R. Guyénot

MOTEURS
DIESEL-VENDEUVRE
Type Z1P
A REFROIDISSEMENT PAR AIR

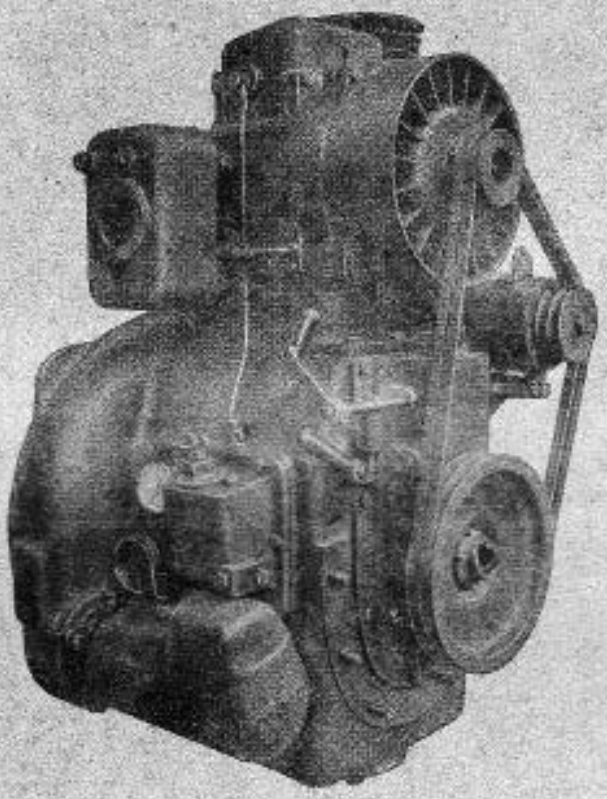

Catalogue de pièces de rechange

VENDEUVRE - 9, Avenue Kléber - PARIS-XVIe

S.A.R.L., capital deux cents millions de francs
R. C. Seine 54 B 2529

Télég. : STABLIVEND-PARIS
Téléphone : PASSY 35-19

NOMEMCLATURE NUMÉRIQUE Z 1 P/46 - INDUSTRIEL

Pièce N°	DÉSIGNATION
D 2022	**Axe** de boule de régulateur.
2024	**Masse** de régulateur.
2319	**Ressort** de levier d'amorçage.
10003	**Plaque** de visite de pompe à huile.
10021	**Axe** de décompression.
10022	**Axe** d'avance réglable.
10023	**Bague** excentrée d'avance réglable et de décompression.
10024	**Poussoir** de ressort de régulateur.
10038	**Ressort** de régulateur.
10042	**Joint** de plaque de visite de pompe à huile.
10065	**Segment** d'étanchéité.
10066	**Segment** racleur.
10079	**Jauge** d'huile.
10084	**Segment** coup de feu.
10085	**Déflecteur** d'huile avant.
15001	**Palier** arrière de vilebrequin.
15004	**Guide** de poussoir de pompe.
15010	**Contre-poids arrière** de vilebrequin.
15011	**Contre-poids avant** de vilebrequin.
15016	**Pot** d'échappement.
15026	**Griffe** de mise en route.
15039	**Ecrou** de volant.
15042	**Coussinet** arrière d'arbre à cames.
15051	**Guide** de soupape.
15060	**Poignée** d'amorçage.
15061	**Poignée** de décompression.
15080	**Chape** de boule de régulateur.
15081	**Engrenage** sur arbre à cames.
15086	**Frein** d'écrou de tête de bielle.
15087	**Rondelle** de latéral de culbuteur.
15090	**Vis** de poussoir de pompe d'injection avec contre-écrou.
15092	**Axe** de linguet.
15093	**Poussoir** de pompe d'injection.
15097	**Poussoir** de régulateur.
15102	**Soupape.**
15104	**Linguet** d'avance réglable.
15105	**Linguet** d'admission et d'échappement.
15107	**Boulon** de tête de bielle.
15111	**Porte** de carter avec entrée et jauge d'huile.
15113	**Déflecteur** d'huile arrière.
15118	**Frein de** vis de contre-poids.
15119	**Frein** d'écrou de volant.
15121	**Bouchon** d'emplissage d'huile.
15125	**Rotule** réglable de culbuteur.
15131	**Vis** de bouchon vidange d'huile.
15135	**Bride** porte injecteur.
15145	**Arbre** à cames.
15146	**Vis** de blocage d'avance réglable.
15147	**Levier** de blocage d'avance réglable.
15148	**Vis** pour axe d'amorçage.
15150	**Axe** d'amorçage.
15151	**Ressort** de décompression et de surpression.
15153	**Joint** de palier arrière.
15219	**Joint** de pot d'échappement.
15266	**Culbuteur** gauche.
15267	**Culbuteur** droit.
15270	**Ergot** de coussinet de tête de bielle.
15271	**Jonc** de sécurité de soupape.
15279	**Coupelle** de ressort de soupape.
15280	**Clavette** 1/2 lune pour soupape.
15282	**Joint** de bouchon de vidange d'huile.
15285	**Vilebrequin.**
15286	**Bielle** et son chapeau.
15287	**Coussinet** de tête de bielle.
15290	**Coussinet** de vilebrequin.
15293	**Chapeau** de palier arrière.
15331	**Volant.**
15355	**Pignon** sur vilebrequin.
15422	**Came** de commande de soupape.
15425	**Came** de commande de pompe d'injection.

Pièce N°	DÉSIGNATION
15931	**Tamis** d'aspiration d'huile.
16205	**Levier** de commande de régulateur.
16206	**Téton** d'arrêt de levier.
16209	**Bouton** moleté de réglage de vitesse.
16300	**Vis** de contre-poids.
16332	**Ressort** intérieur de soupape.
16333	**Ressort** extérieur de soupape.
16516	**Piston** de régulateur.
20000	**Corps** de pompe à huile.
20001	**Entretoise** de pompe à huile.
20002	**Couvercle** de pompe à huile.
20003	**Pignon** long de pompe à huile.
20004	**Pignon** court de pompe à huile.
20005	**Engrenage** de commande de pompe à huile.
20006	**Tube** d'aspiration d'huile.
20009	**Porte-boîtier** de filtre à huile.
20010	**Ressort** de by-pass sur circuit d'huile.
20011	**Bouchon** de limiteur sur circuit d'huile.
20012	**Bouchon** de by-pass sur circuit d'huile.
20013	**Entretoise** sur vilebrequin.
20014	**Support** de soufflante.
20016	**Tube** de tige de culbuteur avec bride gauche.
20017	**Doigt** de réglage de vitesse.
20018	**Couvercle** de boîtier de culbuteurs.
20019	**Goujon** de boîtier de culbuteurs.
20020	**Tube** de tige de culbuteur avec bride droit.
20021	**Axe** de culbuteur.
20022	**Ressort** de latéral de culbuteur.
20025	**Levier** de commande de pompe d'injection.
20028	**Axe** d'accélération Ø 10.
20029	**Vis** de purge d'air sur boîtier de filtre à huile.
20031	**Capot** principal.
20032	**Capot** d'entrée d'air droite.
20033	**Capot** d'entrée d'air gauche.
20037	**Vis** de raccord de graissage aux culbuteurs.
20038	**Coussinet** avant d'arbre à cames.
20040	**Porte** avant de carter.
20041	**Rondelle** de latéral d'arbre à cames.
20043	**Axe** de commande de régulateur Ø 12.
20044	**Tige** de culbuteur.
20045	**Stator** de soufflante.
20049	**Rallonge** de raccord de pompe d'injection.
20050	**Carter** moteur.
20052	**Boîtier** de culbuteur.
20054	**Tubulure** d'admission.
20070	**Culasse.**
20076	**Joint** de couvercle de boîtier.
20078	**Support** d'articulation de tendeur.
20082	**Joint** de boîtier de culbuteur.
20094	**Support** de secteur d'accélération.
20096	**Barette** de tendeur de courroie.
20097	**Axe** de poulie de tendeur de courroie.
20098	**Support** de tendeur de courroie.
20099	**Support** de filtre à combustible.
20100	**Vis** minimum de réglage de vitesse.
20101	**Vis** maximum de réglage de vitesse.
20102	**Entretoise** de pot d'échappement.
20104	**Support** arrière moteur.
20105	**Joint** d'échappement sur culasse.
20106	**Support** avant moteur.
20107	**Support** de mise en route à main.
20115	**Poulie** sur vilebrequin.
20116	**Manivelle** de mise en route.
20122	**Carter** de protection des courroies.
20132	**Bague** de pied de bielle.
20133	**Axe** de piston Ø 42.
20134	**Piston** Ø 115.
30023	**Joint** d'étanchéité entre carter et filtre à huile.
30091	**Doigt** d'axe de régulateur.
30389	**Secteur** d'accélération.
35001	**Axe** de soufflante.

Pièce N°	DÉSIGNATION
35003	**Porte** feutre.
35007	**Rondelle** d'entretoise de soufflante.
35009	**Rondelle** de serrage de soufflante.
35010	**Rotor** de soufflante.
35026	**Chapeau** de poulie tendeur.
35066	**Joint** de culasse.
35067	**Joint** de bas de cylindre.
35071	**Cylindre.**
35075	**Goujon** de culasse.
35077	**Rondelle** de raccord d'arrivée d'huile aux culbuteurs.
44350	**Joint** de porte de visite de carter.
50004	**Poulie** de commande de soufflante.
50025	**Poulie** de tendeur.

CIRCLIPS

Circlips d'axe de piston 42 I.
Circlips d'arrêt d'axe de commande de régulateur 10 E.
Circlips d'arrêt sur poulie de tendeur 60 I.
Circlips d'arrêt d'axe de doigt de régulateur 12 E.

CLAVETTES

Clavette de pignon de vilebrequin 8 × 7 × 27.
Clavette de volant 16 × 10 × 64.
Clavette d'engrenage de commande de pompe à huile (disque 5 × 6,5).
Clavette d'engrenage d'arbre à cames 8 × 7 × 44.
Clavette des cames 8 × 7 × 80.
Clavette de griffe de mise en route 8 × 10 × 35.
Clavette de poulie sur vilebrequin 10 × 8 × 35.

ÉCROUS SPÉCIAUX — RONDELLES

Ecrou arrière d'arbre à cames R 932.10 Ø 16.
Ecrou de fixation d'engrenage de pompe à huile HK2 bis 12.
Ecrou de fixation de couvercle de boîtier de culbuteurs R 932.04 Ø 8.
Ecrou de fixation de roulement de tendeur R 932.09 Ø 17/150 et rondelle R 932.09.
Ecrou de fixation de poulie sur vilebrequin R 932.09 Ø 45.
Ecrou d'axe de soufflante R 932.09 Ø 17/150 et rondelle R 933.03.
Ecrou de fixation du tendeur sur support H 14 et rondelle éventail.
Ecrou pour fixation de l'engrenage sur pignon long de pompe à huile HK 2 ter 12.
Ecrou à encoche de 45 pour griffe de mise en route 45 R 932.09.

RACCORDS, BOULONS ET JOINTS

Raccord orientable de trop-plein de gas-oil LB 50642.
Boulon pour trop-plein de gas-oil LB 50842.
Joint pour trop-plein de gas-oil 10,5 × 15 × 1.
Raccord 3 pièces départ d'huile sur pompe LB 7312.
Joint pour départ d'huile sur pompe Ø 16,5 × 22 × 1.
Raccord orientable d'arrivée d'huile au carter LB 50216.
Boulon pour arrivée d'huile au carter LB 50845.
Joint pour arrivée d'huile au carter Ø 16,5 × 22 × 1.
Raccord 3 pièces sur carter départ rampe de culbuteurs LB 7306.
Joint pour départ rampe de culbuteurs Ø 13,5 × 18 × 1.
Raccord orientable d'arrivée d'huile aux culbuteurs LB 50642.
Raccord orientable pour prise de manomètre LB 50642.
Boulon pour prise de manomètre LB 50842.
Joint pour prise de manomètre 10,5 × 15 × 1.
Raccord de retour d'huile sur boîtier LB 41360.
Boulon pour raccord de retour d'huile sur boîtier LB 40143.
Joint pour raccord de retour d'huile sur boîtier 13 × 18 × 1,5.
Raccord de retour d'huile sur carter LB 7308.

VIS

Vis de fixation du porte-feutre sur le rotor H 6 × 25.
Vis de fixation de support de soufflante H 10 × 32.
Vis de fixation de griffe de mise en route en bout vilebrequin H 12 × 35 × 10.
Vis de fixation du chapeau du palier AR H 6 × 30.
Vis bout pointu 6 × 12 (arrêt d'axe de culbuteurs).
Vis de fixation de la pompe à huile H 8 × 65.
Vis de fixation du support de tendeur H 8 × 25 écrou H 8 et rondelle H 8.

DIVERS

Pompe d'injection Lavalette.
Porte injecteur Lavalette.
Injecteur Lavalette.
Joint d'injecteur cuivre rouge Ø 14 × 22 × 2.
Filtre à air Vokes L 78.
Filtre à combustible LB 629 bis.
Roulement AV de soufflante } SKF 6204.
Roulement AR de soufflante }
Courroie de commande de soufflante Ventiflex n° 65.
Bague d'étanchéité de poulie sur vilebrequin 60 × 80 × 12.
Elément filtrant d'huile Auto-Klean JAS 23/47.
Joint métallo-plastique pour élément filtrant d'huile Auto-Klean JAS 23/47 Ø 48 × 56 × 12.
Joint torique d'étanchéité de tube de culbuteurs R n° 18 23 × 30,2 × 3,6.
Graisseur de soufflante 4107 ML.
Bouchon de cheminée de régulateur LB 7719.
Bille de surpresseur et de by-pass d'huile Ø 9,5.
Bague d'étanchéité sur chapeau AR de palier de vilebrequin 64 × 85 × 10.
Bouchon en face du poussoir de régulateur 36 E 29584.
Goupille pour manivelle de mise en marche GO 6 10 × 50.
Goupille pour fixation de poignée d'amorçage 16 × 28.
Tube de 9 × 12 de sortie de pompe à huile.
Graisseur sur admission BTR n° 5.
Tube pour tige de soupapes dans bloc 10 × 82 × 12.
Tôle perforée sur porte de carter avec orifice de remplissage d'huile.
Roulement de tendeur SKF 6304.

VUE EN COUPE TRANSVERSALE

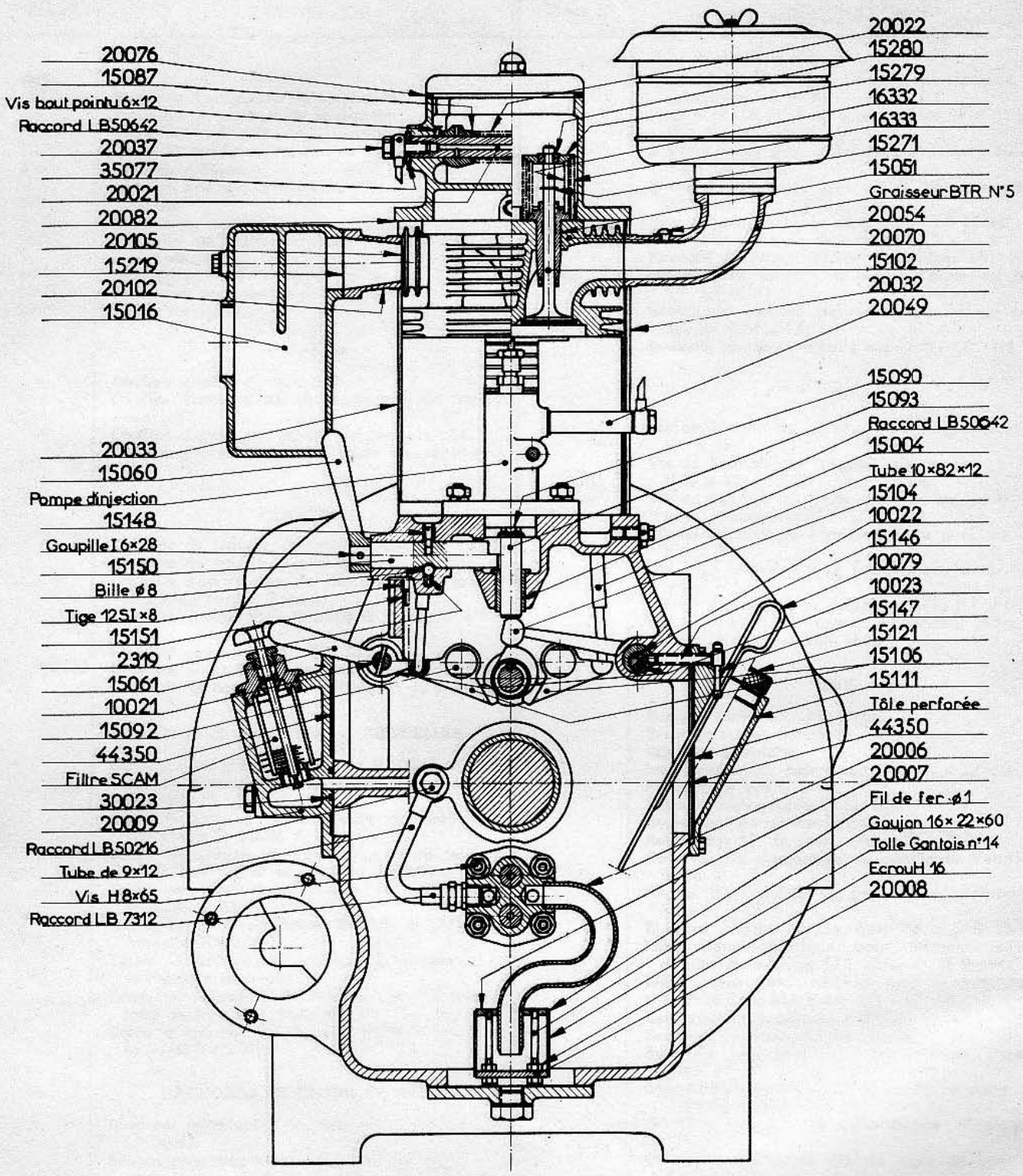

VUE EN COUPE LONGITUDINALE

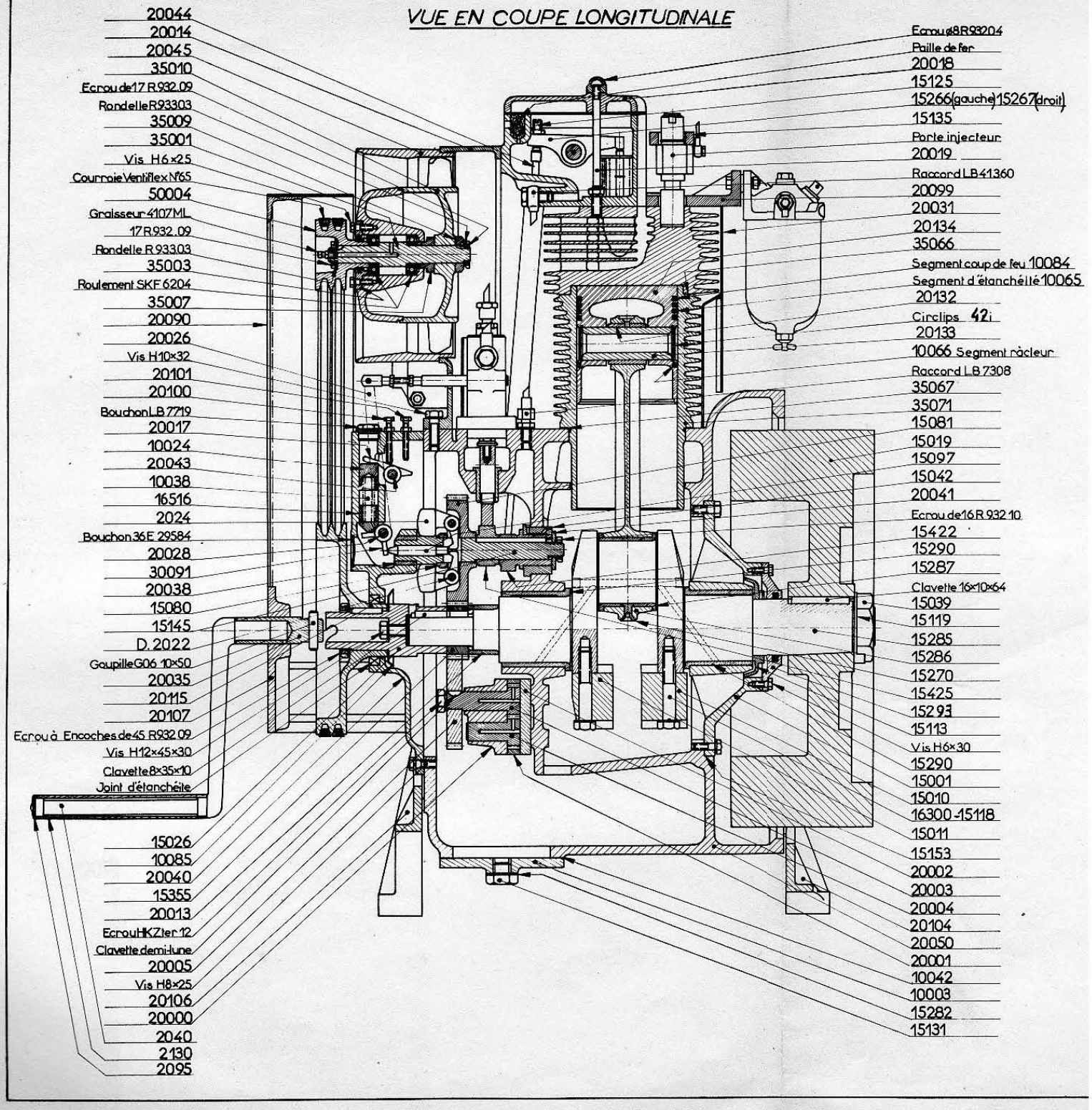

ENSEMBLE

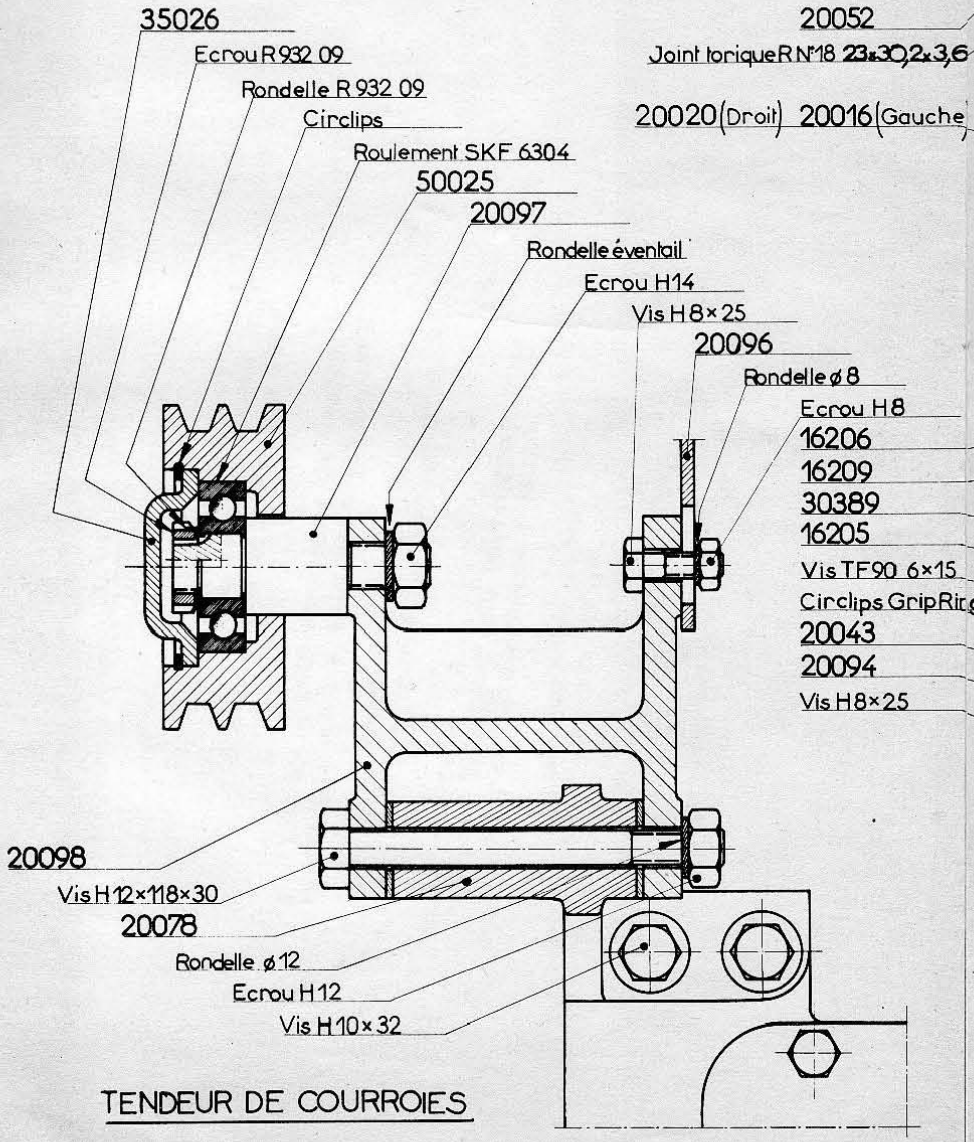

TENDEUR DE COURROIES

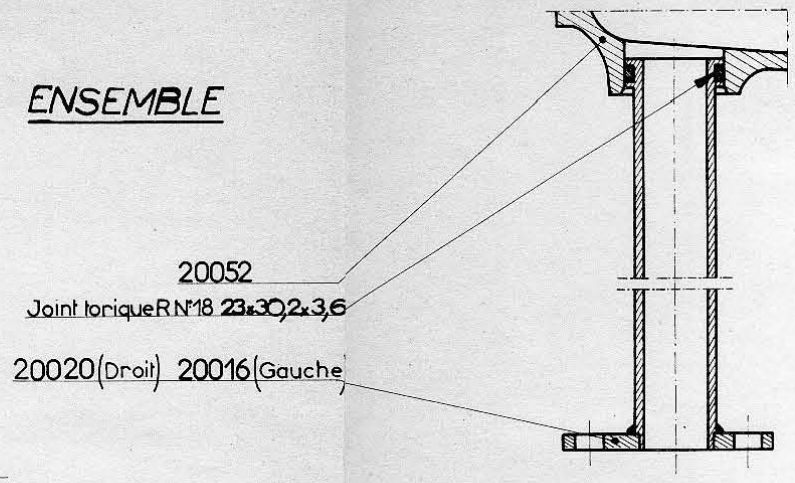

TUBE DE TIGE DE CULBUTEUR

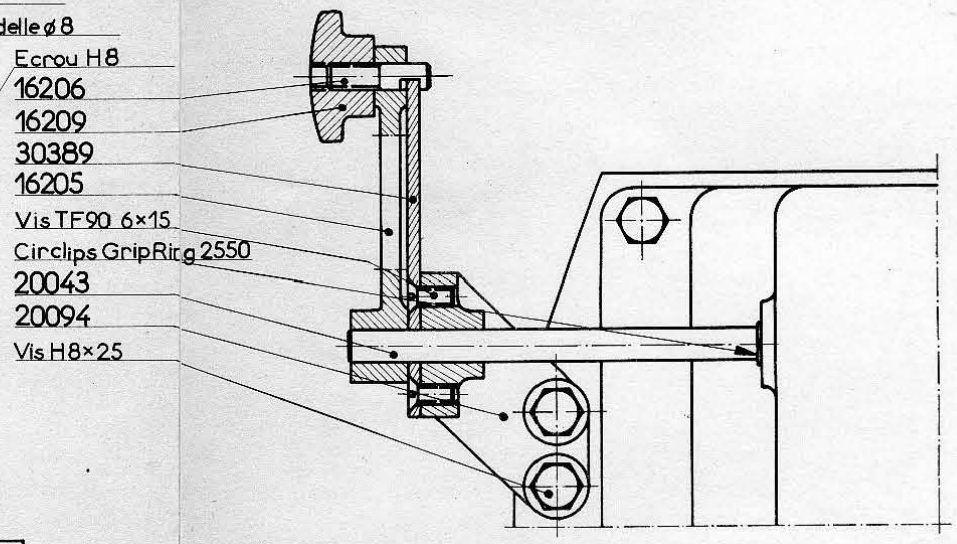

LEVIER COMMANDE D'ACCELERATION

REIMPRESSION PHOTOMÉCANIQUE, LES PROCÉDÉS DOREL, PARIS

RENSEIGNEMENTS SUR LES PRINCIPAUX RÉGLAGES DU MOTEUR

A - Entraînement de l'arbre à cames - Régulation.

L'arbre de commande des cames de distribution est entraîné par pignons. Si la distribution a été démontée, veiller au remontage à ce que les repères des deux pignons correspondent.
Vérifier que les ouvertures et fermetures des soupapes correspondent bien aux repères indiqués sur le volant.

B - Paliers de vilebrequin - Tête de bielle.

Le vilebrequin est porté par deux bagues en métal rose.
Il est ajusté dans ces bagues avec un jeu de 12 à 13/100.
Le jeu latéral du vilebrequin est de 3/10.
Le coussinet de tête de bielle est en métal rose. Il est monté avec 9 à 11/100 de jeu. Le latéral est libre sans jeu appréciable.

C - Jeu entre piston et cylindre.

L'alésage du cylindre est à l'origine de 115 ‰. Le piston Alu est monté avec un jeu de 16 à 18/100. Ce jeu est mesuré avec une cale plate de 8 ‰ de largeur.

D - Jeu entre piston et face supérieure du cylindre.

Ce jeu qui se mesure avec règle et cale, doit être de 4 à 5/10 (épaisseur du joint, 4/10 non comprise)

E - Mise en service du moteur après révision.

La distribution ayant été remontée correctement et vérifiée, il reste à vérifier l'avance à l'injection. Pour cela dévisser le raccord d'injection, et virer le moteur lentement par le volant ou par la manivelle. Quand la soupape d'admission se ferme, éliminer, en soufflant, le gas-oil dans le cône du raccord de la pompe d'injection. Dès que l'on aperçoit l'amorce de la montée du niveau du gas-oil, stopper le moteur. Le repère A 1 du volant doit se trouver devant le repère indiqué sur le carter (à la verticale passant par l'axe du volant). Un écart de 1 cm. de part et d'autre de la verticale est sans importance.

L'avance à l'injection peut être légèrement diminuée en tournant vers le haut le levier J

- CULASSE ZIP/46 -

Sur les tracteurs AS et BB la mise en place de cette nouvelle culasse nécessite la modification suivante :

- Démontage du capot de réservoir
- Dépose du réservoir
- Découper la plaque d'embase suivant croquis
- Remontage de l'ensemble avec un léger recul du réservoir.
- Couper une tôle de 80x490xI et la glisser sous le capot du réservoir avant de le serror, afin de former un appui, pour le capot du tracteur.

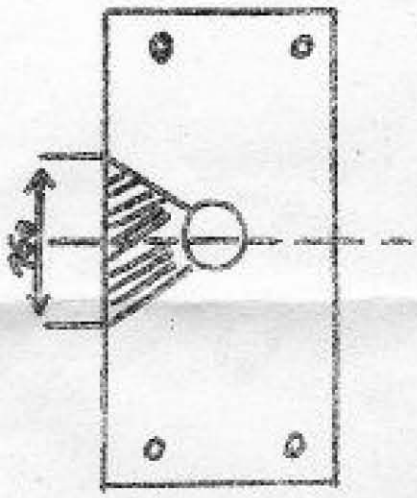

PORTE-INJECTEUR -

- Monter 2 goujons 25 m/m plus longs (livrés aved la culasse
- Inverser l'orientation du porte-injecteur
- Mettre le tube d'injecteur en forme.

le II/8/I96I -

Cette culasse doit être montée sur un moteur ZIP/46 avec tôle de capotage jointe.

Elle doit assurer un long service à votre moteur si vous prenez bien les précautions suivantes au montage :

I°) - règler le plafonnage (au fil de plomb de 2m/m de Ø) entre o,9 et IO/IOe de mm

2°) - règler l'avance à l'injection à I9° soit à 4,4mm du point mort haut du piston

3°) - Vérifier que la butée de chargeest bien en face de son repère (l'échappement doit rester gris clair à l'accélération)

S.A.V DIEPPE

NB - pour moteurs Ière série avec pompe PM MAD 3 Ø 65 ou Ø 70 : ramener l'avance à l'injection à I7°

- soit à 4 mm au point mort haut du piston

- soit à 65 mm avant le point mort haut sur le volant