MISE A JOUR		1re	2e	3e
DATE	5-65	4-67	7-69	

Plateforme d'alimentation (version démontable)

REP N°	REFERENCES DES PIECES ANC. N°.	REFERENCES DES PIECES NOUV. N°	DESIGNATION	QUANT.	OBSERVATIONS
20		44.396.418	Plateforme soudée Barre de : m 3,10	1	
		44.396.419	Plateforme soudée m 3,60	1	
		44.396.420	Plateforme soudée m 4,20	1	
21		44.881.745	Vis HM 10 x 1,50 - 25	3	
22		44.396.086	Patin latéral gauche soudé m 3,10	1	
		44.396.027	Patin latéral gauche soudé m 3,60	1	
		44.396.088	Patin latéral gauche soudé m 4,20	1	
23		44.396.026	Patin central soudé	1	
24		44.881.734	Ecrou HM 12 x 1,75	4	
25		44.880.353	Rondelle W 12	4	
26		44.882.055	Vis HM 12 x 1,75 - 25	4	
27		44.396.085	Patin latéral droit soudé m 3,10	1	
		44.396.028	Patin latéral droit soudé m 3,60	1	
		44.396.087	Patin latéral droit soudé m 4,20	1	
28		44.396.061	Patin complet	2	
29		44.318.078	Charnière de patin	2	
30		44.882.238	Goupille V 4 x 40	4	
31		44.318.077	Axe de patin	2	

MOISSONNEUSE-BATTEUSE AUTOMOTRICE M 120 TYPE N 11

MISE A JOUR		1re	2e	3e
DATE	5-65	4-67	7-69	

PLANCHE 35

-Indice de modif. n° 29
-Repères concernés : 22
-Réf. doc. 10650 Pl. 35

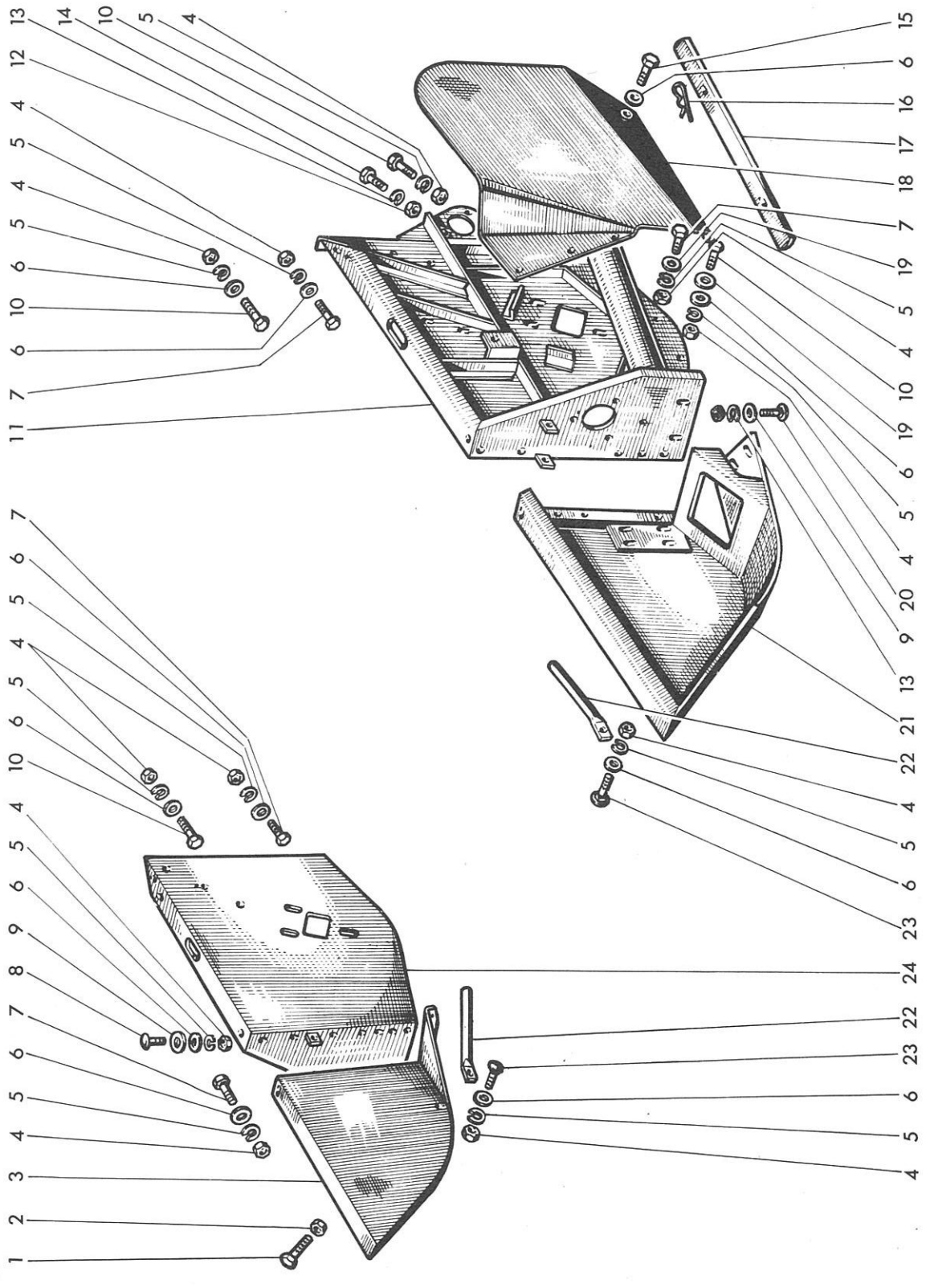

1105/1

MISE A JOUR		1re	2e	3e
DATE	5-65	4-67	7-69	

MOISSONNEUSE-BATTEUSE AUTOMOTRICE M 120 TYPE N 11

Flancs de plateforme

PLANCHE 35

REP N°	REFERENCES DES PIECES ANC. N°	REFERENCES DES PIECES NOUV. N°	DESIGNATION	QUANT.	OBSERVATIONS
1		44.318.519	Vis HM 12 x 1,75 - 90	2	
2		44.881.734	Ecrou HM 12 x 1,75	2	
3		44.396.018	Répartiteur droit soudé	1	
4		44.801.011	Ecrou HM 8 x 1,25	50	
5		44.880.349	Rondelle W 8	51	
6		44.880.319	Rondelle plate M 8 N	46	
7		44.803.105	Vis HM 8 x 1,25 - 20	15	
8		44.882.174	Vis à tête bombée JM 8 x 1,25 - 20	2	
9		44.881.111	Rondelle à trou carré pour Ø 8	2	
9		44.881.112	Rondelle à trou carré pour Ø 10	5	
10		44.881.765	Vis HM 8 x 1,25 - 25	8	
11		44.396.020	Côté gauche de plateforme soudé	1	Platef.stand.
11		44.396.402	Côté gauche de plateforme soudé	1	Platef.démont.
12		44.880.301	Ecrou QM 10 x 1,50	5	
13		44.880.351	Rondelle W 10	5	
15		44.803.103	Vis HM 8 x 1,25 - 16	6	
16		44.308.363	Goupille rapide	1	
17		44.317.857	Levier de débourrage du batteur	1	
18		44.396.025	Carter de protection	1	
20		44.882.184	Vis à tête bombée JM 10 x 1,50 - 25	5	
21		44.396.019	Répartiteur gauche soudé	1	
22		44.~~317.798~~	Tube déflecteur 319.288	1	Voir feuille n° 6
23		44.882.175	Vis à tête bombée M 8 x 1,25 - 25	2	
24		44.396.022	Côté droit de barre, soudé	1	

PLANCHE 36

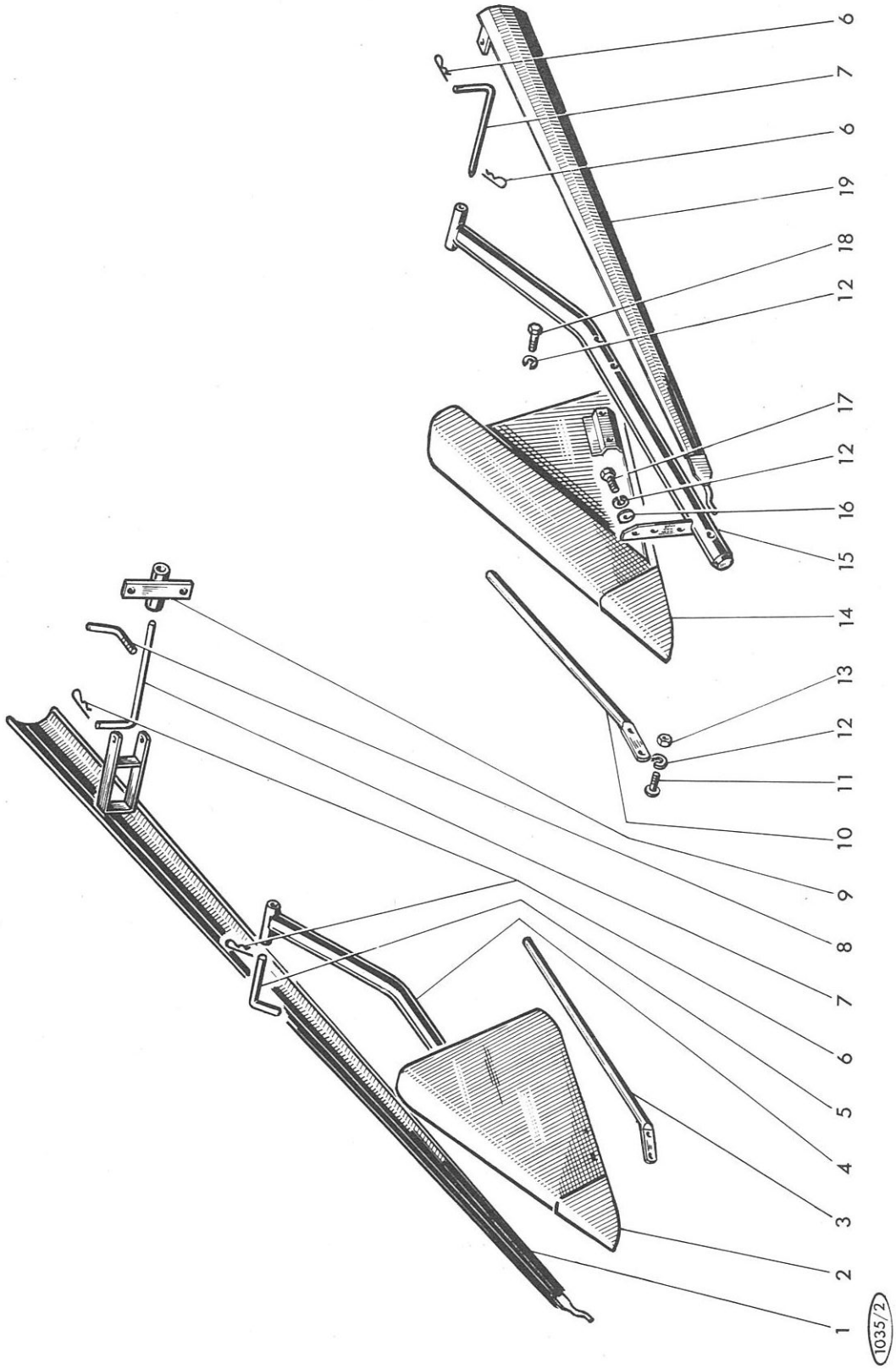

MISE A JOUR		1re	2e	3e
DATE	5-65	4-67	7-69	

MOISSONNEUSE-BATTEUSE AUTOMOTRICE M 120 TYPE N 11

Diviseurs mobiles

PLANCHE 36

REP N°	REFERENCES DES PIECES ANC. N°	REFERENCES DES PIECES NOUV. N°	DESIGNATION	QUANT.	OBSERVATIONS
1		44.396.030	Ecarteur droit	1	
2		44.396.274	Diviseur mobile droit	1	
3		44.317.896	Ecarteur intérieur droit	1	
4		44.396.034	Bras de diviseur droit	1	
5		44.317.903	Cheville	1	
6		44.308.363	Goupille rapide	4	
7		44.317.902	Cheville	2	
8		44.317.904	Poignée de blocage	2	
9		44.396.037	Support d'axe de diviseur	1	
10		44.317.897	Ecarteur intérieur gauche	1	
11		44.882.175	Vis JM 8 x 1,25 - 25	4	
12		44.880.349	Rondelle W 8	14	
13		44.801.011	Ecrou HM 8 x 1,25	4	
14		44.396.275	Diviseur mobile gauche	1	
15		44.396.035	Bras de diviseur gauche	1	
16		44.880.319	Rondelle Ø 9 x 18 x 1,5	6	
17		44.881.764	Vis H 8 x 1,25 - 20	6	
18		44.881.899	Vis H 8 x 1,25 - 55	4	
19		44.396.031	Ecarteur gauche	1	

PLANCHE 37

-Indice de modif. nº 30
-Repères concernés :
2 + Nota
-Réf. doc. 10650 Pl. 37

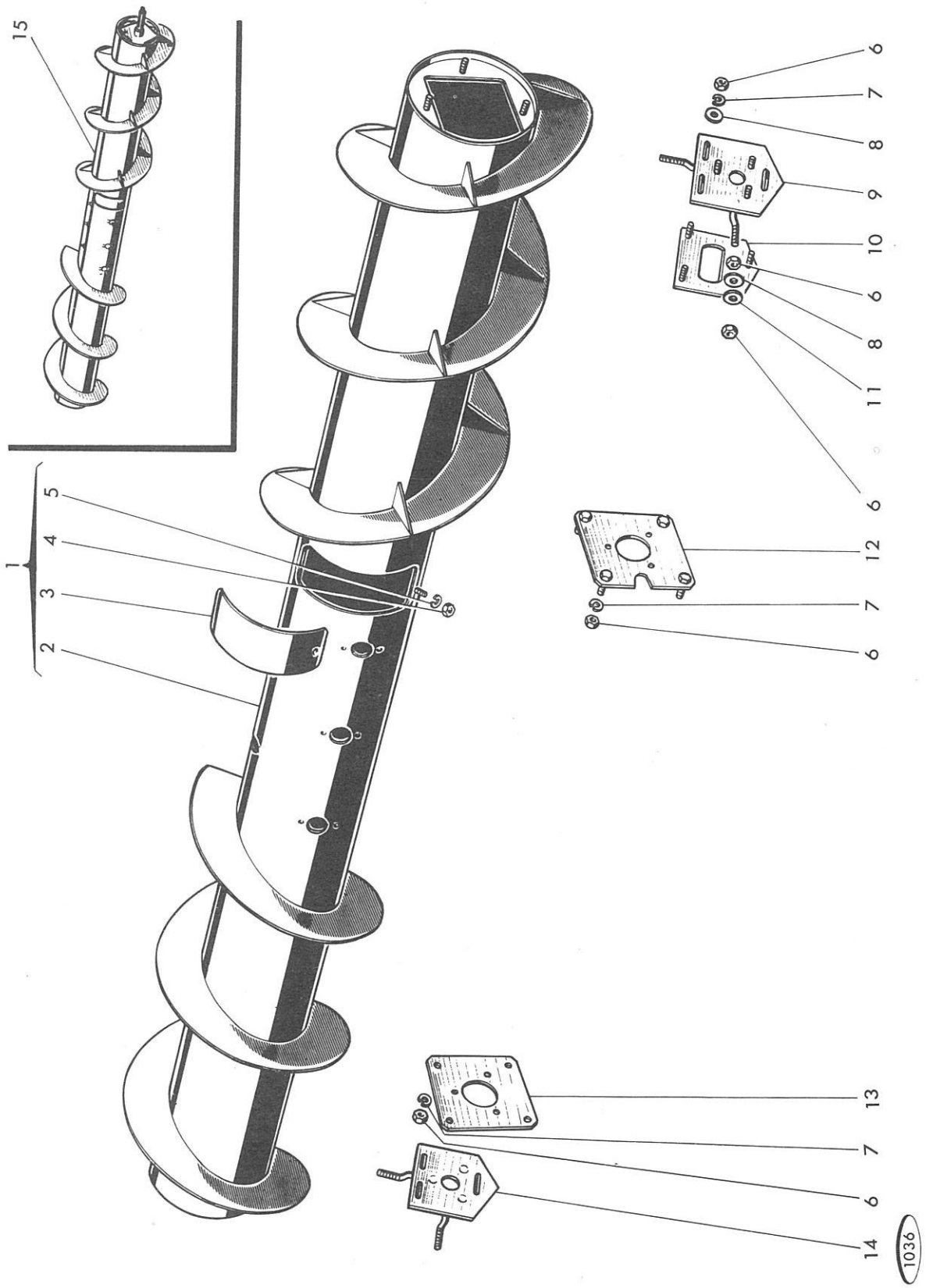

MISE A JOUR		1re	2e	3e
DATE	5-65	4-67	7-69	

Vis d'alimentation (tôlerie)

REP N°	REFERENCES DES PIECES ANC. N°	REFERENCES DES PIECES NOUV. N°	DESIGNATION		QUANT.	OBSERVATIONS
1	1579303		Vis comprenant repère 3 - 4 - 5	m 3,10	1	non livré
	1579300		Vis comprenant repère 3 - 4 - 5	m 3,60	1	non livré
	1579301		Vis comprenant repère 3 - 4 - 5	m 4,20	1	non livré
2		44.396.~~093~~	Vis seule nue sans porte 492	m 3,10	1	N voir feuille n° 6
		44.396.~~038~~	Vis seule nue sans porte 493	m 3,60	1	N
		44.396.~~092~~	Vis seule nue sans porte 494	m 4,20	1	N
3		44.396.039	Couvercle de visite soudé		2	
4		44.801.011	Ecrou HM 8 x 1,25		2	
5		44.880.349	Rondelle W 8		2	
6		44.881.258	Ecrou HM 10 x 1,50		2	
7		44.880.351	Rondelle W 10		16	
8		44.318.530	Rondelle Ø 10,5 x 30 x 3		10	
9		44.396.040	Plaque support gauche		1	
10		44.396.042	Plaque de vis, avec vis soudée		2	
11		44.880.321	Rondelle Ø 11 x 22 x 2		4	
12		44.396.043	Plaque support de flasque, soudée		2	
13		44.317.923	Plaque support		1	
14		44.396.041	Plaque support de réglage		1	
15		44.396.208	Vis d'alimentation complète	m 3,10	1	
		44.396.209	Vis d'alimentation complète	m 3,60	1	
		44.396.210	Vis d'alimentation complète	m 4,20	1	
8		44.396.489	Spirale amovible Droite soudée			Voir Nota feuille n° 6
—		44.396.490	Spirale amovible Gauche soudée			

PLANCHE 38

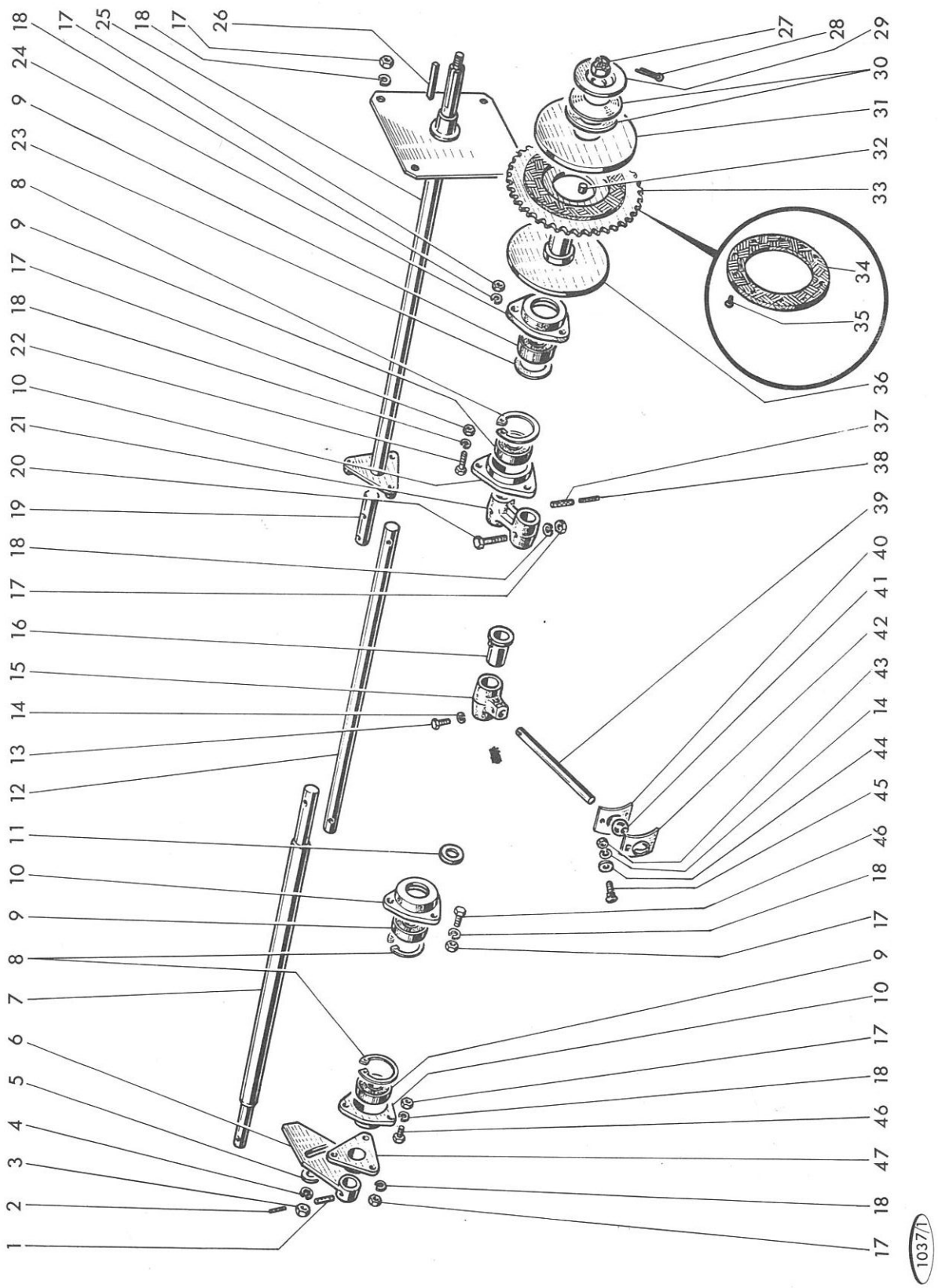

MISE A JOUR		1re	2e	3e
DATE	5-65	4-67	7-69	

Vis d'alimentation (mécanisme intérieur)

REP N°	REFERENCES DES PIECES ANC. N°	REFERENCES DES PIECES NOUV. N°	DESIGNATION	QUANT.	OBSERVATIONS
1		44.820.627	Goupille "Mécanindus" E 10 x 45	1	
2		44.820.769	Goupille "Mécanindus" E 6 x 45	1	
3		44.881.734	Ecrou HM 12 x 1,75	1	
4		44.880.353	Rondelle W 12	1	
5		44.318.531	Rondelle Ø 12,5 x 36 x 3	1	
6		44.396.044	Levier de réglage des doigts	1	
7		44.318.171	Arbre droit de vis m : 3,10	1	
		44.317.926	" " 3,60	1	
		44.318.170	" " 4,20	1	
8		44.850.549	Circlips de 62 i	3	
9		44.881.142	Roulement à billes 30 x 62 x 16	4	
10		44.317.933	Support intérieur	1	
11		44.317.928	Rondelle	1	
12		44.317.929	Arbre central de vis	1	
13		44.803.107	Vis HM 8 x 1,25	11	
14		44.880.349	Rondelle W 8	33	
15		44.317.931	Support de doigts	11	
16		44.317.932	Coussinet	11	
17		44.881.258	Ecrou HM 10 x 1,50	17	
18		44.880.351	Rondelle W 10	17	
19		44.317.934	Arbre gauche fixe	1	
20		44.882.004	Vis HM 10 x 1,50 - 65	2	
21		44.317.930	Support d'arbre central	2	
22		44.881.752	Vis HM 10 x 1,50 - 35	3	
23		44.318.548	Rondelle Ø 50,5 x 62 x 0,5	1	
24		44.317.927	Boîtier de roulement	1	
25		44.396.091	Arbre gauche de vis 3,10	1	
		44.396.045	Arbre gauche de vis 3,60	1	
		44.396.090	Arbre gauche de vis 4,20	1	
26		44.318.572	Clavette 8 x 8 x 75	1	
27		44.318.554	Ecrou à créneaux bas HM 20 x 1,50	1	
28		44.882.238	Goupille V 4 x 40	1	
29		44.317.941	Rondelle extérieure	1	
30		44.317.942	Rondelle élastique	8	
31		44.317.943	Rondelle de pression	1	
32		44.317.944	Rouleau de limiteur d'effort	16	
33		44.396.277	Pignon de commande 44 dents	1	
34		44.317.946	Garniture de limiteur d'effort	2	
35		44.318.558	Rivet TP 4 x 15	12	
36		44.317.947	Moyeu de limiteur d'effort	1	
37		44.820.628	Goupille "Mécanindus" E 10 x 50	2	
38		44.820.770	Goupille "Mécanindus" E 6 x 50	2	
39		44.317.948	Doigt articulé	11	

MISE A JOUR	-	1re	2e	3e
DATE	5-65	4-67	7-69	

MOISSONNEUSE-BATTEUSE AUTOMOTRICE M 120 TYPE N 11

PLANCHE 38

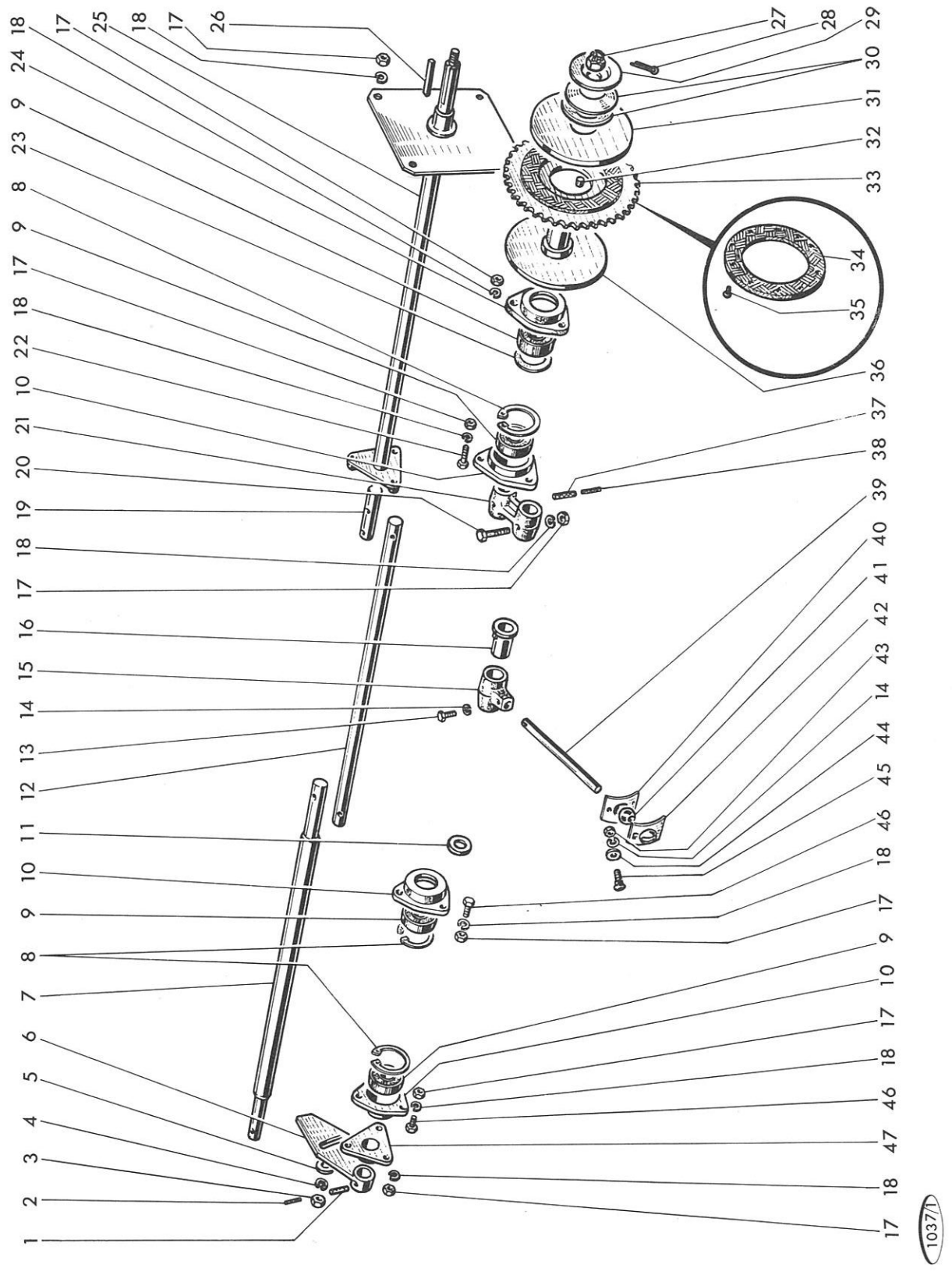

Vis d'alimentation (mécanisme intérieur)

REP N°	REFERENCES DES PIECES ANC. N°	REFERENCES DES PIECES NOUV. N°	DESIGNATION	QUANT.	OBSERVATIONS
40		44.317.949	Coquille inférieure de doigt	11	
41		44.317.950	Noix de doigt	11	
42		44.317.951	Coquille de doigt	11	
43		44.801.011	Ecrou HM 8 x 1,25	22	
44		44.880.319	Rondelle 9 x 18 x 1,5	22	
45		44.882.174	Vis à tête bombée JM 8 x 1,25 - 20	22	
46		44.881.745	Vis HM 10 x 1,50 - 25	6	
47		44.317.952	Support de vis sans fin	1	

PLANCHE 39

-Indice de modif. nº 7
-Repères concernés :
2
-Réf. doc. 10650 Pl. 39

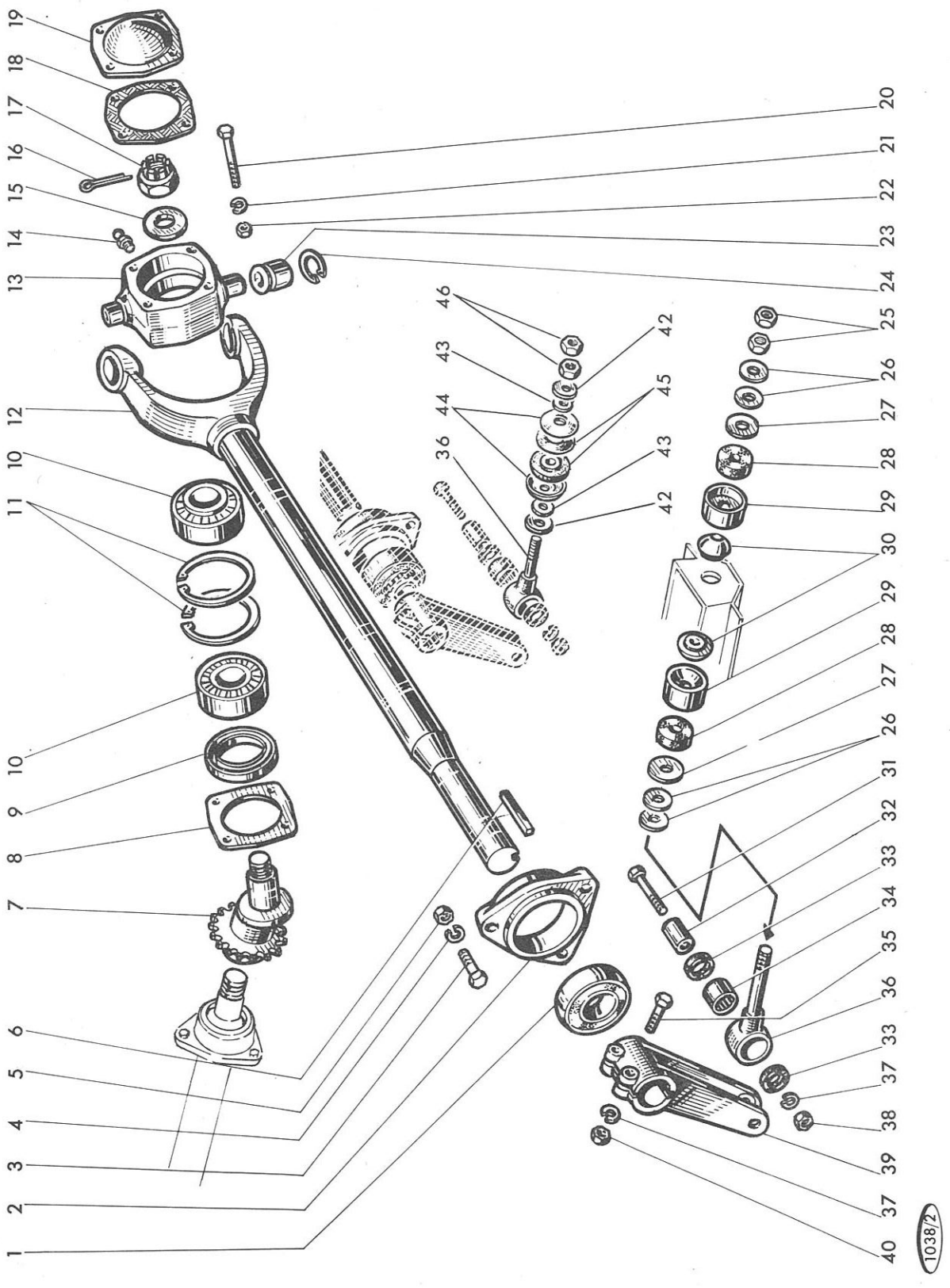

MISE A JOUR		1re	2e	3e
DATE	5-65	4-67	7-69	

MOISSONNEUSE-BATTEUSE AUTOMOTRICE M 120 TYPE N 11

Commande de lame

PLANCHE 39

REP N°	REFERENCES DES PIECES ANC. N°	REFERENCES DES PIECES NOUV. N°	DESIGNATION	QUANT.	OBSERVATIONS
1		44.318.566	Roulement à billes	1	
2		44.~~319~~.953	Support d'arbre 44 317 953	1	correction erreur
3		44.882.003	Vis HM 10 x 1,50 - 30	3	
4		44.880.351	Rondelle W 10	3	
5		44.881.258	Ecrou HM 10 x 1,50	3	
6		44.318.583	Clavette	1	
7		44.396.046	Pignon soudé	1	
8		44.317.965	Flanc de boîtier	1	
9		44.318.557	Bague d'étanchéité Ø 70 x 85 - 8	1	
10		44.881.148	Roulement à rouleaux coniques 30208 Ø 40x80-20	2	
11		44.850.559	Circlips de 80 i	2	
12		44.396.059	Arbre soudé	1	
13		44.317.971	Support oscillant convertisseur	1	
14		44.882.137	Graisseur 1/8" gaz droit	1	
15		44.317.969	Rondelle	1	
16		44.882.265	Goupille V 5 x 63	1	
17		44.317.968	Ecrou à créneaux	1	
18		44.317.966	Joint de calotte	1	
19		44.317.967	Calotte de boîtier	1	
20		44.803.087	Vis HM 6 x 1,00 - 70	4	
21		44.880.347	Rondelle W 6	4	
22		44.801.010	Ecrou HM 6 x 1,00	4	
23		44.318.575	Cage à aiguilles UG 106 B 34	2	
24		44.850.524	Circlips 34 i	2	
25		44.801.068	Ecrou bas HM 16 x 1,50	2	(2)
26		44.318.523	Rondelle plate Ø 17 x 34 - 2,5	4	(2)
27		44.319.099	Rondelle plate Ø 17 x 38 - 3	2	(2)
28		44.319.098	Caoutchouc de tête de bielle	2	(2)
29		44.319.096	Rotule concave " "	2	(2)
30		44.319.097	Rotule convexe " "	2	(2)
31		44.803.194	Vis HM 12 x 1,25 - 55	1	
32		44.317.956	Entretoise	1	
33		44.318.555	Bague d'étanchéité INA G 25	2	
34		44.318.563	Douille à aiguilles INA HK 2520	1	
35		44.803.198	Vis HM 12 x 1,25 - 75	2	
36		44.317.960	Bielle m 3,10 - m 3,60	1	(1)
36		44.319.095	Bielle m 4,20	1	(2)
37		44.880.353	Rondelle W 12	2	
37		44.815.307	Rondelle DE 12	1	
38		44.801.066	Ecrou bas HM 12 x 1,25	1	
39		44.396.060	Bras soudé	1	
40		44.801.013	Ecrou HM 12 x 1,25	2	

MOISSONNEUSE-BATTEUSE AUTOMOTRICE M 120 TYPE N 11

PLANCHE 39

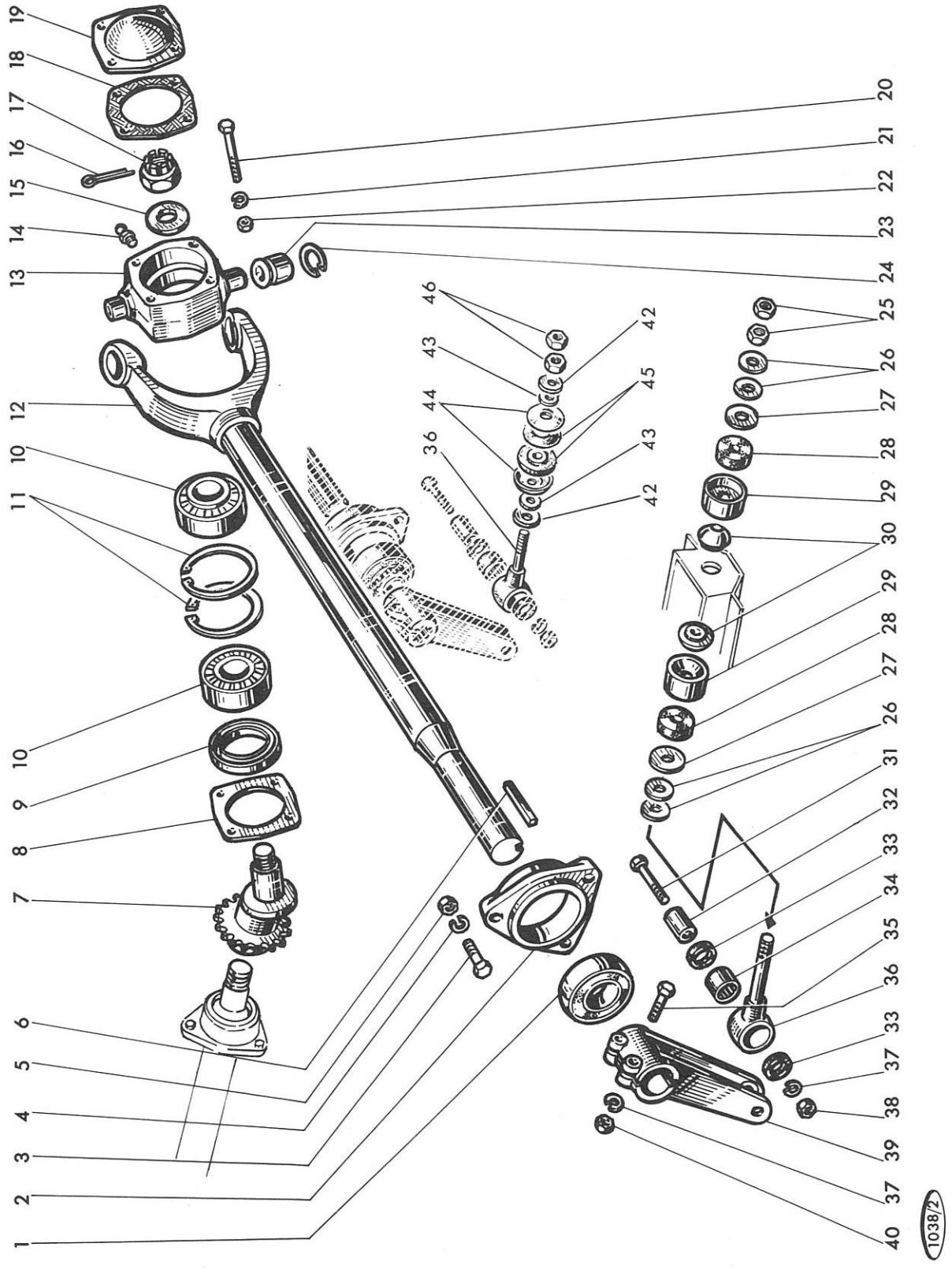

Commande de lame

REP N°	REFERENCES DES PIECES ANC. N°	REFERENCES DES PIECES NOUV. N°	DESIGNATION	QUANT.	OBSERVATIONS
42		44.318.523	Rondelle Ø 17 x 34 - 2,5	2	(1)
43		44.317.957	Rondelle bombée	2	(1)
44		44.317.958	Calotte porte caoutchouc	2	(1)
45		44.317.959	Caoutchouc	2	(1)
46		44.801.015	Ecrou HM 16 x 1,50	2	(1)
			(1) Montage machines m 3,10 - m 3,60		
			(2) Montage machines m 4,20		

MOISSONNEUSE-BATTEUSE AUTOMOTRICE M 120 TYPE N 11

MISE A JOUR		1re	2e	3e
DATE	5-65	4-67	7-69	

PLANCHE 40

-Indice de modif. n° 31
-Repères concernés : 17 - 18
-Réf. doc. 10650 Pl. 40 A

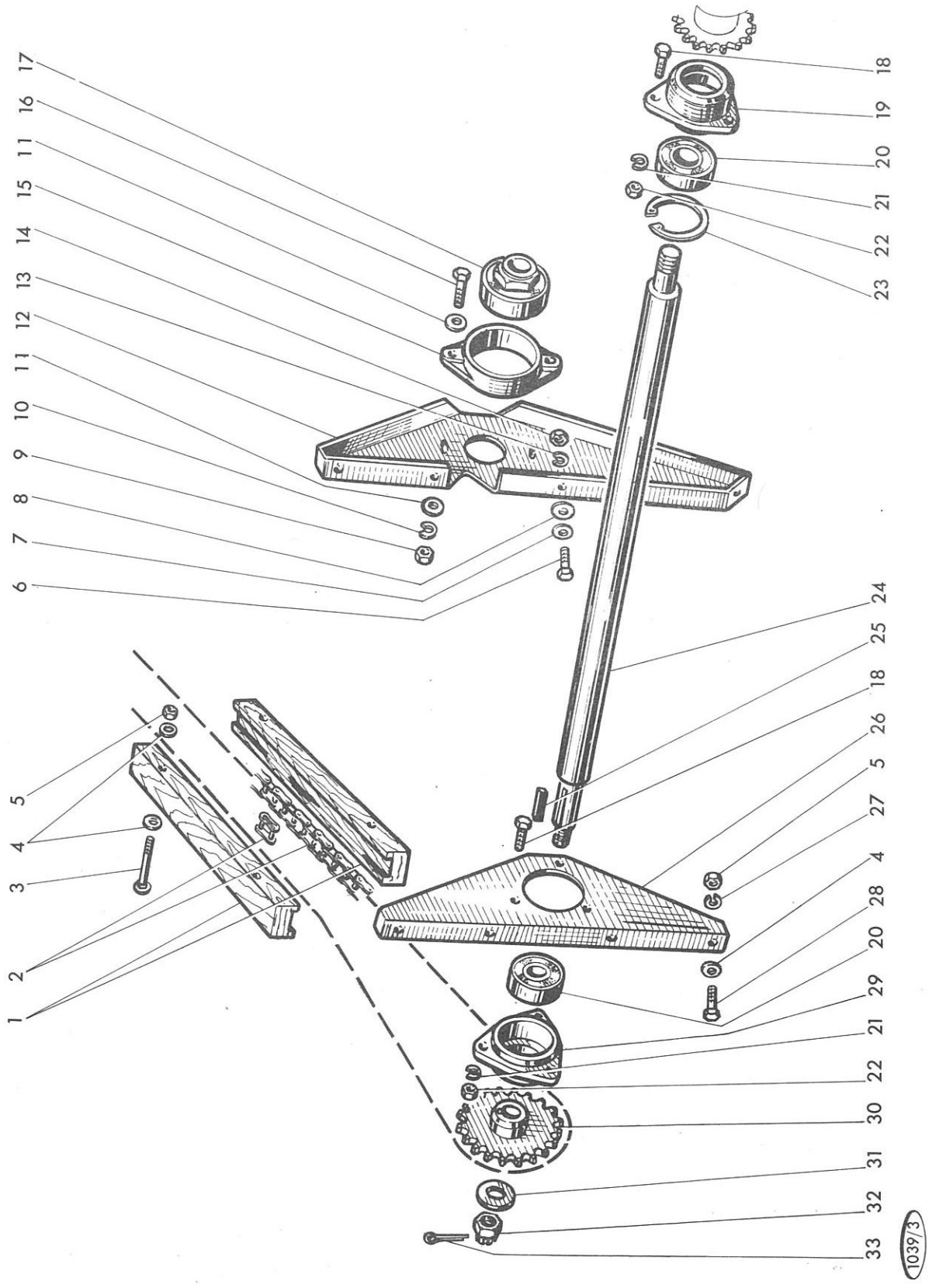

MISE A JOUR		1re	2e	3e
DATE	5-65	4-67	7-69	

Renvoi de commande (version standard)

REP N°	REFERENCES DES PIECES ANC. N°	REFERENCES DES PIECES NOUV. N°	DESIGNATION	QUANT.	OBSERVATIONS
1		44.317.962	Patin tendeur	2	
2		44.318.578	Chaîne de commande (149 + 1) pas = 3/4"	1	
		62.706.371	Maillon de jonction pas = 3/4"		
3		44.882.186	Vis à tête bombée JM 8 x 1,25 - 70	4	
4		44.318.528	Rondelle Ø 8,5 x 24 - 2	4	
4		44.880.319	Rondelle Ø 9 x 18 - 1,5	4	
5		44.801.011	Ecrou HM 8 x 1,25	4	
5		44.880.299	Ecrou QM 8 x 1,25	4	
18		44.881.745	Vis HM 10 x 1,50 - 25	6	
19		44.317.954	Support d'arbre	1	
20		44.318.561	Roulement à billes Ø 35 x 72 - 23	2	
21		44.880.351	Rondelle W 10	6	
22		44.881.258	Ecrou HM 10 x 1,50	6	
23		44.850.555	Circlips Ø 72 i	1	
24		44.318.924	Arbre de commande m. : 3,10	1	
		44.318.925	Arbre de commande 3,60	1	
		44.318.926	Arbre de commande 4,20	1	
25		44.318.571	Clavette	1	
26		44.317.827	Support d'arbre	1	
27		44.880.349	Rondelle W 8	4	
28		44.803.109	Vis HM 8 x 1,25 - 30	4	
29		44.317.955	Support d'arbre	1	
30		44.396.047	Pignon soudé 25 dents	1	
31		44.318.525	Rondelle Ø 21 x 42 - 3	1	
32		44.318.554	Ecrou à créneaux HM 20 x 1,50	1	
33		44.882.238	Goupille V 4 x 40	1	

MOISSONNEUSE-BATTEUSE AUTOMOTRICE M 120 TYPE N 11

PLANCHE 40 A

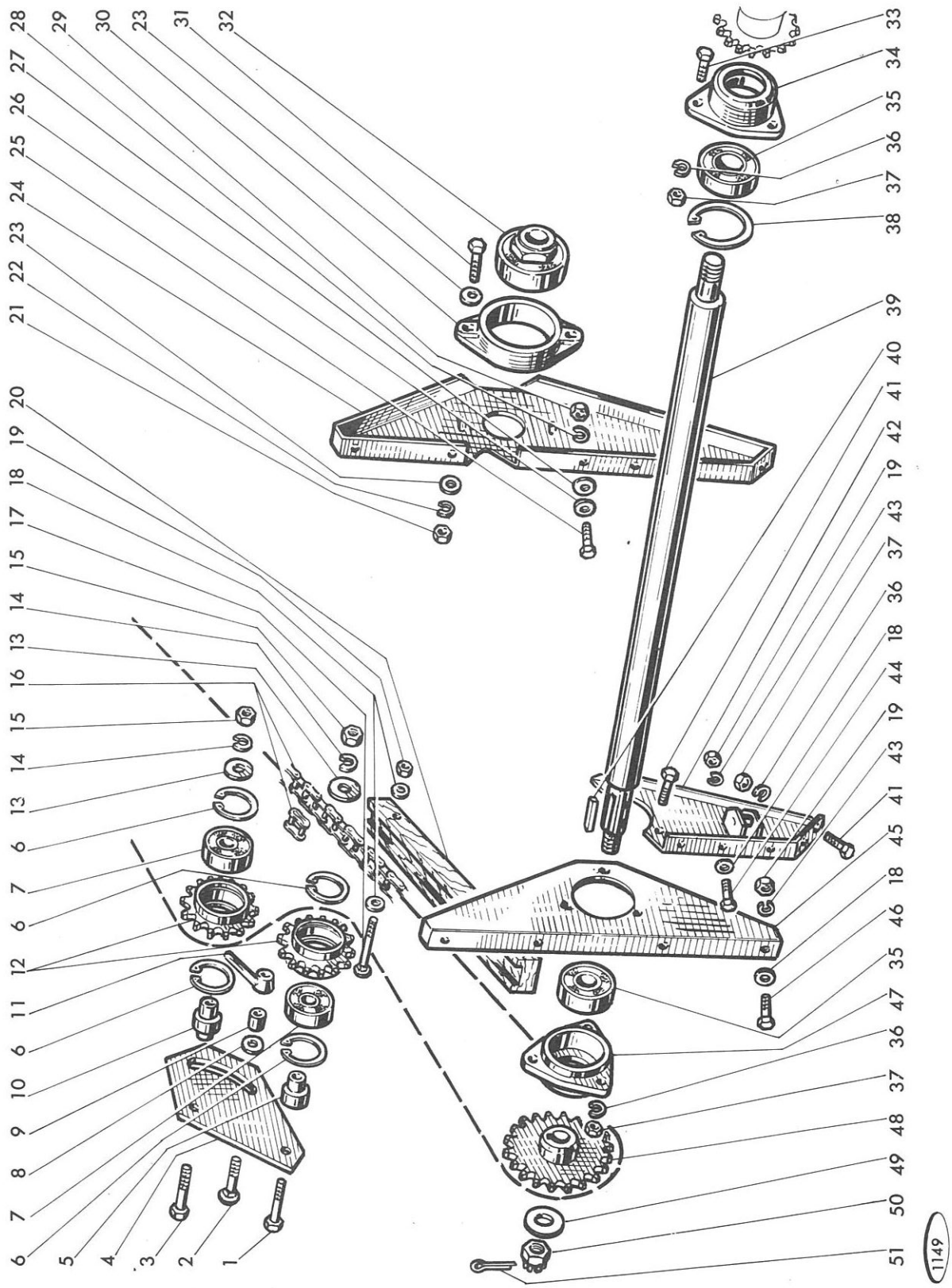

MISE A JOUR		1re	2e	3e
DATE	5-65	4-67	7-69	

Renvoi de commande (version démontable)

REP N°	REFERENCES DES PIECES ANC. N°	REFERENCES DES PIECES NOUV. N°	DESIGNATION	QUANT.	OBSERVATIONS
1		44.803.194	Vis HM 12 x 1,25 - 55	1	
2		44.882.277	Vis à tête bombée JM 12 x 1,75 - 65	1	
3		44.803.195	Vis HM 12 x 1,25 - 60	1	
4		44.319.001	Support tendeur	1	
5		44.317.999	Bague entretoise	1	
6		44.850.541	Circlips 52 i	4	
7		44.881.141	Roulement à billes 25 x 52 - 15 n°6205 - 2 RS	2	
8		44.319.003	Rondelle plate Ø 12,5 x 32 - 5	1	
9		44.319.005	Bague	1	
10		44.319.002	Bague entretoise	1	
11		44.319.006	Manette	1	
12		44.317.998	Pignon tendeur	2	
13		44.319.003	Rondelle plate Ø 12,5 x 32 - 5	2	
14		44.880.353	Rondelle W 12	2	
15		44.801.013	Ecrou HM 12 x 1,25	2	
16		44.319.007	Chaîne de commande (151 + 1) pas = 3/4	1	
16		62.706.371	Maillon de jonction pas = 3/4"		
17		~~44.882.186~~	Vis à tête bombée JM 8 x 1,25 - ~~70~~ 65	2	N interchangeable
18		44.318.528	Rondelle Ø 8,5 x 24 - 2	6	correction d'erreur
19		44.801.011	Ecrou HM 8 x 1,25	6	
20		44.317.962	Patin guide chaîne	1	
33		44.881.745	Vis HM 10 x 1,50 - 25	4	
34		44.317.954	Support extérieur d'arbre de commande	1	
35		44.318.561	Roulement à billes 35 x 72 - 23	2	
36		44.880.351	Rondelle W 10	6	
37		44.881.258	Ecrou HM 10 x 1,50	6	
38		44.850.555	Circlips 72 i	1	
39		44.318.924	Arbre de commande m 3,10	1	
		44.318.925	Arbre de commande m 3,60	1	
		44.318.926	Arbre de commande m 4,20	1	
40		44.318.571	Clavette	1	
41		44.882.003	Vis HM 10 x 1,50 - 30	2	
42		44.396.395	Attache rapide latérale gauche	1	
43		44.880.349	Rondelle W 8	4	
44		44.803.105	Vis HM 8 x 1,25 - 20	3	
45		44.319.014	Support d'arbre	1	
46		44.803.109	Vis HM 8 x 1,25 - 30	4	
47		44.317.955	Support intérieur d'arbre	1	
48		44.396.047	Engrenage conduit 25 dents	1	
49		44.318.525	Rondelle Ø 21 x 42 - 3	1	
50		44.318.554	Ecrou à créneaux HM 20 x 1,50	1	
51		44.882.238	Goupille V 4 x 40	1	

PLANCHE 41

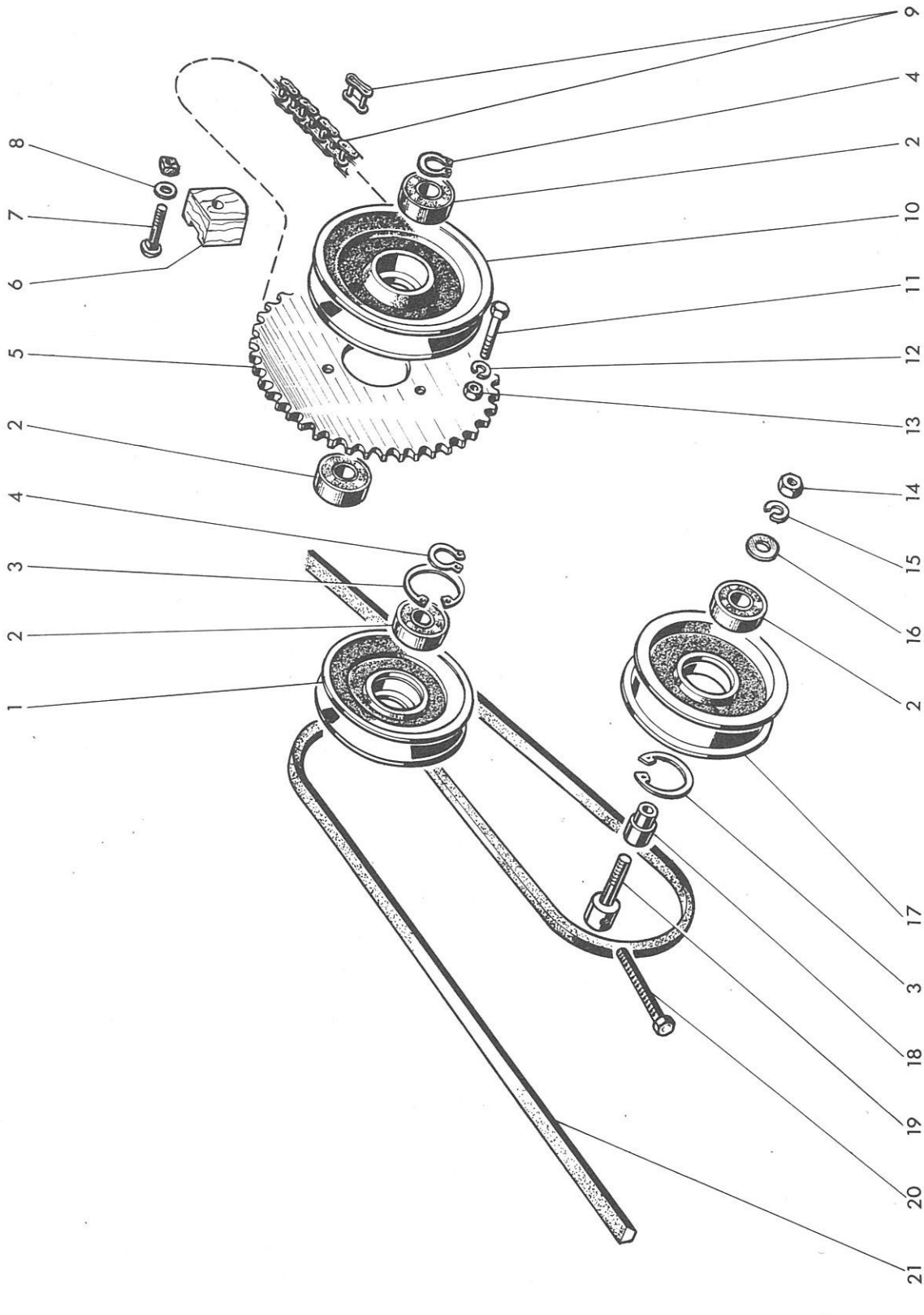

MISE A JOUR		1re	2e	3e
DATE	5-65	4-67	7-69	

Entraînement du rabatteur

REP N°	REFERENCES DES PIECES ANC. N°	REFERENCES DES PIECES NOUV. N°	DESIGNATION	QUANT.	OBSERVATIONS
1		44.317.974	Poulie fixe de tendeur	1	
2		44.881.520	Roulement à billes 20 x 47 - 14 n° 6204 -2 RS	4	
3		44.850.537	Circlips de 47 i	2	
4		44.850.010	Circlips de 20 e	2	
5		44.317.975	Couronne de renvoi 47 dents	1	
6		44.317.976	Patin tendeur	1	
7		44.882.183	Vis à tête bombée JM 9 x 1,25 - 55	1	
8		44.318.530	Rondelle Ø 10,5 x 30 - 3	1	
-		44.880.300	Ecrou QM 9 x 1,25	1	
9	437209	44.318.579	Chaîne de commande (73 + 1) pas = 5/8"	1	
9	437200	62.703.047	Maillon de jonction pas = 5/8"	1	
10		44.317.977	Poulie de renvoi	1	
11		44.803.112	Vis HM 8 x 1,25 - 45	3	
12		44.880.349	Rondelle W 8	3	
13		44.801.011	Ecrou HM 8 x 1,25	3	
14		44.881.734	Ecrou HM 12 x 1,75	1	
15		44.880.353	Rondelle W 12	1	
16		44.318.530	Rondelle Ø 10,5 x 30 - 3	2	
17		44.317.978	Poulie tendeur	1	
18		44.317.979	Bague entretoise	1	
19		44.317.980	Axe de poulie	1	
20		44.396.048	Tirant de tension	1	
21		44.882.140	Courroie trapézoïdale 22 x 14 long. 3302	1	

MOISSONNEUSE-BATTEUSE AUTOMOTRICE M 120 TYPE N 11

ANCHE 42

-Indice de modif. n° 81
-Repères concernés :
16
-Réf. doc. 10650 Pl. 42

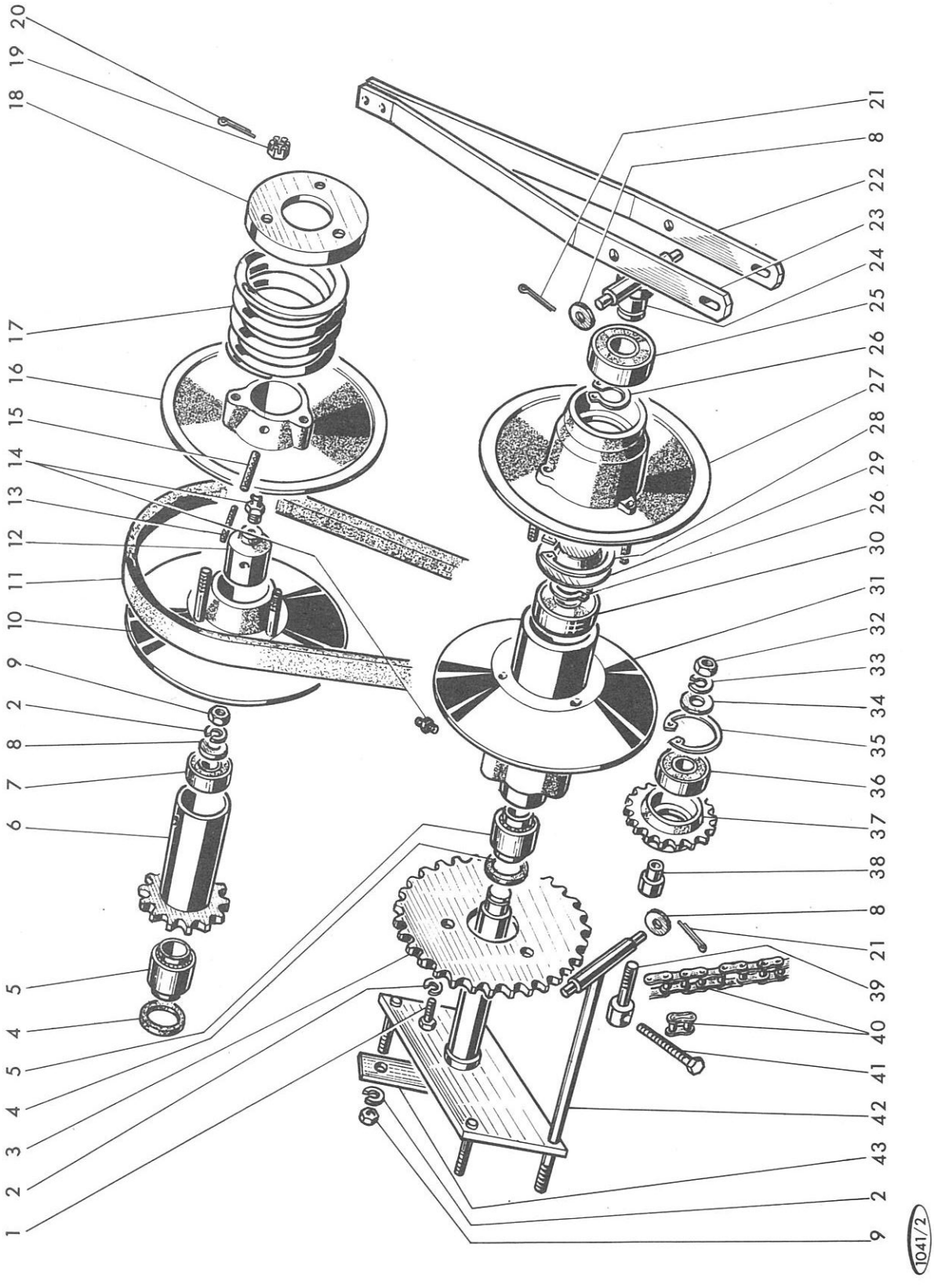

MISE A JOUR		1re	2e	3e
DATE	5-65	4-67	7-69	

Variateur de rabatteur

REP N°	REFERENCES DES PIECES ANC. N°	REFERENCES DES PIECES NOUV. N°	DESIGNATION	QUANT.	OBSERVATIONS
1		44.881.745	Vis HM 10 x 1,50 - 25		
2		44.880.351	Rondelle W 10	8	
3		44.317.983	Couronne de renvoi 32 dents	1	
4		44.318.556	Joint INA G 30	2	
5		44.318.564	Douille à aiguilles INA HK 3020	2	
5		44.318.565	Bague intérieure INA IR 25x30-30 pour douille	2	
6		44.396.050	Moyeu avec pignon 14 dents soudé	1	
7		44.881.135	Roulement à billes 15 x 35 - 11 n° 6202	1	
8		44.880.321	Rondelle M 10 N	4	
9		44.881.256	Ecrou HM 10 x 1,50	4	
10		44.396.051	Disque mobile conduit avec axes	1	
11		44.318.574	Courroie de variateur Varisec 35 x 12 - 1340	1	
12		44.317.988	Coupelle de moyeu	1	
13		44.820.572	Goupille Mécanindus 5 x 60	1	
14		44.882.137	Graisseur 1/8" gaz droit	2	
15		44.820.612	Goupille Mécanindus 8 x 70	1	
16		44.319.989	Disque fixe conduit	1	
17		44.318.122	Ressort	1	
18		44.317.990	Coupelle de guidage de ressort	1	
19		44.881.865	Ecrou à créneaux HK L 10 x 1,50	3	
20		44.882.246	Goupille V 2 x 25	3	
21		44.882.251	Goupille V 3,2 x 25	4	
22		44.317.991	Lame balancier inférieure	1	
23		44.317.992	Lame balancier supérieure	1	
24		44.396.052	Pousse disque soudé	1	
25		44.881.136	Roulement à billes n° 6204 20 x 47-14 étanche	1	
26		44.850.010	Circlips 20 e	2	
27		44.396.053	Disque mobile conducteur avec axes	1	
28		44.850.537	Circlips 47 i	1	
29		44.318.001	Couvercle de roulement	1	
30		44.881.520	Roulement à billes n° 6204 2 RS 20 x 47 -14	1	
31		44.318.930	Disque conducteur fixe	1	
32		44.881.734	Ecrou HM 12 x 1,75	1	
33		44.880.353	Rondelle W 12	1	
34		44.318.531	Rondelle Ø 12,5 x 36 - 3	1	
35		44.850.541	Circlips de 52 i	2	
36		44.881.141	Roulement à billes 25x52 - 15 n° 6205 2 RS	1	
37		44.317.998	Pignon tendeur	1	
38		44.317.999	Bague entretoise	1	
39		44.317.980	Axe de poulie	1	
40		44.318.580	Chaîne complète (97 + 1) pas = 3/4"	1	
40	4375100	62.706.371	Maillon de jonction pas = 3/4"		
41		44.396.049	Tirant de tension soudé		
42		44.396.068	Axe des flasques conducteurs	1	
43		44.318.000	Plaque d'attache	2	

MOISSONNEUSE-BATTEUSE AUTOMOTRICE M 120 TYPE N 11

MISE A JOUR		1re	2e	3e
DATE	5-65	4-67	7-69	

PLANCHE 43

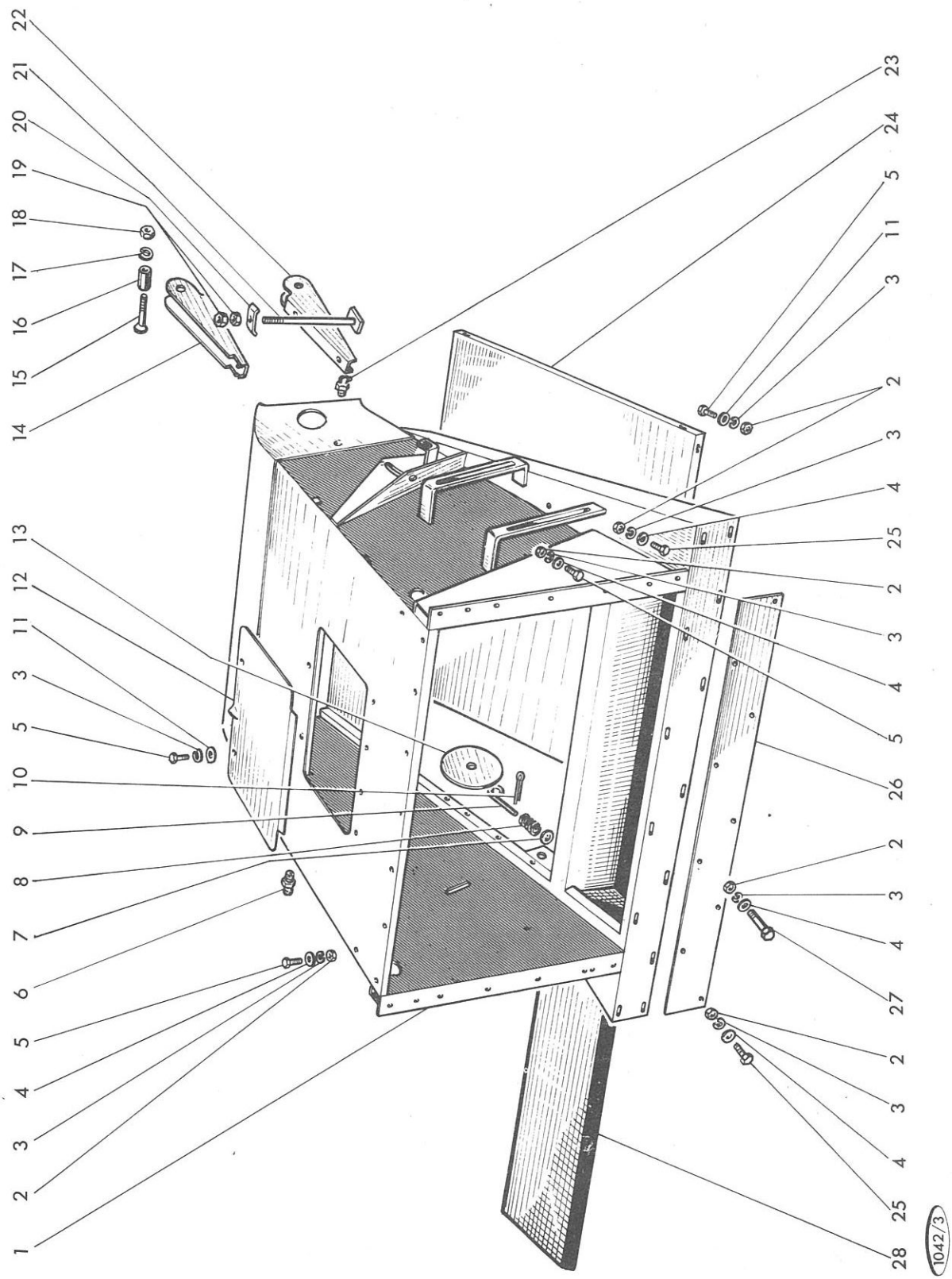

MISE A JOUR		1re	2e	3e
DATE	5-65	4-67	7-69	

MOISSONNEUSE-BATTEUSE AUTOMOTRICE M 120 TYPE N 11

Convoyeur (tôlerie) (version standard)

PLANCHE 43

REP N°	REFERENCES DES PIECES ANC. N°	REFERENCES DES PIECES NOUV. N°	DESIGNATION	QUANT.	OBSERVATIONS
1		44.396.363	Caisse de convoyeur	1	
2		44.801.011	Ecrou HM 8 x 1,25	66	
3		44.880.349	Rondelle W 8	68	
4		44.318.528	Rondelle Ø 8,5 x 25 - 2	27	
5		44.803.105	Vis HM 8 x 1,25 - 20	53	
6		44.882.137	Graisseur droit 1/8" gaz	1	
7		44.880.319	Rondelle Ø 9 x 18 - 1,5	2	
8		44.319.044	Ressort	2	
9		44.319.043	Verrou	2	
10		44.882.250	Goupille V 3,2 x 22	2	
11		44.880.319	Rondelle Ø 9 x 18 - 1,5	41	
12		44.318.037	Porte de visite	1	
13		44.318.038	Disque d'obturation	2	
14	1.5362.50	62.703.400	Machoire supérieure	2	
15	605.1230	62.708.982	Vis T.S. à ergot M 12 x 1,25 - 60	4	
16	415.524	62.703.618	Entretoise	4	
17		44.880.353	Rondelle W 12	4	
18	650.612	44.801.033	Ecrou HM 12 x 1,25	4	
19	650.112	44.881.734	Ecrou HM 12 x 1,75	4	
20	1.5666	62.703.541	Plaquette de tirant	2	
21	1.5364	62.708.983	Tirant soudé	2	
22	1.5362.51	62.703.401	Mâchoire inférieure	1	
23		44.882.187	Graisseur 1/8" gaz coudé 45°	1	
24		44.396.056	Fond de caisse	1	
25		44.803.107	Vis HM 8 x 1,25 - 25	11	
26		44.318.046	Entretoise de convoyeur	1	
27		44.881.231	Vis HM 8 x 1,25 - 30	4	
28	1.8470	62.708.717	Tôle d'obturation de l'auget à pierres	1	

MOISSONNEUSE-BATTEUSE AUTOMOTRICE M 120 TYPE N 11

MISE A JOUR		1re	2e	3e
DATE	5-65	4-67	7-69	

PLANCHE 43 A

-Indice de modif. n° 32
-Repères concernés : 32
-Réf. doc. 10650 Pl. 43 A

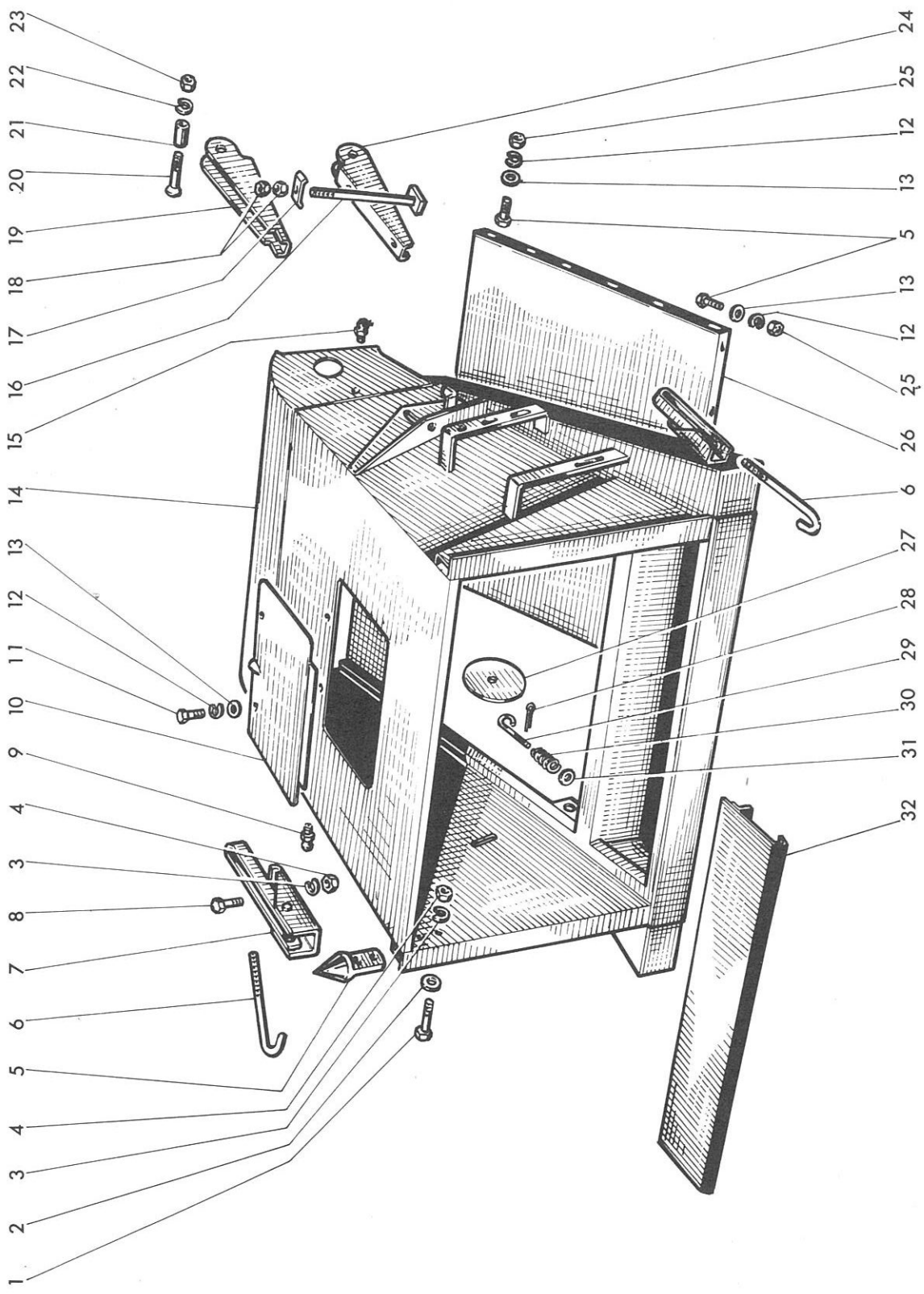

MISE A JOUR		1re	2e	3e
DATE	5-65	4-67	7-69	

Convoyeur (tôlerie) (version démontable)

REP N°	REFERENCES DES PIECES ANC. N°	REFERENCES DES PIECES NOUV. N°	DESIGNATION	QUANT.	OBSERVATIONS
1		44.881.233	Vis HM 10 x 1,50 - 45	4	
2		44.318.530	Rondelle plate Ø 10,5 x 30 x 3	4	
3		44.880.351	Rondelle W 10	8	
4		44.881.258	Ecrou HM 10 x 1,50	8	
5		44.319.015	Doigt de positionnement	2	
6		44.319.012	Crochet de verrouillage		
7		44.396.405	Support de verrouillage complet	2	
8		44.881.745	Vis HM 10 x 1,50 - 25	4	
9		44.882.137	Graisseur 1/8" gaz droit	1	
10		44.318.037	Porte de visite		
11		44.803.105	Vis HM 8 x 1,25 - 20	26	
12		44.880.349	Rondelle W 8	26	
13		44.880.319	Rondelle M 8 M Ø 9 x 18 - 1,5	26	
14		44.396.421	Caisse de l'élévateur	1	
15		44.882.187	Graisseur coudé 45° - 1/8" gaz		
16		44.396.055	Tirant soudé	2	
17		44.318.040	Plaquette de tirant	2	
18		44.881.734	Ecrou HM 12 x 1,75	2	
19	1.5362.50	62.703.400	Mâchoire supérieure	2	
20	605.1230	62.708.982	Vis T.S. avec ergot M 12 x 1,25 - 60	4	
21	415.524	62.703.618	Entretoise	4	
22		44.880.353	Rondelle W 12	4	
23	650.612	44.801.033	Ecrou HM 12 x 1,25	4	
24	1.5362.51	62.703.401	Mâchoire inférieure	2	
25		44.801.011	Ecrou HM 8 x 1,25	24	
26		44.396.056	Fond de caisse	1	
27		44.318.038	Disque de fermeture	2	
28		44.882.250	Goupille V 3,2 x 22	2	
29		44.319.043	Cerrou		
30		44.319.044	Ressort	2	
31		44.880.318	Rondelle M 7 N	2	
32	1.8470	62.708.707	Tôle d'obturation de l'auget à pierres	1	correction d'erreur

PLANCHE 44

-Indice de modif. n° 33
-Repères concernés :
9 - 12 - 44 - 45 + Nota
-Réf. doc. 10650 Pl. 44

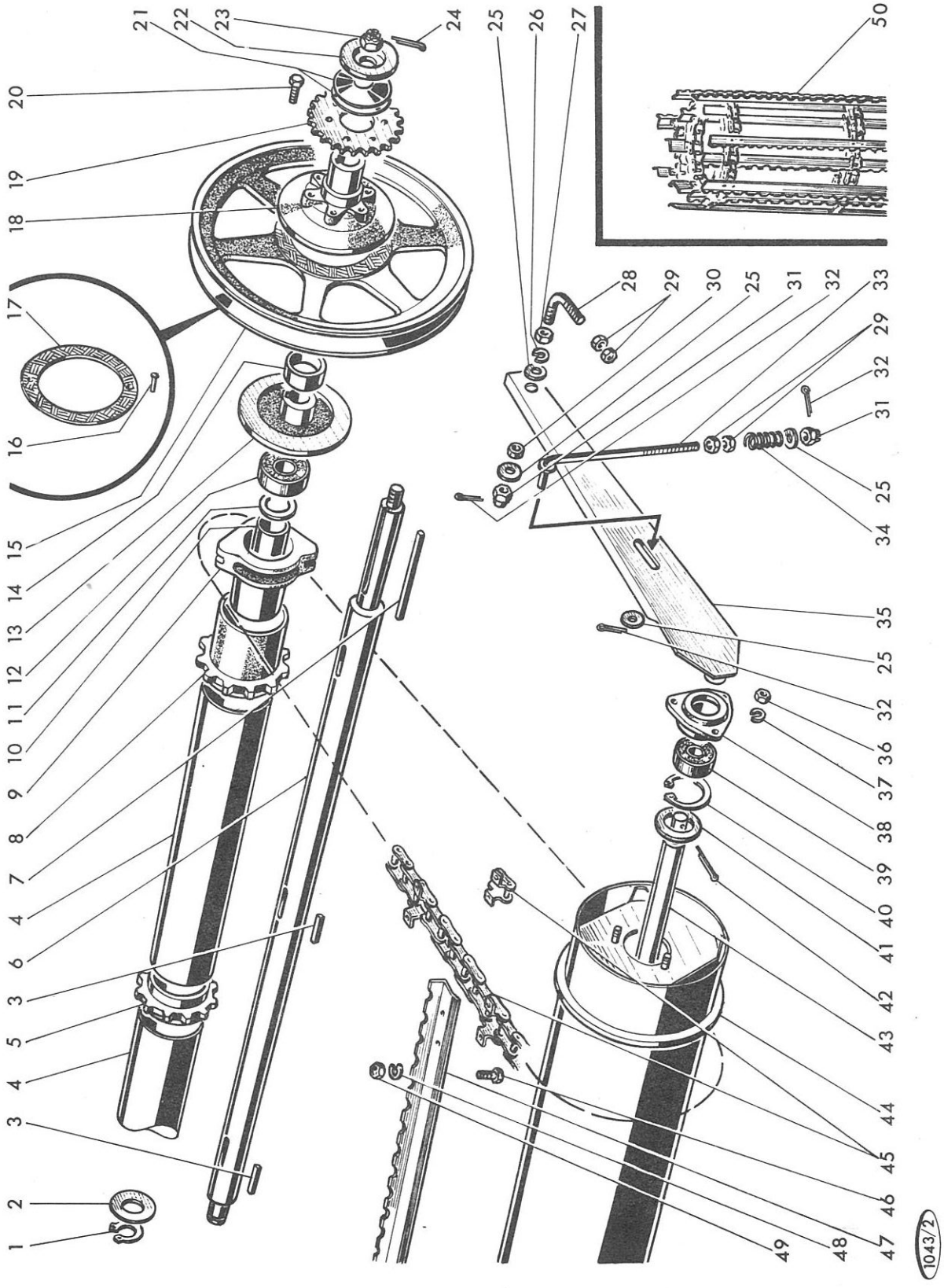

MISE A JOUR		1re	2e	3e
DATE	5-65	4-67	7-69	

MOISSONNEUSE-BATTEUSE AUTOMOTRICE M 120 TYPE N 11

Convoyeur (pièces mobiles)

PLANCHE 44

REP N°	REFERENCES DES PIECES ANC. N°	REFERENCES DES PIECES NOUV. N°	DESIGNATION	QUANT.	OBSERVATIONS
1		44.850.025	Circlips 35 e	1	
2		44.318.547	Rondelle Ø 35,5 x 46 - 3	1	
3		44.318.571	Clavette parallèle à bout plat 8 x 8 x 50	3	
4		44.318.047	Tube entretoise	2	
5		44.318.048	Pignon central d'élévateur	1	
6		44.318.049	Arbre supérieur d'élévateur	1	
7		44.318.573	Clavette parallèle à bout plat 10 x 10 x 130	1	
8		44.318.050	Pignon latéral	2	
9		44.~~318.051~~	Palier support d'arbre supérieur 319.253	2	S N voir feuille n°6
10		44.318.052	Entretoise	2	
11		44.318.546	Rondelle Ø 35,5 x 46 - 2	2	
12		44.~~318.562~~	Roulement A J L 35 35 x 72 x 23	2	S3 voir au verso
13		44.318.053	Moyeu de limiteur d'effort	1	
14		44.318.054	Bague de poulie	1	
15		44.396.189	Poulie de commande avec garniture	1	
16		44.318.558	Rivet T.P. 4 x 15	12	
17		44.318.056	Garniture d'embrayage	2	
18		44.318.057	Moyeu de couronne	1	
19		44.318.058	Couronne de commande 28 dents	1	
20		44.803.107	Vis HM 8 x 1,25 - 25	6	
21		44.317.942	Rondelle élastique	10	
22		44.317.941	Rondelle	1	
23		44.801.288	Ecrou à créneaux HM 20 x 1,50	1	
24		44.882.238	Goupille V 4 x 40	1	
25		44.318.523	Rondelle Ø 17 x 34 - 2,5	8	
26		44.880.355	Rondelle W 16	2	
27		44.801.015	Ecrou HM 16 x 1,50	2	
28		44.318.059	Tendeur de chaîne	2	
29		44.882.133	Ecrou bas HM 16 x 1,50	8	
30		44.318.568	Entretoise	2	
31		44.318.553	Ecrou à créneaux HM 16 x 1,50	4	
32		44.882.238	Goupille V 4 x 40	6	
33		44.318.057	Tirant soudé	2	
34		44.318.121	Ressort	2	
35		44.396.058	Bras oscillant du rouleau	2	
36		44.881.258	Ecrou HM 10 x 1,50		
37		44.880.351	Rondelle W 10	6	
38		44.318.066	Support d'arbre	2	
39		44.881.141	Roulement à billes Ø 25 x 52 - 15 n° 6205-2 RS	2	
40		44.850.541	Circlips de 52 i	2	
41		44.318.540	Rondelle Ø 25,5 x 51,5 - 1	2	
42		44.882.269	Goupille V 6,3 x 63	2	
43		44.318.067	Arbre de rouleau	1	

MOISSONNEUSE-BATTEUSE AUTOMOTRICE M 120 TYPE N 11

PLANCHE 44

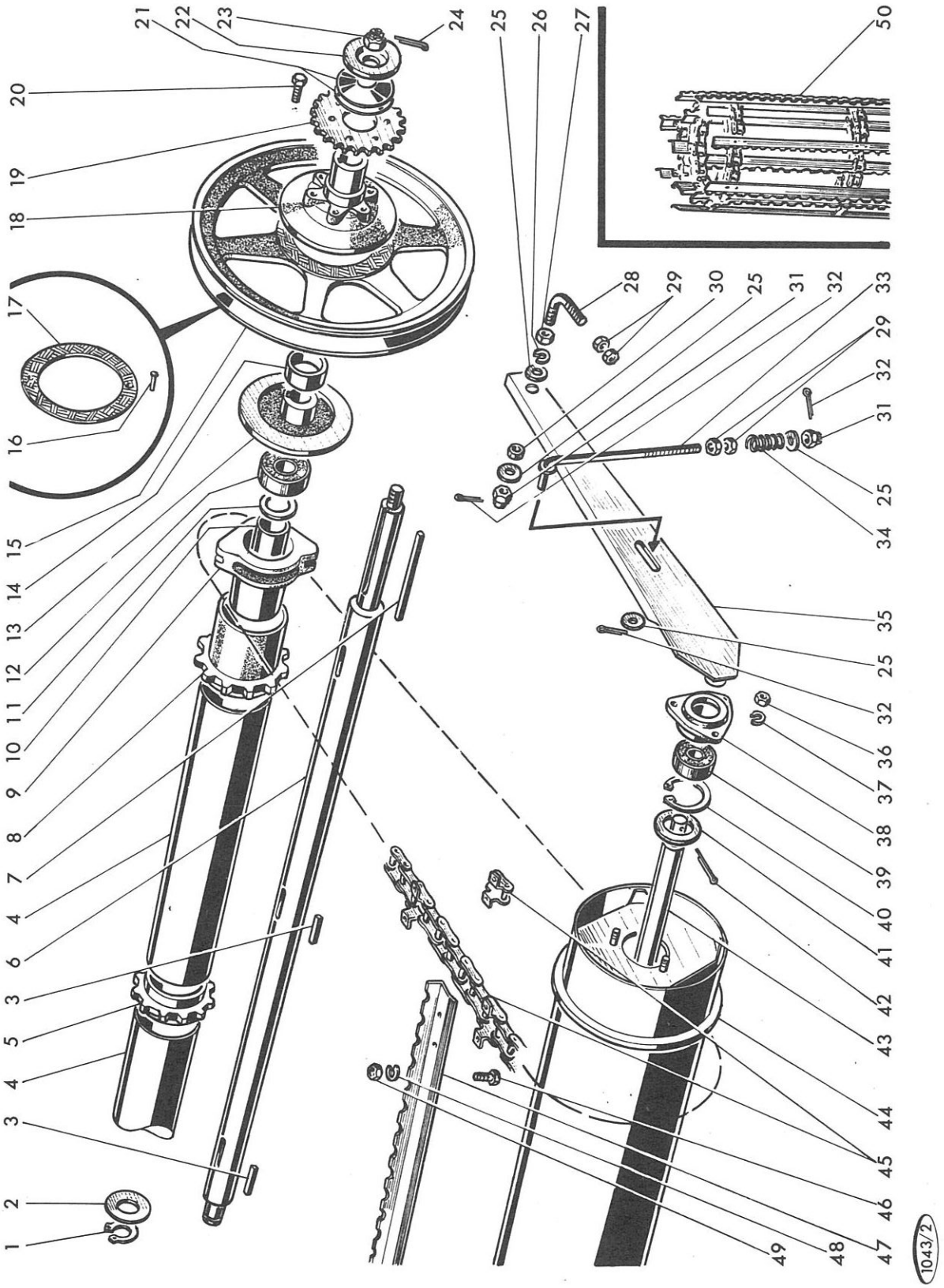

MISE A JOUR		1re	2e	3e
DATE	5-65	4-67	7-69	

MOISSONNEUSE-BATTEUSE AUTOMOTRICE M 120 TYPE N 11

Convoyeur (pièces mobiles)

PLANCHE 44

REP N°	REFERENCES DES PIECES ANC. N°	REFERENCES DES PIECES NOUV. N°	DESIGNATION	QUANT.	OBSERVATIONS
44		~~44.396.067~~	Rouleau complet (voir Nota feuille n° 7	1	Supprimé
45		44.~~318.069~~	Chaîne de convoyeur complète 319.863	3	S Nouveau
		44.318.642	Faux-maillon	3	
		44.318.643	Maillon de jonction à ailettes	3	
46		44.882.126	Vis HM 8 x 1,00 - 18	72	
47		44.318.068	Barrette de convoyeur	12	
48		44.880.349	Rondelle W 8	72	
49		44.318.550	Ecrou HM 8 x 1,00	72	
50		44.396.194	Chaîne de convoyeur complète	1	
12		44.881.530	Roulement SKF 1726 - 207/2RS1	2	N voir feuille n° 6
–		44.319.256	Bague d'alignement Eroetal	2	A
–		44.319.255	Rondelle 35,5 x 46 - 5,5	3	A
44		44.319.840	Rouleau seul	1	Nouveau
–		44.396.495	Flasques de rouleau soudé	2	N
–		44.319.843	Anneau central de guidage	1	N
–		44.319.842	Couronne dentée de rouleau	2	N
–		44.881.112	Vis JM 10 x 1,50 - 20	16	N
45		44.396.497	chaîne de convoyeur avec barettes	3	N voir feuille n° 7

MOISSONNEUSE-BATTEUSE AUTOMOTRICE M 120 TYPE N 11

PLANCHE 45

-Indice de modif. n° 34
-Repères concernés : 26
-Réf. doc. 10650 Pl. 45

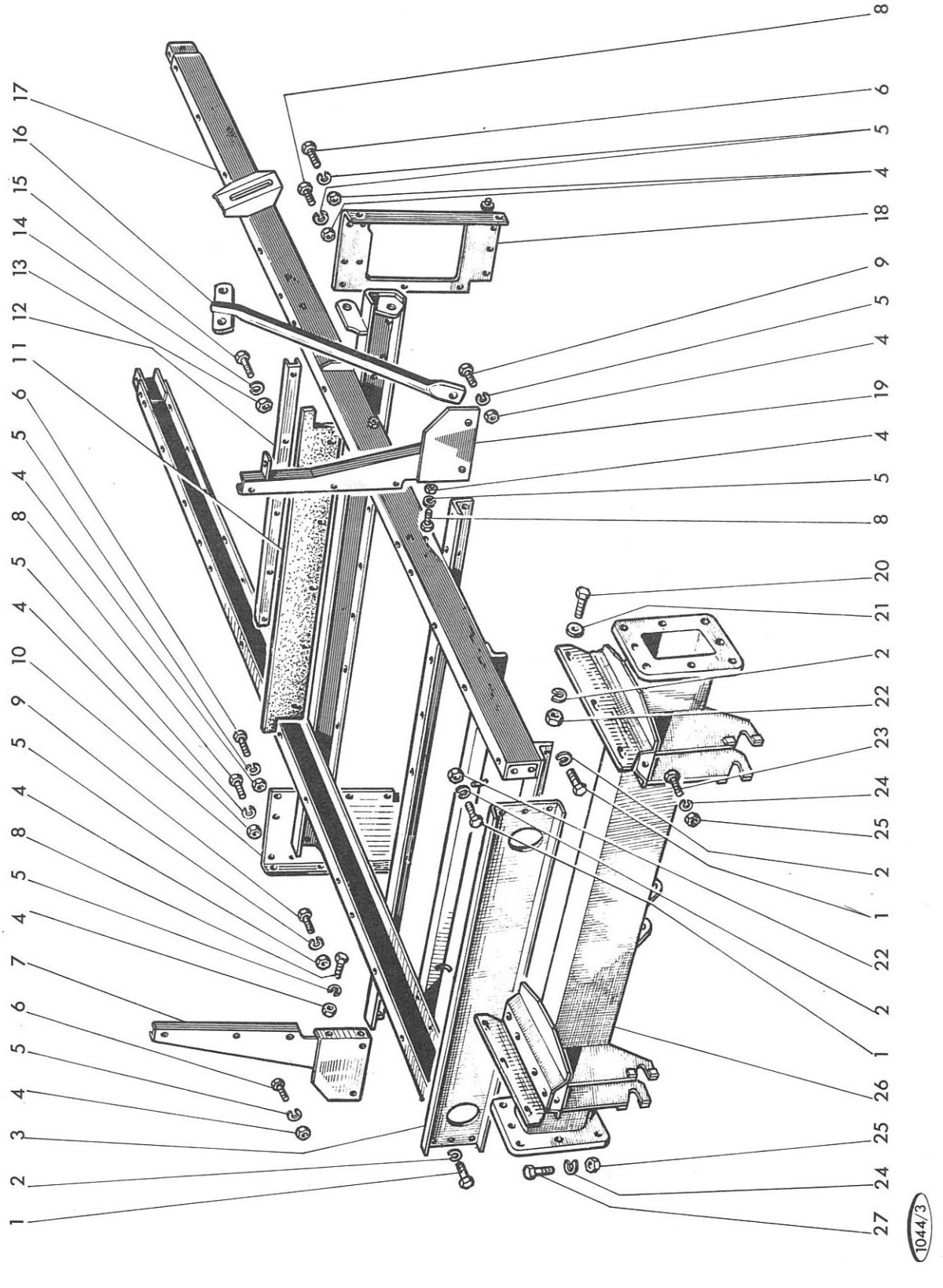

MISE A JOUR		1re	2e	3e
DATE	5-65	4-67	7-69	

MOISSONNEUSE-BATTEUSE AUTOMOTRICE M 120 TYPE N 11

Châssis

PLANCHE 45

REP N°	REFERENCES DES PIECES ANC. N°	NOUV. N°	DESIGNATION	QUANT.	OBSERVATIONS
1	626.1218	44.803.189	Vis HM 12 x 1,25 - 30	6	
2	354.112	44.880.353	Rondelle W 12	12	
3	1.8929	62.708.852	Traverse avant	1	
4	650.110	44.881.258	Ecrou HM 10 x 1,50	22	
5	354.110	44.880.351	Rondelle W 10	22	
6	621.1016	44.881.745	Vis HM 10 x 1,50 - 25	4	
7	1.6005	62.703.927	Raidisseur côté droit	1	
8	621.1014	44.881.741	Vis HM 10 x 1,50 - 20	15	
9	621.1018	44.882.003	Vis HM 10 x 1,50 - 30	3	
10	1.8473	62.708.428	Plaque droite de raidissement	1	
11	1.6313	62.705.466	Joint arrière de caisson d'alimentation	1	
12	1.6314	62.705.467	Barrette fixation joint	1	
13	650.108	44.881.257	Ecrou HM 8 x 1,25	5	
14	354.108	44.880.349	Rondelle W 8	5	
15	621.0816	44.881.765	Vis HM 8 x 1,25 - 25	5	
16	1.6476	62.705.468	Arc-boutant de radiateur	1	
17	1.8694	62.708.429	Châssis	1	
18	1.5310	62.705.469	Plaque gauche de raidissement	1	
19	1.5349	62.703.928	Raidisseur côté gauche	1	
20	626.1220	44.803.190	Vis HM 12 x 1,25 - 35	6	
21	355.01330	62.706.398	Rondelle Ø 13 x 26 - 3	6	
22	650.612	44.801.033	Ecrou HM 12 x 1,25	8	
23	626.1422	44.803.231	Vis HM 14 x 1,50 - 40	4	
24	354.114	44.880.354	Rondelle W 14	12	
25	650.514	44.801.034	Ecrou HM 14 x1,50	12	
26	1.8919.50	62.708.430	Essieu avant	1	correction d'erreur
27	616.1424	44.805.133	Vis HM 14 x 1,50 - 45	8	

PLANCHE 46

-Indice de modif. n° **35**
-Repères concernés :
10
-Réf. doc. 10650 Pl. **46**

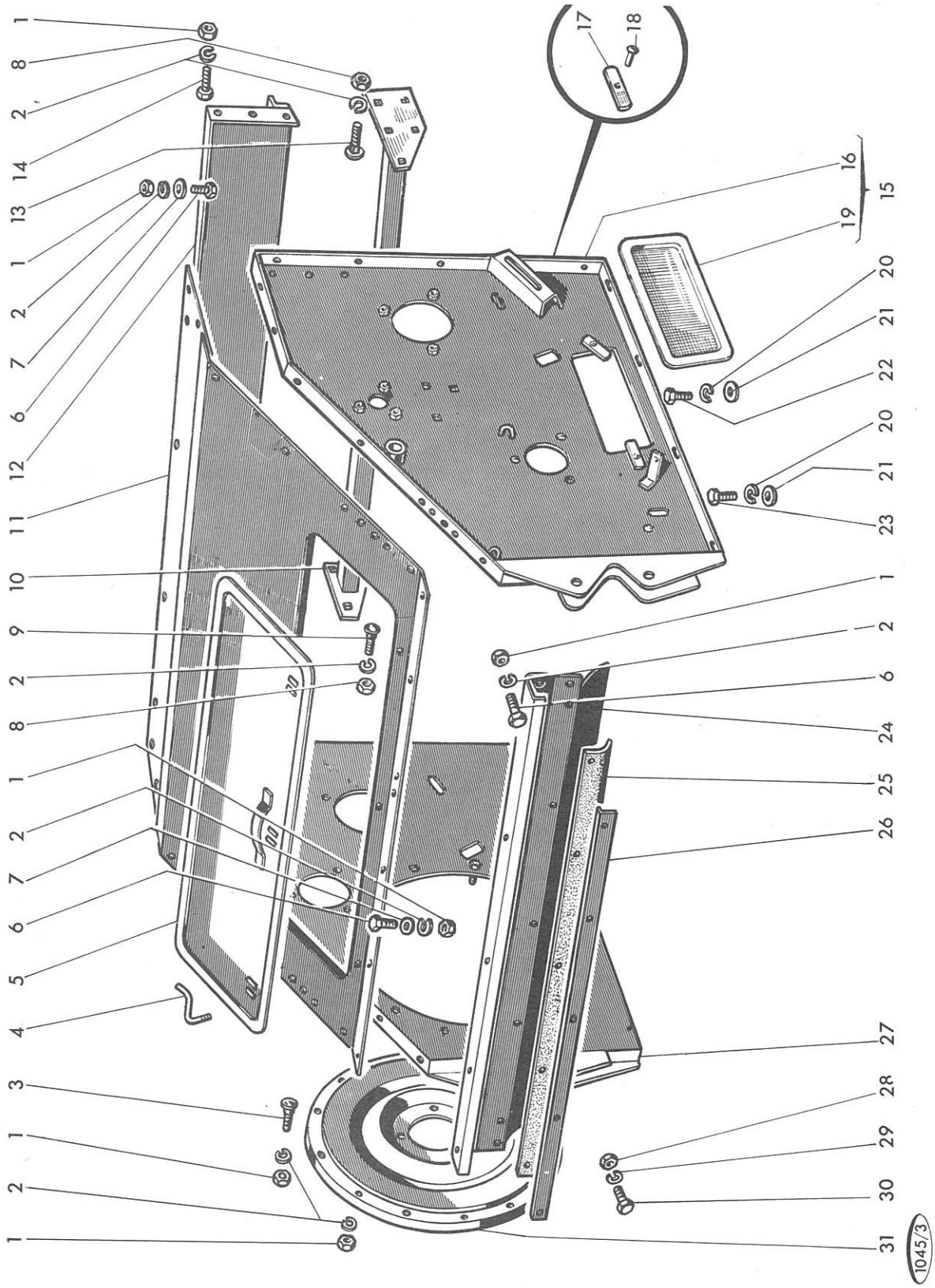

MISE A JOUR		1re	2e	3e
DATE	5-65	4-67	7-69	

Caisson du batteur

REP N°	REFERENCES DES PIECES ANC. N°	REFERENCES DES PIECES NOUV. N°	DESIGNATION	QUANT.	OBSERVATIONS
1	650.110	44.881.258	Ecrou HM 10 x 1,50	24	
2	354.110	44.880.351	Rondelle W 10	39	
3	342.520	62.705.005	Vis spéciale M 10 x 1,50 - 20	5	
4	1.5156.30	62.702.352	Manette de porte	3	
5	1.5333	62.704.466	Porte de visite	1	
6	621.1014	44.881.741	Vis HM 10 x 1,50 - 20	8	
7	355.11030	44.318.530	Rondelle Ø 10 x 30 - 3	8	
8	650.010	44.606.006	Ecrou HM 10 x 1,50	10	
9	342.530	62.705.211	Vis spéciale M 10 x 1,50 - 30	2	
10	1.5325.50	62.702.353	Traverse d'arasement du batteur	1	Correction d'erreur
11	1.5332	62.705.473	Couvercle de batteur	1	
12	1.5324	62.703.360	Traverse arrière de raidissement	1	
13	342.525	62.702.473	Vis spéciale M 10 x 1,50 - 25	8	
14	621.1016	44.881.745	Vis HM 10 x 1,50 - 25	10	
15	1.8945.00	62.708.431	Côté gauche avec porte	-	
16	1.8945.50	62.708.432	Côté gauche seul	1	
17	1.7078	62.704.338	Manette fixation porte	-	
18	371.315	62.706.530	Rivet T.P.S. 22 x 15	-	
19	1.7515	62.706.125	Porte de visite	1	
20	354.112	44.880.353	Rondelle W 12	8	
21	355.01330	62.706.398	Rondelle Ø 13 x26 - 3	8	
22	626.1218	44.803.189	Vis HM 12 x 1,25 - 30	6	
23	626.1220	44.803.190	Vis HM 12 x 1,25 - 35	2	
24	1.5327	62.705.475	Traverse avant	1	
25	1.5330	62.702.354	Joint caoutchouc	1	
26	1.5328	62.703.977	Barrette fixation joint	1	
27	1.8944.50	62.708.433	Côté droit de batteur	1	
28	650.108	44.881.257	Ecrou HM 8 x 1,25	5	
29	354.108	44.880.349	Rondelle W 8	5	
30	621.0816	44.881.765	Vis HM 8 x 1,25 - 25	5	
31	1.5337	62.703.624	Flasque côté droit d'extraction du batteur	1	

PLANCHE 47

-Indice de modif. n° 82
-Repères concernés :
35
-Réf. doc.10650 Pl. 47

-Indice de modif. n° 108
-Repères concernés :
43
-Réf. doc. 10650 Pl. 47

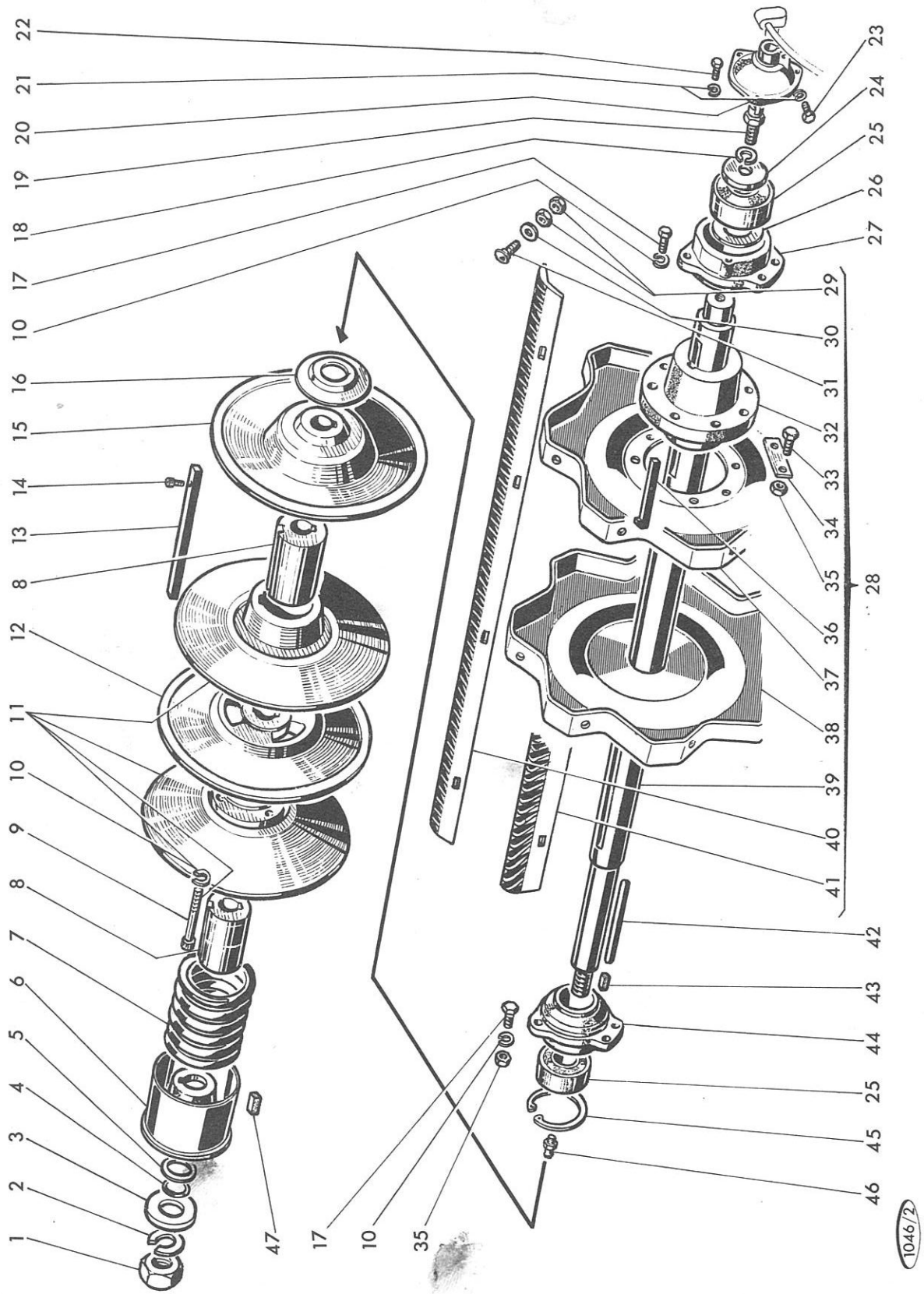

Batteur

PLANCHE 47

REP N°	REFERENCES DES PIECES ANC. N°	REFERENCES DES PIECES NOUV. N°	DESIGNATION	QUANT.	OBSERVATIONS
1	650.530	62.707.007	Ecrou HM 30 x 2,00	1	
2	354.130	62.702.534	Rondelle W 30	1	
3	1.8047	62.706.609	Rondelle	1	
4	358.137	44.052.022	Joint torique "OR 4118"	1	
5	1.8563.30	62.708.096	Rondelle joint épaisseur mm 0,5	2	
5	1.8563.31	62.708.097	Rondelle joint épaisseur mm 1	2	
6	1.8045	62.706.601	Cage à ressort	1	
7	356.100	62.702.537	Ressort	1	
8	1.8044	62.706.606	Moyeu porte disques	2	
9	632.1246	62.707.866	Vis à six pans creux M 12 x 1,25 - 100	3	
10	354.112	44.880.353	Rondelle W 12	9	
11	1.8661.00	62.707.850	Ensemble des disques mobiles	1	
12	1.8049	62.706.604	Disque extérieur fixe	1	
13	1.8046.30	62.706.607	Clavette	1	
14	630.0412	62.708.095	Vis à six pans creux M 4 x 0,7 - 16	1	
15	1.8048	62.706.605	Disque intérieur fixe	1	
16	1.5952	62.702.544	Rondelle d'épaulement du roulement	1	
17	626.1220	44.803.190	Vis HM 12 x 1,25 - 35	6	
18	354.116	44.880.355	Rondelle W 16	1	
19	1.5737	62.702.549	Vis d'attache du compte-tours	1	
20	1.5347	62.702.548	Support de renvoi de compte-tours	1	
21	354.108	44.880.349	Rondelle W 8	4	
22	621.0814	44.803.105	Vis HM 8 x 1,25 - 20	3	
23	621.0816	44.803.107	Vis HM 8 x 1,25 - 25	1	
24	1.5476	62.703.625	Rondelle de retenue de roulement	1	
25	402.450	62.702.912	Roulement à billes 50 x 110 - 40	2	
26	355.46810	62.708.435	Rondelle 50 x 78 - 1	1	
27	1.5374	62.702.550	Support gauche d'arbre batteur	1	
28	1.5342.00	62.703.333	Batteur complet	-	
29	650.012	10719311	Ecrou HM 12 x 1,75	32	
29	650.212	44.881.833	Ecrou HM 12 x 1,75	32	
30	355.01330	62.706.398	Rondelle 13 x 26 - 3	32	
31	1.5836	62.702.546	Vis de battes	32	
32	1.5338.32	62.702.551	Moyeu support de flasques	2	
33	616.1222	44.803.191	Vis HM 12 x 1,25 - 40	16	
34	1.6078	62.703.627	Plaquette de sécurité	8	
35	650.512	62.708.388	Ecrou HM 12 x 1,25	19	
36	380.990	62.702.552	Clavette	2	
37	1.5338.31	62.702.553	Flasque extérieur de batteur	2	
38	1.5338.30	62.702.554	Flasque intérieur de batteur	2	
39	1.5342	62.702.555	Arbre de batteur	1	
40	1.5740.21	62.706.492	Batte nervurée à gauche (par paire)	2	
41	1.5740.20	62.706.491	Batte nervurée à droite (par paire)	2	
42	384.7210	62.702.556	Clavette	1	
43	1.8408	62.706.603	Joint de clavette	1	
44	1.5886	62.702.558	Support droit d'arbre du batteur	1	
45	357.0110	1/10754/75	Circlips 110 i	1	
46	357.803	44.882.137	Graisseur 1/8" gaz droit	1	
47	1.8737	62.707.851	Joint de cage de ressort	1	

PLANCHE 48

-Indice de modif. n° **36**
-Repères concernés :
9
-Réf. doc. 10650 Pl. **48**

-Indice de modif. n° **109**
-Repères concernés :
45
-Réf. doc. 10650 Pl. **48**

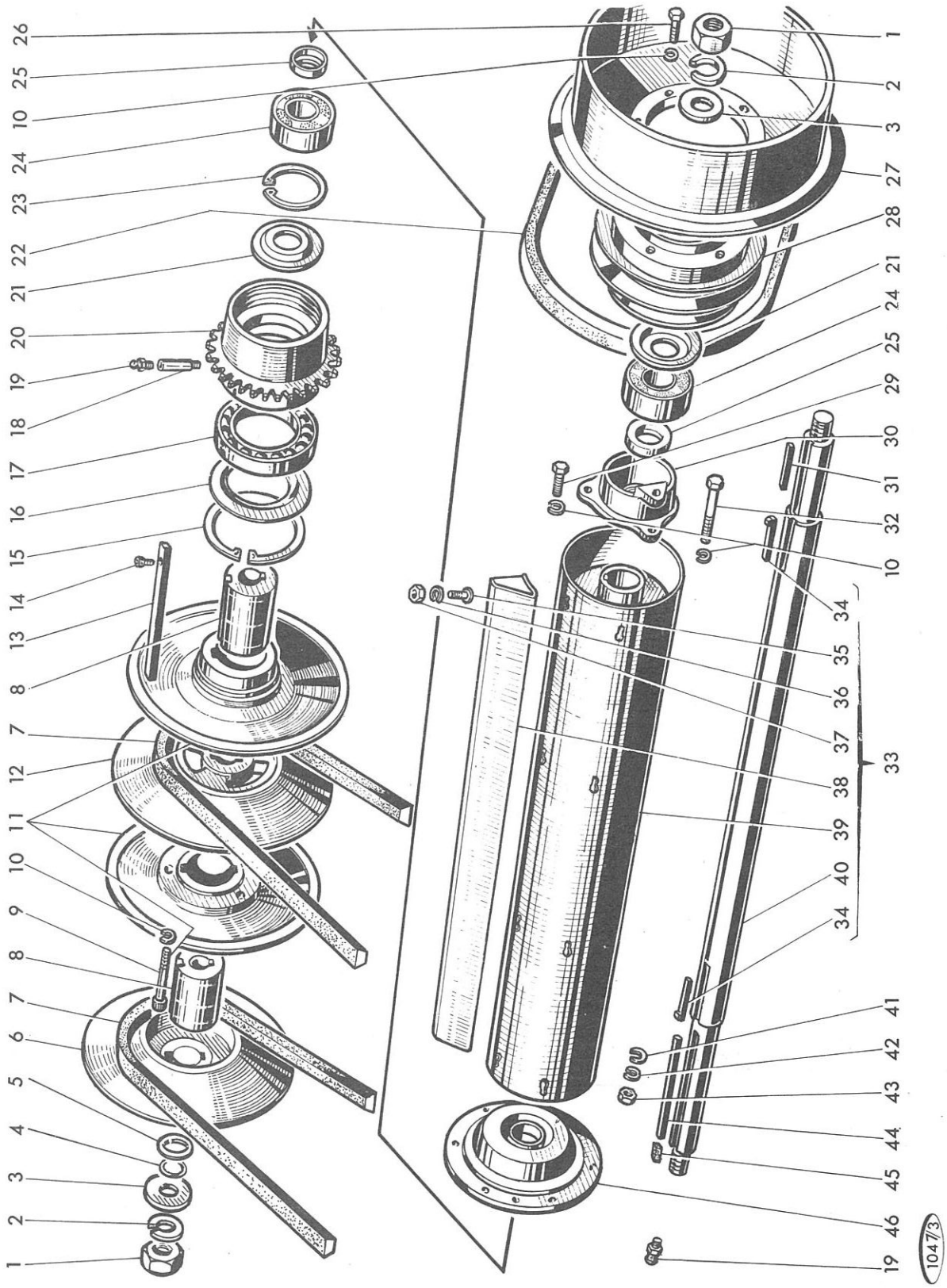

MISE A JOUR		1re	2e	3e
DATE	5-65	4-67	7-69	

MOISSONNEUSE-BATTEUSE AUTOMOTRICE M 120 TYPE N 11

Tire paille

PLANCHE 48

REP N°	REFERENCES DES PIECES ANC. N°	REFERENCES DES PIECES NOUV. N°	DESIGNATION	QUANT.	OBSERVATIONS
1	650.530	62.707.007	Ecrou HM 30 x 2,00	2	
2	354.130	62.702.534	Rondelle W 30	2	
3	1.8047	62.706.609	Rondelle de maintien des flasques	2	
4	358.137	44.052.022	Joint torique "OR 4118"	1	
5	1.8563.30	62.708.096	Rondelle joint épaisseur mm 0,5	2	
5	1.8563.31	62.708.097	Rondelle joint épaisseur mm 1	2	
6	1.8042	62.706.610	Disque extérieur fixe de tire-paille	1	
7	435.117	62.702.950	Courroie variateur batteur 40 x 1750	2	
8	1.8052	62.706.614	Moyeu de disques	2	
9	632.1246	62.707.~~366~~	Vis à six pans creux M 12 x 1,25 - 100 866	3	correction d'erreur
10	354.112	44.880.353	Rondelle W 12	13	
11	1.8660.00	62.707.852	Ensemble des disques mobiles de tire-paille	1	
X 12	1.8041	62.706.613	Disque intérieur fixe	1	
13	1.8046.31	62.706.617	Clavette des disques	1	
14	630.0412	62.708.095	Vis à six pans creux M 4 x 0,7 - 16	1	
15	357.0160	62.704.089	Circlips de 160 i	1	
16	1.6337	62.704.090	Rondelle de protection du roulement	1	
17	400.2105	62.704.091	Roulement à billes Ø 105 x 160 - 18	1	
18	1.8715	62.708.434	Rallonge de graisseur	1	
19	357.803	44.882.137	Graisseur droit 1/8" gaz	2	
20	1.6315	62.704.092	Pignon de commande variateur 24 dents	1	
21	1.5952	62.702.544	Rondelle d'épaulement du roulement	2	
22	433.537	62.702.955	Courroie de commande du renvoi	1	
23	357.0110	11075476	Circlips de 110 i	1	
24	402.450	62.702.912	Roulement à billes Ø 50 x 110 - 40	2	
25	1.5964	62.703.334	Rondelle d'épaulement du roulement	2	
26	621.1222	44.881.744	Vis HM 12 x 1,75 - 40	6	
27	1.5265	62.702.466	Poulie de tire-paille	1	
28	1.5266	62.702.465	Moyeu de poulie de tire-paille	1	
29	626.1220	44.803.190	Vis HM 12 x 1,25 - 35	2	
30	1.5469	62.702.464	Support gauche de tire-paille	1	
31	384.7110	62.702.469	Clavette	1	
32	616.1248	44.803.203	Vis HM 12 x 1,25 - 110	1	
33	1.5345.00	62.703.406	Tire-paille complet	-	
34	380.760	62.702.470	Clavette	2	
35	1.8648	62.707.772	Vis spéciale	30	
36	354.412	44.815.322	Rondelle DI 12	30	
37	650.512	44.801.013	Ecrou HM 12 x 1,25	30	
38	1.8141	62.705.476	Pale de tire-paille	6	
39	1.6151.50	62.702.746	Tambour de tire-paille	1	
40	1.5345	62.702.468	Arbre de tire-paille	1	
41	1.2216.30	62.704.707	Cale d'épaisseur mm 0,6	6	
41	1.2216.31	62.704.708	Cale d'épaisseur mm 1	6	
42	354.110	44.880.351	Rondelle W 10	6	
43	650.110	44.881.258	Ecrou HM 10 x 1,50	6	
44	384.7245	62.708.437	Clavette	1	
45	1.8408	62.706.603	Joint de clavette	1	
46	1.5293	62.702.474	Support droit d'arbre de tire-paille	1	

PLANCHE 49

-Indice de modif. nº 37
-Repères concernés :
32
-Réf. doc. 10650 Pl. 49

-Indice de modif. nº 83
-Repères concernés :
27
-Réf. doc. 10650 Pl. 49

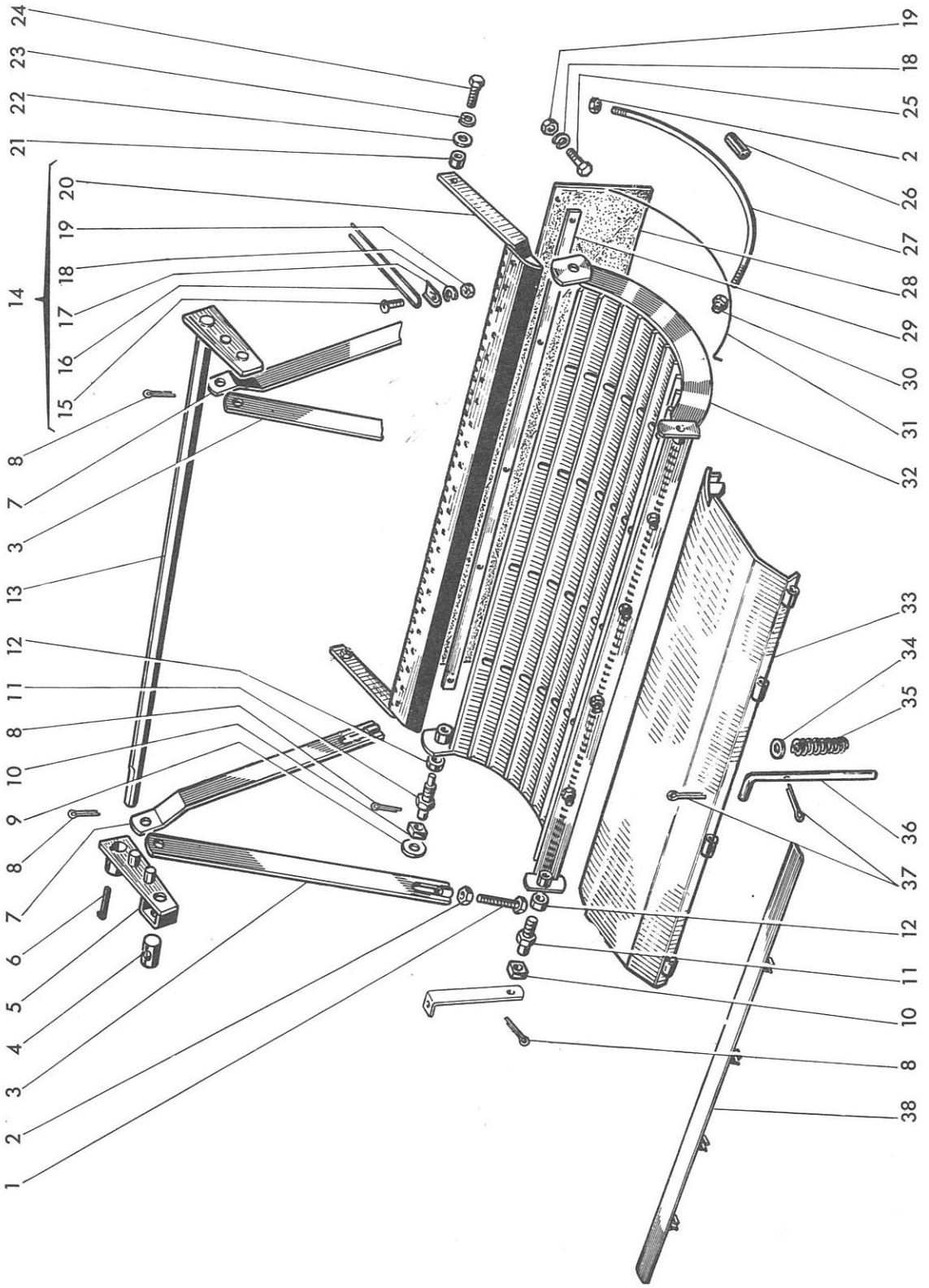

1048/1

MISE A JOUR		1re	2e	3e
DATE	5-65	4-67	7-69	

MOISSONNEUSE-BATTEUSE AUTOMOTRICE M 120 TYPE N 11

Contrebatteur

PLANCHE 49

REP N°	REFERENCES DES PIECES ANC. N°	REFERENCES DES PIECES NOUV. N°	DESIGNATION	QUANT.	OBSERVATIONS
1	1.8685	62.708.436	Vis spéciale M 12 x 1,25 - 65	4	
2	650.612	44.801.033	Ecrou HM 12 x 1,25	8	
3	1.8656	62.708.438	Tirant avant de contrebatteur	2	
4	1.5662	62.703.630	Noix de levier	1	
5	1.5660	62.703.632	Levier réglage contrebatteur	1	
6	380.745	62.703.631	Clavette	1	
7	1.8658	62.708.439	Tirant arrière de contrebatteur	2	
8	377.430	44.819.930	Goupille V 4 x 30	8	
9	355.01930	62.708.440	Rondelle Ø 19 x 38 - 3	3	
10	1.6043	62.703.628	Noix de tirant	4	
11	1.5641	62.702.599	Axe de suspension arrière	4	
12	415.646	62.703.629	Entretoise	4	
13	1.5659	62.702.800	Arbre de levier de réglage contrebatteur	1	
14	1.8942.00	62.708.441	Peigne arrière complet	-	
15	600.0818	44.881.345	Vis SC M 8 x 1,25 - 30	26	
16	1.8943	62.708.442	Dent de peigne	26	
17	1.9021	62.708.443	Plaquette frein	26	
18	354.108	44.880.349	Rondelle W 8	31	
19	650.108	44.881.257	Ecrou HM 8 x 1,25	31	
20	1.8942	62.708.444	Cadre de peigne	1	
21	415.625	62.703.634	Entretoise	2	
22	355.11230	44.318.531	Rondelle Ø 12 x 36 - 3	2	
23	354.112	44.880.353	Rondelle W 12	2	
24	621.1218	44.881.739	Vis HM 12 x 1,75 - 30	2	
25	621.0814	44.881.764	Vis HM 8 x 1,25 - 20	5	
26	1.8117.32	62.708.445	Entretoise de tirant	-	
27	1.8686	62.708.446	Tirant de contrebatteur	-	
28	1.6511	62.704.071	Toile freine-paille	1	
29	1.6512	62.704.072	Barrette de raccordement	1	
30	1.8955.30	62.708.448	Ecrou spécial	4	
31	1.5354.30	62.702.604	Fil de contrebatteur	-	
32	1.8955.06	~~62.708.447~~	Contrebatteur complet 62.710.665	1	Voir feuille n° 8
33	1.8947	62.708.449	Tôle d'entrée d'élévateur	1	
34	355.31230	62.708.450	Rondelle Ø 14 x 22 - 3	4	
35	356.144	62.702.350	Ressort	4	
36	1.11632	62.708.451	Verrou de tôle d'entrée élévateur	4	
37	377.425	44.819.929	Goupille V 4 x 25	8	
38	1.5687	62.702.934	Lame obturatrice de contrebatteur	3	

MOISSONNEUSE-BATTEUSE AUTOMOTRICE M 120 TYPE N 11

MISE A JOUR		1re	2e	3e
DATE	5-65	4-67	7-69	

PLANCHE 50

-Indice de modif. n° 110
-Repères concernés :
26 - 30 - 31 - 33
-Réf. doc. 10650 Pl. 50

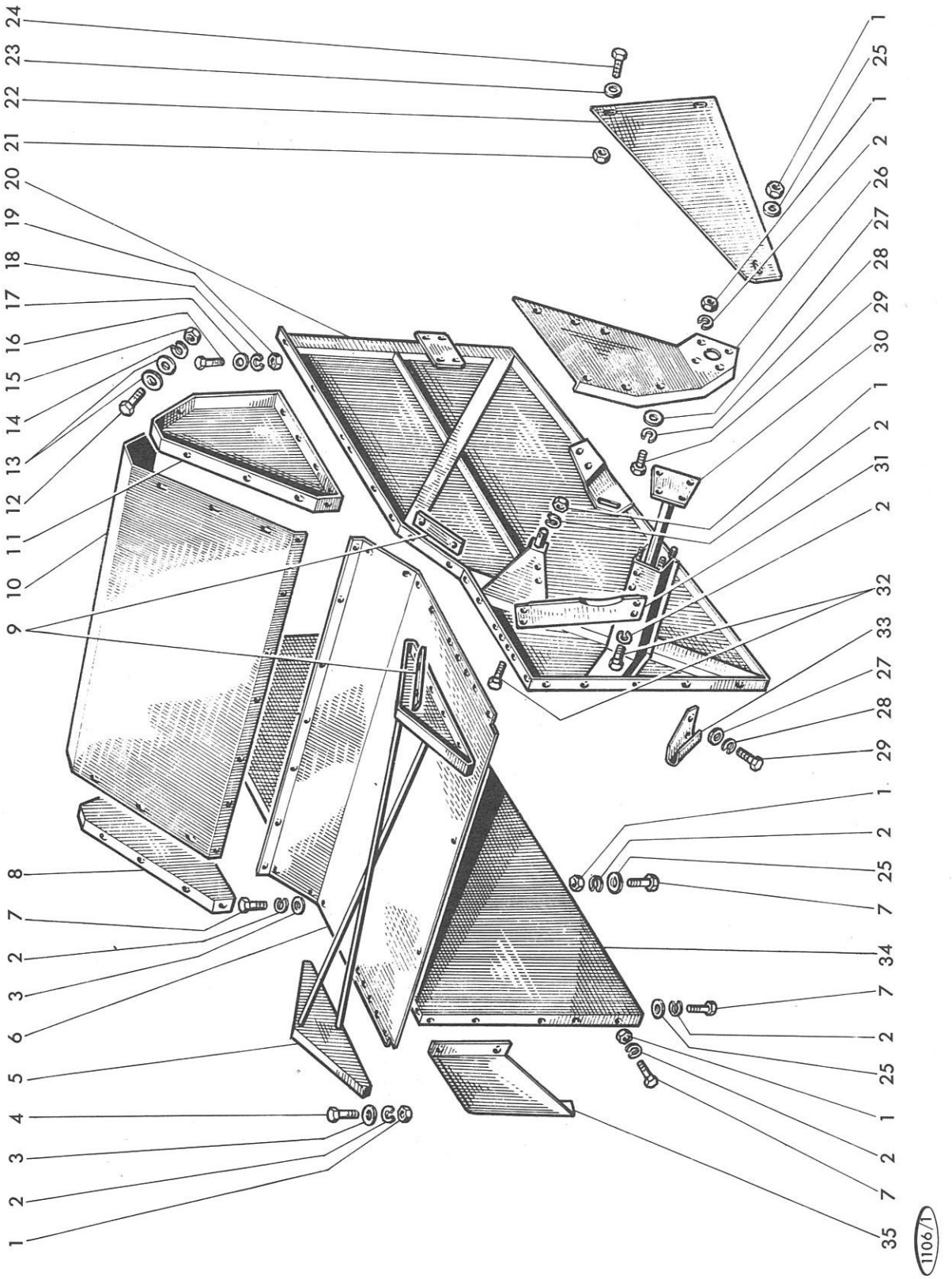

Caisson avant des secoueurs

PLANCHE 50

REP N°	REFERENCES DES PIECES ANC. N°	NOUV. N°	DESIGNATION	QUANT.	OBSERVATIONS
1	650.110	44.881.258	Ecrou HM 10 x 1,50	41	
2	354.110	44.880.351	Rondelle W 10	55	
3	355.11030	44.318.530	Rondelle 10 x 30 - 3	10	
4	621.1018	44.882.003	Vis HM 10 x 1,50 - 30	14	
5	1.5317	62.705.492	Support avant moteur	1	
6	1.5334	62.705.493	Partie supérieure avant	1	
7	621.1016	44.881.745	Vis HM 10 x 1,50 - 25	32	
8	1.6047.50	62.705.529	Côté droit de caisse	1	
9	1.6077	62.708.452	Contreplaque	4	
10	1.6057	62.708.453	Partie supérieure de caisse	1	
11	1.6047.51	62.705.528	Flanc gauche	1	
12	621.0814	44.881.764	Vis HM 8 x 1,25 - 20	12	
13	355.00915	44.880.319	Rondelle Ø 9 x 18 - 1,5	24	
14	354.108	44.880.349	Rondelle W 8	12	
15	650.108	44.881.257	Ecrou HM 8 x 1,25	12	
16	621.1014	44.881.741	Vis HM 10 x 1,50 - 20	6	
17	355.11030	44.318.530	Rondelle Ø 10 x 30 - 3	6	
18	354.110	44.880.351	Rondelle W 10	6	
19	650.110	44.881.258	Ecrou HM 10 x 1,50	6	
20	1.5314.51	62.705.488	Flanc avant gauche	1	
21	650.108	44.881.257	Ecrou HM 8 x 1,25	12	
22	1.5664	62.705.486	Protecteur de courroie de ventilateur	1	
23	355.10820	44.318.528	Rondelle Ø 8 x 24 - 2	9	
24	621.0814	44.881.764	Vis HM 8 x 1,25 - 20	3	
25	355.01120	44.880.321	Rondelle Ø 11 x 22 - 2	30	
26	1.5602	62.705.487	Raidisseur	1	
27	355.00915	44.880.319	Rondelle Ø 9 x 18 - 1,5	27	
28	354.108	44.880.349	Rondelle W 8	18	
29	621.0812	44.882.082	Vis HM 8 x 1,25 - 16	10	
30	1.5380	62.703.636	Arbre bras support de variateur	1	
31	1.5860	62.705.490	Raidisseur	1	
32	621.1014	44.881.141	Vis HM 10 x 1,50 - 20	4	
33	1.5882	62.705.489	Reteneur de courroie plate	1	
34	1.5314.50	62.705.480	Flanc avant droit	1	
35	1.5875	62.705.491	Plaque support d'élévateur	1	

PLANCHE 51

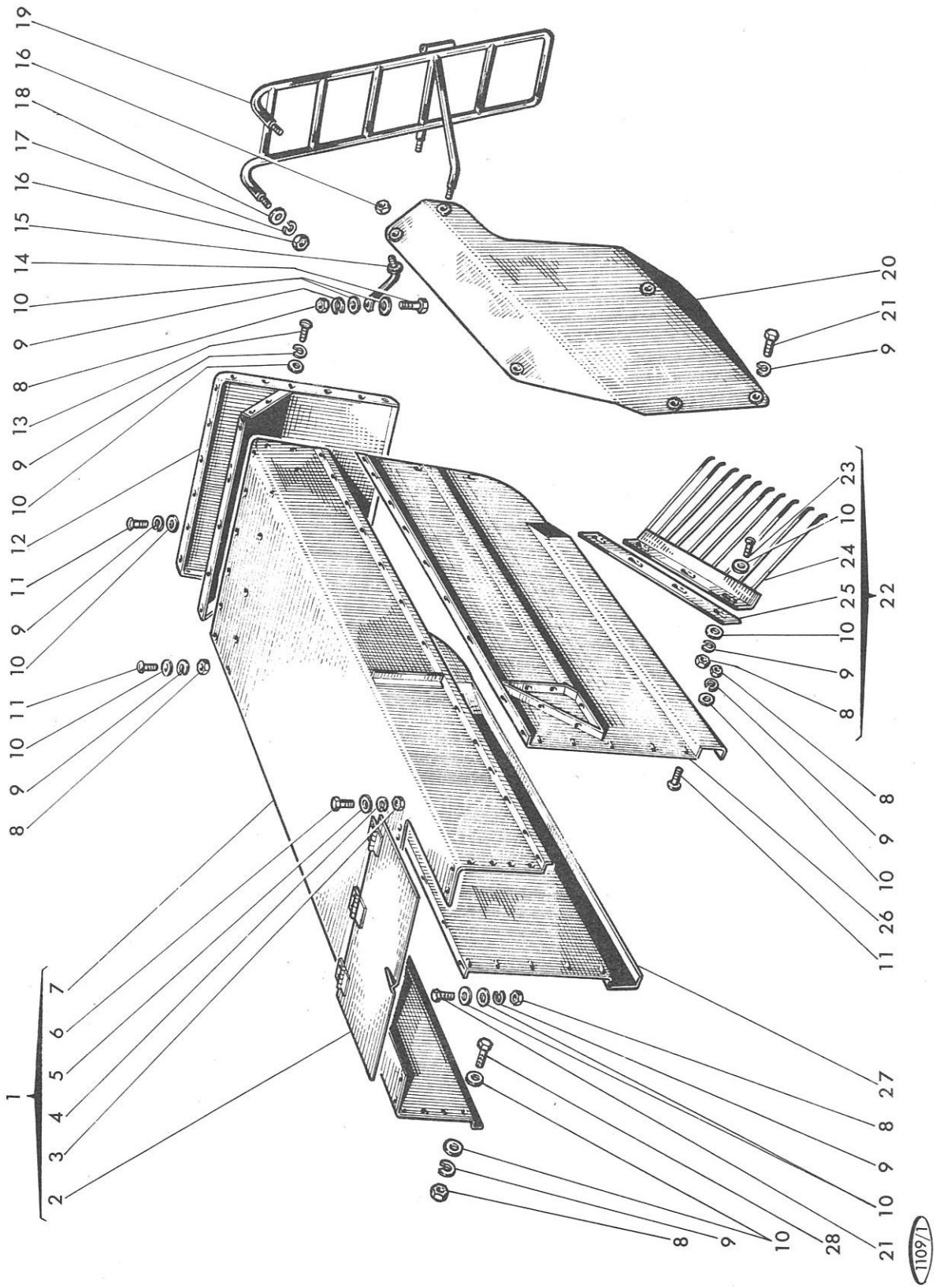
19
16
18
17
16
15
14
10
9
8
13
9
10
12
11
9
10
11
10
9
8
1
7
6
5
4
3
2
20
21
9
23
10
24
25
22
10
9
8
8
9
10
26
11
27
8
9
10
28
21
8
9
10
1109/1

MISE A JOUR		1re	2e	3e
DATE	5-65	4-67	7-69	

MOISSONNEUSE-BATTEUSE AUTOMOTRICE M 120 TYPE N 11

Caisson arrière des secoueurs

PLANCHE 51

REP N°	REFERENCES DES PIECES ANC. N°	REFERENCES DES PIECES NOUV. N°	DESIGNATION	QUANT.	OBSERVATIONS
1	1.6453.00	62.708.454	Caisson supérieur du secoueur complet	–	
2	1.5482	62.705.482	Trappe de visite	1	
3	650.106	44.881.733	Ecrou HM 6 x 1,00	6	
4	354.106	44.880.347	Rondelle W 6	6	
5	355.00715	44.815.013	Rondelle 7 x 14 x 1,5	6	
6	621.0612	44.803.073	Vis HM 6 x 1,00 - 16	6	
7	1.6453	62.705.483	Caisson supérieur seul	1	
8	650.108	44.881.257	Ecrou HM 8 x 1,25	62	
9	354.108	44.880.349	Rondelle W 8	94	
10	355.00915	44.880.319	Rondelle 9 x 18 x 1,5	129	
11	332.215	62.706.979	Vis T.B. M 8 x 1,25 - 15	55	
12	1.5408	62.703.217	Panneau arrière	1	
13	332.220	62.704.958	Vis T.B. M 8 x 1,25 - 20	4	
14	621.0816	44.881.765	Vis HM 8 x 1,25 - 25	5	
15	1.5357	62.706.691	Support de protecteur de courroie	2	
16	650.110	44.881.258	Ecrou HM 10 x 1,50	4	
17	354.110	44.880.351	Rondelle W 10	2	
18	355.01120	44.880.321	Rondelle 11 x 22 - 2	2	
19	1.6029.50	62.708.455	Echelette d'accès au moteur	1	
				1	
20	1.5840	62.705.485	Protecteur de courroie	1	
21	621.0814	44.881.764	Vis HM 8 x 1,25 - 20	10	
22	1.6169.00	62.704.948	Peigne complet	–	
23	332.225	62.708.885	Vis T.B. M 8 x 1,25 - 25	3	
24	1.6169	62.706.126	Peigne	1	
25	1.6168	62.706.127	Barrette de fixation	1	
26	1.6132.51	62.708.131	Flanc arrière gauche	1	
27	1.6132.50	62.705.481	Flanc arrière droit	1	
28	621.0812	44.882.082	Vis HM 8 x 1,25 - 16	8	

PLANCHE 52

-Indice de modif. n° 38
-Repères concernés :
16 - 17
-Réf. doc. 10650 Pl. 52

-Indice de modif. n° 84
-Repères concernés :
20 - 26 - 42 - 46
-Réf. doc. 10650 Pl. 52

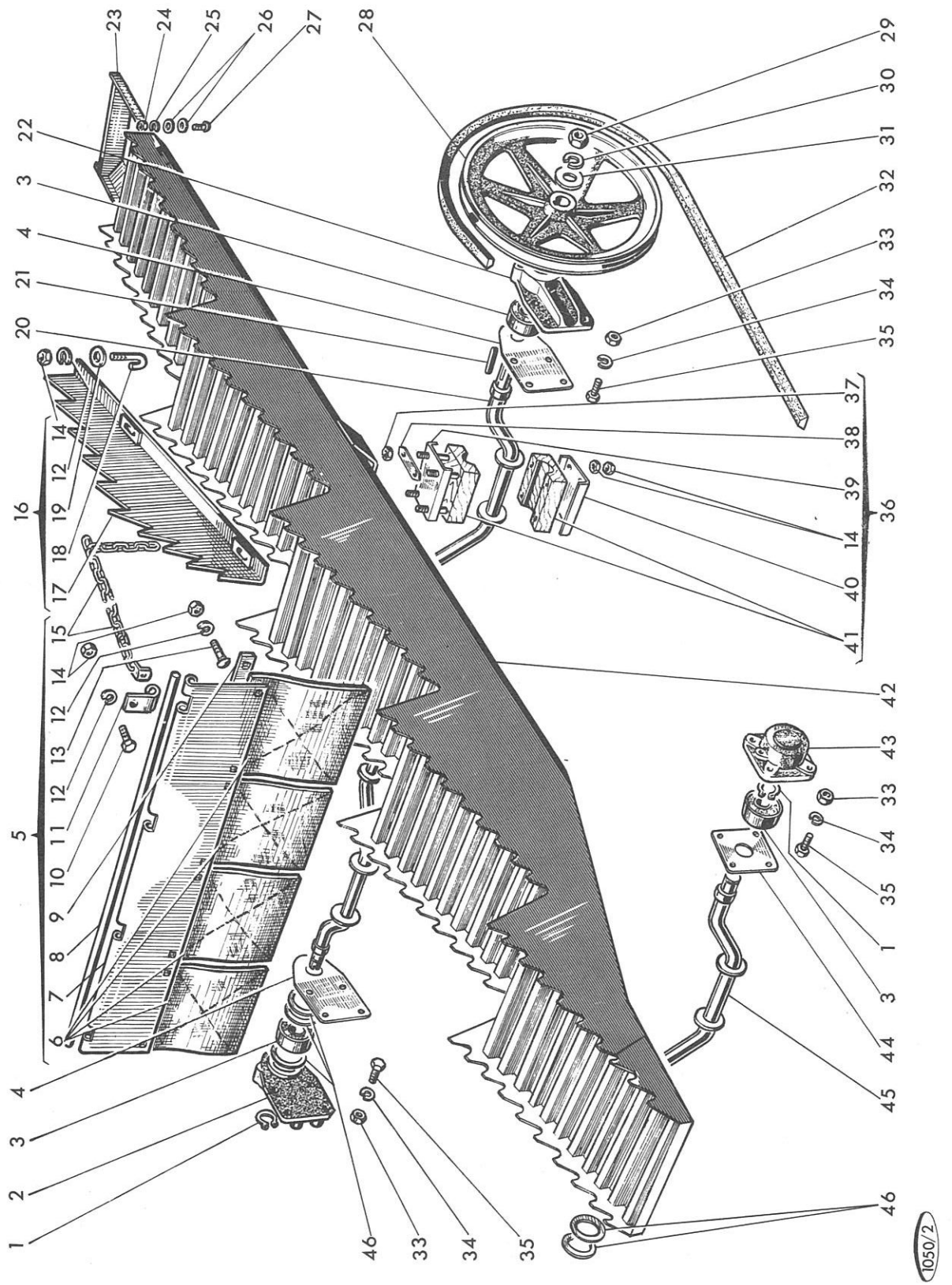

MISE A JOUR		1re	2e	3e
DATE	5-65	4-67	7-69	

MOISSONNEUSE-BATTEUSE AUTOMOTRICE M 120 TYPE N 11

Secoueurs

PLANCHE 52

REP N°	REFERENCES DES PIECES ANC. N°	REFERENCES DES PIECES NOUV. N°	DESIGNATION	QUANT.	OBSERVATIONS
1	357.130	44.850.020	Circlips 30 e	3	
2	1.5318.31	62.702.716	Support droit d'arbre arrière	1	
3	402.630	62.712.916	Roulement à billes 30 x 72 - 27	4	
4	1.5487	62.703.637	Protecteur de roulement	2	
5	1.8130.00	62.706.129	Toile freine paille complète	-	
6	1.8130	62.705.494	Déflecteur de paille	4	
7	1.8129	62.705.660	Tôle de fixation des déflecteurs	1	
8	1.8132	62.705.662	Tringle d'articulation	1	
9	1.8133	62.705.663	Barrette de fixation	1	
10	621.0814	44.881.764	Vis HM 8 x 1,25 - 20	4	
11	1.8131	62.705.273	Charnière de fixation	4	
12	354.108	44.880.349	Rondelle W 8	8	
13	600.0814	44.881.949	Vis SC M 8 x 1,25 - 20	8	
14	650.108	44.881.257	Ecrou HM 8 x 1,25	84	
15	1.8146	62.705.275	Chaine	1	
16	1.8111.00	62.706.071	Hausse paille complet 1.9079.00	-	a partir machine n° 143.443
17	1.8111	62.705.495	Hausse-paille 1.9079	4	
18	1.8112	62.705.496	Crochet	8	
19	355.10820	44.318.528	Rondelle 8 x 24 - 2	8	
20	1.5262	62.702.716	Arbre arrière des secoueurs	1	
21	384.460	62.702.720	Clavette	1	
22	1.5318.30	62.702.721	Support gauche d'arbre arrière	1	
23	1.8203	62.708.460	Rallonge de secoueur	4	
24	650.106	44.881.733	Ecrou HM 6 x 1,00	12	
25	354.106	44.880.347	Rondelle W 6	12	
26	355.00710	62.706.651	Rondelle 7 x 14 - 1	24	
27	332.015	62.706.618	Vis T.B. 6 x 1,00 - 15	12	
28	1.5506.30	62.708.461	Poulie de commande	1	
29	650.720	44.801.070	Ecrou HM 20 x 1,50	1	
30	354.120	44.880.357	Rondelle W 20	1	
31	355.02130	44.318.525	Rondelle 21 x 42 - 3	1	
32	433.440	62.702.957	Courroie de commande "22 x 3600"	1	
33	650.110	44.881.258	Ecrou HM 10 x 1,50	16	
34	354.110	44.880.351	Rondelle W 10	16	
35	621.1016	44.881.745	Vis HM 10 x 1,50 - 25	16	
36	1.5388.00	62.703.336	Palier complet	-	
37	650.008	44.881.257	Ecrou HM 8 x 1,25	32	
38	1.5823	62.707.679	Plaquette de sécurité	16	
39	1.5389	62.702.724	Plaque supérieure	8	
40	1.5390	62.703.053	Plaque inférieure	8	
41	1.5388	62.702.723	Palier bois	8	
42	1.5385	62.702.719	Secoueur	4	
43	1.5315	62.702.725	Palier support avant	2	
44	1.5316	62.703.640	Protecteur de roulement	2	
45	1.5263	62.702.726	Arbre avant	1	
46	355.47004	62.702.384	Rondelle 56 x 70 - 0,4	-	
46	355.47008	62.708.463	Rondelle 56 x 70 - 0,8	-	
46	355.47010	62.708.464	Rondelle 56 x 70 - 1	-	
46	355.47030	62.707.687	Rondelle 56 x 70 - 3	-	

MOISSONNEUSE-BATTEUSE AUTOMOTRICE M 120 TYPE N 11

PLANCHE 53

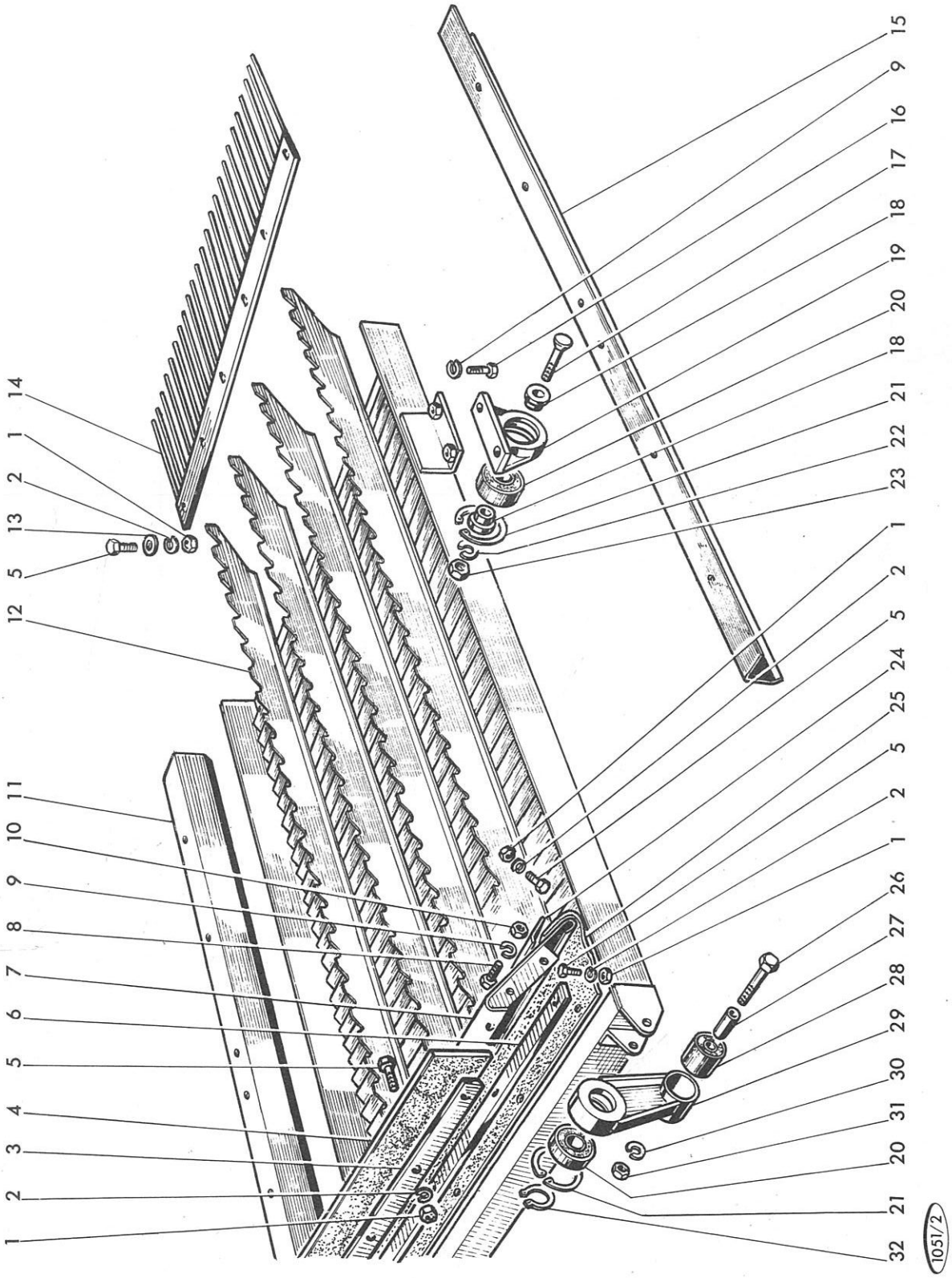

Table de réception

PLANCHE 53

REP N°	REFERENCES DES PIECES ANC. N°	REFERENCES DES PIECES NOUV. N°	DESIGNATION	QUANT.	OBSERVATIONS
1	650.108	44.881.257	Ecrou HM 8 x 1,25	23	
2	354.108	44.880.349	Rondelle W 8	23	
3	1.6512	62.704.072	Barrette fixation toile	1	
4	1.8759	62.708.465	Toile freine grain	1	
5	621.0814	44.881.764	Vis HM 8 x 1,25 - 20	23	
6	1.5671	62.703.641	Elément inférieur fixation toile	1	
7	1.5326	62.703.929	Plan incliné à grain	1	
8	621.1014	44.881.741	Vis HM 10 x 1,50 - 20	4	
9	354.110	44.880.351	Rondelle W 10	8	
10	650.110	44.881.258	Ecrou HM 10 x 1,50	4	
11	1.5336.30	62.704.899	Convoyeur droit	1	
12	1.5335	62.702.742	Caisson d'alimentation	1	
13	355.10820	44.318.528	Rondelle Ø 8 x 24 - 2	6	
14	1.6310	62.704.073	Peigne de caisson d'alimentation	1	
15	1.5336.31	62.704.900	Convoyeur gauche	1	
16	621.1016	44.881.745	Vis HM 10 x 1,50 - 25	4	
17	605.1228	62.708.466	Vis T.P.S. avec ergot M 12 x 1,25 - 55	2	
18	1.5398	62.702.499	Bague entretoise de roulement	4	
19	1.5341	62.702.739	Support de caisson	2	
20	401.525	44.881.141	Roulement à billes Ø 25 x 52 - 15	4	
21	357.052	44.881.055	Circlips de 52 i	4	
22	354.112	44.880.353	Rondelle W 12	2	
23	650.612	44.801.033	Ecrou HM 12 x 1,25	2	
24	1.6452	62.705.499	Elément supérieur fixation toile	1	
25	1.6457	62.704.074	Toile obturatrice avant	1	
26	616.1430	44.803.235	Vis HM 14 x 1,50 - 60	2	
27	415.632	62.703.324	Entretoise	2	
28	449.017	62.703.056	Silentbloc "RIV 88 - 214 - 521"	2	
29	1.5309	62.702.736	Bielle de suspension caisson	2	
30	354.114	44.880.354	Rondelle W 14	2	
31	650.614	44.801.034	Ecrou HM 14 x 1,5	2	
32	357.125	44.881.051	Circlips de 25 e	2	

MOISSONNEUSE-BATTEUSE AUTOMOTRICE M 120 TYPE N 11

MISE A JOUR		1re	2e	3e
DATE	5-65	4-67	7-69	

PLANCHE 54

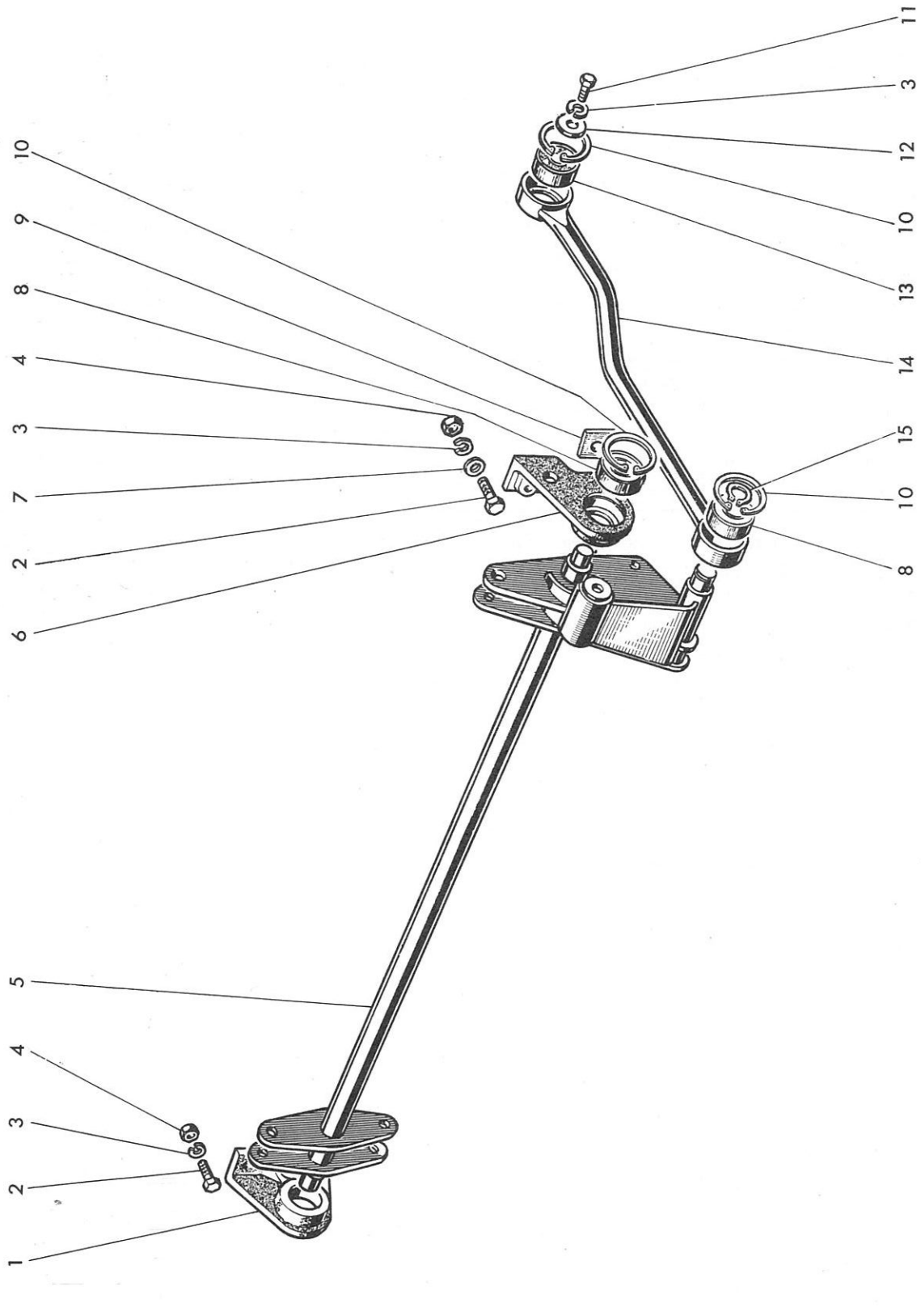

MISE A JOUR		1re	2e	3e
DATE	5-65	4-67	7-69	

Commande de la hotte de nettoyage

PLANCHE 54

REP N°	REFERENCES DES PIECES ANC. N°	REFERENCES DES PIECES NOUV. N°	DESIGNATION	QUANT.	OBSERVATIONS
1	1.5355.30	62.703.345	Support droit d'arbre de commande	1	
2	616.1224	44.803.192	Vis HM 12 x 1,25 - 45	4	
3	354.112	44.880.353	Rondelle W 12	5	
4	650.612	44.801.033	Ecrou HM 12 x 1,25	4	
5	1.6239	62.704.075	Arbre de commande	1	
6	1.5355.31	62.703.346	Support gauche d'arbre de commande	1	
7	355.01320	44.318.521	Rondelle 13 x 26 - 2	4	
8	401.430	44.318.591	Roulement à billes 30 x 62 - 20	3	
9	1.6113	62.703.643	Cale d'épaisseur	2	
10	357.062	44.881.627	Circlips 62 i	4	
11	626.1216	44.803.187	Vis HM 12 x 1,25 - 25	1	
12	355.11230	44.318.531	Rondelle 13 x 26 - 2	1	
13	403.330	44.318.592	Roulement à billes 30 x 62 - 20	1	
14	1.6242	62.704.076	Bielle de commande	1	
15	357.130	44.881.160	Circlips de 30 e	1	

PLANCHE 55

- Indice de modif. n° 39
- Repères concernés : 2 - 3 - 31
- Réf. doc. 10650 Pl. 55

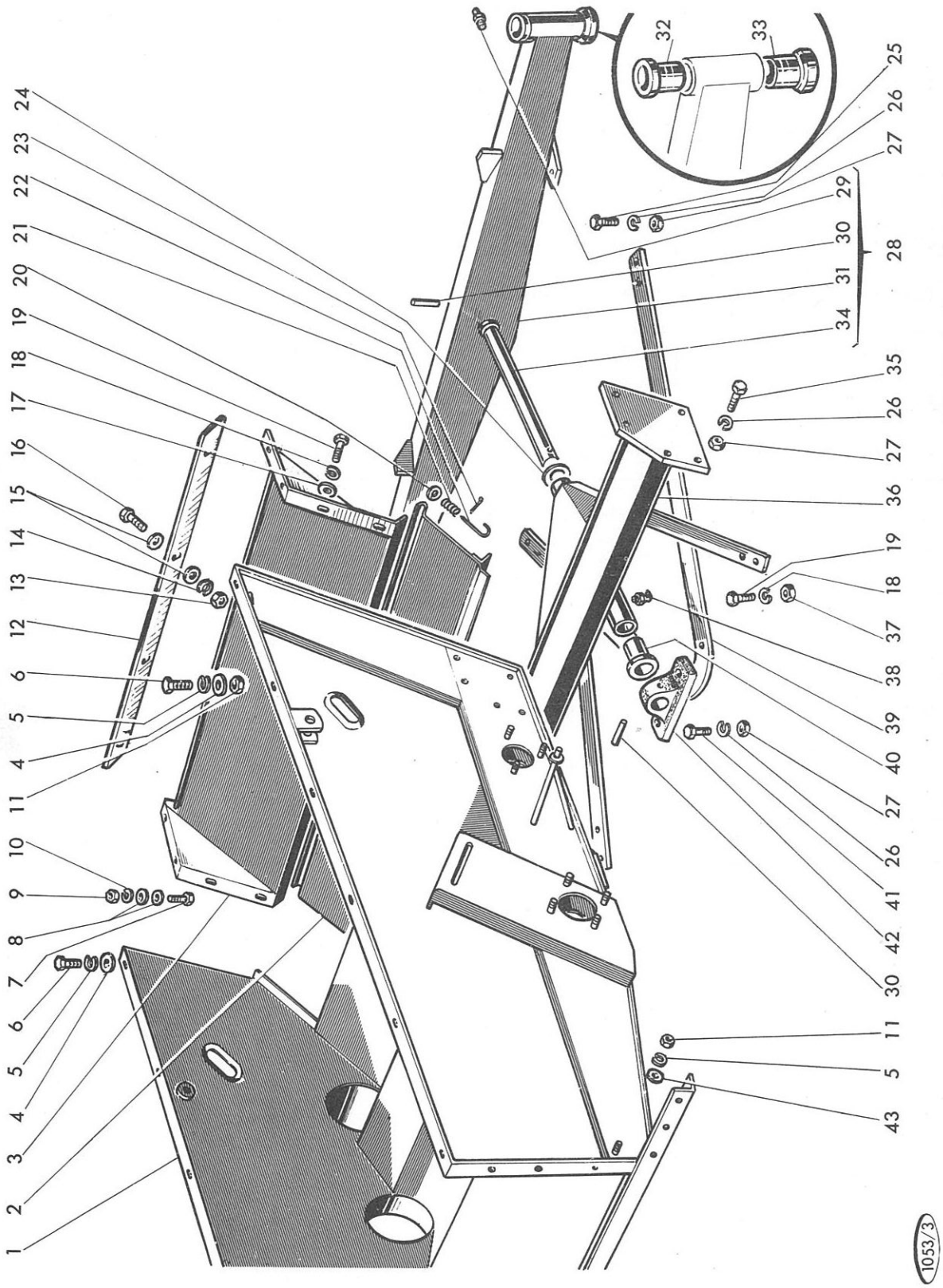

1053/3

MISE A JOUR		1re	2e	3e
DATE	5-65	4-67	7-69	

MOISSONNEUSE-BATTEUSE AUTOMOTRICE M 120 TYPE N 11

Caisson de hotte fixe

PLANCHE 55

REP N°	REFERENCES DES PIECES ANC. N°	NOUV. N°	DESIGNATION	QUANT.	OBSERVATIONS
1	1.8651	62.708.467	Caisson fixe	1	
2	~~1.5289~~	~~62.705.501~~	Porte de visite	1	S3 à maintenir en pièce rechanche
3	~~1.6514~~	~~62.705.502~~	Convoyeur arrière de récupération	1	S3 supprimé
4	355.11030	44.318.530	Rondelle Ø 10 x 30 - 3	14	
5	354.110	44.880.351	Rondelle W 10	18	
6	621.1016	44.841.745	Vis HM 10 x 1,50 - 25	14	
7	621.0814	44.881.764	Vis HM 8 x 1,25 - 20	4	
8	355.00915	44.880.319	Rondelle Ø 9 x 18 - 1,5	8	
9	650.108	44.881.257	Ecrou HM 8 x 1,25	4	
10	354.108	44.880.349	Rondelle W 8	4	
11	650.110	44.881.258	Ecrou HM 10 x 1,50	14	
12	1.8834	62.708.469	Tôle de convoyeur arrière	1	
13	650.106	44.881.733	Ecrou HM 6 x 1,00	4	
14	354.106	44.880.347	Rondelle W 6	4	
15	355.20610	62.708.470	Rondelle Ø 6 x 24 - 1	4	
16	621.0612	44.803.073	Vis HM 6 x 1,00 - 16	4	
17	355.01320	44.318.521	Rondelle Ø 13 x 26 - 2	4	
18	354.112	44.880.353	Rondelle W 12	8	
19	626.1216	44.803.187	Vis HM 12 x 1,25 - 25	8	
20	355.00815	44.880.318	Rondelle Ø 8 x 16 - 1,5	2	
21	356.904	62.700.797	Ressort	2	
22	1.1341	62.701.815	Verrou	2	
23	377.220	44.881.219	Goupille V 2 x 20	2	
24	355.45310	44.318.543	Rondelle Ø 41 x 60 - 1	-	
24	355.45330	62.708.471	Rondelle Ø 41 x 60 - 3	-	
25	626.1418	44.803.229	Vis HM 14 x 1,50 - 30	4	
26	354.114	44.880.354	Rondelle W 14	22	
27	650.514	44.881.735	Ecrou HM 14 x 1,50	16	
28	1.6658.00	62.706.443	Essieu arrière complet	-	
29	357.803	44.882.137	Graisseur droit 1/8" gaz	2	
30	1.7118	62.704.280	Goupille d'axe	2	
31	1.6658.01	62.~~705.503~~	Essieu arrière 709.803	1	Correction d'erreur
32	1.5272.31	62.705.695	Bague supérieure	-	
33	1.5271.31	62.705.694	Bague inférieure	-	
34	1.7117	62.704.279	Axe de pivotement	1	
35	616.1430	44.803.235	Vis HM 14 x 1,50 - 60	10	
36	1.5282	62.705.504	Traverse d'essieu arrière	1	
37	650.612	44.801.033	Ecrou HM 12 x 1,25	4	
38	357.805	44.882.236	Graisseur 1/8" gaz coudé 90°	1	
39	1.6666	62.705.505	Triangulation d'essieu arrière	1	
40	1.5951	62.704.282	Bague support d'axe d'essieu	2	
41		44.803.232	Vis HM 14 x 1,50 - 45	2	
42	1.7119	62.704.278	Palier support d'articulation essieu	1	
43	355.01120	44.880.321	Rondelle Ø 11 x 22 - 2	4	
2	1.9030	62.710.667	Porte de visite	1	N à partir machine 143.443
3	1.9031	62.710.668	Convoyeur arrière	1	N

MOISSONNEUSE-BATTEUSE AUTOMOTRICE M 120 TYPE N 11

MISE A JOUR		1er	2e	3e
DATE	5-65	4-67	7-69	

PLANCHE 56

-Indice de modif. n° 40 -Repères concernés : 6 - 31	-Indice de modif. n° 9 -Repères concernés : 2
-Réf. doc. 10650 Pl. 56	-Réf. doc. 10650 Pl. 56

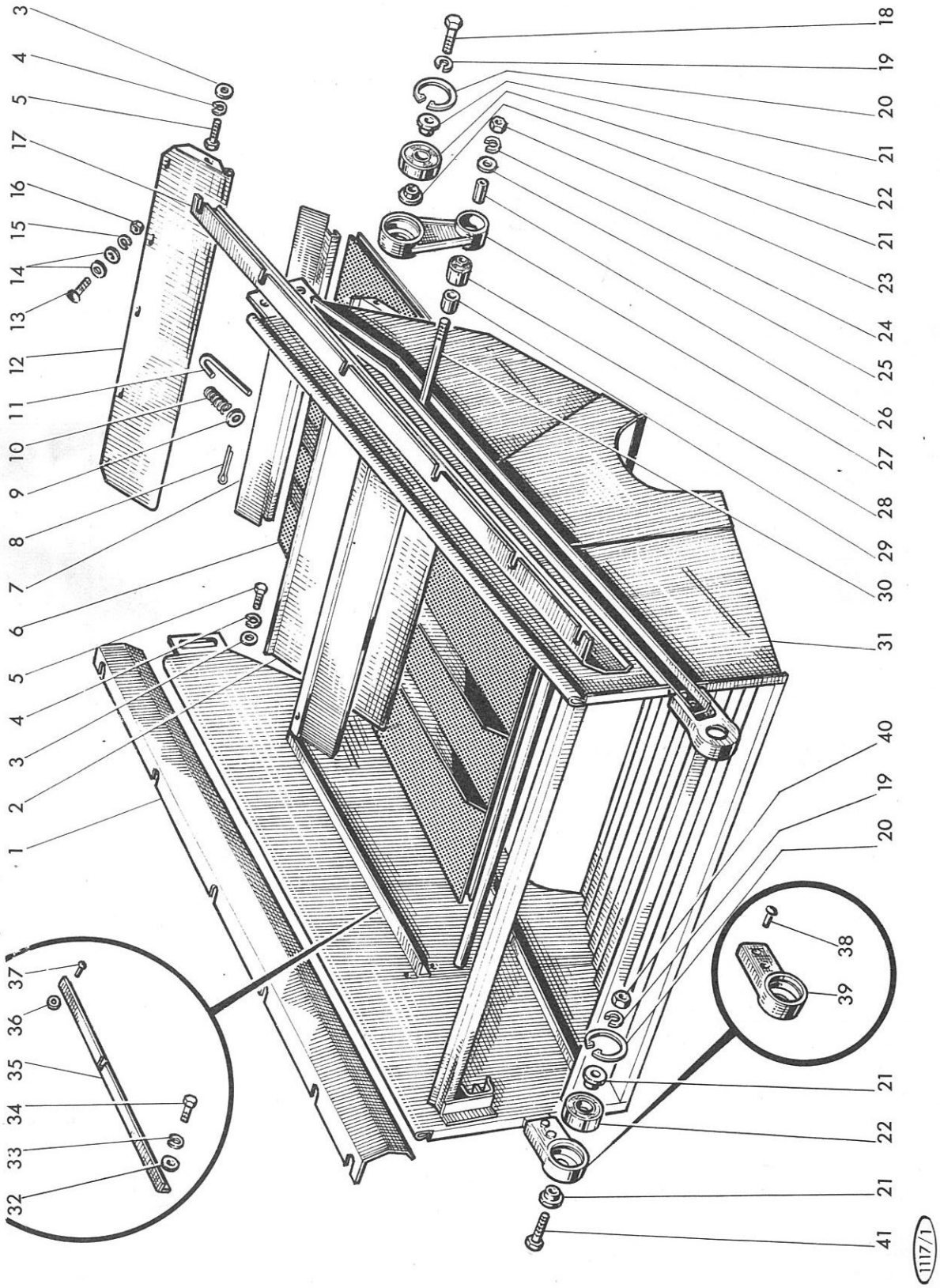

MISE A JOUR		1re	2e	3e
DATE	5-65	4-67	7-69	

MOISSONNEUSE-BATTEUSE AUTOMOTRICE M 120 TYPE N 11

Hotte de nettoyage

PLANCHE 56

REP N°	REFERENCES DES PIECES ANC. N°	REFERENCES DES PIECES NOUV. N°	DESIGNATION	QUANT.	OBSERVATIONS
1	1.6336.30	62.705.512	Convoyeur arrière droit	1	
2	1.8804	62.708.~~474~~	Déflecteur arrière 62 708 843	2	correction erreur
3	355.00715	44.815.013	Rondelle Ø 7 x 14 - 1,5	6	
4	354.106	44.880.347	Rondelle W 6	6	
5	621.0607	44.803.071	Vis HM 6 x 1,00 - 12	6	
6	1.~~5308.53~~	~~62.702.884~~	Crible inférieur trous Ø mm 6	1	S3 supprimé
6	1.~~5308.54~~	~~62.702.885~~	Crible inférieur trous Ø mm 7	1	S3
6	1.~~5308.55~~	~~62.702.886~~	Crible inférieur trous Ø mm 8	1	S 3 à maintenir en
6	1.~~5308.56~~	~~62.702.887~~	Crible inférieur trous Ø mm 10	1	S3 pièce de rechange
6	1.~~5308.57~~	62.702.888	Crible inférieur trous Ø mm 12	1	S3
6	1.5308.59	~~62.702.890~~	Crible inférieur trous Ø mm 16	1	S3
7	1.8118	62.705.678	Déflecteur sur grille interchangeable	1	
8	377.320	44.319.920	Goupille V 3 x 20	2	
9	355.00815	44.880.318	Rondelle Ø 8 x 16 - 1,5	2	
10	356.210	62.704.284	Ressort	2	
11	1.5716	62.703.648	Verrou	2	
12	1.8925	62.708.476	Déflecteur interchangeable (voir pl.Access.rep.37	1	
13	332.012	62.706.549	Vis T.B. M 6 x 1,00 - 12	5	
14	355.00715	44.815.013	Rondelle Ø 7 x 14 - 1,5	1	
15	354.106	44.880.347	Rondelle W 6	1	
16	650.106	44.881.733	Ecrou HM 6 x 1,00	5	
17	1.6336.31	62.705.511	Convoyeur arrière gauche	1	
18	616.1224	44.803.192	Vis HM 12 x 1,25 - 45	2	
19	354.112	44.880.353	Rondelle W 12	4	
20	357.052	44.881.055	Circlips de 52 i	4	
21	1.5398	62.702.449	Bague entretoise	8	
22	401.525	44.881.141	Roulement à billes Ø 25 x 52 - 15	4	
23	650.614	44.801.034	Ecrou HM 14 x 1,50	2	
24	354.114	44.880.354	Rondelle W 14	2	
25	355.01525	44.318.522	Rondelle Ø 15 x 30 - 2,5	2	
26	415.632	62.703.324	Entretoise intérieure de bague	2	
27	1.5309	62.702.736	Bielle de suspension	2	
28	449.017	62.703.056	Silentbloc "RIV 88.214.521"	2	
29	415.548	62.708.477	Entretoise	2	
30	1.5313	62.703.650	Axe de suspension	1	
31	1.~~5306~~	~~62.702.451~~	Caisson oscillant	1	
32	355.00915	44.880.319	Rondelle Ø 9 x 18 - 1,5	-	
33	354.108	44.880.349	Rondelle W 8	-	
34	621.0807	62.708.478	Vis HM 8 x 1,25 - 12	-	
35	1.5306.88	62.708.479	Support droit de crible réglable	-	
35	1.5306.89	62.708.480	Support gauche de crible réglable	-	
36	355.00620	62.708.481	Rondelle Ø 6 x 12 - 2	-	
37	370.212	62.708.482	Rivet T.B. 4,9 x 12	-	
38	370.520	62.700.684	Rivet T.B. 6,4 x 20	-	
39	1.5306.75	62.702.450	Tête de bielle	-	
40	650.612	44.801.033	Ecrou HM 12 x 1,25	2	
41	616.1226	44.803.193	Vis HM 12 x 1,25 - 50	2	
6	1.9043.53	62.709.751	Crible inférieur trous de Ø 6mm	1	N
31	1.9034	62.710.675	Caisson oscillant		

MOISSONNEUSE-BATTEUSE AUTOMOTRICE M 120 TYPE N 11

MISE A JOUR		1er	2e	3e
DATE	5-65	4-67	7-69	

PLANCHE 57

-Indice de modif. nº 10
-Repères concernés :
26
-Réf. doc. 10650 Pl. 57

-Indice de modif. nº 41
-Repères concernés :
10 - 11 - 23 - 26 - 44
-Réf. doc. 10650 Pl. 57

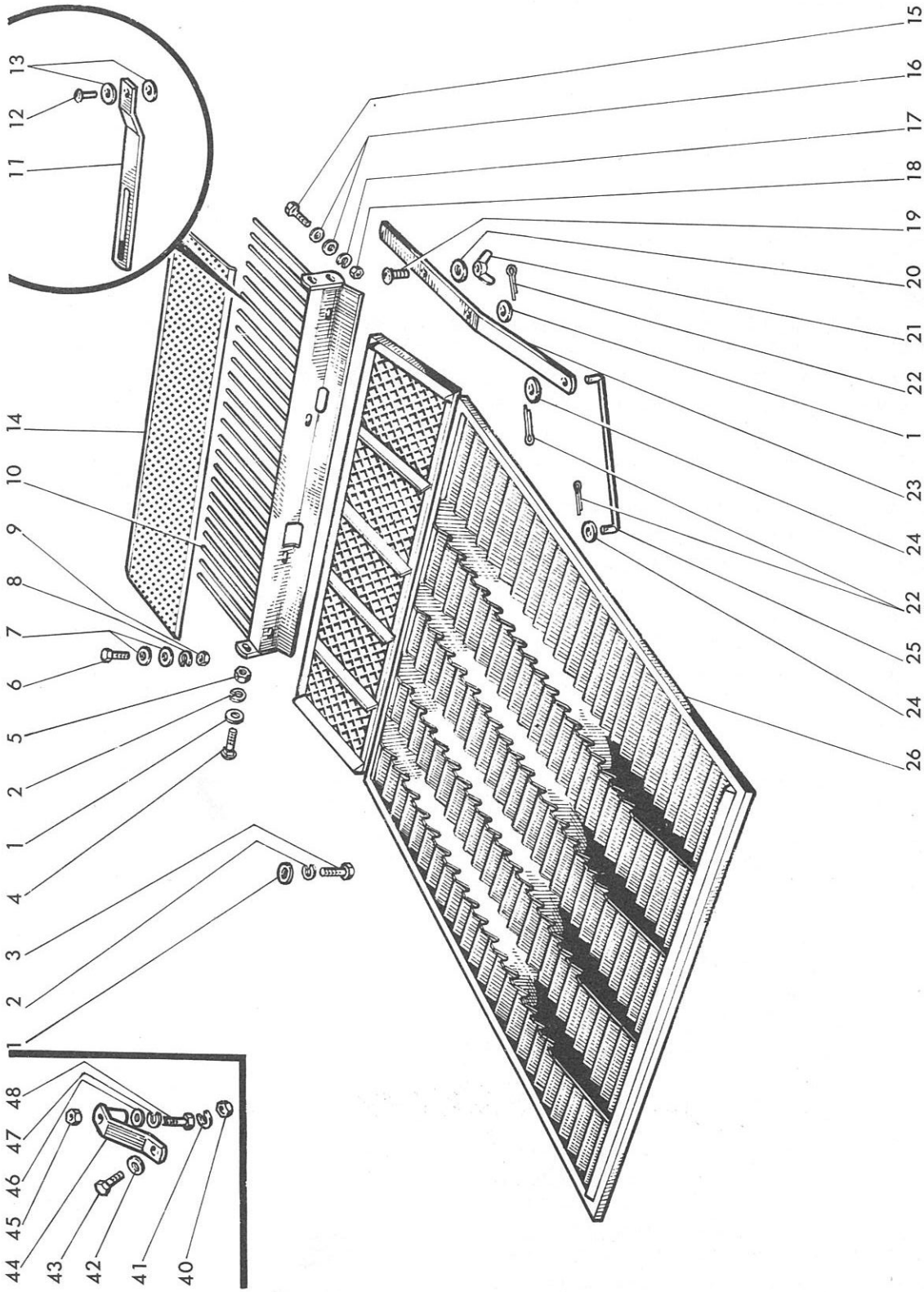

Crible à otons

PLANCHE 57

REP N°	REFERENCES DES PIECES ANC. N°	NOUV. N°	DESIGNATION	QUANT.	OBSERVATIONS
1	355.01120	44.880.321	Rondelle Ø 11 x 22 - 2	7	
2	354.110	44.880.051	Rondelle W 10	6	
3	621.1014	44.881.741	Vis HM 10 x 1,50 - 20	2	
4	600.1016	44.881.353	Vis SC 10 x 1,50 - 25	4	
5	650.110	44.881.258	Ecrou H 10 x 1,50	4	
6		44.881.963	Vis S.R. 6 x 1,00 - 20	3	
7	355.20620	62.708.484	Rondelle Ø 6 x 24 - 2	6	
8	354.106	44.880.347	Rondelle W 6	3	
9	650.106	44.881.733	Ecrou HM 6 x 1,00	3	
10	1.~~8166~~	~~62.705.509~~	Peigne de récupération	1	S3 à maintenir en pièces de rechange
11	1.~~7376.61~~	~~62.706.622~~	Levier de réglage	–	S3
12	370.616	62.708.485	Rivet T.B. 26 x 16	–	
13	355.00815	44.880.318	Rondelle Ø 8 x 16 - 1,5	–	
14	1.8645	62.708.486	Grille démontable pour peigne arrière	1	
15	621.0616	44.882.136	Vis HM 6 x 1,00 - 25	4	
16	355.00715	44.815.013	Rondelle Ø 7 x 14 - 1,5	8	
17	354.106	44.880.347	Rondelle W 6	4	
18	650.106	44.881.733	Ecrou HM 6 x 1,00	4	
19	600.0814	44.881.949	Vis SC 8 x 1,25 - 20	1	
20	355.00915	44.880.319	Rondelle Ø 9 x 18 - 1,5	1	
21	654.008	44.881.248	Ecrou à oreilles M 8 x 1,25	1	
22	377.320	44.819.920	Goupille V 3 x 20	3	
23	1.~~6524~~	~~62.704.078~~	Levier de réglage du crible	1	S3
24	355.00815	44.880.318	Rondelle Ø 8 x 16 - 1,5	2	
25	1.8165.30	62.706.621	Tirant réglable	1	
26	1.~~5225.00~~	62.~~708.487~~	Crible réglable complet type "PETERSEN" ~~356~~ S3	1	correction d'erreur
26	1.~~5225.01~~	62.~~708.488~~	Crible réglable complet type "CLOSZ" ~~032~~ S3	1	" "
40	650.108	44.881.257	Ecrou HM 8 x 1,25	2	
41	354.108	44.880.349	Rondelle W 8	2	
42	355.00915	44.880.319	Rondelle Ø 9 x 18 - 1,5	2	
43	621.0814	44.881.764	Vis HM 8 x 1,25 - 20	2	
44	1.~~6335~~	~~62.705.036~~	Pièce d'assemblage de crible	2	S3
45	650.110	44.881.258	Ecrou HM 10 x 1,50	2	
46	355.01120	44.880.321	Rondelle Ø 11 x 22 - 2	2	
47	354.110	44.880.351	Rondelle W 10	2	
48	611.1024	44.881.233	Vis HM 10 x 1,50 - 45	2	
10	1.9034	62.710.675	Extension de rallonge	1	N voir feuille n° 9
11	1.12169	62.710.671	Manivelle de réglage	1	N
23	1.12168	62.710.672	Manivelle de réglage	1	N
36	1.11504.00	62.710.673	Crible de réglage Petersen	1	N
–	1.11504.01	62.710.674	Crible de réglage closz	1	N voir feuille n° 10
–	1.11504.10	62.709.783	Rallonge crible réglage	1	Ajouté
44	1.9248	62.710.670	Réhausse de crible	1	N

PLANCHE 58

-Indice de modif. n° 42
-Repères concernés : 25
-Réf. doc. 10650 Pl. 58

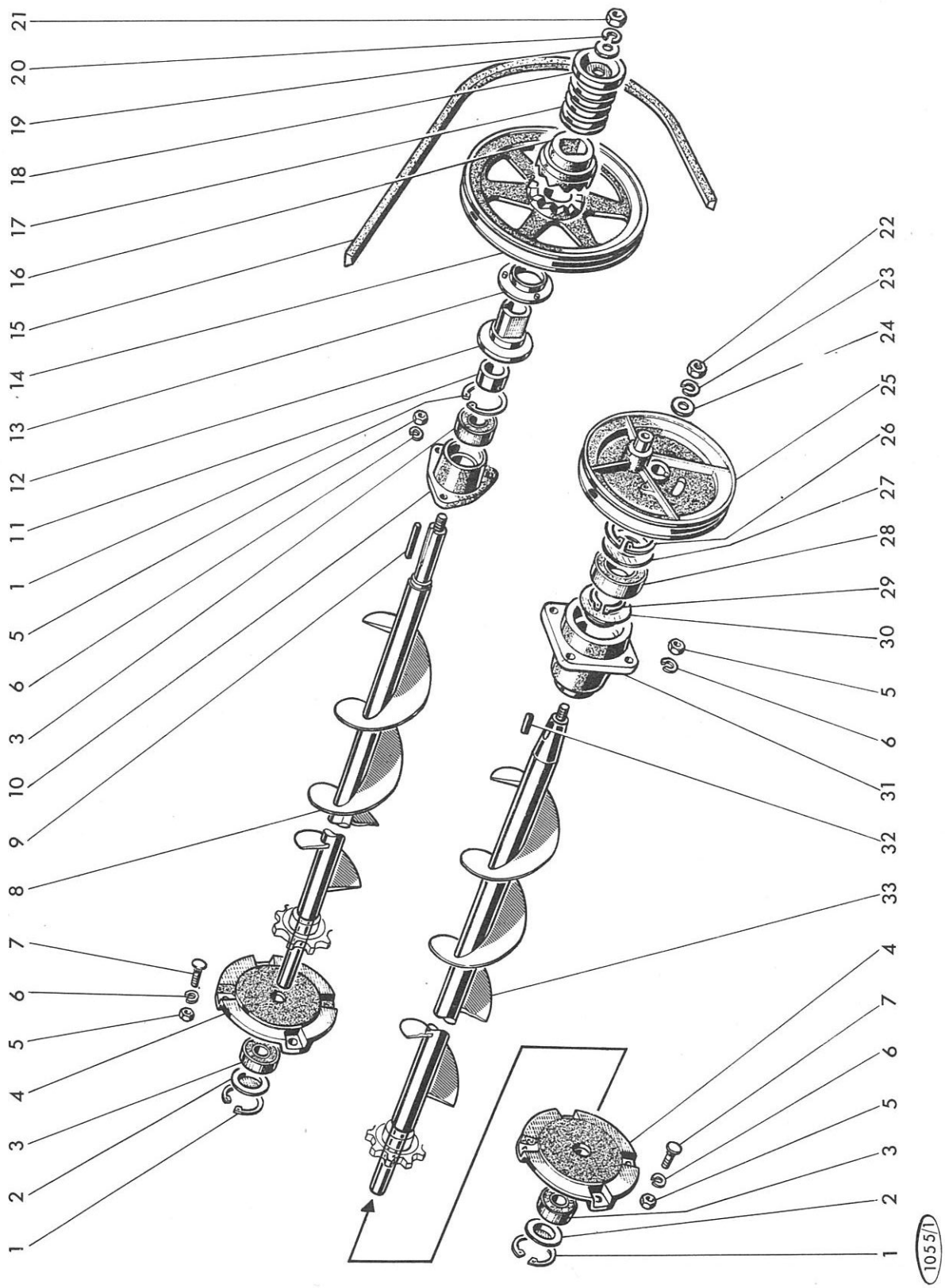

MISE A JOUR		1re	2e	3e
DATE	5-65	4-67	7-69	

MOISSONNEUSE-BATTEUSE AUTOMOTRICE M 120 TYPE N 11

Vis à grain et à otons

PLANCHE 58

REP N°	REFERENCES DES PIECES ANC. N°	NOUV. N°	DESIGNATION	QUANT.	OBSERVATIONS
1	357.062	44.881.627	Circlips 62 i	3	
2	1.6101	62.703.171	Protecteur de roulement inférieur	2	
3	403.330	44.318.592	Roulement à billes 30 x 62 - 20	3	
4	1.5346	62.702.679	Support droit de vis	2	
5	650.110	44.881.258	Ecrou HM 10 x 1,50	15	
6	354.110	44.880.351	Rondelle W 10	15	
7	336.525	44.318.520	Vis T.P.S. M 10 x 1,50 - 25	8	
8	1.5351	62.702.681	Vis à ôtons	1	
9	384.465	62.704.825	Clavette	1	
10	1.5367	62.702.683	Boîtier support gauche de vis	1	
11	1.8566	62.707.853	Entretoise	1	
12	1.5977	44.318.445	Moyeu fixe de limiteur d'effort	1	
13	1.5993	44.318.447	Bague de limiteur d'effort	1	
14	1.5373	62.702.686	Poulie de commande de vis	1	
15	432.433	62.702.688	Courroie de commande de vis "22 x 3099"	1	
16	1.5976	44.318.444	Manchon à clabots	1	
17	356.195	62.702.689	Ressort	1	
18	1.5978	44.318.446	Guide de ressort	1	
19	355.02130	44.318.525	Rondelle 21 x 42 x 3	1	
20	354.120	44.880.357	Rondelle W 20	1	
21	650.620	44.801.037	Ecrou HM 20 x 1,50	1	
22	650.612	44.801.033	Ecrou HM 12 x 1,25	1	
23	354.112	44.880.353	Rondelle W 12	1	
24	1.6530	62.708.473	Rondelle Ø 12 x 32 - 4	1	
25	1.8664	62.707.854	Poulie de commande de hotte de nettoyage	1	Supprimé
26	357.090	44.881.641	Circlips 90 i	1	
27	1.8642	62.707.857	Joint extérieur de protection	1	
28	401.550	62.700.201	Roulement à billes 50 x 90 - 20	1	
29	357.150	44.881.307	Circlips 50 e	1	
30	1.8641	62.707.858	Joint intérieur de protection	1	
31	1.8665	62.707.855	Support gauche de vis à grain	1	
32	383.435	62.705.246	Clavette	1	
33	1.8678	62.707.856	Vis d'alimentation de l'élévateur à grain	1	
25	1.9117	62.710.681	Poulie de commande de caisson	1	à partir machine M n° 143.443 Interchangeable

PLANCHE 59

-Indice de modif. n° 43
-Repères concernés :
13 - 14
-Réf. doc. 10650 Pl. 59

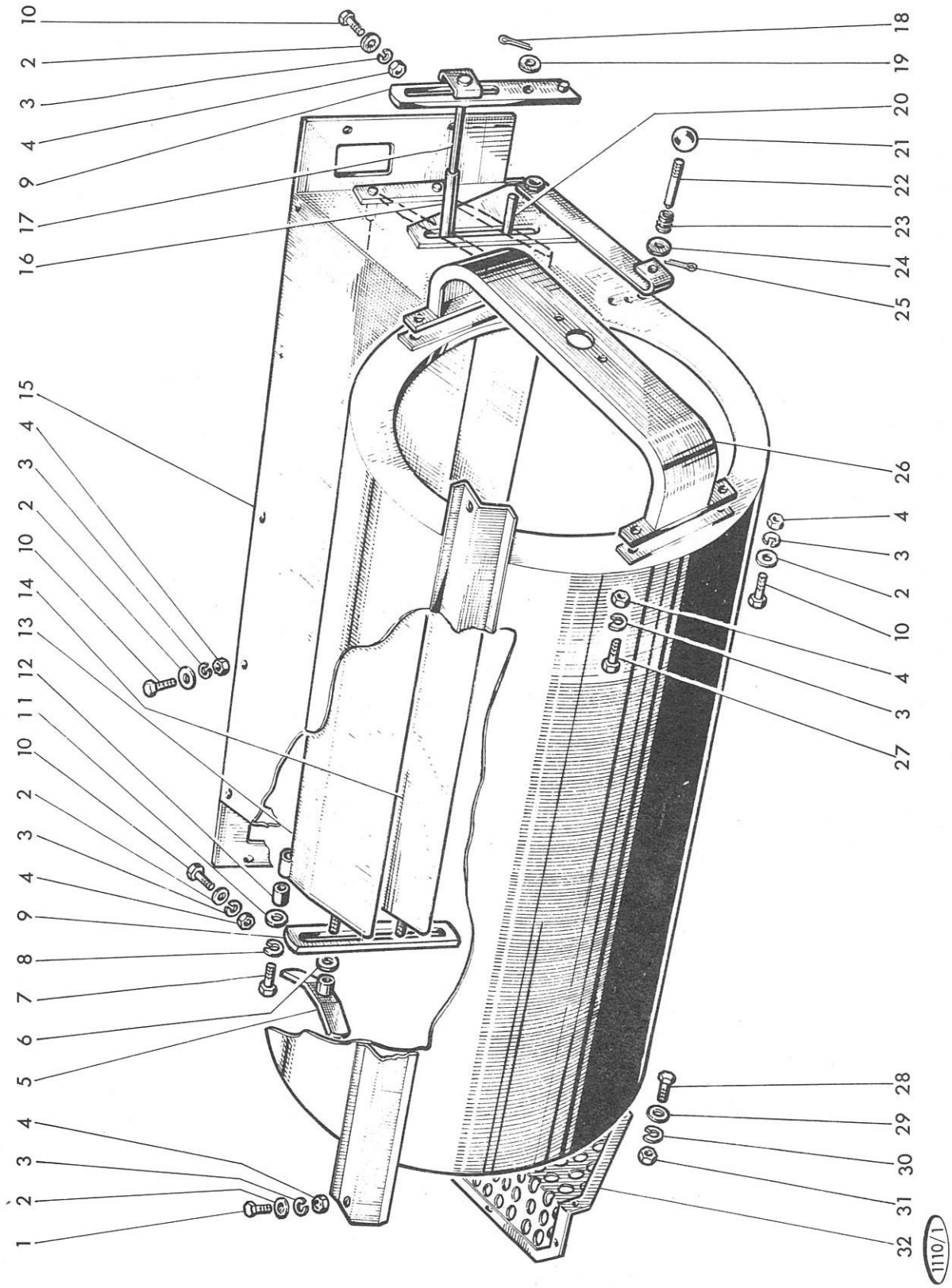

MISE A JOUR		1re	2e	3e
DATE	5-65	4-67	7-69	

MOISSONNEUSE-BATTEUSE AUTOMOTRICE M 120 TYPE N 11

Ventilateur (tôlerie)

PLANCHE 59

REP N°	REFERENCES DES PIECES ANC. N°	REFERENCES DES PIECES NOUV. N°	DESIGNATION	QUANT.	OBSERVATIONS
1	621.1018	44.882.003	Vis HM 10 x 1,50 - 30	2	
2	355.11030	44.318.530	Rondelle 10 x 30 - 3	21	
3	354.110	44.880.351	Rondelle W 10	22	
4	650.110	44.881.258	Ecrou HM 10 x 1,50	22	
5	1.5321	62.702.666	Manette de blocage	1	
6	355.10820	44.318.528	Rondelle 8 x 24 - 2	1	
7	621.0814	44.881.764	Vis HM 8 x 1,25 - 20	4	
8	354.108	44.880.349	Rondelle W 8	4	
9	1.5500	62.703.652	Barrette de commande de déflecteur	2	
10	621.1016	44.881.745	Vis HM 10 x 1,50 - 25	16	
11	355.00915	44.880.319	Rondelle 9 x 18 - 1,5	4	
12	415.801	62.706.663	Entretoise	4	
13	~~1.5498.51~~	~~62.703.359~~	Déflecteur supérieur	1	S
14	~~1.5498.50~~	~~62.703.358~~	Déflecteur inférieur	1	Supprimé
15	1.5431	62.703.243	Caisse de ventilateur	1	
16	1.5502	62.703.654	Entretoise d'axe de commande déflecteur	1	
17	1.5499	62.703.655	Axe de commande déflecteur supérieur	1	
18	377.320	44.881.219	Goupille V 3 x 20	1	
19	355.01120	44.880.321	Rondelle 11 x 22 - 2	5	
20	1.5572	62.703.653	Axe de commande déflecteur inférieur	1	
21	441.109	62.702.571	Poignée de levier	1	
22	1.5574	62.702.671	Levier de réglage déflecteur	1	
23	356.320	62.706.658	Ressort	1	
24	355.30220	62.707.426	Rondelle 10 x 18 - 2	1	
25	377.220	44.881.219	Goupille V 2 x 20	1	
26	1.5503	62.703.657	Traverse support ventilateur	2	
27	621.1014	44.881.741	Vis HM 10 x 1,50 - 20	4	
28		44.803.073	Vis HM 6 x 1,00 - 16	8	
29	355.00715	44.815.013	Rondelle 7 x 14 - 1,5	8	
30	354.106	44.880.347	Rondelle W 6	8	
31	650.106	44.881.739	Ecrou HM 6 x 1,00	8	
32	1.5655	62.703.656	Grille latérale de ventilateur	2	
13	1.9029.51	62.710.682	Déflecteur supérieur	1	M à partir machine N° 143.443 Interchangeable
14	1.9029.50	62.710.683	Déflecteur Inférieur	1	M

MOISSONNEUSE-BATTEUSE AUTOMOTRICE M 120 TYPE N 11

MISE A JOUR		1re	2e	3e
DATE	5-65	4-67	7-69	

PLANCHE 60

-Indice de modif. n° 44
-Repères concernés :
4 - 10 - 11
-Réf. doc. 10650 Pl. 60

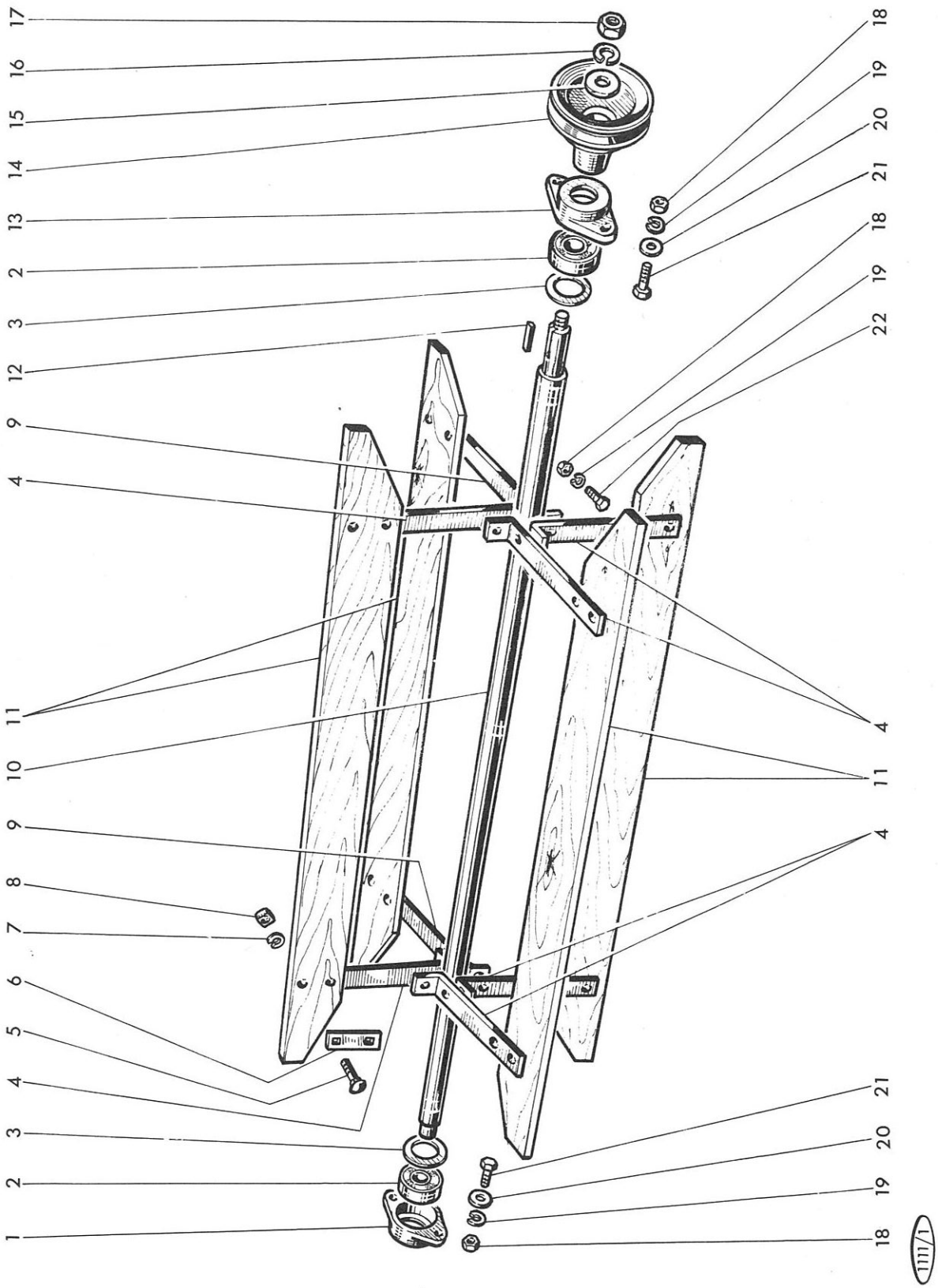

MISE A JOUR		1re	2e	3e
DATE	5-65	4-67	7-69	

MOISSONNEUSE-BATTEUSE AUTOMOTRICE M 120 TYPE N 11

Ventilateur (mécanisme)

PLANCHE 60

REP N°	REFERENCES DES PIECES ANC. N°	REFERENCES DES PIECES NOUV. N°	DESIGNATION	QUANT.	OBSERVATIONS
1	1.5472	62.702.678	Palier support droit	1	
2	403.330	44.318.592	Roulement à billes 30 x 62 - 20	2	
3	355.46505	44.318.548	Rondelle 50 x 62 - 0,5	-	
3	355.46510	62.708.483	Rondelle 50 x 62 - 1	-	
4	1.6555	62.704.080	Bras porte pales	6	S3 à maintenir en pièce de rechange
5	600.0820	44.881.346	Vis SC 8 x 1,25 - 35	16	
6	1.5714	62.707.414	Contreplaque de pale	8	
7	354.108	44.880.319	Rondelle W 8	16	
8	650.108	44.881.257	Ecrou HM 8 x 1,25	16	
9	1.6554	62.704.040	Bras de ventilateur avec têton	2	
10	1.6563	62.704.041	Arbre de ventilateur	1	S3 à maintenir en
11	1.5497	62.702.667	Pale de ventilateur	4	S3 pièce de rechange
12	384.445	62.702.674	Clavette	1	
13	1.5471	62.702.673	Palier support d'arbre de ventilateur	1	
14	1.6233	62.704.081	Poulie	1	
15	355.02130	44.318.525	Rondelle 21 x 42 - 3	1	
16	354.120	44.880.357	Rondelle W 20	1	
17	650.620	44.801.037	Ecrou HM 20 x 1,50	1	
18	650.110	44.881.258	Ecrou HM 10 x 1,50	12	
19	354.110	44.880.351	Rondelle W 10	12	
20	355.01120	44.880.321	Rondelle 11 x 22 - 2	4	
21	621.1016	44.881.745	Vis HM 10 x 1,50 - 25	4	
22	621.1018	44.882.003	Vis HM 10 x 1,50 - 30	8	
4	1.9018	62.710.684	Bras porte pales	9	N
10	1.9251	62.710.685	Arbre de ventilateur	1	N
11	1.9019	62.710.686	Pale de ventilateur	6	N voir feuille n° 11
-	1.9249	62.710.687	Raidisseur	18	Ajouté

MOISSONNEUSE-BATTEUSE AUTOMOTRICE M 120 TYPE N 11

MISE A JOUR		1re	2e	3e
DATE	5-65	4-67	7-69	

PLANCHE 61

-Indice de modif. n° 85
-Repères concernés : 33
-Réf. doc. 10650 Pl. 61

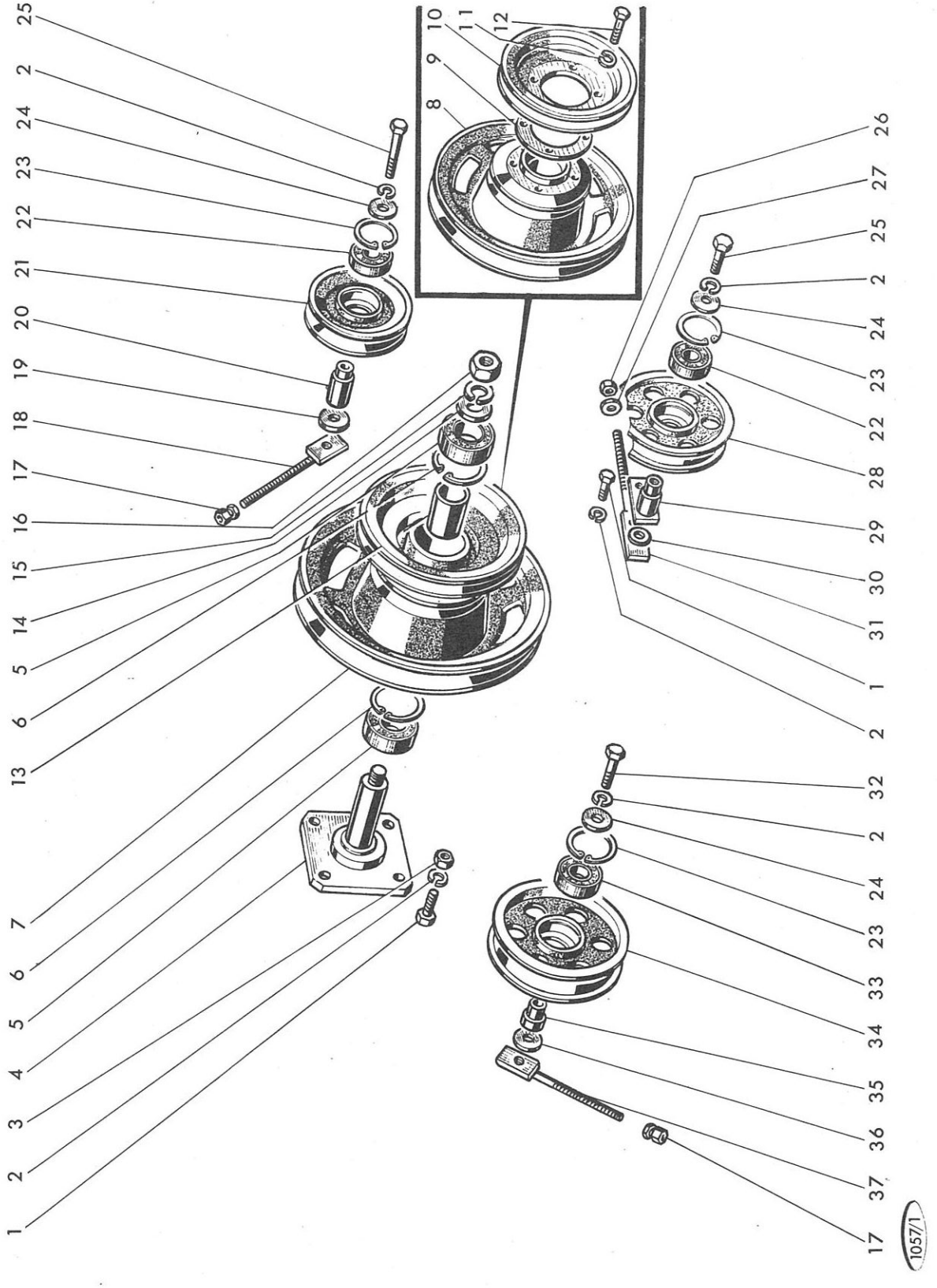

Renvoi central

PLANCHE 61

REP N°	REFERENCES DES PIECES ANC. N°	REFERENCES DES PIECES NOUV. N°	DESIGNATION	QUANT.	OBSERVATIONS
1	626.1218	44.803.189	Vis HM 12 x 1,25 - 30	5	
2	354.112	44.880.353	Rondelle W 12	8	
3	650.612	44.801.033	Ecrou HM 12 x 1,25	2	
4	1.5288	62.702.786	Axe de poulie de renvoi	1	
5	401.435	44.318.561	Roulement à billes 35 x 72 - 23	2	
6	357.072	44.881.054	Circlips 72 i	2	
7	1.5304.00	62.702.770	Poulie de renvoi complète	-	
8	1.5304.30	62.705.515	Poulie de renvoi	1	
9	1.5304.32	62.704.775	Rondelle d'épaisseur mm 1,5	1	
9	1.5304.33	62.704.776	Rondelle d'épaisseur mm 2	1	
9	1.5304.34	62.704.777	Rondelle d'épaisseur mm 3	1	
9	1.5304.35	62.706.130	Rondelle d'épaisseur mm 5	1	
10	1.5304.31	62.706.147	Poulie de renvoi de commande ventilateur	1	
11	354.110	44.880.351	Rondelle W 10	4	
12	621.1026	44.881.749	Vis HM 10 x 1,50 - 50	4	
13	415.156	62.703.658	Entretoise	1	
14	355.12050	62.708.601	Rondelle 20 x 60 - 5	1	
15	354.120	44.880.357	Rondelle W 20	1	
16	650.720	44.801.090	Ecrou HM 20 x 1,50	1	
17	1.5610	62.703.985	Ecrou de tirant de réglage	2	
18	1.8655.50	62.707.859	Tirant réglage tendeur	1	
19	355.21260	62.708.490	Rondelle 12 x 48 - 6	1	
20	1.5812	62.702.775	Bague axe de poulie	1	
21	1.0534	62.701.886	Poulie tendeur de courroie des secoueurs	1	
22	401.525	44.881.141	Roulement à billes	2	
23	357.052	44.881.055	Circlips 52 i	3	
24	355.11230	44.318.531	Rondelle 12 x 36 - 3	3	
25	616.1238	44.803.199	Vis HM 12 x 1,25 - 80	3	
26	650.110	44.881.258	Ecrou HM 10 x 1,50	1	
27	355.11030	44.318.530	Rondelle 10 x 30 - 3	1	
28	1.5677	62.702.779	Poulie de tension de courroie de renvoi	1	
29	1.5852	62.702.772	Bague de poulie	1	
30	355.11206	62.702.768	Rondelle 12 x 36 - 0,6	-	
30	355.11208	62.708.492	Rondelle 12 x 36 - 0,8	-	
31	1.8657	62.707.860	Tirant de réglage de poulie	1	
32	616.1230	44.803.195	Vis HM 12 x 1,25 - 60	1	
33	401.425	62.735.001	Roulement 25 x 58 - 18	1	
34	1.5561	62.702.767	Poulie de renvoi	1	
35	1.5616	62.702.766	Bague de poulie	1	
36	355.11330	62.702.785	Rondelle 10 x 39 - 3	-	
36	355.11350	62.708.494	Rondelle 13 x 39 - 5	-	
37	1.8659	62.707.861	Tirant de réglage	1	

MOISSONNEUSE-BATTEUSE AUTOMOTRICE M 120 TYPE N 11

PLANCHE 62

-Indice de modif. n° 45
-Repères concernés :
30
-Réf. doc. 10650 Pl. 62

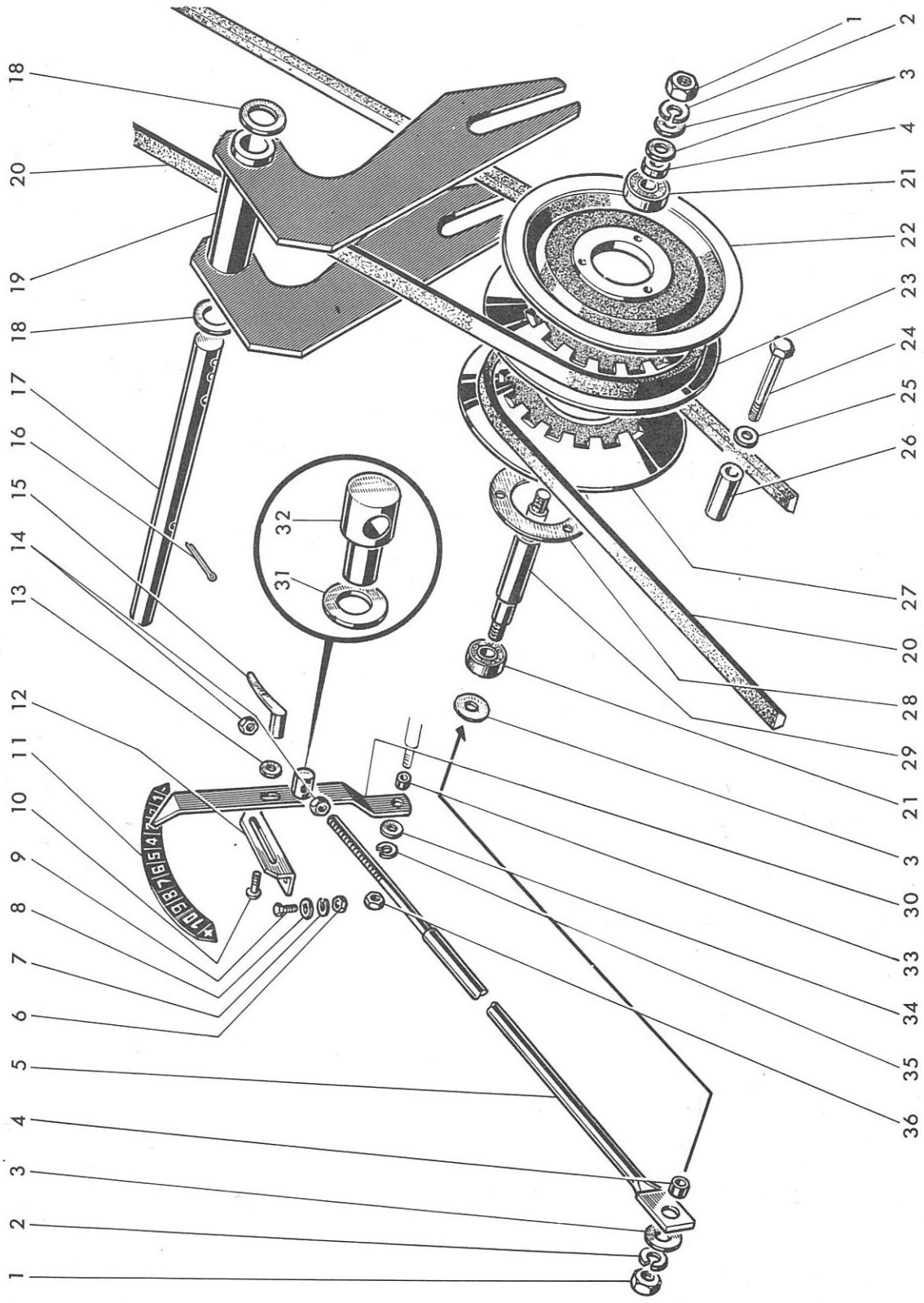

1058/1

MISE A JOUR		1re	2e	3e
DATE	5-65	4-67	7-69	

Variateur de ventilateur

REP N°	REFERENCES DES PIECES ANC. N°	REFERENCES DES PIECES NOUV. N°	DESIGNATION	QUANT.	OBSERVATIONS
1	650.614	44.801.034	Ecrou HM 14 x 1,50	2	
2	354.114	44.880.354	Rondelle W 14	2	
3	355.01525	44.318.522	Rondelle 15 x 30 - 2,5	4	
4	415.554	62.703.659	Entretoise	2	
5	1.5861	62.703.660	Tirant de commande de variateur	1	
6	650.108	44.881.257	Ecrou HM 8 x 1,25	2	
7	354.108	44.880.349	Rondelle W 8	2	
8	355.00915	44.880.319	Rondelle 9 x 18 - 1,5	2	
9	621.0814	44.881.764	Vis HM 8 x 1,25 - 20	2	
10	342.525	62.705.211	Vis spéciale M 10 x 1,50 - 25	1	
11	479.313	62.704.428	Secteur gradué	1	
12	1.5863	62.703.661	Support levier variateur	1	
13	355.11030	44.318.530	Rondelle 10 x 30 - 3	1	
14	650.114	44.881.735	Ecrou HM 14 x 2,00	2	
15	1.5479	62.702.727	Manette de blocage	1	
16	377.435	44.881.223	Goupille V 4 x 35	4	
17	1.6235	62.704.042	Axe de fourchette	1	
18	355.35030	62.708.495	Rondelle 22 x 32 - 3	3	
19	1.6237	62.704.043	Fourchette de variateur	1	
20	432.250	62.702.728	Courroie de commande ventilateur "17x11 long. 1555"	2	
21	401.415	62.702.917	Roulement à billes 15 x 35 - 14	2	
22	1.5518.30	62.703.057	Flasque extérieur de variateur	1	
23	1.6236	62.704.044	Flasque central de variateur	1	
24	611.0844	62.708.496	Vis HM 8 x 1,25 - 95	3	
25	355.30110	62.708.497	Rondelle 8 x 15 - 1	6	
26	1.6238	62.704.046	Entretoise	3	
27	1.5518.31	62.703.273	Flasque intérieur de variateur	1	
28	1.5633	62.703.354	Disque de blocage des vis	1	
29	1.6234	62.702.731	Arbre de variateur	1	
30	1.5862.50	62.703.930	Levier de commande de variateur	1	Correction d'erreur
31	355.32630	62.704.556	Rondelle 16 x 26 - 3	-	
32	446.066	62.706.631	Noix	-	
33	415.521	62.703.662	Entretoise	1	
34	355.01120	44.318.529	Rondelle 10,5 x 30 - 2	1	
35	354.110	44.880.351	Rondelle W 10	1	
36	650.110	44.881.258	Ecrou HM 10 x 1,50	1	

MOISSONNEUSE-BATTEUSE AUTOMOTRICE M 120 TYPE N 11

MISE A JOUR		1er	2e	3e
DATE	5-65	4-67	7-69	

PLANCHE 63

-Indice de modif. n° 11
-Repères concernés :
56
-Réf. doc. 10650 Pl. 63

-Indice de modif. n° 46
-Repères concernés :
30 - 31
-Réf. doc. 10650 Pl. 63

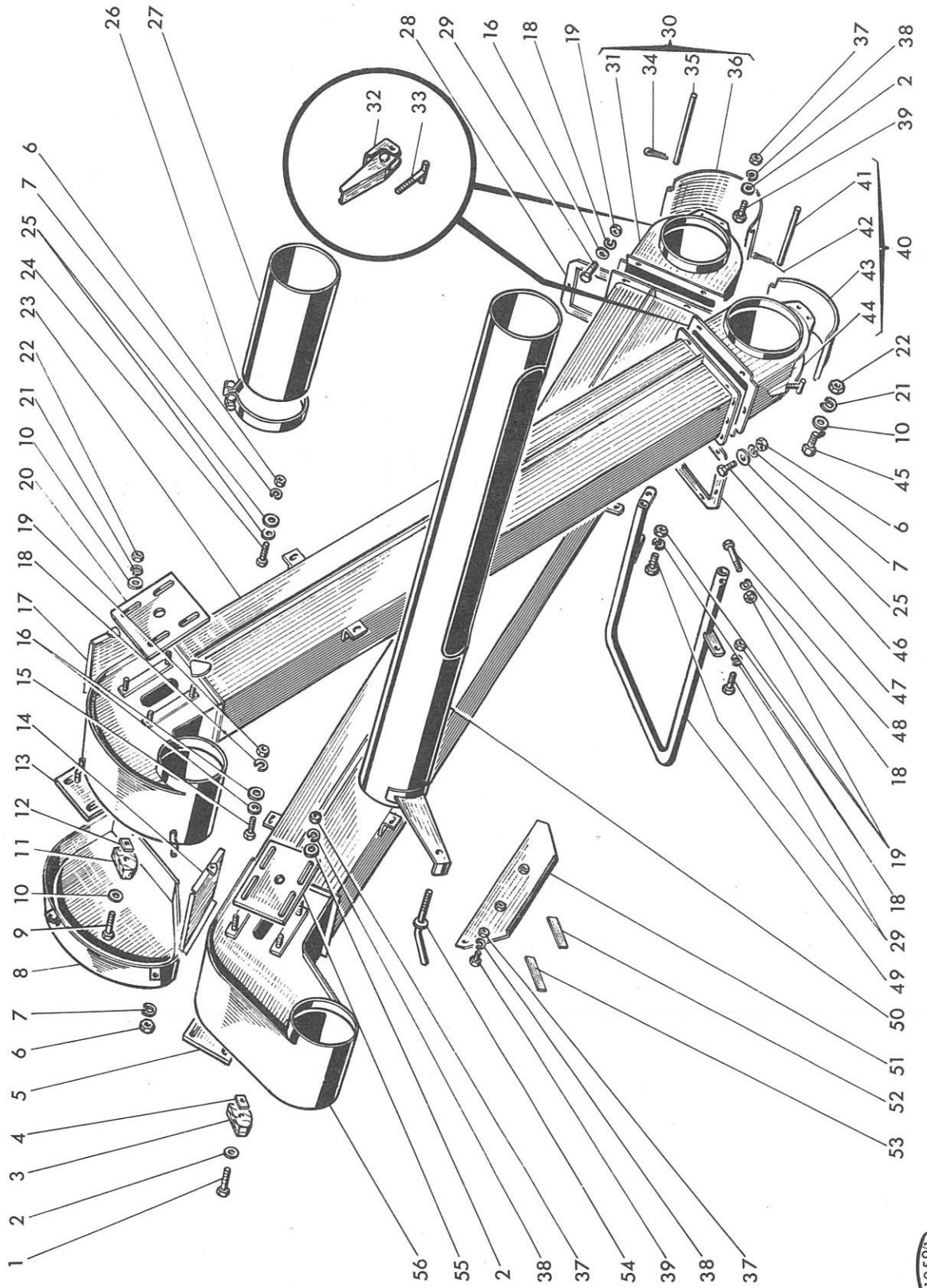

10591

Elévateurs (tôlerie)

REP N°	REFERENCES DES PIECES ANC. N°	REFERENCES DES PIECES NOUV. N°	DESIGNATION	QUANT.	OBSERVATIONS
1	611.1026	44.881.749	Vis HM 10 x 1,50 - 50	1	
2	355.01120	44.880.321	Rondelle 11 x 22 - 2	10	
3	1.0797	62.701.661	Patin tendeur	1	
4	1.5720	62.703.663	Plaquette de patin	1	
5	1.5412.50	62.703.664	Glissière droite de tension	1	
6	650.108	44.881.257	Ecrou HM 8 x 1,25	10	
7	354.108	44.880.349	Rondelle	10	
8	1.5275.50	62.704.319	Protecteur de courroie	1	
9	611.1026	44.881.749	Vis HM 10 x 1,50 - 50	1	
10	355.01120	44.880.321	Rondelle 11 x 22 - 2	10	
11	1.0797	62.701.661	Patin tendeur	1	
12	1.5720	62.703.663	Plaquette de patin tendeur	1	
13	1.5412.50	62.703.664	Plaquette droite de patin tendeur	1	
14	1.5405.50	62.703.933	Porte supérieure d'élévateur	1	
15	621.0816	44.881.765	Vis HM 8 x 1,25 - 25	2	
16	355.00915	44.880.319	Rondelle 9 x 18 - 1,5	14	
17	1.5405.50	62.703.933	Porte supérieure d'élévateur	1	
18	354.108	44.880.349	Rondelle W 8	12	
19	650.108	44.881.257	Ecrou HM 8 x 1,25	12	
20	1.5412.51	62.703.665	Glissière gauche de tension de chaîne	1	
21	354.110	44.880.351	Rondelle W 10	9	
22	650.110	44.881.258	Ecrou HM 10 x 1,50	9	
23	1.5611.50	62.708.499	Elévateur à grain	1	
24	621.0816	44.881.765	Vis HM 8 x 1,25 - 25	2	
25	355.00915	44.880.319	Rondelle 9 x 18 - 1,5	14	
26	1.6564.00	62.704.969	Collier complet	1	
27	1.6036	62.704.335	Embouchure d'élévateur	1	
28	1.5998.30	62.708.500	Cale entretoise	2	
29	621.0814	44.803.105	Vis HM 8 x 1,25 - 20	9	
30	~~1.5432.00~~	~~62.703.196~~	Ensemble de partie inférieure	-	Supprimé
31	~~1.5432~~	~~62.706.694~~	Raccord inférieur	1	S
32	1.5446.11	62.703.059	Levier de fermeture	-	
33	1.5404	62.703.667	Tirant de levier	-	
34	377.325	44.881.219	Goupille V 2 x 20	1	
35	1.6091.30	62.703.668	Axe de charnière	1	
36	1.5403	62.703.669	Porte de visite inférieure	1	
37	650.110	44.881.258	Ecrou HM 10 x 1,50	10	
38	354.110	44.880.351	Rondelle W 10	10	
39	621.1014	44.881.741	Vis HM 10 x 1,50 - 20	2	
40	1.5432.00	62.703.196	Ensemble de partie inférieure	-	
41	1.6091.30	62.703.668	Axe de charnière	1	
42	377.325	44.881.219	Goupille V 2 x 20	1	
43	1.5403	62.703.669	Porte de visite inférieure	1	
44	1.5432	62.706.694	Raccord inférieur d'élévateur	1	
45	621.1014	44.881.741	Vis HM 10 x 1,50 - 20	1	
46	621.0814	44.881.764	Vis HM 8 x 1,25 - 20	6	
47	1.5998.30	62.708.500	Cale entretoise	2	
48	611.0822	44.881.686	Vis HM 8 x 1,25 - 40	1	

MISE A JOUR		1re	2e	3e
DATE	5-65	4-67	7-69	

MOISSONNEUSE-BATTEUSE AUTOMOTRICE M 120 TYPE N 11

PLANCHE 63

-Indice de modif. n° 11
-Repères concernés :
56
-Réf. doc. 10650 Pl. 63

-Indice de modif. n° 46
-Repères concernés :
30 - 31
-Réf. doc. 10650 Pl. 63

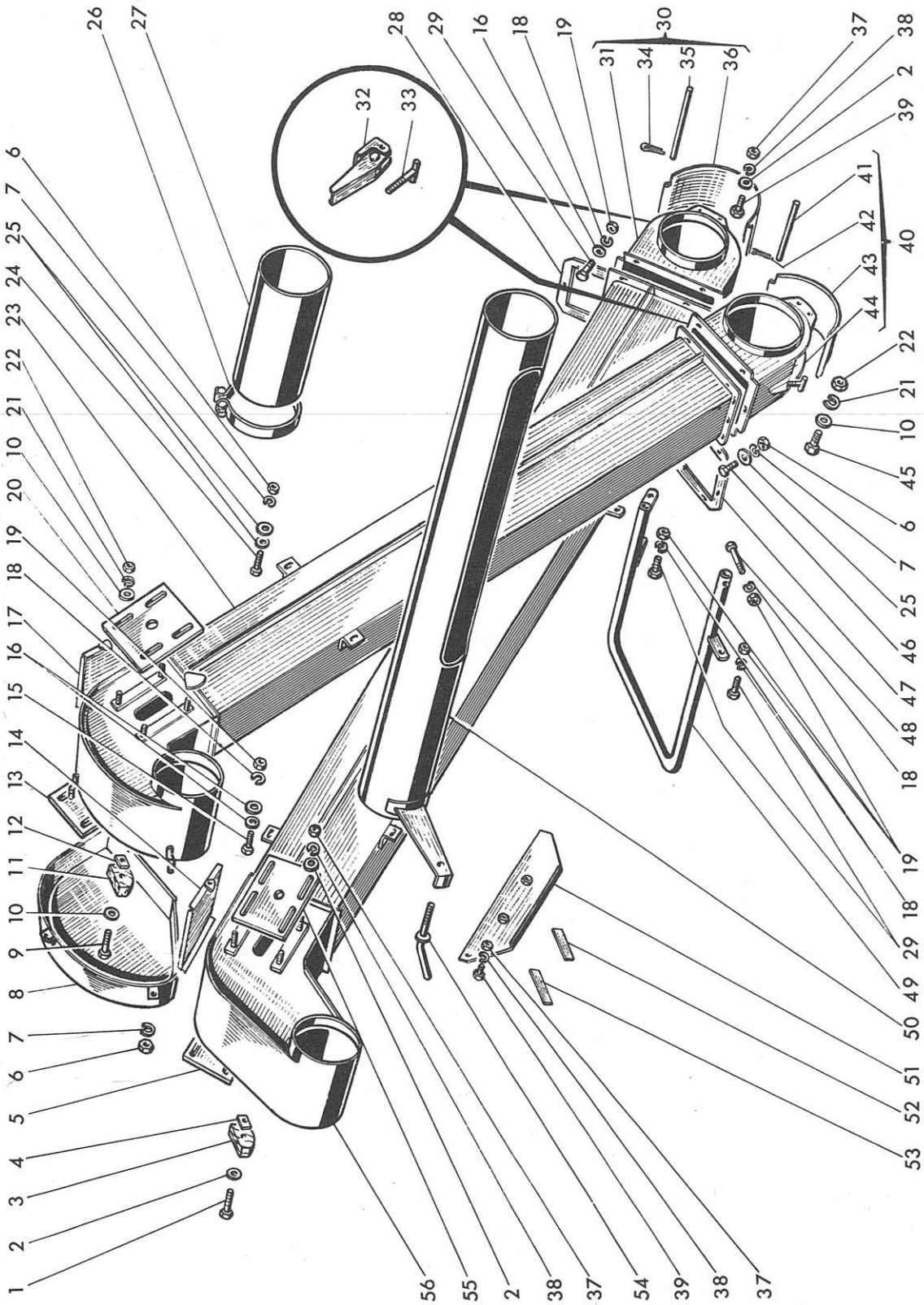

1059/1

Elévateurs (tôlerie)

REP. N°	REFERENCES DES PIECES ANC. N°	REFERENCES DES PIECES NOUV. N°	DESIGNATION	QUANT.	OBSERVATIONS
49	1.5783	62.707.110	Marchepied	1	
50	1.8426	62.706.623	Transporteur	1	
51	1.5876	62.705.518	Protecteur de courroie variateur batteur	1	
52	479.310	62.703.792	Décalcomanie tire-paille	1	
53	479.309	62.703.793	Décalcomanie batteur	1	
54	1.6059	62.703.599	Manette blocage transporteur	1	
55	1.5412.51	62.703.665	Glissière gauche de tension	1	
56	1.5377.50	62.~~703.664~~	Elévateur à otons 62 709 011	1	Correction d'erreur
30	1.9134.00	62.709.799	Raccord d'élévateur cpt	1	M a porter machine n° 142.793
31	1.9134	62.710.688	Raccord d'élévateur seul	1	N
–	1.9133	62.710.689	Trappe de visite	1	A voir feuille n° 12

MOISSONNEUSE-BATTEUSE AUTOMOTRICE M 120 TYPE N 11

PLANCHE 64

-Indice de modif. n° 12
-Repères concernés :
28
-Réf. doc. 10650 Pl. 64

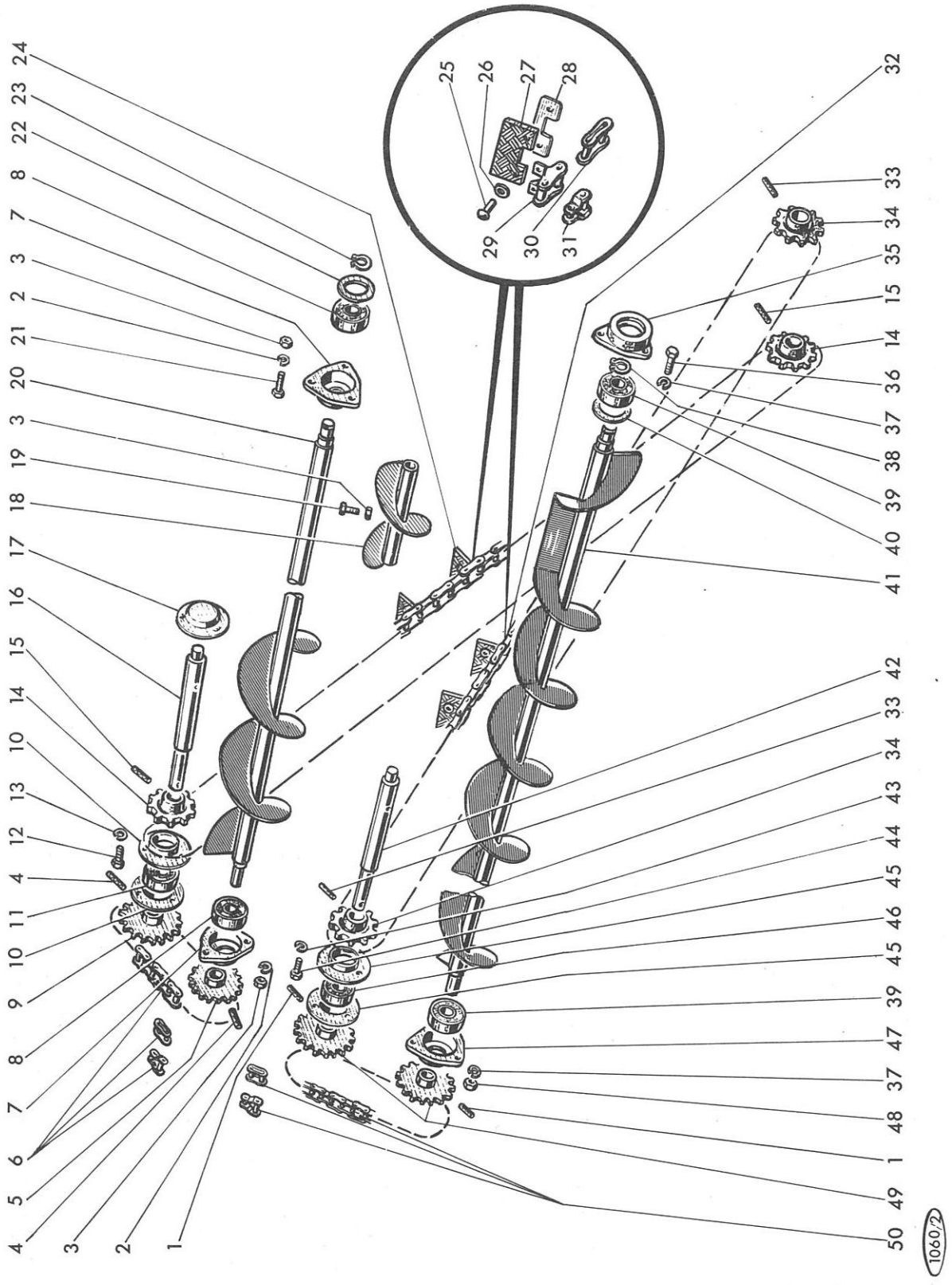

Elévateurs (parties mobiles)

REP N°	REFERENCES DES PIECES ANC. N°	REFERENCES DES PIECES NOUV. N°	DESIGNATION	QUANT.	OBSERVATIONS
1	378.740	14172770	Goupille élastique Ø 10 x 40	2	
2	354.110	44.880.351	Rondelle W 10	6	
3	650.110	44.881.258	Ecrou HM 10 x 1,50	9	
4	378.740	14172770	Goupille élastique Ø 10 x 40	2	
5	1.8227	62.705.257	Pignon 21 dents	1	
6	437.243	62.705.936	Chaîne de commande (49 + 1) pas = 5/8"	1	
6	437.200	62.703.047	Maillon de jonction pas = 5/8"	–	
7	1.5434	62.703.064	Palier support de vis	2	
8	401.525	44.881.141	Roulement à billes 25 x 52 x 15	2	
9	1.5427	62.703.060	Pignon d'élévateur 19 dents	1	
10	1.5417	62.703.074	Moyeu support d'arbre supérieur	3	
11	1.6133	62.703.436	Roulement à billes à rotule 25 x 52 x 15	1	
12		44.803.101	Vis HM 8 x 1,25 - 12	6	
13	354.108	44.880.349	Rondelle W 8	6	
14	1.5361	62.702.680	Pignon de chaîne d'élévateur 8 dents	2	
15	378.745	44.820.628	Goupille élastqiue Ø 10 x 45	2	
16	1.5419	62.703.163	Arbre supérieur d'élévateur	1	
17	1.6273	62.703.121	Moyeu de support extérieur	1	
18	1.5457.51	62.703.066	Vis mobile d'alimentation trémie	3	
19	621.1018	44.882.003	Vis HM 10 x 1,50 - 30	3	
20	1.6079	62.703.065	Vis d'alimentation trémie	1	
21	621.1016	44.881.745	Vis HM 10 x 1,50 - 25	3	
22	355.41705	62.707.432	Rondelle Ø 35 x 52 - 0,5	–	
22	355.41710	62.703.444	Rondelle Ø 35 x 52 - 1	–	
23	357.125	44.881.051	Circlips 25 e	1	
24	1.5400.51	62.702.854	Vis d'élévateur à grain	1	
25	1.5401.61	62.703.067	Rivet de palette	–	
26	355.10820	44.318.528	Rondelle Ø 8 x 24 - 2	–	
27	1.5401.60	62.703.068	Palette de chaîne	–	
28	1.5401.62	62.704.~~032~~	Contre-plaque de palette 033	–	correction d'erreur
29	438.2103	62.705.110	Maillon spécial	–	
30	438.2100	62.703.069	Maillon de jonction	–	
31	438.2101	62.703.070	Faux-maillon	–	
32	1.5400.50	62.702.851	Chaîne élévateur à otons (85 + 28 + 1 + 1)	1	
33	378.745	14172870	Goupille élastique Ø 10 x 45	2	
34	1.5361	62.702.680	Pignon 8 dents de chaîne d'élévateur	2	
35	1.0947	62.703.072	Boîtier support gauche de vis à otons	1	
36	621.1016	44.881.745	Vis HM 10 x 1,50 - 25	3	
37	354.110	44.880.351	Rondelle W 10	6	
38	357.125	44.881.051	Circlips 25 e	1	
39	401.525	44.881.141	Roulement à billes 25 x 52 x 15	2	
40	355.41705	62.707.432	Rondelle Ø 35 x 52 - 0,5	–	
40	355.41710	62.703.444	Rondelle Ø 35 x 52 - 1	–	
41	1.8427	62.706.624	Vis de retour au batteur	1	
42	1.5419	62.703.163	Arbre supérieur d'élévateur	1	

MOISSONNEUSE-BATTEUSE AUTOMOTRICE M 120 TYPE N 11

PLANCHE 64

- Indice de modif. n° 12
- Repères concerné 28
- Réf. doc 10650 Pl. 64

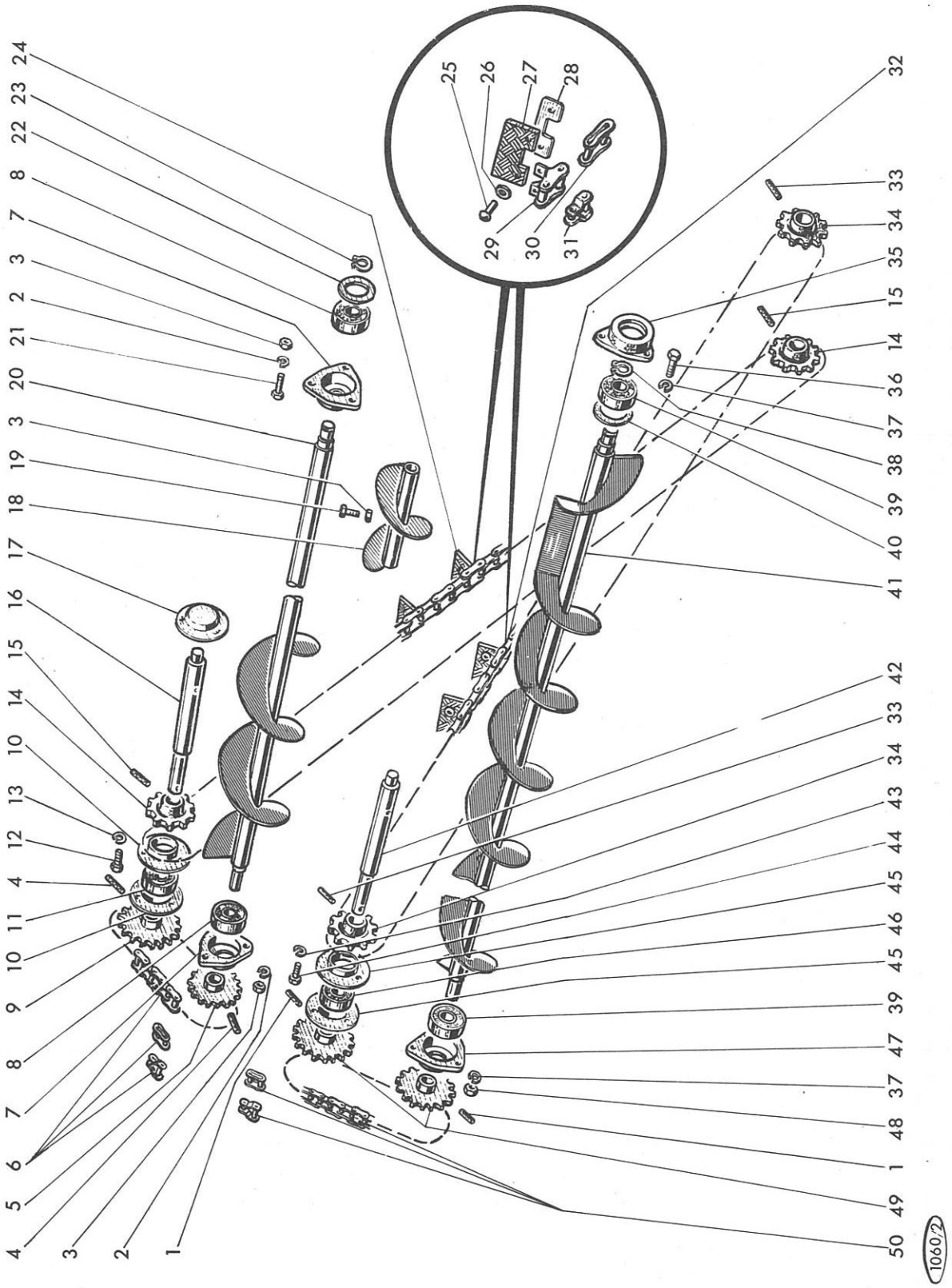

Elévateurs (parties mobiles)

PLANCHE 64

REP N°	REFERENCES DES PIECES ANC. N°	REFERENCES DES PIECES NOUV. N°	DESIGNATION	QUANT.	OBSERVATIONS
43	354.108	44.880.349	Rondelle W 8	12	
44		44.803.101	Vis HM 8 x 1,25 - 12	12	
45	1.5417	62.703.074	Moyeu support arbre supérieur élévateur	4	
46	1.6133	62.703.436	Roulement à billes à rotule 25 x 52 x 15	2	
47	1.5434	62.703.064	Boîtier support de vis	1	
48	650.110	44.881.258	Ecrou HM 10 x 1,50	3	
49	1.5427	62.703.060	Pignon 19 dents	2	
50	437.210	62.704.586	Chaîne de vis à otons (53 + 1 + 1) pas = 5/8"	1	
50	437.201	62.703.062	Faux maillon pas = 5/8"	-	
50	437.200	62.703.047	Maillon de jonction pas = 5/8"	-	

MOISSONNEUSE-BATTEUSE AUTOMOTRICE M 120 TYPE N 11

MISE A JOUR		1re	2e	3e
DATE	5-65	4-67	7-69	

PLANCHE 65

-Indice de modif. n° **47**
-Repères concernés :
31
-Réf. doc. 10650 Pl. **65**

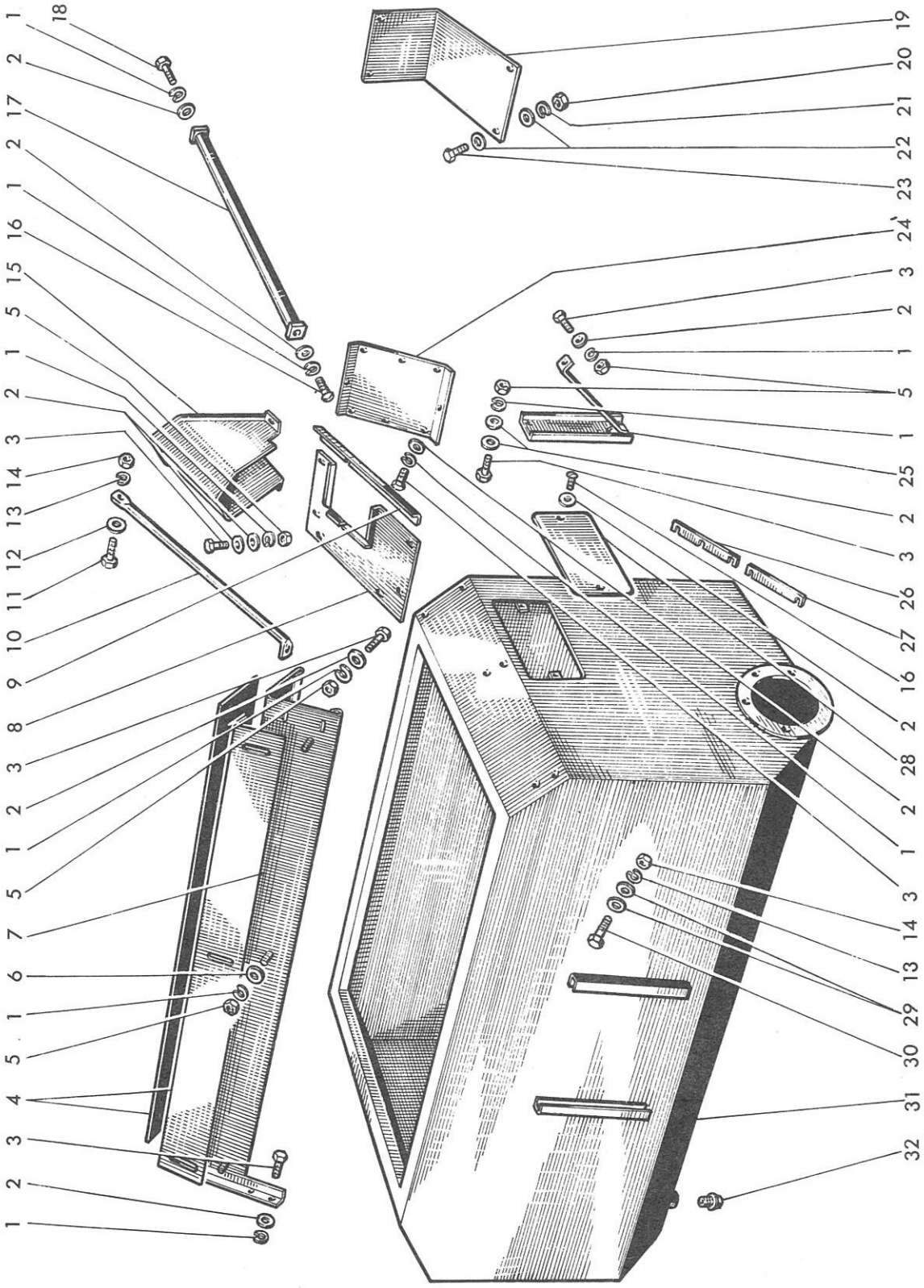

1115/1

MISE A JOUR		1re	2e	3e
DATE	5-65	4-67	7-69	

Trémie à grain

REP N°	REFERENCES DES PIECES ANC. N°	REFERENCES DES PIECES NOUV. N°	DESIGNATION	QUANT.	OBSERVATIONS
1	354.108	44.880.349	Rondelle W 8	33	
2	355.00915	44.880.319	Rondelle Ø 9 x 18 - 1,5	41	
3	621.0814	44.881.764	Vis HM 8 x 1,25 - 20	19	
4	1.5719	62.703.794	Déflecteur de fond de trémie	2	
5	650.108	44.881.257	Ecrou HM 8 x 1,25	20	
6	355.10820	44.318.528	Rondelle Ø 8 x 24 - 2	6	
7	1.5718	62.703.795	Recouvrement de vis	1	
8	1.5913	62.705.521	Tôle droite de passage d'élévateur	1	
9	1.5915	62.705.523	Vanne supérieure d'élévateur	1	
10	1.5815	62.705.524	Entretoise de trémie	1	
11	621.1016	44.881.745	Vis HM 10 x 1,50 - 25	1	
12	355.01120	44.880.321	Rondelle Ø 11 x 22 - 2	1	
13	354.110	44.880.351	Rondelle W 10	12	
14	650.110	44.881.258	Ecrou HM 10 x 1,50	11	
15	1.6341	62.707.581	Protecteur intérieur	1	
16	332.215	62.706.979	Vis T.B. M 8 x 1,25 - 15	3	
17	1.5717	62.703.796	Raidisseur central	1	
18	621.0812	44.882.082	Vis HM 8 x 1,25 - 16	7	
19	1.6103	62.705.525	Tôle d'obturation élévateur tarare	1	
20	650.106	44.881.733	Ecrou HM 6 x 1,00	6	
21	354.106	44.880.347	Rondelle W 6	6	
22	355.00715	44.815.013	Rondelle Ø 7 x 14 - 1,5	12	
23		44.803.073	Vis HM 6 x 1,00 - 16	6	
24	1.5483	62.705.522	Porte d'accès à l'embrayage de vis	1	
25	1.6028	62.705.526	Support de vis	1	
26	1.6096	62.708.501	Cale d'épaisseur	1	
27	1.6131	62.708.502	Cale d'épaisseur	1	
28	1.5484	62.705.527	Porte d'accès à l'élévateur de tarare	1	
29	355.11030	44.318.530	Rondelle Ø 10 x 30 - 3	18	
30	621.1018	44.882.003	Vis HM 10 x 1,50 - 30	10	
31	~~1.5415.50~~	~~62.708.503~~	Trémie	1	Supprimé
32	359.405	62.702.638	Bouchon 3/8" gaz	1	
–	1.9128.00	62.710.690	Trémie complète	1	Modifié
–	1.6219	62.708.813	Porte de vidange	1	Ajouté
–	1.8233	62.708.814	Axe charnière	1	A
–	1.0600.50	62.710.691	crochet verrouillage	1	A
–	1.0600.30	62.704.724	Ecrou de serrage de crochet	1	A
–	1.9128.50	62.710.692	Trémie seule	1	A voir feuille n°18

PLANCHE 66

-Indice de modif. n° **48**
-Repères concernés :
20
-Réf. doc. 10650 Pl. **66**

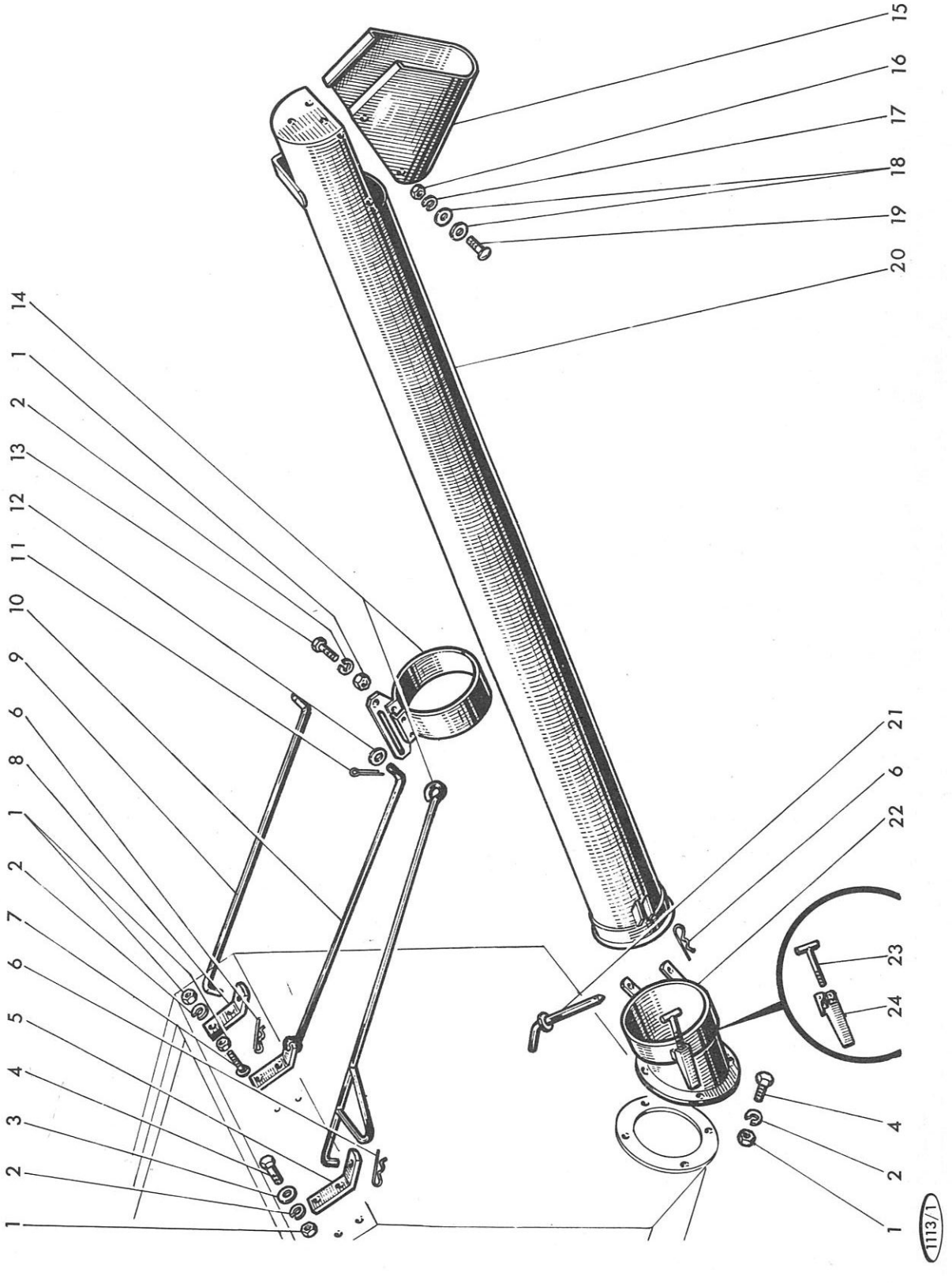

MISE A JOUR		1re	2e	3e
DATE	5-65	4-67	7-69	

Goulotte de trémie

REP N°	REFERENCES DES PIECES ANC. N°	REFERENCES DES PIECES NOUV. N°	DESIGNATION	QUANT.	OBSERVATIONS
1	650.110	44.881.258	Ecrou HM 10 x 1,50		
1	650.110	44.881.258	Ecrou HM 10 x 1,50 (Version mixte)	12	
2	354.110	44.880.351	Rondelle W 10	10	
3	355.11030	44.318.530	Rondelle Ø 10 x 30 - 3	4	
3	355.11030	44.318.530	Rondelle Ø 10 x 30 - 3 (Version mixte)	6	
4	621.1016	44.881.745	Vis HM 10 x 1,50 - 25	8	
4	621.1016	44.881.745	Vis HM 10 x 1,50 - 25 - (Version mixte)	6	
5	1.5948	62.708.505	Patte d'attache de tirant	1	
6	441.800	44.308.363	Goupille rapide	2	
6	441.800	44.308.363	Goupille rapide (Version mixte)	3	
7	600.1036	44.881.356	Vis SC 10 x 1,50 - 75 (Version mixte)	2	
8	1.8699	62.708.506	Patte arrière d'attache tirant (Version mixte)	1	
9	1.8207	62.706.652	Tirant de tube de vidage (Version mixte)	1	
10	1.5892.50	62.708.507	Tirant de tube de vidage	1	
11	377.425	44.819.929	Goupille V 4 x 25	1	
12	355.01320	44.318.521	Rondelle Ø 13 x 26 - 2	1	
13	621.1020	44.881.752	Vis HM 10 x 1,50 - 35	2	
14	1.5893	62.702.845	Tirant mobile d'accrochage de tube	1	
15	1.6587	62.704.016	Bec de tube de vidage	1	
16	650.108	44.881.257	Ecrou HM 8 x 1,25	4	
17	354.108	44.880.349	Rondelle W 8	4	
18	355.00915	44.880.319	Rondelle Ø 9 x 18 - 1,5	8	
19	332.215	62.706.979	Vis T.T. M 8 x 1,25 - 15	4	
20	1.5435	62.702.842	Tube de vidage trémie 3m60/4m20	1	
21	1.5437	62.703.798	Cheville	1	
22	1.6634	62.705.259	Embase de tube de vidage	1	
23	1.5916	62.702.847	Tirant de levier	-	
24	1.5446.11	62.703.059	Levier de fermeture	-	
-	1.7175	62.704.336	Tube de vidange pour barre 3m10	1	Ajouté
	356.311	62.709.208	Ressort d'équilibrage du tube de vidange	1	a porter machines A n° 142 793

PLANCHE 67

-Indice de modif. n° 86
-Repères concernés :
23
-Réf. doc. 10650 Pl. 67

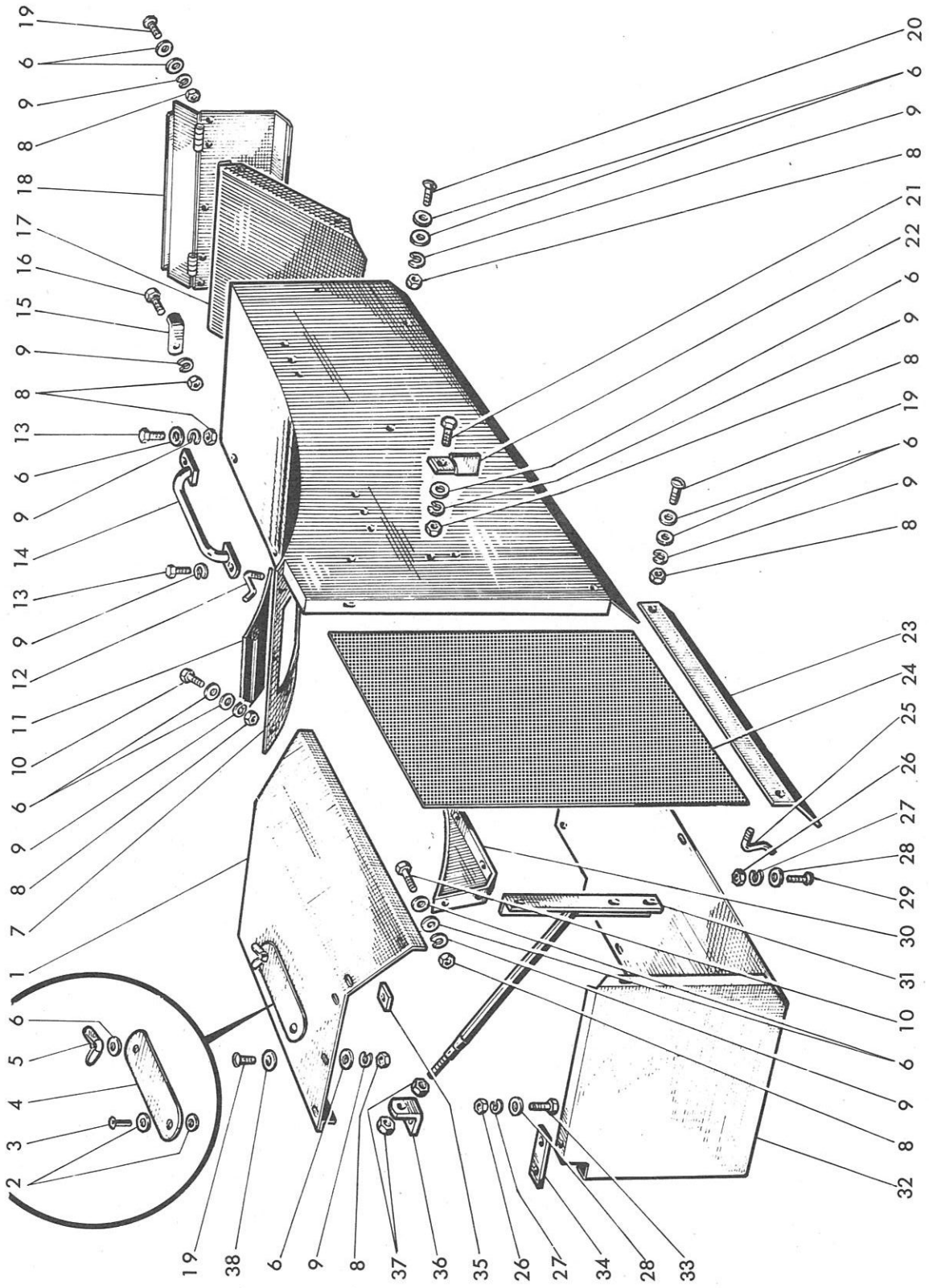

1115/2

Capotage moteur, gauche

PLANCHE 67

REP N°	REFERENCES DES PIECES ANC. N°	NOUV. N°	DESIGNATION	QUANT.	OBSERVATIONS
1	1.5512.51	62.707.584	Capotage moteur	1	
1	1.5512.52	62.708.851	Capotage moteur (Version mixte)	1	
2	355.00615	10519401	Rondelle Ø 6 x 12 - 1,5	-	
3	370.310	62.318.662	Rivet T.B. 22 x 10	-	
4	1.5512.67	62.703.876	Porte de visite	-	
5	654.008	44.881.248	Ecrou à oreilles M 8 x 1,25	-	
6	355.00915	44.880.319	Rondelle Ø 9 x 18 - 1,5	58	
7	1.6617.50	62.707.416	Capotage gauche	1	
7	1.6617.52	62.708.103	Capotage gauche de tarare	1	
8	650.108	44.881.257	Ecrou HM 8 x 1,25	49	
9	354.108	44.880.349	Rondelle W 8	32	
10	621.0812	44.882.082	Vis HM 8 x 1,25 - 16	7	
11	1.8127	62.706.132	Grille aspiration filtre	1	
12	1.5156.30	62.702.352	Manette de fermeture	2	
13	621.0814	44.881.764	Vis HM 8 x 1,25 - 20	4	
14	1.5906	62.708.138	Poignée	1	
15	1.5700	62.703.801	Ressort de porte	1	
16	1.5524	62.708.853	Vis de fixation du ressort	1	
17	1.5657	62.707.591	Plan incliné à déchets	1	
18	1.5573	62.704.791	Partie arrière de capotage tarare	1	
19	332.215	62.706.979	Vis T.B. M 8 x 1,25 - 15	10	
20	332.220	62.704.958	Vis T.B. M 8 x 1,25 - 20	8	
21	621.0816	44.881.765	Vis HM 8 x 1,25 - 25	3	
22	1.5872	62.703.803	Patte d'accrochage de tube	1	
23	1.5291	62.702.585	Traverse inférieure	1	
24	1.6066	62.703.075	Grille latérale	1	
25	1.6061	62.703.804	Manette de blocage	2	
26	650.108	44.881.257	Ecrou HM 8 x 1,25	10	
27	354.108	44.880.349	Rondelle W 8	10	
28	355.00915	44.880.319	Rondelle Ø 9 x 18 - 1,5	18	
29	332.215	62.706.979	Vis T.B. M 8 x 1,25 - 15	8	
30	1.5292.51	62.706.689	Flanc intérieur gauche capotage moteur	1	
31	1.5365	62.706.692	Raidisseur	1	
32	1.6099	62.707.590	Fond capotage tarare	1	
33	621.0812	44.882.082	Vis HM 8 x 1,25 - 16	2	
34	1.6166	62.707.592	Plaquette fixation fond de capotage	1	
35	1.5512.64	62.708.511	Plaquette	1	
36	1.5443	62.708.855	Equerre de raidisseur	1	
37	650.110	44.881.258	Ecrou HM 10 x 1,50	2	
38	355.10820	62.318.528	Rondelle Ø 8 x 24 - 2	9	

MOISSONNEUSE-BATTEUSE AUTOMOTRICE M 120 TYPE N 11

PLANCHE 68

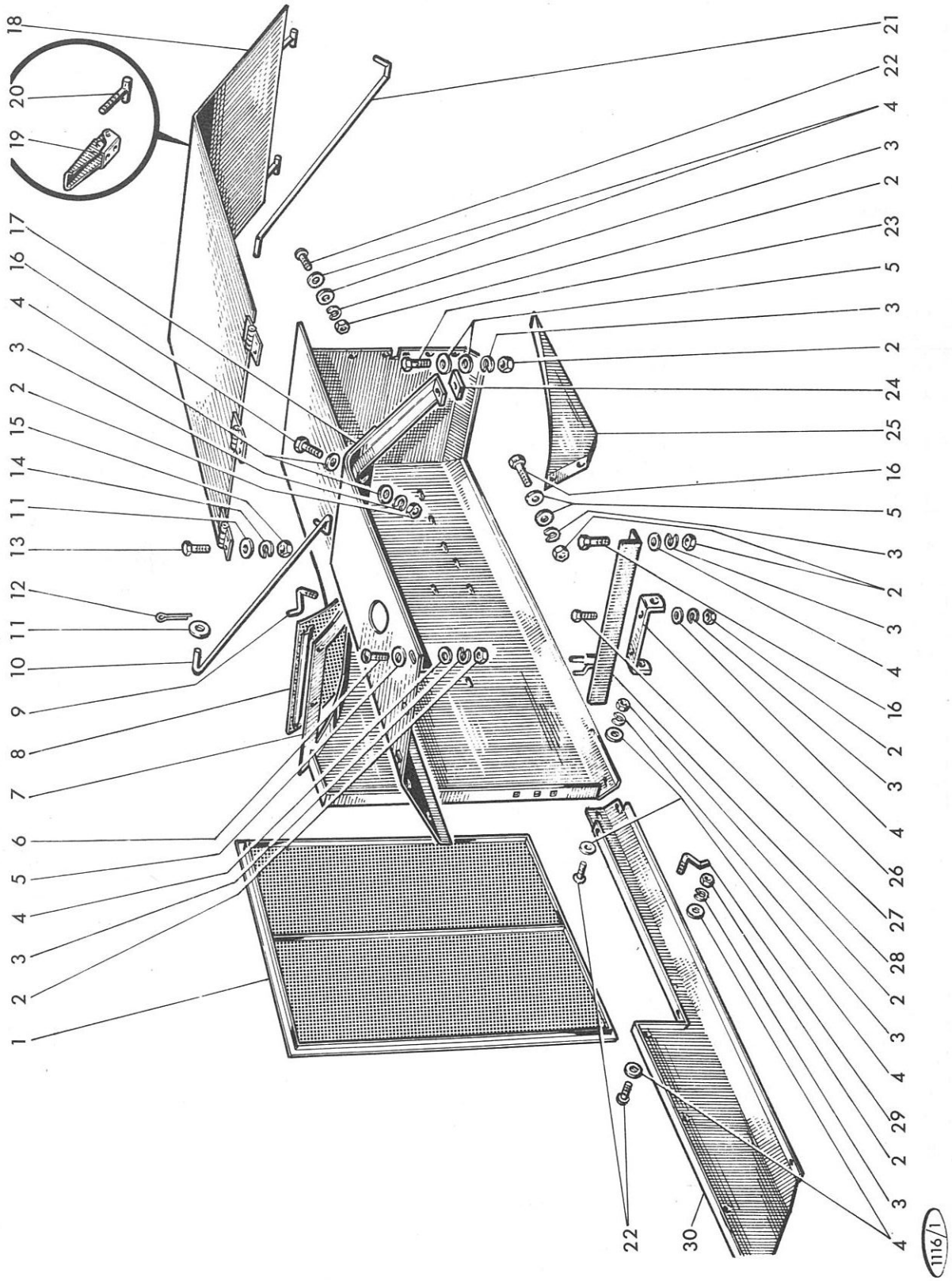

MISE A JOUR		1re	2e	3e
DATE	5-65	4-67	7-69	

Capotage moteur, droit

REP N°	REFERENCES DES PIECES ANC. N°	REFERENCES DES PIECES NOUV. N°	DESIGNATION	QUANT.	OBSERVATIONS
1	1.6066	62.703.075	Grille latérale	1	
2	650.108	44.881.257	Ecrou HM 8 x 1,25	32	
3	354.108	44.880.349	Rondelle W 8	36	
4	355.00915	44.880.319	Rondelle Ø 9 x 18 - 1,5	52	
5	355.10820	44.318.528	Rondelle Ø 8 x 24 - 2	9	
6	332.220	62.704.958	Vis T.B. M 8 x 1,25 - 20	8	
7	1.5537.50	62.707.587	Carénage de réservoir à combustible	1	correction d'erreur
8	1.8126	62.705.260	Grille d'orifice d'aspiration préfiltre	1	
9	1.5156.30	62.702.352	Manette de blocage	2	
10	1.5681.30	62.708.111	Tringle de couvercle	1	
11	355.00715	44.815.013	Rondelle Ø 7 x 14 - 1,5	8	
12	377.220	44.881.219	Goupille V 2 x 20	2	
13	621.0612	44.803.073	Vis HM 6 x 1,00 - 16	6	
14	354.106	44.880.347	Rondelle W 6	6	
15	650.106	44.881.733	Ecrou HM 6 x 1,00	6	
16	621.0812	44.882.082	Vis HM 8 x 1,25 - 16	6	
17	1.5512.50	62.707.583	Carénage droit du moteur	1	
18	1.5682.50	62.708.508	Capotage moteur	1	
18	1.5682.51	62.708.509	Capotage moteur (Version mixte)	1	
19	1.5446.11	62.703.059	Levier de fermeture	-	
20	1.5759	62.703.800	Tirant de levier	2	
21	1.5681.31	62.708.510	Tringle de capitage	1	
22	332.215	62.706.979	Vis T.B. M 8 x 1,25 - 15	17	
23	621.0816	44.881.765	Vis HM 8 x 1,25 - 25	1	
24	1.5512.64	62.708.511	Plaquette	1	
25	1.5292.50	62.706.688	Flanc intérieur gauche de capotage	1	
26	1.8356	62.706.131	Support avant de tube de vidage	1	
27	621.0814	44.881.764	Vis HM 8 x 1,25 - 20	4	
28	1.5725	62.708.512	Cornière de réservoir	1	
29	1.6061	62.703.804	Manette de blocage	2	
30	1.5456	62.707.582	Carter d'accès à l'élévateur otons	1	

PLANCHE 69

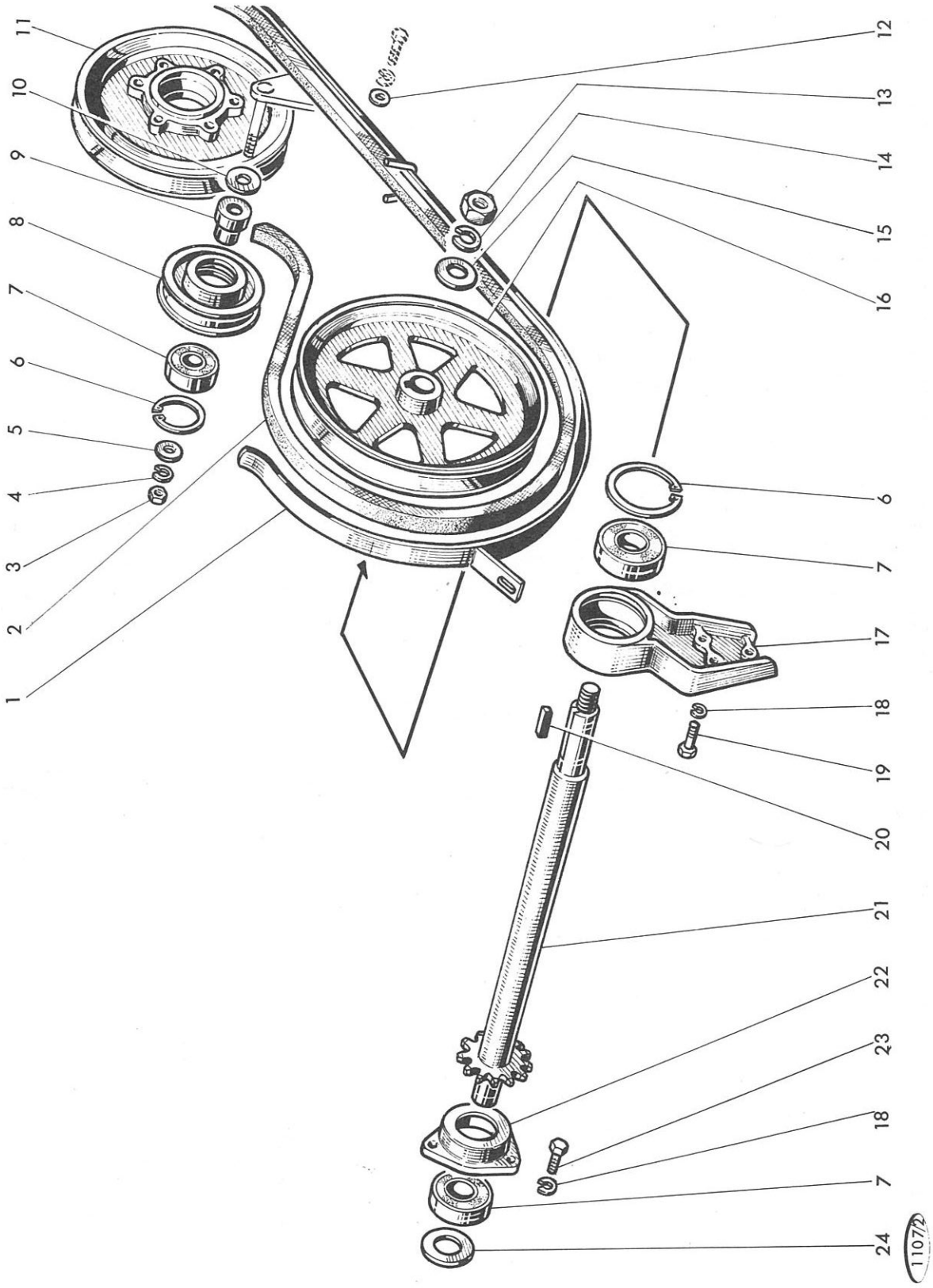

MISE A JOUR		1re	2e	3e
DATE	5-65	4-67	7-69	

Embrayage de vidage de trémie

REP N°	REFERENCES DES PIECES ANC. N°	REFERENCES DES PIECES NOUV. N°	DESIGNATION	QUANT.	OBSERVATIONS
1	1.6621	62.705.665	Guide de courroie	1	
2	432.244	62.702.956	Courroie de vidage trémie 17 x 11 - 1430	1	
3	650.612	44.801.033	Ecrou HM 12 x 1,25	1	
4	354.112	44.880.353	Rondelle W 12	1	
5	355.11230	44.318.531	Rondelle Ø 12 x 36 - 3	1	
6	357.052	44.881.055	Circlips 52 i	2	
7	401.525	44.881.141	Roulement à billes Ø 25 x 52 - 15	3	
8	1.0525	62.703.077	Poulie folle de tension	1	
9	1.4763	44.317.999	Bague entretoise	1	
10	355.30825	62.708.513	Rondelle Ø 12 x 30 - 2,5	2	
11	1.5593	62.703.079	Poulie motrice	1	
12	355.00915	44.880.319	Rondelle Ø 9 x 18 - 1,5	1	
13	650.720	44.801.070	Ecrou HM 20 x 1,50	1	
14	354.120	44.880.357	Rondelle W 20	1	
15	355.02130	44.318.525	Rondelle Ø 21 x 42 - 3	1	
16	1.6631	62.704.343	Poulie réceptrice	1	
17	1.6628	62.705.534	Support gauche arbre de vidage	1	
18	354.110	44.880.351	Rondelle W 10	6	
19	621.1016	44.881.745	Vis HM 10 x 1,50 - 25	3	
20	384.428	62.703.200	Clavette	1	
21	1.6630	62.705.533	Arbre commande vidage trémie	1	
22	1.0947	62.703.072	Support droit arbre de vidage	1	
23	621.1014	44.881.741	Vis HM 10 x 1,50 - 20	3	
24	355.41710	62.703.444	Rondelle Ø 35 x 52 - 1	1	

MOISSONNEUSE-BATTEUSE AUTOMOTRICE M 120 TYPE N 11

PLANCHE 70

-Indice de modif. n° 50
-Repères concernés :
26
-Réf. doc. 10650 Pl. 70

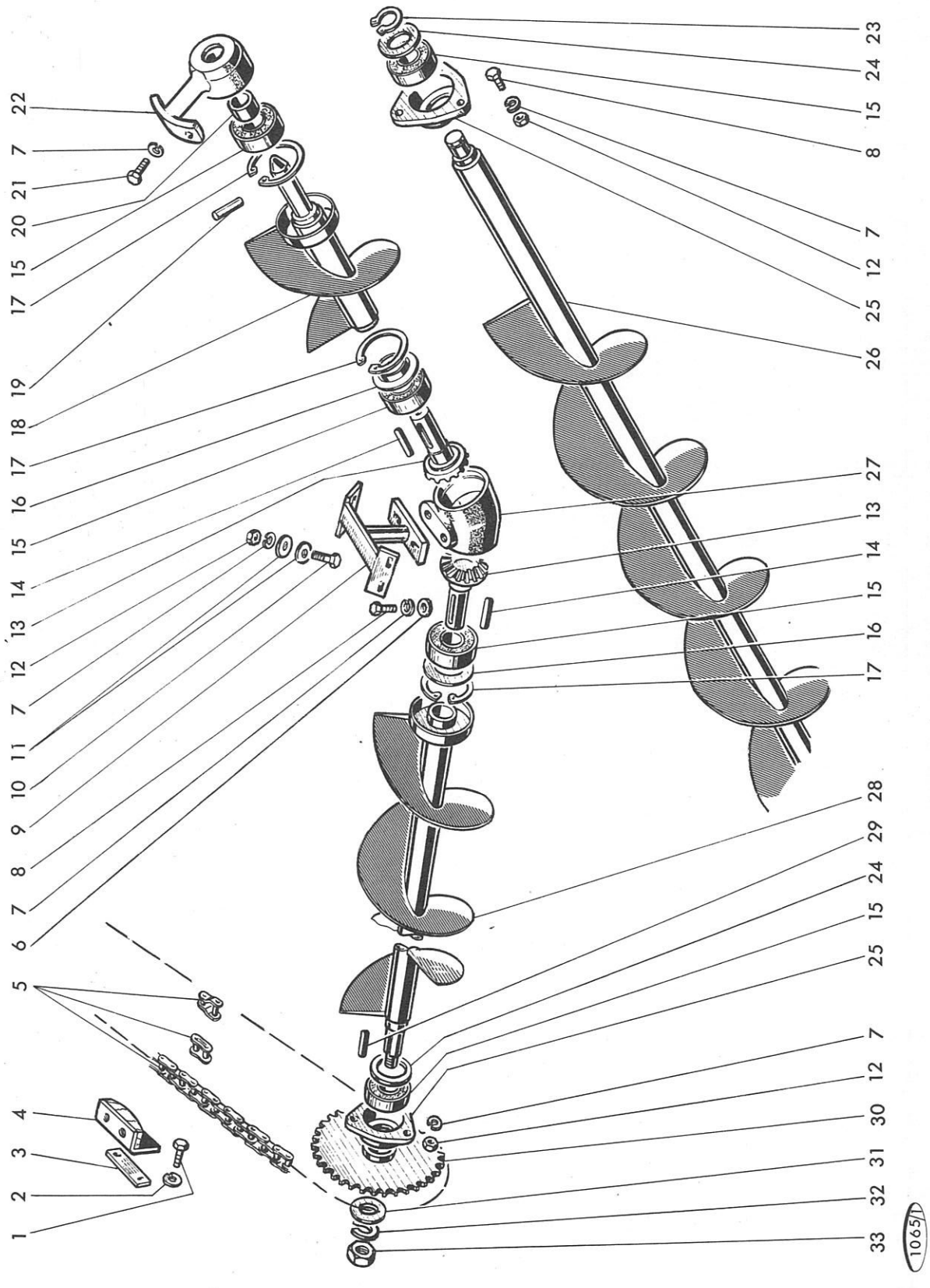

MISE A JOUR		1re	2e	3e
DATE	5-65	4-67	7-69	

Vis de vidage de trémie

REP N°	REFERENCES DES PIECES ANC. N°	NOUV. N°	DESIGNATION	QUANT.	OBSERVATIONS
1	621.0814	44.881.764	Vis HM 8 x 1,25 - 20	2	
2	354.108	44.880.349	Rondelle W 8	2	
3	1.6017	62.703.431	Contreplaque de patin tendeur	1	
4	1.5902.00	62.703.430	Patin complet chaine vidage trémie	1	
5	437.223	62.703.080	Chaîne complète (137 + 1 + 1) pas = 5/8"	1	
5	437.201	62.703.062	Faux-maillon pas = 5/8"	-	
5	437.200	62.703.047	Maillon de jonction pas = 5/8"	-	
6	355.01120	44.880.321	Rondelle Ø 11 x 22 - 2	2	
7	354.110	44.880.351	Rondelle W 10	14	
8	621.1016	44.881.745	Vis HM 10 x 1,50 - 25	5	
9	1.5448	62.702.841	Support de boîtier	1	
10	621.1018	44.882.003	Vis HM 10 x 1,50 - 30	4	
11	355.11030	44.318.530	Rondelle Ø 10 x 30 - 3	8	
12	650.110	44.881.258	Ecrou HM 10 x 1,50	10	
13	1.5438	62.702.839	Pignon 18 dents	2	
14	382.450	44.318.569	Clavette	2	
15	401.530	44.881.142	Roulement à billes 30 x 62 x 16	5	
16	1.0910	62.702.218	Rondelle de protection roulement	2	
17	357.062	44.881.627	Circlips Ø 62 i	3	
18	1.5491	62.703.083	Elément court de vis	1	
19	1.6521.31	62.704.047	Goupille	1	
20	415.136	62.703.809	Entretoise	1	
21	621.1014	44.881.741	Vis HM 10 x 1,50 - 20	2	
22	1.6633	62.704.345	Palier support de vis	1	
23	357.130	44.881.160	Circlips 30 e	1	
24	355.46520	62.707.409	Rondelle Ø 50 x 62 - 2	6	
25	1.1962	62.703.448	Boîtier de roulement	2	
26	1.5375.50	62.708.514	Vis de vidage (élément long) pour barre 3m60/4m20	1	
-	1.5375.51	62.704.346	Vis de vidange pour barre 3m10	1	Ajouté
27	1.5436	62.702.840	Boîtier de couple conique	1	
28	1.5376	62.703.084	Vis de fond de trémie	1	
29	384.440	62.703.820	Clavette	1	
30	1.5646	62.703.085	Pignon conduit 29 dents	1	
31	355.02130	44.318.525	Rondelle Ø 21 x 42 - 3	1	
32	354.120	44.880.357	Rondelle W 20	1	
33	650.720	44.801.070	Ecrou HM 20 x 1,50	1	

MISE A JOUR		1re	2e	3e
DATE	5-65	4-67	7-69	

MOISSONNEUSE-BATTEUSE AUTOMOTRICE M 120 TYPE N 11

PLANCHE 71

-Indice de modif. n° 51
-Repères concernés : 1 - 4 - 9 - 12 - 13 - 14 - 15 23 - 24 - 25 - 29
-Réf. doc. 10.650 Pl. 71

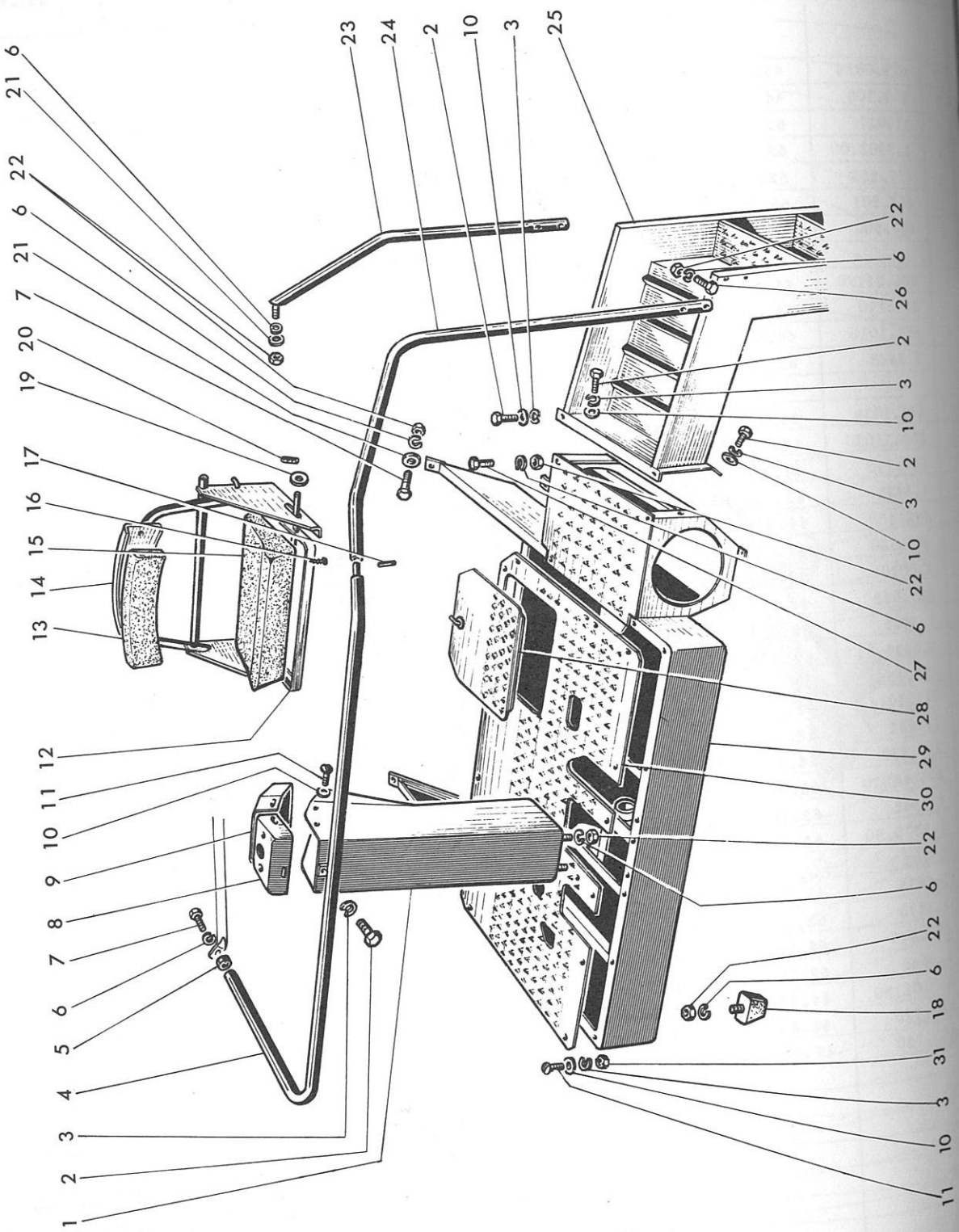

MISE A JOUR		1re	2e	3e
DATE	5-65	4-67	7-69	

Poste de conduite

REP N°	REFERENCES DES PIECES ANC. N°	NOUV. N°	DESIGNATION	QUANT.	OBSERVATIONS
1	1.9275	62.710.710	Carénage d'arbre de direction	1	Modification
1	~~1.8582~~	~~62.708.516~~	Carénage d'arbre de direction	1	Supprimé
2	621.0814	44.881.764	Vis HM 8 x 1,25 - 20	7	
3	354.108	44.880.319	Rondelle W 8	27	
4	~~1.5907~~	~~62.708.517~~	Garde fou (partie horizontale)	1	à maintenir en S3 pièce rechange
5	415.872	62.706.664	Entretoise mm 5	1	
5	415.874	62.706.629	Entretoise mm 10	1	
5	415.875	62.706.630	Entretoise mm 15	1	
6	354.110	44.880.351	Rondelle W 10	22	
7	621.1018	44.882.003	Vis HM 10 x 1,50 - 30	11	
8	1.5463	62.703.810	Couvercle de carénage de direction	1	
9	~~1.5464~~	~~62.703.811~~	Tableau de bord	1	Supprimé
10	355.00915	44.880.319	Rondelle Ø 9 x 18 - 1,5	31	
11	332.215	62.706.979	Vis T.B. M 8 x 1,25 - 15	25	
12	~~1.5393~~	~~62.707.384~~	Cadre de siège	1	S3
13	~~1.5397~~	~~62.705.537~~	Dossier	1	S3
14	~~1.5869~~	~~62.705.538~~	Support de dossier	1	S3
15	~~1.5394~~	~~62.702.968~~	Siège	1	S3
16	334.425	62.708.518	Vis à bois T.B. 23 x 25	10	
17	378.635	14170570	Goupille élastique Ø 8 x 35	1	
18	1.6100	62.703.489	Amortisseur	2	
19	355.35120	62.708.519	Rondelle Ø 22 x 34 - 2	2	
20	378.125	62.703.749	Goupille élastique Ø 3,5 x 25	2	
21	355.01120	44.880.321	Rondelle Ø 11 x 22 x 2	11	
22	650.110	44.881.258	Ecrou HM 10 x 1,50	21	
23	1.5908.50	~~62.708.520~~	Rampe droite d'escalier	1	S3
23	1.5908.51	62.708.521	Rampe droite d'escalier (Version mixte)	1	
24	~~1.5905~~	~~62.708.522~~	Rampe gauche d'escalier	1	S3
25	~~1.5656.50~~	~~62.708.523~~	Escalier d'accès au poste de pilotage	1	S3
26	611.1026	44.881.749	Vis HM 10 x 1,50 - 50	4	
27	621.1016	44.881.745	Vis HM 10 x 1,50 - 25	1	
28	1.5854	62.705.540	Couvercle de boite à outils	1	
29	~~1.6426~~	~~62.707.676~~	Châssis de plancher	1	Supprimé
30	1.5805	62.708.524	Plancher de plateforme	1	
31	650.108	44.881.257	Ecrou HM 8 x 1,25	17	
4	1.9132	62.710.693	Garde fou	1	N
9	1.5464.30	62.710.698	Tableau de bord pour direction ZF		voir feuille fin
–	1.5464.31	62.710.699	Tableau de " " " ML		catalogue n° 13
23	1.9130.30	62.710.694	Rampe droite d'escalier	1	Nouveau
24	1.9131	62.710.695	Rampe gauche d'escalier	1	N
25	1.9126	62.710.696	Elément mobile d'escalier	1	N
	1.9127	62.710.697	Elément fixe d'escalier	1	N
29	1.8559	62.710.700	chassis de plancher	1	N
	1.8920	62.710.701	Pièce d'adaptation sur le chassis de la direction ZF	1	Ajouté

MOISSONNEUSE-BATTEUSE AUTOMOTRICE M 120 TYPE N 11
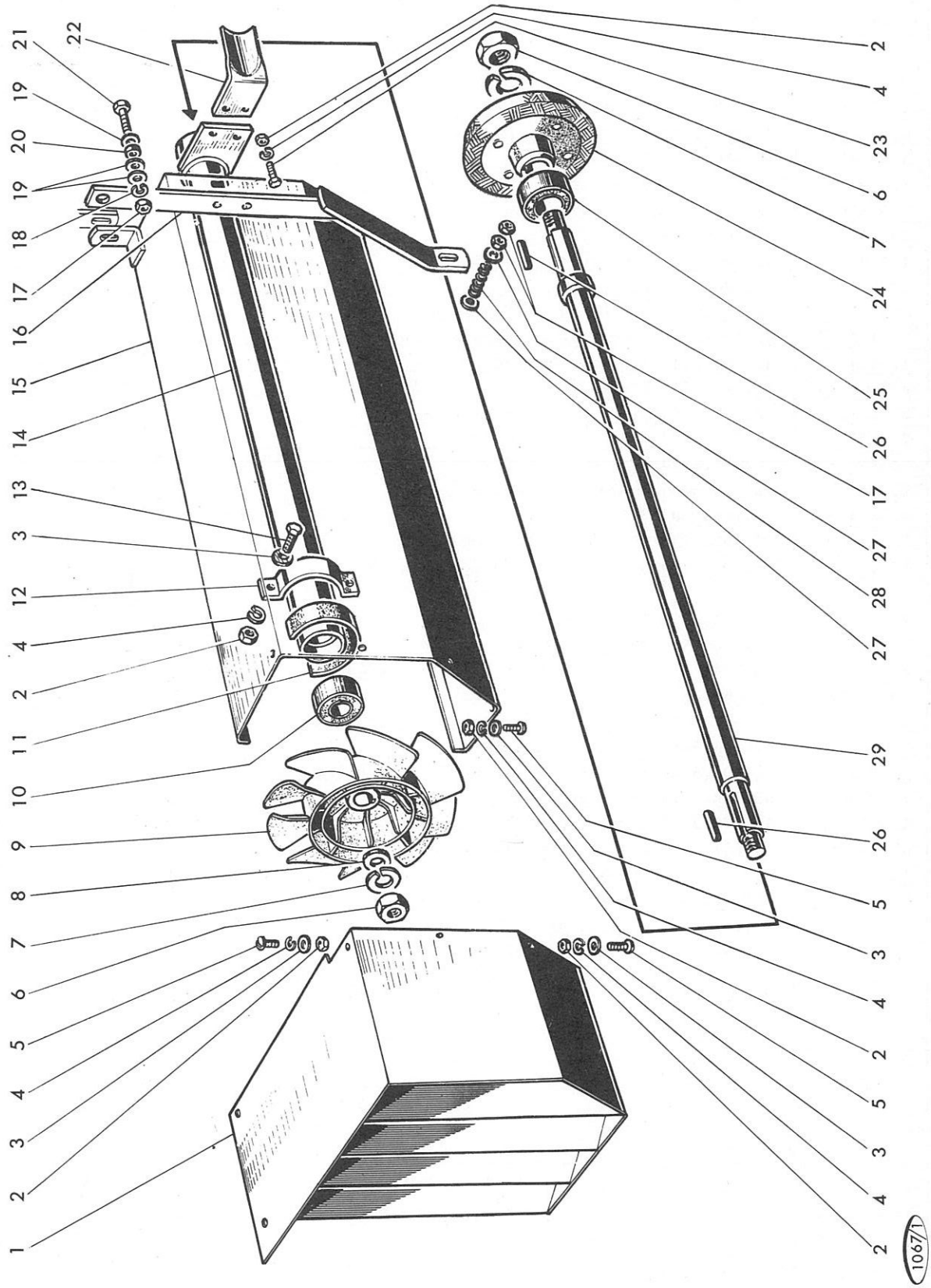
PLANCHE 72