moissonneuse batteuse

m84

MATERIELS AGRICOLES
SOMECA

CATALOGUE PIECES DE RECHANGE

MOISSONNEUSE-BATTEUSE

M 84

Modifications

PL.	RÉP.	A LA PLACE DE		LIRE	
		ANCIENNE RÉF.	ANCIENNE DÉSIGNATION	NOUVELLE RÉF.	NOUVELLE DÉSIGNATION
3	5	0826452	Goujon fixation corps de sortie d'eau	0096433	Vis 3/8" U.N.F.
27	9	650.510	Ecrou HM 10 x 1,50	350.310	Ecrou H 10 x 1,00
27	37	651.714	Ecrou à créneaux HK 14 x 1,50	351.512	Ecrou à créneaux H12 x 1,5
31	8	1.7148	Protecteur d'engrenages	1.10588	Protecteur d'engrenages
46	15	1.10252	Raidisseur de variateur de traction	1.10252	Raidisseur de variateur de traction(version avec trémie)
46	15	-	-	1.10411	Raidisseur de variateur de traction(version av.ensacheur)
46	22	-	-	1.10485	Plaquette
47	7	350.106	Ecrou HM 6 x 1,00	650.106	Ecrou HM 6 x 1,00
47	21	1.10219	Protecteur de courroie	1.10219	Protecteur de courroie (version avec trémie)
47	21	1.10221	Protecteur de courroie	1.10221	Protecteur de courroie (version av. ensacheur)
48	22	332.012	Vis Ø 6 x 1,00 - 12	332.015	Vis Ø 6 x 1,00 - 15
50	1	611.020	Vis HM 10 x 1,50 - 35	611.1020	Vis HM 10 x 1,50 - 35
62	12	1.5446.12	Levier de fermeture	1.5446.11	Levier de fermeture
64	31	651.714	Ecrou à créneaux HKM 14 x 1,50	351.512	Ecrou à créneaux H 12 x 1,50
68	5	357.025	Circlips 25 i	357.026	Circlips 26 i
69	20	-	-	1.10104	Balancier de tirant d'embrayage
87	4	355.110.3	Rondelle 10 x 30 x 3	355.110.30	Rondelle 10 x 30 x 3
94	18	355.370.25	Rondelle 26,5 x 46 x 25	355.370.25	Rondelle 26,5 x 46 x 2,5
96	17	355.370.25	Rondelle 26,5 x 46 x 25	355.370.25	Rondelle 26,5 x 46 x 2,5

ANT
s de pièces
s références
nne
IÉROS
espondance.
ence 10.582

MOISSONNEUSE-BATTEUSE

automotrice M 84

type N 14

IMPORTANT

Pour toutes commandes de pièces de rechange utilisez les références inscrites dans la colonne **NOUVEAUX NUMÉROS** sauf s'il n'y a pas correspondance.

FORMATION - INFORMATION 1ère édition 7/67 - 500 ex. Référence **10.582**

MOISSONNEUSE-BATTEUSE AUTOMOTRICE M 84 - TYPE N 14

TABLE DES MATIÈRES

GROUPE : MOTEUR

PLANCHE 1 BLOC MOTEUR
PLANCHE 2 VILEBREQUIN, BIELLES, PISTONS
PLANCHE 3 CULASSE
PLANCHE 4 CULBUTEURS ET CACHE-CULBUTEURS
PLANCHE 5 COLLECTEUR D'ADMISSION
PLANCHE 6 DISTRIBUTION
PLANCHE 7 CARTER ET POMPE A HUILE
PLANCHE 8 FILTRE A HUILE
PLANCHE 9 POMPE A EAU
PLANCHE 10 POMPE D'ALIMENTATION ET FILTRE A COMBUSTIBLE
PLANCHE 11 POMPE D'INJECTION
PLANCHE 12 DYNAMO ET DÉMARREUR
PLANCHE 13 FILTRE A AIR
PLANCHE 14 ÉCHAPPEMENT
PLANCHE 15 ALIMENTATION EN COMBUSTIBLE
PLANCHE 16 REFROIDISSEMENT
PLANCHE 17 PRISE DE MOUVEMENT

GROUPE : TRANSMISSION

PLANCHE 18 VARIATEUR DE TRACTION
PLANCHE 19 EMBRAYAGE
PLANCHE 20 DÉTAIL DE L'EMBRAYAGE
PLANCHE 21 BOITE DE VITESSES
PLANCHE 22 ENGRENAGES DE LA BOITE DE VITESSES
PLANCHE 23 DIFFÉRENTIEL ET FREINS
PLANCHE 24 RÉDUCTEURS
PLANCHE 25 ROUES MOTRICES
PLANCHE 26 CADRE SUPPORT D'ESSIEU ARRIÈRE
PLANCHE 27 ESSIEU ET ROUES ARRIÈRE

GROUPE : ALIMENTATION

PLANCHE 28 RABATTEUR
PLANCHE 29 SUPPORT DE RABATTEUR
PLANCHE 30 BARRE DE COUPE
PLANCHE 31 PLATEFORME
PLANCHE 32 FLANCS DE PLATEFORME
PLANCHE 33 DIVISEURS MOBILES
PLANCHE 34 VIS D'ALIMENTATION (TOLERIE)
PLANCHE 35 VIS D'ALIMENTATION (MÉCANISME)
PLANCHE 36 COMMANDE DE LAME
PLANCHE 37 COMMANDE DE BARRE
PLANCHE 38 ENTRAINEMENT DU RABATTEUR
PLANCHE 39 CAISSON DE CONVOYEUR
PLANCHE 40 MÉCANISME DU CONVOYEUR

GROUPE : BATTEUR ET SECOUEURS

PLANCHE 41 CHASSIS
PLANCHE 42 CAISSON DU BATTEUR
PLANCHE 43 BATTEUR
PLANCHE 44 TIRE-PAILLE
PLANCHE 45 CONTREBATTEUR
PLANCHE 46 CAISSON AVANT DES SECOUEURS
PLANCHE 47 CAISSON ARRIÈRE DES SECOUEURS
PLANCHE 48 SECOUEURS

GROUPE : NETTOYAGE

PLANCHE 49 TABLE DE RÉCEPTION
PLANCHE 50 COMMANDE DE LA HOTTE DE NETTOYAGE
PLANCHE 51 CAISSON INFÉRIEUR FIXE
PLANCHE 52 HOTTE DE NETTOYAGE
PLANCHE 53 VIS A GRAIN ET A OTONS
PLANCHE 54 VENTILATEUR
PLANCHE 55 RENVOI DE TRANSMISSIONS

GROUPE : ÉLÉVATEURS ET TRÉMIE

PLANCHE 56 ÉLÉVATEURS (TOLERIE)
PLANCHE 57 ÉLÉVATEURS (PARTIES MOBILES)
PLANCHE 58 TRÉMIE A GRAIN
PLANCHE 59 CAPOTAGE MOTEUR (GAUCHE)
PLANCHE 60 CAPOTAGE MOTEUR (DROIT)
PLANCHE 61 VIDAGE DE TRÉMIE
PLANCHE 62 DÉVERSOIR DE TRÉMIE

GROUPE : POSTE DE CONDUITE ET COMMANDES

PLANCHE 63 POSTE DE CONDUITE
PLANCHE 64 DIRECTION
PLANCHE 65 BOITIER DE DIRECTION

PLANCHE 66 COMMANDE D'ACCÉLÉRATEUR ET DE BOITE DE VITESSES
PLANCHE 67 FREINS
PLANCHE 68 MAITRE CYLINDRE DE FREINS
PLANCHE 69 COMMANDE D'EMBRAYAGE
PLANCHE 70 COMMANDE VARIATEUR BATTEUR ET RÉGLAGE CONTREBATTEUR
PLANCHE 71 DÉBRAYAGE DE L'ALIMENTATION
PLANCHE 72 EMBRAYAGE BATTEUSE ET RÉGLAGE VENTILATEUR
PLANCHE 73 COMMANDE DE VIDAGE DE TRÉMIE

GROUPE : INSTALLATION HYDRAULIQUE

PLANCHE 74 POMPE ET RÉSERVOIR HYDRAULIQUES
PLANCHE 75 DISTRIBUTEUR PRINCIPAL
PLANCHE 76 TUYAUTERIES
PLANCHE 77 TUYAUTERIES RABATTEUR ET PLATEFORME
PLANCHE 78 VÉRINS RABATTEUR
PLANCHE 79 VÉRIN DE PLATEFORME
PLANCHE 80 VÉRIN DU VARIATEUR DE TRACTION

GROUPE : INSTALLATION ÉLECTRIQUE

PLANCHE 81 FAISCEAUX DU MOTEUR-BATTERIES
PLANCHE 82 FAISCEAUX DU TABLEAU DE BORD
PLANCHE 83 INSTALLATION D'ÉCLAIRAGE
PLANCHE 84 APPAREILS DE CONTROLE

GROUPE : DOTATION NORMALE

PLANCHE 85 OUTILLAGE
PLANCHE 86 ACCESSOIRES DE RECHANGE

GROUPE : DEUXIÈME NETTOYAGE

PLANCHE 87 ÉLÉVATEUR A GRAIN - ÉMONDOIR (TOLERIE)
PLANCHE 88 ÉLÉVATEUR A GRAIN - ÉMONDOIR (MÉCANISME)
PLANCHE 89 TARARE
PLANCHE 90 COMMANDE DE TARARE
PLANCHE 91 VENTILATEUR
PLANCHE 92 ÉLÉVATEUR DE TRÉMIE (TOLERIE)
PLANCHE 93 ÉLÉVATEUR DE TRÉMIE (MÉCANISME)
PLANCHE 94 VIS DE RÉPARTITION DE TRÉMIE

GROUPE : ENSACHAGE

PLANCHE 95 ÉLÉVATEUR (TOLERIE)
PLANCHE 96 ÉLÉVATEUR (MÉCANISME)
PLANCHE 97 ENSACHEUR
PLANCHE 98 PLATEFORME D'ENSACHAGE
PLANCHE 99 GLISSIÈRE A SACS

GROUPE : ACCESSOIRES A LA DEMANDE

PLANCHE 100 PLATEFORME LATÉRALE
PLANCHE 101 ACCESSOIRES A LA DEMANDE
PLANCHE 102 ACCESSOIRES POUR BATTAGE DU MAÏS
PLANCHE 103 ACCESSOIRES POUR BATTAGE GRAINES DIVERSES
PLANCHE 104 DIVISEURS "TORPÉDO"

RÉPERTOIRE NUMÉRIQUE

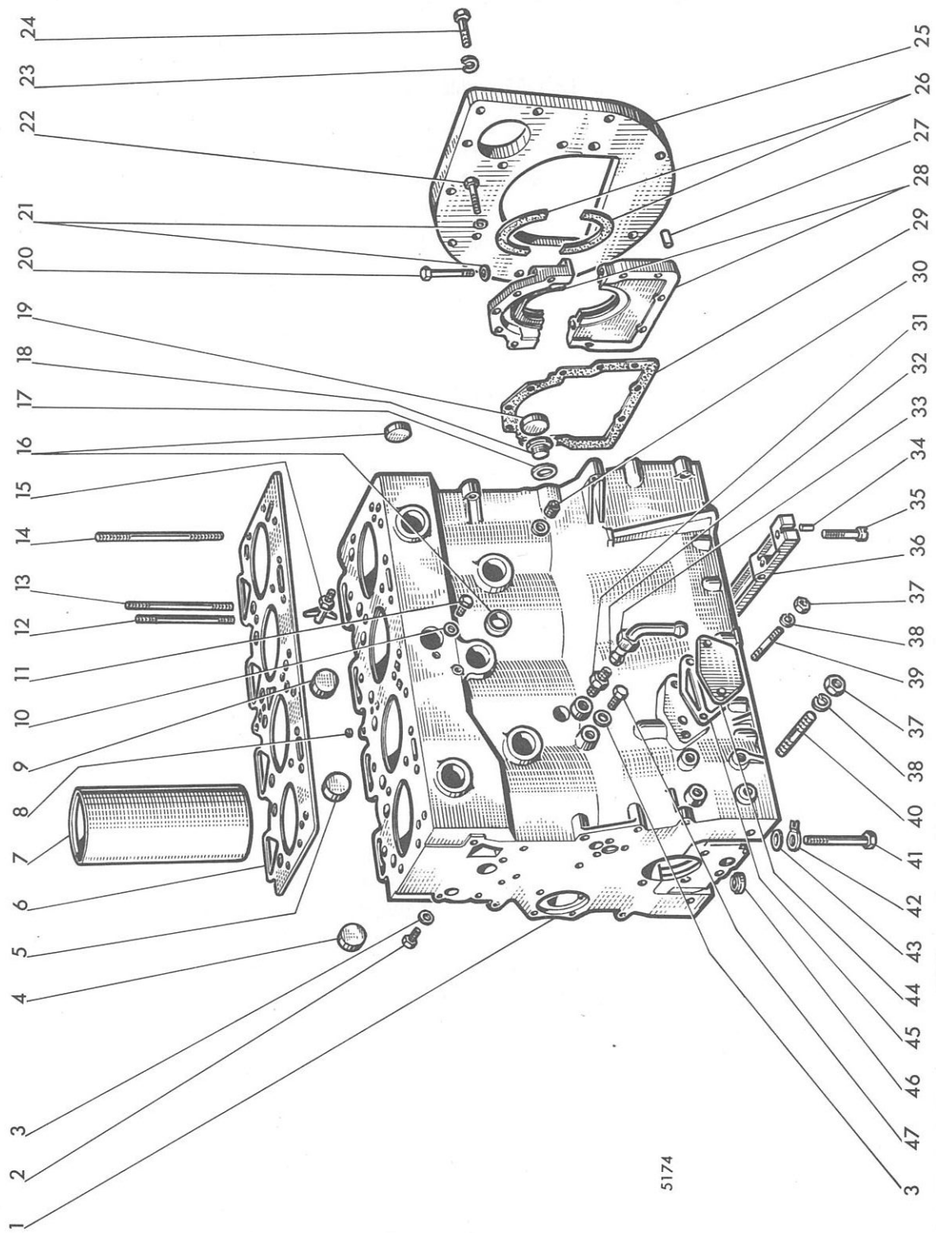

MISE A JOUR | | 1re | 2e | 3e
DATE | 7-67 | | | |

MOISSONNEUSE-BATTEUSE AUTOMOTRICE M 84 TYPE N 14

Bloc moteur

PLANCHE 1

REP N°	REFERENCES DES PIECES ANC. N°	NOUV. N°	DESIGNATION	QUANT.	OBSERVATIONS
1	83893		Bloc cylindre complet compr.rep.46-41-16-7-5-4	1	
2	0746451		Bouchon de bloc côté admission	2	
3	0920155		Rondelle plate	3	
4	0650618		Bouchon de bloc côté admission	4	
5	0650712		" " " "	4	
6	36812315		Joint de culasse	1	
7	31358324		Chemise	4	
8	0650574		Bouchon	1	
9	0650634		Bouchon de bloc côté admission	1	
10	2411152		Rondelle	2	
11	0746252		Bouchon de bloc côté injection	2	
12	32526312		Goujon fixation culasse au bloc	8	
13	32526311		" " " "	12	
14	32526313		" " " " (long)	2	
15	31419		Robinet de vidange du bloc cylindre	1	
16	0650710		Bouchon	8	
17	0920130		Rondelle	1	
18	0650582		Bouchon d'orifice d'huile pompe injection	1	
19	32416105		Bouchon en bout d'arbre à cames	1	
20	0096238		Vis d'assemblage couvercle pare-huile	2	
21	0920053		Rondelle W	13	
22	0746255		Vis de fixation pare-huile	11	
23	0920054		Rondelle W	6	
24	0096431		Vis de fixation plaque d'accouplement	6	
25	37147993		Plaque d'accouplement arrière	1	
26	0730071		Demi-joint	2	
27	0350025		Pion de centrage plaque et bloc	2	
28	59537		Couvercle pare-huile complet comprenant les		
			repères 20-21 et 26	1	
29	36817136		Joint du pare-huile	1	
30	2431132		Bouchon de bloc côté pompe	1	
31	0206002		Raccord double filet sur tube manomètre	1	
32	0566002		Bague bicône	1	
33	0576111		Ecrou de raccord	1	
34	32811408		Goupille	2	
35	2176319		Vis fixation d'entretoise	2	
36	36277831		Entretoise entre carter et bloc	1	
37	0576054		Ecrou	10	
38	0920055		Rondelle W	10	
39	0826623		Goujon	2	
40	0826627		Goujon sur support avant	8	
41	32166314		Vis fixation chapeau de palier	10	
42	31733119		Rondelle frein	10	
43	0760001		Cale d'épaisseur	10	
44	36232108		Couvercle de filtre à huile	1	
45	36862517		Joint du couvercle	1	
46	33142111		Plot de centrage de chapeau de palier	10	
47	0746451		Bouchon	1	

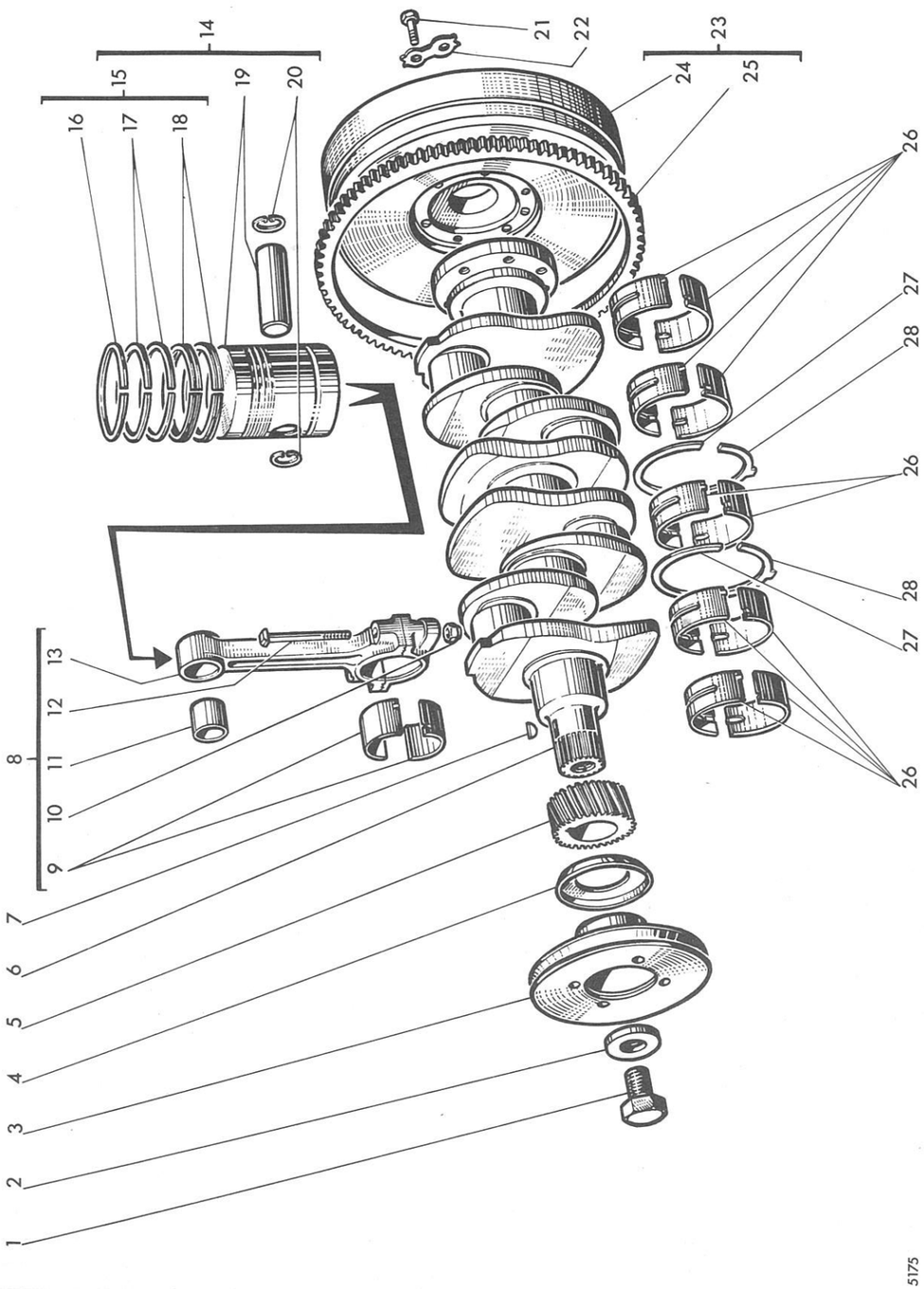

MISE A JOUR | | 1re | 2e | 3e
DATE | 7-67 | | | |

MOISSONNEUSE-BATTEUSE AUTOMOTRICE M 84 TYPE N 14

Vilebrequin, bielles, pistons

PLANCHE 2

REP N°	REFERENCES DES PIECES ANC. N°	NOUV. N°	DESIGNATION	QUANT.	OBSERVATIONS
1	32162319		Vis d'assemblage poulie	1	
2	33125124		Rondelle frein	1	
3	31147461		Poulie de vilebrequin	1	
4	33415311		Déflecteur d'huile	1	
5	31171681		Pignon de vilebrequin	1	
6	31315881		Vilebrequin	1	
7	0500012		Clavette de pignon	1	
8	80038		Bielle complète comprenant repères 9 et 13	-	*
9	31126311		Demi-coussinet de bielle standard	8	
-	31126312		" " " majoré de 0,254	8	
-	31126313		" " " " de 0,508	8	
-	31126314		" " " " de 0,762	8	
10	2211156		Ecrou	-	
11	31134123		Coussinet de tête de bielle	4	
12	32762107		Boulon de chapeau de bielle	-	
13	59554		Bielle complète compr. rep.10-11-12 et 13	4	*
14	83414		Piston complet standard comp. rep. 15 et 19	-	**
15	81890		Jeu de segments pour 1 piston (pour chemises neuves)	-	
-	83424		Jeu de segments pour 1 piston (pour chemises usagées)	-	
16	31362211		Segment de compression parallèle standard	4	
-	31362212		" " " majoré 0,762	4	
17	31362261		" " 2ème et 3ème gorge standard	8	
-	31362262		" " 2ème et 3ème gorge majoré 0,762	8	
18	31372161		Segment racleur standard	8	
-	31372162		Segment racleur majoré 0,762	8	
19	82878		Piston avec axe de piston complet comp.rep. 20	4	**
20	0170002		Circlips	8	
21	32162203		Vis d'assemblage volant	6	
22	0921062		Frein de vis	3	
23	0999979		Volant complet comp. rep. 24 et 25	1	
24	31214162		Volant	1	
25	0410242		Couronne dentée	1	
26	81558		Jeu de coussinets de palier standard	1	***

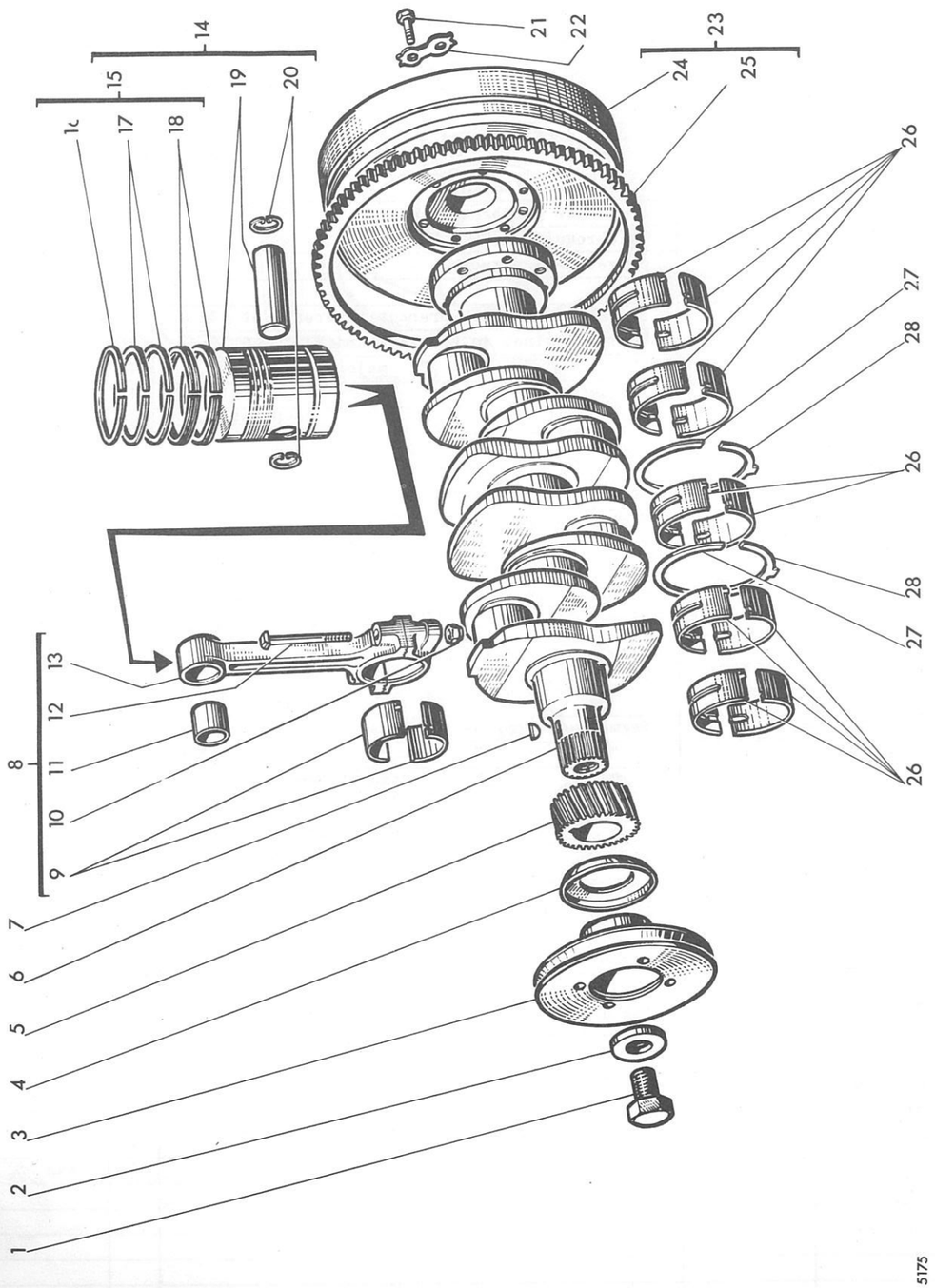

MISE A JOUR | | 1re | 2e | 3e
DATE | 7-67

MOISSONNEUSE-BATTEUSE AUTOMOTRICE M 84 TYPE N 14

Vilebrequin, bielles, pistons

PLANCHE 2

REP N°	REFERENCES DES PIECES ANC. N°	NOUV. N°	DESIGNATION	QUANT.	OBSERVATIONS
27	31137175		Demi-rondelle de butée supérieure	2	
–	31137176		" " " " " majorée de 0,17	–	
28	31137181		Demi-rondelle de butée inférieure	2	
–	31137182		" " " " majorée de 0,17	–	

* Pour la commande, préciser le n° de code 11 ou 12 ou 13 marqué sur la bielle

** Pour la commande du piston majoré de 0,762 mm, ajouter le suffixe C à la référence

*** Pour la commande des coussinets majorés, ajouter le suffixe A,B ou C suivant qu'il s'agit de la majoration 0,254 ou 0,508 ou 0,762

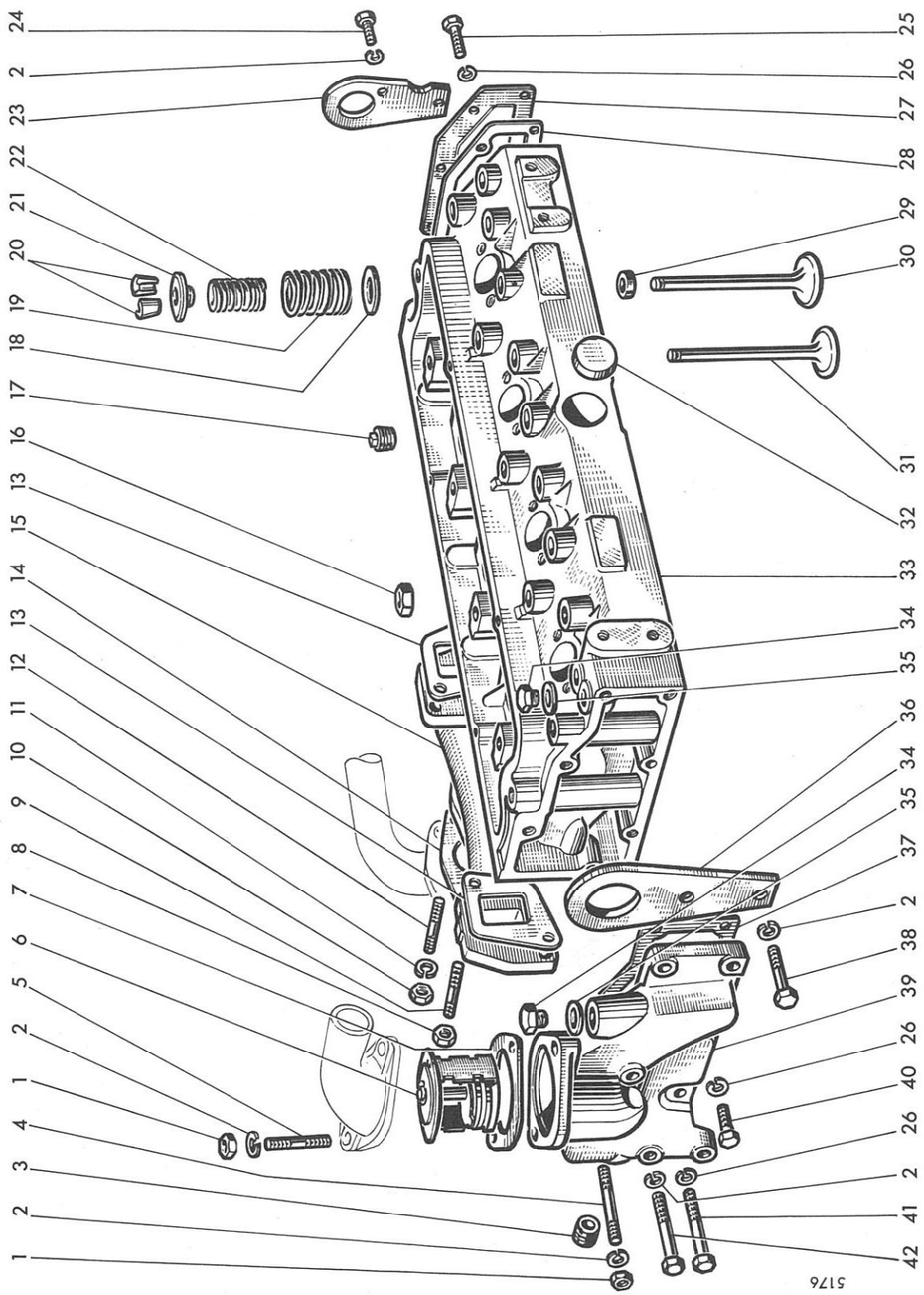

MISE A JOUR | | 1re | 2e | 3e
DATE | 7-67 | | | |

MOISSONNEUSE-BATTEUSE AUTOMOTRICE M 84 TYPE N 14

Culasse

PLANCHE 3

REP N°	REFERENCES DES PIECES ANC. N°	NOUV. N°	DESIGNATION	QUANT.	OBSERVATIONS
1	0576051		Ecrou de corps de sortie d'eau	3	
2	0920054		Rondelle W	8	
3	0650540		Bouchon	1	
4	0826421		Goujon fixation corps de sortie d'eau	1	
5	0826452		Goujon fixation raccord coudé	2	
6	33873		Thermostat	1	
7	0490734		Joint du raccord coudé de sortie d'eau	1	
8	2211224		Ecrou de collecteur d'échappement	4	
9	0826439		Goujon de collecteur d'échappement	4	
10	0576030		Ecrou fixation tuyau d'échappement	3	
11	0920005		Rondelle W	3	
12	0826403		Goujon du tuyau d'échappement	3	
13	36862134		Joint de collecteur d'échappement	2	
14	36822111		Joint du tuyau d'échappement	1	
15	37781321		Collecteur d'échappement	1	
16	33221316		Ecrou fixation culasse	22	
17	0650540		Bouchon partie supérieure de culasse	2	
18	33123117		Rondelle d'appui de ressort	8	
19	0780272		Ressort externe de soupape	8	
20	0230002		Demi-coupelle d'arrêt de soupape	8	
21	33423122		Coupelle supérieure de ressort	8	
22	0780273		Ressort interne de soupape	8	
23	36177106		Plaque de manutention	1	
24	0746453		Vis fixation plaque manutention	2	
25	0746254		Vis fixation plaque AR de culasse	6	
26	0920053		Rondelle W	9	
27	37553121		Plaque AR de culasse	1	
28	36851409		Joint de plaque AR	1	
29	33817402		Déflecteur d'huile	4	
30	31431103		Soupape d'admission	4	
-	31431322		Soupape d'admission Ø majoré 0,076	-	
-	31431323		" " " " 0,380	-	
-	31431324		" " " " 0,760	-	
31	31431104		Soupape d'échappement	4	
-	31431332		Soupape d'échappement Ø majoré 0,076	-	
-	31431333		" " " " 0,380	-	
-	31431334		" " " " 0,760	-	
32	0650710		Bouchon de culasse côté pompe	1	
33	83509		Culasse complète comp. rep. 32-17-34-35-25-26-27-28	1	
34	0650203		Bouchon de culasse partie supérieure	2	
35	2411157		Rondelle du bouchon	2	
36	36177108		Plaque AV de manutention	1	
37	36853514		Joint du corps de sortie d'eau	1	
38	0096433		Vis	2	
39	37766471		Corps de sortie d'eau	1	
40	0746255		Vis courte de corps de sortie d'eau	2	
41	0096237		Vis de corps de sortie d'eau	1	
42	0096438		Vis longue de corps de sortie d'eau	1	

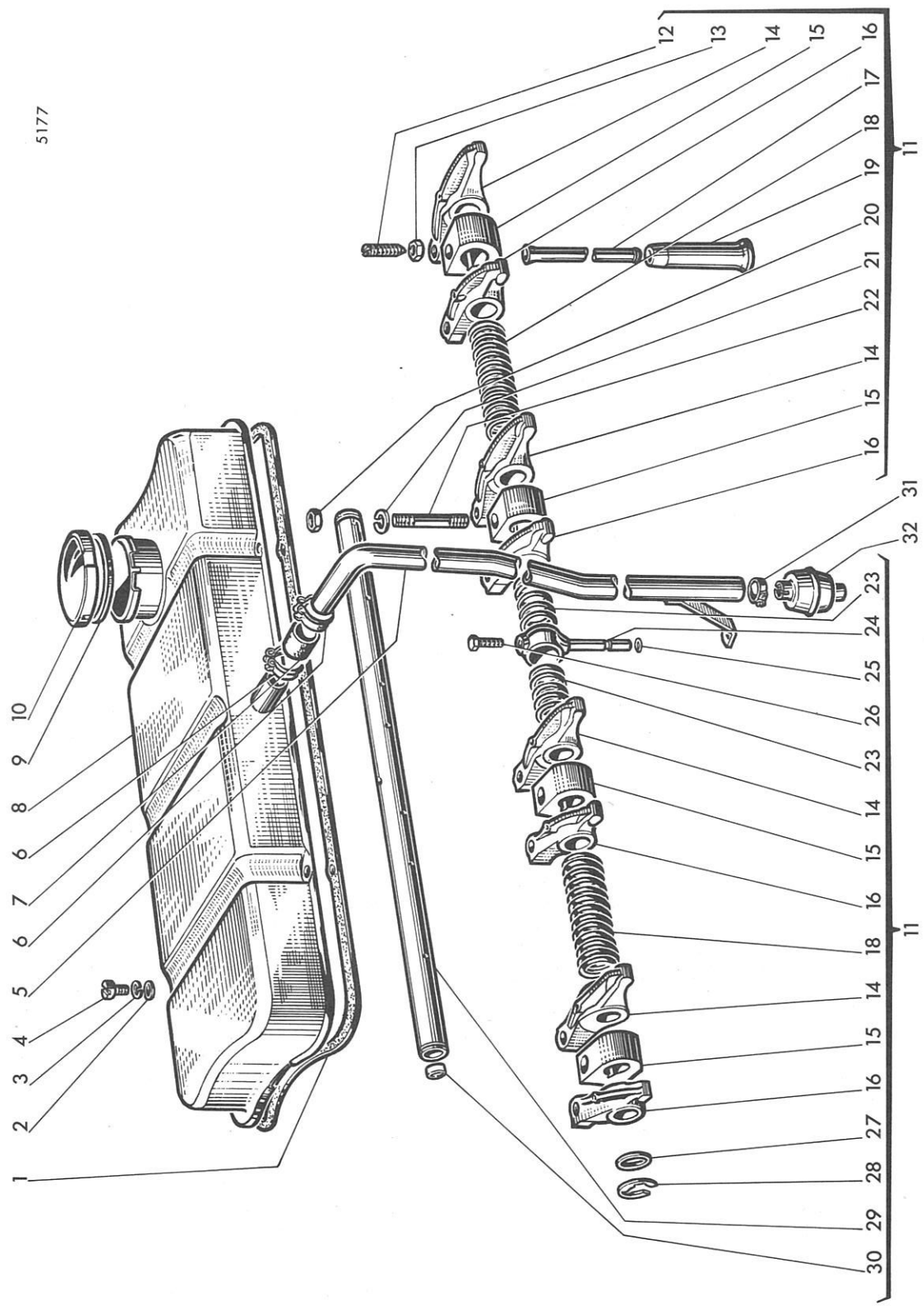

MOISSONNEUSE-BATTEUSE AUTOMOTRICE M 84 TYPE N 14

MISE A JOUR		1re	2e	3e
DATE	7-67			

Culbuteurs et cache-culbuteurs

PLANCHE 4

REP N°	REFERENCES DES PIECES ANC. N°	NOUV. N°	DESIGNATION	QUANT.	OBSERVATIONS
1	36811114		Joint de cache-culbuteurs	1	
2	0920002		Rondelle plate	4	
3	0920052		Rondelle W	4	
4	2174018		Vis de cache-culbuteurs	4	
5	35732515		Tube de reniflard	1	
6	0180104		Collier de manchon	2	
7	0202046		Manchon de raccord	1	
8	37188144		Cache-culbuteurs	1	
9	24870002		Joint de bouchon de remplissage	-	
10	2487845		Bouchon de remplissage d'huile	1	
11	83254		Ensemble de l'arbre des culbuteurs	-	
12	0720579		Vis de réglage	8	
13	0576052		Contre-écrou	8	
14	37371271		Culbuteur arrière	4	
15	37521301		Support d'arbre des culbuteurs	4	
16	37371281		Culbuteur avant	4	
17	31434307		Tige de culbuteur	8	
18	31744123		Ressort long de culbuteurs	2	
19	31434161		Poussoir	8	
20	2211284		Ecrou	4	
21	0920006		Rondelle	4	
22	0826628		Goujon	4	
23	3174310		Ressort court de culbuteurs	2	
24	35511109		Canalisation de graissage de la rampe	1	
25	2415801		Joint d'étanchéité	1	
26	0726504		Vis de raccord	1	
27	33117415		Rondelle de bout d'arbre	2	
28	0170151		Circlips	2	
29	31411125		Arbre des culbuteurs	1	
30	0650507		Bouchon d'arbre des culbuteurs	2	
31	0180061		Collier de tube de reniflard	1	
32	2652852		Reniflard	1	

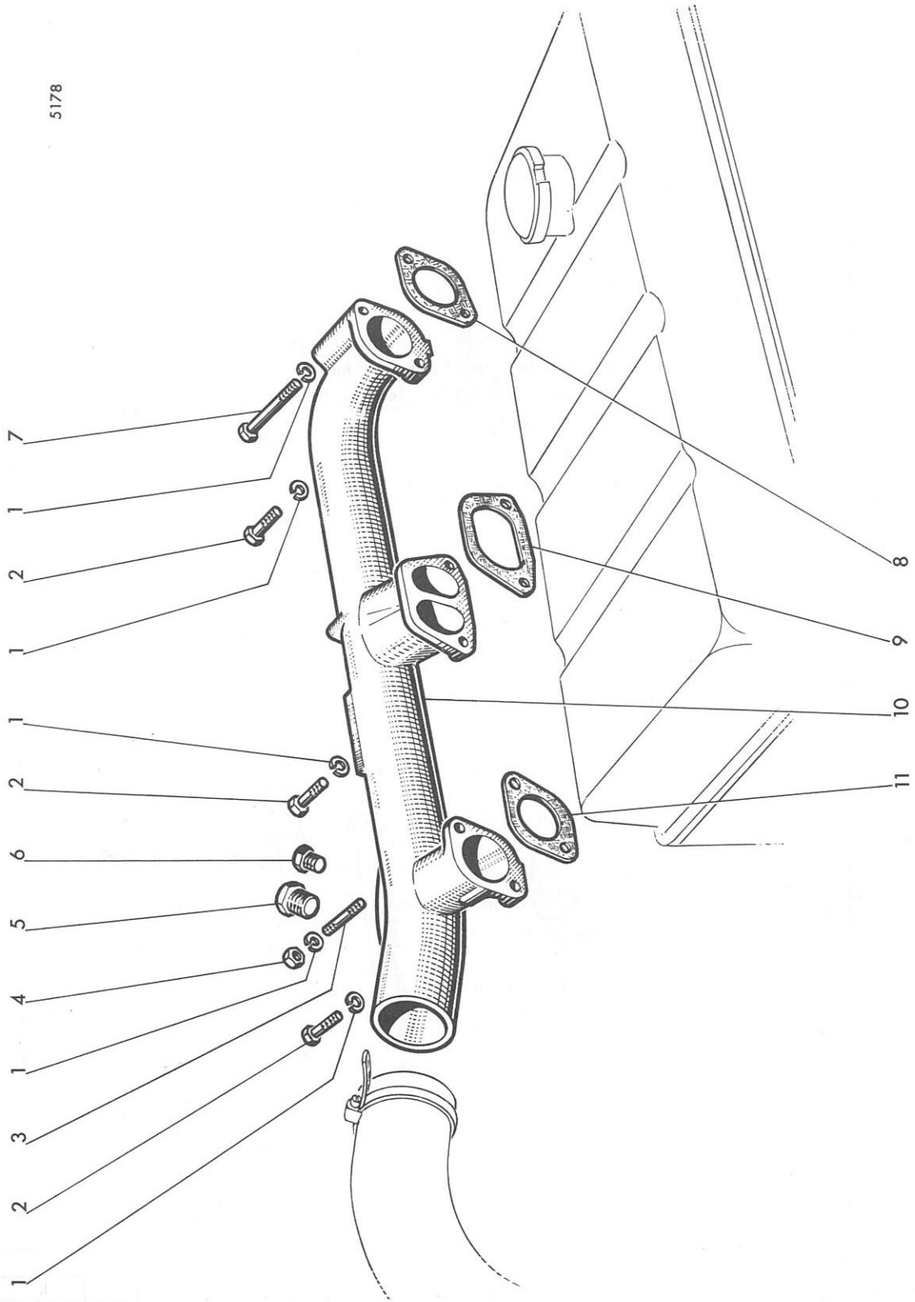

MISE A JOUR | 1re | 2e | 3e
DATE | 7-67

MOISSONNEUSE-BATTEUSE AUTOMOTRICE M 84 TYPE N 14

Collecteur d'admission

PLANCHE 5

REP N°	REFERENCES DES PIECES ANC. N°	REFERENCES DES PIECES NOUV. N°	DESIGNATION	QUANT.	OBSERVATIONS
1	0920054		Rondelle W	6	
2	0096431		Vis de fixation du collecteur	4	
3	0826403		Goujon de fixation du collecteur	1	
4	0576051		Ecrou	1	
5	0650722		Bouchon	1	
6	0650204		Bouchon	1	
7	0096439		Vis longue de fixation du collecteur	1	
8	36862131		Joint arrière du collecteur	1	
9	36862133		Joint central du collecteur	1	
10	37787331		Collecteur d'admission	1	
11	36862132		Joint avant du collecteur	1	

PLANCHE 6

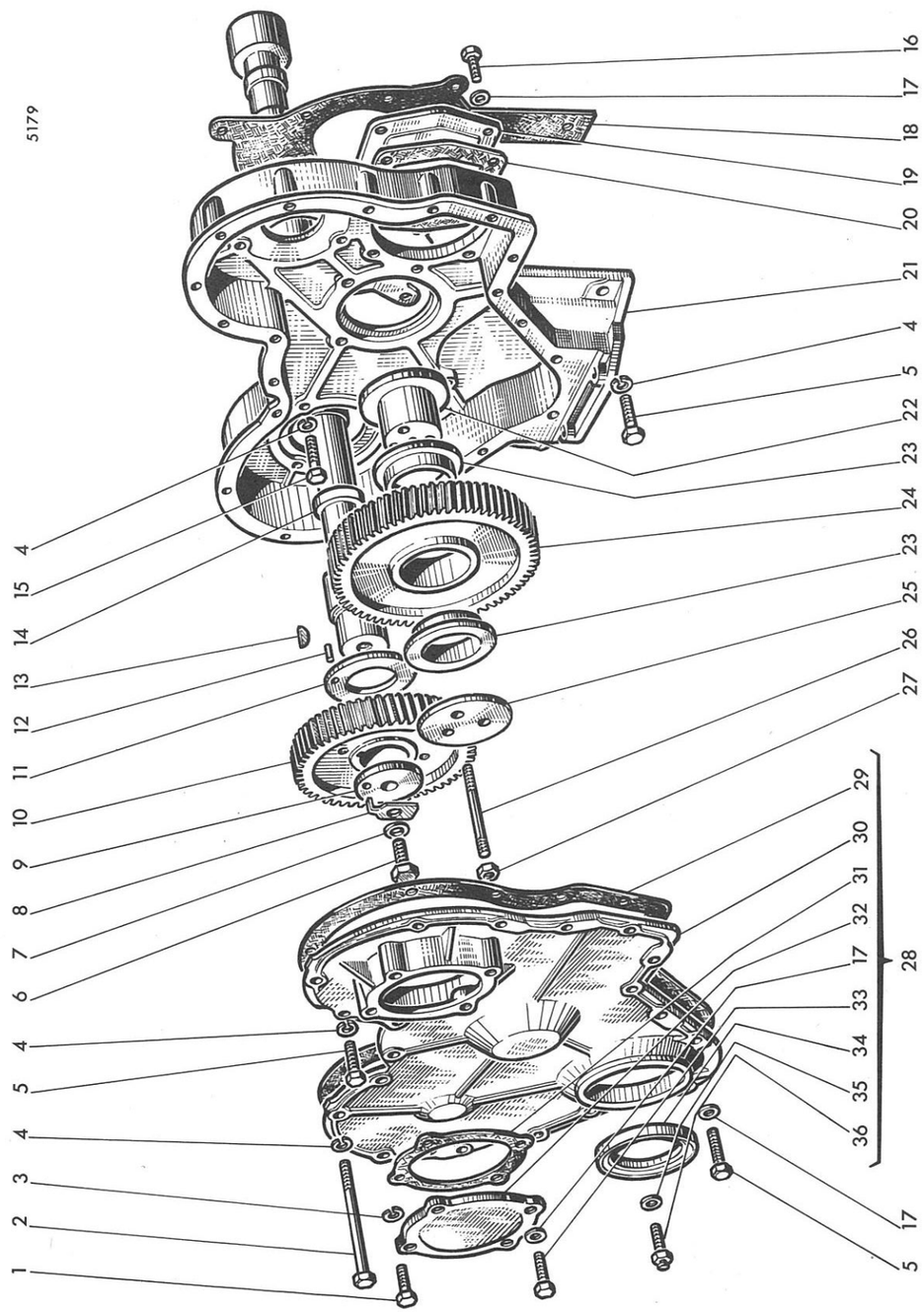

MISE A JOUR | | 1re | 2e | 3e
DATE | 7-67 | | | |

MOISSONNEUSE-BATTEUSE AUTOMOTRICE M 84 TYPE N 14

Distribution

PLANCHE 6

REP N°	REFERENCES DES PIECES ANC. N°	NOUV. N°	DESIGNATION	QUANT.	OBSERVATIONS
1	0746454		Vis de fermeture couvercle et carter	1	
2	0096238		Vis de fixation couvercle carter et bloc moteur	4	
3	0920054		Rondelle W	1	
4	0920053		Rondelle W	25	
5	0746255		Vis de fermeture du couvercle	21	
6	2182122		Vis de l'arbre à cames	1	
7	33115408		Rondelle d'épaisseur	1	
8	31733121		Rondelle d'arrêt de vis	1	
9	33153128		Rondelle de butée d'arbre	1	
10	31171351		Pignon d'arbre à cames	1	
11	33153121		Rondelle de butée	1	
12	0610844		Goupille	1	
13	0500012		Clavette disque	1	
14	31415292		Arbre à cames	1	
15	0746356		Vis de fixation du carter au bloc moteur	3	
16	0746252		Vis de fixation couvercle prise de force	4	
17	2411152		Rondelle	11	
18	36814123		Joint entre carter et bloc	1	
19	37556146		Couvercle de prise de force auxiliaire	1	
20	36866428		Joint du couvercle de prise de force	1	
21	37161311		Carter de distribution	1	
22	0450035		Axe du pignon intermédiaire	1	
23	0050345		Bague du pignon	2	
24	41115023		Pignon intermédiaire	1	
25	0941082		Rondelle d'appui	1	
26	0826475		Goujon d'assemblage axe et rondelle	3	
27	0576104		Ecrou	3	
28	83899		Couvercle du carter de distribution complet comprenant repères 17 - 29 à 34 et 36	-	
29	36813138		Joint entre carter et couvercle	1	
30	37166421		Couvercle du carter de distribution	1	
31	36825107		Joint de couvercle de visite	1	
32	37556117		Couvercle de visite	1	
33	0746253		Vis de couvercle de visite	4	
34	2414324		Joint déflecteur d'huile AV	1	
35	2411151		Rondelle	1	
36	32186118		Vis repère P.M.S. 1er cylindre	1	

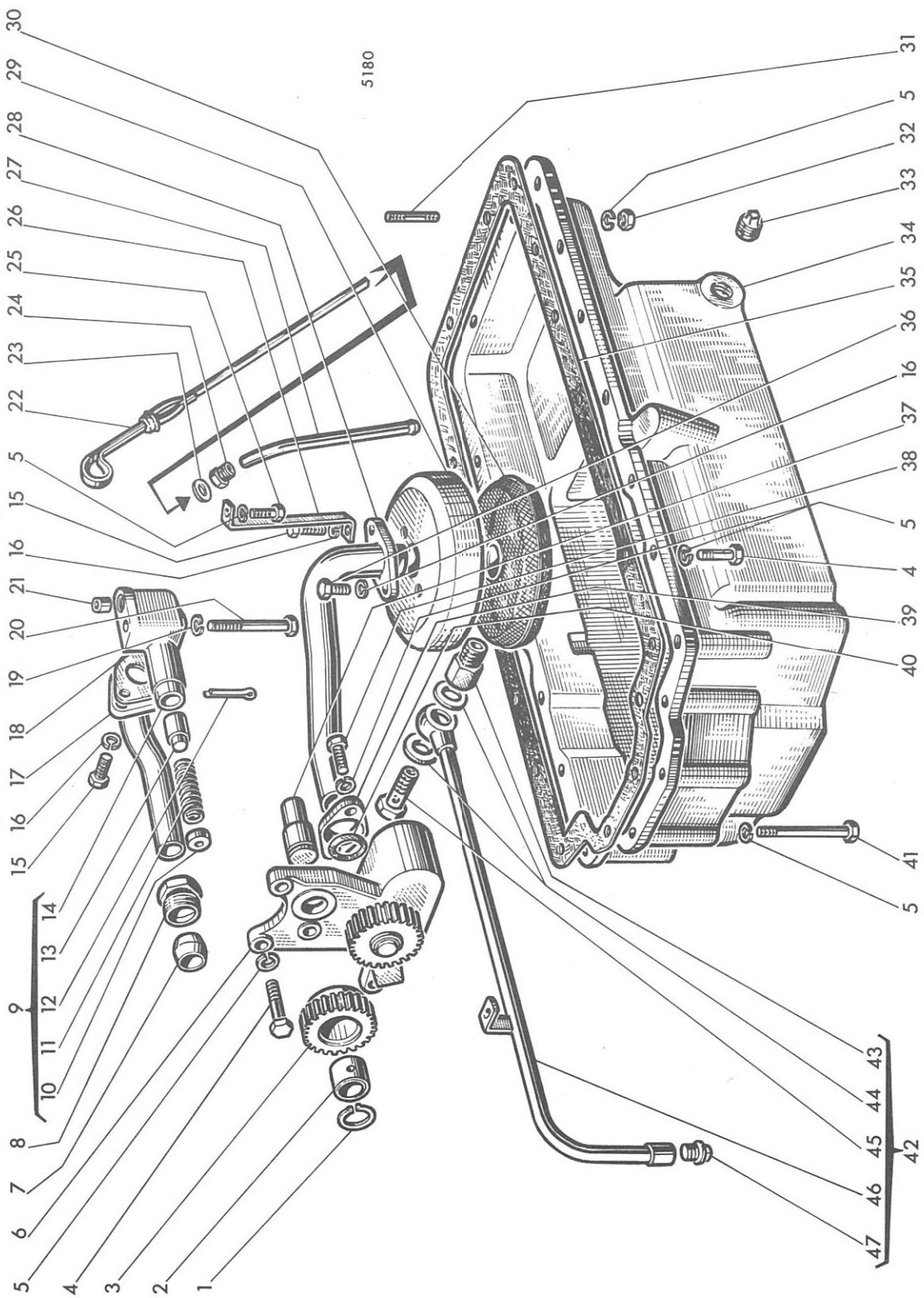

MISE A JOUR | | 1re | 2e | 3e
DATE | 7-67

MOISSONNEUSE-BATTEUSE AUTOMOTRICE M 84 TYPE N 14

Carter et pompe à huile

PLANCHE 7

REP N°	REFERENCES DES PIECES ANC. N°	NOUV. N°	DESIGNATION	QUANT.	OBSERVATIONS
1	2724402		Circlips	1	
2	2511432		Bague	1	
3	31171461		Pignon intermédiaire de la pompe à huile	1	
4	0746255		Vis de fixation de la pompe	15	
5	0920053		Rondelle W	26	
6	41314054		Pompe à huile complète	1	
7	0560244		Bague bicône	1	
8	33532121		Raccord tuyau bloc moteur	1	
9	41371078		Clapet de pression d'huile complet	–	
10	33157122		Rondelle du ressort de clapet	1	
11	31742128		Ressort de clapet	1	
12	0610012		Goupille V	1	
13	32712715		Piston de clapet de pression	1	
14	37755661		Corps de clapet	1	
15	0746053		Vis fixation tube et corps de clapet	3	
16	0920052		Rondelle W	4	
17	35714104		Tuyau de refoulement d'huile	1	
18	0490355		Joint de corps de clapet	1	
19	0920054		Rondelle W	1	
20	0096438		Vis de fixation du corps de clapet	1	
21	0870001		Bague de centrage sur bloc moteur	1	
22	31787435		Jauge à huile	1	
23	33812108		Rondelle feutre	1	
24	33533103		Ecrou fixation tube de jauge	1	
25	0746252		Vis de fixation du support	1	
26	36535412		Support tuyau d'aspiration	1	
27	35772624		Tube de jauge	1	
28	35726106		Tuyau d'aspiration d'huile	1	
29	33157521		Couvercle de protection de crépine	1	
30	37725443		Crépine d'aspiration	1	
31	0826214		Goujon carter bloc moteur	2	
32	0576002		Ecrou	2	
33	0650540		Bouchon de trop-plein	1	
34	37171654		Carter bassin d'huile	1	
35	36815705		Joint de carter	1	
36	0746052		Vis de fixation couvercle et crépine	1	
37	32716117		Axe d'engrenage intermédiaire	1	
38	0746254		Vis de fixation de la bride	2	
39	36174115		Bride d'attache pompe tuyau aspiration	1	
40	0640114		Anneau de maintien bride corps de pompe	1	
41	0096240		Vis de fixation carter et bloc moteur	6	
42	1.7552.00		Tube de trop-plein complet	–	
43	1.5832		Raccord du tube de trop-plein	1	
44	355.61830		Rondelle aluminium Ø 18 x 28 x 3	2	
45	485.928		Vis creuse de raccord	1	
46	1.7552		Tube de trop-plein	1	
47	359.405		Bouchon 3/8" gaz	1	

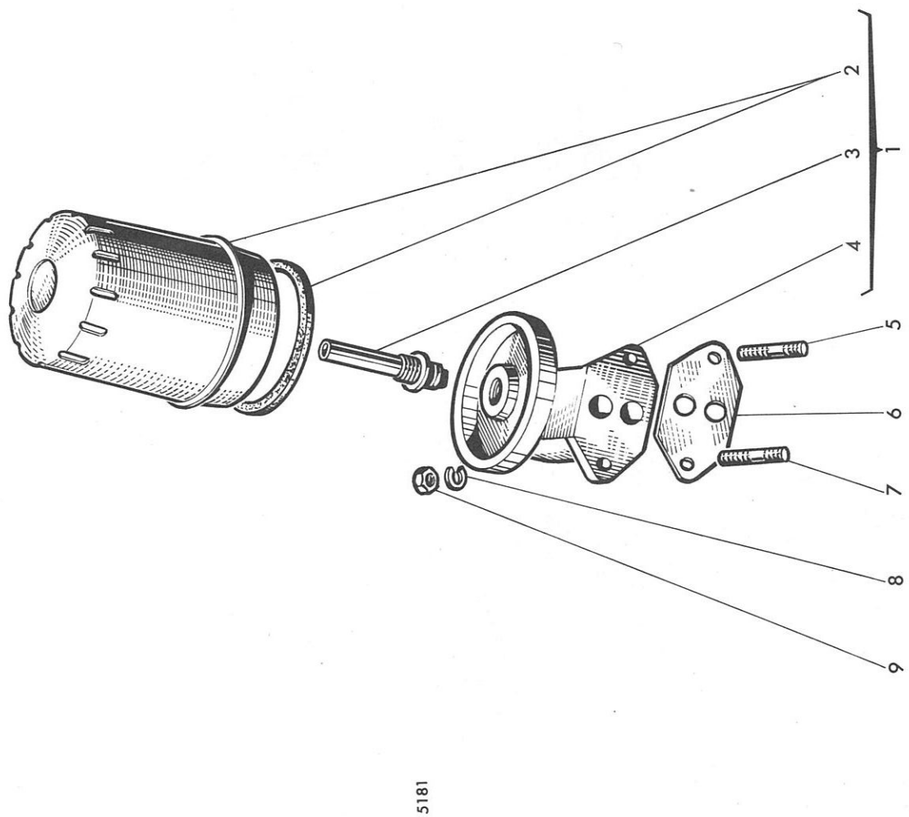

MISE A JOUR | DATE 7-67 | 1re | 2e | 3e

MOISSONNEUSE-BATTEUSE AUTOMOTRICE M 84 TYPE N 14

Filtre à huile

PLANCHE 8

REP N°	REFERENCES DES PIECES ANC. N°	REFERENCES DES PIECES NOUV. N°	DESIGNATION	QUANT.	OBSERVATIONS
1	4131107		Filtre à huile complet compr. rep. 2-3-4	-	
2	2654342		Elément filtrant avec joint comprenant :	1	
-	7965022		Elément filtrant type AC DELCO	-	
			ou		
-	2654343		Elément filtrant type PH3 - FRAM	-	
3	35311117		Tube de raccord	1	
4	37763751		Support de filtre à huile	1	
5	0826601		Goujon gauche	1	
6	36862523		Joint entre filtre et bloc	1	
7	0826608		Goujon droit	1	
8	0920055		Rondelle W	2	
9	0576054		Ecrou	2	

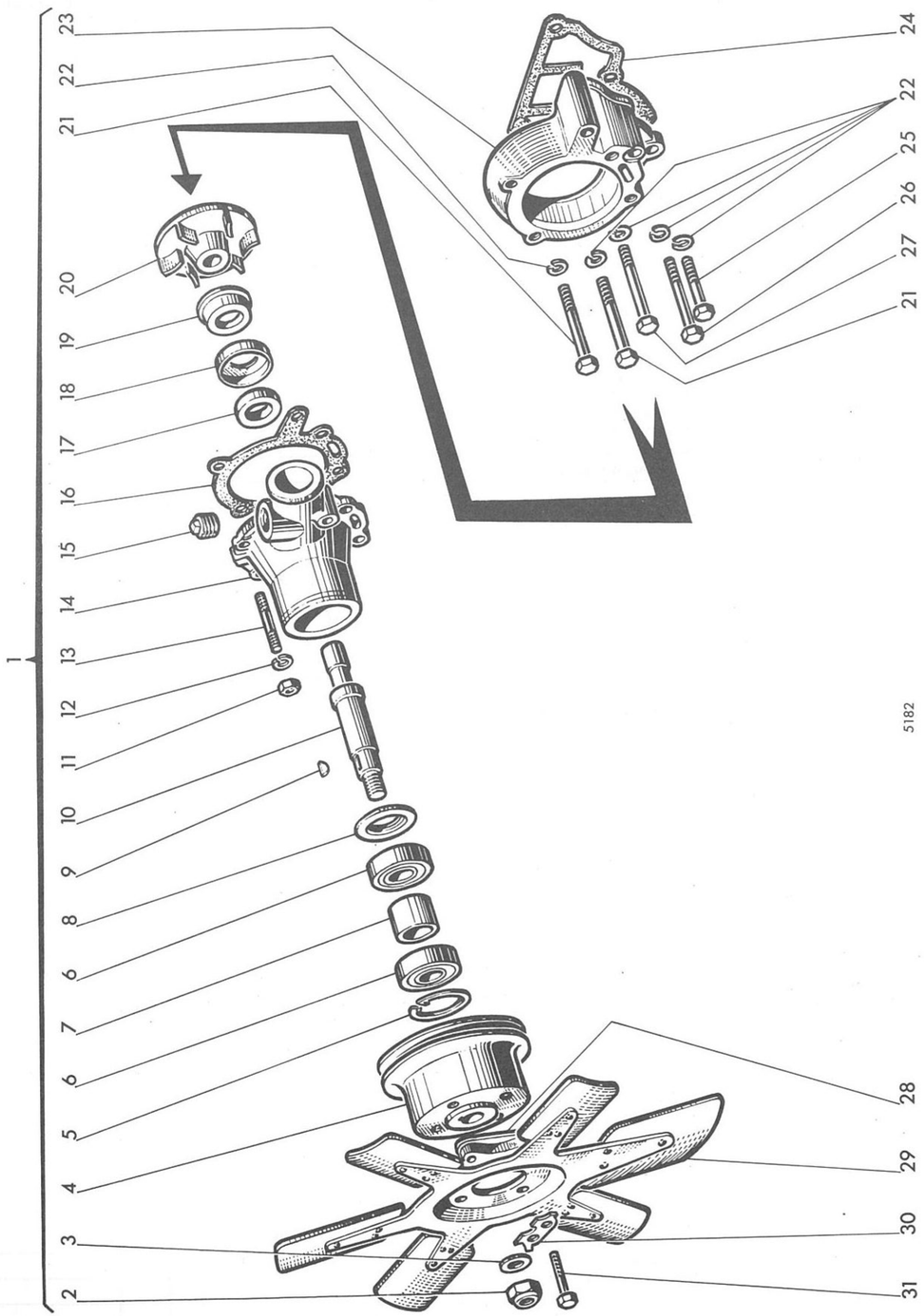

MISE A JOUR | | 1re | 2e | 3e
DATE | 7-67 | | | |

MOISSONNEUSE-BATTEUSE AUTOMOTRICE M 84 TYPE N 14

Pompe à eau

PLANCHE 9

REP N°	REFERENCES DES PIECES ANC. N°	NOUV. N°	DESIGNATION	QUANT.	OBSERVATIONS
1	41312232		Pompe à eau complète	-	
2	0576103		Ecrou de la poulie	1	
3	0920007		Rondelle plate	1	
4	31146921		Poulie de pompe à eau	1	
5	0170040		Circlips	1	
6	2524406		Roulement à billes	2	
7	33143112		Entretoise de roulement	1	
8	33157109		Déflecteur	1	
9	0500006		Clavette	1	
10	32764119		Arbre de commande de la pompe	1	
11	0576002		Ecrou	4	
12	0920053		Rondelle W	4	
13	0826259		Goujon	4	
14	37711632		Corps de pompe avant	1	
15	0650540		Bouchon du corps de pompe	1	
16	36866724		Joint entre corps avant et corps arrière	1	
17	33813313		Garniture feutre avant	1	
18	33157108		Cage de garniture	1	
19	2415209		Garniture AR	1	
20	37447602		Turbine de pompe	1	
21	0096439		Vis fixation pompe bloc moteur	2	
22	0920054		Rondelle W	5	
23	37711641		Corps de pompe arrière	1	
24	36867129		Joint entre pompe et bloc moteur	1	
25	0746454		Vis fixation pompe	1	
26	0096438		" " "	1	
27	0096443		" " "	1	
28	37413581		Entretoise du ventilateur	1	
29	31258115		Ventilateur 6 pales Ø 458	1	
30	0920645		Frein de vis	2	
31	0096236		Vis de fixation du ventilateur	4	
-	82891		Ensemble des pièces de rechange pour la révision de la pompe comprenant les repères 5 à 8 - 10 - 16 à 20 - 24	-	

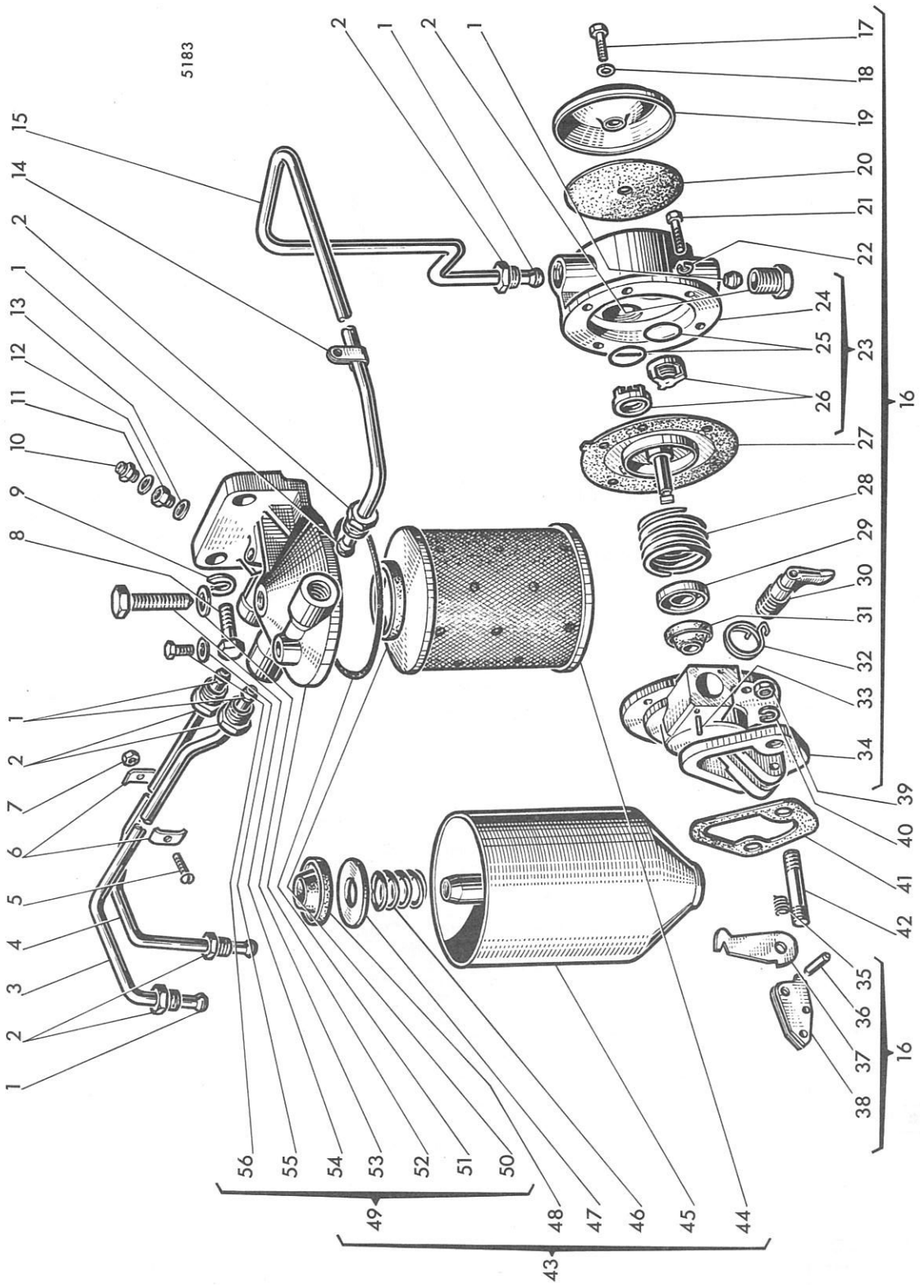

Pompe d'alimentation et filtre à combustible

PLANCHE 10

REP N°	REFERENCES DES PIECES ANC. N°	NOUV. N°	DESIGNATION	QUANT.	OBSERVATIONS
1	0566003		Bague bicône	–	
2	3353112		Ecrou raccord	–	
3	35355899		Tuyauterie de la pompe d'injection au filtre à combustible comp. rep. 1 et 2	1	
4	35354273		Tuyauterie du filtre à combustible à la pompe d'injection comp. rep. 1 et 2	1	
5	0726264		Vis de la bride	1	
6	36516118		Bride	2	
7	0571350		Ecrou	1	
8	0746453		Vis de fixation filtre et culasse	2	
9	0920054		Rondelle W	2	
10	33555338		Raccord de tuyauterie	1	
11	0920499		Rondelle plate	1	
12	33423		Valve de retenue	1	
13	0920146		Rondelle plate	1	
14	0180173		Collier	–	
15	41223084		Tuyauterie de la pompe au filtre	1	
16	2641461		Pompe d'alimentation complète	–	
17	26410048		Vis du couvercle	1	
18	26410025		Rondelle	1	
19	264I0026		Couvercle	1	
20	26410027		Diaphragme	1	
21	0720721		Vis fixation de tête sur corps de pompe	6	
22	0921018		Rondelle W	6	
23	26410028		Tête de pompe complète	–	
24	26410029		Tête de pompe	1	
25	0490627		Joint de valve	2	
26	32517		Valve entrée et sortie	2	
27	26410030		Diaphragme	1	
28	26410001		Ressort de diaphragme	1	
29	0997129		Cuvette de garniture	1	
30	26410034		Levier d'amorçage	1	
31	0730128		Garniture d'étanchéité de corps	1	
32	26410035		Ressort de levier d'amorçage	1	
33	26410036		Goupille d'arrêt	1	
34	26410037		Corps de pompe	1	
35	0780241		Ressort de came	1	
36	26410032		Goupille d'assemblage de came	1	
37	26410033		Levier de commande de diaphragme	1	
38	26410031		Came de commande	1	

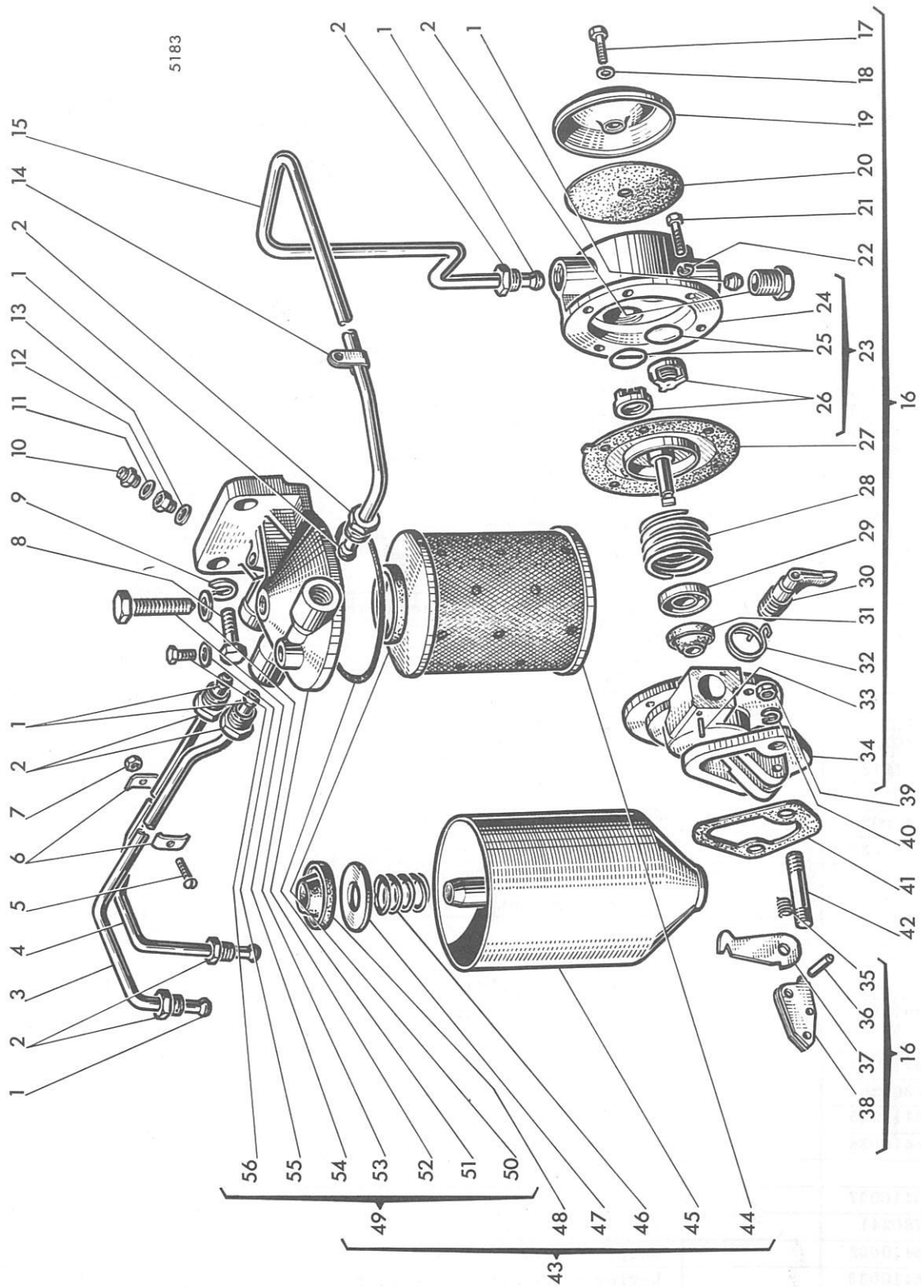

MISE A JOUR | | 1re | 2e | 3e
DATE | 7-67 | | | |

MOISSONNEUSE-BATTEUSE AUTOMOTRICE M 84 TYPE N 14

Pompe d'alimentation et filtre à combustible

PLANCHE 10

REP N°	REFERENCES DES PIECES ANC. N°	NOUV. N°	DESIGNATION	QUANT.	OBSERVATIONS
39	33221115		Ecrou	2	
40	0920053		Rondelle W	2	
41	36862136		Joint entre pompe et bloc	1	
42	0826203		Goujon fixation de pompe	2	
43	2656653		Filtre à combustible type AC 796 1090 complet	-	
44	30242		Elément filtrant	1	
45	26560008		Cuve de filtre complète comp. rep. 46-47-48	1	
46	26560004		Ressort de pression	-	
47	26560009		Plaque de pression	-	
48	26560010		Garniture intérieure	-	
49	26560006		Tête de filtre complète	-	
50	26560003		Garniture d'étanchéité	1	
51	0490520		Joint entre tête et cuve	1	
52	26560007		Tête de filtre nu	1	
53	0921079		Rondelle plate	1	
54	0095292		Vis d'assemblage tête et cuve	1	
55	0921080		Rondelle plate	1	
56	0650702		Bouchon	1	
-	26410049		Ensemble des pièces de rechange pour la première réparation comprenant les repères 20-25-26-27-29-41	-	
-	26410050		Ensemble des pièces de rechange de la révision de la pompe d'alimentation comprenant les rep. 20-25-26-27-31-35-36-37-41	-	

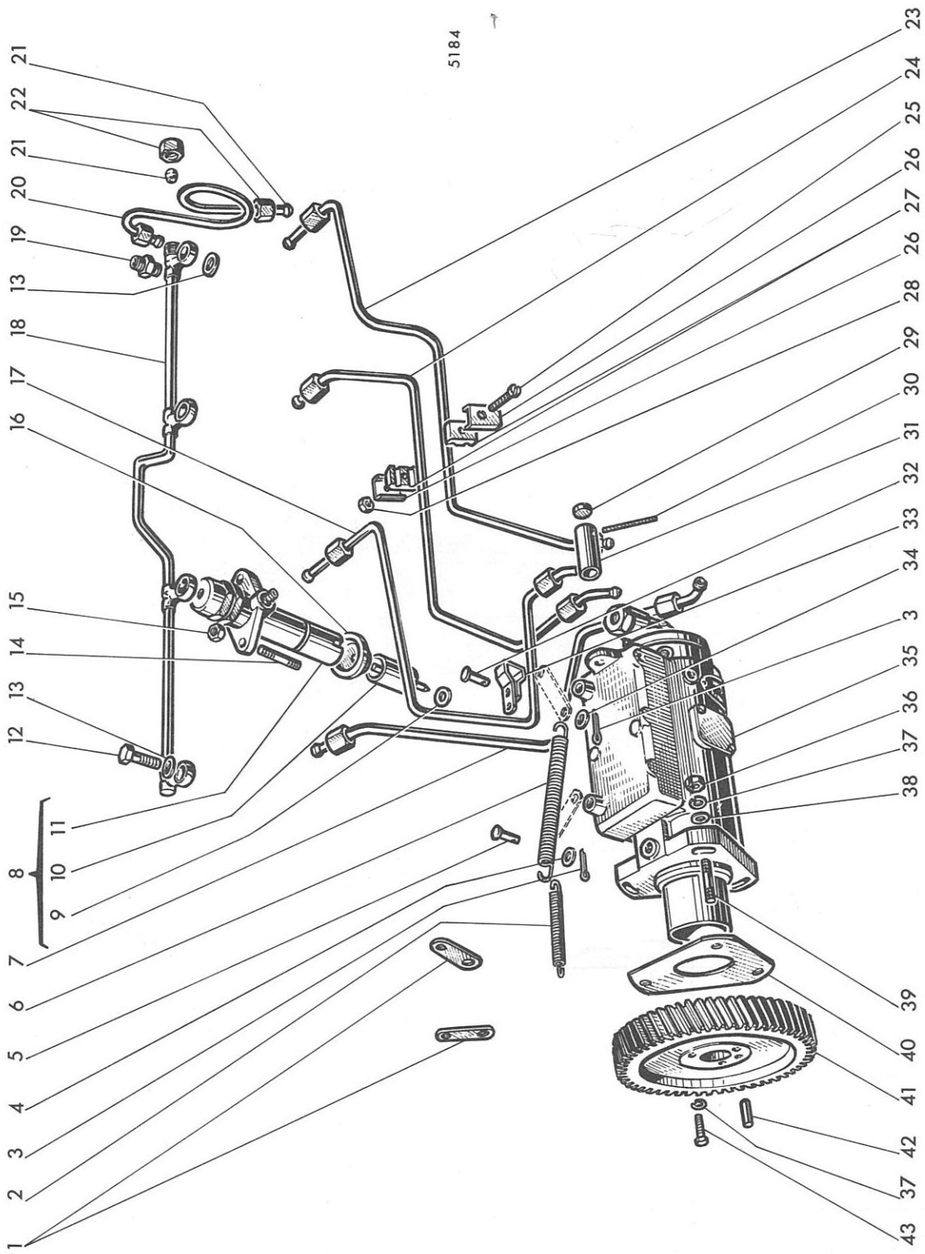

MISE A JOUR | | 1re | 2e | 3e
DATE | 7-67 | | | |

MOISSONNEUSE-BATTEUSE AUTOMOTRICE M 84 TYPE N 14

Pompe d'injection

PLANCHE 11

REP N°	REFERENCES DES PIECES ANC. N°	NOUV. N°	DESIGNATION	QUANT.	OBSERVATIONS
1	0520463		Levier d'attache de ressort	2	
2	0780268		Ressort de rappel de levier d'arrêt	1	
3	0610042		Goupille V	2	
4	0920446		Rondelle	1	
5	32713723		Broche d'attache levier et ressort	1	
6	0780099		Ressort de rappel levier d'accélération	1	
7	35354266		Tube injecteur 1er cylindre	1	
8	2645532		Injecteur CAV n° 5217408 complet	-	
9	0921173		Rondelle d'étanchéité	4	
10	2646678		Injecteur CAV n° BDLL 150 S 6435	4	
11	2646460		Porte injecteur CAV n° BKBL 67 S 5151	4	
12	0095315		Vis fixation tuyauterie de fuite sur injecteur	3	
13	0920107		Rondelle de raccord	8	
14	0826280		Goujon fixation injecteur à culasse	8	
15	0576002		Ecrou	8	
16	33817114		Capuchon injecteur	4	
17	35354267		Tube injecteur 2ème cylindre	1	
18	35587338		Rampe retour de fuite	1	
19	0201526		Raccord de tuyauterie	1	
20	35357155		Tube de retour au filtre complet comp. les repères 21 et 22	1	
21	0566002		Bague bicône	1	
22	0576111		Ecrou de raccord	1	
23	35355278		Tube injecteur 4ème cylindre	1	
24	35354271		Tube injecteur 3ème cylindre	1	
25	0726260		Vis de fixation amortisseur	2	
26	36511123		Plaque d'assemblage	4	
27	36844116		Amortisseur de vibration	4	
28	0571350		Ecrou	2	
29	31718104		Plomb	1	
30	31718105		Fil du plomb	1	
31	2644951		Tube protecteur de vis de réglage du régime	1	
32	0610877		Goupille de retenue du ressort d'accélérateur	1	
33	0996522		Fourchette du câble de commande d'accélérateur	1	
34	0920002		Rondelle	1	
35	36549		Pompe d'injection complète type CAV n° 3248390	1	
36	0576002		Ecrou	3	
37	0920053		Rondelle W	6	
38	0920003		Rondelle plate	3	
39	0826277		Goujon fixation pompe	3	
40	0490685		Joint de la pompe d'injection	1	
41	31171522		Pignon de commande de la pompe	1	
42	0350009		Goupille	1	
43	0746254		Vis de fixation du pignon	3	

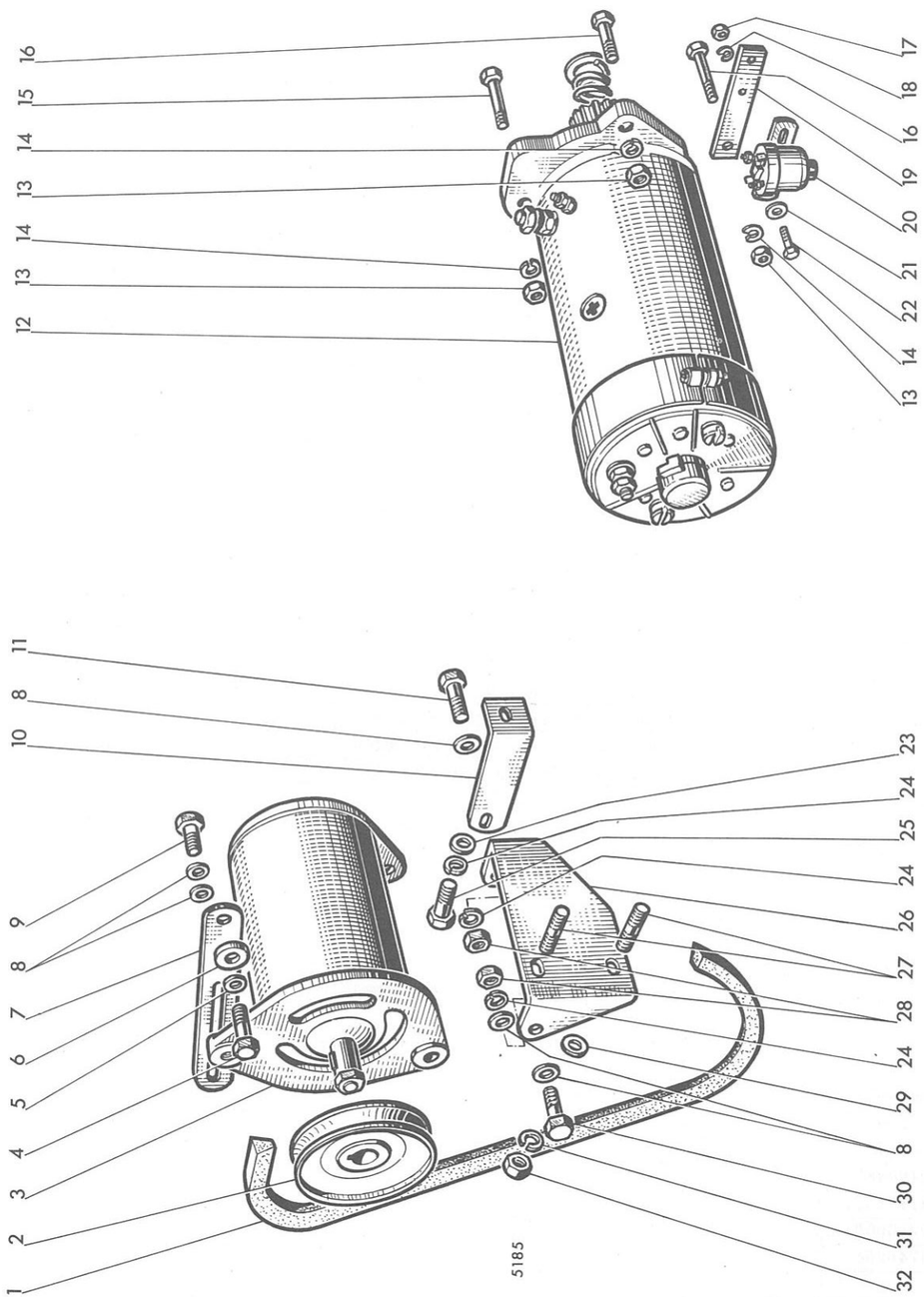

MISE A JOUR | | 1re | 2e | 3e
DATE | 7-67 |

MOISSONNEUSE-BATTEUSE AUTOMOTRICE M 84 TYPE N 14

Dynamo et démarreur

PLANCHE 12

REP N°	REFERENCES DES PIECES ANC. N°	NOUV. N°	DESIGNATION	QUANT.	OBSERVATIONS
1	0070105		Courroie de dynamo et pompe à eau	1	
2	31141422		Poulie de dynamo	1	
3	2871170		Dynamo LUCAS type C 40 A n° 22703	1	
4	0746454		Vis de fixation du levier tendeur	1	
5	0920054		Rondelle plate	1	
6	33116109		Entretoise de tendeur	1	
7	36155411		Levier tendeur de dynamo	1	
8	0920497		Rondelle	5	
9	0745045		Vis de fixation levier et dynamo	1	
10	36447107		Support intermédiaire de dynamo	1	
11	0096231		Vis AR du support de dynamo	1	
12	2873109		Démarreur CAV type CA 45 D 12 - 132007	1	
13	650110		Ecrou H M 10 x 1,50	4	
14	354110	44.880.351	Rondelle W 10	4	
15	611.1032		Vis HM 10 x 1,50 - 65	1	
16	611.1028		Vis HM 10 x 1,50 - 55	3	
17	650.105	44.801.009	Ecrou HM 5 x 0,8	2	
18	354.106	44.880.347	Rondelle W 6	2	
19	1.10463		Support d'interrupteur automatique	1	
20	2848209		Interrupteur automatique du démarreur	1	
21	355.00610		Rondelle Ø 6 x 12 x 1	2	
22	610.0512	44.802.553	Vis HM 5 x 0,8 - 16	2	
23	0920003		Rondelle plate	1	
24	0920053		Rondelle W	3	
25	0746255		Vis de fixation du support intermédiaire de dynamo	1	
26	36513712		Support de dynamo	1	
27	0826492		Goujon fixation support	2	
28	0576002		Ecrou	2	
29	0920004		Rondelle plate	2	
30	0096201		Vis AV du support de dynamo	1	
31	0920054		Rondelle W	2	
32	0576051		Ecrou	2	

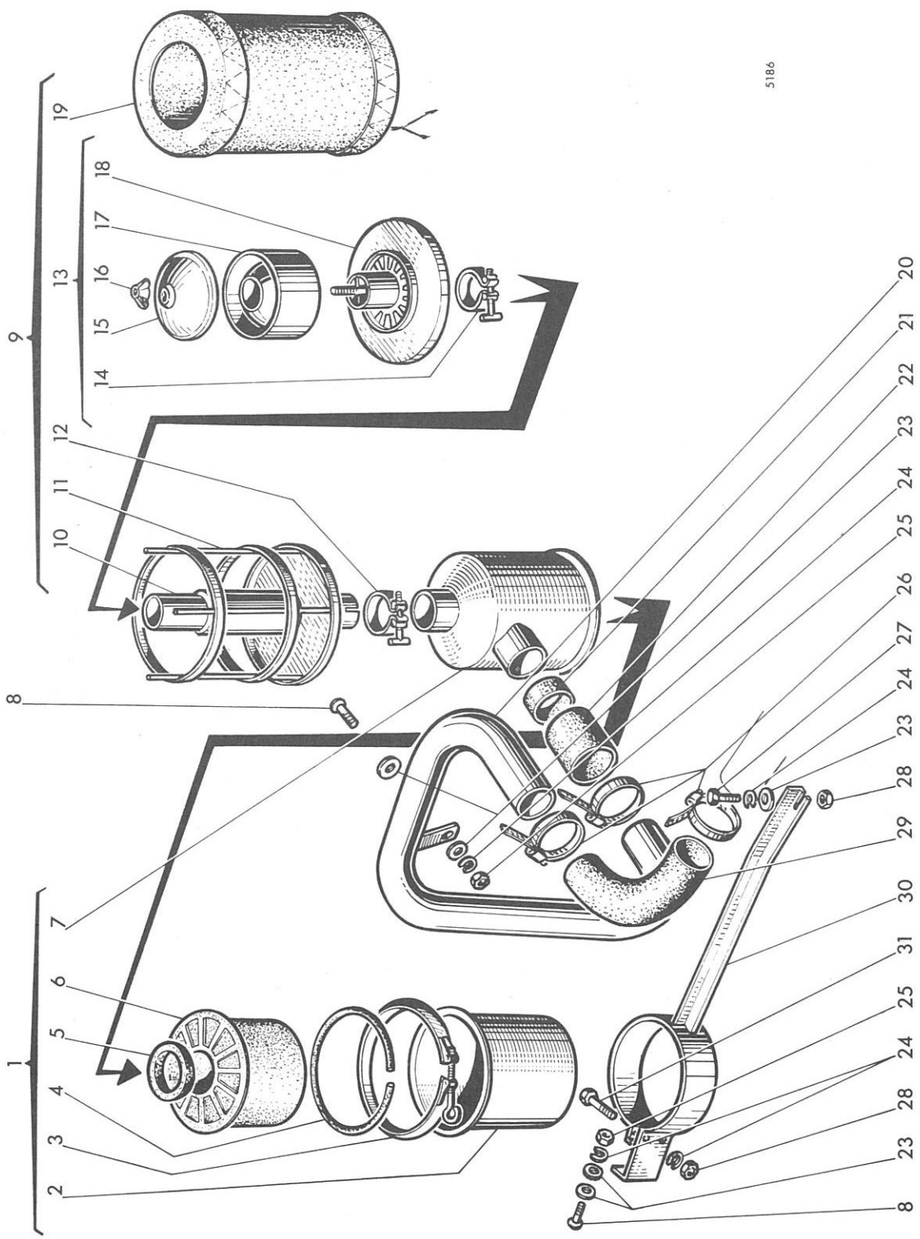

MISE A JOUR | | 1re | 2e | 3e
DATE | 7-67

MOISSONNEUSE-BATTEUSE AUTOMOTRICE M 84 TYPE N 14

Filtre à air

PLANCHE 13

REP N°	REFERENCES DES PIECES ANC. N°	NOUV. N°	DESIGNATION	QUANT.	OBSERVATIONS
1	1.5141.00		Filtre à air complet	-	
2	1.5141.50		Cuve inférieure complète	1	
3	1.5141.53		Collier de filtre	1	
4	1.5141.30		Joint de cuve	1	
5	1.5141.31		Joint intérieur de filtre	1	
6	1.5141.52		Elément filtrant inférieur	1	
7	1.5141.51		Corps de filtre	1	
8	332.220		Vis CB 8 x 1,25 - 20	3	
9	1.10571.00		Préfiltre complet	-	
10	1.10571		Tube d'aspiration	1	
11	1.10592		Cadre support toile préfiltre	1	
12	1.0777.00		Collier complet	1	
13	1.5123.00		Cuve supérieure complète	-	
14	1.3717.00		Collier complet	1	
15	1.6050.31		Couvercle de cuve	1	
16	1.6050.32		Ecrou à oreilles	1	
17	1.6050.30		Cuve supérieure	1	
18	1.5123.50		Disque supérieur	1	
19	1.5126		Toile de préfiltre	1	
20	1.10568		Tube d'aspiration moteur	1	
21	1.10570		Joint entre filtre et tube	1	
22	1.10569		Manchon droit	1	
23	355.00915	44.880.319	Rondelle plate Ø 9 x 18 x 1,5	7	
24	354.108	44.880.349	Rondelle W 8	6	
25	350.408	44.881.257	Ecrou H 8 x 1,25 (SI)	6	
26	391.562		Collier	4	
27	620.0814	44.802.605	Vis HM 8 x 1,25 - 20	1	
28	650.108	44.801.011	Ecrou HM 8	3	
29	1.103.21		Manchon coudé	1	
30	1.10530		Support à collier	1	
31	620.0820		Vis HM 8 x 1,25 - 35	2	

MISE A JOUR		1re	2e	3e
DATE	7-67			

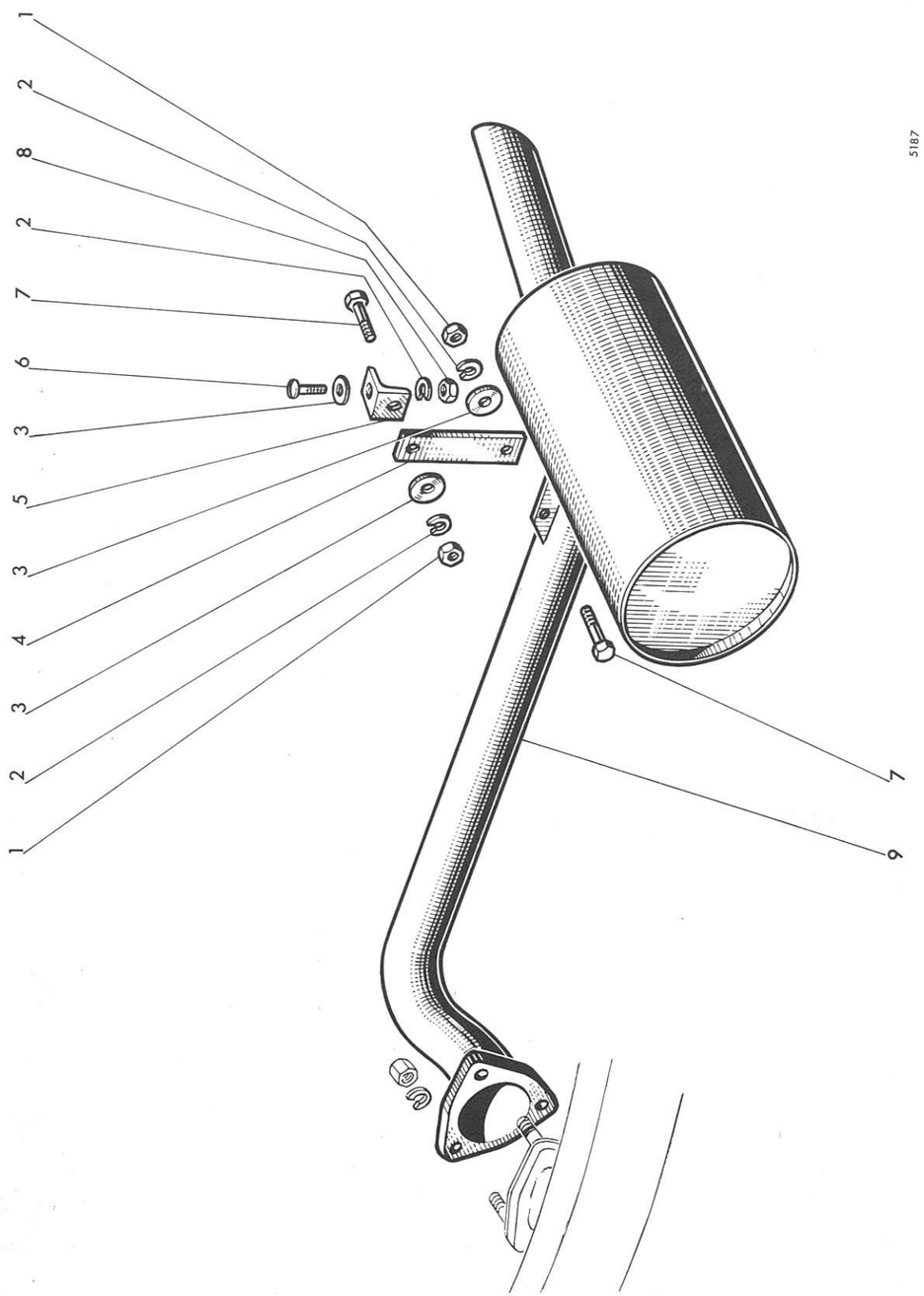

MISE A JOUR		1re	2e	3e
DATE	7-67			

MOISSONNEUSE-BATTEUSE AUTOMOTRICE M 84 TYPE N 14

Echappement

PLANCHE 14

REP N°	REFERENCES DES PIECES ANC. N°	REFERENCES DES PIECES NOUV. N°	DESIGNATION	QUANT.	OBSERVATIONS
1	650.108	44.801.011	Ecrou H M 8 x 1,25	2	
2	354.108	44.880.349	Rondelle W 8	3	
3	355.00915	44.880.319	Rondelle plate Ø 9 x 18 x 1,50	3	
4	1.10540		Support tuyau d'échappement	1	
5	1.10541		Equerre du support	1	
6	332.220		Vis CB Ø 8 x 1,25 - 20 (SI)	1	
7	620.0814	44.802.605	Vis H M 8 x 1,25 - 20	2	
8	350.408	44.881.257	Ecrou H 8 x 1,25 (SI)	1	
9	1.10529		Tuyau d'échappement	1	

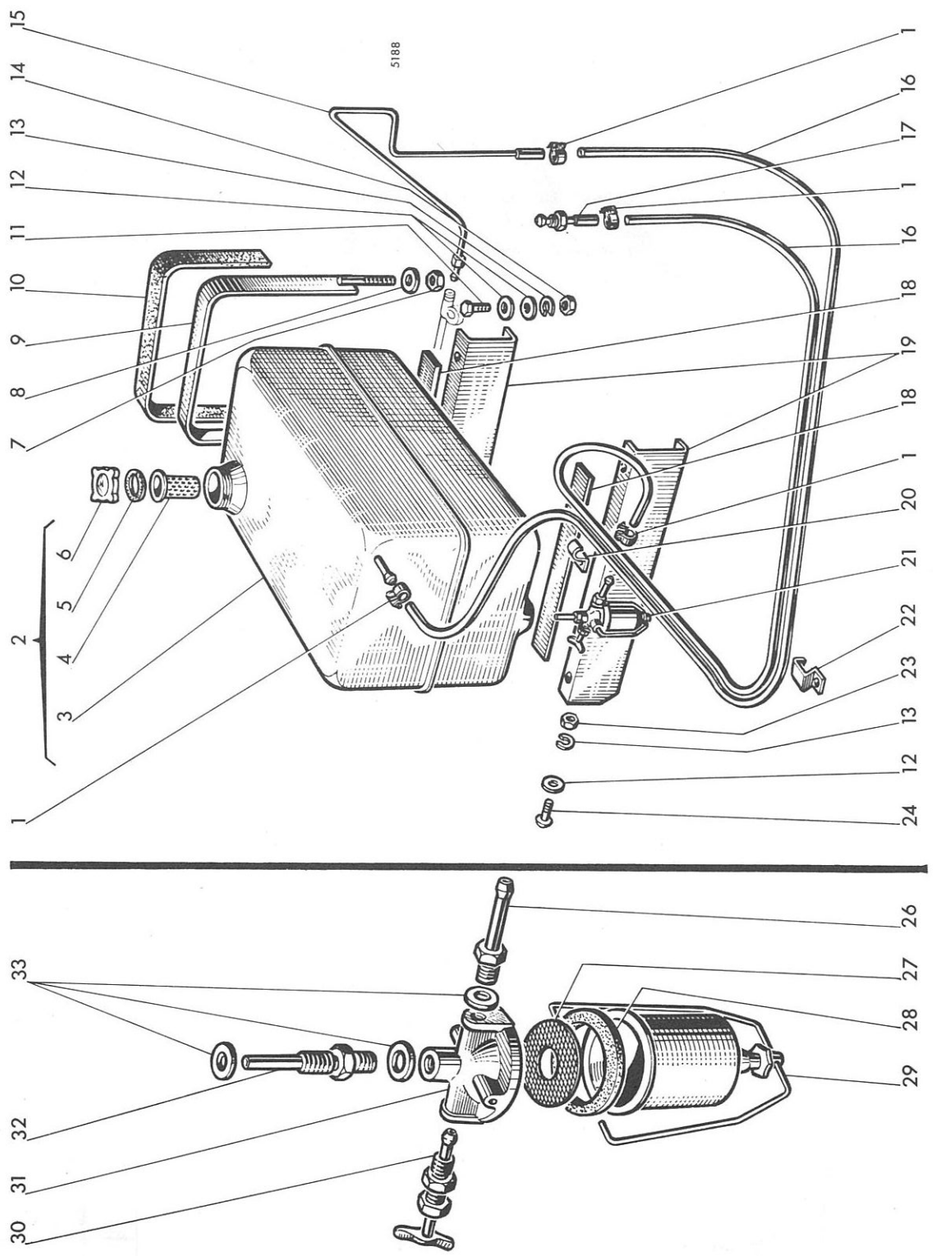

MISE A JOUR | | 1re | 2e | 3e
DATE | 7-67 | | | |

MOISSONNEUSE-BATTEUSE AUTOMOTRICE M 84 TYPE N 14

Alimentation en combustible

PLANCHE 15

REP N°	REFERENCES DES PIECES ANC. N°	NOUV. N°	DESIGNATION	QUANT.	OBSERVATIONS
1	391.614		Collier de tube	4	
2	1.10311.00		Réservoir à combustible complet	-	
3	1.10311		Réservoir à combustible	1	
4	1.5061.51		Filtre de réservoir	1	
5	1.5061.30		Joint de bouchon	1	
6	1.5061.52		Bouchon de réservoir	1	
7	650.110		Ecrou H M 10 x 1,50	4	
8	355.01120	44.880.321	Rondelle plate Ø 11 x 22 x 2	4	
9	1.10317		Sangle d'attache réservoir	2	
10	1.10364		Joint de sangle	2	
11	620.0814	44.802.605	Vis H M 8 x 1,25 - 20	2	
12	355.0915	44.880.319	Rondelle plate Ø 9 x 18 x 1,5	12	
13	354.108	44.880.349	Rondelle W 8	6	
14	650.108	44.801.011	Ecrou H M 8 x 1,25	2	
15	1.10596		Tube de retour côté moteur	1	
16	1.7513.34		Tube d'alimentation et de retour	2	
17	1.105.95		Tube d'alimentation côté moteur	1	
18	1.7254		Joint de support réservoir	2	
19	1.10314		Support réservoir	2	
20	1.5927.30		Collier de tube	1	
21	1.4893.00		Filtre à cuve verre complet	-	
22	1.8353		Collier de tube	1	
23	350.408	44.881.257	Ecrou H 8 x 1,25 (SI)	4	
24	332.215		Vis C B Ø 8 x 1,25 - 15 (SI)	4	
26	1.4894		Raccord de tube de départ	1	
27	1.2013.31		Filtre	1	
28	1.2013.30		Joint de filtre	1	
29	1.2013.50		Cuve de filtre	1	
30	1.2014.00		Robinet	1	
31	1.2013.32		Support supérieur de filtre	1	
32	1.4893		Raccord entre filtre et réservoir	1	
33	355.61215		Rondelle aluminium Ø 12 x 22 x 1,5	3	

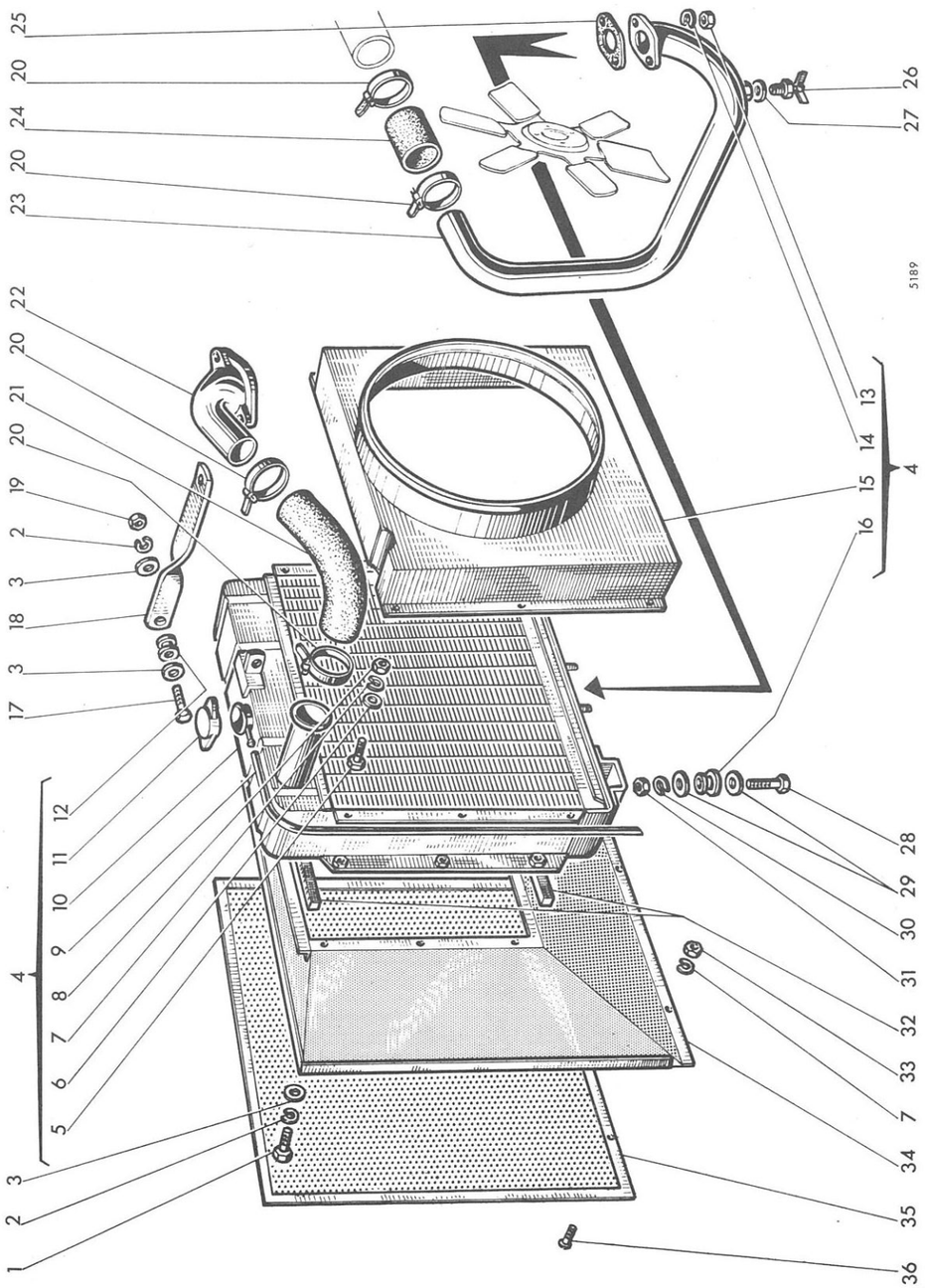

MISE A JOUR | | 1re | 2e | 3e
DATE | 7-67 |

MOISSONNEUSE-BATTEUSE AUTOMOTRICE M 84 TYPE N 14

Refroidissement

PLANCHE 16

REP N°	REFERENCES DES PIECES ANC. N°	NOUV. N°	DESIGNATION	QUANT.	OBSERVATIONS
1	620.0812	44.802.603	Vis H M 8 x 1,25 - 16	6	
2	354.108	44.880.349	Rondelle W 8	7	
3	355.00915	44.880.319	Rondelle Ø 9 x 18 x 1,5	8	
4	1.10118.00		Radiateur complet	-	
5	620.0607	44.802.571	Vis H M 6 x 1,00 - 12	6	
6	355.00710	44.880.317	Rondelle Ø 7 x 14 x 1,2	6	
7	354.106	44.880.347	Rondelle W 6	8	
8	650.106	44.801.010	Ecrou H M 6 x 1,00	6	
9	1.1567.30		Tube de trop-plein	1	
10	1.10118.50		Radiateur	1	
11	1.3716.51		Bouchon de radiateur	1	
12	1.0048.31		Bague supérieure caoutchouc	1	
13	650.108	44.801.011	Ecrou H M 8 x 1,25	2	
14	354.108	44.880.349	Rondelle W 8	2	
15	1.10118.51		Collecteur d'air	1	
16	1.0048.30		Bague inférieure caoutchouc	2	
17	610.0820	44.802.610	Vis H M 8 x 1,25 - 35	1	
18	1.10488		Support supérieur du radiateur	1	
19	650.108	44.801.011	Ecrou H M 8 x 1,25	1	
20	391.111		Collier	4	
21	1.10555		Manchon coudé	1	
22	1.10180		Raccord coudé sur thermostat	1	
23	1.10086		Tube d'alimentation du moteur	1	
24	1.10552		Manchon	1	
25	1.0029		Joint	1	
26	1.6692		Bouchon de vidange	1	
27	355.61420		Rondelle aluminium Ø 14 x 22 x 2	1	
28	616.1226	44.803.193	Vis H M 12 x 1,25 - 50	2	
29	355.11230		Rondelle Ø 12 x 36 x 3	4	
30	354.112	44.880.353	Rondelle W 12	2	
31	650.612	44.801.013	Ecrou H M 12 x 1,25	2	
32	1.105.599		Joint de radiateur	2	
33	350.406	44.881.733	Ecrou H 6 x 1,00 (SI)	2	
34	1.10350		Filtre à air du radiateur	1	
35	1.10147		Grille du filtre à air	1	
36	332.015		Vis C B 6 x 1,00 - 15 (SI)	2	

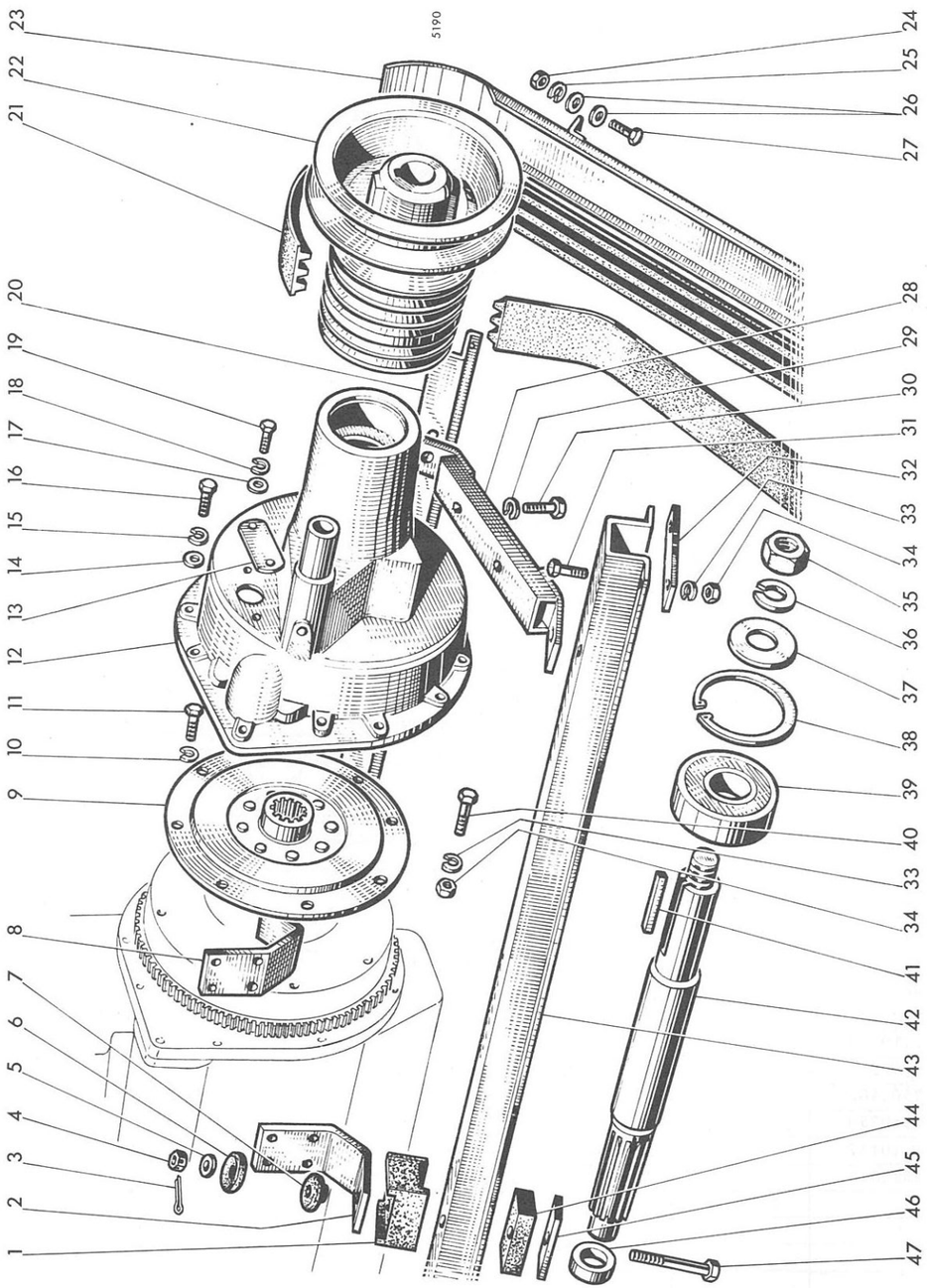

Variateur de traction

PLANCHE 18

REP N°	REFERENCES DES PIECES ANC. N°	NOUV. N°	DESIGNATION	QUANT.	OBSERVATIONS
1	1.1014300		Ensemble disques de variateur	-	
2	626.1018	44.803.149	Vis H M 10 x 1,25 - 30	8	
3	1.8429		Plaquette frein d'écrou	4	
4	1.10144		Disque extérieur	2	
5	1.10148		Moyeu de disque extérieur fixe	1	
6	358.188		Joint torique "OR 6387"	2	
7	1.10143		Disque intérieur	1	
8	415.892		Entretoise	2	
9	401.430		Roulement à billes "AL 30"	2	
10	650.110		Ecrou H M 10 x 1,50	8	
11	1.10324		Tirant extérieur de variateur	1	
12	626.1420	44.803.230	Vis H M 14 x 1,50 x 35	2	
13	354.114	44.880.354	Rondelle W 14	2	
14	354.110	44.880.351	" W 10	4	
15	1.10146		Arbre de renvoi	1	
16	435.120		Courroie de variateur de traction "40 x 2475"	2	
17	1.10150		Support extérieur de fourchette support	1	
18	621.1016		Vis H M 10 x 1,50 - 25	2	
19	1.10151		Fourchette support de renvoi	1	
20	1.10323		Tirant intérieur de variateur	1	
21	621.1018		Vis HM 10 x 1,50 - 30	2	
22	1.10318		Support intérieur de fourchette support	1	
23	1.10149		Tirant fixation fourchette support	1	

MISE A JOUR		1re	2e	3e
DATE	7-67			

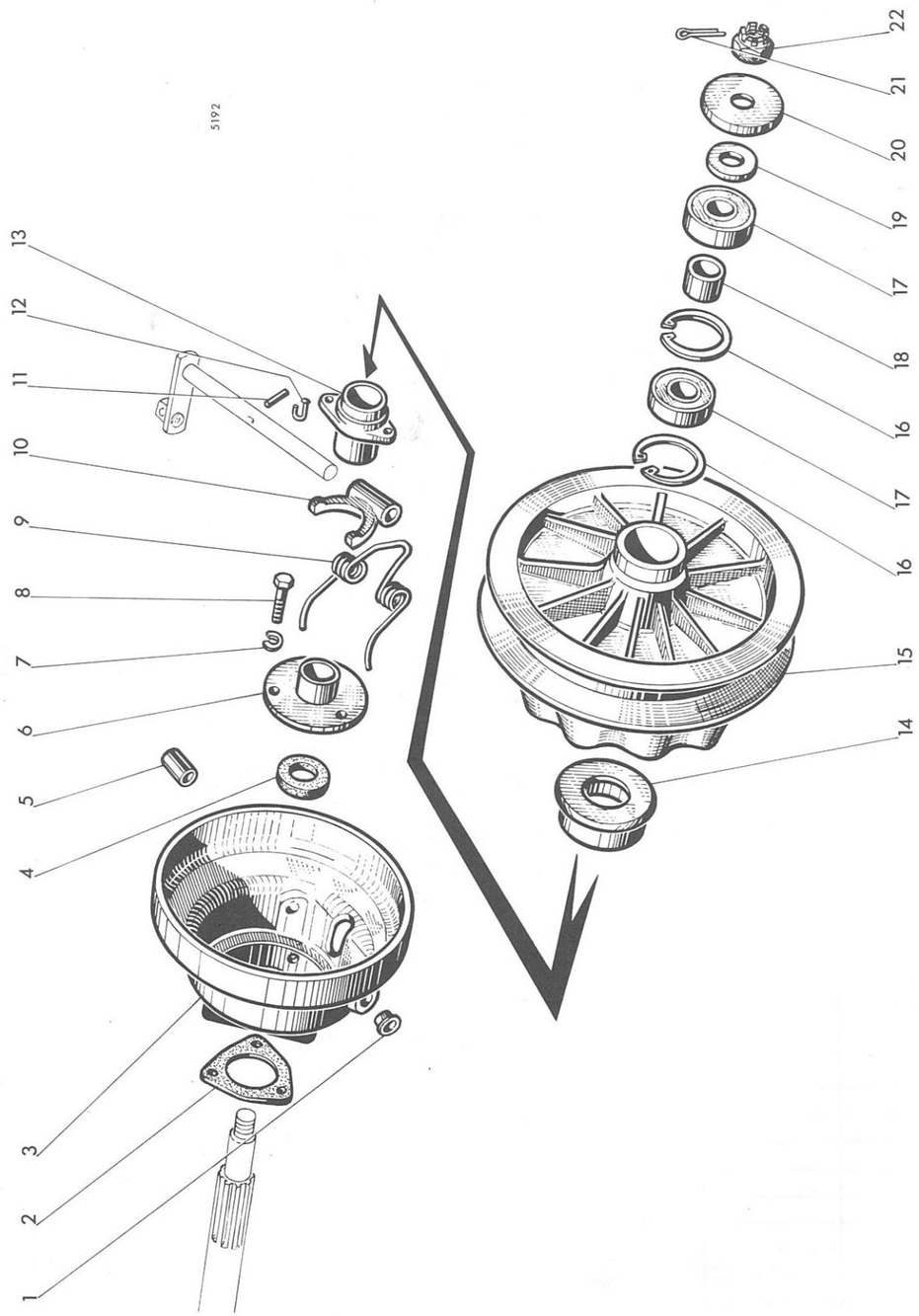

MISE A JOUR | DATE 7-67 | 1re | 2e | 3e

MOISSONNEUSE-BATTEUSE AUTOMOTRICE M 84 TYPE N 14

Embrayage

PLANCHE 19

REP N°	REFERENCES DES PIECES ANC. N°	NOUV. N°	DESIGNATION	QUANT.	OBSERVATIONS
1	1.8363		Bouchon	1	
2	1.5968		Joint de carter	1	
3	1.10075		Cloche d'embrayage	1	
4	358.306		Joint d'étanchéité 35 x 52 x 10	1	
5	1.10.598		Manchon de protection	1	
6	1.10076		Support guide manchon	1	
7	354.110	44.880.351	Rondelle W 10	3	
8	611.1024		Vis HM 10 x 1,50 - 45	3	
9	356.818		Ressort	1	
10	1.5540		Fourchette de butée	1	
11	379.621		Goupille	1	
12	1.8219		Crochet d'attache de ressort	2	
13	1.10077		Manchon porte roulement	1	
14	407.942		Roulement de butée d'embrayage "PV 5674"	1	
15	1.10026.00		Embrayage complet	-	
16	357.062	44.881.627	Circlips	2	
17	402.525		Roulement à billes Ø 25 x 62 x 17	2	
18	415.278		Entretoise	1	
19	355.02130		Rondelle Ø 21 x 42 x 3	1	
20	1.5241		Couvercle de roulement	1	
21	377.435	44.881.223	Goupille V 4 x 35	1	
22	652.720		Ecrou H K M 20 x 1,50	1	

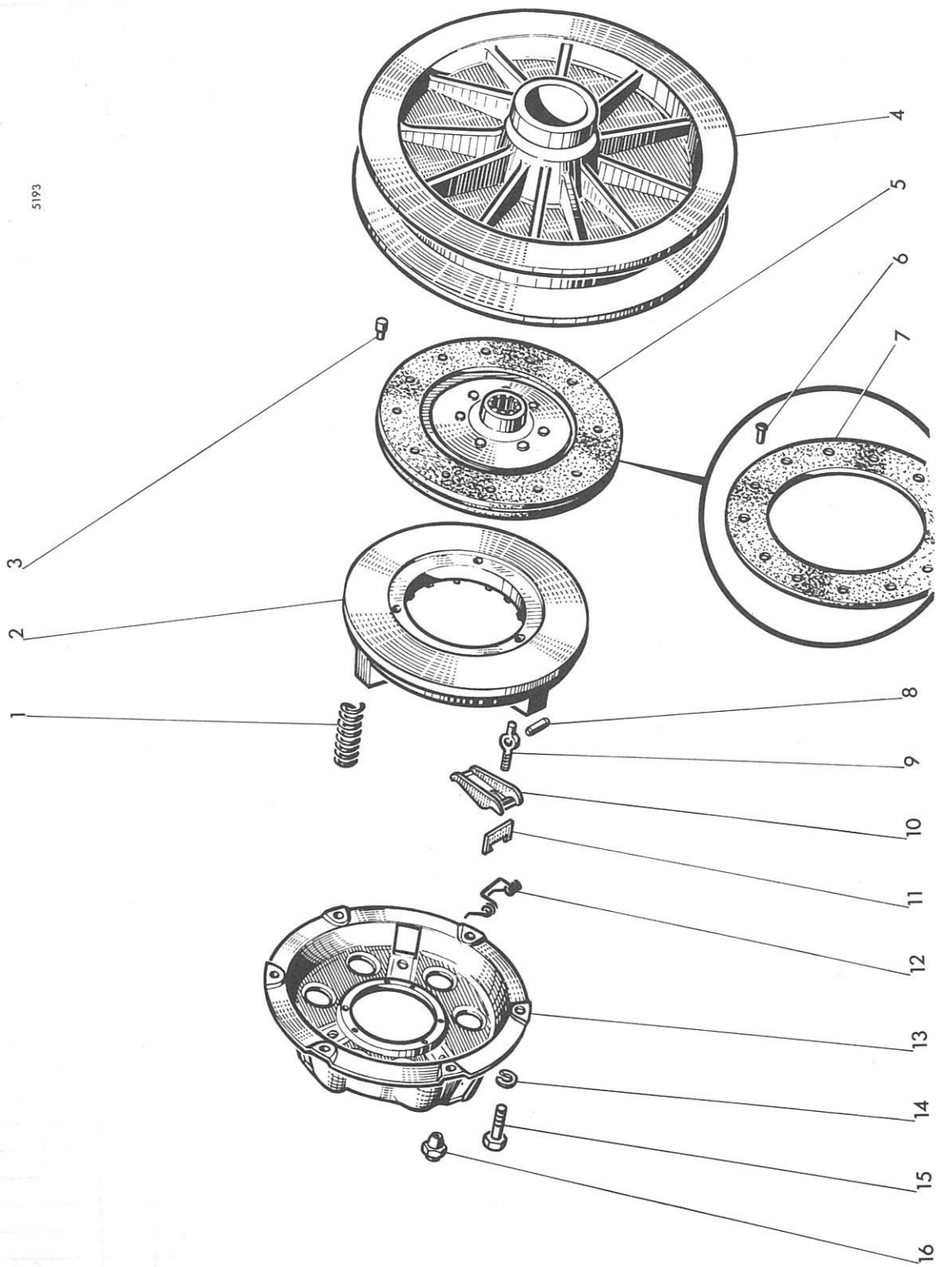

MISE A JOUR | 1re | 2e | 3e
DATE | 7-67 | | | |

MOISSONNEUSE-BATTEUSE AUTOMOTRICE M 84 TYPE N 14

Détail de l'embrayage

PLANCHE 20

REP N°	REFERENCES DES PIECES ANC. N°	NOUV. N°	DESIGNATION	QUANT.	OBSERVATIONS
1	1.10078.31		Ressort	6	
2	1.10078.30		Plateau de pression	1	
3	1.5240.31		Pion de centrage	2	
4	1.10026		Plateau de pression avec poulie	1	
5	1.10078.50		Disque d'embrayage complet	1	
6	373.156		Rivet	–	
7	1.10078.60		Garniture de disque d'embrayage	–	
8	1.10078.32		Axe de levier de débrayage	3	
9	1.10078.36		Support de levier de débrayage	3	
10	1.10078.33		Levier de débrayage	3	
11	1.10078.34		Plaquette d'arrêt	3	
12	1.10078.35		Ressort de levier	3	
13	1.10078.37		Couvercle d'embrayage	1	
14	354.108	44.880.349	Rondelle W 8	4	
15	621.0814	44.803.105	Vis HM 8 x 1,25 - 20	4	
16	1.10078.38		Ecrou de réglage	3	

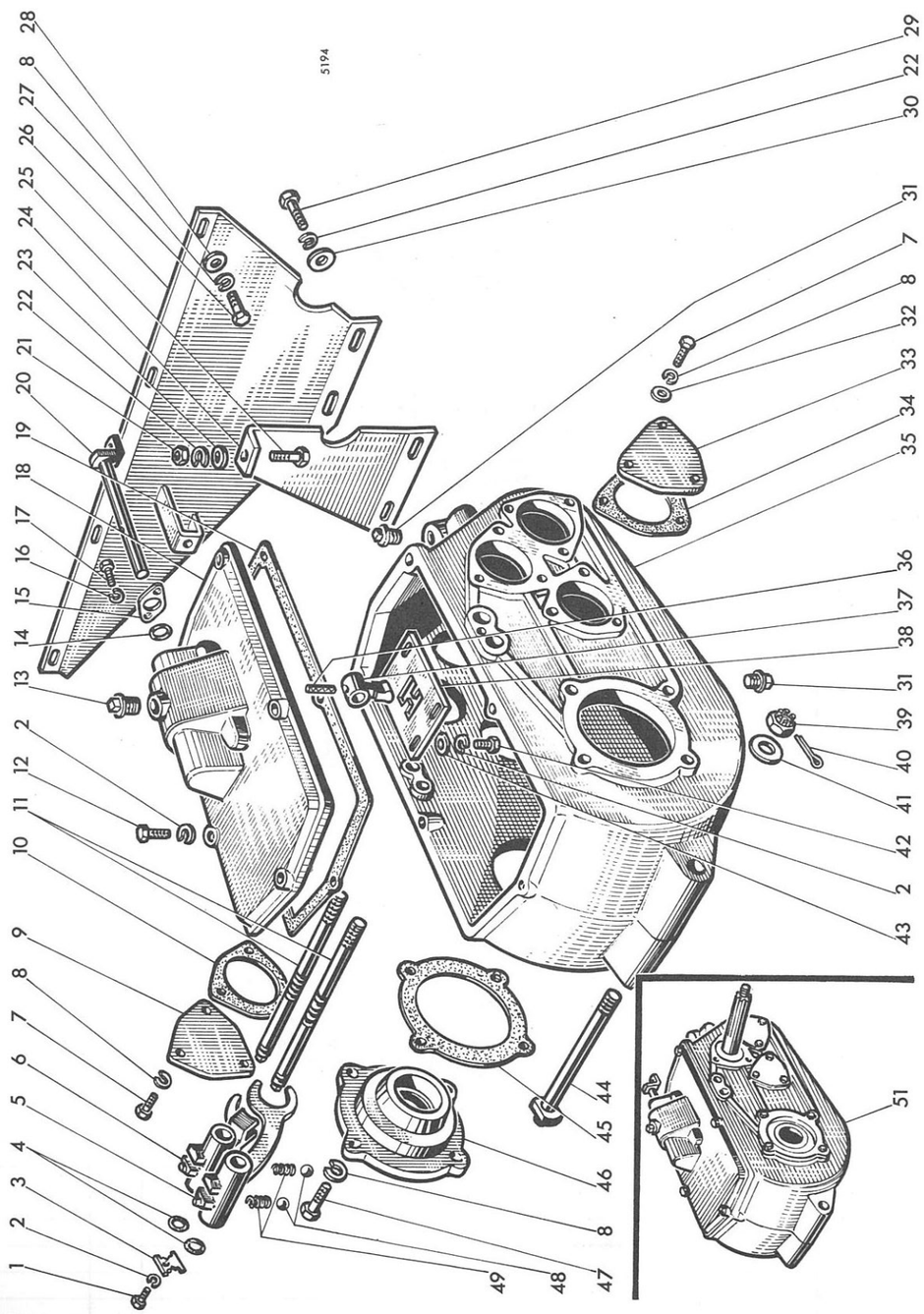

MISE A JOUR | | 1re | 2e | 3e
DATE | 7-67 | | | |

MOISSONNEUSE-BATTEUSE AUTOMOTRICE M 84 TYPE N 14

Boîte de vitesses

PLANCHE 21

REP N°	REFERENCES DES PIECES ANC. N°	NOUV. N°	DESIGNATION	QUANT.	OBSERVATIONS
1	1.8483		Vis HM 8 x 1,25 - 16	1	
2	354.108	44.880.349	Rondelle W 8	10	
3	1.5253		Plaquette d'arrêt des coulisseaux	1	
4	358.113		Joint torique "OR 119"	2	
5	1.10030		Fourchette de 2ème et 3ème vitesse	1	
6	1.10029		" de 1ère et marche arrière	1	
7	620.1014		Vis HM 10 x 1, 50 - 20	15	
8	354.110	44.880.351	Rondelle W 10	27	
9	1.5238		Couvercle de roulement	1	
10	1.5967		Joint de couvercle	1	
11	1.10028		Coulisseau de fourchette	2	
12	610.0820	44.802.610	Vis HM 8 x 1,25 - 35	5	
13	1.8423		Reniflard	1	
14	358.126		Joint torique "OR 4081"	1	
15	1.5255		Couvercle de roulement	1	
16	354.106	44.880.347	Rondelle W 6	2	
17	620.0612	44.802.573	Vis HM 6 x 1,00 - 16	2	
18	1.0001		Couvercle de boîte de vitesses	1	
19	1.10073		Joint de couvercle de boîte	1	
20	1.10032		Coulisseau de commande	1	
21	650.112		Ecrou HM 12 x 1,75	1	
22	354.112	44.880.353	Rondelle W 12	3	
23	355.01330		Rondelle Ø 13 x 26 x 3	1	
24	1.10080		Plaque arrière support de boîte	1	
25	621.1220		Vis HM 12 x 1,75 - 35	1	
26	1.10081		Equerre arrière support de boîte	1	
27	621.1016		Vis HM 10 x 1,50 - 25	4	
28	355.11030		Rondelle Ø 10 x 30 x 3	4	
29	621.1218		Vis HM 12 x 1,75 - 30	2	
30	355.11230		Rondelle Ø 12 x 36 x 30	2	
31	359.409		Bouchon 1/2"	2	
32	355.61015		Rondelle aluminium 10 x 18 x 1,5	1	
33	1.10022		Couvercle de roulement	4	
34	1.10532		Joint de couvercle	4	
35	1.10000		Carter de boîte	1	
36	379.621		Goupille élastique	1	

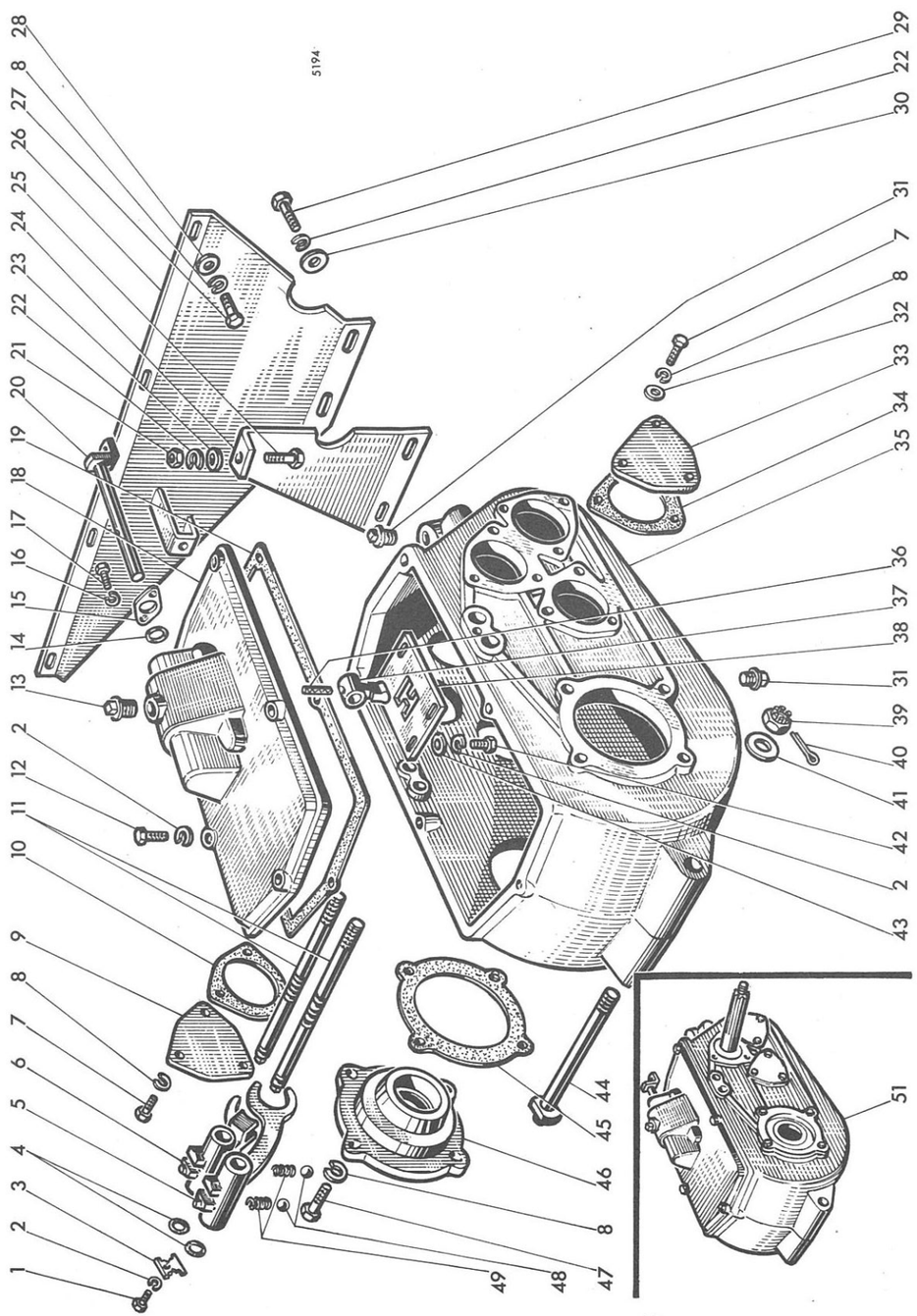

MISE A JOUR | 1re | 2e | 3e
DATE | 7-67

MOISSONNEUSE-BATTEUSE AUTOMOTRICE M 84 TYPE N 14

Boîte de vitesses

PLANCHE 21

REP N°	REFERENCES DES PIECES ANC. N°	NOUV. N°	DESIGNATION	QUANT.	OBSERVATIONS
37	1.5254		Levier de commande des fourchettes	1	
38	1.10031		Plaque de sélection des vitesses	1	
39	652.620		Ecrou à créneaux H K 20 x 1,50	1	
40	377.435	44.881.223	Goupille V 4 x 35	1	
41	355.02130		Rondelle Ø 21 x 42 x 3	1	
42	620.0814	44.802.605	Vis HM 8 x 1,25 - 20	4	
43	355.00915	44.880.319	Rondelle Ø 9 x 18 x 1,5	4	
44	1.10033		Axe support avant de boîte	1	
45	1.10082		Joint de boîtier support différentiel	2	
46	1.10002		Boîtier support différentiel	2	
47	621.1018		Vis HM 10 x 1,50 - 30	8	
48	357.303		Bille de 5/16"	2	
49	356.107		Ressort	2	
51	1.10000.00		Carter de boîte complet	-	

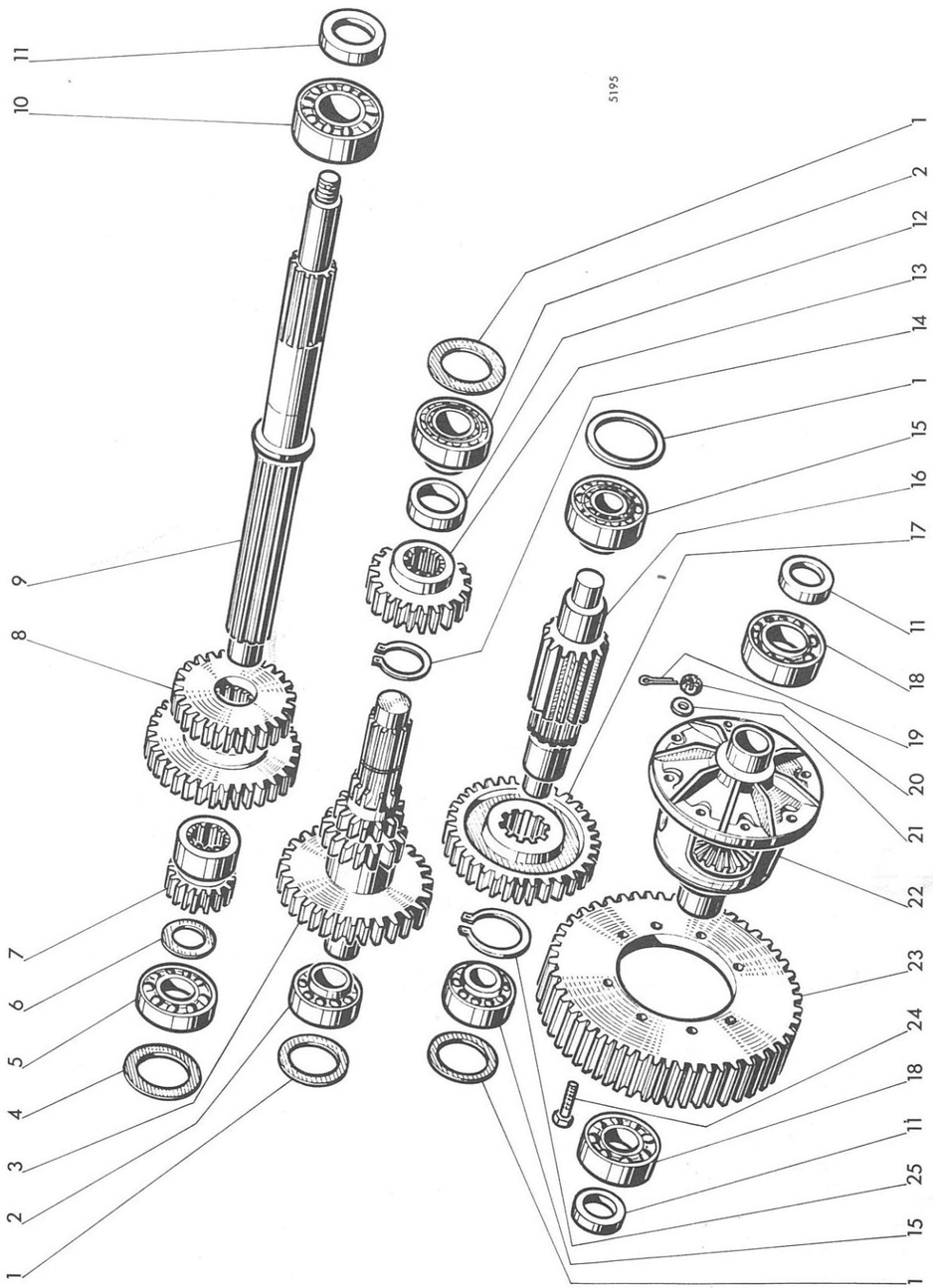

MISE A JOUR | DATE 7-67 | 1re | 2e | 3e

MOISSONNEUSE-BATTEUSE AUTOMOTRICE M 84 TYPE N 14

Engrenages de la boîte de vitesses

PLANCHE 22

REP N°	REFERENCES DES PIECES ANC. N°	NOUV. N°	DESIGNATION	QUANT.	OBSERVATIONS
1	355.46304		Rondelle Ø 48 x 61 x 0,4	-	
-	355.46306		" Ø 48 x 61 x 0,6	-	
-	355.46308		" Ø 48 x 61 x 0,8	-	
2	406.030	44.881.146	Roulement à rouleaux coniques 30 x 62 x 17,5	2	
3	1.10016		Arbre secondaire : 17/22/39 dents	1	
4	355.47004		Rondelle Ø 56 x 70 x 0,4	-	
-	355.47006		" Ø 56 x 70 x 0,6	-	
-	355.47008		" Ø 56 x 70 x 0,8	-	
5	402.130	44.881.897	Roulement à billes 30 x 72 x 19	1	
6	355.38504		Rondelle Ø 30 x 35 x 0,4	1	
7	1.10020		Pignon baladeur 1e et M.A. - 20 dents	1	
8	1.10019		" " 2 et 3e - 31/42 dents	1	
9	1.10018		Arbre primaire de boîte	1	
10	404.835		Roulement à billes 35 x 72 x 27	1	
11	358.306		Joint de roulement Ø 35 x 52 x 10	3	
12	415.882		Entretoise	1	
13	1.10017		Engrenage conduit 2e - 28 dents	1	
14	357.135		Circlips 35e	1	
15	406.025		Roulement à rouleaux coniques 25 x 52 x 16,5	2	
16	1.10010		Arbre secondaire 16 dents	1	
17	1.10015		Pignon de marche arrière 49 dents	1	
18	401.145	44.881.154	Roulement à billes 45 x 85 x 19	2	
19	377.220	44.881.219	Goupille V 2 x 20	8	
20	652.610		Ecrou à créneaux HK 10 x 1,25	8	
21	355.01120	44.880.321	Rondelle Ø 11 x 22 x 2	8	
22	1.3913.00		Différentiel complet	-	
23	1.10023		Couronne de différentiel : 79 dents	1	
24	344.155		Vis percée HM 10 x 1,25 - 40	8	
25	357.152		Circlips de 52e	1	

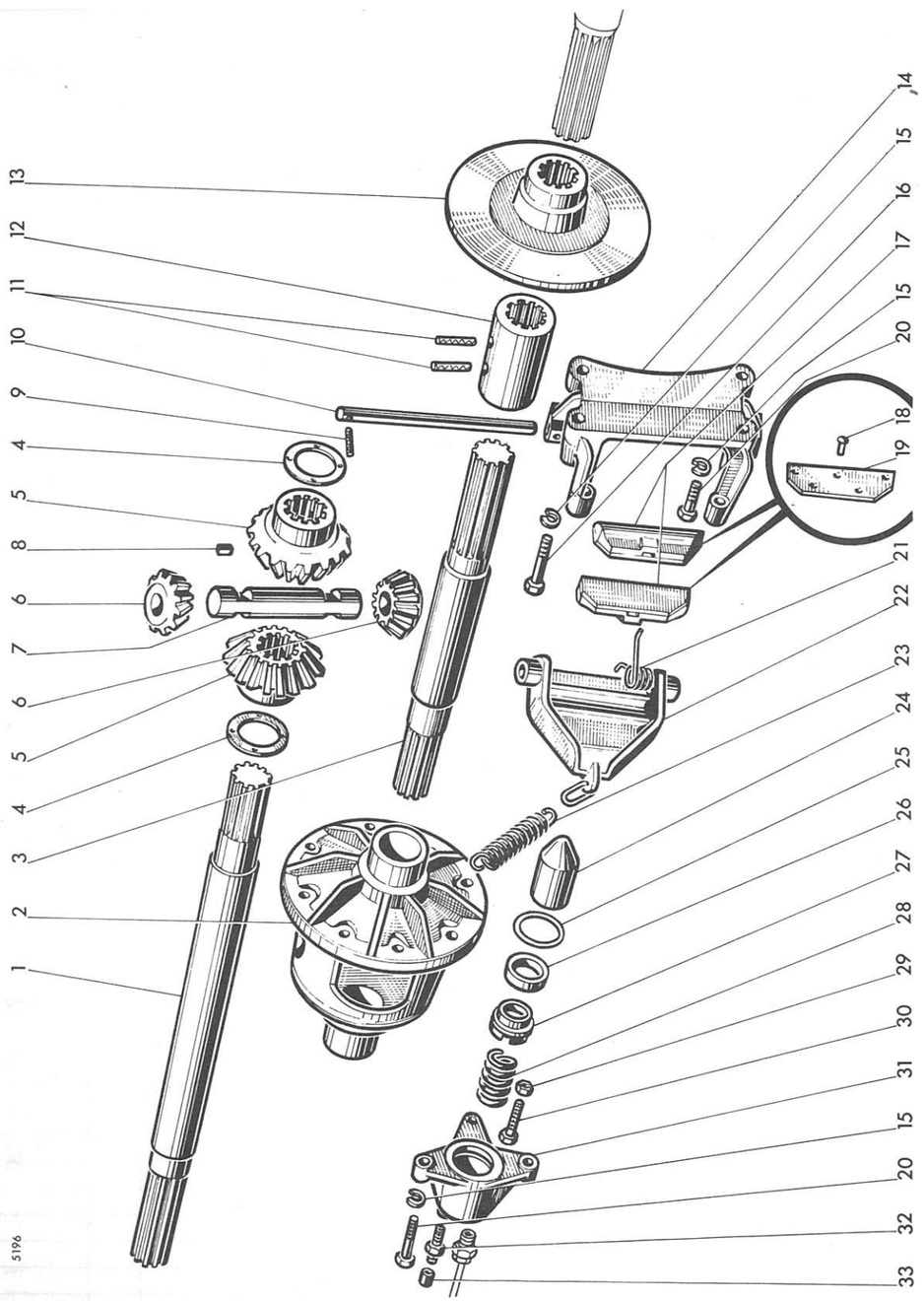

MISE A JOUR | | 1re | 2e | 3e
DATE | 7-67 | | | |

MOISSONNEUSE-BATTEUSE AUTOMOTRICE M 84 TYPE N 14

Différentiel et freins

PLANCHE 23

REP N°	REFERENCES DES PIECES ANC. N°	NOUV. N°	DESIGNATION	QUANT.	OBSERVATIONS
1	1.10024		Demi-arbre droit	1	
2	1.3913		Différentiel	1	
3	1.10025		Demi-arbre gauche	1	
4	1.2017.30		Rondelle d'épaulement épaisseur mm 0,6	-	
-	1.2017.31		" " " 0,8	-	
-	1.2017.32		" " " 1,5	-	
5	1.3914		Engrenage planétaire : 19 dents	2	
6	1.3915		" satellite : 12 dents	2	
7	1.3916		Arbre porte-satellites	1	
8	1.2016		Pion de blocage	1	
9	378.335		Goupille élastique Ø 5 x 35	2	
10	1.10098		Axe de machoires de frein	2	
11	378.340		Goupille élastique Ø 5 x 40	4	
12	1.10302		Manchon d'assemblage des 1/2 arbres	2	
13	1.10021		Disque de frein	2	
14	1.10501		Support de patin de frein	2	
15	354.112	44.880.353	Rondelle W 12	12	
16	616.1238	44.803.199	Vis HM 12 x 1,25 - 80	4	
17	1.8384		Patin de frein	4	
18	373.315		Rivet aluminium TP 5 x 15	-	
19	1.8384.61		Garniture de patin	-	
20	616.1224	44.803.192	Vis HM 12 x 1,25 - 45	8	
21	356.813		Ressort	2	
22	1.10502		Machoire de frein	2	
23	356.544		Ressort de rappel	2	
24	1.5220		Piston de commande	2	
25	358.142		Joint torique "OR 4150"	2	
26	358.718		Joint 23 x 38 x 8	2	
27	1.5224		Coupelle porte-joint	2	
28	356.127		Ressort	2	
29	650.110		Ecrou HM 10 x 1,50	2	
30	620.1026		Vis HM 10 x 1,50 - 50	2	
31	1.5219		Cylindre de commande de frein	2	
32	1.6152.48		Reniflard	2	
33	1.6152.49		Couvercle de reniflard	2	

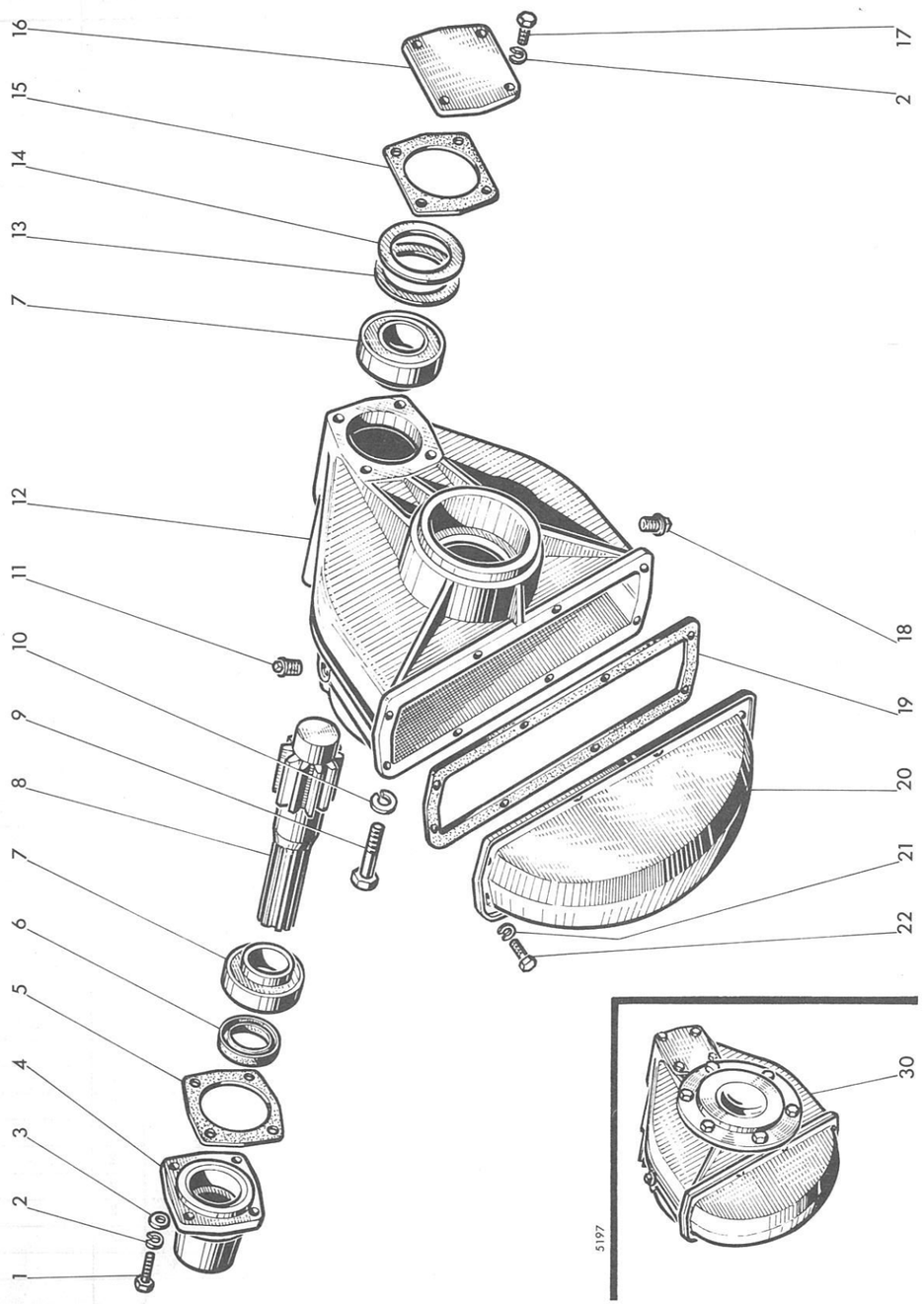

MISE A JOUR | | 1re | 2e | 3e
DATE | 7-67 | | | |

MOISSONNEUSE-BATTEUSE AUTOMOTRICE M 84 TYPE N 14

Réducteurs

PLANCHE 24

REP N°	REFERENCES DES PIECES ANC. N°	NOUV. N°	DESIGNATION	QUANT.	OBSERVATIONS
1	621.1018		Vis HM 10 x 1,50 - 30	8	
2	354.110	44.880.351	Rondelle W 10	16	
3	355.61015		Rondelle alumirium Ø 10 x 18 x 1,5	2	
4	1.10009		Boîtier support de roulement	2	
5	1.7140		Joint de boîtier	2	
6	358.309		Joint 45 x 62 x 10	2	
7	406.245	2/680015/0	Roulement à rouleaux coniques Ø 45 x 85 x 25	4	
8	1.10004		Pignon de réducteur : 13 dents	2	
9	616.1624	44.803.272	Vis HM 16 x 1,50 - 45	7	
10	354.116	44.880.355	Rondelle W 16	7	
11	1.8423		Reniflard de réducteur	2	
12	1.10003		Carter de réducteur	2	
13	355.48130		Rondelle Ø 70 x 80 x 3	2	
14	355.48104		" Ø 70 x 80 x 0,4	-	
-	355.48106		" Ø 70 x 80 x 0,6	-	
-	355.48108		" Ø 70 x 80 x 0,8	-	
15	1.7141		Joint de couvercle	2	
16	1.6999		Couvercle de roulement	2	
17	620.1014		Vis HM 10 x 1,50 - 20	8	
18	359.409		Bouchon 1/2" gaz	2	
19	1.10360		Joint de couvercle de carter	2	
20	1.10013		Couvercle de carter	2	
21	354.108	44.880.349	Rondelle W 8	16	
22	620.0812	44.802.603	Vis HM 8 x 1,25 - 16	16	
30	1.10003.00		Carter réducteur complet	-	

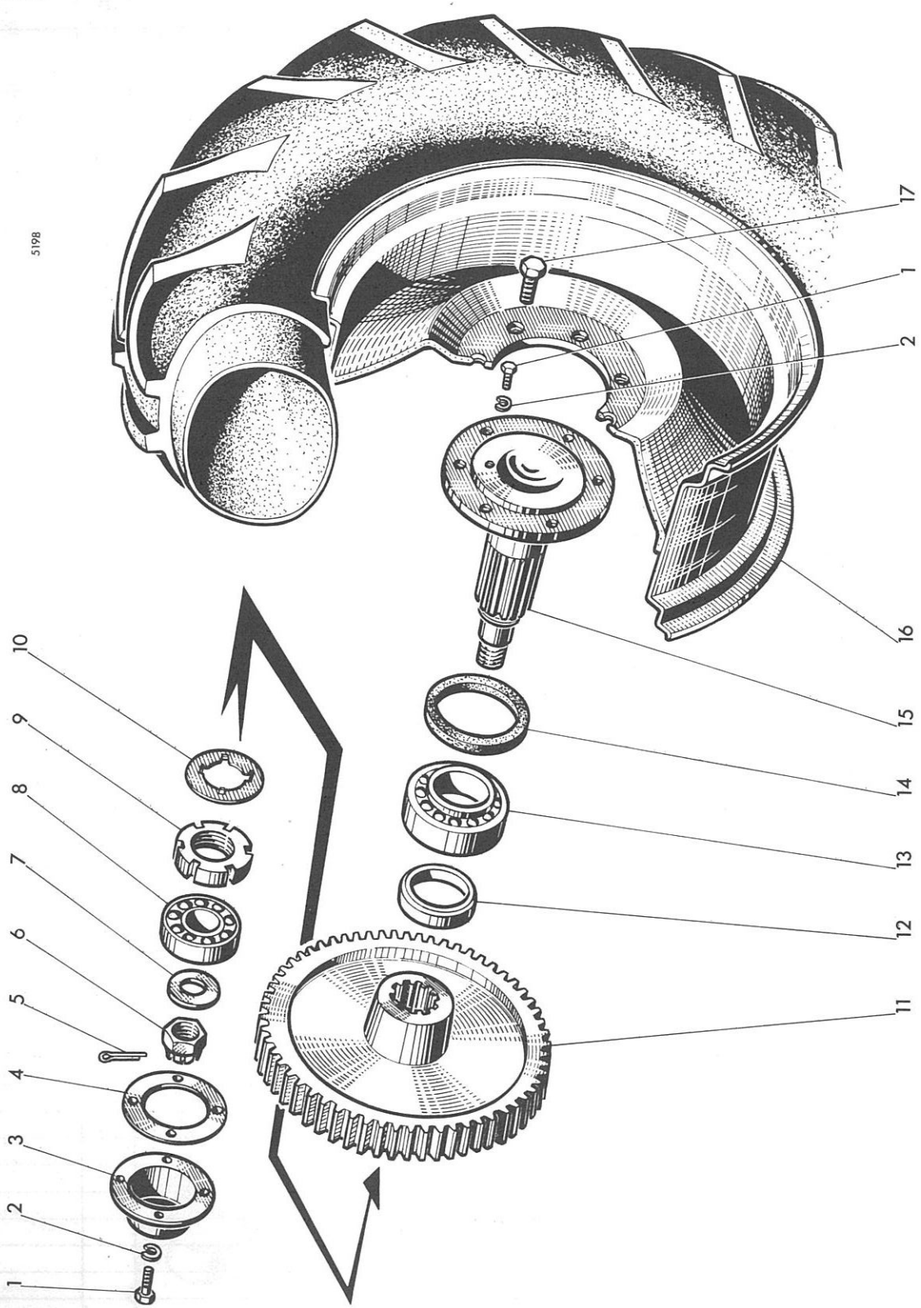

MISE A JOUR | | 1re | 2e | 3e
DATE | 7-67 | | | |

MOISSONNEUSE-BATTEUSE AUTOMOTRICE M 84 TYPE N 14

Roues motrices

PLANCHE 25

REP N°	REFERENCES DES PIECES ANC. N°	NOUV. N°	DESIGNATION	QUANT.	OBSERVATIONS
1	620.0812	44.802.603	Vis HM 8 x 1,25 - 16	10	
2	354.108	44.880.349	Rondelle W 8	10	
3	1.10008		Couvercle support roulement	2	
4	1.10534		Joint de couvercle	2	
5	377.545	44.880.790	Goupille V 5 x 45	2	
6	652.730		Ecrou à créneaux HK 30 x 2	2	
7	355.38950		Rondelle Ø 30 x 59 x 5	2	
8	406.240	44.053.305	Roulement à rouleaux coniques 40 x 80 x 25	2	
9	1.10011		Ecrou de blocage couronne	2	
10	1.10084		Rondelle frein	2	
11	1.10005		Couronne de réducteur : 85 dents	2	
12	1.10007		Entretoise de couronne	2	
13	406.265	44.881.906	Roulement à rouleaux coniques 65 x 120 x 33	2	
14	358.3260		Bague d'étanchéité 80 x 120 x 3	2	
15	1.10006		Fusée de roue	2	
16	1.10060		Jante de roue "W 12 x 24"	2	
17	1.10012		Vis de roue motrice	12	

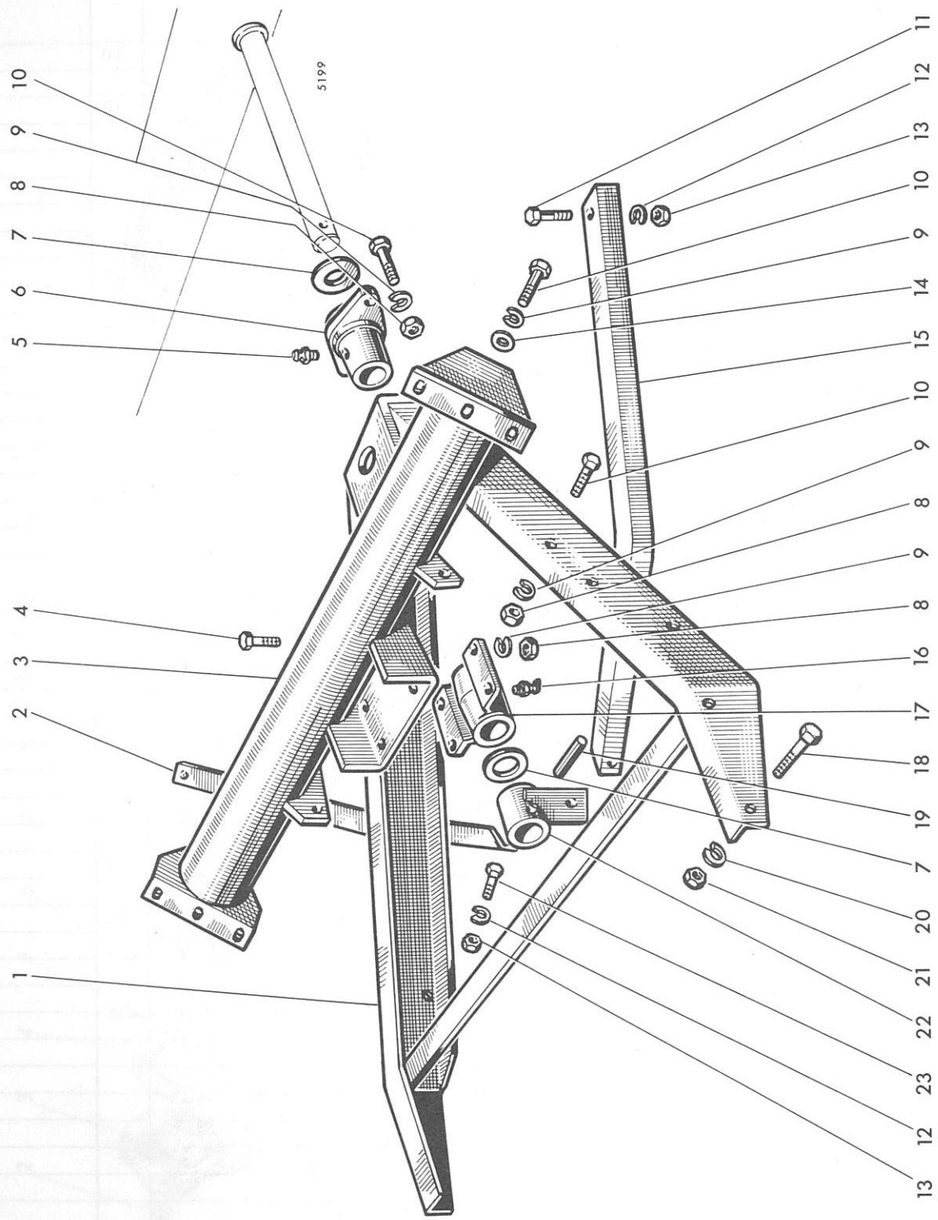

MISE A JOUR | | 1re | 2e | 3e |
DATE | 7-67 | | | |

MOISSONNEUSE-BATTEUSE AUTOMOTRICE M 84 TYPE N 14

Cadre support d'essieu arrière

PLANCHE 26

REP N°	REFERENCES DES PIECES ANC. N°	NOUV. N°	DESIGNATION	QUANT.	OBSERVATIONS
1	1.10037		Cadre support d'essieu arrière	1	
2	1.10043.30		Raidisseur droit	1	
3	1.10038		Traverse support	1	
4	621.1020		Vis HM 10 x 1,50 - 35	4	
5	357.803		Graisseur droit 1/8" gaz	1	
6	1.10040		Support arrière d'axe de pivotement	1	
7	355.41710		Rondelle Ø 35 x 51 x 1	-	
-	355.41720		" Ø 35 x 51 x 2	-	
8	650.010		Ecrou HM 10 x 1,50	10	
9	354.110	44.880.351	Rondelle W 10	16	
10	621.1018		Vis HM 10 x 1,50 - 30	12	
11	626.1420	44.803.230	Vis HM 14 x 1,50 x 35	2	
12	354.114	44.880.354	Rondelle W 14	4	
13	650.514	44.801.014	Ecrou HM 14 x 1,50	4	
14	355.01120	44.880.321	Rondelle Ø 11 x 22 x 2	6	
15	1.10043.31		Raidisseur gauche	1	
16	357.804		Graisseur coudé 45° - 1/8" gaz	1	
17	1.10039		Support avant d'axe de pivotement	1	
18	616.1226	44.803.193	Vis HM 12 x 1,25 x 50	4	
19	1.10329		Goupille d'axe de pivotement	1	
20	354.112	44.880.353	Rondelle W 12	4	
21	650.512	44.801.013	Ecrou HM 12 x 1,25	4	
22	1.10083		Pièce d'accrochage des raidisseurs	1	
23	626.1418	44.803.229	Vis HM 14 x 1,50 - 30	2	

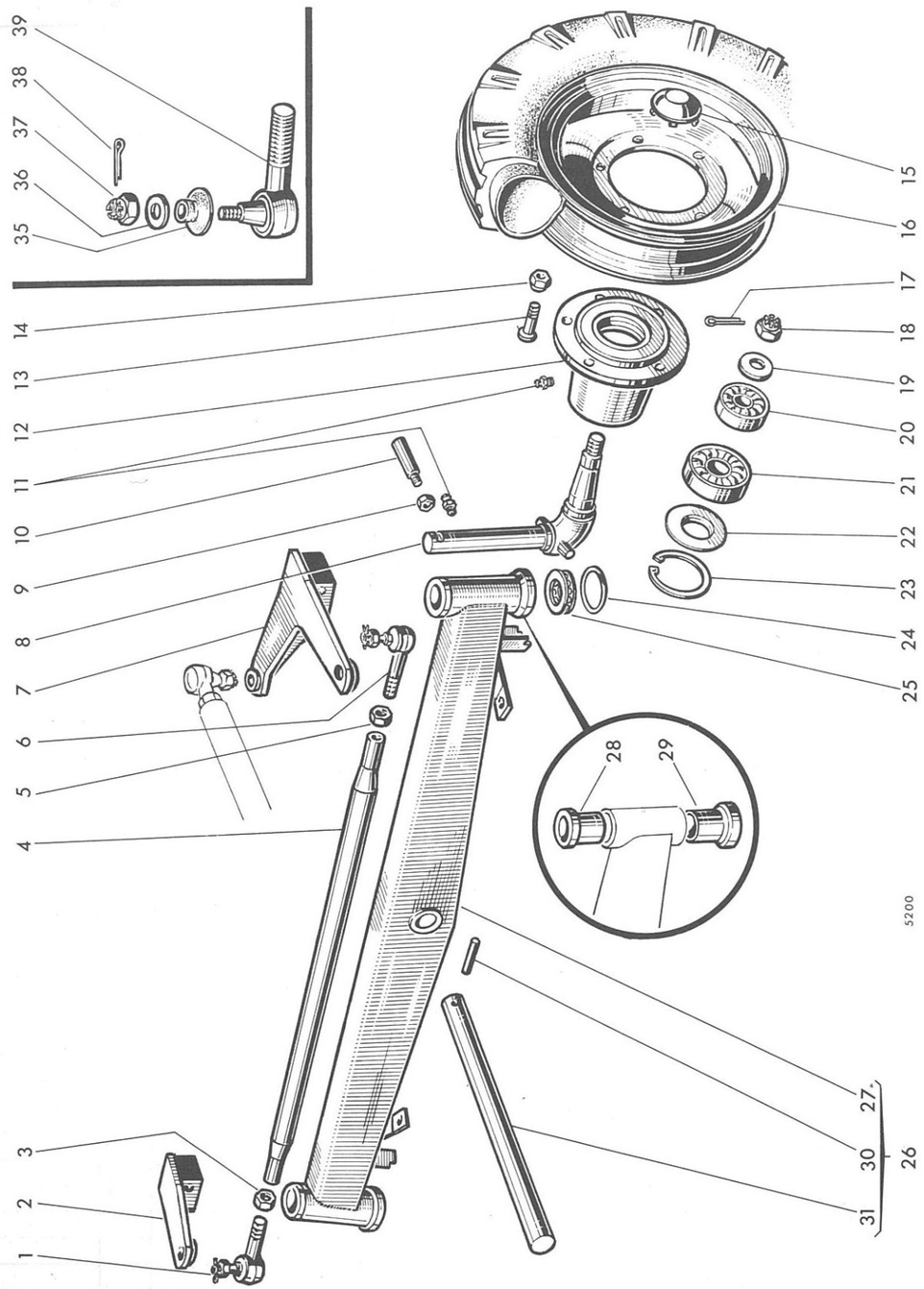

MISE A JOUR | | 1re | 2e | 3e
DATE | 7-67 | | | |

MOISSONNEUSE-BATTEUSE AUTOMOTRICE M 84 TYPE N 14

Essieu et roues arrière

PLANCHE 27

REP N°	REFERENCES DES PIECES ANC. N°	NOUV. N°	DESIGNATION	QUANT.	OBSERVATIONS
1	1.6136.00		Rotule droite complète	1	
2	1.7561		Levier de fusée droite	1	
3	650.718	44.801.016	Ecrou HM 18 x 1,50 droit	1	
4	1.10044		Barre d'accouplement	1	
5	651.718		Ecrou HM 18 x 1,50 gauche	1	
6	1.6153.00		Rotule gauche complète	1	
7	1.7562		Levier de fusée gauche	1	
8	1.7560.50		Fusée de roue arrière	2	
9	650.510		Ecrou HM 10 x 1,50	2	
10	1.5273		Clavette de blocage	2	
11	357.803		Graisseur droit 1/8" gaz	4	
12	1.7338		Moyeu de roue arrière	2	
13	1.5268		Goujon de roue arrière	10	
14	1.5279		Ecrou de roue arrière	10	
15	1.7341		Chapeau de moyeu de roue	2	
16	1.7169		Jante 4.00 E x 16"	2	
17	377.435	44.881.223	Goupille V 4 x 35	2	
18	652.720		Ecrou à créneaux HK 20 x 1,50	2	
19	355.02130		Rondelle Ø 21 x 42 x 3	2	
20	401.130	44.881.138	Roulement à billes 30 x 62 x 16	2	
21	401.140	44.881.891	" " 40 x 80 x 18	2	
22	1.7340		Rondelle de protection des roulements	2	
23	357.080	44.881.161	Circlips 80 i	2	
24	358.164		Joint torique "OR 164"	2	
25	407.040		Butée à billes 40 x 60 x 13	2	
26	1.10042.00		Essieu arrière complet	-	
27	1.10042		" " "	1	
28	1.7343		Bague supérieure	-	
29	1.7342		Bague inférieure	-	
30	1.10329		Goupille d'arrêt d'axe	1	
31	1.10041		Axe de pivotement	1	
35	1.6136.31		Pare-poussière	-	
36	1.6136.30		Rondelle spéciale	-	
37	651.714		Ecrou à créneaux HK 14 x 1,50	-	
38	377.325	44.881.221	Goupille V 3 x 25	-	
39	1.6136.50		Rotule filetée à droite (seule)	-	
-	1.6153.50		Rotule filetée à gauche (seule)	-	

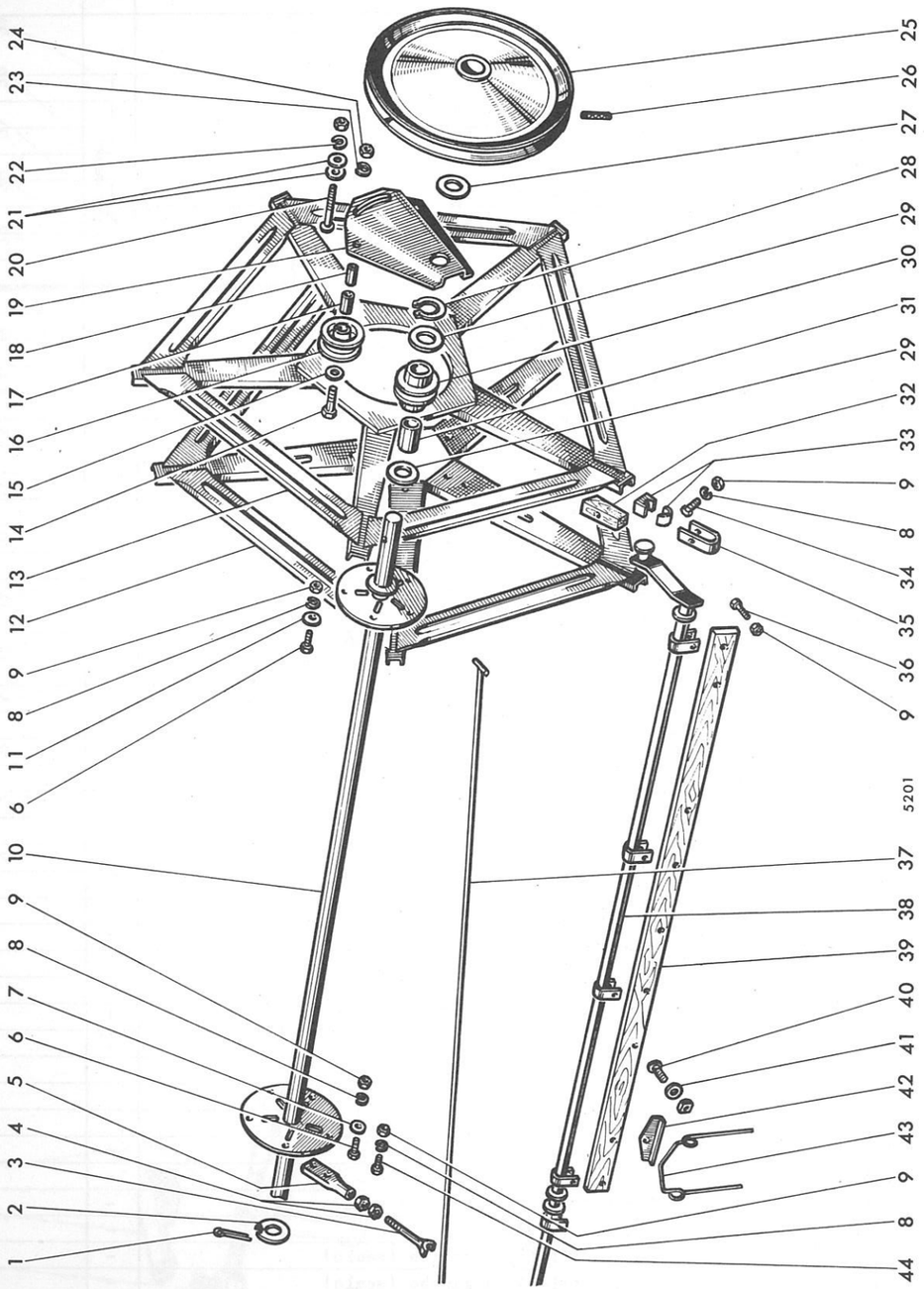

MISE A JOUR | 1re | 2e | 3e
DATE | 7-67

MOISSONNEUSE-BATTEUSE AUTOMOTRICE M 84 TYPE N 14

Rabatteur

PLANCHE 28

REP N°	REFERENCES DES PIECES ANC. N°	NOUV. N°	DESIGNATION	QUANT.	OBSERVATIONS
1	377.560	44.881.235	Goupille V 5 x 60	1	
2	1.6327	44.317.700	Rondelle d'épaulement	1	
3	1.6013	44.317.701	Tendeur de tirant	5	
4	650.712		Ecrou HM 12 x 1,25	10	
5	1.6004	44.317.702	Support de tendeur	5	
6	621.0816	44.803.107	Vis HM 8 x 1,25 - 25	20	
7	355.00915	44.880.319	Rondelle 9 x 18 x 1,5	10	
8	354.108	44.880.349	Rondelle W 8	50	
9	650.108	44.801.011	Ecrou HM 8 x 1,25	90	
10	1.5761.53		Arbre de rabatteur (Coupe de 2m,20)	1	
-	1.5761.52		" " " 2m,60)	1	
-	1.5761.51	44.396.076	" " " 3m,10)	1	
11	355.10820	44.355.328	Rondelle Ø 8 x 24 x 2	5	
12	1.6008	44.396.001	Eventail de rabatteur	3	
13	1.5747	44.396.002	Eventail de commande des pales	1	
14	616.1226	44.803.193	Vis HM 12 x 1,25 - 50	2	
15	355.01320	44.318.521	Rondelle 13 x 26 x 2	2	
16	1.5645	44.317.711	Galet de guidage	2	
17	1.5658	44.318.712	Bague de galet	2	
18	415.534		Entretoise	2	
19	1.5667	44.317.714	Support de galet	1	
20	303.475		Boulon TTDE 10 x 1,50 x 75	1	
21	355.32350	44.318.535	Rondelle Ø 15 x 35 x 5	2	
22	354.110	44.880.351	Rondelle W 10	1	
23	354.112	44.880.353	Rondelle W 12	2	
24	650.612		Ecrou HM 12 x 1,25	2	
25	1.7380		Poulie de commande de rabatteur	1	
26	378.855		Goupille élastique Ø 12 x 55	1	
27	355.45310	44.318.544	Rondelle Ø 41 x 60 x 1	-	
-	355.45320	44.318.543	Rondelle Ø 41 x 60 x 2	-	
28	357.155	44.881.372	Circlips 55e	1	
29	355.45210	44.318.541	Rondelle Ø 41 x 52 x 1	-	
-	355.45220		" Ø 41 x 52 x 2	-	
30	1.5668	44.317.715	Galet de guidage éventail sur arbre	1	
31	1.5669.30	44.317.760	Bague de galet	1	
32	1.5763	44.317.719	Tasseau bois	20	
33	1.5694	44.317.720	Coussinet nylon	20	
-		44.317.721	" "	-	
34	611.0824	44.803.112	Vis HM 8 x 1,25 - 45	20	
35	1.5764		Bride de coussinet	20	

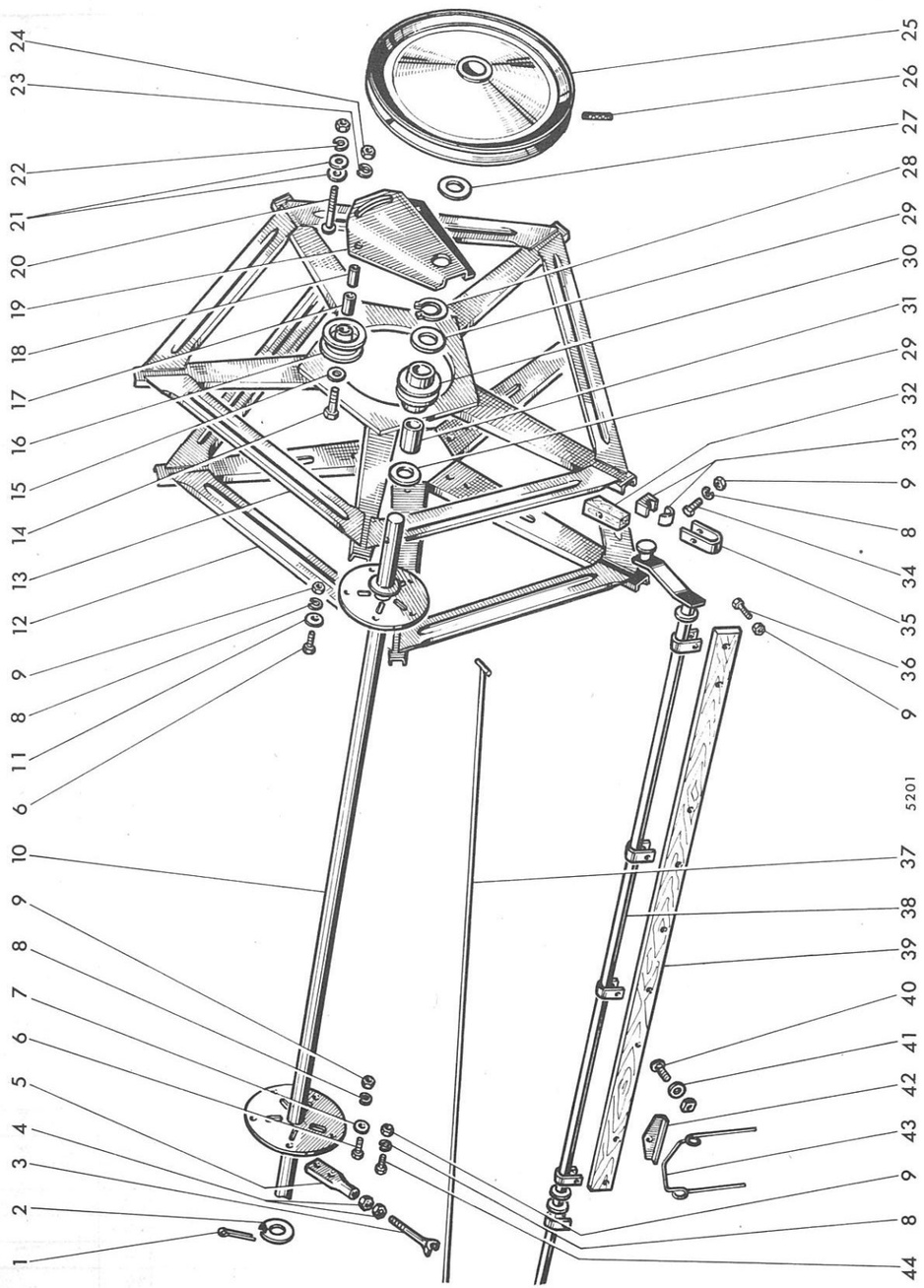

MISE A JOUR | | 1re | 2e | 3e
DATE | 7-67 | | | |

MOISSONNEUSE-BATTEUSE AUTOMOTRICE M 84 TYPE N 14

Rabatteur

PLANCHE 28

REP N°	REFERENCES DES PIECES ANC. N°	NOUV. N°	DESIGNATION	QUANT.	OBSERVATIONS
36	611.0820	44.803.110	Vis HM 8 x 1,25 - 35	40	
37	1.6076.35		Tirant de rabatteur coupe de 2m,20	5	
-	1.6076.34		" " " de 2m,60	5	
-	1.6076.32	44.318.134	" " " de 3m,10	5	
38	1.8185.55		Tube porte-pales " de 2m,20	5	
-	1.8185.50		" " " de 2m,60	5	
-	1.8185.51	44.396.082	" " " de 3m,10	5	
39	1.8170.35		Pale en bois " de 2m,20	10	
-	1.8170.30		" " " de 2m,60	10	
-	1.8170.31	44.318.147	" " " de 3m,10	10	
40	306.135	44.882.173	Boulon TTDQ 7 x 35	40/50/ 60	
41	355.20720	44.318.532	Rondelle 7 x 28 x 2	40/50/ 60	
42	1.5960	44.317.728	Plaquette de dents	40/50/ 60	
43	1.2449	44.317.729	Dent élastique	40/50/ 60	
44	621.0814	44.803.105	Vis HM 8 x 1,25 - 20	10	

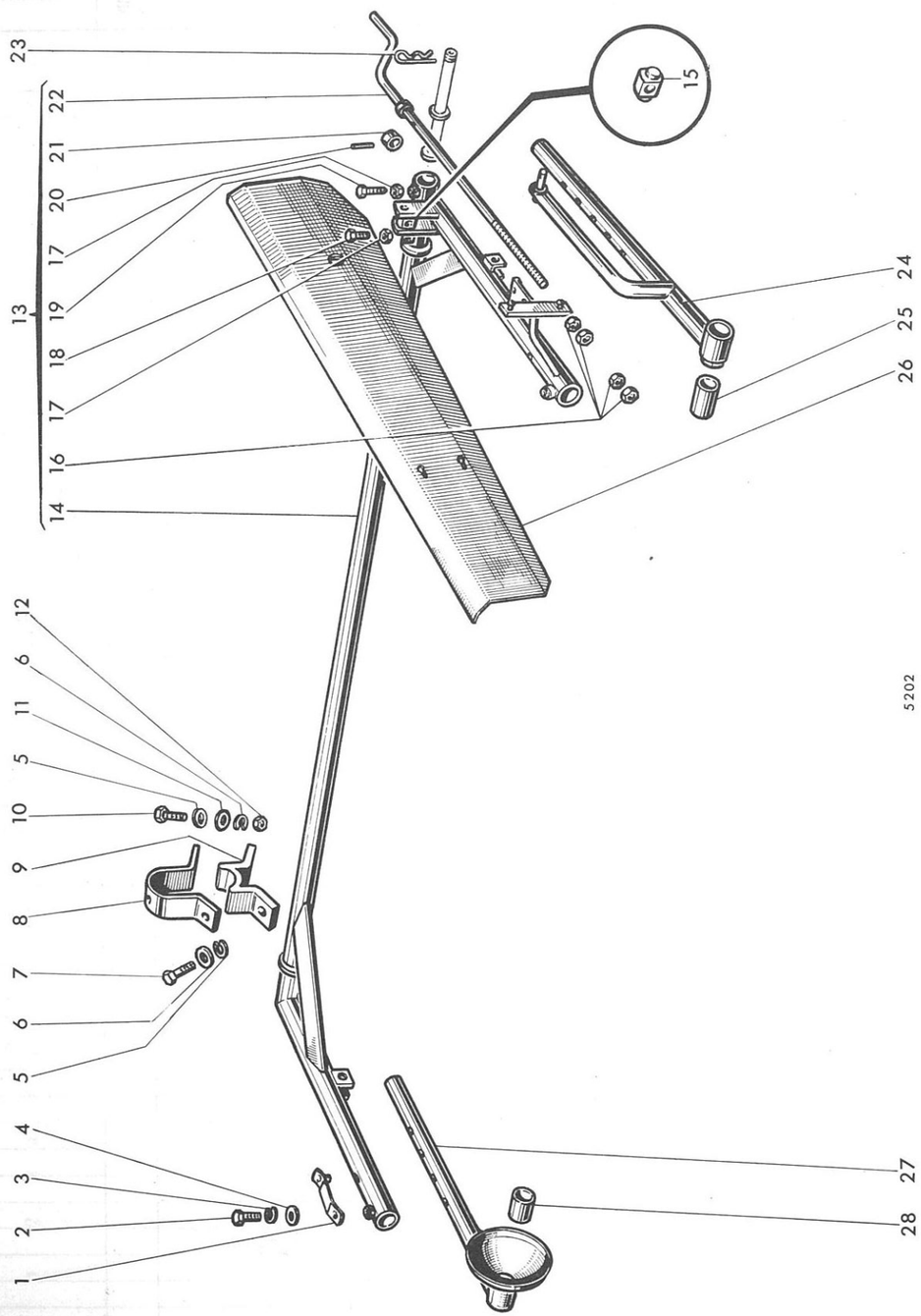

MISE A JOUR | DATE 7-67 | 1re | 2e | 3e

MOISSONNEUSE-BATTEUSE AUTOMOTRICE M 84 TYPE N 14

Support de rabatteur

PLANCHE 29

REP N°	REFERENCES DES PIECES ANC. N°	NOUV. N°	DESIGNATION	QUANT.	OBSERVATIONS
1	1.4903		Ressort avec ergot d'arrêt	2	
2	620.0812	44.802.603	Vis HM 8 x 1,25 - 16	2	
3	354.108	44.880.349	Rondelle W 8	2	
4	355.00915	44.880.319	Rondelle Ø 9 x 18 x 1,5	2	
5	355.01120	44.880.321	Rondelle Ø 11 x 22 x 2	3	
6	354.110	44.880.351	Rondelle W 10	6	
7	621.1020		Vis HM 10 x 1,50 - 35	3	
8	1.6980		Bride de fixation du bâti	3	
9	1.6979		Support bâti de rabatteur	3	
10	611.1024		Vis HM 10 x 1,50 - 45	3	
11	355.11020		Rondelle Ø 10 x 30 x 2	-	
-	355.11030		" Ø 10 x 30 x 3	-	
12	650.110		Ecrou HM 10 x 1,50	6	
13	1.7609.04		Bâti de rabatteur complet m 2,20	-	
-	1.7609.00		" " " m 2,60	-	
-	1.7609.01		" " " m 3,10	-	
14	1.7609.54		Bâti de rabatteur seul m 2,20	1	
-	1.7609.50		" " " m 2,60	1	
-	1.7609.51		" " " m 3,10	1	
15	1.7374.71		Tourillon de manivelle	-	
16	650.216		Ecrou HM 16 x 2,00	4	
17	650.210		" " 10 x 1,50	2	
18	621.1016		Vis HM 10 x 1,50 - 25	1	
19	344.312		" " 10 x 1,50 - 25 à bout pointu	1	
20	379.512		Goupille Ø 6 x 24	1	
21	1.0569.60		Bague de manivelle	1	
22	1.7385		Manivelle variateur	1	
23	441.800		Goupille rapide	1	
24	I.7610		Bras gauche	1	
25	1.5669.32		Bague de bras gauche	1	
26	1.7388		Protecteur de courroie	1	
27	1.7611		Bras droit	1	
28	1.5669.31		Bague de bras droit	1	

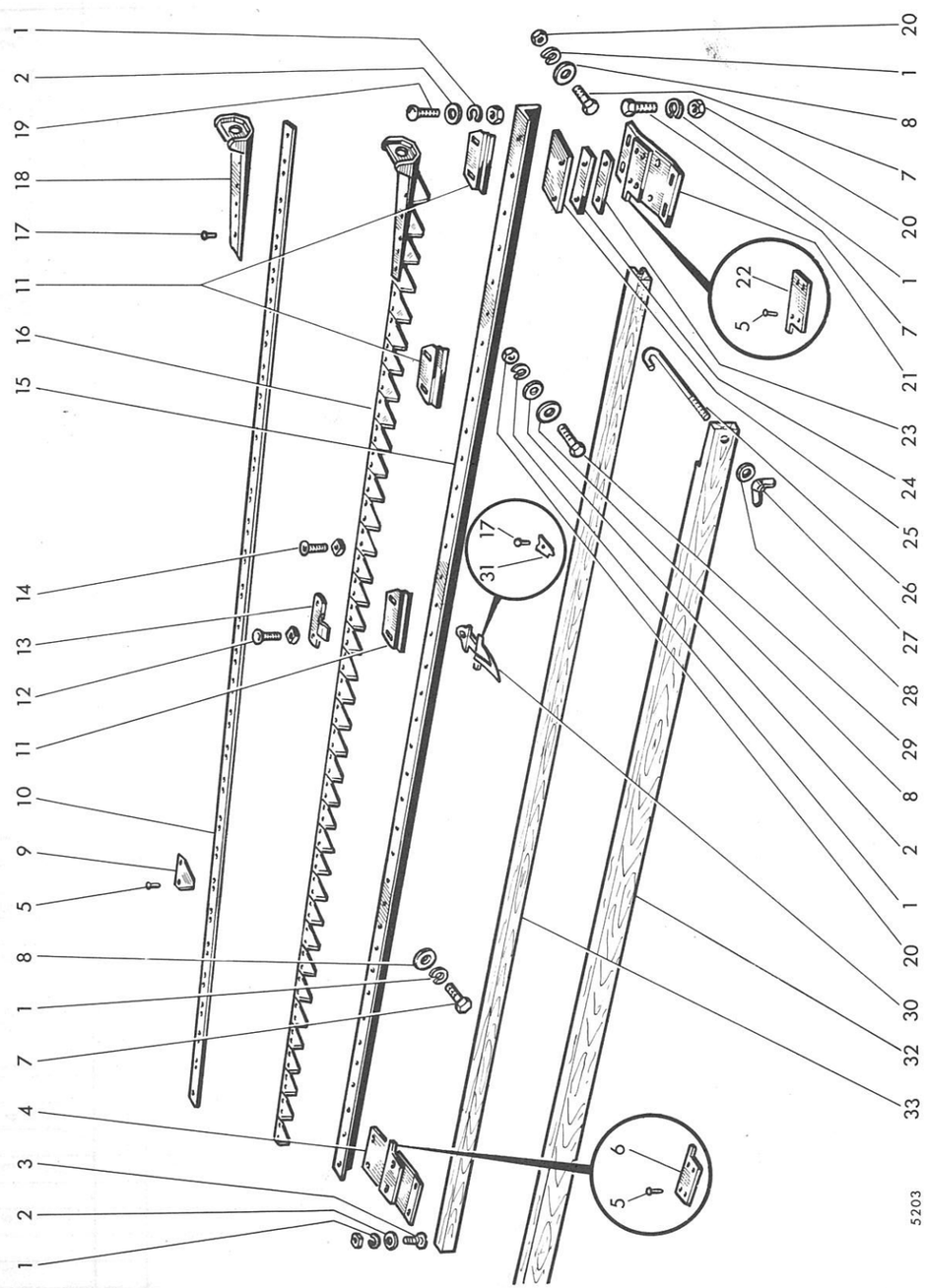

MISE A JOUR | | 1re | 2e | 3e
DATE | 7-67 | | | |

MOISSONNEUSE-BATTEUSE AUTOMOTRICE M 84 TYPE N 14

Barre de coupe

PLANCHE 30

REP N°	REFERENCES DES PIECES ANC. N°	NOUV. N°	DESIGNATION	QUANT.	OBSERVATIONS
1	354.110	44.880.351	Rondelle W 10	29/ 31/ 33	
2	355.01120	44.880.321	Rondelle Ø 11 x 22 x 2	15	
3	303.420		Boulon TTDE 10 x 1,50 - 20	4	
4	1.10328		Guide-lame droit	1	
5	371.314		Rivet	-	
6	1.10328.61		Cale d'épaisseur de guide-lame droit	-	
7	621.1018		Vis HM 10 x 1,50 - 30	14/ 16/ 8	
8	355.11030	44.318.530	Rondelle 10 x 30 x 3	21/ 23/ 25	
9	443.003	44.317.796	Section de lame	-	
10	1.6886.67		Verge de lame m 2,20	-	
-	1.6886.62		" " m 2,60	-	
-	1.6886.63		" " m 3,10	-	
11	1.0107	44.317.783	Plaque d'usure	9/ 11/ 12	
12	306.540	44.882.182	Boulon TTDQ 11 x 40	12/ 16/ 18	
13	1.1362	44.317.784	Pince-lame	6/ 8 / 9	
14	306.535	44.882.181	Boulon TTDQ 11 x 35	12/ 20/ 24	
15	1.10319.30		Barre porte-doigts m 2,20	1	
-	1.10319.31		" " m 2,60	1	
-	1.10319.32		" " m 3,10	1	
16	1.6886.54		Lame complète m 2,20	1	
-	1.6886.50		" " m 2,60	1	
-	1.6886.51		" " m 3,10	1	
17	371.322		Rivet	-	
18	1.6886.60		Tête de lame	-	
19	303.430		Boulon TTDE 10 x 1,50 - 30	2	
20	650.110		Ecrou HM 10 x 1,50	15	
21	1.6764		Guide-lame gauche	1	
22	1.6764.61		Cale d'épaisseur de guide-lame	-	
23	1.7075.30		" " de pince-lame mm 0,6	1	
-	1.7075.31		" " " mm 0,8	1	
24	1.6766		Cale de pince-lame	1	
25	1.6765		Pince-lame de tête de lame	1	
26	1.2422	44.317.786	Crochet de protecteur	2	
27	654.006		Ecrou à oreilles de 6 x 1,00	2	
28	355.00715	44.815.013	Rondelle 7 x 14 x 1,5	2	
29	621.1016		Vis HM 10 x 1,50 - 25	9	
30	1.1361	44.396.014	Doigt	28/ 34/ 40	
31	3.1760.60		Contreplaque de doigt	-	
32	1.5921.54		Protecteur avant m 2,20	1	
-	1.5921.56		" " m 2,60	1	
-	1.5921.50		" " m 3,10	1	
33	1.6578.35		Protecteur de doigts m 2,20	1	
-	1.6578.33		" " m 2,60	1	
-	1.6578.30		" " m 3,10	1	

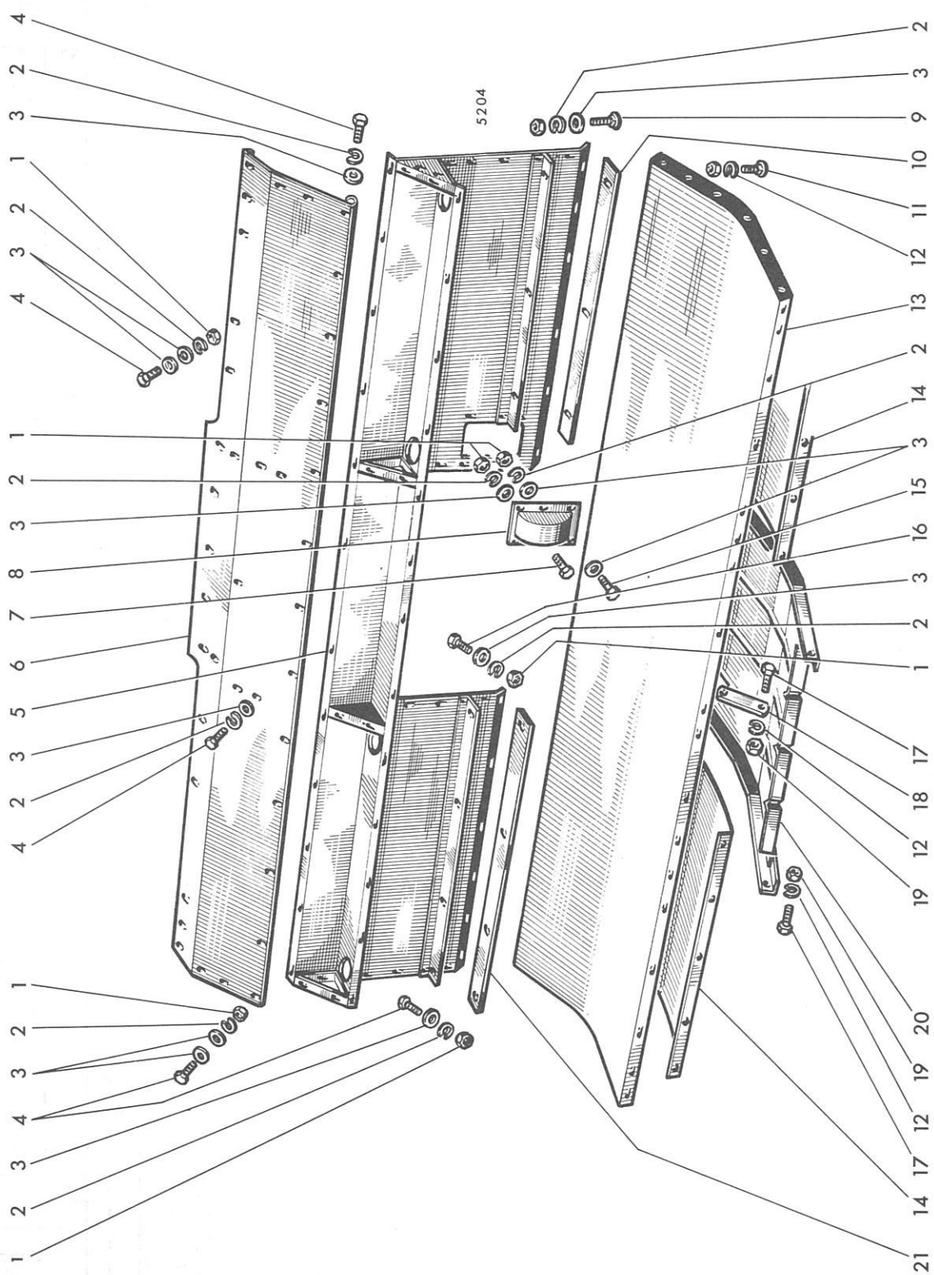

MISE A JOUR | | 1re | 2e | 3e
DATE | 7-67 | | | |

MOISSONNEUSE-BATTEUSE AUTOMOTRICE M 84 TYPE N 14

Plateforme

PLANCHE 31

REP N°	REFERENCES DES PIECES ANC. N°	NOUV. N°	DESIGNATION		QUANT.	OBSERVATIONS
1	650.108	44.801.011	Ecrou HM 8 x 1,25	23/ 27/ 33		
2	354.108	44.880.349	Rondelle W 8	36/ 42/ 49		
3	355.10820	44.318.528	Rondelle 8 x 24 x 2	51/ 58/ 69		
4	621.0814	44.803.105	Vis HM 8 x 1,25 - 20	27/ 31/ 37		
5	1.10330		Cloison arrière	m 2,20	1	
-	1.10301		" "	m 2,60	1	
-	1.10545		" "	m 3,10	1	
6	1.10334		Partie arrière supérieure	m 2,20	1	
-	1.10316		" " "	m 2,60	1	
-	1.10546		" " "	m 3,10	1	
7	620.0814	44.802.605	Vis HM 8 x 1,25 - 20		2	
8	1.7148		Protecteur d'engrenages		1	
9	303.220		Boulon TTDE 8 x 1,25 - 20	6/ 7/ 8		
10	1.10345		Lame d'arasement gauche	m 2,20	1	
-	1.10343		" " "	m 2,60	1	
-	1.10549		" " "	m 3,10	1	
11	306.420	44.882.177	Boulon TTDQ 10 x 20	8/ 10/ 12		
12	354.110	44.880.351	Rondelle W 10	14/ 16/ 18		
13	1.10333		Plateforme	m 2,20	1	
-	1.10310		"	m 2,60	1	
-	1.10368		"	m 3,10	1	
14	1.10335		Patin latéral	m 2,20	2	
-	1.10322		" "	m 2,60	2	
-	1.10547		" "	m 3,10	2	
15	620.0816	44.802.607	Vis HM 8 x 1,25 - 25		1	
16	621.0816	44.803.107	" " 8 x 1,25 - 25		1	
17	621.1016		" "10 x 1,50 - 25		6	
18	1.10325		Biellette de patin central		2	
19	650.110		Ecrou HM 10 x 1,50		6	
20	1.10320		Patin central réglable		1	
21	1.10344		Lame d'arasement droite	m 2,20	1	
-	1.10342		" " "	m 2,60	1	
-	1.10548		" " "	m 3,10	1	

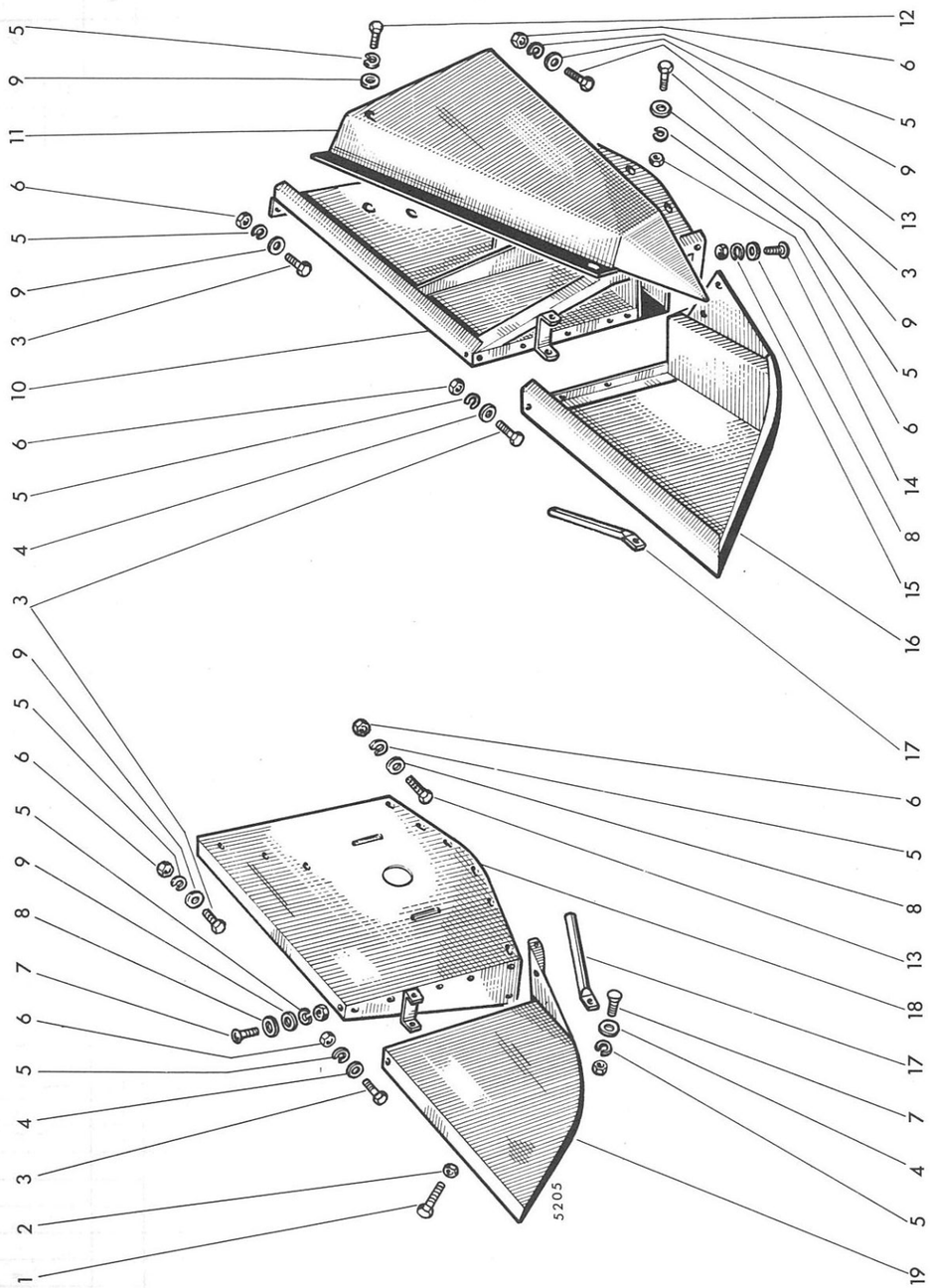

MISE A JOUR | | 1re | 2e | 3e
DATE | 7-67 | | | |

MOISSONNEUSE-BATTEUSE AUTOMOTRICE M 84 TYPE N 14

Flancs de plateforme

PLANCHE 32

REP N°	REFERENCES DES PIECES ANC. N°	NOUV. N°	DESIGNATION	QUANT.	OBSERVATIONS
1	621.1242		Vis HM 12 x 1,75 - 90	2	
2	650.112		Ecrou HM 12 x 1,75	2	
3	621.0814	44.803.105	Vis HM 8 x 1,25 - 20	31	
4	355.00915	44.880.319	Rondelle Ø 9 x 18 x 1,5	15	
5	354.108	44.880.349	Rondelle W 8	48	
6	650.108	44.801.011	Ecrou HM 8 x 1,25	41	
7	303.220		Boulon TTDE 8 x 1,25 - 20	4	
8	355.01120	44.880.321	Rondelle Ø 11 x 22 x 2	6	
9	355.10820		Rondelle Ø 2 x 24 x 2	36	
10	1.6866		Côte gauche	1	
11	1.7167		Carter de protection - cde de barre	1	
12	620.0812	44.802.603	Vis HM 8 x 1,25 - 16	3	
13	621.0816	44.803.107	Vis HM 8 x 1,25 - 25	10	
14	303.420		Boulon TTDE 10 x 1,50 - 20	4	
15	354.110	44.880.351	Rondelle W 10	4	
16	1.6978		Diviseur gauche	1	
17	1.6027	44.317.798	Tube déflecteur	2	
18	1.10306		Côté droit	1	
19	1.10326		Diviseur droit	1	

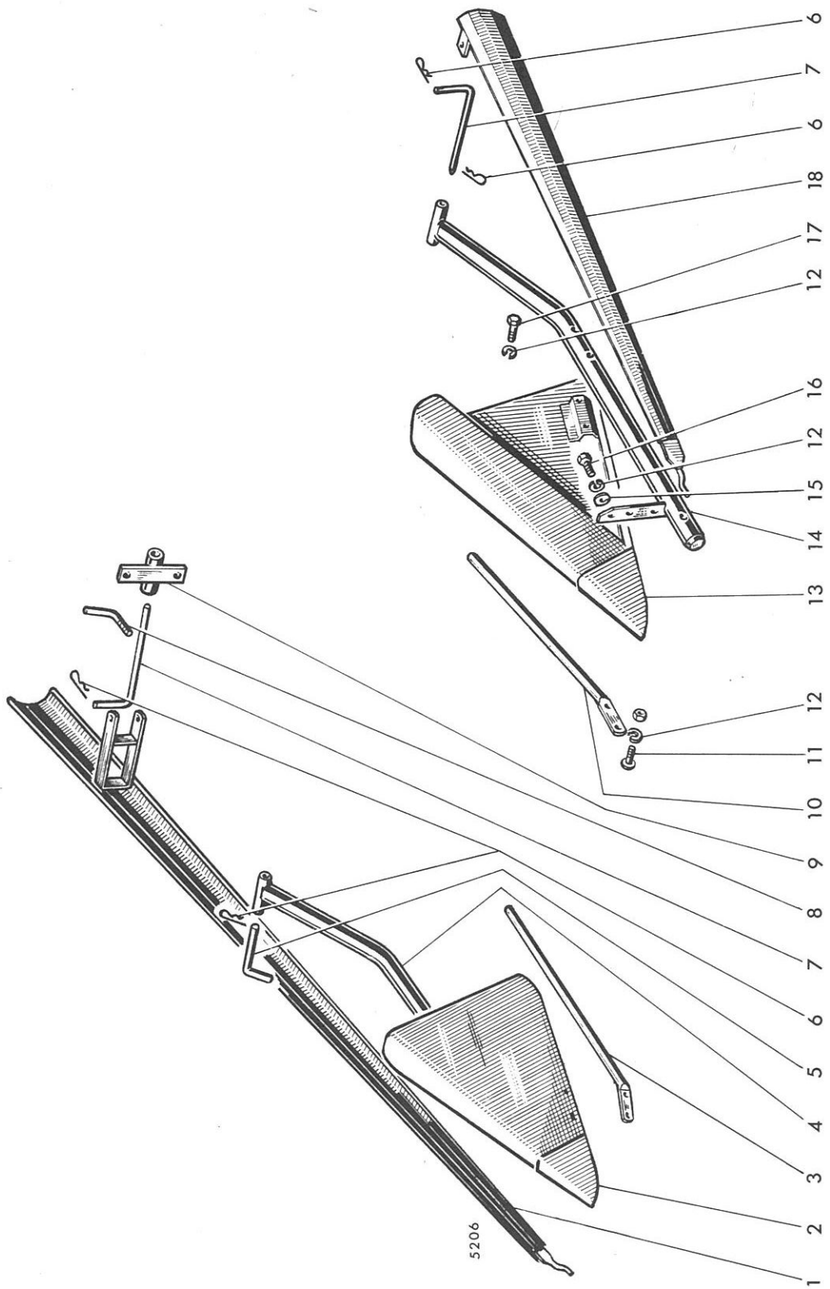

MISE A JOUR | | 1re | 2e | 3e
DATE | 7-67 | | | |

MOISSONNEUSE-BATTEUSE AUTOMOTRICE M 84 TYPE N 14

Diviseurs mobiles

PLANCHE 33

REP N°	REFERENCES DES PIECES ANC. N°	REFERENCES DES PIECES NOUV. N°	DESIGNATION	QUANT.	OBSERVATIONS
1	1.5830.51	44.396.030	Ecarteur droit	1	
2	1.10566.50		Diviseur droit	1	
3	1.5766.30	44.317.896	Déflecteur droit	1	
4	1.6087.50	44.396.034	Bras support de diviseur	1	
5	1.6042.31	44.317.903	Axe de bras support	1	
6	441.800	44.508.363	Goupille rapide	4	
7	1.6042.30	44.317.902	Axe d'écarteur	2	
8	1.8310	44.317.904	Manette de blocage	1	
9	1.6058	44.396.037	Support d'écarteur	1	
10	1.5766.31	44.317.897	Déflecteur gauche	1	
11	303.225	44.882.175	Boulon TTDE 8 x 1,25 - 25	4	
12	354.108	44.880.349	Rondelle W 8	14	
13	1.10556.51		Diviseur gauche	1	
14	1.6087.51	44.396.035	Bras support de diviseur	1	
15	355.00915	44.880.319	Rondelle Ø 9 x 18 x 1,5	6	
16	621.0814	44.803.105	Vis HM 8 x 1,25 - 20	6	
17	611.0828	44.803.114	Vis HM 8 x 1,25 - 55	4	
18	1.6041.51	44.396.031	Ecarteur gauche	1	

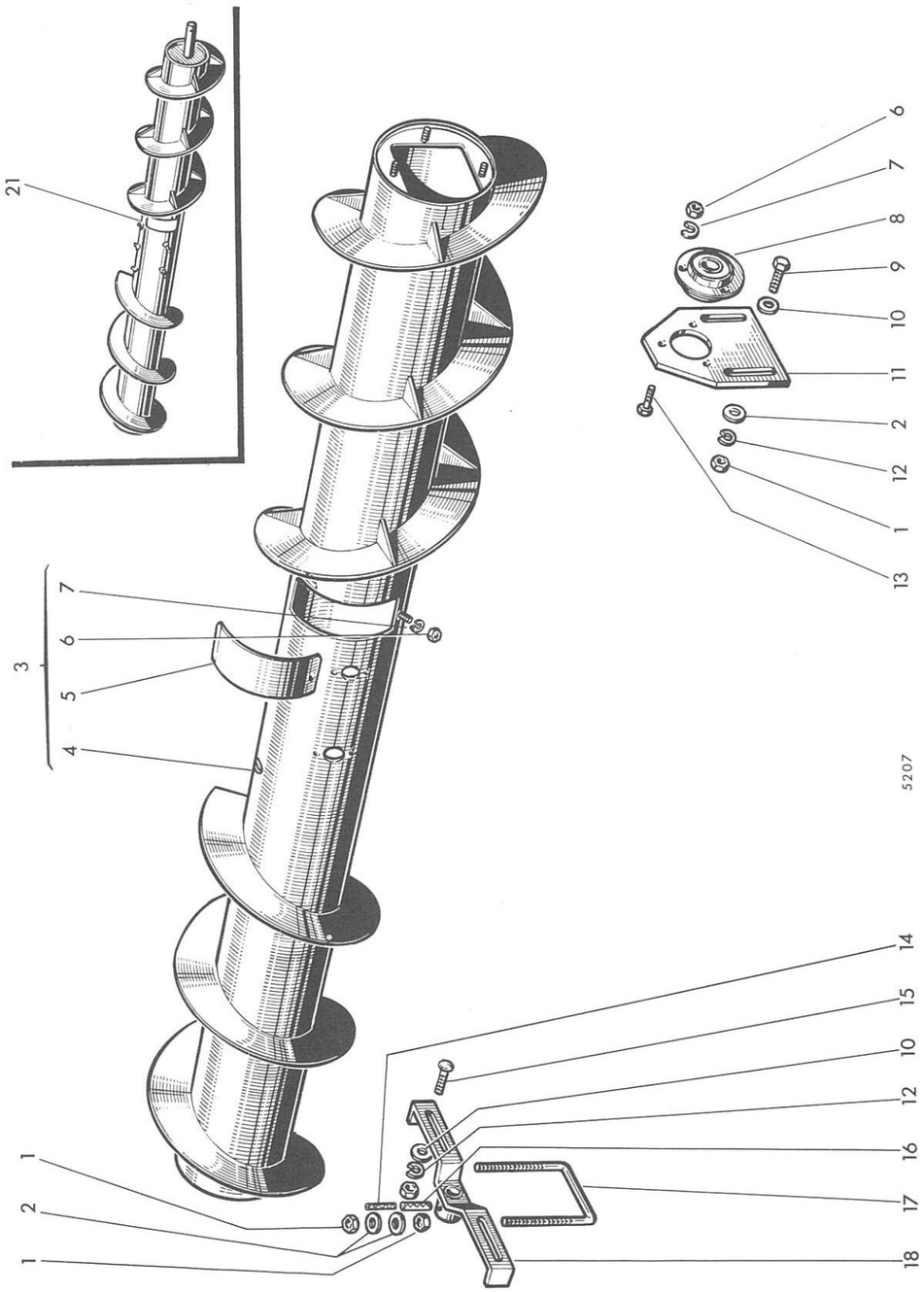

MISE A JOUR | | 1re | 2e | 3e
DATE | 7-67 | | | |

MOISSONNEUSE-BATTEUSE AUTOMOTRICE M 84 TYPE N 14

PLANCHE 34

Vis d'alimentation (tôlerie)

REP N°	REFERENCES DES PIECES ANC. N°	REFERENCES DES PIECES NOUV. N°	DESIGNATION		QUANT.	OBSERVATIONS
1	650.110		Ecrou HM 10 x 1,50		8	
2	355.01120	44.880.321	Rondelle Ø 11 x 22 x 2		8	
3	1.10186.01		Vis d'alimentation	m 2,20	-	) comprenant
-	1.10186.00		" "	m 2,60	-	) les repères
-	1.10186.02		" "	m 3,10	-	) 4-5-6-7
4	1.10186.51		Vis d'alimentation seule	m 2,20	1	
-	1.10186.50		" " "	m 2,60	1	
-	1.10186.52		" " "	m 3,10	1	
5	1.0366	44.396.039	Porte de visite		2	
6	650.108	44.801.011	Ecrou HM 8 x 1,25		5	
7	354.108	44.880.349	Rondelle W 8		5	
8	411.012		Roulement à billes à flasques		1	
-	411.404		Flasques de roulement		-	
9	621.1018		Vis HM 10 x 1,50 - 30		4	
10	355.01030	44.318.529	Rondelle Ø 10 x 30 x 3		6	
11	1.10193		Plaque à glissières gauche		1	
12	354.110	44.880.351	Rondelle W 10		6	
13	621.0814	44.803.105	Vis HM 8 x 1,25 - 20		3	
14	378.435		Goupille élastique		1	
15	303.425		Boulon TTDE 10 x 1,50 - 25		2	
16	378.735		Goupille élastique		2	
17	1.10114		Bride soutien de vis		1	
18	1.10198		Support droit de vis		1	
21	1.10189.00		Vis d'alimentation complète	m 2,20	-	
-	1.10189.01		" " "	m 2,60	-	
-	1.10189.02		" " "	m 3,10	-	

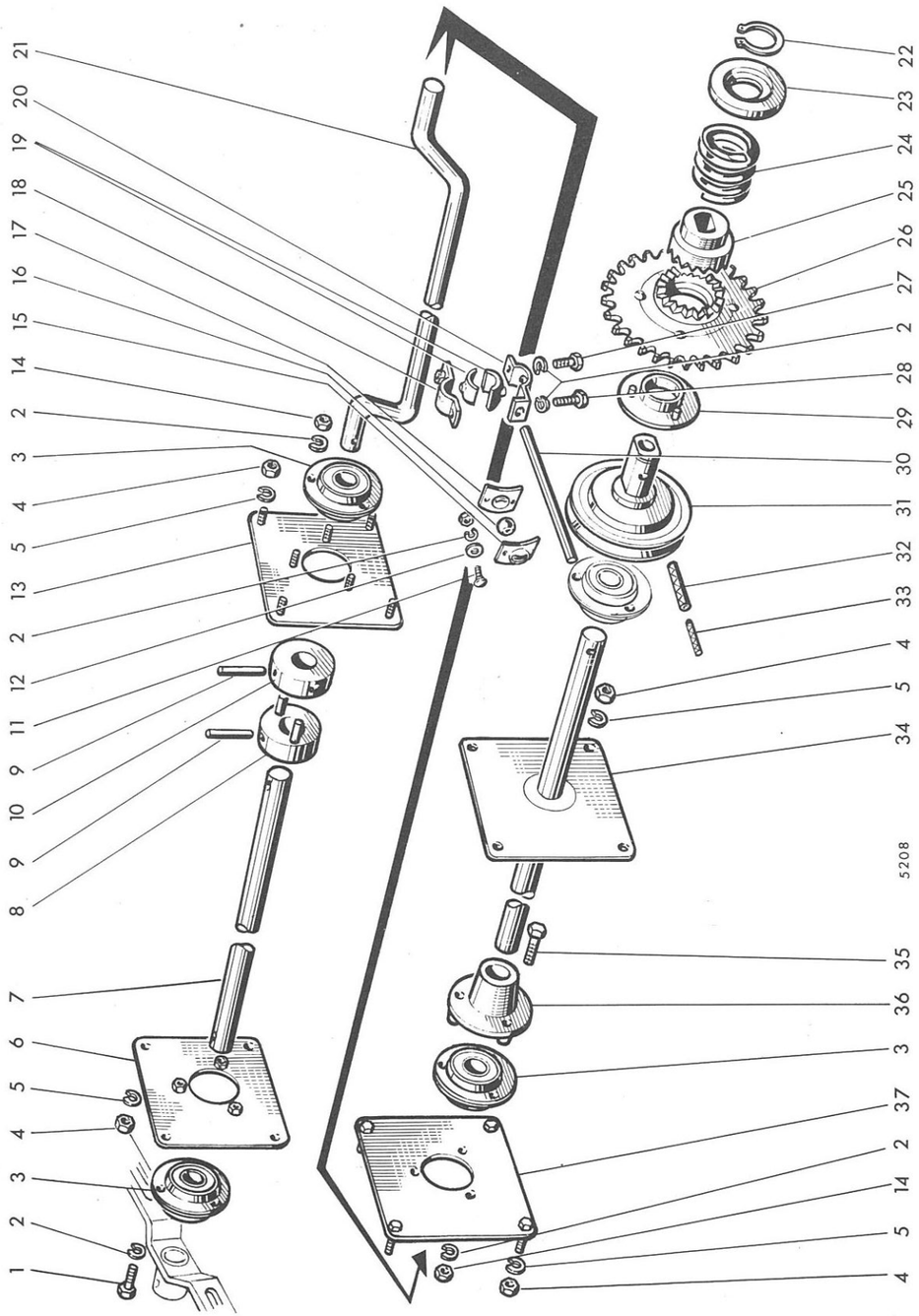

MISE A JOUR | | 1re | 2e | 3e
DATE | 7-67 | | | |

MOISSONNEUSE-BATTEUSE AUTOMOTRICE M 84 TYPE N 14

Vis d'alimentation (mécanisme)

PLANCHE 35

REP N°	REFERENCES DES PIECES ANC. N°	NOUV. N°	DESIGNATION	QUANT.	OBSERVATIONS
1	621.0816	44.803.107	Vis HM 8 x 1,25 - 25	3	
2	354.108	44.880.349	Rondelle W 8	41	
3	411.012		Roulement à billes à flasques	3	
-	411.404		Flasques de roulement	-	
4	650.110		Ecrou HM 10 x 1,50	16	
5	354.110	44.880.351	Rondelle W 10	16	
6	1.10197		Plaque extérieure de vis	1	
7	1.10190.30		Arbre droit de vis m 2,20	1	
-	1.10190.31		" " " m 2,60	1	
-	1.10190.32		" " " m 3,10	1	
8	1.10113		Bague d'entraînement (côté droit)	1	
9	379.653		Goupille	2	
10	1.10199		Bague d'entraînement (centrale)	1	
11	303.220		Boulon TTDQ 8 x 1,25 - 20	16	
12	355.0915	44.880.319	Rondelle Ø 9 x 18 x 1,5	16	
13	1.10196		Plaque intérieure droite	1	
14	650.108	44.801.011	Ecrou HM 8 x 1,25	6	
15	1.5382	44.317.951	Coquille supérieure	8	
16	1.5644	44.317.950	Noix de doigt articulé	8	
17	1.5383	44.317.949	Coquille inférieure	8	
18	1.10065.50		Demi-support supérieur de doigt	8	
19	1.10066		Demi-bague de doigt articulé	16	
20	1.10065.30		Demi-support inférieur de doigt	8	
21	1.10189		Vilebrequin	1	
22	357.155	44.881.372	Circlips 55 e	1	
23	1.10292		Couvercle de retenue de ressort	1	
24	356.189		Ressort	1	
25	1.5976		Clabot de limiteur d'effort	1	
26	1.6884		Engrenage de commande 44 dents	1	
27	621.0812	44.803.103	Vis HM 8 x 1,25 - 16	8	
28	621.0814	44.803.105	" " 8 x 1,25 - 20	8	
29	1.5993		Bague de limiteur	1	
30	1.5772	44.317.948	Doigt articulé	8	
31	1.10192		Moyeu avec poulie de commande	1	
32	378.755		Goupille élastique Ø 10 x 55	1	
33	378.455		" " Ø 6 x 55	1	
34	1.10191.50		Arbre gauche m 2,20	1	
-	1.10191.51		" " m 2,60	1	
-	1.10191.52		" " m 3,10	1	
35	611.0818	44.803.109	Vis HM 8 x 1,25 - 30	3	
36	1.10194		Support intérieur gauche	1	
37	1.10195		Plaque intérieure gauche (avec arbre)	1	

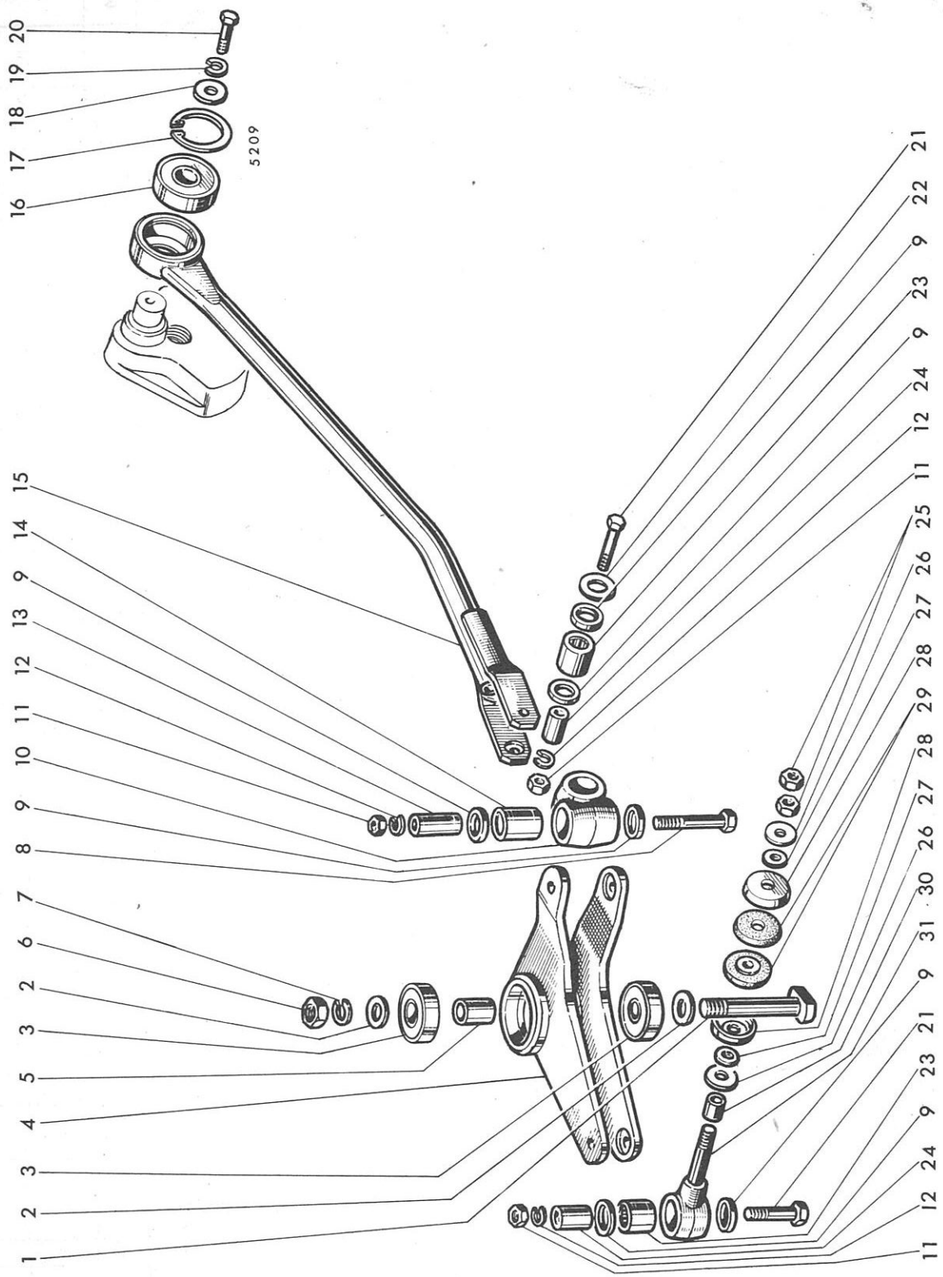

MISE A JOUR | | 1re | 2e | 3e
DATE | 7-67 | | | |

MOISSONNEUSE-BATTEUSE AUTOMOTRICE M 84 TYPE N 14

Commande de lame

PLANCHE 36

REP N°	REFERENCES DES PIECES ANC. N°	NOUV. N°	DESIGNATION	QUANT.	OBSERVATIONS
1	1.6891		Pivot d'équerre de commande de lame	1	
2	355.33820		Rondelle Ø 20 x 32 x 2	2	
3	402.520	44.882.142	Roulement à billes 20 x 52 x 15	2	
4	1.6889		Equerre de commande de lame	1	
5	415.252		Entretoise	1	
6	650.720	44.801.017	Ecrou HM 20 x 1,50	1	
7	354.120	44.880.357	Rondelle W 20	1	
8	616.1236	44.803.198	Vis HM 12 x 1,25 - 75	1	
9	358.725		Bague d'étanchéité	6	
10	1.6890		Articulation d'équerre	1	
11	650.612	44.801.013	Ecrou HM 12 x 1,25	3	
12	354.112	44.880.353	Rondelle W 12	3	
13	1.6894		Entretoise	1	
14	409.027		Roulement à aiguilles "INA HK 2538"	1	
15	1.7001		Bielle de commande de lame	1	
16	403.330		Roulement à billes Ø 30 x 62 x 20	1	
17	357.062	44.881.627	Circlips 62 i	1	
18	355.21030		Rondelle Ø 10 x 40 x 30	1	
19	354.110	44.880.351	Rondelle W 10	1	
20	621.1016		Vis HM 10 x 1,50 - 25	1	
21	616.1228	44.803.194	Vis HM 12 x 1,25 - 55	2	
22	355.36704		Rondelle Ø 26 x 40 x 0,4	-	
-	355.36706		" Ø 26 x 40 x 0,6	-	
-	355.36708		" Ø 26 x 40 x 0,8	-	
23	409.025		Roulement à aiguilles "INA HK 2520"	2	
24	1.5738		Entretoise	2	
25	650.616	44.801.015	Ecrou HM 16 x 1,50	2	
26	355.01725		Rondelle Ø 17 x 34 x 2,5	6	
27	1.5608		Rondelle de tête de lame	2	
28	1.5742		Coupelle de tête de lame	2	
29	1.5741		Rondelle caoutchouc	2	
30	415.041		Entretoise	1	
31	1.5739		Biellette de commande de lame	1	

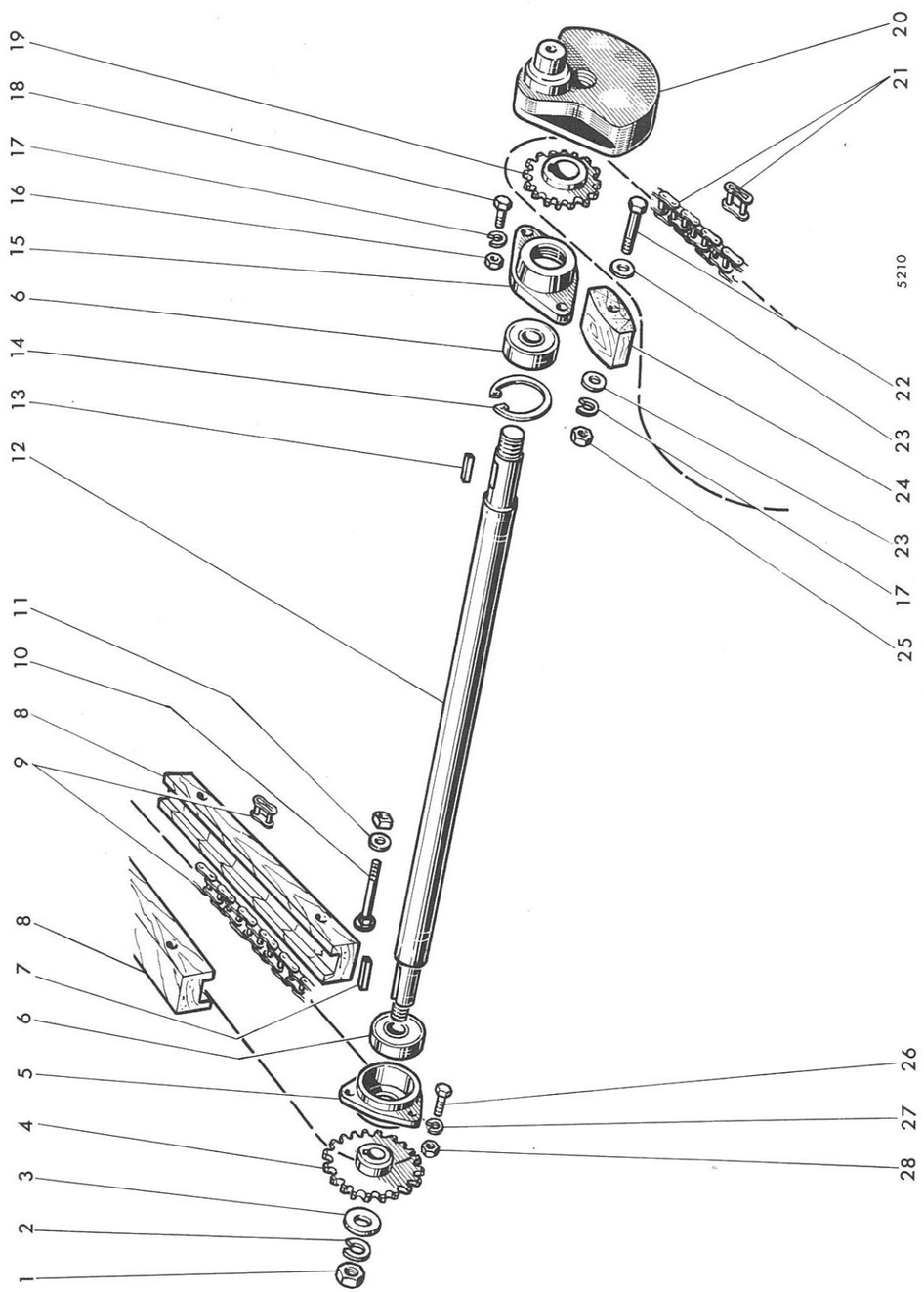

MISE A JOUR | DATE 7-67 | 1re | 2e | 3e

MOISSONNEUSE-BATTEUSE AUTOMOTRICE M 84 TYPE N 14

Commande de barre

PLANCHE 37

REP N°	REFERENCES DES PIECES ANC. N°	NOUV. N°	DESIGNATION	QUANT.	OBSERVATIONS
1	650.620	44.801.017	Ecrou HM 20 x 1,50	1	
2	354.120	44.880.357	Rondelle W 20	1	
3	355.02130		Rondelle Ø 21 x 42 x 3	1	
4	1.10295		Engrenage 26 dents	1	
5	1.6760		Palier support d'arbre de commande	1	
6	401.430		Roulement à billes 30 x 62 x 20	2	
7	384.435		Clavette	1	
8	1.5984		Patin tendeur	2	
9	437.235		Chaîne de commande (171 + 1 + 1) pas 5/8"	1	
-	437.200		Maillon de jonction pas 5/8"	-	
-	437.201		Faux maillon pas 5/8"	-	
10	306.270		Boulon TTDQ 8 x 1,25 - 70	4	
11	355.10820		Rondelle Ø 8 x 24 x 2	4	
12	1.6893.34		Arbre de commande m 2,20	1	
-	1.6893.35		" " m 2,60	1	
-	1.6893.36		" " m 3,10	1	
13	382.430		Clavette	1	
14	357.062	44.881.627	Circlips 62 i	1	
15	1.6888		Palier support droit d'arbre	1	
16	650.612	44.801.013	Ecrou HM 12 x 1,25	2	
17	354.112	44.880.353	Rondelle W 12	3	
18	626.1216	44.803.187	Vis HM 12 x 1,25 - 25	2	
19	1.6892		Engrenage de commande 15 dents	1	
20	1.6887		Plateau manivelle	1	
21	437.217		Chaîne de commande (79 + 1) pas 5/8"	1	
-	437.200		Maillon de jonction pas 5/8"	-	
22	611.1242		Vis HM 12 x 1,75 - 90	1	
23	355.01320		Rondelle Ø 13 x 26 x 2	2	
24	1.7212		Patin tendeur de chaîne	1	
25	650.112		Ecrou HM 12 x 1,75	1	
26	621.1016		Vis HM 10 x 1,50 - 25	3	
27	354.110		Rondelle W 10	3	
28	650.110		Ecrou HM 10 x 1,50	3	

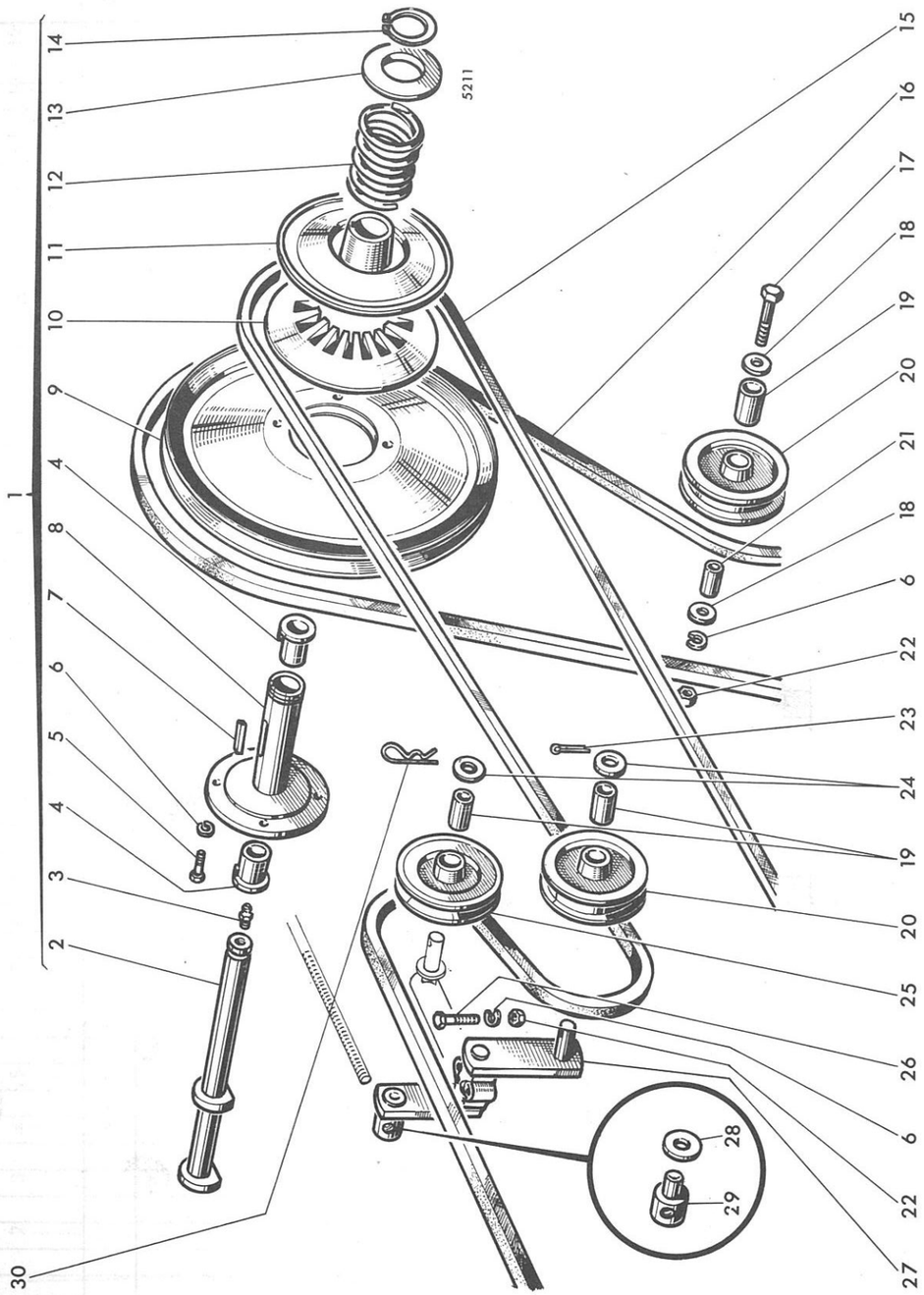

MISE A JOUR | | 1re | 2e | 3e
DATE | 7-67 | | | |

MOISSONNEUSE-BATTEUSE AUTOMOTRICE M 84 TYPE N 14

Entraînement du rabatteur

PLANCHE 38

REP N°	REFERENCES DES PIECES ANC. N°	NOUV. N°	DESIGNATION	QUANT.	OBSERVATIONS
1	1.7382.00		Variateur de rabatteur complet		
2	1.7382		Arbre de renvoi	1	
3	357.803		Graisseur droit 1/8" gaz	1	
4	1.7381		Bague de poulie	2	
5	616.1024	44.803.152	Vis HM 10 x 1,25 - 45	4	
6	354.110	44.880.351	Rondelle W 10	7	
7	382.440		Clavette	1	
8	1.7364		Moyeu de variateur	1	
9	1.7365		Poulie de renvoi	1	
10	1.7363		Flasque fixe	1	
11	1.7362		" mobile	1	
12	356.186		Ressort	1	
13	1.7372		Rondelle d'arrêt de ressort	1	
14	357.144		Circlips 44 e	1	
15	433.441		Courroie de rabatteur 22 x 14 - 4064	1	
16	433.419		Courroie de renvoi 22 x 14 - 2209	1	
17	611.1032		Vis HM 10 x 1,50 - 65	1	
18	355.11030		Rondelle Ø 10 x 30 x 3	4	
19	1.6945		Bague de poulie	3	
20	1.6974		Poulie tendeuse	2	
21	1.7286		Entretoise	1	
22	650.110		Ecrou HM 10 x 1,50	3	
23	377.430	44.819.930	Goupille V 4 x 30	1	
24	355.33810		Rondelle Ø 20 x 32 x 1	2	
25	1.6975		Poulie à gorge profonde	1	
26	611.1028		Vis HM 10 x 1,50 - 55	2	
27	1.7396		Support à balancier	1	
28	355.33840		Rondelle Ø 20 x 32 x 4	-	
29	446.154		Tourillon	1	
30	441.800		Goupille rapide	1	

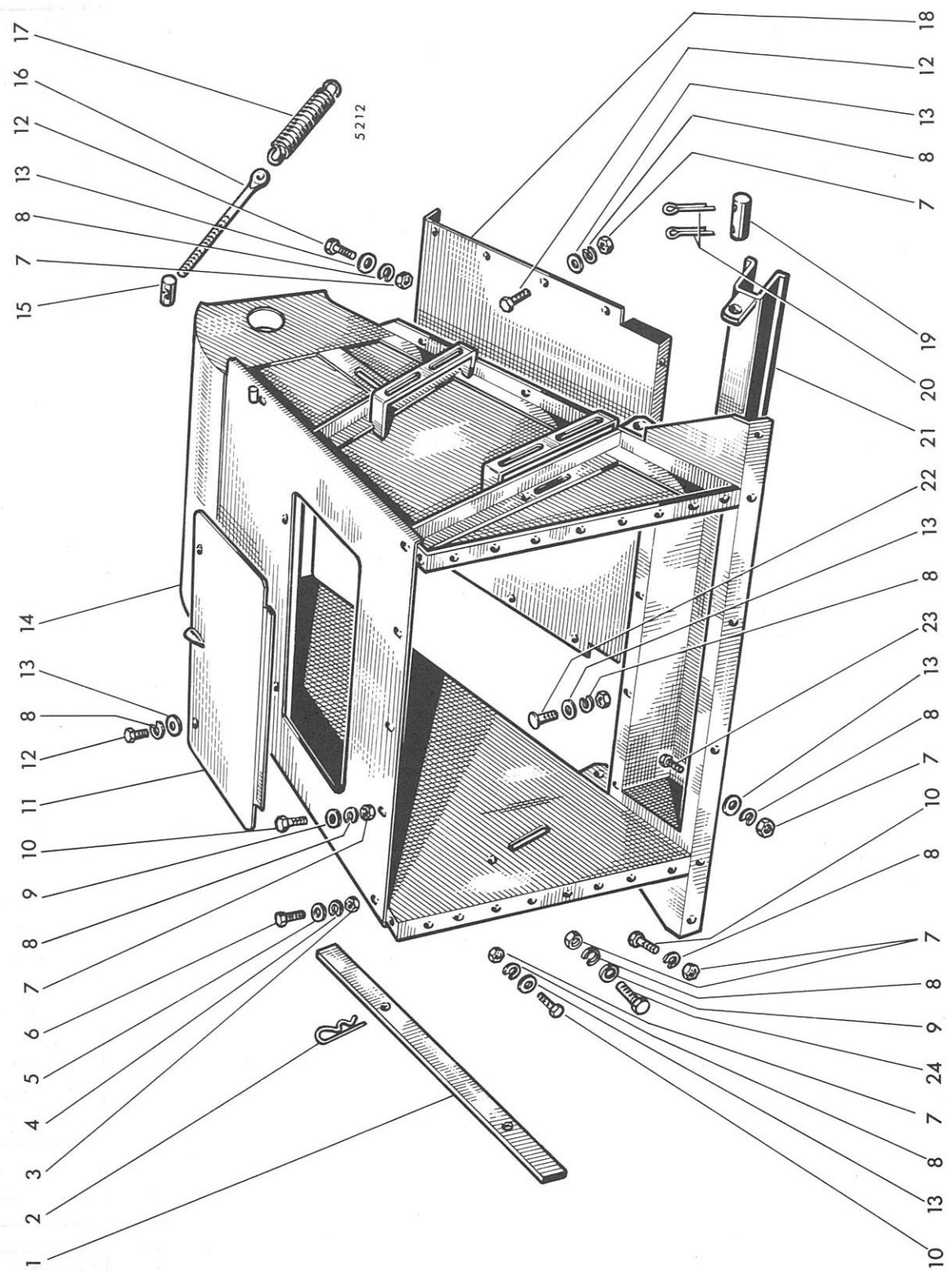

MISE A JOUR | | 1re | 2e | 3e
DATE | 7-67 | | | |

MOISSONNEUSE-BATTEUSE AUTOMOTRICE M 84 TYPE N 14

Caisson de convoyeur

PLANCHE 39

REP N°	REFERENCES DES PIECES ANC. N°	NOUV. N°	DESIGNATION	QUANT.	OBSERVATIONS
1	1.6126		Barre de débourrage	1	
2	441.800		Goupille rapide	1	
3	650.110		Ecrou HM 10 x 1,50	4	
4	354.110	44.880.351	Rondelle W 10	4	
5	355.01120		Rondelle Ø 11 x 22 x 2	4	
6	621.1016		Vis HM 10 x 1,50 - 25	4	
7	650.108	44.801.011	Ecrou HM 8 x 1,25	44	
8	354.108	44.880.349	Rondelle W 8	50	
9	355.10820		Rondelle Ø 8 x 24 x 2	12	
10	621.0816	44.803.107	Vis HM 8 x 1,25 - 25	16	
11	1.5510		Porte de visite	1	
12	620.0820	44.802.605	Vis HM 8 x 1,25 - 20	18	
13	355.00915	44.880.319	Rondelle 9 x 18 x 1,5	32	
14	1.10141		Caisson du convoyeur	1	
15	1.10589		Tourillon de tirant de ressort	2	
16	1.10179		Tirant de ressort	2	
17	356.550		Ressort	2	
18	1.10142		Fond de caisson	1	
19	1.10558		Axe d'accrochage de vérin	2	
20	377.435		Goupille V 4 x 35	4	
21	1.10275		Traverse d'accrochage de vérin de barre	1	
22	303.220		Boulon TTDE 8 x 1,25 - 20	4	
23	620.0812	44.802.603	Vis HM 8 x 1,25 - 16	3	
24	621.0814	44.803.105	Vis HM 8 x 1,25 - 20	9	

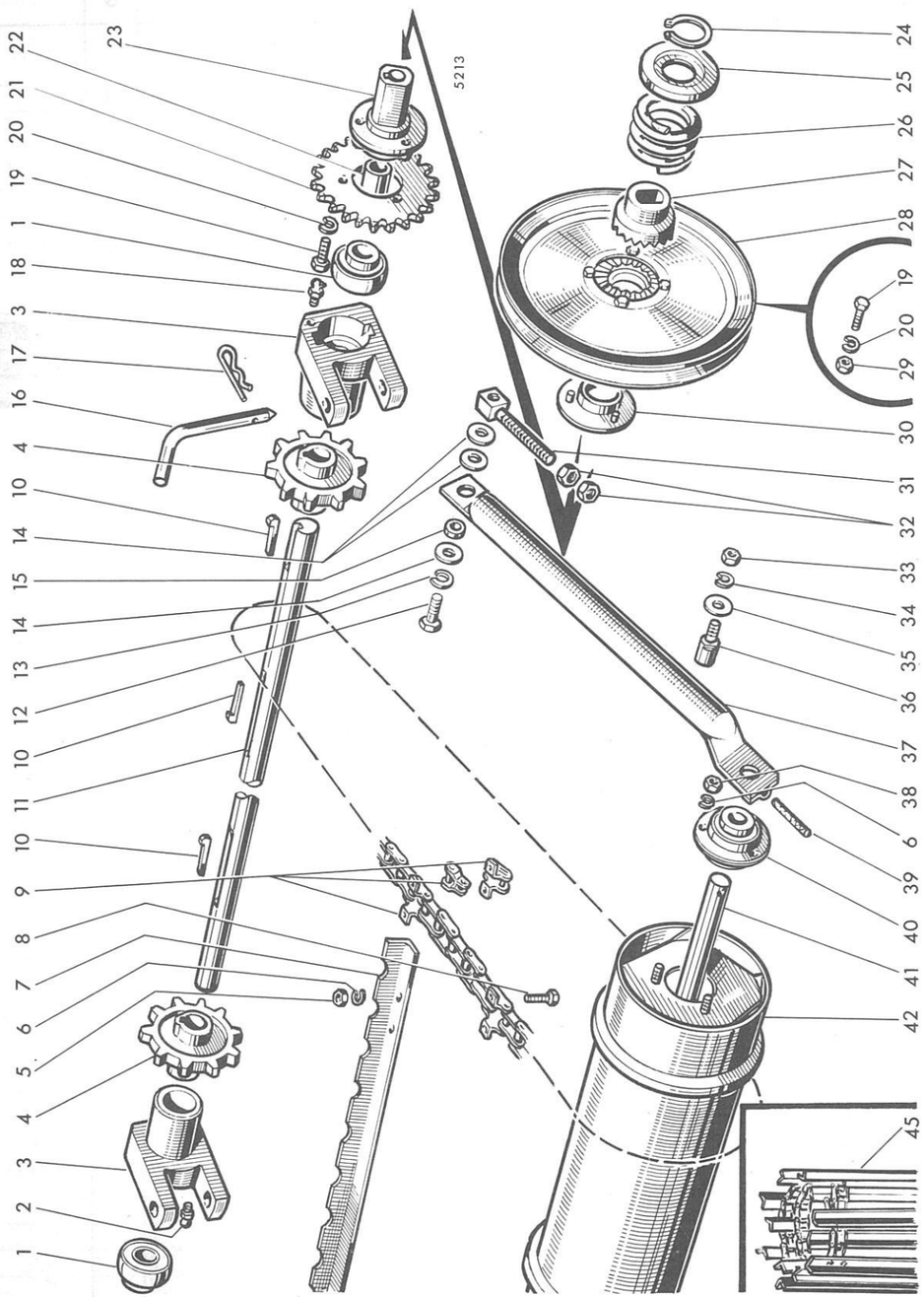

MISE A JOUR | DATE 7-67 | 1re | 2e | 3e

MOISSONNEUSE-BATTEUSE AUTOMOTRICE M 84 TYPE N 14

Mécanisme du convoyeur

PLANCHE 40

REP N°	REFERENCES DES PIECES ANC. N°	NOUV. N°	DESIGNATION	QUANT.	OBSERVATIONS
1	411.205		Roulement à billes	2	
2	357.803		Graisseur droit 1/8" gaz	1	
3	1.10216		Palier support supérieur	2	
4	1.10218		Pignon d'élévateur 10 dents	2	
5	550.608		Ecrou HM 8 x 1,00	44	
6	354.108	44.880.349	Rondelle W 8	50	
7	1.10278		Traverse d'élévateur avant	11	
8	626.0812		Vis HM 8 x 1,00 - 16	44	
9	438.1129		Chaîne d'élévateur (52 + 10 + 1 + 1)	2	
-	438.1101	44.318.643	Maillon de jonction avec chainette	-	
-	438.001	44.318.642	Faux maillon	-	
10	380.550		Clavette à talon	3	
11	1.10214		Arbre supérieur d'élévateur	1	
12	616.1450	44.803.233	Vis HM 14 x 1,50 - 50	2	
13	354.114	44.880.354	Rondelle W 14	2	
14	355.01525		Rondelle Ø 15 x 30 x 2,5	6	
15	415.559		Entretoise	2	
16	1.7179		Broche de retenue de plateforme	2	
17	441.800		Goupille rapide	2	
18	357.805		Graisseur 1/8" gaz coudé à 90°	1	
19	621.1018		Vis HM 10 x 1,50 - 30	3	
20	354.110	44.880.351	Rondelle W 10	3	
21	1.10222		Pignon de commande 30 dents	1	
22	415.880		Entretoise	-	
23	1.10215		Moyeu de limiteur de couple	1	
24	357.155		Circlips 55 e	1	
25	1.10292		Butée de retenue de ressort	1	
26	356.189		Ressort	1	
27	1.5976		Clabot de limiteur de couple	1	
28	1.6817.00		Poulie de commande	1	
29	650.110		Ecrou HM 10 x 1,50	-	
30	1.5993		Bague de poulie de commande	1	
31	1.10512		Tendeur de chaîne	2	
32	650.516	44.801.015	Ecrou HM 16 x 1,50	4	
33	650.612	44.801.013	Ecrou HM 12 x 1,25	2	
34	354.112	44.880.353	Rondelle W 12	2	
35	355.01320		Rondelle 13 x 26 x 3	2	
36	1.10274		Limiteur de course du bras oscillant	2	
37	1.10270		Bras oscillant	2	
38	650.108	44.801.011	Ecrou HM 8 x 1,25	6	
39	378.655		Goupille élastique	2	
40	411.012		Roulement à billes à flasques	2	
-	411.404		Flasques de roulement	-	
41	1.10272		Arbre de tambour inférieur	1	
42	1.10271		Tambour inférieur	1	
45	1.10278.00		Chaîne de convoyeur complète	-	

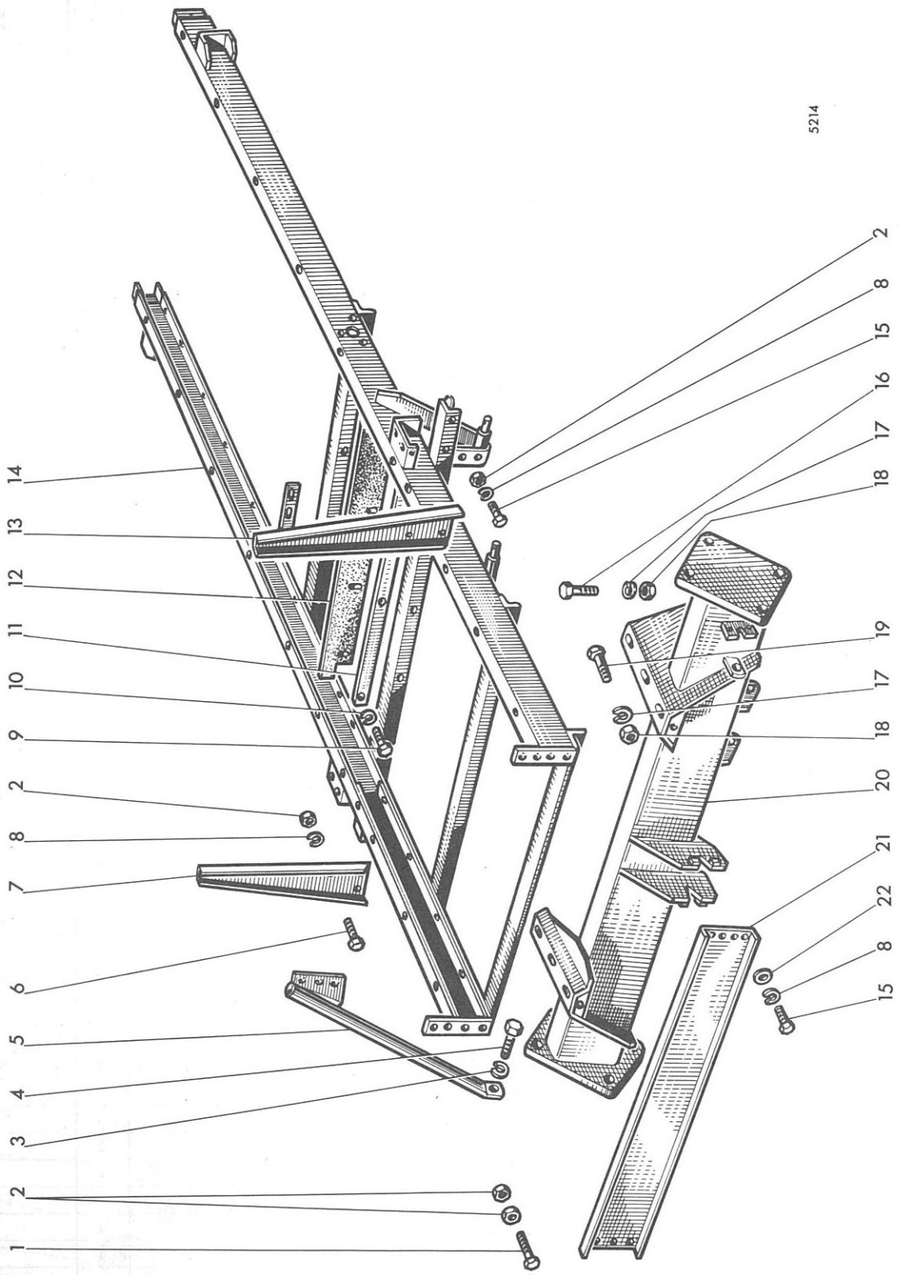

MISE A JOUR | | 1re | 2e | 3e
DATE | 7-67 | | | |

MOISSONNEUSE-BATTEUSE AUTOMOTRICE M 84 TYPE N 14

Châssis

PLANCHE 41

REP N°	REFERENCES DES PIECES ANC. N°	REFERENCES DES PIECES NOUV. N°	DESIGNATION	QUANT.	OBSERVATIONS
1	611.1020		Vis HM 10 x 1,50 - 35	4	
2	650.110		Ecrou HM 10 x 1,50	22	
3	354.116	44.880.355	Rondelle W 16	1	
4	616.1628	44.803.274	Vis HM 16 x 1,50 - 55	1	
5	1.10421		Raidisseur caisse batteur	1	
6	621.1014		Vis HM 10 x 1,50 - 20	5	
7	1.10137.30		Gousset droit	1	
8	354.110	44.880.351	Rondelle W 10	10	
9	620.0816	44.802.607	Vis HM 8 x 1,25 - 25	4	
10	354.108	44.880.349	Rondelle W 8	4	
11	1.10362		Barre fixation obturateur	1	
12	1.10361		Obturateur du caisson d'alimentation	1	
13	1.10137.50		Gousset gauche	1	
14	1.10036		Chassis	1	
15	621.1016		Vis HM 10 x 1,50 - 25	5	
16	626.1422	44.803.231	" " 14 x 1,25 - 40	6	
17	354.114	44.880.354	Rondelle W 14	10	
18	650.514	44.801.014	Ecrou HM 14 x 1,50	10	
19	626.1418	44.803.229	Vis HM 14 x 1,50 - 30	4	
20	1.10035		Essieu avant	1	
21	1.10140		Traverse avant	1	
22	355.01120	44.880.321	Rondelle 11 x 22 x 2	4	

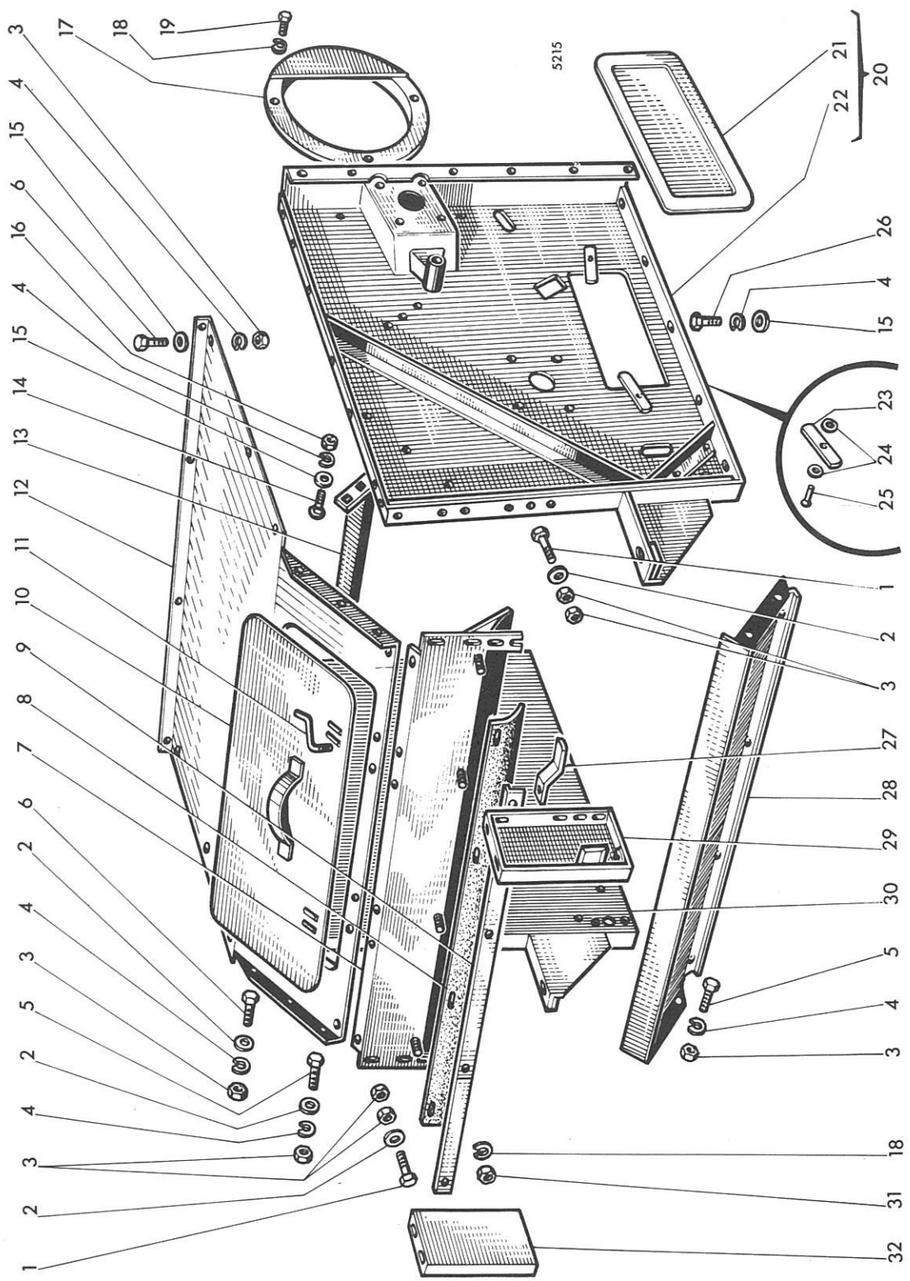

MISE A JOUR | DATE 7-67 | 1re | 2e | 3e

MOISSONNEUSE-BATTEUSE AUTOMOTRICE M 84 TYPE N 14

Caisson du batteur

PLANCHE 42

REP N°	REFERENCES DES PIECES ANC. N°	NOUV. N°	DESIGNATION	QUANT.	OBSERVATIONS
1	621.1020		Vis HM 10 x 1,50 - 35	8	
2	355.11030		Rondelle 10 x 30 x 3	14	
3	650.110		Ecrou HM 10 x 1,50	30	
4	354.110	44.880.351	Rondelle W 10	30	
5	621.1016		Vis HM 10 x 1,50 - 25	6	
6	621.1014		" " 10 x 1,50 - 20	8	
7	1.10135		Traverse avant	1	
8	1.10094		Bavette caoutchouc	1	
9	1.10095		Barrette fixation bavette	1	
10	1.10353		Porte de visite	1	
11	1.5156.30		Manette de fermeture	1	
12	1.10128		Couvercle du batteur	1	
13	1.10239		Traverse d'arasement du batteur	1	
14	342.525		Vis spéciale 10 x 1,50 - 25	6	
15	355.01120	44.880.321	Rondelle 11 x 22 x 2	20	
16	650.010		Ecrou HM 10 x 1,50	6	
17	1.10071		Protecteur du tire-paille	2	
18	354.108	44.880.349	Rondelle W 8	10	
19	621.0812	44.803.103	Vis HM 8 x 1,25 - 16	6	
20	1.10124.00		Flanc gauche avec volet d'inspection	-	
21	1.7515		Volet	1	
22	1.10124		Flanc gauche seul	1	
23	1.7078		Manette de fermeture	-	
24	355.00720		Rondelle 7 x 14 x 2	-	
25	371.316		Rivet	-	
26	621.1018		Vis HM 10 x 1,50 - 30	10	
27	1.7486		Patin supérieur de courroie	1	
28	1.10238		Déflecteur de grain	1	
29	1.10454.51		Renfort gauche de plateforme	1	
30	1.10125		Flanc droit	1	
31	650.108	44.801.011	Ecrou H 8 x 1,25	4	
32	1.10454.50		Renfort droit de plateforme de conduite	1	

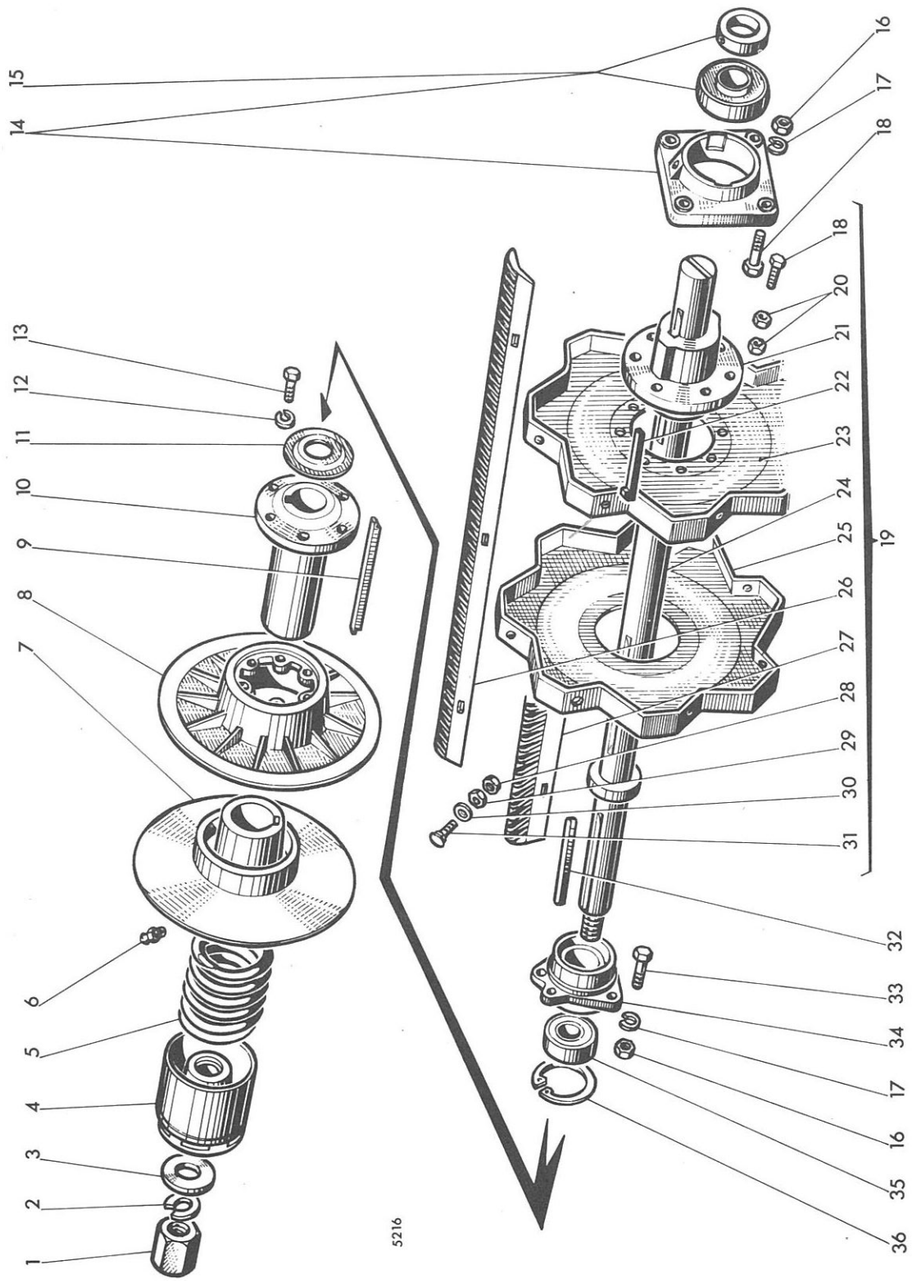

MISE A JOUR | | 1re | 2e | 3e
DATE | 7-67 | | | |

MOISSONNEUSE-BATTEUSE AUTOMOTRICE M 84 TYPE N 14

Batteur

PLANCHE 43

REP N°	REFERENCES DES PIECES ANC. N°	NOUV. N°	DESIGNATION	QUANT.	OBSERVATIONS
1	1.7597		Ecrou HM 30 x 2,00	1	
2	354.130		Rondelle W 30	1	
3	1.7173		Rondelle	1	
4	1.6932		Cage de ressort	1	
5	356.1102		Ressort	1	
6	357.803		Graisseur droit 1/8" gaz	1	
7	1.7606		Flasque mobile de poulie batteur	1	
8	1.7605		" fixe " " "	1	
9	1.6942		Clavette	1	
10	1.6951		Manchon porte-disque	1	
11	1.6946		Rondelle d'épaulement du roulement	1	
12	354.110	44.880.351	Rondelle W 10	6	
13	621.1016		Vis HM 10 x 1,50 - 25	6	
14	411.118		Palier support gauche avec roulement	1	
15	411.221		Roulement à billes	-	
16	650.512	44.801.013	Ecrou HM 12 x 1,25	7	
17	354.112	44.880.353	Rondelle W 12	7	
18	626.1222	44.803.191	Vis HM 12 x 1,25 - 40	12	
19	1.10068.00		Batteur complet	-	
20	650.612	44.801.013	Ecrou HM 12 x 1,25	16	
21	1.10070		Moyeu de flasque batteur	2	
22	380.990		Clavette à talon	2	
23	1.5338.31		Flasque extérieur de batteur	2	
24	1.10068		Arbre de batteur	1	
25	1.5338.30		Flasque intérieur de batteur	1	
26	1.10069.21		Batte nervurée à gauche	2	
27	1.10069.20		" " " droite	2	
28	650.112		Ecrou HM 12 x 1,75	24	
29	650.012		Ecrou HM 12 x 1,75	24	
30	355.01330		Rondelle Ø 13 x 26 x 3	24	
31	1.5836		Vis de batte	24	
32	384.4180		Clavette	1	
33	626.1218	44.803.189	Vis HM 12 x 1,25 - 30	3	
34	1.10290		Palier support droit	1	
35	402.440		Roulement à billes 40 x 90 x 33	1	
36	357.090		Circlips 90 i	1	

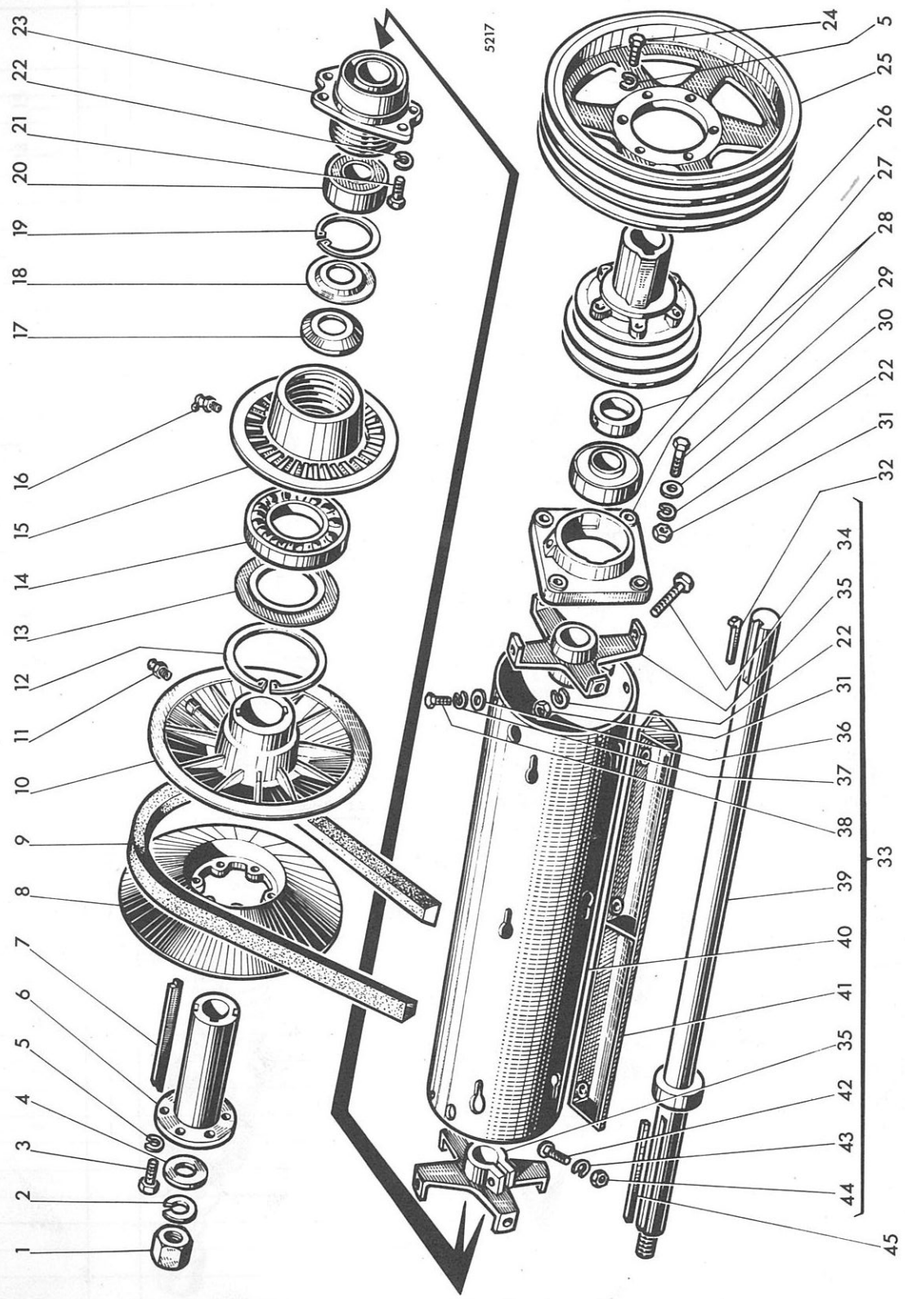

MISE A JOUR | | 1re | 2e | 3e
DATE | 7-67 | | | |

MOISSONNEUSE-BATTEUSE AUTOMOTRICE M 84 TYPE N 14

Tire-paille

PLANCHE 44

REP N°	REFERENCES DES PIECES ANC. N°	NOUV. N°	DESIGNATION	QUANT.	OBSERVATIONS
1	650.630		Ecrou HM 30 x 2,00	1	
2	354.130		Rondelle W 30	1	
3	621.1018		Vis HM 10 x 1,50 - 30	6	
4	1.7173		Rondelle de blocage moyeu	1	
5	354.110	44.880.351	Rondelle W 10	11	
6	1.6951		Manchon porte-flasques	1	
7	1.6942		Clavette	1	
8	1.6934		Flasque extérieur fixe	1	
9	435.135		Courroie de batteur 50 x 20 - 1750 i	1	
10	1.6935		Flasque intérieur mobile	1	
11	357.803		Graisseur droit 1/8" gaz	1	
12	357.0115		Circlips 115 i	1	
13	1.6952		Rondelle de protection roulement	1	
14	400.275		Roulement à billes Ø 75 x 115 x 13	1	
15	1.10183		Engrenage de commande 43 dents	1	
16	357.804		Graisseur 1/8" gaz coudé 45°	1	
17	1.6938		Rondelle de retenue de clavette	1	
18	1.6946		Rondelle d'épaulement de roulement	1	
19	357.090		Circlips 90 i	1	
20	402.440		Roulement à billes 40 x 90 x 33	1	
21	626.1218	44.803.189	Vis HM 12 x 1,25 - 30	3	
22	354.112	44.880.353	Rondelle W 12	9	
23	1.10294		Palier support droit	1	
24	621.1020		Vis HM 10 x 1,50 - 35	6	
25	1.10156		Poulie de tire-paille	1	
26	1.10213		Moyeu de poulie	1	
27	411.221		Roulement à billes	-	
28	411.118		Palier support avec roulement	1	
29	626.1222	44.803.191	Vis HM 12 x 1,25 - 40	4	
30	355.11230		Rondelle Ø 12 x 26 x 3	2	
31	650.512		Ecrou HM 12 x 1,25	6	
32	380.785		Clavette à talon	1	
33	1.10067.00		Tire-paille complet	-	
34	616.1234	44.803.197	Vis HM 12 x 1,25 - 70	2	
35	1.10072		Moyeu de tire-paille	2	
36	355.10820		Rondelle 8 x 24 x 2	8	
37	354.108	44.880.349	Rondelle W 8	8	
38	621.0814	44.803.105	Vis HM 8 x 1,25 - 20	8	
39	1.10067		Arbre de tire-paille	1	
40	1.10074.30		Tambour de tire-paille	1	
41	1.10074.50		Pale de tire-paille	4	
42	1.6046		Vis spéciale	12	
43	354.412	44.880.353	Rondelle W 12	12	
44	350.312		Rondelle HM 12 x 1,50	12	
45	384.4150		Clavette	1	

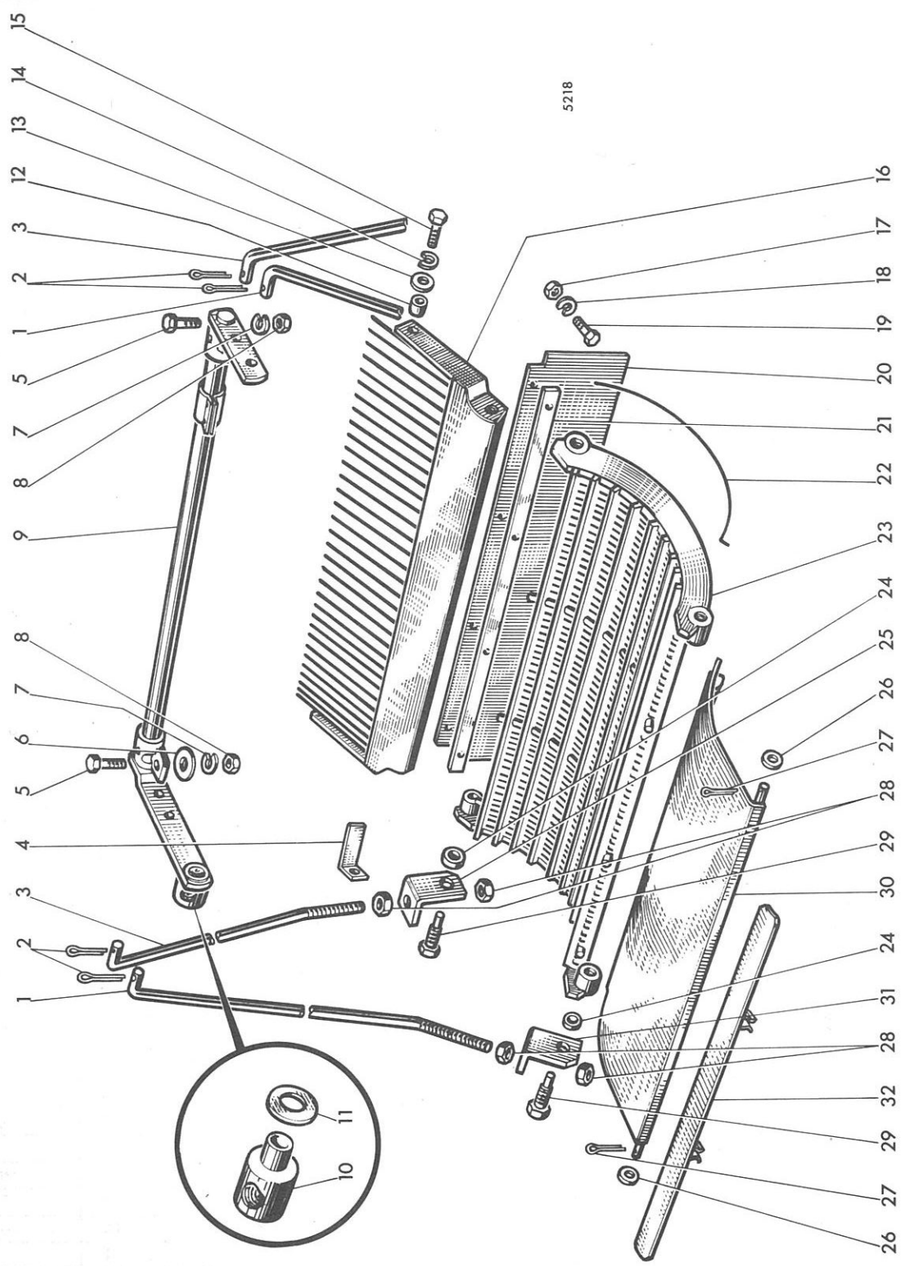

MISE A JOUR | | 1re | 2e | 3e
DATE | 7-67

MOISSONNEUSE-BATTEUSE AUTOMOTRICE M 84 TYPE N 14

Contrebatteur

PLANCHE 45

REP N°	REFERENCES DES PIECES ANC. N°	NOUV. N°	DESIGNATION	QUANT.	OBSERVATIONS
1	1.10241		Tirant avant de contrebatteur	2	
2	377.435	44.881.223	Goupille V 4 x 35	4	
3	1.10242		Tirant arrière du contrebatteur	2	
4	1.10091		Equerre pour toile	1	
5	621.1018		Vis HM 10 x 1,50 - 30	4	
6	355.11030		Rondelle Ø 10 x 30 x 3	2	
7	354.110	44.880.351	Rondelle W 10	4	
8	650.110		Ecrou HM 10 x 1,50	4	
9	1.10243		Arbre de commande	1	
10	446.055		Tourillon	-	
11	355.35230		Rondelle Ø 22 x 36 - 3	-	
12	415.625		Entretoise	2	
13	355.11230		Rondelle Ø 12 x 36 x 3	2	
14	354.112	44.880.353	Rondelle W 12	2	
15	621.1218		Vis HM 12 x 1,75 - 30	2	
16	1.10237		Peigne arrière	1	
17	650.108	44.801.011	Ecrou HM 8 x 1,25	4	
18	354.108	44.880.349	Rondelle W 8	4	
19	620.0816	44.802.607	Vis HM 8 x 1,25 - 25	4	
20	1.10304		Toile d'arrêt des grains	1	
21	1.10305		Barrette de fixation de la toile	1	
22	1.5354.30		Fil de contrebatteur	-	
23	1.10235.00		Contrebatteur complet	1	
24	415.646		Entretoise	4	
25	1.10240.30		Equerre arrière d'attache de tirant	2	
26	355.30820		Rondelle Ø 12 x 30 x 2	2	
27	377.325	44.881.221	Goupille V 3 x 25	2	
28	650.116		Ecrou HM 16 x 2,00	8	
29	1.10289		Axe de suspension avant	4	
30	1.10236.50		Tôle d'entrée côté convoyeur	1	
31	1.10240.31		Equerre arrière d'attache de tirant	2	
32	1.10554		Tôle d'obturation du contrebatteur	-	

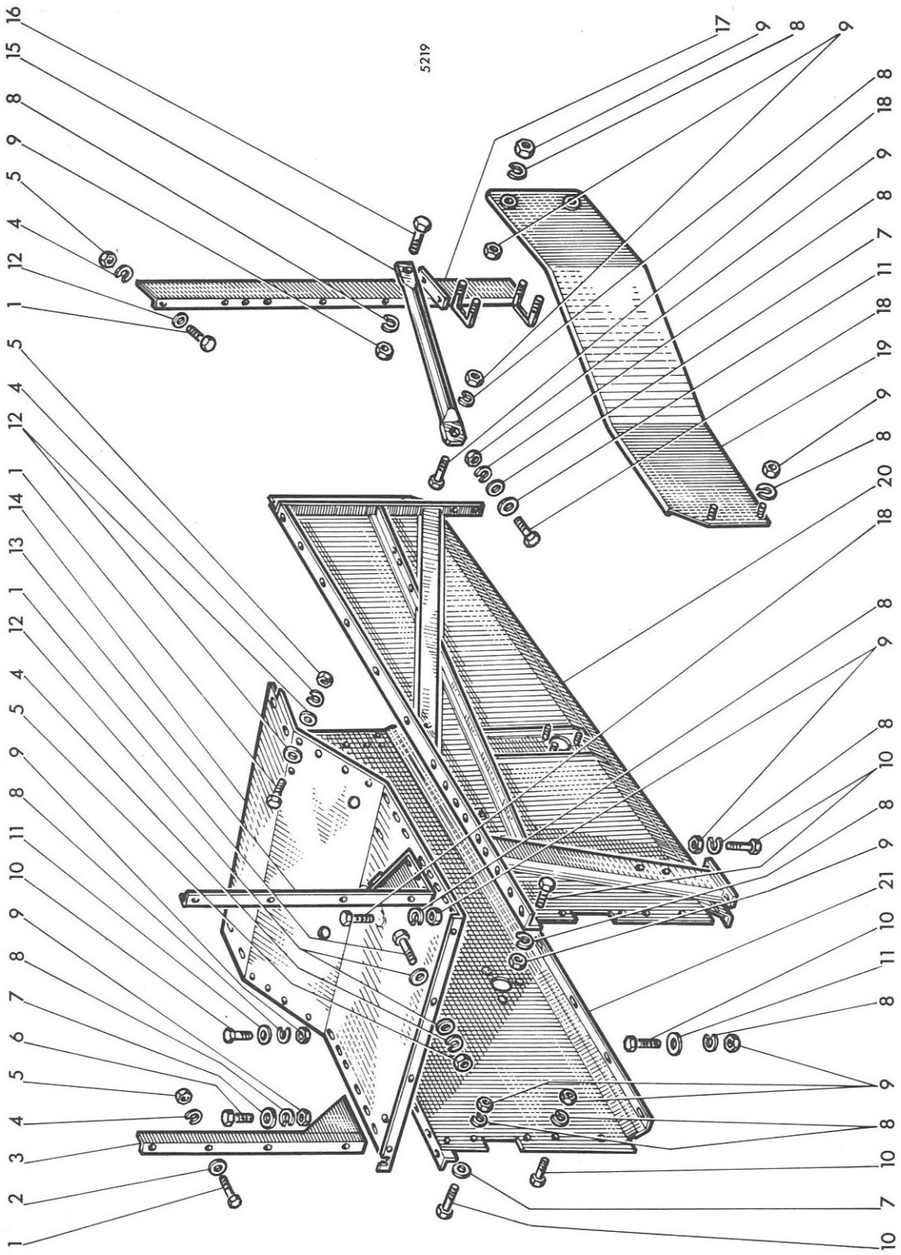

MISE A JOUR | | 1re | 2e | 3e
DATE | 7-67 | | | |

MOISSONNEUSE-BATTEUSE AUTOMOTRICE M 84 TYPE N 14

Caisson avant des secoueurs

PLANCHE 46

REP N°	REFERENCES DES PIECES ANC. N°	NOUV. N°	DESIGNATION	QUANT.	OBSERVATIONS
1	621.0814	44.803.105	Vis HM 8 x 1,25 - 20	20	
2	355.10820		Rondelle Ø 8 x 24 x 2	6	
3	1.10358		Support droit avant	1	
4	354.108	44.880.349	Rondelle W 8	20	
5	651.108	44.801.011	Ecrou HM 8 x 1,25	20	
6	621.1014		Vis HM 10 x 1,25 - 20	2	
7	355.01120	44.880.321	Rondelle Ø 11 x 22 x 2	11	
8	354.110	44.880.351	Rondelle W 10	60	
9	651.110		Ecrou HM 10 x 1,50	48	
10	621.1016		Vis HM 10 x 1,50 - 20	37	
11	355.11030		Rondelle Ø 10 x 30 x 3	37	
12	355.00915	44.880.319	Rondelle Ø 9 x 18 x 1,5	22	
13	1.10357		Support gauche avant	1	
14	1.10129		Panneau supérieur avant	1	
15	1.10252		Raidisseur de variateur de traction	1	
16	621.1014		Vis HM 10 x 1,50 - 20	11	
17	1.10152		Montant de fixation variateur	1	
18	621.1018		Vis HM 10 x 1,50 - 30	6	
19	1.10220		Protecteur de poulie de tire-paille	1	
20	1.10122.51		Côté avant gauche	1	
21	1.10122.50		Côté avant droit	1	

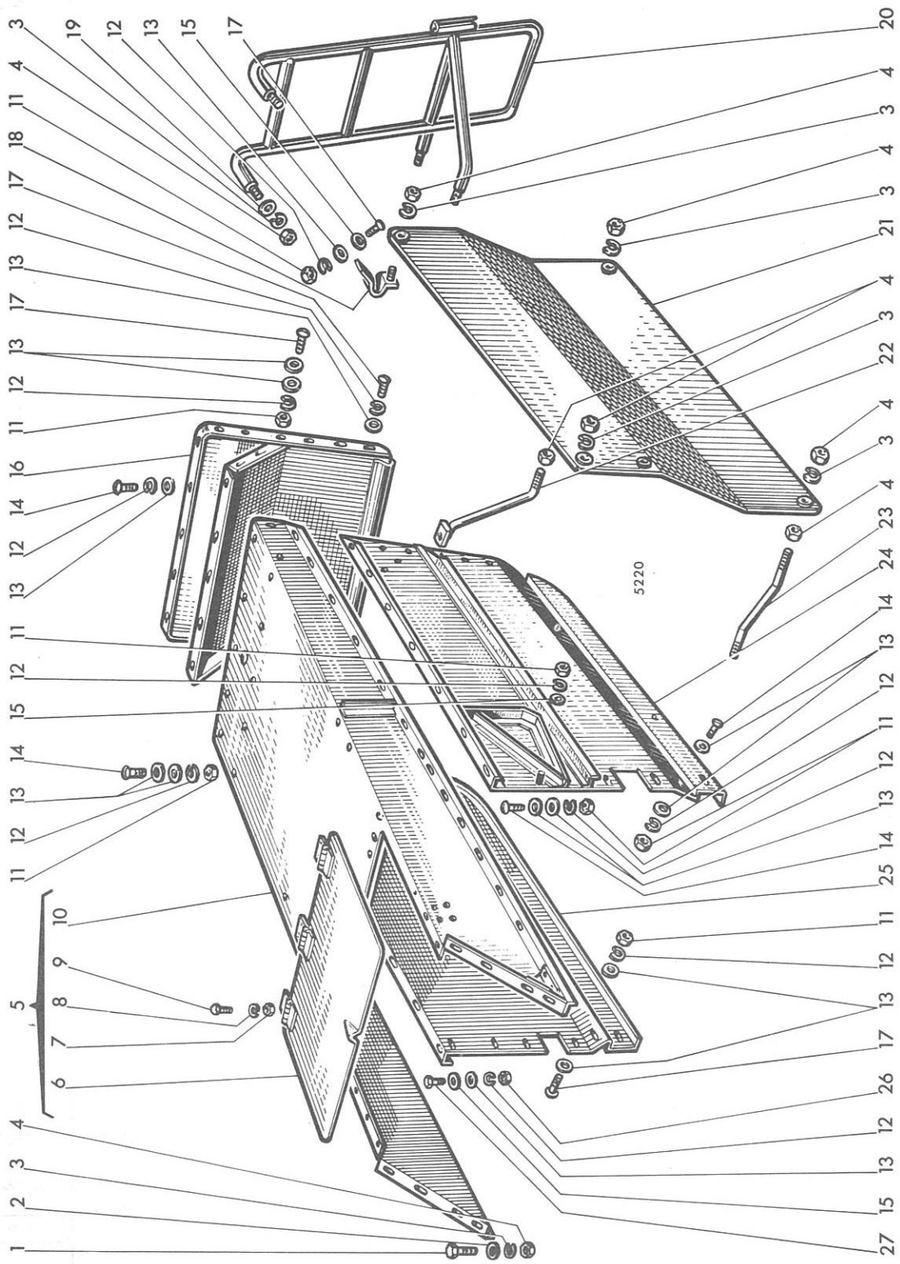

MISE A JOUR | | 1re | 2e | 3e
DATE | 7-67 | | | |

MOISSONNEUSE-BATTEUSE AUTOMOTRICE M 84 TYPE N 14

Caisson arrière des secoueurs

PLANCHE 47

REP N°	REFERENCES DES PIECES ANC. N°	NOUV. N°	DESIGNATION	QUANT.	OBSERVATIONS
1	621.1016		Vis HM 10 x 1,50 - 25	4	
2	355.11030		Rondelle Ø 10 x 30 x 3	4	
3	354.110	44.880.351	Rondelle W 10	13	
4	650.110		Ecrou HM 10 x 1,50	16	
5	1.10130.00		Partie supérieure complète	-	
6	1.10286		Trappe de visite	1	
7	350.106	44.801.010	Ecrou HM 6 x 1,00	6	
8	354.106	44.880.347	Rondelle W 6	6	
9	620.0612	44.802.573	Vis HM 6 x 1,00 - 16	6	
10	1.10130		Partie supérieure seule	1	
11	350.408	44.881.257	Ecrou H 8 x 1,25	42	
12	354.108	44.880.349	Rondelle W 8	65	
13	355.00915	44.880.319	Rondelle Ø 9 x 18 x 1,5	102	
14	332.215		Vis Ø 8 x 1,25 - 15	43	
15	355.10825		Rondelle 8 x 24 x 2,5	13	
16	1.10132		Tôle arrière de fermeture	1	
17	332.220		Vis Ø 8 x 1,25 - 20	10	
18	1.10559		Plaque d'accrochage de protecteur de courroie	1	
19	355.01120	44.880.321	Rondelle Ø 11 x 22 x 2	4	
20	1.10099		Echelette d'accès au moteur	1	
21	1.10219		Protecteur de courroie	1	
-	1.10221		" " "	1	
22	1.10253		Support arrière de protecteur de courroie	1	
23	1.10284		" avant " " " "	1	
24	1.10131.51		Partie arrière de côté gauche	1	
25	1.10131.50		" " " " droit	1	
26	650.108	44.801.011	Ecrou HM 8 x 1,25	10	
27	621.0814	44.803.105	Vis HM 8 x 1,25 - 20	10	

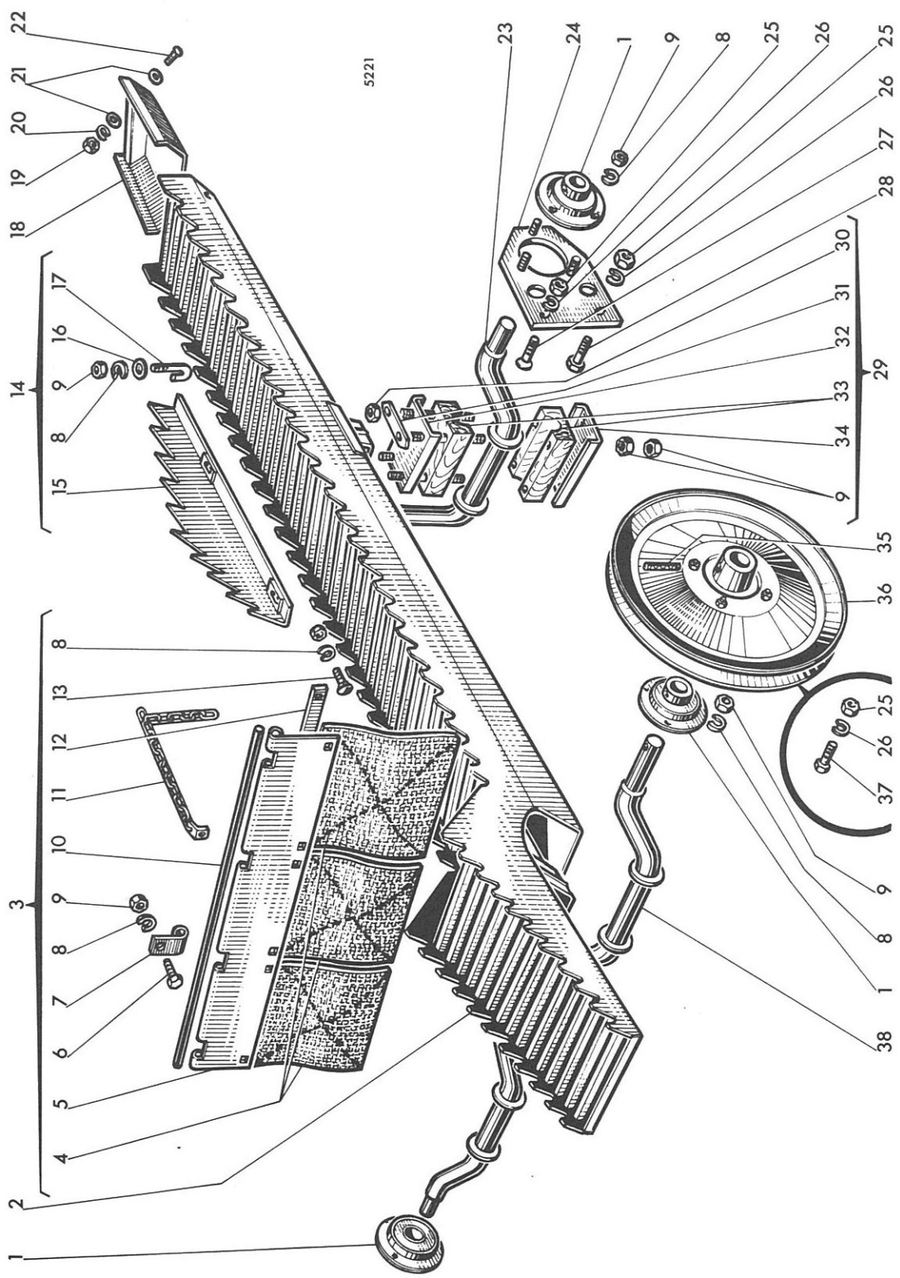

MISE A JOUR | | 1re | 2e | 3e
DATE | 7-67 | | | |

MOISSONNEUSE-BATTEUSE AUTOMOTRICE M 84 TYPE N 14

Secoueurs

PLANCHE 48

REP N°	REFERENCES DES PIECES ANC. N°	NOUV. N°	DESIGNATION	QUANT.	OBSERVATIONS
1	411.012		Roulement à billes à flasques	4	
–	411.404		Roulement avec flasques	–	
2	1.10103		Secoueur	1	
3	1.10308.00		Toile freine-paille complète	–	
4	1.10308		Elément de freine-paille	3	
5	1.10307		Toile de freine-paille	1	
6	621.0814	44.803.105	Vis HM 8 x 1,25 - 20	4	
7	1.8131		Charnière de freine-paille	4	
8	354.108	44.880.349	Rondelle W 8	34	
9	650.108	44.801.011	Ecrou HM 8 x 1,25	76	
10	1.10315		Axe de charnière	1	
11	1.10338		Chaîne de freine-paille	1	
12	1.10309		Barrette de toile	1	
13	303.220		Boulon Ø 8 x 1,25 - 20	6	
14	1.8111.00		Hausse-paille complet	–	
15	1.8111		Hausse-paille	6	
16	355.10820		Rondelle Ø 8 x 24 x 2	12	
17	1.8112		Crochet	12	
18	1.10111		Rallonge	3	
19	350.406	44.881.733	Ecrou H 6 x 1,00 (SI)	9	
20	354.106	44.880.347	Rondelle W 6	9	
21	355.00715		Rondelle 7 x 14 x 1,5	18	
22	332.012		Vis Ø 6 x 1,00 - 12	9	
23	1.10100		Vilebrequin arrière	1	
24	1.10139		Support de vilebrequin	2	
25	650.110		Ecrou HM 10 x 1,50	4	
26	354.110	44.880.351	Rondelle W 10	4	
27	336.425		Vis Ø 10 x 1,50 - 25	2	
28	621.1016		Vis HM 10 x 1,50 - 25	2	
29	1.10514.00		Palier support complet	–	
30	650.008	44.801.064	Ecrou HM 8 x 1,25	24	
31	1.4175		Frein d'écrou	12	
32	1.4077.51		Contreplaque supérieure	6	
33	1.10514		Coussinet	6	
34	1.4078.31		Contreplaque inférieure	6	
35	378.745		Goupille élastique	1	
36	1.10102		Poulie de commande de secoueur	1	
37	621.1018		Vis HM 10 x 1,50 - 30	–	
38	1.10101		Vilebrequin avant	1	

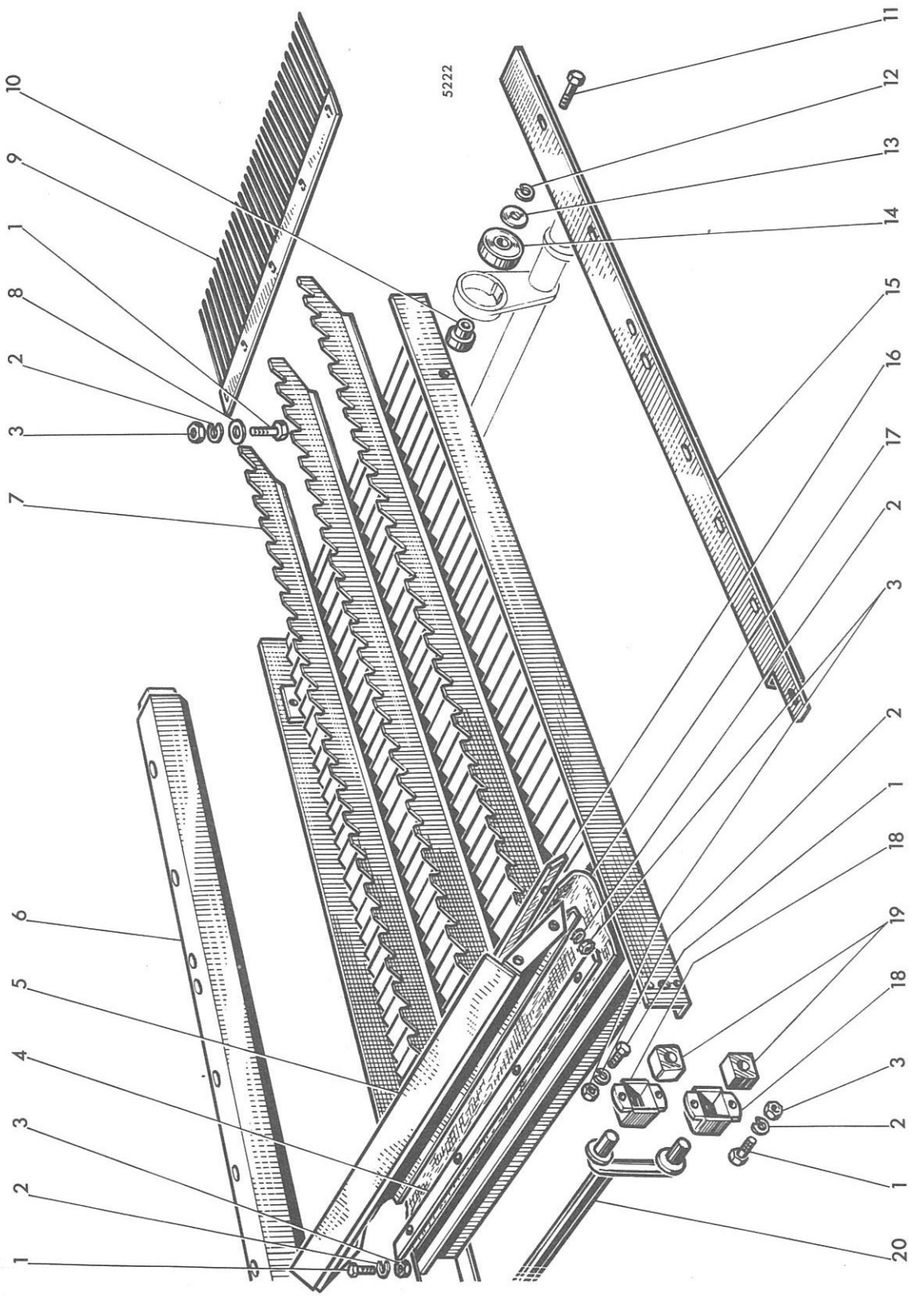

MISE A JOUR | | 1re | 2e | 3e
DATE | 7-67 | | | |

MOISSONNEUSE-BATTEUSE AUTOMOTRICE M 84 TYPE N 14

Table de réception

PLANCHE 49

REP N°	REFERENCES DES PIECES ANC. N°	REFERENCES DES PIECES NOUV. N°	DESIGNATION	QUANT.	OBSERVATIONS
1	621.0814	44.803.105	Vis HM 8 x 1,25 - 20	17	
2	354.108	44.880.349	Rondelle W 8	21	
3	650.108	44.801.011	Ecrou HM 8 x 1,25	21	
4	1.10305		Barrette inférieure fixation de toile	1	
5	1.10238		Plan incliné transversal	1	
6	1.10126.50		Convoyeur droit	1	
7	1.10138		Table de réception	1	
8	355.10820		Rondelle Ø 8 x 24 x 2	5	
9	1.10188		Peigne arrière	1	
10	1.10121		Bague épaulée de roulement	2	
11	616.1222	44.803.191	Vis HM 12 x 1,25 - 40	2	
12	354.112	44.880.353	Rondelle W 12	2	
13	355.30830		Rondelle Ø 12 x 30 x 3	2	
14	411.235		Roulement à billes Ø 20 x 47 x 14	2	
15	1.10126.51		Convoyeur gauche	1	
16	1.10608		Barrette supérieure fixation de toile	1	
17	1.10299		Toile de fermeture avant	1	
18	1.10062		Cage support d'amortisseur	4	
19	1.10061		Amortisseur caoutchouc	4	
20	1.10063		Bielle de suspension	1	

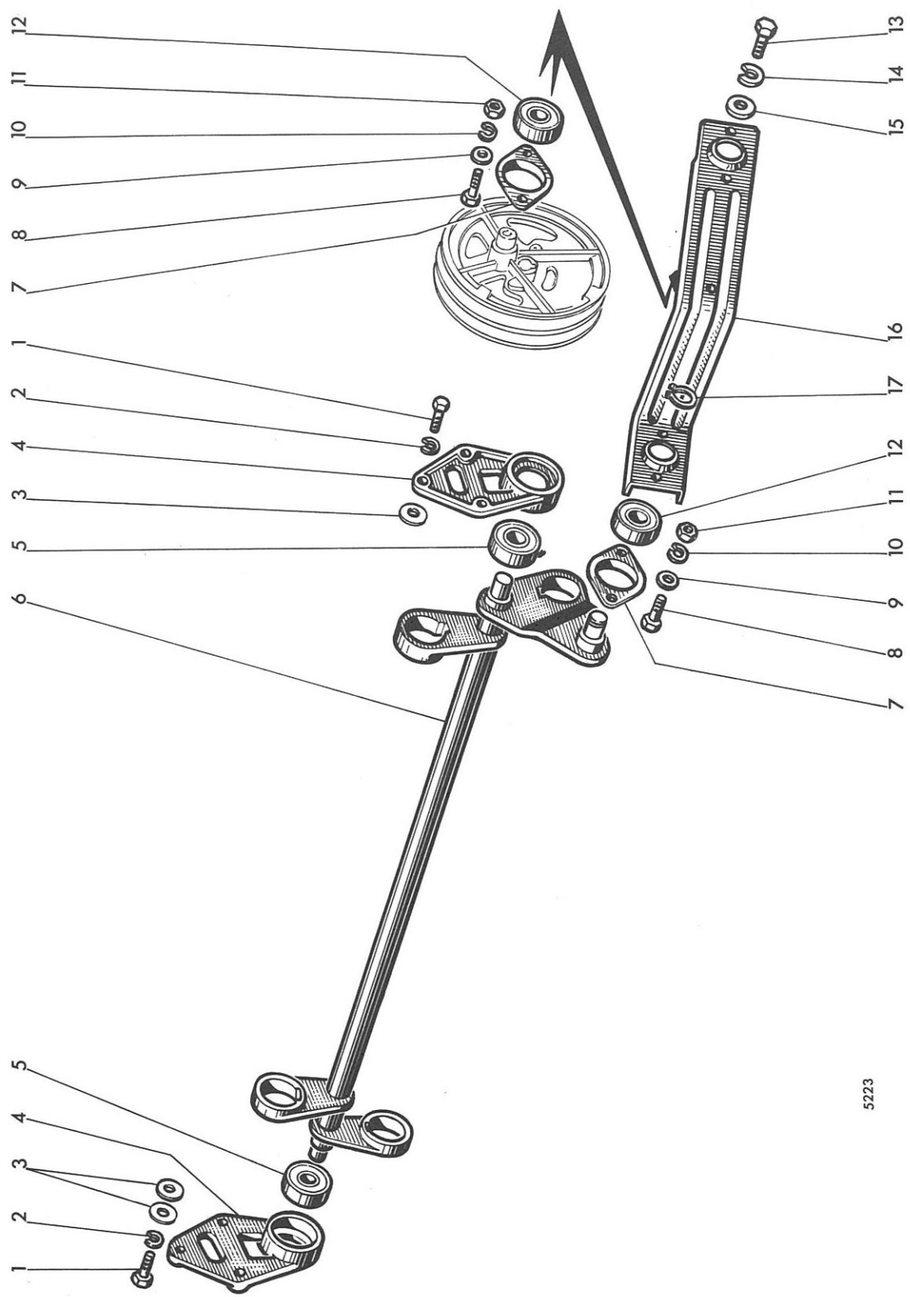

MISE A JOUR | | 1re | 2e | 3e
DATE | 7-67 | | | |

MOISSONNEUSE-BATTEUSE AUTOMOTRICE M 84 TYPE N 14

Commande de la hotte de nettoyage — PLANCHE 50

REP N°	REFERENCES DES PIECES ANC. N°	NOUV. N°	DESIGNATION	QUANT.	OBSERVATIONS
1	611.020		Vis HM 10 x 1,50 x 35	6	
2	354.110	44.880.351	Rondelle W 10	6	
3	355.11010		Rondelle Ø 10 x 30 x 1	7	
4	1.10117		Palier support	2	
5	401.525		Roulement à billes	2	
6	1.10116		Arbre de commande	1	
7	411.414		Palier support de roulement	2	
8	621.0814	44.803.105	Vis HM 8 x 1,25 - 20	4	
9	355.00915	44.880.319	Rondelle Ø 9 x 18 x 1,5	4	
10	354.108	44.880.349	Rondelle W 8	4	
11	650.108	44.801.011	Ecrou HM 8 x 1,25	8	
12	1.6133		Roulement à billes	2	
13	626.1216	44.803.187	Vis HM 12 x 1,25 - 25	1	
14	354.112	44.880.353	Rondelle W 12	1	
15	355.30930		Rondelle Ø 12 x 32 x 3	1	
16	1.10119		Bielle de commande	1	
17	357.125	44.881.051	Circlips de 25 e	1	

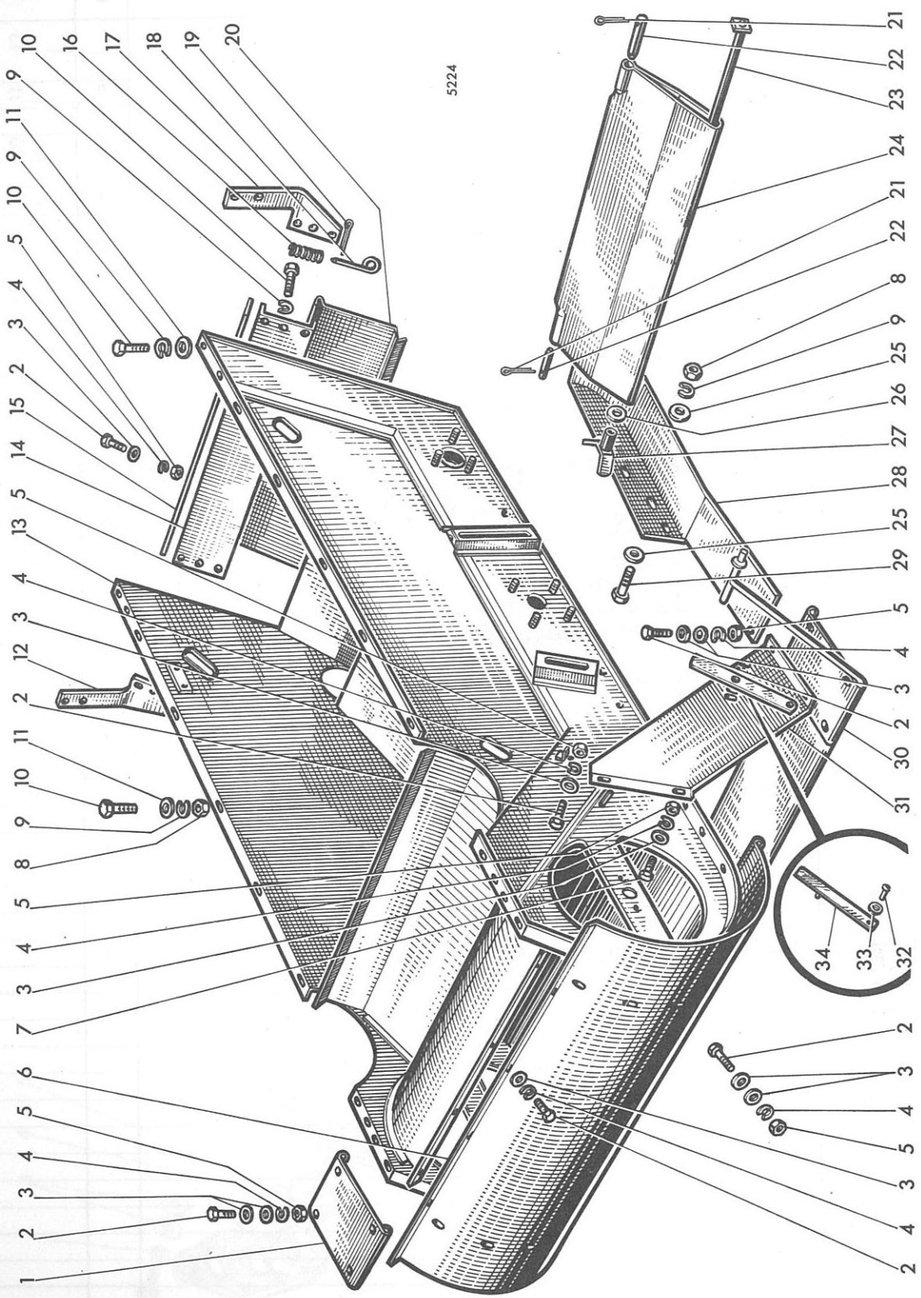

MISE A JOUR | DATE 7-67 | 1re | 2e | 3e

MOISSONNEUSE-BATTEUSE AUTOMOTRICE M 84 TYPE N 14

Caisson inférieur fixe

PLANCHE 51

REP N°	REFERENCES DES PIECES ANC. N°	NOUV. N°	DESIGNATION	QUANT.	OBSERVATIONS
1	1.10456		Extension droite de caisson	1	
2	620.0612	44.802.573	Vis HM 6 x 1,00 - 16	25	
3	355.00710		Rondelle Ø 7 x 14 x 1	43	
4	354.106	44.880.347	Rondelle W 6	28	
5	650.006	44.801.010	Ecrou HM 6 x 1,00	22	
6	1.10455		Element de caisse de ventilateur	1	
7	620.0614	44.802.575	Vis HM 6 x 1,00 - 20	1	
8	650.010		Ecrou HM 10 x 1,50	14	
9	354.110	44.880.351	Rondelle W 10	30	
10	621.1016		Vis HM 10 x 1,50 - 25	28	
11	355.11030		Rondelle Ø 10 x 30 x 3	22	
12	1.10341.30		Raidisseur droit	1	
13	1.10045		Caisson fixe	1	
14	1.10046		Traverse supérieure de caisson	1	
15	1.10470		Barrette de traverse supérieure	1	
16	356.904		Ressort	2	
17	1.10341.31		Raidisseur gauche	1	
18	1.1341		Cheville	2	
19	377.220	44.819.219	Goupille V 2 x 20	2	
20	1.10047		Porte de visite	1	
21	377.320	44.819.920	Goupille V 3 x 20	2	
22	1.10049		Axe de déflecteur de ventilateur	2	
23	1.10217		Tringle de commande de déflecteur	1	
24	1.10048		Déflecteur de ventilateur	1	
25	355.01130		Rondelle Ø 11 x 22 x 3	4	
26	355.10830		" Ø 8 x 24 x 3	1	
27	1.5321		Manette de blocage déflecteur	1	
28	1.10583		Protecteur de poulie de vis	1	
29	611.1026		Vis HM 10 x 1,50 - 50	2	
30	1.10050		Porte inférieure de ventilateur	1	
31	1.10279		Protecteur de courroie de ventilateur	1	
32	340.408		Rivet TB. 5,9 x 8	-	
33	355.10620		Rondelle Ø 6 x 18 x 2	-	
34	1.10279.11		Loquet de réglage ventilateur	-	

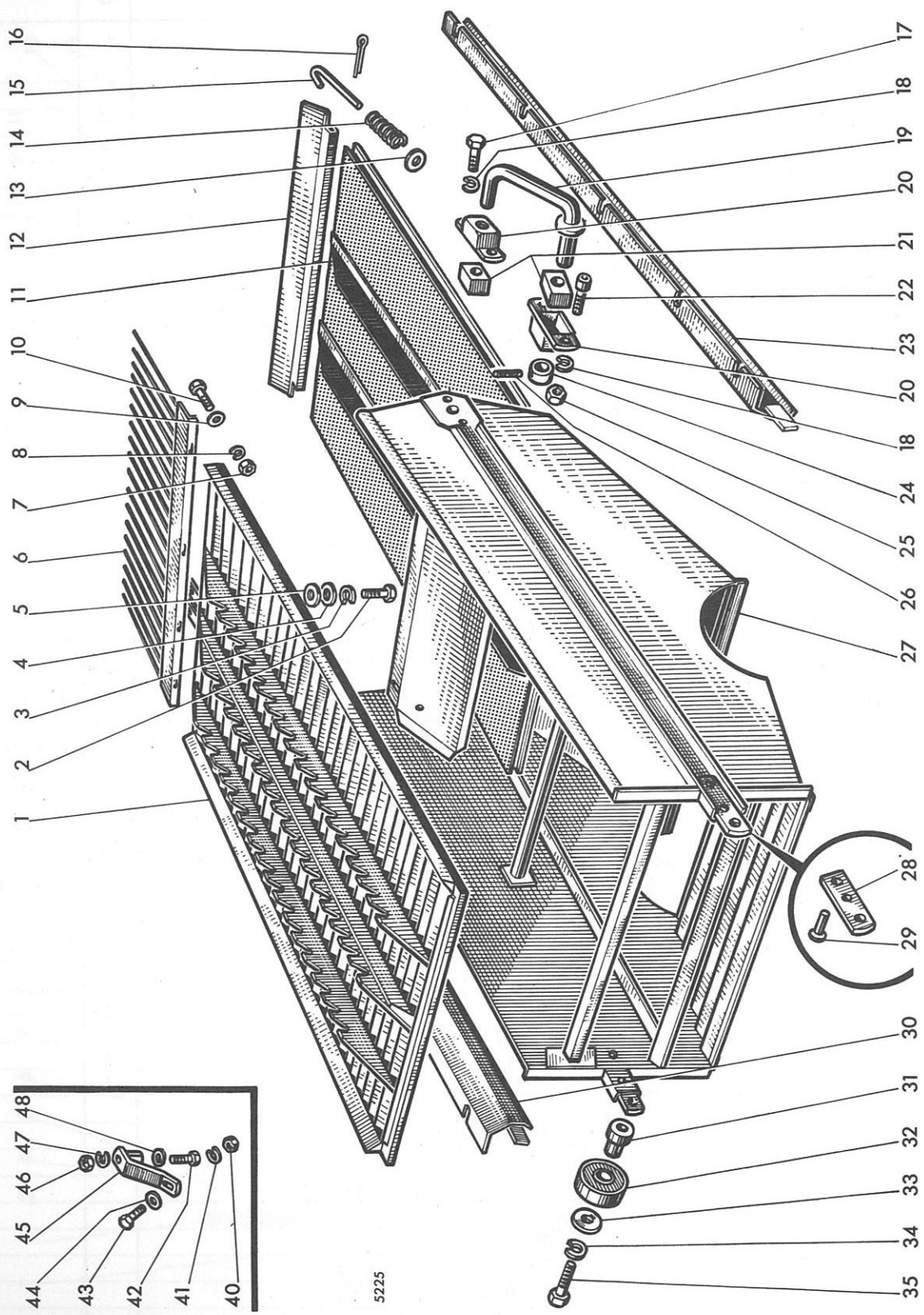

MOISSONNEUSE-BATTEUSE AUTOMOTRICE M 84 TYPE N 14

MISE A JOUR		1re	2e	3e
DATE	7-67			

PLANCHE 52

Hotte de nettoyage

REP N°	REFERENCES DES PIECES ANC. N°	NOUV. N°	DESIGNATION	QUANT.	OBSERVATIONS
1	1.10123.00		Crible réglable complet (type Pétersen)	1	
–	1.10123.01		" " " (type Closz)	1	
2	621.1018		Vis HM 10 x 1,50 - 30	2	
3	354.110	44.880.351	Rondelle W 10	2	
4	355.01120	44.880.321	Rondelle 11 x 22 x 2	2	
5	355.11030		Rondelle 10 x 30 x 3	4	
6	1.10332		Peigne d'extention de crible	1	
7	650.006	44.801.010	Ecrou HM 6 x 1,00	4	
8	354.106	44.880.347	Rondelle W 6	4	
9	355.00710		Rondelle Ø 7 x 14 x 1	4	
10	620.0614	44.802.575	Vis HM 6 x 1,00 x 20	4	
11	1.10090.51		Crible inférieur trous de mm 2,5	1	
–	1.10090.53		" " " 5	1	
–	1.10090.57		" " " 8	1	
–	1.10090.58		" " " 10	1	
–	1.10090.59		" " " 12	1	
–	1.10090.49		" " " 14	1	
	1.10090.48		" " " 16	1	
12	1.10591		Rallonge arrière de crible inférieur	1	
13	355.00815	44.880.318	Rondelle Ø 8 x 16 x 1,5	2	
14	356.210		Ressort	2	
15	1.5716		Verrou	2	
16	377.320	44.819.920	Goupille V 3 x 20	2	
17	621.0814	44.803.105	Vis HM 8 x 1,25 - 20	2	
18	354.108	44.880.349	Rondelle W 8	8	
19	1.10064		Bielle de suspension	2	
20	1.10062		Cage support d'amortisseur	4	
21	1.10061		Amortisseur caoutchouc	4	
22	330.220		Vis T.C.C.E. 8 x 1,25 - 20	4	
23	1.10127.51		Convoyeur arrière gauche	1	
24	1.10014		Bague de bielle	2	
25	350.408	44.881.257	Ecrou H 8 x 1,25 (SI)	4	
26	378.430		Goupille élastique Ø 6 x 30	2	
27	1.10207		Hotte de nettoyage	1	
28	1.10207.72		Tête de bielle	–	
29	370.516		Rivet T B 6,4 x 16	–	

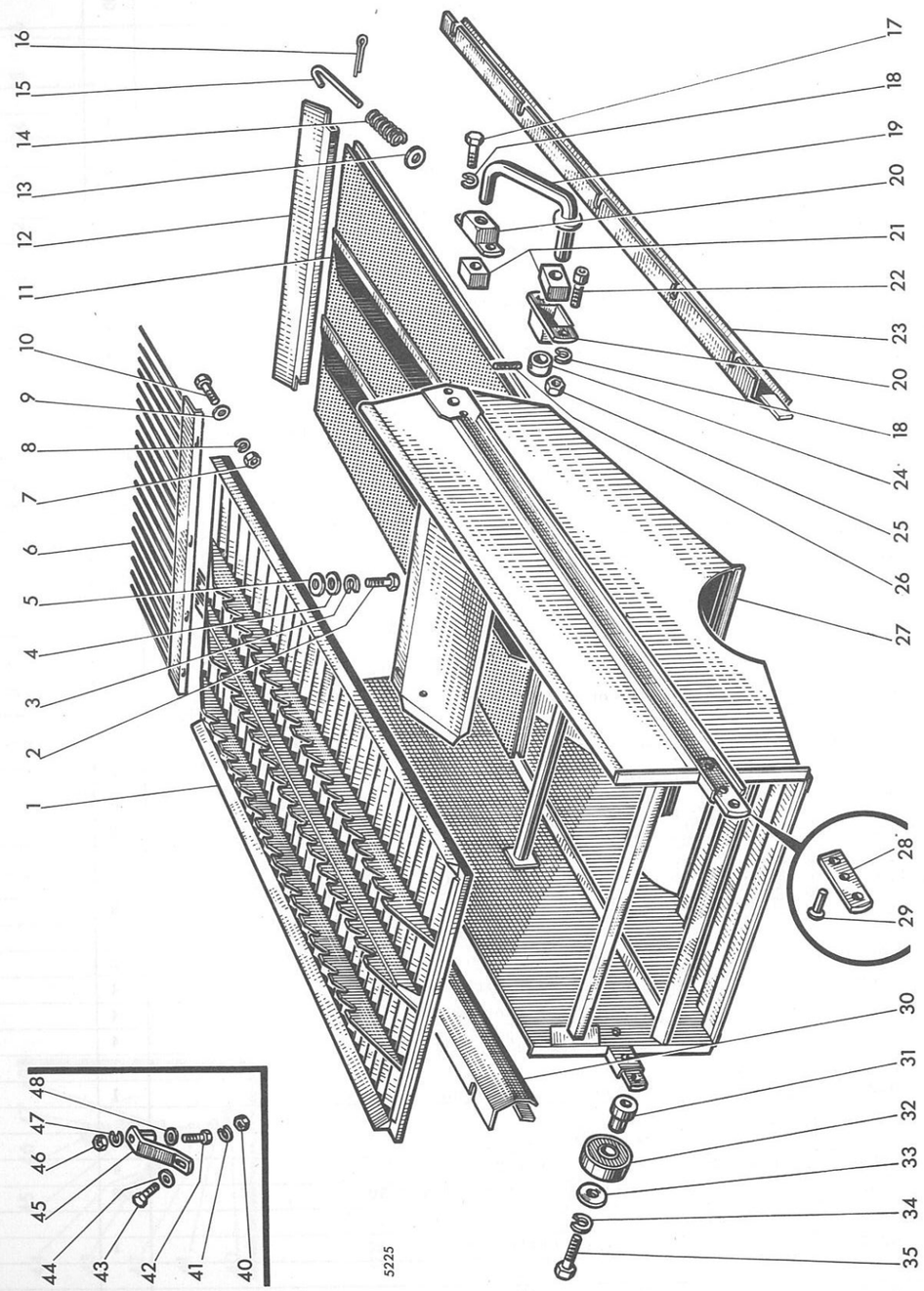

MISE A JOUR | DATE 7-67 | 1re | 2e | 3e

MOISSONNEUSE-BATTEUSE AUTOMOTRICE M 84 TYPE N 14

Hotte de nettoyage

PLANCHE 52

REP N°	REFERENCES DES PIECES ANC. N°	NOUV. N°	DESIGNATION	QUANT.	OBSERVATIONS
30	1.10127.50		Convoyeur arrière droit	1	
31	1.10120		Bague entretoise	2	
32	411.235		Roulement à billes Ø 20 x 47 x 14	2	
33	355.30830		Rondelle Ø 12 x 30 x 3	2	
34	354.112	44.880.353	Rondelle W 12	2	
35	616.1226	44.803.193	Vis HM 12 x 1,25 - 50	1	
40	650.108	44.801.011	Ecrou HM 8 x 1,25	2	
41	354.108	44.880.349	Rondelle W 8	2	
42	611.1024		Vis HM 10 x 1,50 - 45	2	
43	621.0814	44.803.105	Vis HM 8 x 1,25 - 20	2	
44	355.00915	44.880.319	Rondelle Ø 9 x 18 x 1,5	2	
45	1.6335		Etrier rehausse de crible réglable	2	
46	650.110		Ecrou HM 10 x 1,50	2	
47	354.110		Rondelle W 10	2	
48	355.01120		Rondelle 11 x 22 x 2	2	

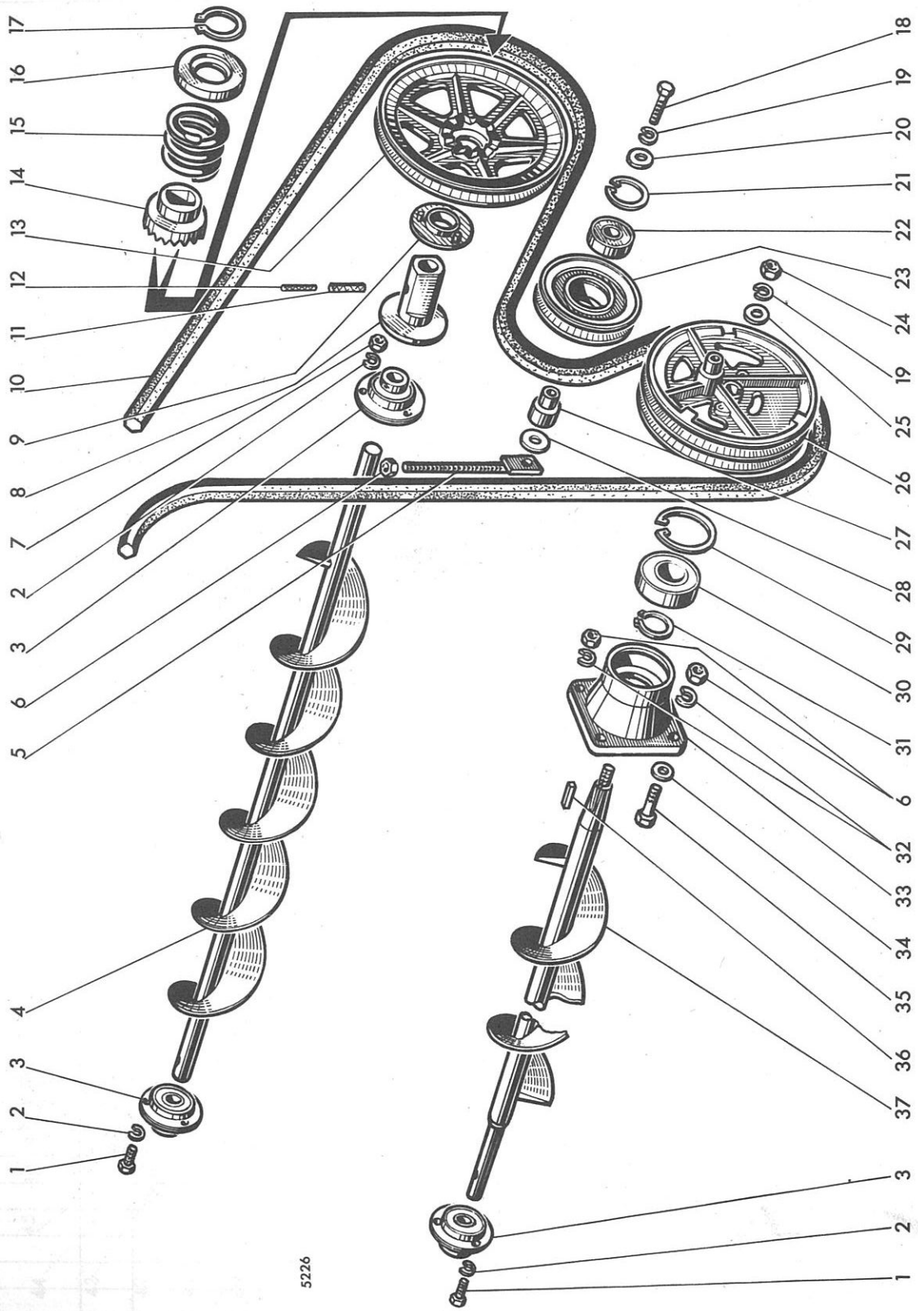

MISE A JOUR | | 1re | 2e | 3e
DATE | 7-67 | | | |

MOISSONNEUSE-BATTEUSE AUTOMOTRICE M 84 TYPE N 14

Vis à grains et à otons

PLANCHE 53

REP N°	REFERENCES DES PIECES ANC. N°	NOUV. N°	DESIGNATION	QUANT.	OBSERVATIONS
1	621.0814	44.803.105	Vis HM 8 x 1,25 - 20	6	
2	354.108	44.880.349	Rondelle W 8	9	
3	411.012		Roulement à billes à flasques	3	
-	411.404		Flasques de roulement à billes	-	
4	1.10206		Vis à otons	1	
5	1.5619		Tirant de tendeur	1	
6	650.010		Ecrou HM 10 x 1,50	5	
7	650.108	44.801.011	Ecrou HM 8 x 1,25	3	
8	1.10205		Moyeu de limiteur d'effort	1	
9	1.5993		Bague de limiteur d'effort	1	
10	433.970		Courroie de commande "ES 22 x 4500"	1	
11	378.645		Goupille élastique 8 x 45	1	
12	378.345		" " 5 x 45	1	
13	1.10204		Poulie de commande vis à otons	1	
14	1.5976		Manchon denté de limiteur	1	
15	356.195		Ressort	1	
16	1.10292		Couvercle de ressort	1	
17	357.155	44.881.372	Circlips de 55 e	1	
18	616.1234	44.803.197	Vis HM 12 x 1,25 - 70	1	
19	354.112	44.880.353	Rondelle W 12	2	
20	355.11230		Rondelle Ø 12 x 36 x 3	1	
21	357.052	44.850.541	Circlips de 52 i	1	
22	401.525	44.881.141	Roulement à billes 25 x 52 x 15	1	
23	1.0534		Poulie tendeur de courroie	1	
24	650.512		Ecrou HM 12 x 1,25	1	
25	1.6530		Rondelle Ø 12 x 32 x 4	1	
26	1.10201		Poulie de commande	1	
27	1.4763		Bague épaulée de poulie	1	
28	355.11250		Rondelle Ø 12 x 36 x 5	1	
29	357.090	44.850.564	Circlips de 90 i	1	
30	401.550		Roulement à billes 50 x 90 x 20	1	
31	357.150	44.850.037	Circlips de 50 e	1	
32	354.110	44.880.351	Rondelle W 10	4	
33	1.10203		Palier support gauche de vis	1	
34	355.01130		Rondelle Ø 11 x 22 x 3	1	
35	611.1028		Vis HM 10 x 1,50 - 55	1	
36	383.435		Clavette	1	
37	1.10200		Vis d'alimentation élévateur à grain	1	

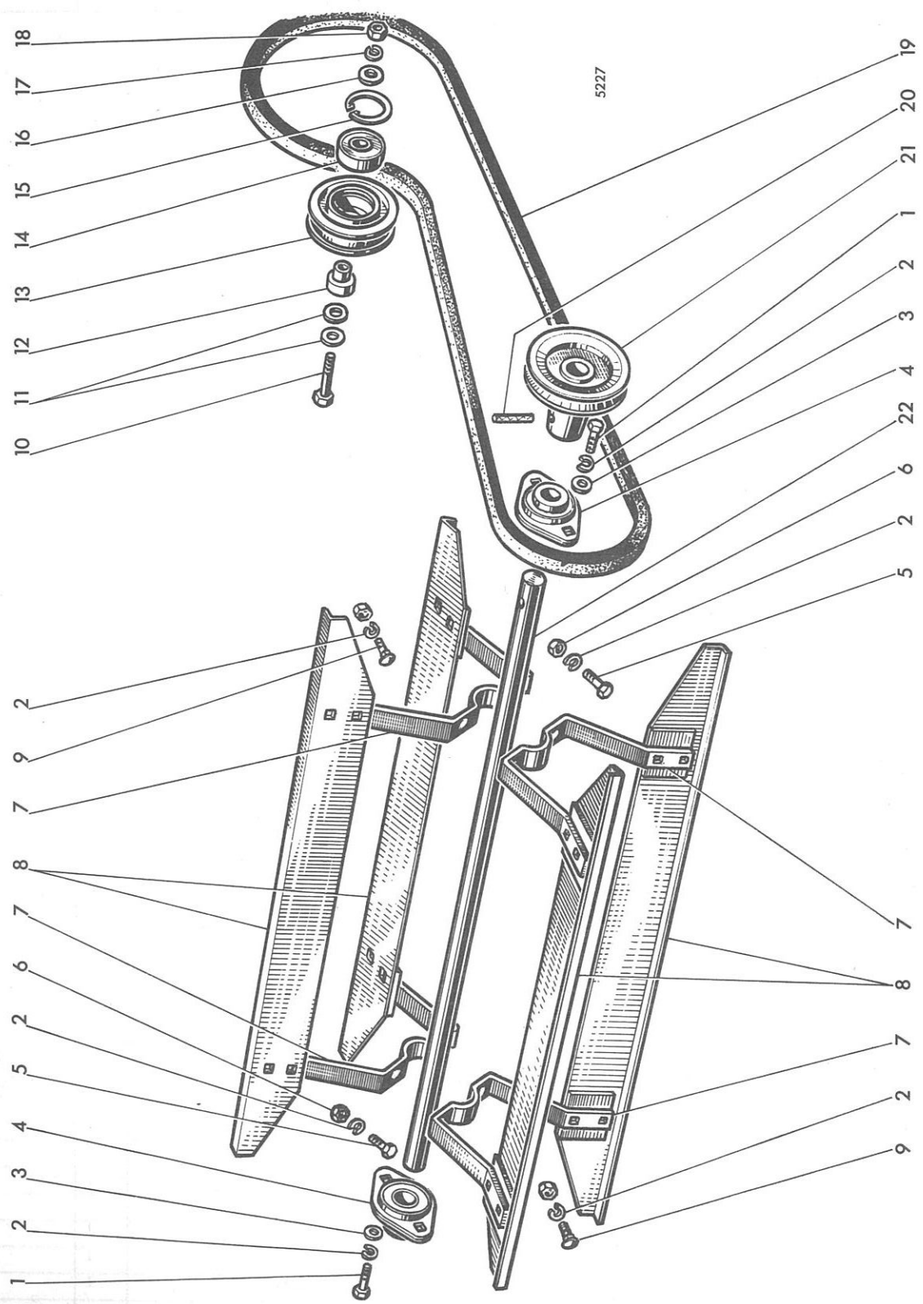

MISE A JOUR | | 1re | 2e | 3e
DATE | 7-67 | | | |

MOISSONNEUSE-BATTEUSE AUTOMOTRICE M 84 TYPE N 14

Ventilateur

PLANCHE 54

REP N°	REFERENCES DES PIECES ANC. N°	REFERENCES DES PIECES NOUV. N°	DESIGNATION	QUANT.	OBSERVATIONS
1	621.0814	44.803.105	Vis HM 8 x 1,25 - 20	4	
2	354.108	44.880.349	Rondelle W 8	24	
3	355.00915	44.880.319	Rondelle Ø 9 x 18 x 1,5	4	
4	411.041		Roulement à billes à flasques	2	
-	411.458		Flasques de roulement	-	
5	621.0816	44.803.107	Vis HM 8 x 1,25 - 25	4	
6	650.108	44.801.011	Ecrou HM 8 x 1,25	4	
7	1.10052		Bras de ventilateur	4	
8	1.10053		Pale de ventilateur	4	
9	303.220		Boulon TTDE 8 x 1,25 - 20	16	
10	616.1026	44.803.153	Vis HM 10 x 1,25 - 50	1	
11	355.11030		Rondelle Ø 10 x 30 x 3	2	
12	1.1474		Bague épaulée de poulie	1	
13	1.1209		Poulie de tension de courroie	1	
14	401.515		Roulement à billes	1	
15	357.035		Circlips Ø 35 i	1	
16	355.01120		Rondelle Ø 11 x 22 x 2	1	
17	354.110	44.880.351	Rondelle W 10	1	
18	650.510	44.801.012	Ecrou HM 10 x 1,25	1	
19	433.281		Courroie de ventilateur 17 x 11 - 2270	1	
20	378.740		Goupille élastique Ø 10 x 40	1	
21	1.10055		Poulie de ventilateur	1	
22	1.10054		Arbre de ventilateur	1	

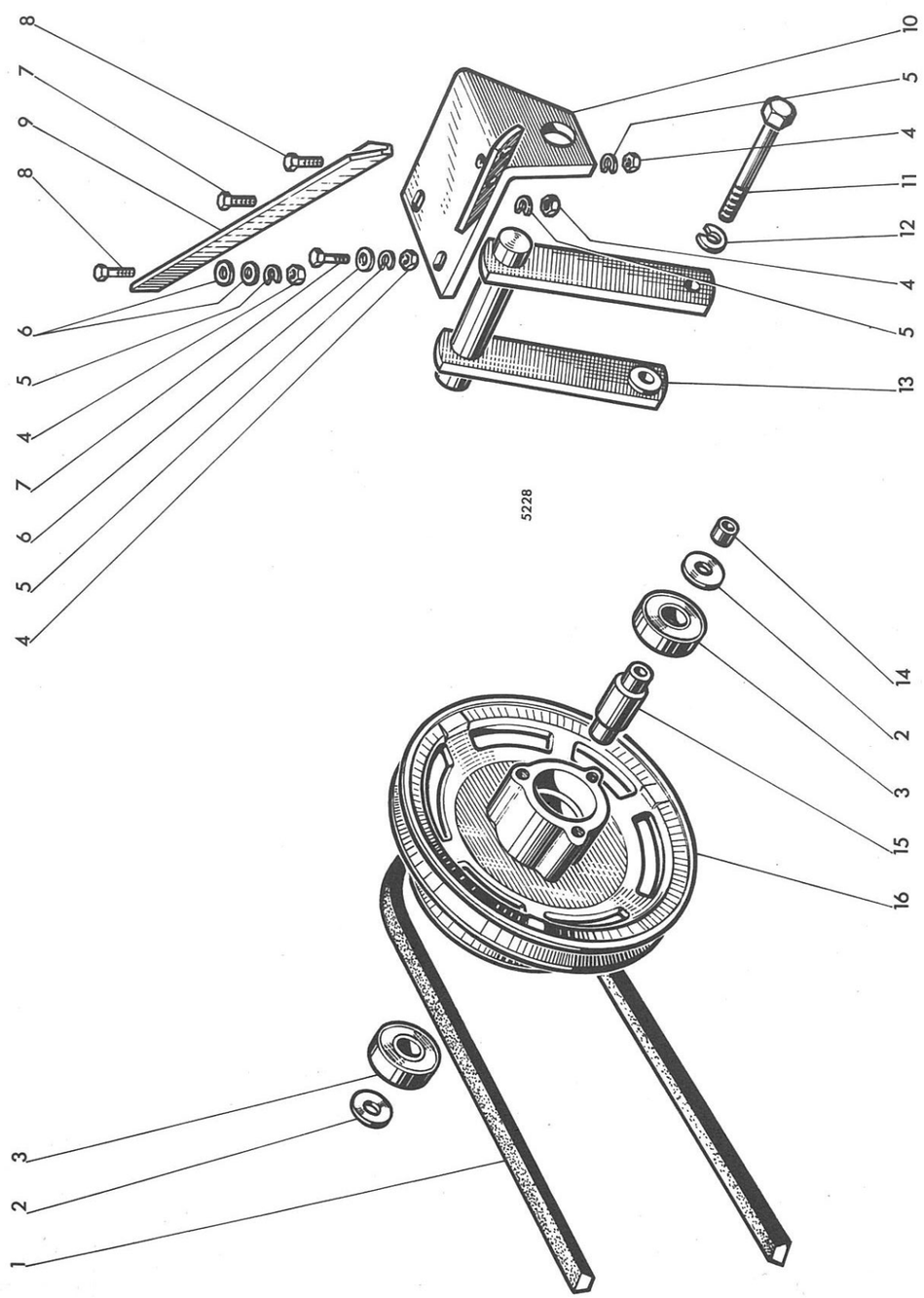

MISE A JOUR		1re	2e	3e
DATE	7-67			

MOISSONNEUSE-BATTEUSE AUTOMOTRICE M 84 TYPE N 14

Renvoi de transmissions

PLANCHE 55

REP N°	REFERENCES DES PIECES ANC. N°	NOUV. N°	DESIGNATION	QUANT.	OBSERVATIONS
1	433.414		Courroie de commande 22 x 14 - 1822	1	
2	355.11230		Rondelle Ø 12 x 36 x 3	2	
3	401.425	874.152	Roulement à billes Ø 25 x 52 x 18	2	
4	650.110		Ecrou HM 10 x 1,50	4	
5	354.110	44.880.351	Rondelle W 10	4	
6	355.11030		Rondelle Ø 10 x 30 x 3	3	
7	621.1018		Vis HM 10 x 1,50 - 30	2	
8	621.1016		Vis HM 10 x 1,50 - 25	2	
9	1.10185		Renfort de support de renvoi	1	
10	1.10210		Support de balancier de renvoi	1	
11	611.1250		Vis HM 12 x 1,75 - 110	1	
12	354.112	44.880.353	Rondelle W 12	1	
13	1.10209		Balancier de renvoi	1	
14	415.813		Entretoise	1	
15	1.10211		Axe support de poulie	1	
16	1.10208		Poulie de renvoi	1	

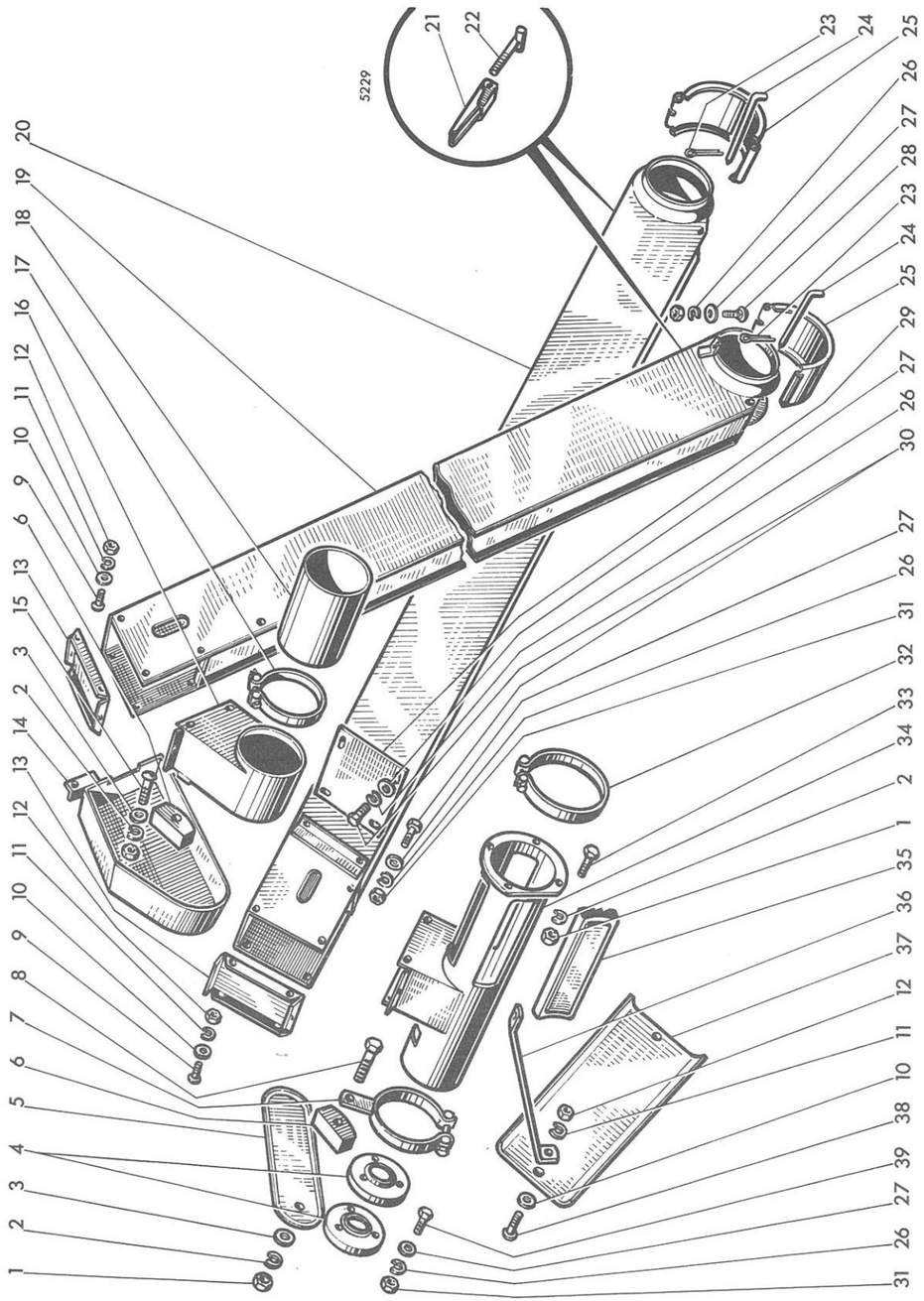

Elévateurs (tôlerie)

PLANCHE 56

REP N°	REFERENCES DES PIECES ANC. N°	NOUV. N°	DESIGNATION	QUANT.	OBSERVATIONS
1	650.110		Ecrou HM 10 x 1,50	5	
2	354.110	44.880.351	Rondelle W 10	6	
3	355.11020	44.880.321	Rondelle Ø 11 x 22 x 2	2	
4	1.10228		Flanc support de vis à otons	2	
5	1.10484		Protecteur de chaîne		
6	1.10797		Patin tendeur de chaîne	2	
7	1.10234		Collier support de tendeur	1	
8	611.1028		Vis HM 10 x 1,50 - 55	1	
9	332.015		Vis TB 6 x 1,00 - 15 (SI)	12	
10	355.00715		Rondelle 7 x 14 x 1,5	13	
11	354.106	44.880.347	Rondelle W 6	13	
12	350.406	44.881.733	Ecrou H 6 x 1,00 (SI)	13	
13	1.10225		Couvercle élévateur supérieur	2	
14	1.10085		Protecteur chaîne élévateur à grain	1	
15	303.455		Boulon TTDE 10 x 1,25 - 55	1	
16	1.10224		Raccord supérieur d'élévateur à grain	1	
17	1.10594.00		Collier complet de déversoir	1	
18	1.10283		Déversoir	1	
19	1.10223		Elévateur à grain	1	
20	1.10313		" à otons	1	
21	1.5446.11		Levier de fermeture	-	
22	1.5404		Tirant de fermeture	2	
23	377.320	44.880.920	Goupille V 3 x 20	2	
24	1.0876		Axe de porte inférieure	2	
25	1.10227		Porte inférieure	2	
26	354.108	44.880.349	Rondelle W 8	11	
27	355.00915	44.880.319	Rondelle Ø 9 x 18 x 1,5	11	
28	303.220		Boulon TTDE 8 x 1,25 - 20	1	
29	1.10249		Plaque d'attache de l'élévateur	1	
30	621.0814	44.803.105	Vis HM 8 x 1,25 - 20	4	
31	650.108	44.801.011	Ecrou HM 8 x 1,25	8	
32	1.6564.00		Collier complet	1	
33	621.1016		Vis HM 10 x 1,50 - 25	3	
34	1.10232		Batteur à otons	1	
35	1.10233		Plaque de batteur à otons	1	
36	1.10520		Tirant d'accrochage protecteur	3	
37	1.10521		Protecteur de variateur	1	
38	332.020		Vis TB 6 x 1,00 - 20 (SI)	1	
39	621.0812	44.803.103	Vis HM 8 x 1,25 - 16	6	

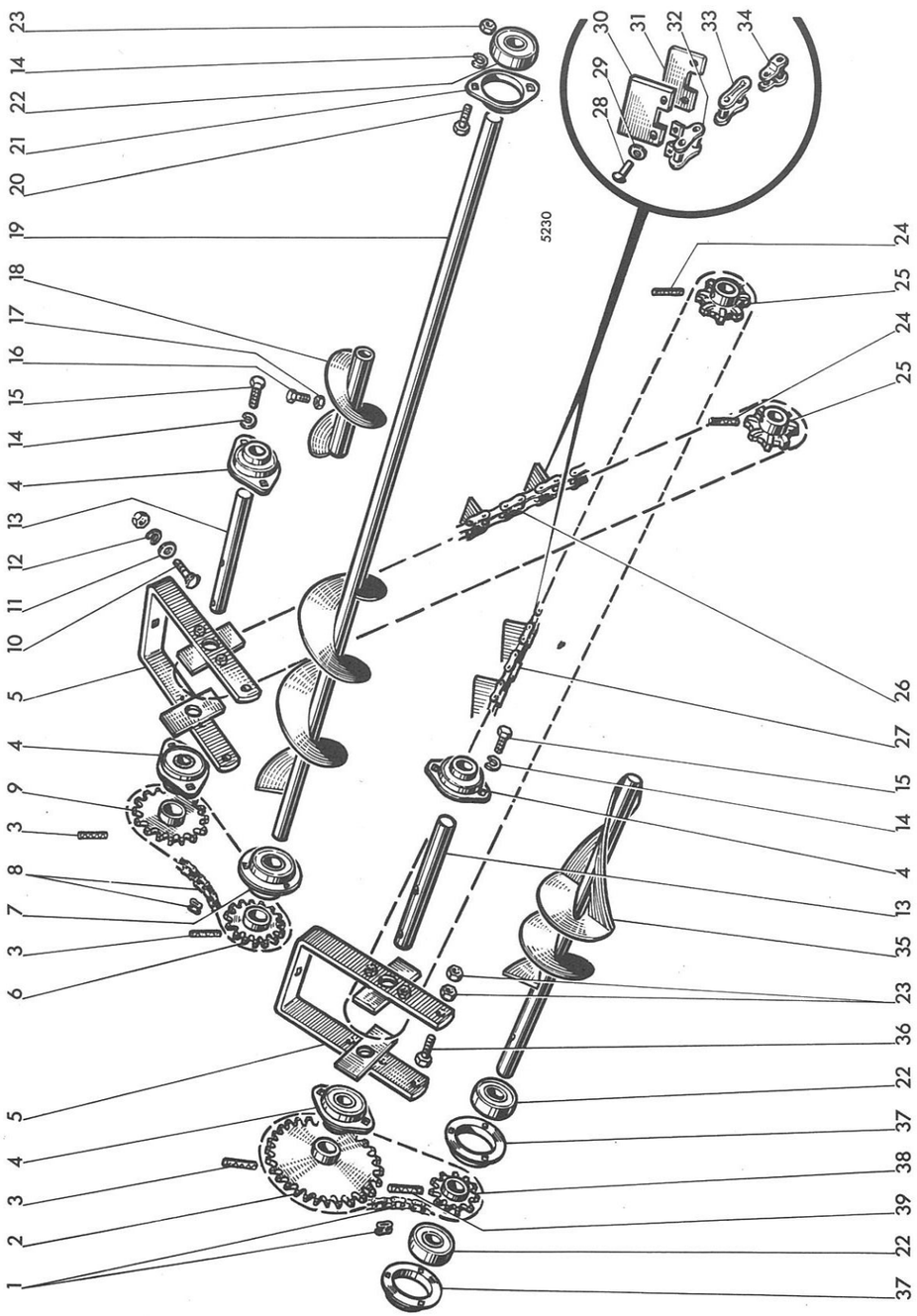

MOISSONNEUSE-BATTEUSE AUTOMOTRICE M 84 TYPE N 14

MISE A JOUR		1re	2e	3e
DATE	7-67			

PLANCHE 57

Elévateurs (parties mobiles)

REP N°	REFERENCES DES PIECES ANC. N°	NOUV. N°	DESIGNATION	QUANT.	OBSERVATIONS
1	437.213		Chaîne de commande vis à otons (61+1) pas=5/8"	1	
–	437.200		Maillon de jonction - pas = 5/8"	–	
2	1.10181		Engrenage de commande de vis à otons 44 dents	1	
3	378.740		Goupille élastique Ø 10 x 40	4	
4	411.041		Support avec roulement à billes	4	
–	411.458		Flasques de support roulement	–	
5	1.10226		Support de tendeur de chaîne	2	
6	1.5427		Engrenage vis d'alimentation trémie - (19 dents)	1	
7	411.012		Roulement à billes à flasques	1	
–	411.404		Flasques de roulement à billes	–	
8	437.216		Chaîne de commande de vis d'alimentation (51 + 1) pas = 5/8"	1	
–	437.200		Maillon de jonction - pas 5/8"	–	
9	1.8227		Engrenage 21 dents de commande de vis d'alimentation	1	
10	303.420		Boulon TTDE 10 x 1,25 - 20	2	
11	355.11020		Rondelle Ø 10 x 30 x 2	2	
12	354.110	44.880.351	Rondelle W 10	2	
13	1.10230		Arbre supérieur d'élévateur	2	
14	354.108	44.880.349	Rondelle W 8	10	
15	621.0812	44.803.103	Vis HM 8 x 1,25 - 16	8	
16	621.1018		Vis HM 10 x 1,50 - 30	2	
17	650.110		Ecrou HM 10 x 1,50	2	
18	1.10282		Elément mobile de vis d'alimentation	2	
19	1.10551		Vis d'alimentation de trémie	1	
20	621.0814	44.803.105	Vis HM 8 x 1,25 - 20	2	
21	411.458		Flasque support de roulement	1	
22	411.204		Roulement à billes à flasques	3	
23	650.108	44.801.011	Ecrou HM 8 x 1,25	10	
24	378.645		Goupille élastique 8 x 45	4	
25	1.10202		Pignon 8 dents de chaîne d'élévateur	4	
26	1.10288		Chaîne d'élévateur à grain (89 + 30 + 1 + 1) pas = 41,4 mm	1	
–	1.10542		Chaîne d'élévateur à grain (92 + 31 + 1 + 1) pas = 40 mm	1	
27	1.10287		Chaîne d'élévateur à otons (68 + 23 + 1) pas = 41,4 mm)	1	
–	1.10543		Chaîne d'élévateur à otons (71 + 24 + 1) pas = 40 mm	1	

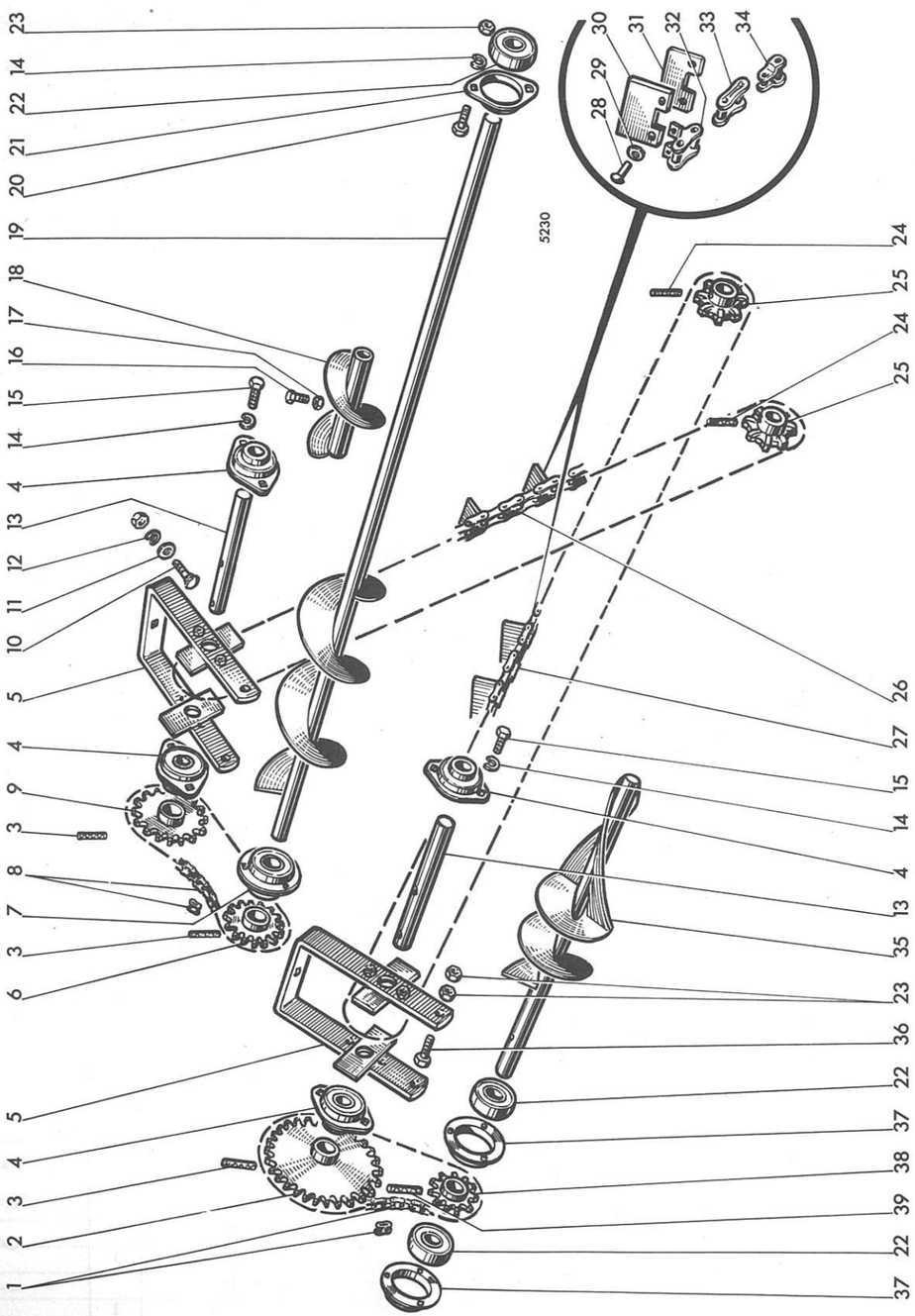

MISE A JOUR | 1re | 2e | 3e
DATE | 7-67

MOISSONNEUSE-BATTEUSE AUTOMOTRICE M 84 TYPE N 14

Elévateurs (parties mobiles)

PLANCHE 57

REP N°	REFERENCES DES PIECES ANC. N°	NOUV. N°	DESIGNATION	QUANT.	OBSERVATIONS
28	1.5401.61		Rivet de palette	-	
29	355.10820		Rondelle Ø 8 x 24 x 2	-	
30	1.7065.60		Palette de chaîne	-	
31	1.7065.61		Contrepalette de chaîne	-	
32	438.2103		Maillon spécial pas = 41,4 mm	-	
-	438.201		" " " 40 mm	-	
33	438.2100		Maillon de jonction pas = 41,4 mm	-	
-	438.000		" " " " 40 mm	-	
34	438.2101		Faux-maillon pas = 41,4 mm	-	
-	438.001		" " " 40 mm	-	
35	1.10231		Vis de retour au batteur	1	
36	621.0816	44.803.107	Vis HM 8 x 1,25 - 25	4	
37	411.404		Flasque support de roulement	2	
38	1.10254		Engrenage 14 dents de vis à otons	1	
39	378.640		Goupille élastique Ø 8 x 40	1	

Nota - pour toute commande de chaîne, vérifier le pas

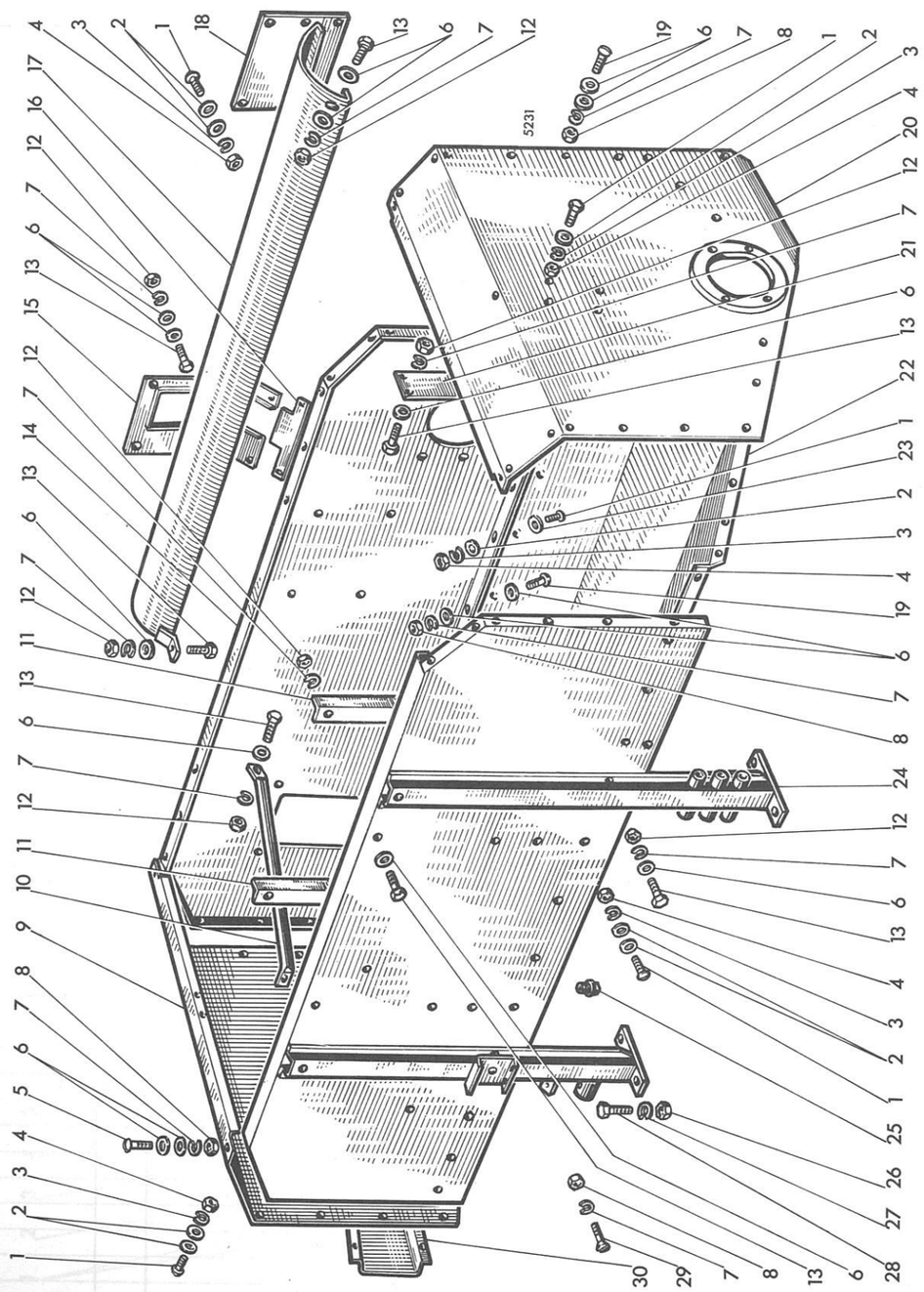

MISE A JOUR | | 1re | 2e | 3e
DATE | 7-67 | | | |

MOISSONNEUSE-BATTEUSE AUTOMOTRICE M 84 TYPE N 14

Trémie à grain

PLANCHE 58

REP N°	REFERENCES DES PIECES ANC. N°	NOUV. N°	DESIGNATION	QUANT.	OBSERVATIONS
1	332.015		Vis TB 6 x 1,00 - 15 (SI)	57	
2	355.00715		Rondelle Ø 7 x 14 x 1,5	108	
3	354.106	44.880.347	Rondelle W 6	57	
4	350.406	44.881.733	Ecrou H 6 x 1,00 (SI)	56	
5	332.220		Vis TB 8 x 1,25 - 20 (SI)	6	
6	355.00915	44.880.319	Rondelle Ø 9 x 18 x 1,5	49	
7	354.108	44.880.349	Rondelle W 8	35	
8	350.408	44.881.257	Ecrou H 8 x 1,25 (SI)	12	
9	1.10162		Côté droit de trémie	1	
10	1.10553		Raidisseur élévateur à grain	1	
11	1.10297		Cornière renfort de siège	2	
12	650.108	44.801.011	Ecrou H 8 x 1,25	20	
13	621.0814	44.803.105	Vis H 8 x 1,25 - 20	25	
14	1.10161		Paroi arrière de trémie	1	
15	1.10639		Tôle supérieure de raccordement de l'élévateur à grain	1	
16	1.10638		Tôle inférieure de raccordement de l'élévateur à grain	1	
17	1.10175		Protecteur de vis	1	
18	1.10171		Fermeture du passage élévateur tarare	1	
19	332.215		Vis TB 8 x 1,25 - 15 (SI)	4	
20	1.10163		Côté gauche de trémie	1	
21	1.10464.31		Support de vis d'alimentation	1	
22	1.10165		Fond de trémie	1	
23	355.20620		Rondelle Ø 6 x 18 x 2	4	
24	1.10160		Paroi avant de trémie	1	
25	359.405		Bouchon 3/8" gaz	1	
26	650.110		Ecrou HM 10 x 1,50	6	
27	354.110	44.880.351	Rondelle W 10	6	
28	621.1016		Vis HM 10 x 1,50 - 25	6	
29	336.220		Vis Ø 8 x 1,25 - 20 (SI)	2	
30	1.10176		Protecteur de chaîne de commande de vis de vidage	1	

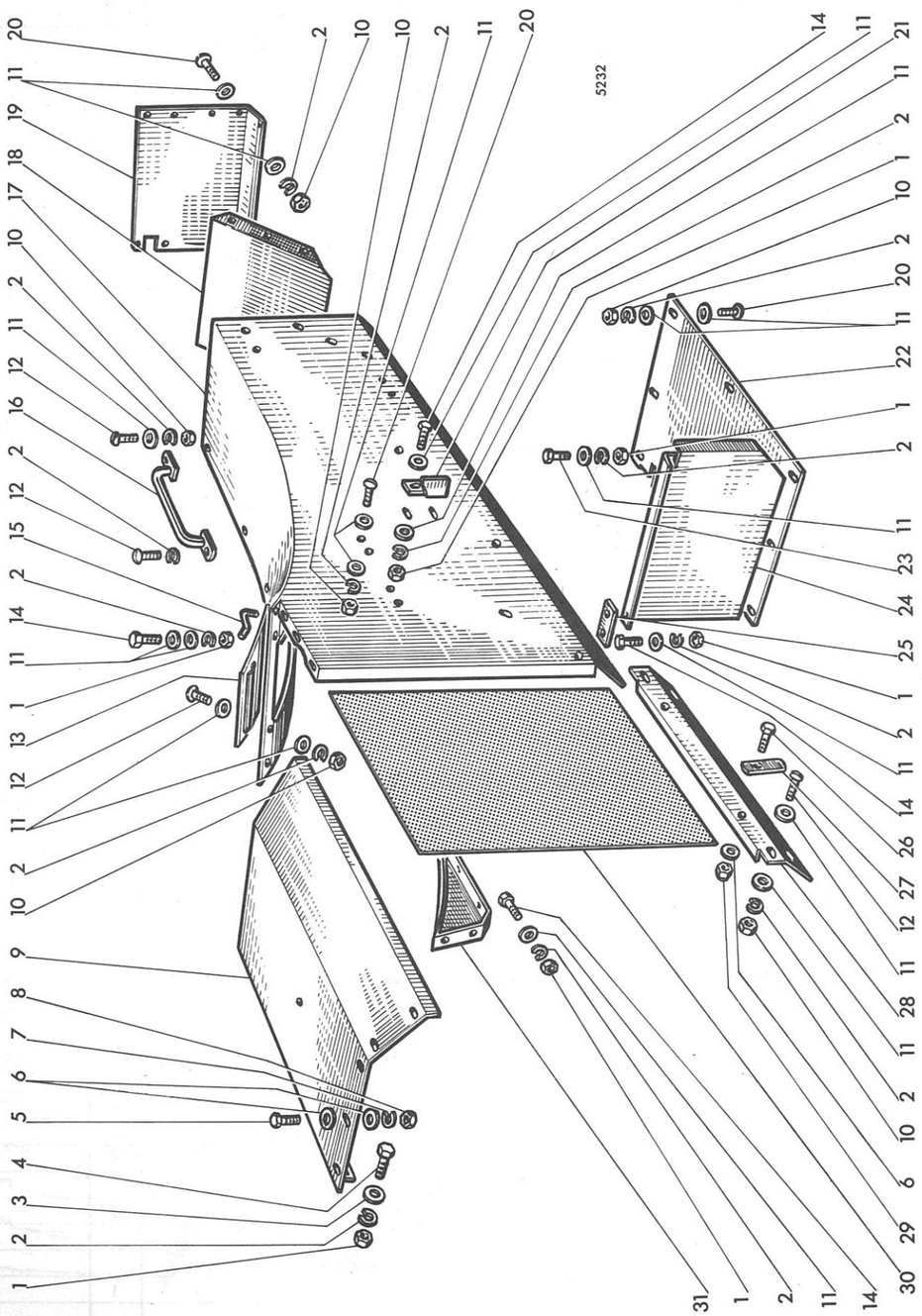

MISE A JOUR | | 1re | 2e | 3e
DATE | 7-67 |

MOISSONNEUSE-BATTEUSE AUTOMOTRICE M 84 TYPE N 14

Capotage moteur (gauche)

PLANCHE 59

REP N°	REFERENCES DES PIECES ANC. N°	NOUV. N°	DESIGNATION	QUANT.	OBSERVATIONS
1	650.108	44.801.011	Ecrou HM 8 x 1,25	15	
2	354.108	44.880.349	Rondelle W 8	57	
3	355.10820		Rondelle Ø 8 x 24 x 2	1	
4	621.0816	44.803.107	Vis HM 8 x 1,25 - 25	1	
5	332.015		Vis TB 6 x 1,00 - 15 (SI)	6	
6	355.10720		Rondelle Ø 7 x 14 x 2	14	
7	354.106	44.880.347	Rondelle W 6	6	
8	350.406	44.881.733	Ecrou H 6 x 1,00 (SI)	6	
9	1.10133		Carénage gauche du moteur	1	
10	350.408	44.881.257	Ecrou H 8 x 1,25 (SI)	41	
11	355.00915	44.880.319	Rondelle 9 x 18 x 1,5	97	
12	332.220		Vis TB 8 x 1,25 - 20 (SI)	12	
13	1.10178		Trappe supérieure gauche	1	
14	621.0814	44.803.105	Vis HM 8 x 1,25 - 20	10	
15	1.5156.30		Manette de fermeture de porte	1	
16	1.5906		Poignée	1	
17	1.10115		Carénage gauche	1	
18	1.10389		Plan incliné à déchets	1	
19	1.10376		Cloison arrière	1	
20	332.215		Vis TB 8 x 1,25 - 15 (SI)	30	
21	1.5872		Plaquette d'accrochage du conduit de vidage	1	
22	1.10051		Fond de caisse à outils	1	
23	621.0812	44.803.103	Vis HM 8 x 1,25 - 16	4	
24	1.10337		Paroi arrière de caisse à outils	1	
25	1.6166		Plaquette de fixation fond de carénage	1	
26	621.0612	44.803.073	Vis HM 6 x 1,00 - 16	2	
27	1.7078		Verrou de grille	2	
28	1.10300.31		Traverse inférieure de grille	1	
29	653.006	44.801.352	Ecrou HM 6 x 1,00 - autobloquant	2	
30	1.10089		Grille latérale	2	
31	1.5292.51		Partie intérieure gauche de carénage moteur	1	

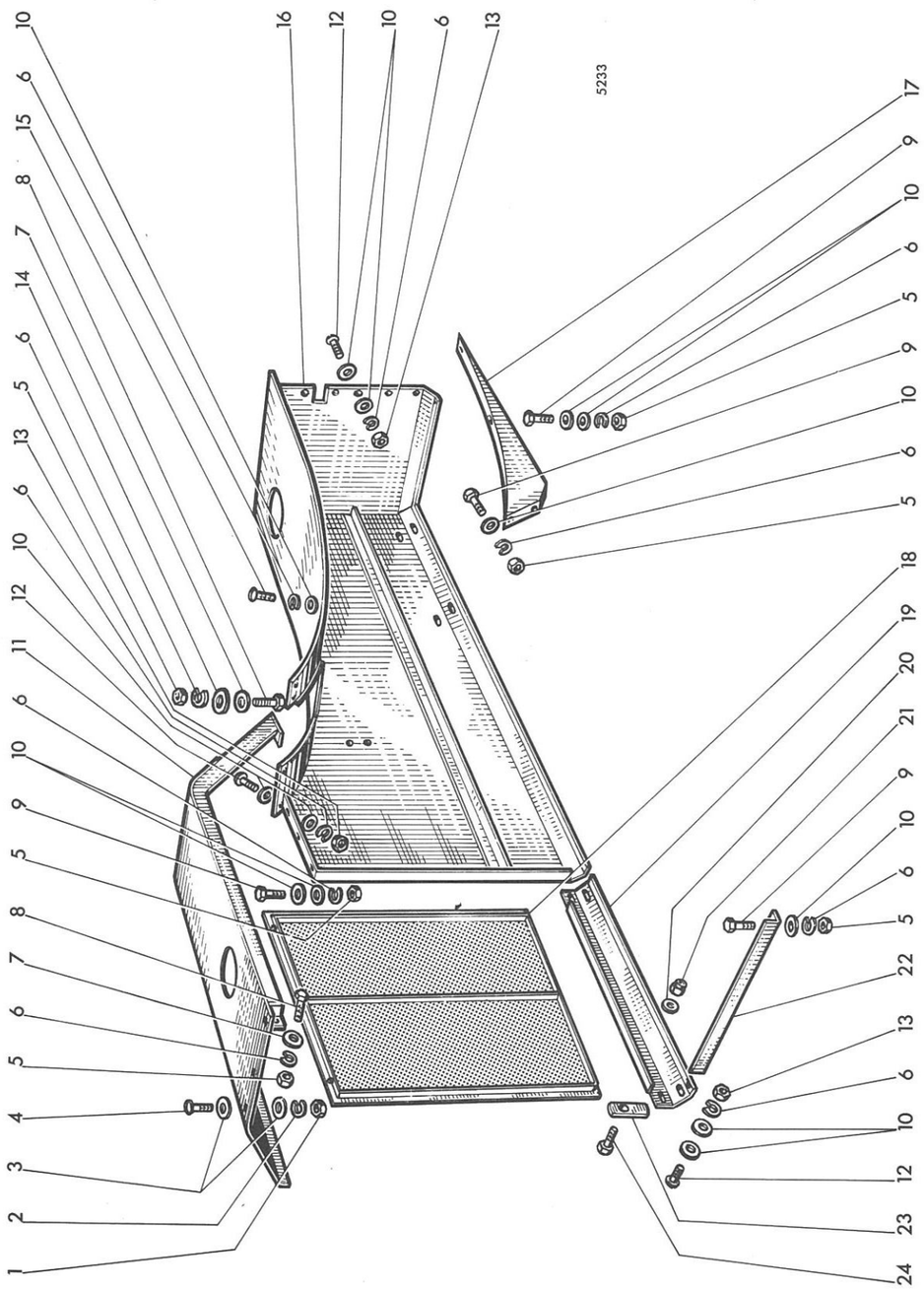

MISE A JOUR | | 1re | 2e | 3e
DATE | 7-67 |

MOISSONNEUSE-BATTEUSE AUTOMOTRICE M 84 TYPE N 14

Capotage moteur (droit)

PLANCHE 60

REP N°	REFERENCES DES PIECES ANC. N°	NOUV. N°	DESIGNATION	QUANT.	OBSERVATIONS
1	350.406		Ecrou H 6 x 1,00 (SI)	6	
2	354.106	44.880.351	Rondelle W 10	6	
3	355.10620		Rondelle Ø 6 x 18 x 2	12	
4	332.015		Vis TB 6 x 1,00 - 15 (SI)	6	
5	650.108	44.801.011	Ecrou HM 8 x 1,25	11	
6	354.106	44.880.349	Rondelle W 8	30	
7	355.10820		Rondelle 8 x 24 x 2	2	
8	621.0816	44.803.107	Vis HM 8 x 1,25 - 25	2	
9	621.0814	44.803.105	Vis HM 8 x 1,25 - 20	10	
10	355.00915	44.880.319	Rondelle Ø 9 x 18 x 1,5	50	
11	1.10134		Carénage droit du moteur	1	
12	332.220		Vis TB 8 x 1,25 - 20 (SI)	16	
13	350.408	44.881.257	Ecrou H 8 x 1,25	16	
14	355.20830		Rondelle 8 x 32 x 3	1	
15	332.215		Vis TB 8 x 1,25 - 15	3	
16	1.10136		Carénage de réservoir à combustible	1	
17	1.5292.50		Flanc intérieur droit de carénage moteur	1	
18	1.10089		Grille latérale droite	1	
19	1.10300.30		Traverse inférieure de grille	1	
20	355.00715		Rondelle Ø 7 x 14 x 1,5	2	
21	653.006	44.801.352	Ecrou HM 6 x 1,00 autobloquant	2	
22	1.10489		Raidisseur côté droit	1	
23	1.7078		Verrou de grille	2	
24	621.0612	44.803.073	Vis HM 6 x 1,00 - 16	2	

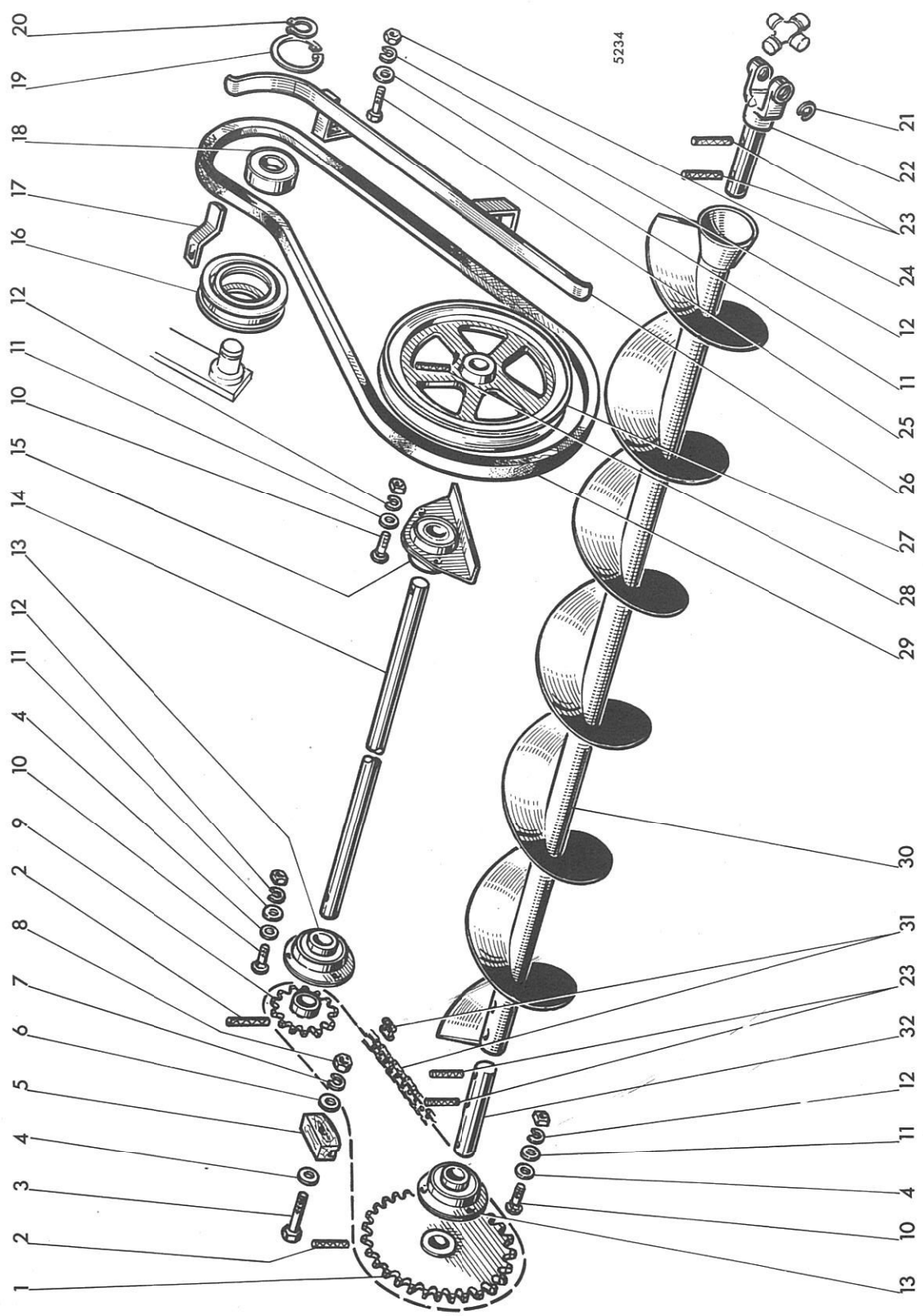

MISE A JOUR | | 1re | 2e | 3e
DATE | 7-67 | | | |

MOISSONNEUSE-BATTEUSE AUTOMOTRICE M 84 TYPE N 14

Vidage de trémie

PLANCHE 61

REP N°	REFERENCES DES PIECES ANC. N°	NOUV. N°	DESIGNATION	QUANT.	OBSERVATIONS
1	1.10248		Engrenage récepteur 32 dents	1	
2	378.740		Goupille élastique	2	
3	611.1028		Vis HM 10 x 1,50 - 55	1	
4	355.01120	44.880.321	Rondelle Ø 11 x 22 x 2	7	
5	1.0797		Patin tendeur	1	
6	355.11030		Rondelle Ø 10 x 30 x 3	1	
7	354.110	44.880.351	Rondelle W 10	1	
8	650.110		Ecrou HM 10 x 1,50	1	
9	1.10254		Pignon de commande 14 dents	1	
10	306.220		Boulon TTDQ 8 x 1,25 - 20 (SI)	8	
11	355.00915	44.880.319	Rondelle 9 x 18 x 1,5	9	
12	354.108	44.880.349	Rondelle W 8	9	
13	411.012		Roulement à billes à flasques	2	
-	411.404		Flasques de roulement	-	
14	1.10184		Arbre de commande	1	
15	411.017		Roulement à billes à flasques	1	
16	1.0525		Poulie de tension	1	
17	1.10607		Patin supérieur de courroie	1	
18	401.525	44.881.141	Roulement à billes 25 x 52 x 15	1	
19	357.052	44.850.541	Circlips de 52 i	1	
20	357.125	44.850.015	Circlips de 25 e	1	
21	357.024		Circlips de 24 i	2	
22	1.10168		Axe avec fourche de cardan	1	
23	378.635		Goupille élastique 8 x 35	2	
24	650.108	44.801.011	Ecrou HM 8 x 1,25	1	
25	621.0818	44.803.109	Vis HM 8 x 1,25 - 30	1	
26	1.10182		Patin tendeur de courroie	1	
27	1.10158		Poulie de renvoi	1	
28	378.640		Goupille élastique 8 x 40	1	
29	433.266		Courroie 17 x 11 - 1916	1	
30	1.10174		Vis de vidage de trémie	1	
31	437.214		Chaîne de commande de vidage (73 + 1) pas=5/8"	1	
-	437.200		Maillon de jonction pas = 5/8"	-	
32	1.10173		Axe droit de vis de vidage	1	

MISE A JOUR		1re	2e	3e
DATE	7-67			

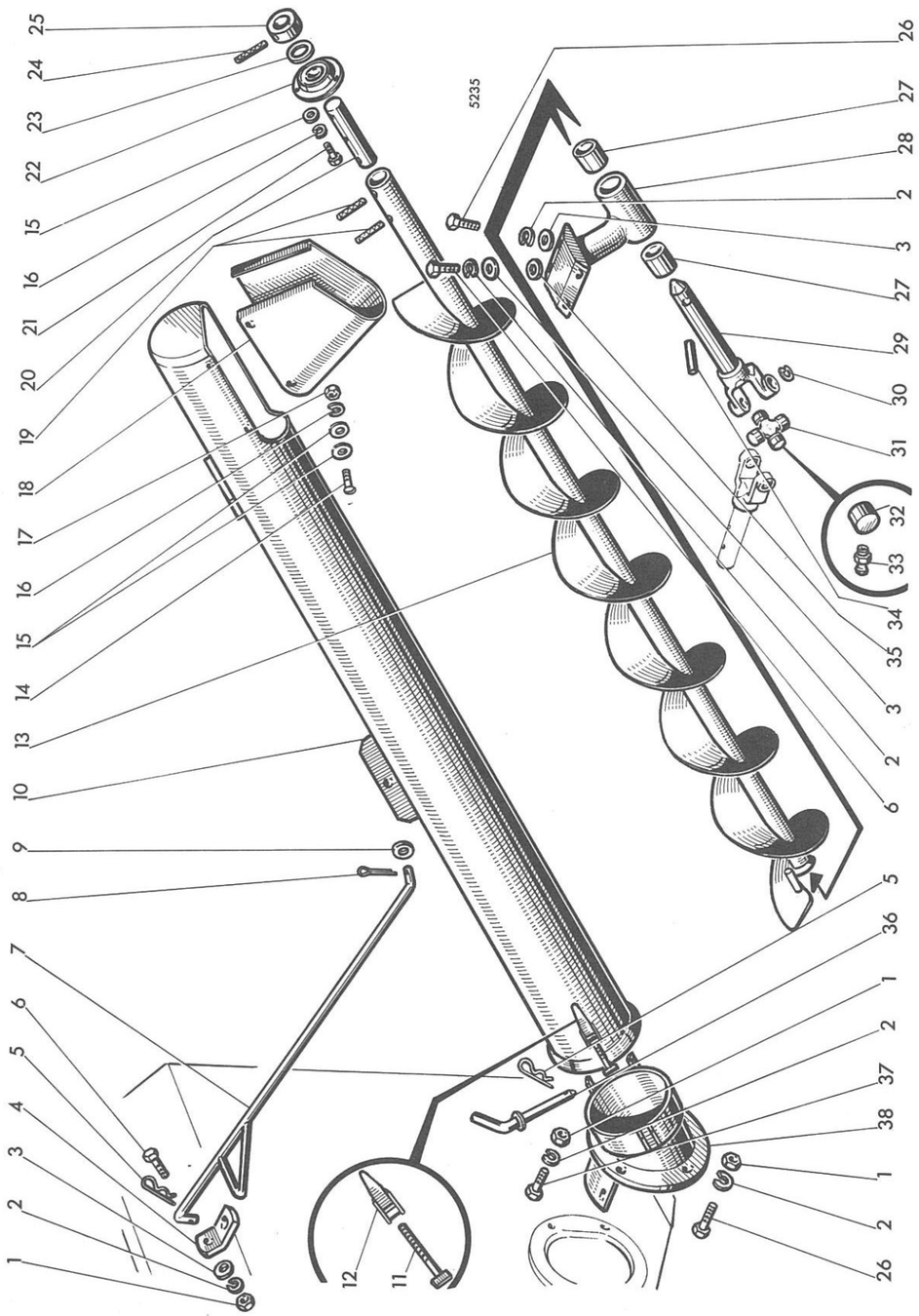

MISE A JOUR | | 1re | 2e | 3e
DATE | 7-67 | | | |

MOISSONNEUSE-BATTEUSE AUTOMOTRICE M 84 TYPE N 14

Déversoir de trémie

PLANCHE 62

REP N°	REFERENCES DES PIECES ANC. N°	NOUV. N°	DESIGNATION	QUANT.	OBSERVATIONS
1	650.110		Ecrou HM 10 x 1,50	4	
2	354.110	44.880.351	Rondelle W 10	8	
3	355.11030		Rondelle Ø 10 x 30 x 3	5	
4	1.7098		Patte d'attache de tirant	1	
5	441.800		Attache rapide	2	
6	621.1018		Vis HM 10 x 1,50 - 30	3	
7	1.7099		Tirant de soutien du déversoir	1	
8	377.430	44.819.930	Goupille V 4 x 30	1	
9	355.01320		Rondelle Ø 13 x 26 x 2	1	
10	1.10262.00		Déversoir de trémie	1	
11	1.5916		Tirant de fermeture	-	
12	1.5446.12		Levier de fermeture	-	
13	1.10346		Vis de décharge	1	
14	332.215		Vis TB 8 x 1,25 - 15 (SI)	4	
15	355.00915	44.880.319	Rondelle Ø 9 x 18 x 1,5	11	
16	354.108	44.880.349	Rondelle W 8	7	
17	350.408		Ecrou HM 8 x 1,25 (SI)	4	
18	1.10535		Déversoir	1	
19	378.635		Goupille élastique Ø 8 x 35	2	
20	1.10347		Axe support de vis	1	
21	6210814	44.803.105	Vis HM 8 x 1,25 - 20	3	
22	411.012		Roulement à billes à flasques	1	
-	411.404		Flasques de roulement à billes	-	
23	355.36708		Rondelle Ø 26 x 40 x 0,8	5	
24	378.640		Goupille élastique Ø 8 x 40	1	
25	1.10170		Bague d'axe support de vis	1	
26	621.1016		Vis HM 10 x 1,50 - 25	3	
27	1.10187		Bague de support de vis	2	
28	1.10166		Support de vis de décharge	1	
29	1.10169		Axe avec fourche de cardan	1	
30	357.024		Circlips de 24 i	2	
31	445.200		Croisillon de cardan	1	
32	445.200.30		Cage de croisillon	-	
33	357.851		Graisseur 6 x 1,00 - droit	-	
34	1.10472		Goupille	1	
35	355.01120		Rondelle Ø 11 x 22 x 2	2	
36	1.5437		Cheville de blocage de tuyau de décharge	1	
37	621.1014		Vis HM 12 x 1,75 - 20	2	
38	1.10167		Embase de tuyau de décharge	1	

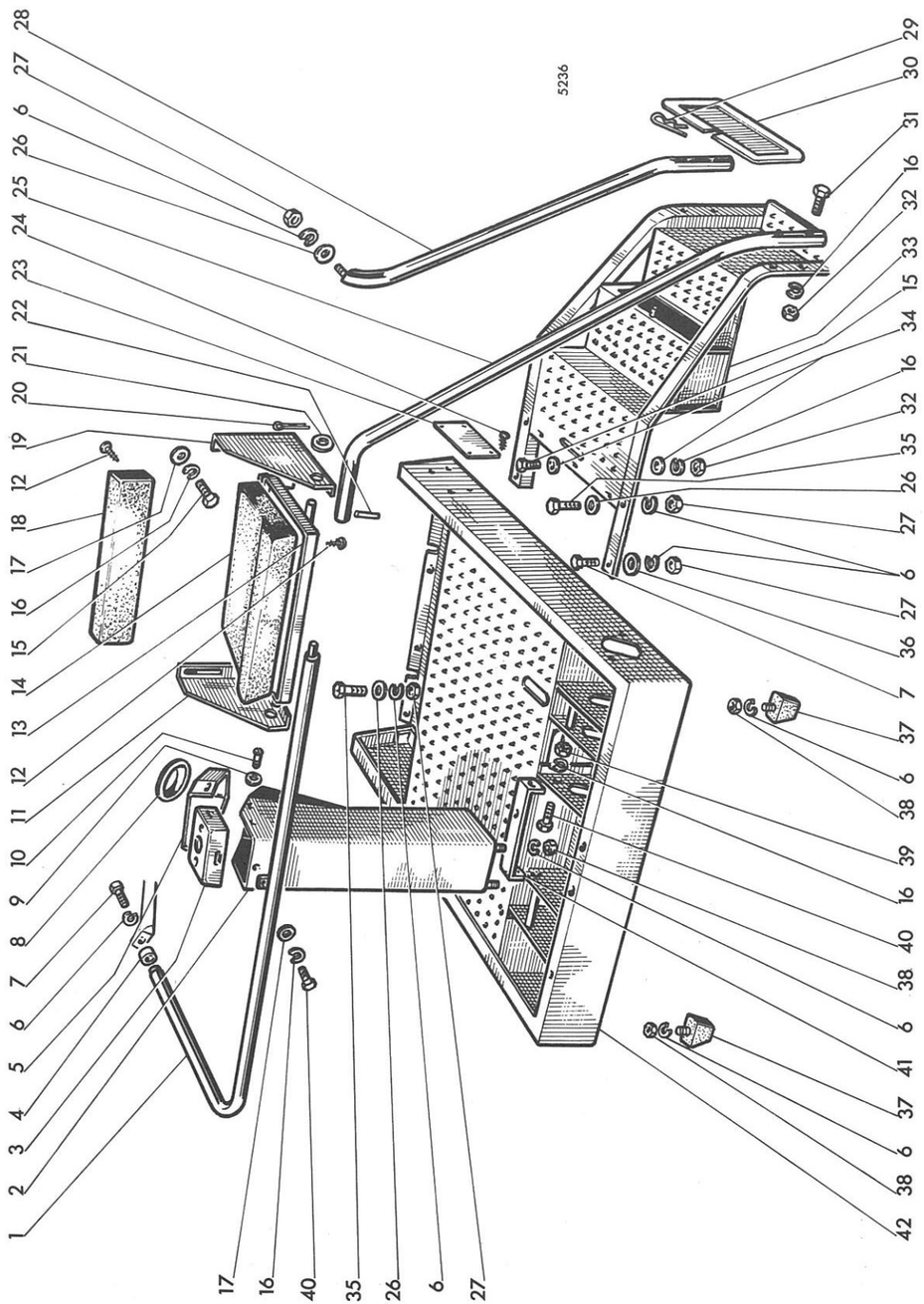

MISE A JOUR | | 1re | 2e | 3e
DATE | 7-67

MOISSONNEUSE-BATTEUSE AUTOMOTRICE M 84 TYPE N 14

Poste de conduite

PLANCHE 63

REP N°	REFERENCES DES PIECES ANC. N°	NOUV. N°	DESIGNATION	QUANT.	OBSERVATIONS
1	1.10355		Garde-corps du poste de conduite	1	
2	1.5461.51		Carénage de colonne de direction	1	
3	1.7076		Couvercle de carénage	1	
4	415.867		Entretoise - épaisseur mm 5	1	
-	415.868		" " mm 10	1	
-	415.864		" " mm 15	1	
5	1.10582		Tableau de bord	1	
6	354.110	44.880.351	Rondelle W 10	17	
7	621.1018		Vis HM 10 x 1,50 - 30	4	
8	1.10593		Obturateur d'emplacement compte-tours	1	
9	355.00915	44.880.319	Rondelle Ø 9 x 18 x 1,5	4	
10	332.215		Vis TB 8 x 1,25 - 15 (SI)	4	
11	1.10296.30		Support droit de cadre de siège	1	
12	334.425		Vis à bois TB 23 x 25	8	
13	1.6735		Cadre de siège	1	
14	1.6768		Siège	1	
15	621.0816	44.803.107	Vis HM 8 x 1,25 - 25	7	
16	354.108	44.880.349	Rondelle W 8	14	
17	355.00925	44.880.319	Rondelle Ø 9 x 18 x 1,5	5	
18	1.10613		Dossier	1	
19	1.10296.31		Support gauche de cadre de siège	1	
20	377.330	44.819.922	Goupille V 3 x 30	2	
21	355.35020		Rondelle Ø 22 x 32 x 2	-	
-	355.35030		Rondelle Ø 22 x 32 x 3	-	
22	378.625		Goupille élastique Ø 8 x 25	1	
23	479.106		Plaque indicatrice	1	
24	339.252		Vis auto-filetante	4	
25	1.10460		Main courante gauche	1	
26	355.01120		Rondelle Ø 11 x 22 x 2	9	
27	650.010		Ecrou HM 10 x 1,50	11	
28	1.10469		Main courante droite	1	
29	441.800		Attache rapide	1	
30	1.10465		Couvercle de caisse à outils	1	
31	611.0822	44.803.111	Vis HM 8 x 1,25 - 40	4	
32	650.008		Ecrou HM 8 x 1,25	7	
33	1.10093		Escalier d'accès au poste de conduite	1	
34	355.10820		Rondelle Ø 8 x 24 x 2	6	
35	621.1016		Vis HM 10 x 1,50 - 25	7	
36	355.01140		Rondelle Ø 11 x 22 x 4	2	
37	1.6100		Butée caoutchouc	2	
38	650.110		Ecrou HM 10 x 1,50	5	
39	650.108	44.801.011	Ecrou HM 8 x 1,25	2	
40	621.0814	44.803.105	Vis HM 8 x 1,25 - 20	3	
41	1.10312		Support arrière de carénage	1	
42	1.10365		Chassis de plateforme	1	

MISE A JOUR		1re	2e	3e
DATE	7-67			

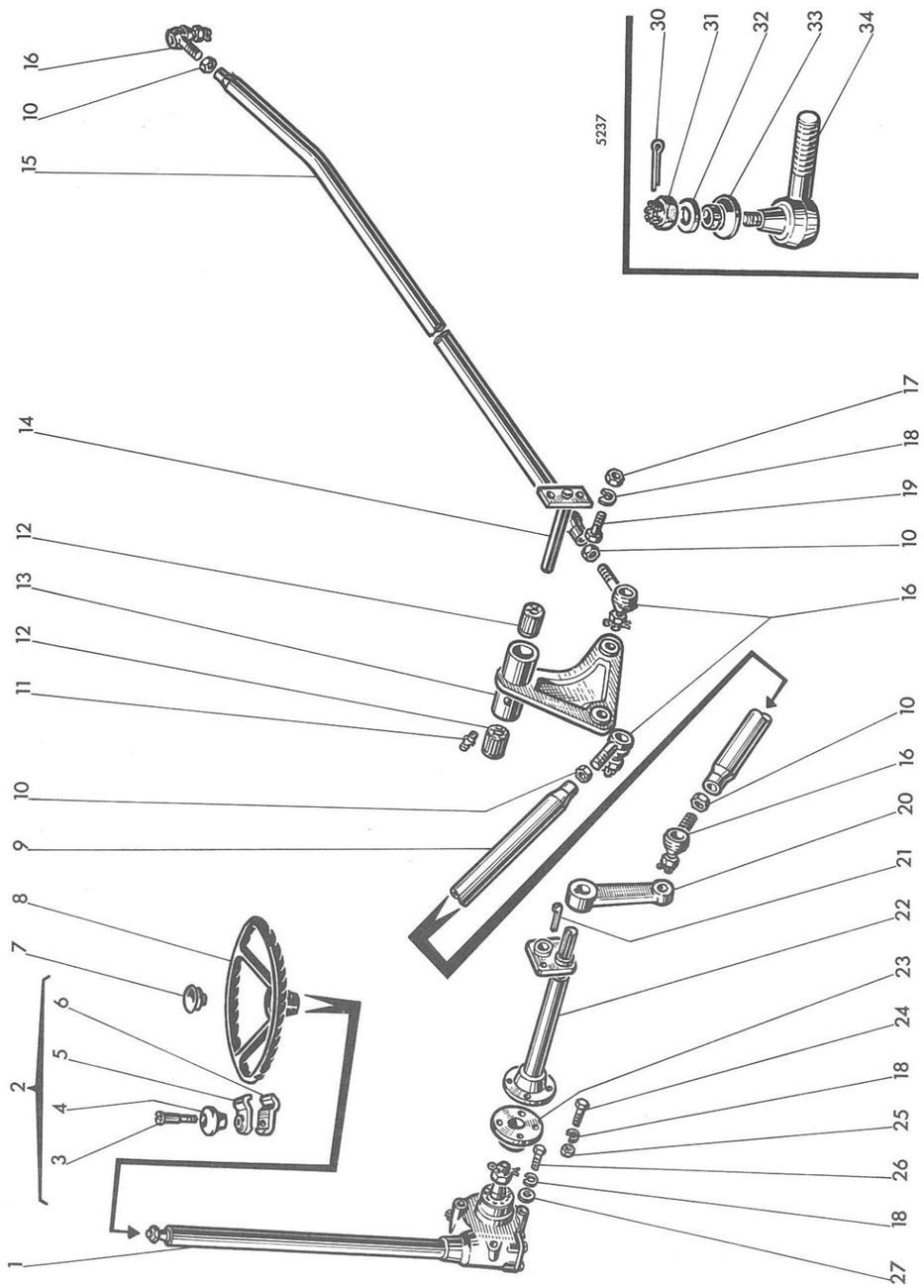

MISE A JOUR | | 1re | 2e | 3e
DATE | 7-67 | | | |

MOISSONNEUSE-BATTEUSE AUTOMOTRICE M 84 TYPE N 14

Direction

PLANCHE 64

REP N°	REFERENCES DES PIECES ANC. N°	NOUV. N°	DESIGNATION	QUANT.	OBSERVATIONS
1	1.8065.00		Boîtier de direction complet	–	
2	1.7467.00		Poignée de manoeuvre complète	–	
3	1.6465		Axe de poignée	1	
4	1.1461		Poignée	1	
5	1.7467.30		Bride supérieure de poignée	1	
6	1.7467.31		Bride inférieure de poignée	1	
7	1.7359		Bouchon de volant	1	
8	1.8275		Volant de conduite	1	
9	1.6958		Barre avant de direction	1	
10	650.718	44.801.016	Ecrou HM 18 x 1,50	4	
11	357.803		Graisseur 1/8" gaz droit	1	
12	410.002		Roulement à aiguilles Ø 18 L 31	2	
13	1.6939		Balancier de banc de direction	1	
14	1.10097		Axe de balancier	1	
15	1.10354		Barre arrière de direction	1	
16	1.6136.00		Rotule complète	4	
17	650.010		Ecrou HM 10 x 1,50	2	
18	354.110	44.880.351	Rondelle W 10	9	
19	621.1018		Vis HM 10 x 1,50 - 30	2	
20	1.6960		Bielle de direction	1	
21	380.540		Clavette à talon	1	
22	1.10269		Arbre de direction	1	
23	1.8075		Flasque d'accouplement	1	
24	621.1016		Vis HM 10 x 1,50 - 25	4	
25	650.110		Ecrou HM 10 x 1,50	4	
26	621.1014		Vis HM 10 x 1,50 - 20	3	
27	355.01120	44.880.321	Rondelle Ø 11 x 22 x 2	3	
30	377.325	44.881.221	Goupille V 3 x 25	–	
31	651.714		Ecrou à créneaux H K M 14 x 1,50	–	
32	1.6136.30		Rondelle spéciale	–	
33	1.6136.31		Pare-poussière	–	
34	1.6136.50		Rotule filetage à droite	–	

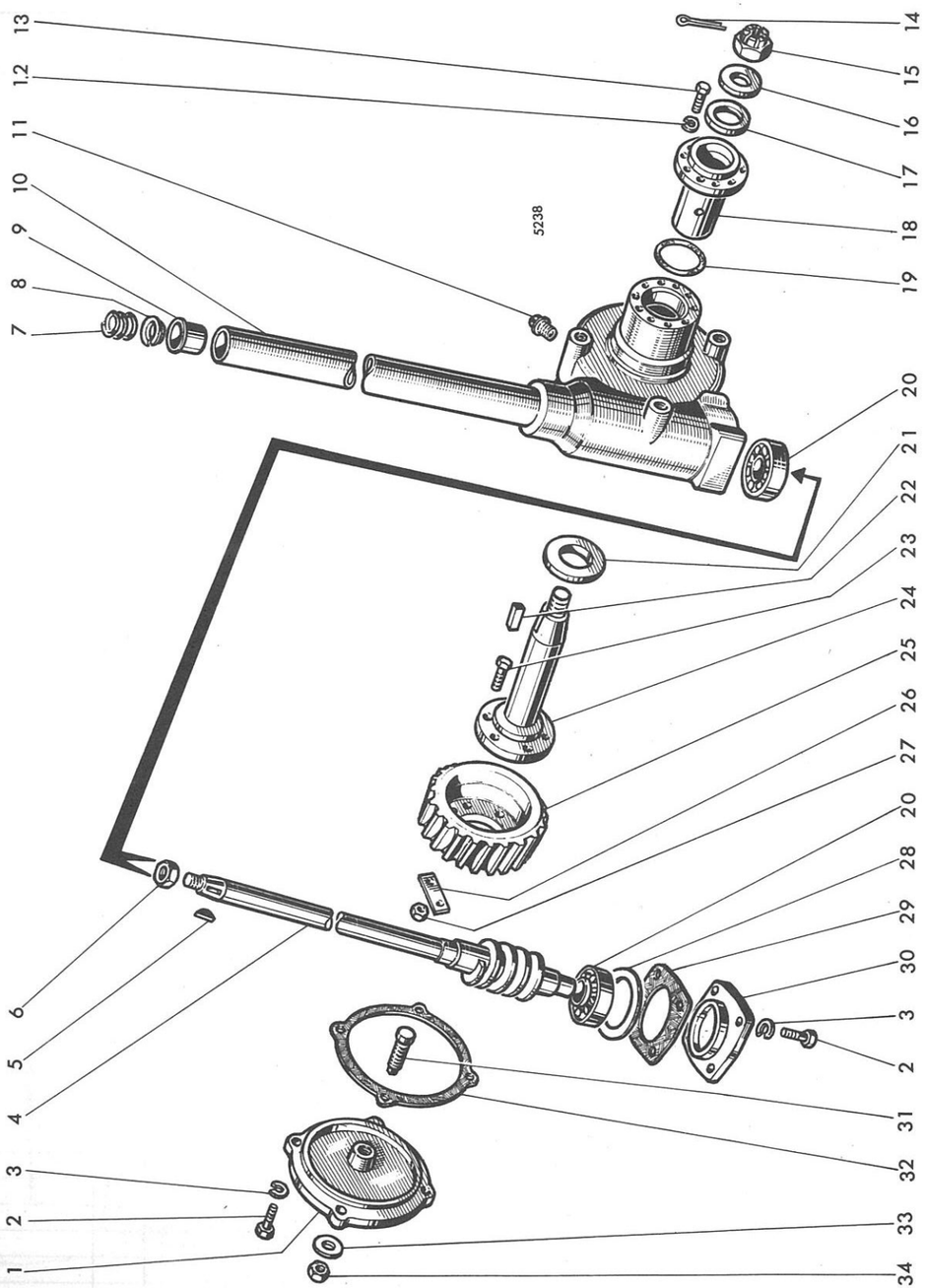

MISE A JOUR		1re	2e	3e
DATE	7-67			

MOISSONNEUSE-BATTEUSE AUTOMOTRICE M 84 TYPE N 14

Boîtier de direction

PLANCHE 65

REP N°	REFERENCES DES PIECES ANC. N°	REFERENCES DES PIECES NOUV. N°	DESIGNATION	QUANT.	OBSERVATIONS
1	1.8066		Couvercle latéral de boîtier	1	
2	621.0812	44.803.103	Vis HM 8 x 1,25 - 16	8	
3	354.108	44.880.349	Rondelle W 8	8	
4	1.8068		Arbre-vis de commande	1	
5	382.013		Clavette-disque	1	
6	650.716	44.801.015	Ecrou HM 16 x 1,50	1	
7	356.164		Ressort	1	
8	1.8209		Bague d'arrêt de ressort	1	
9	1.8210		Bague épaulée supérieure	1	
10	1.8065		Boîtier de direction	1	
11	359.405		Bouchon 3/8" gaz	1	
12	354.106	44.880.347	Rondelle W 6	2	
13	621.0612	44.803.073	Vis HM 6 x 1,00 - 16	2	
14	377.330	44.819.922	Goupille V 3 x 30	1	
15	652.718		Ecrou à créneaux H K M 18 x 1,50	1	
16	355.01930		Rondelle Ø 19 x 38 x 3	1	
17	358.317		Bague d'étanchéité	1	
18	1.8071		Manchon excentré	1	
19	358.141		Bague d'étanchéité	1	
20	406.025		Roulement à rouleaux coniques Ø 25 x 52 x 16,5	2	
21	1.8073		Rondelle d'épaulement	1	
22	383.425		Clavette	1	
23	626.0816		Vis HM 8 x 1,00 - 25	6	
24	1.8070		Arbre de roue hélicoïdale	1	
25	1.8069		Roue hélicoïdale	1	
26	1.8357		Plaquette d'arrêt	3	
27	650.608		Ecrou HM 8 x 1,00	6	
28	355.44602		Rondelle Ø 40 x 51 x 0,2	-	
-	355.44605		Rondelle Ø 40 x 51 x 0,5	-	
29	1.8064		Joint de couvercle inférieur	1	
30	1.8067		Couvercle inférieur	1	
31	1.8074		Butée de réglage de l'engrènement	1	
32	1.8063		Joint de couvercle latéral	1	
33	355.61215		Rondelle Ø 12 x 22 x 1,5	1	
34	650.112		Ecrou HM 12 x 1,75	1	

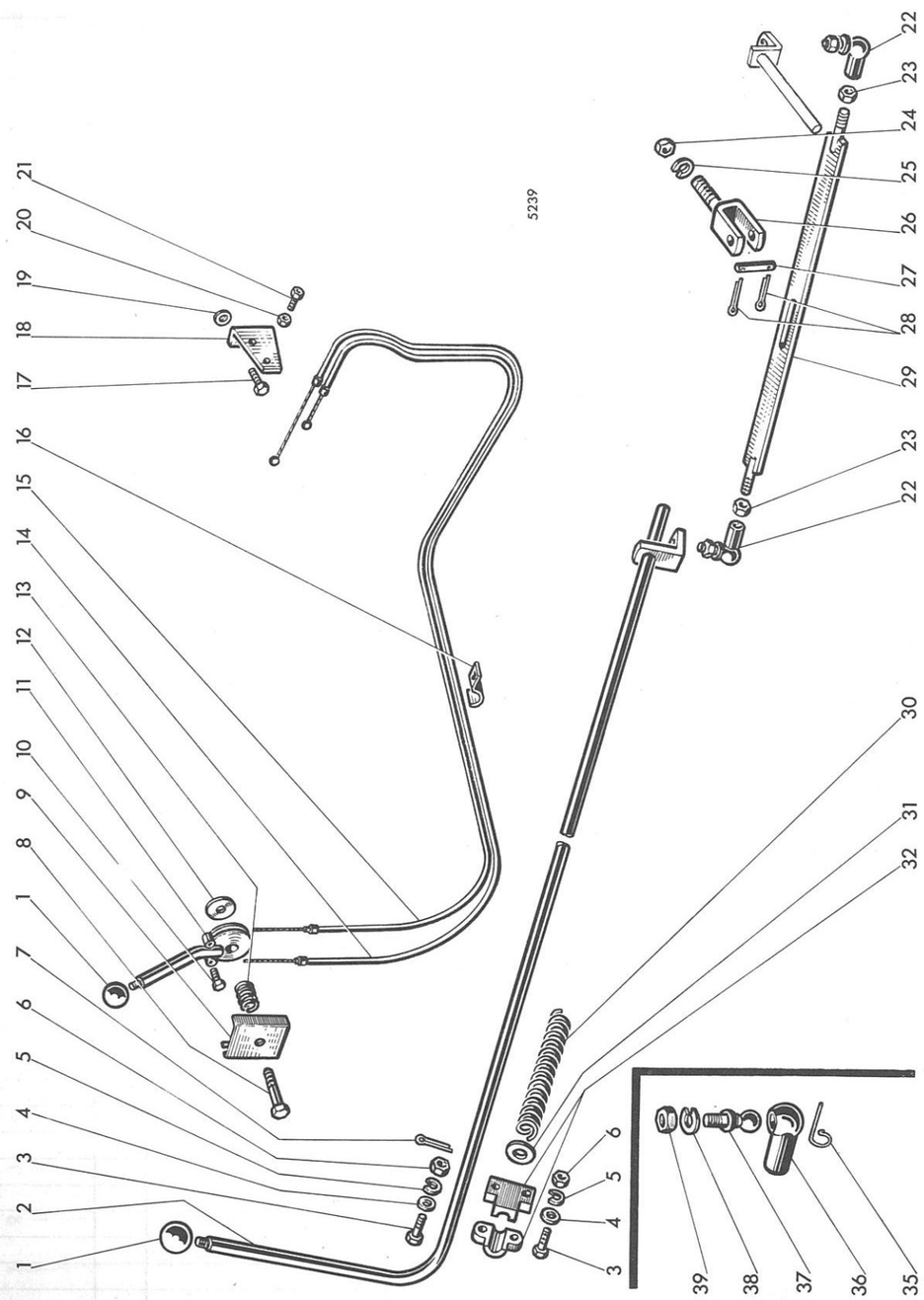

MISE A JOUR | | 1re | 2e | 3e
DATE | 7-67 | | | |

MOISSONNEUSE-BATTEUSE AUTOMOTRICE M 84 TYPE N 14

Commande d'accélérateur et de boîte de vitesses — PLANCHE 66

REP N°	REFERENCES DES PIECES ANC. N°	NOUV. N°	DESIGNATION	QUANT.	OBSERVATIONS
1	441.109		Poignée de levier	2	
2	1.10088		Levier de commande de boîte	1	
3	611.0820	44.803.110	Vis HM 8 x 1,25 - 35	4	
4	355.00915	44.880.319	Rondelle Ø 9 x 18 x 1,5	4	
5	354.108	44.880.349	Rondelle W 8	4	
6	650.108	44.801.011	Ecrou HM 8 x 1,25	4	
7	377.325	44.881.221	Goupille V 3 x 25	1	
8	611.1032		Vis HM 10 x 1,50 - 65	1	
9	1.10468		Protecteur de levier d'accélérateur	1	
10	611.0410		Vis HM 10 x 1,50 - 10	2	
11	1.10285		Levier de commande d'accélérateur	1	
12	355.21230		Rondelle Ø 12 x 48 x 3	1	
13	356.340		Ressort	1	
14	1.5831.03		Cadre complet arrêt moteur	1	
15	1.5831.02		Cadre complet commande accélérateur	1	
16	1.5927.30		Collier d'attache de câbles	2	
17	345.136		Vis 5/16"x 15 - U.N.F.	2	
18	1.10367		Support câble accélérateur	1	
19	355.70920		Rondelle aluminium Ø 9 x 17 x 2	2	
20	650.105	44.801.009	Ecrou HM 5 x 0,80	2	
21	1.7397		Vis de réglage de câble des gaz	2	
22	1.6146.00		Rotule complète	2	
23	650.110		Ecrou HM 10 x 1,50	2	
24	650.614	44.801.014	Ecrou HM 14 x 1,50	1	
25	354.114	44.880.354	Rondelle W 14	1	
26	1.7114		Chape support de balancier	1	
27	379.346		Axe	1	
28	377.320	44.819.920	Goupille V 3 x 20	2	
29	1.10087		Balancier inférieur de commande de boîte	1	
30	356.475		Ressort	1	
31	355.32020		Rondelle Ø 15 x 22 x 2	1	
32	1.7147		Support supérieur de levier	2	
35	1.6146.32		Ressort de retenue d'axe	-	
36	1.6146.31		Cage à rotule	-	
37	1.6146.30		Rotule	-	
38	354.110	44.880.351	Rondelle W 10	-	
39	650.110		Ecrou HM 10 x 1,50	-	

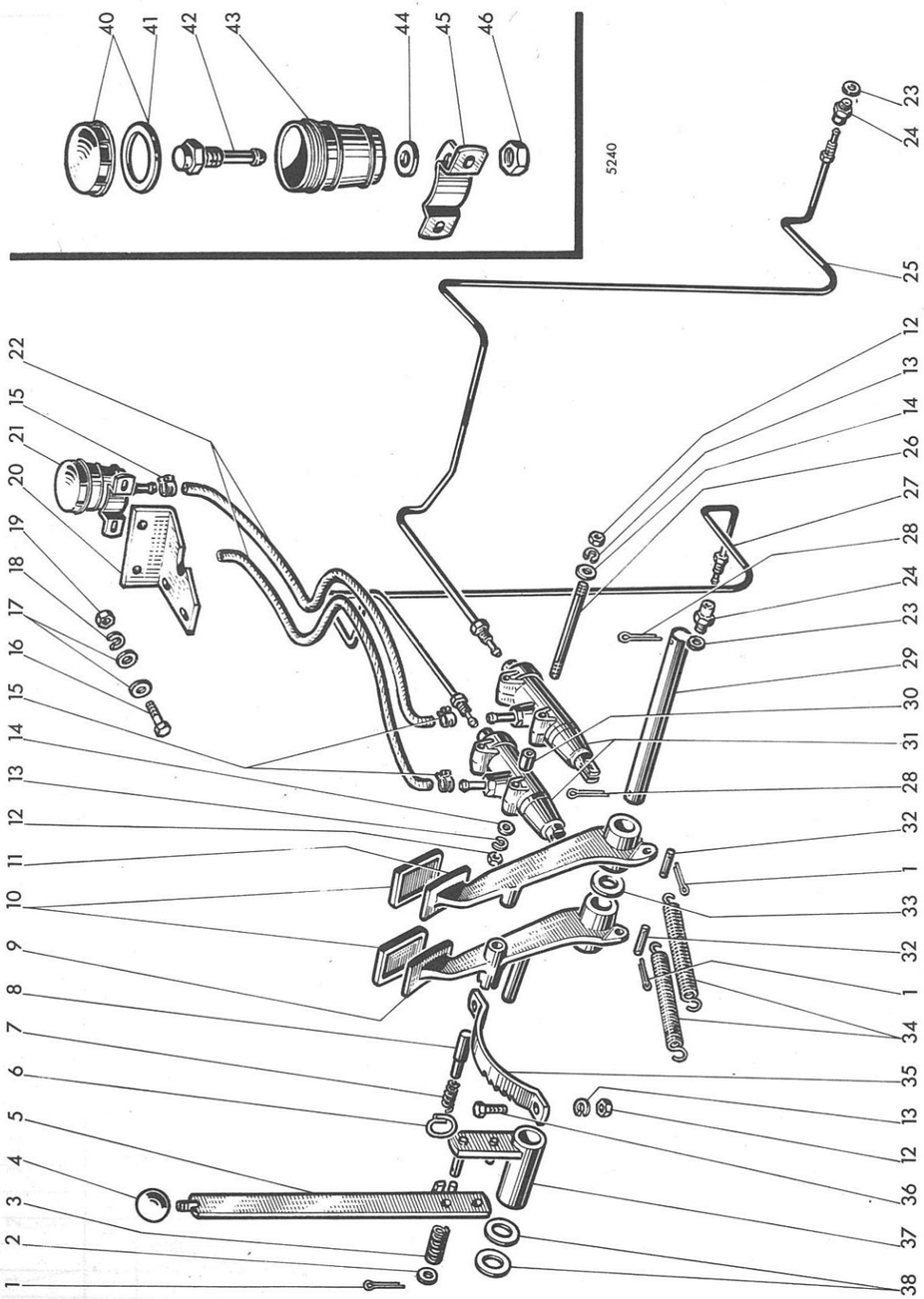

MISE A JOUR | | 1re | 2e | 3e
DATE | 7-67 | | | |

MOISSONNEUSE-BATTEUSE AUTOMOTRICE M 84 TYPE N 14

Freins

PLANCHE 67

REP N°	REFERENCES DES PIECES ANC. N°	REFERENCES DES PIECES NOUV. N°	DESIGNATION	QUANT.	OBSERVATIONS
1	377.320	44.819.920	Goupille V 3 x 20	3	
2	355.00915	44.880.319	Rondelle 9 x 18 x 1,5	1	
3	356.108		Ressort	1	
4	441.109		Poignée de levier	1	
5	1.10256		Levier de frein à main	1	
6	1.5920.31		Anneau de verrou d'accouplement	1	
7	356.316		Ressort	1	
8	1.5920.30		Verrou d'accouplement	1	
9	1.10157		Pédale frein roue droite	1	
10	1.6134		Couvre-pédalee	2	
11	1.5440		Pédale frein roue gauche	1	
12	650.108	44.801.011	Ecrou HM 8 x 1,25	6	
13	354.108	44.880.349	Rondelle W 8	6	
14	355.10820		Rondelle Ø 8 x 24 x 2	4	
15	391.614		Collier	4	
16	620.0614	44.802.575	Vis HM 6 x 1,00 - 20	2	
17	355.00715		Rondelle Ø 7 x 14 x 1,5	4	
18	354.106	44.880.347	Rondelle W 6	2	
19	650.106	44.801.010	Ecrou HM 6 x 1,00	2	
20	1.10399		Support réservoir huile de freins	1	
21	1.10626.00		Réservoir à huile complet	2	
22	1.10244		Tuyauterie flexible d'alimentation pompe	2	
23	355.61220		Rondelle aluminium Ø 12 x 20 x 2	2	
24	1.6152.37		Raccord tuyauterie sur cylindre	2	
25	1.7231.33		Tuyauterie de frein gauche	1	
26	1.10581		Tirant fixation pompe de frein	2	
27	1.7231.32		Tuyauterie de frein droit	1	
28	377.435	44.881.223	Goupille V 4 x 35	2	
29	1.10255		Arbre de pédales de freins	1	
30	415.829		Entretoise	2	
31	1.10573.00		Pompe de freins complète	-	
32	379.314		Axe	2	
33	355.36710		Rondelle Ø 26 x 40 x 1	1	
34	356.510		Ressort	2	
35	1.10257		Secteur denté	1	
36	621.0816	44.803.107	Vis HM 8 x 1,25 - 25	2	
37	1.10327		Embase de levier de frein à main	1	
38	355.36730		Rondelle Ø 26 x 40 x 3	2	
40	1.10626.01		Bouchon de réservoir avec joint	-	
41	1.10626.30		Joint de bouchon	-	
42	1.10626.31		Raccord de réservoir	-	
43	1.10626.32		Réservoir de freins	-	
44	1.10626.33		Joint de réservoir	-	
45	1.10626.50		Support de réservoir	-	
46	650.112 Z		Ecrou HM 12 x 1,75	-	

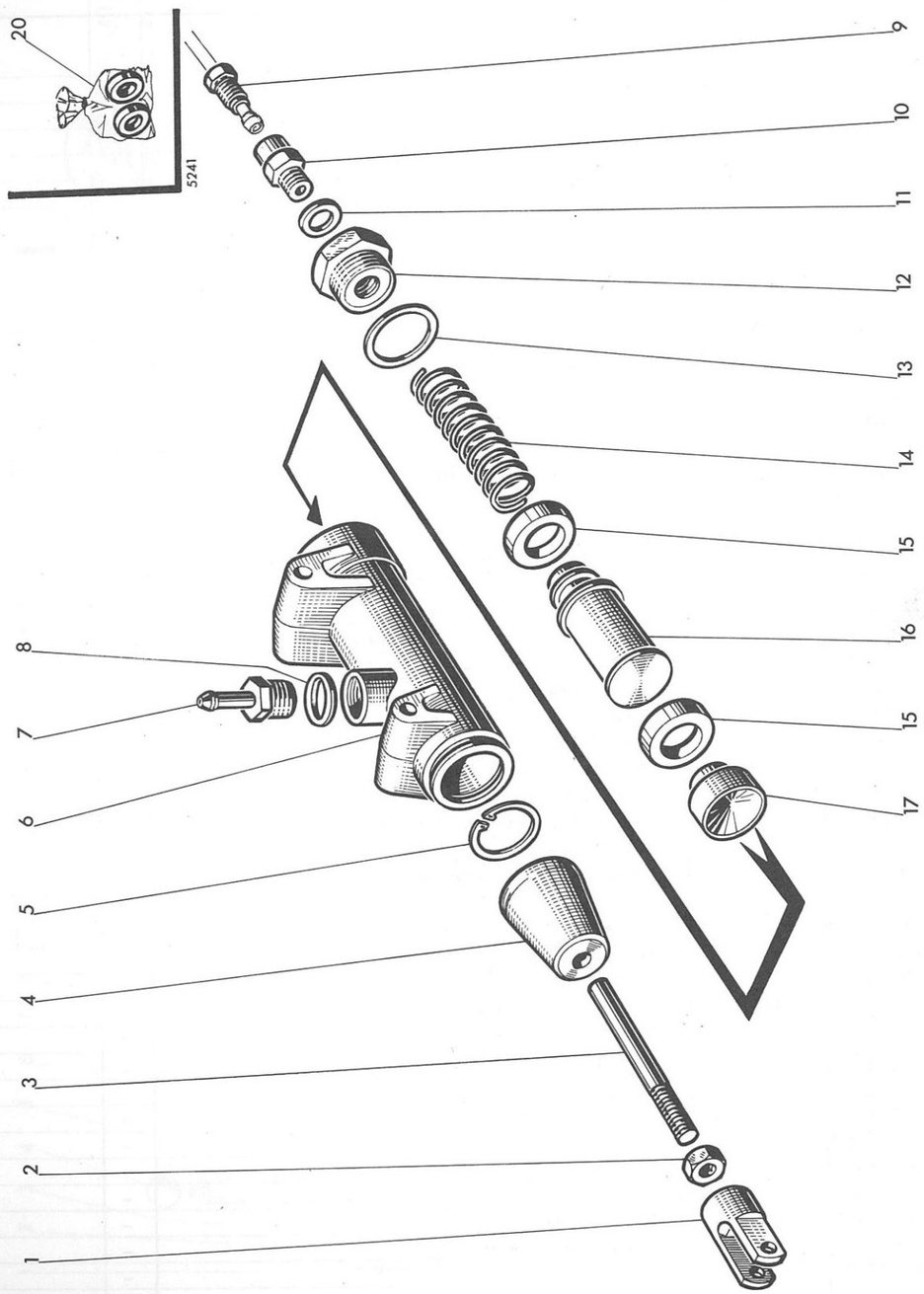

MISE A JOUR | 7-67 | 1re | 2e | 3e
DATE

MOISSONNEUSE-BATTEUSE AUTOMOTRICE M 84 TYPE N 14

Maître cylindre de freins

PLANCHE 68

REP N°	REFERENCES DES PIECES ANC. N°	NOUV. N°	DESIGNATION	QUANT.	OBSERVATIONS
1	1.6152.31		Chape de tige de piston	2	
2	650.108 Z		Ecrou HM 8 x 1,25	2	
3	1.10573.38		Tige de piston	2	
4	1.10573.31		Capuchon protecteur	2	
5	357.025	1/10583/75	Circlips de 25 i	2	
6	1.10573.30		Corps de pompe	2	
7	1.10573.32		Raccord	2	
8	355.61830		Rondelle aluminium Ø 18 x 28 x 3	2	
9	1.6139.31		Vis raccord spéciale (voir pl. 67 rep. 25-27)	–	
10	1.6152.37		Raccord de tuyauterie	2	
11	355.61220		Rondelle aluminium Ø 12 x 20 x 2	2	
12	1.10573.33		Bouchon de cylindre	2	
13	355.73010		Rondelle cuivre Ø 30 x 37 x 1	2	
14	1.10573.34		Ressort	2	
15	1.10573.35		Bague d'étanchéité	4	
16	1.10573.36		Piston de maître cylindre	2	
17	1.10573.37		Tête de piston	2	
20	485.341		Pochette joints de maître cylindre	–	

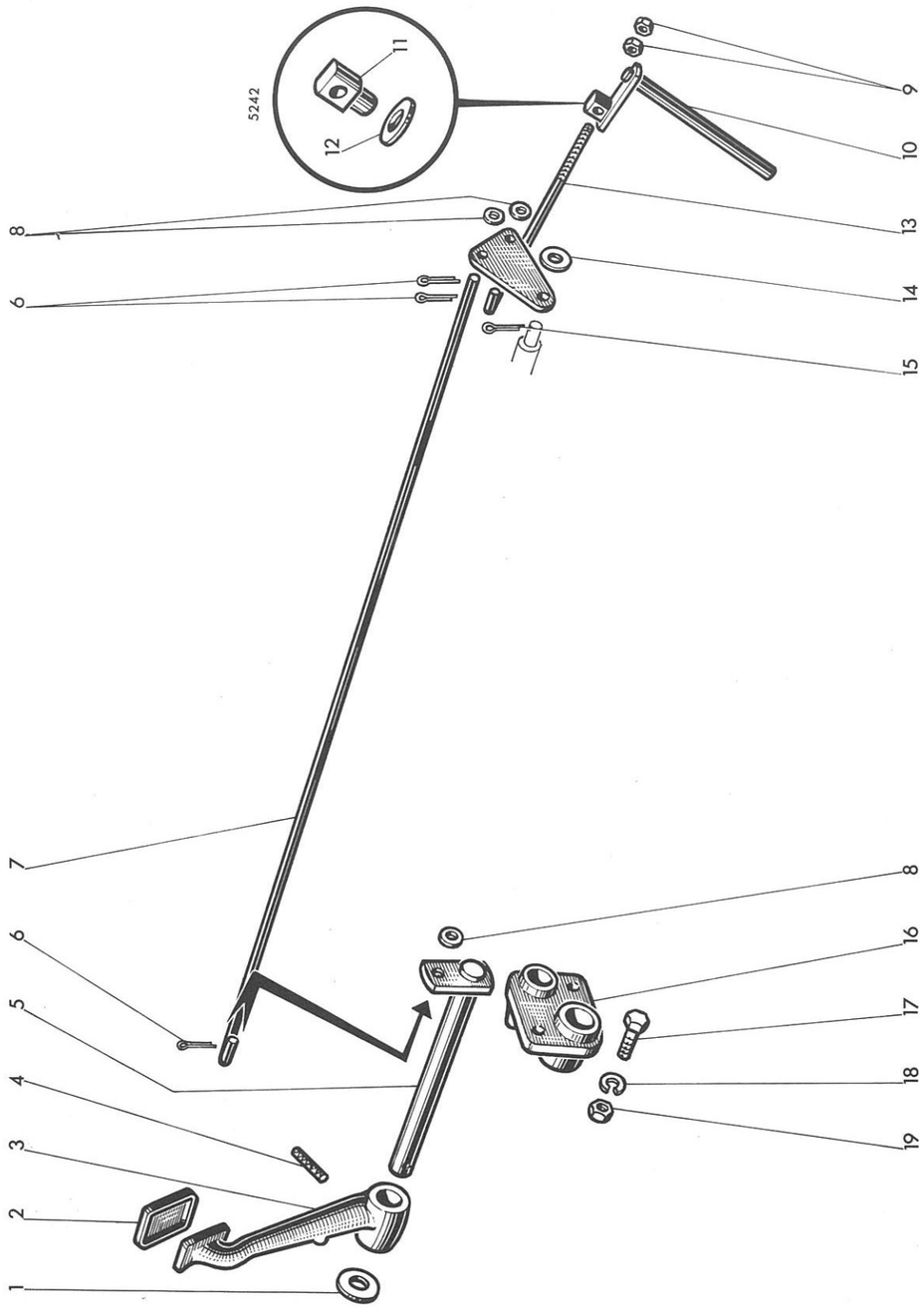

MISE A JOUR | | 1re | 2e | 3e
DATE | 7-67 | | | |

MOISSONNEUSE-BATTEUSE AUTOMOTRICE M 84 TYPE N 14

Commande d'embrayage

PLANCHE 69

REP N°	REFERENCES DES PIECES ANC. N°	REFERENCES DES PIECES NOUV. N°	DESIGNATION	QUANT.	OBSERVATIONS
1	355.36710		Rondelle Ø 26 x 40 x 1	2	
2	1.6134		Couvre-pédale	1	
3	1.5439		Pédale d'embrayage	1	
4	378.740		Goupille élastique Ø 10 x 40	1	
5	1.10251		Arbre de pédale d'embrayage	1	
6	377.325	44.881.221	Goupille V 3 x 25	3	
7	1.10105		Tirant de renvoi	1	
8	355.01120	44.880.321	Rondelle Ø 11 x 22 x 2	3	
9	650.110		Ecrou HM 10 x 1,50	2	
10	1.10079		Axe de fourchette d'embrayage	1	
11	. 446.008		Noix	-	
12	355.32125		Rondelle Ø 15 x 26 x 2,5	-	
13	1.10107		Tirant d'embrayage	1	
14	355.01630		Rondelle Ø 16 x 32 x 3	1	
15	377.430	44.819.930	Goupille V 4 x 30	1	
16	1.5743		Support extérieur d'arbre d'embrayage	1	
17	621.1016		Vis HM 10 x 1,50 - 25	2	
18	354.110	44.880.351	Rondelle W 10	2	
19	650.110		Ecrou HM 10 x 1,50	2	

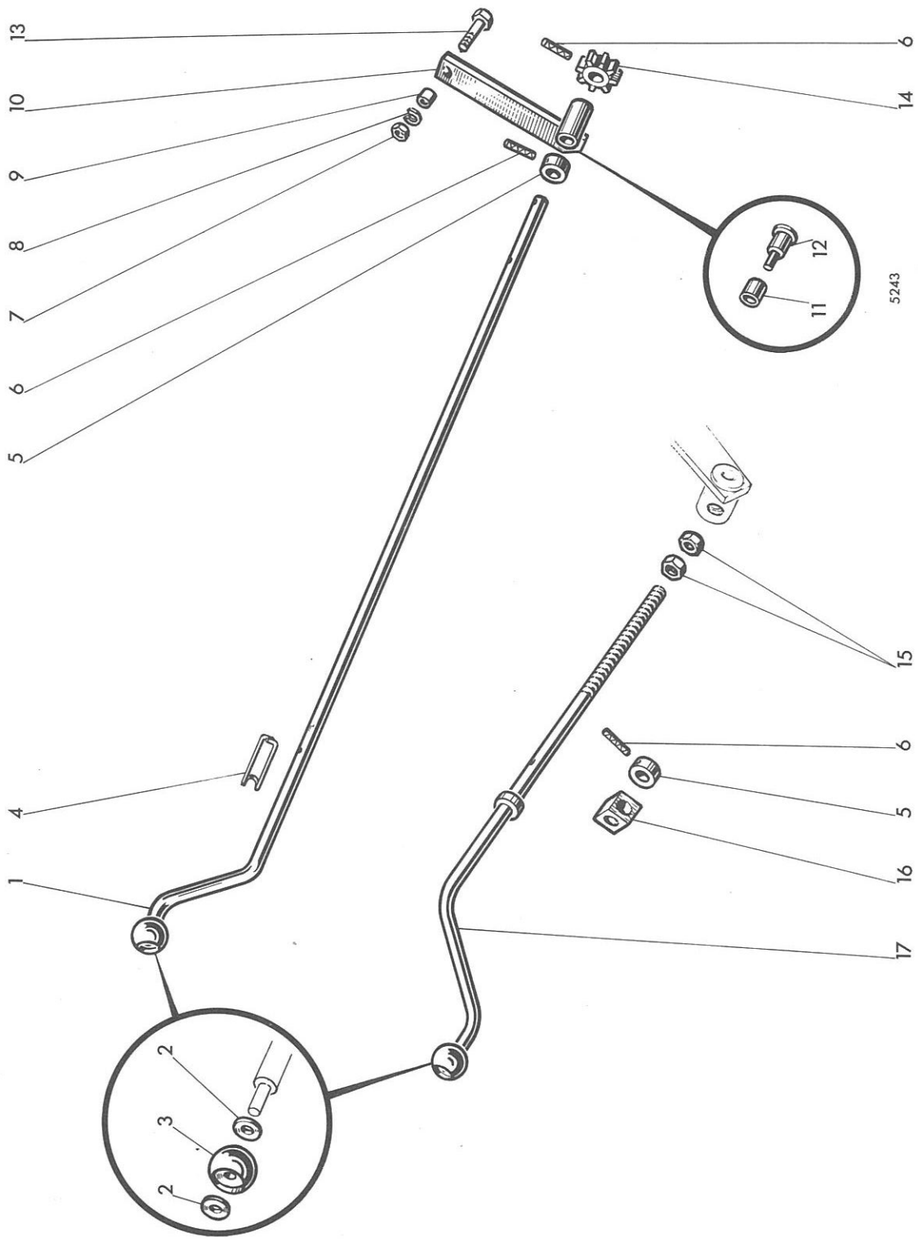

MISE A JOUR | | 1re | 2e | 3e
DATE | 7-67 | | | |

MOISSONNEUSE-BATTEUSE AUTOMOTRICE M 84 TYPE N 14

Commande variateur batteur et réglage contrebatteur — PLANCHE 70

REP N°	REFERENCES DES PIECES ANC. N°	NOUV. N°	DESIGNATION	QUANT.	OBSERVATIONS
1	1.10265		Manivelle de commande variateur batteur	1	
2	355.30220		Rondelle Ø 30 x 18 x 2	-	
3	1.5533.61		Poignée de levier	-	
4	1.10445		Arrêtoir de manivelle	1	
5	1.0569.60		Bague	2	
6	378.425		Goupille élastique Ø 6 x 25	3	
7	650.108	44.801.011	Ecrou HM 8 x 1,25	1	
8	354.108	44.880.349	Rondelle W 8	1	
9	415.507		Entretoise	1	
10	1.10267		Support de pignon de commande de variateur	1	
11	415.608		Entretoise	-	
12	1.10267.61		Axe épaulé support de pignon	-	
13	621.0816	44.803.107	Vis HM 8 x 1,25 - 25	1	
14	1.10266		Pignon de commande variateur - 8 dents	1	
15	650.116		Ecrou HM 16 x 2,00	2	
16	1.10247		Noix de manivelle de commande de contrebatteur	1	
17	1.10246		Manivelle de réglage contrebatteur	1	

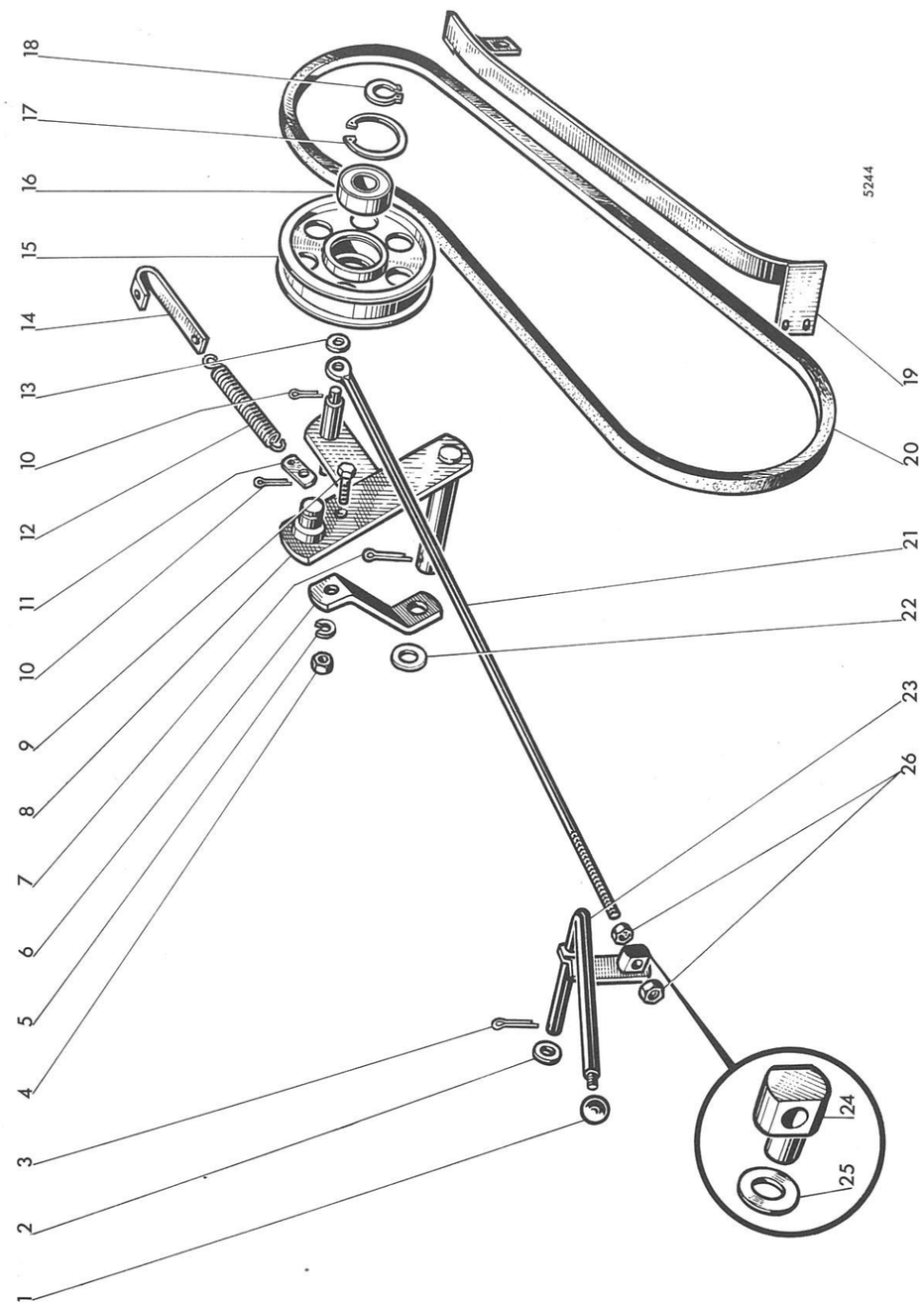

Débrayage de l'alimentation

PLANCHE 71

REP N°	REFERENCES DES PIECES ANC. N°	NOUV. N°	DESIGNATION	QUANT.	OBSERVATIONS
1	441.109		Poignée de levier	1	
2	355.32415		Rondelle Ø 16 x 22 x 1,5	1	
3	377.325	44.881.225	Goupille V 3 x 25	1	
4	650.108	44.801.011	Ecrou HM 8 x 1,25	1	
5	354.108	44.880.349	Rondelle W 8	1	
6	1.7144		Renfort de bras support de tendeur	1	
7	377.430	44.819.930	Goupille V 4 x 30	1	
8	1.10340		Bras support de tendeur de commande de barre	1	
9	621.0816	44.803.107	Vis HM 8 x 1,25 - 25	1	
10	377.425	44.819.929	Goupille V 4 x 25	2	
11	1.5897		Plaquette avant d'attache de ressort	1	
12	356.540		Ressort	1	
13	355.31220		Rondelle Ø 14 x 22 x 2	-	
-	355.31230		" Ø 14 x 22 x 3	-	
14	1.7250		Plaquette arrière d'attache de ressort	1	
15	1.5677		Poulie de tendeur de courroie	1	
16	401.525	44.881.141	Roulement à billes 25 x 52 x 15	1	
17	357.052	44.881.055	Circlips Ø 52 i	1	
18	357.125	44.881.051	" Ø 25 e	1	
19	1.10473		Patin inférieur de courroie de commande de barre	1	
20	433.427		Courroie d'arbre supérieur d'élévateur 22 x 14 - 2838	1	
21	1.10263		Tirant de tendeur de débrayage	1	
22	355.33810		Rondelle Ø 20 x 32 x 1	1	
23	1.10261		Levier de commande de débrayage	1	
24	446.029		Noix de bras	-	
25	355.32120		Rondelle Ø 15 x 26 x 2	-	
26	650.112		Ecrou HM 12 x 1,75	2	

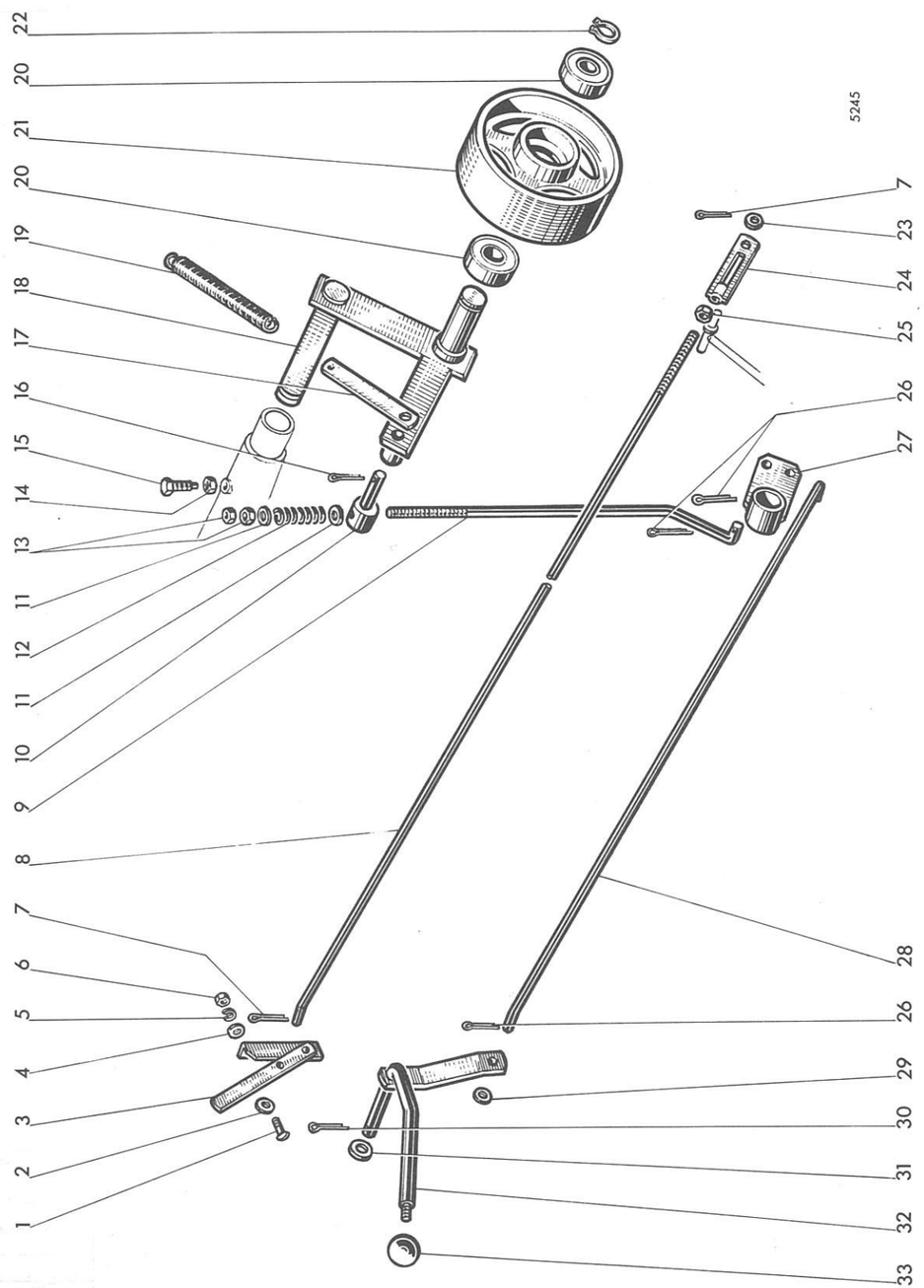

MISE A JOUR | | 1re | 2e | 3e
DATE | 7-67 | | | |

MOISSONNEUSE-BATTEUSE AUTOMOTRICE M 84 TYPE N 14

Embrayage batteuse et réglage ventilateur

PLANCHE 72

REP N°	REFERENCES DES PIECES ANC. N°	NOUV. N°	DESIGNATION	QUANT.	OBSERVATIONS
1	332.015		Vis T.B. 6 x 1,00 (SI)	2	
2	355.00915	44.880.319	Rondelle Ø 9 x 18 x 1,5	1	
3	1.10281		Levier de commande de la ventilation	1	
4	355.00715		Rondelle Ø 7 x 14 x 1,5	2	
5	354.106	44.880.347	Rondelle W 6	2	
6	350.406	44.881.733	Ecrou H 6 x 1,00 (SI)	2	
7	377.320	44.819.920	Goupille V 3 x 20	2	
8	1.10280.30		Tirant de commande (version avec trémie)	1	
-	1.10280.31		Tirant de commande (version avec ensacheur)	1	
9	1.10359		Tirant de commande embrayage batteur	1	
10	446.257		Tourillon	1	
11	355.01720		Rondelle Ø 17 x 34 x 2	2	
12	356.172		Ressort	1	
13	650.114		Ecrou HM 14 x 2,00	2	
14	650.612	44.801.013	Ecrou HM 12 x 1,25	1	
15	1.10585		Vis de blocage	1	
16	377.330	44.819.922	Goupille V 3 x 30	1	
17	1.10497		Barrette d'attache ressort tendeur	1	
18	1.10109		Support de tendeur embrayage batteur	1	
19	356.540		Ressort	1	
20	401.425	874.152	Roulement à billes 25 x 52 x 18	2	
21	1.10108		Poulie tendeur de batteur	1	
22	357.125	44.881.051	Circlips 25 e	1	
23	355.01115		Rondelle Ø 11 x 22 x 1,5	1	
24	1.10370		Tendeur de tirant de commande de ventilation	1	
25	650.108	44.801.011	Ecrou HM 8 x 1,25	1	
26	377.430	44.819.930	Goupille V 4 x 30	3	
27	1.10356		Balancier de renvoi embrayage batteur	1	
28	1.10369		Tirant commande balancier	1	
29	355.31420		Rondelle Ø 14 x 26 x 2	1	
30	377.325	44.881.221	Goupille V 3 x 25	1	
31	355.32415		Rondelle Ø 16 x 22 x 1,5	1	
32	1.10259		Levier d'embrayage batteur	1	
33	441.109		Poignée de levier	1	

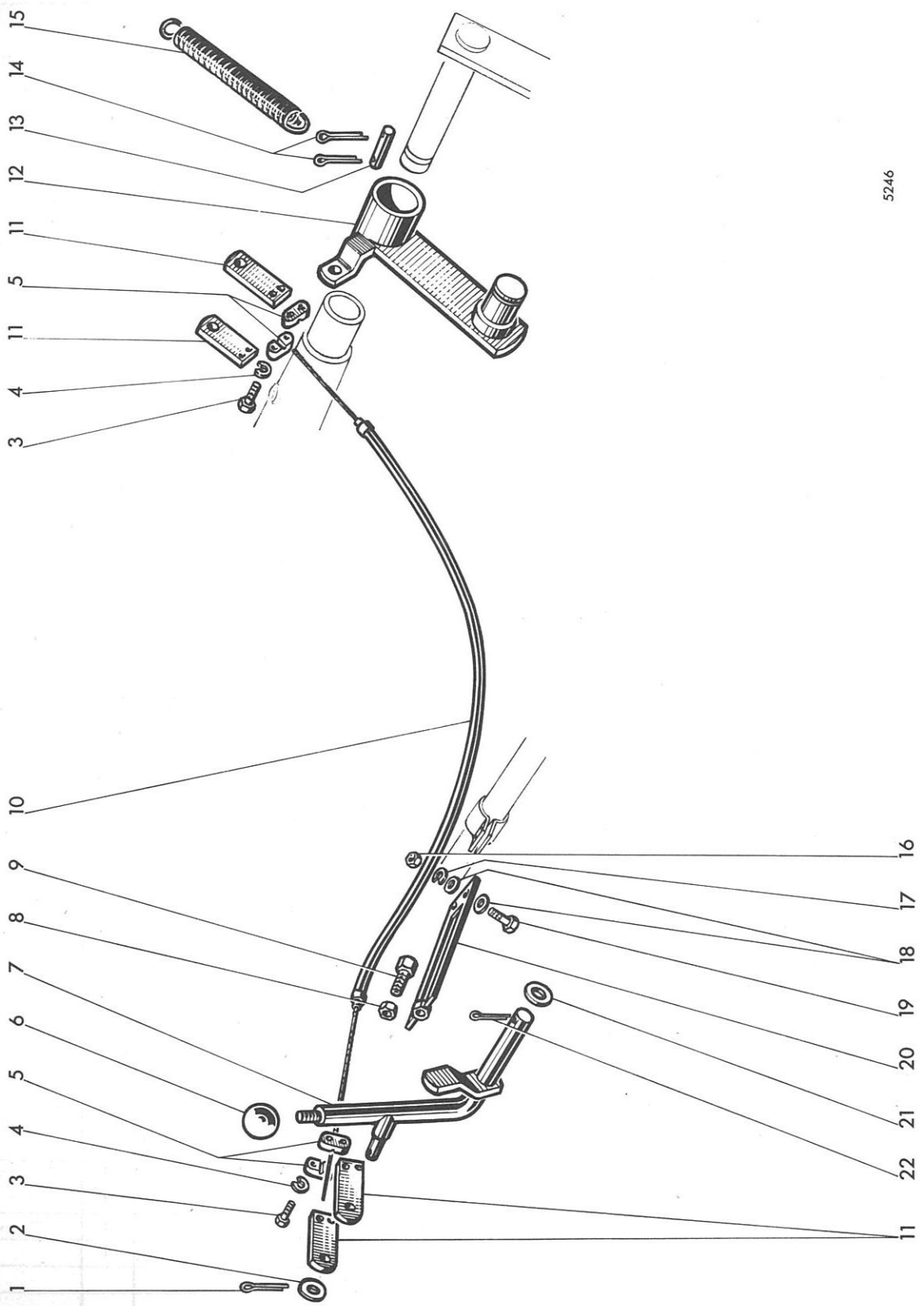

MISE A JOUR | | 1re | 2e | 3e
DATE | 7-67 |

MOISSONNEUSE-BATTEUSE AUTOMOTRICE M 84 TYPE N 14

Commande de vidage de trémie

PLANCHE 73

REP N°	REFERENCES DES PIECES ANC. N°	NOUV. N°	DESIGNATION	QUANT.	OBSERVATIONS
1	377.325	44.881.221	Goupille V 3 x 25	1	
2	355.11020		Rondelle Ø 10 x 30 x 2	1	
3	621.0616	44.803.077	Vis HM 6 x 1,00 - 25	4	
4	354.106	44.880.347	Rondelle W 6	4	
5	3.1960		Serre-câble	4	
6	441.109		Poignée de levier	1	
7	1.10260		Levier de commande de vidage	1	
8	650.210		Ecrou HM 10 x 1,50	1	
9	3.1549		Vis de réglage du câble	1	
10	1.10448.00		Câble complet	1	
11	1.10366		Plaquette de fixation du serre câble	4	
12	1.10303		Bras tendeur de commande de vidage	1	
13	379.362		Axe à 2 trous	1	
14	377.435	44.881.223	Goupille V 4 x 35	2	
15	356.540		Ressort	1	
16	650.108	44.801.011	Ecrou HM 8 x 1,25	2	
17	354.108	44.880.349	Rondelle W 8	2	
18	355.00915	44.880.319	Rondelle Ø 9 x 18 x 1,5	4	
19	621.0812	44.803.103	Vis HM 8 x 1,25 - 16	2	
20	1.10352		Plaquette de réglage de la tension du câble	1	
21	355.32430		Rondelle Ø 16 x 22 x 3	1	
22	377.330	44.819.922	Goupille V 3 x 30	1	

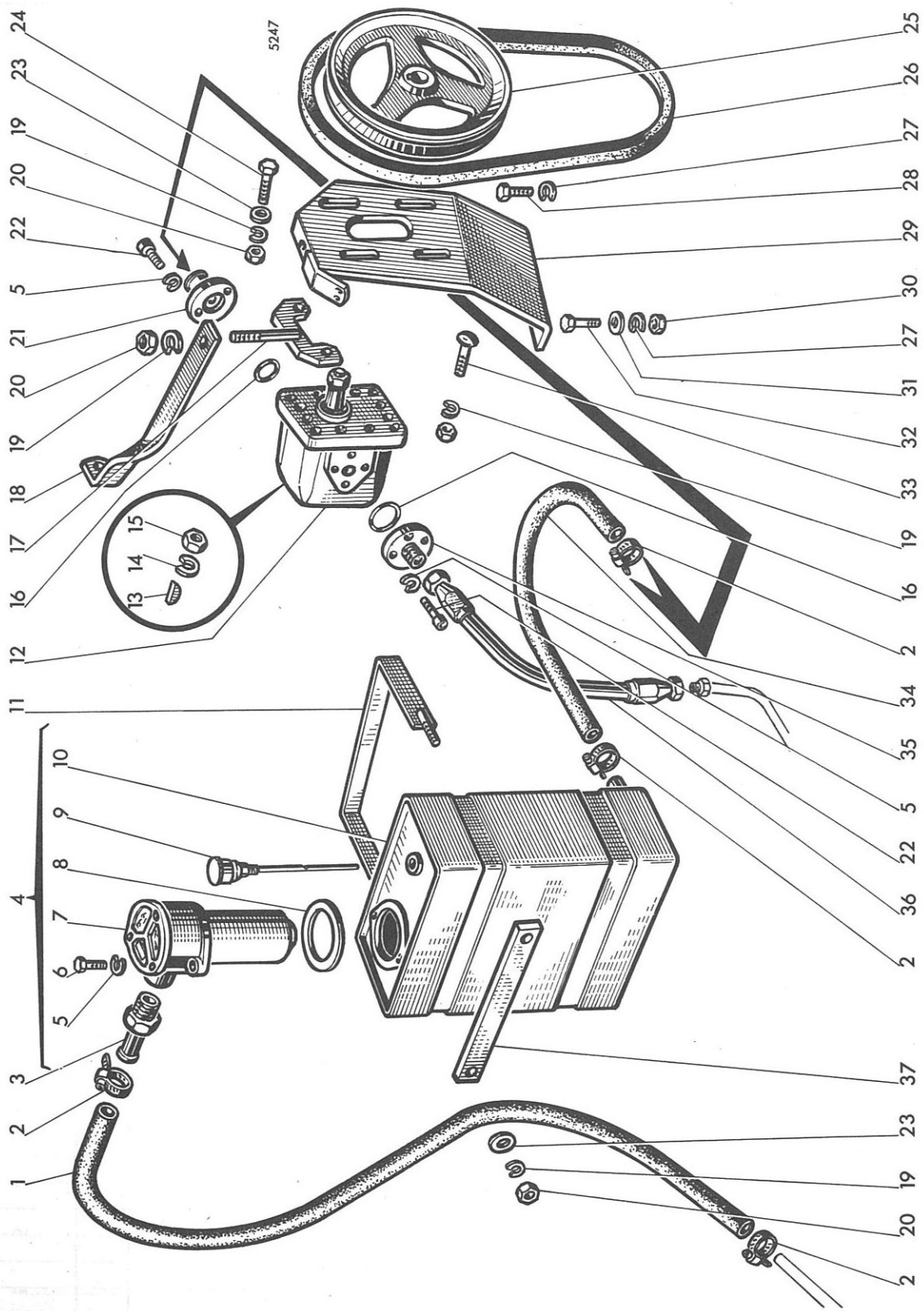

MISE A JOUR | | 1re | 2e | 3e
DATE | 7-67 | | | |

MOISSONNEUSE-BATTEUSE AUTOMOTRICE M 84 TYPE N 14

Pompe et réservoir hydrauliques

PLANCHE 74

REP N°	REFERENCES DES PIECES ANC. N°	NOUV. N°	DESIGNATION	QUANT.	OBSERVATIONS
1	1.10539		Flexible de retour au réservoir	1	
2	391.518		Collier	4	
3	1.10427		Raccord de filtre	1	
4	1.10291.00		Réservoir à huile	-	
5	354.106	44.880.347	Rondelle W 6	8	
6	621.0616	44.803.077	Vis HM 6 x 1,00 - 25	2	
7	485.403		Filtre complet	1	
8	358.7160		Joint de filtre	1	
9	1.1858.00		Reniflard complet	1	
10	1.10291		Réservoir à huile seul	1	
11	1.10293		Collier fixation	2	
12	485.103		Pompe complète	1	
13	1.2078		Clavette disque	-	
14	354.112	44.880.353	Rondelle W 12	-	
15	650.012		Ecrou HM 12 x 1,75	-	
16	358.100		Joint torique "OR 3056"	2	
17	1.7073		Tendeur de réglage	1	
18	1.10487		Tirant raidisseur de support	1	
19	354.108	44.880.349	Rondelle W 8	9	
20	650.108	44.801.011	Ecrou HM 8 x 1,25	7	
21	1.10580		Bride d'aspiration	1	
22	330.020		Vis à 6 pans creux 6 x 1,00 - 20	6	
23	355.10820		Rondelle Ø 8 x 24 x 2	6	
24	611.0822	44.803.111	Vis HM 8 x 1,25 - 40	2	
25	1.10159		Poulie de pompe	1	
26	433.223		Courroie de commande de pompe "17 x 11 - 1030"	1	
27	354.110	44.880.351	Rondelle W 10	2	
28	621.1014	44.803.105	Vis HM 10x1,50 - 20	1	
29	1.10112		Support de pompe à huile	1	
30	650.110		Ecrou HM 10 x 1,50	1	
31	355.01120		Rondelle Ø 11 x 22 x 2	1	
32	621.1018		Vis HM 10 x 1,50 - 30	1	
33	303.235		Boulon TTDE 8 x 1,25 - 35 (SI)	2	
34	1.10538		Tube d'aspiration	1	
35	1.8120		Bride de liaison pompe-flexible	1	
36	1.3902		Raccord flexible	1	
37	1.10336		Contrebride de collier	2	

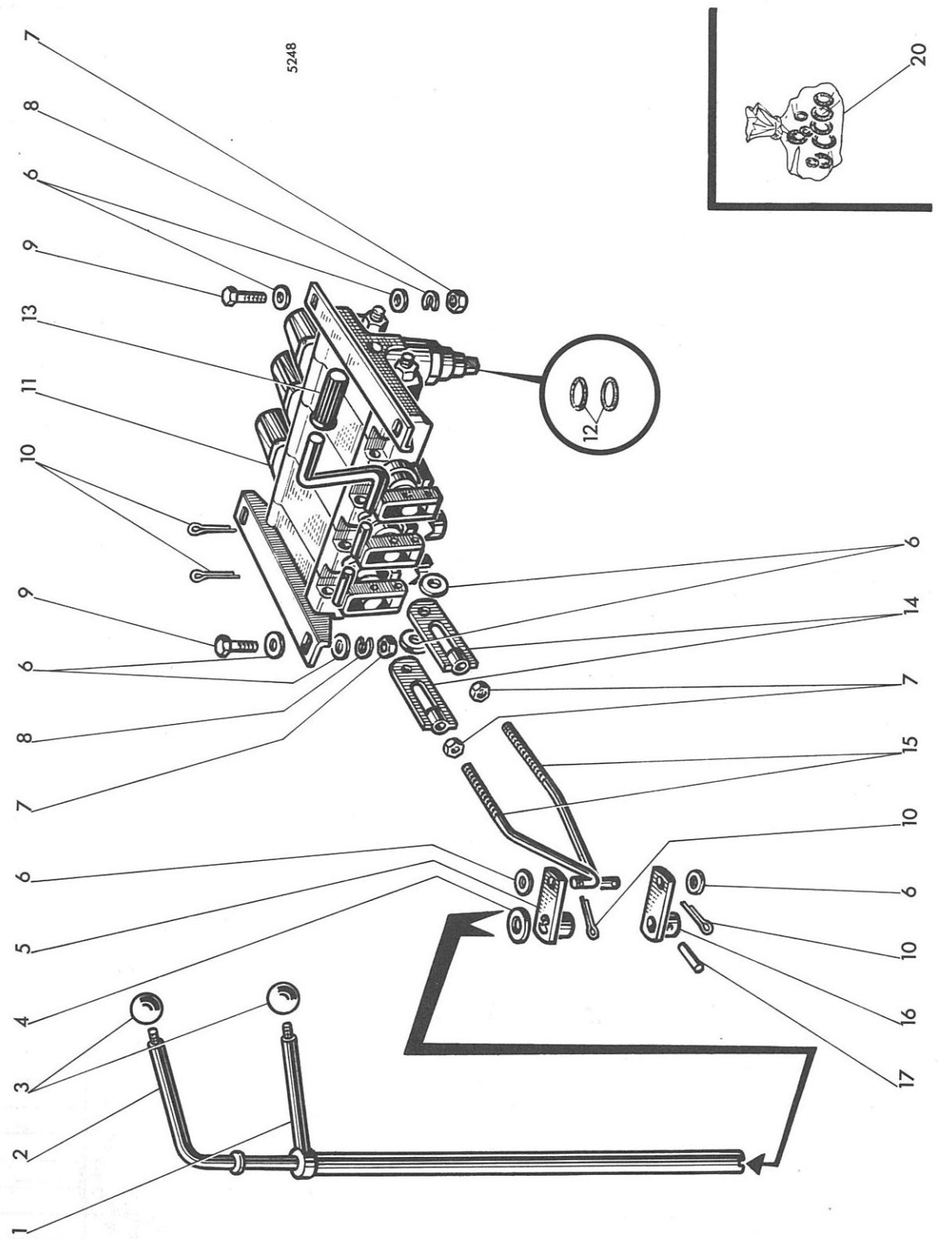

MISE A JOUR | | 1re | 2e | 3e
DATE | 7-67 | | | |

MOISSONNEUSE-BATTEUSE AUTOMOTRICE M 84 TYPE N 14

Distributeur principal

PLANCHE 75

REP N°	REFERENCES DES PIECES ANC. N°	REFERENCES DES PIECES NOUV. N°	DESIGNATION	QUANT.	OBSERVATIONS
1	1.5601		Levier de commande relevage de barre	1	
2	1.5600		Levier de commande relevage de rabatteur	1	
3	441.109		Poignée de levier	2	
4	355.33510		Rondelle Ø 18 x 30 x 1	-	
-	355.33530		Rondelle Ø 18 x 30 x 3	-	
5	1.5592		Levier inférieur de relevage barre	1	
6	355.00915	44.880.319	Rondelle Ø 9 x 18 x 1,5	12	
7	650.108	44.801.011	Ecrou HM 8 x 1,25	6	
8	354.108	44.880.349	Rondelle W 8	4	
9	621.0814	44.803.105	Vis HM 8 x 1,25 - 20	4	
10	377.320	44.819.920	Goupille V 3 x 20	4	
11	485.003		Distributeur complet	1	
12	358.130		Joint torique "OR 130"	-	
13	441.012		Couvre-pédale	1	
14	1.5753		Embout de tirant de distributeur	2	
15	1.10172		Tirant de distributeur	2	
16	1.5591		Levier de commande relevage rabatteur	1	
17	379.602		Goupille Ø 5 x 22	1	
20	485.338		Pochette joints de distributeur	-	

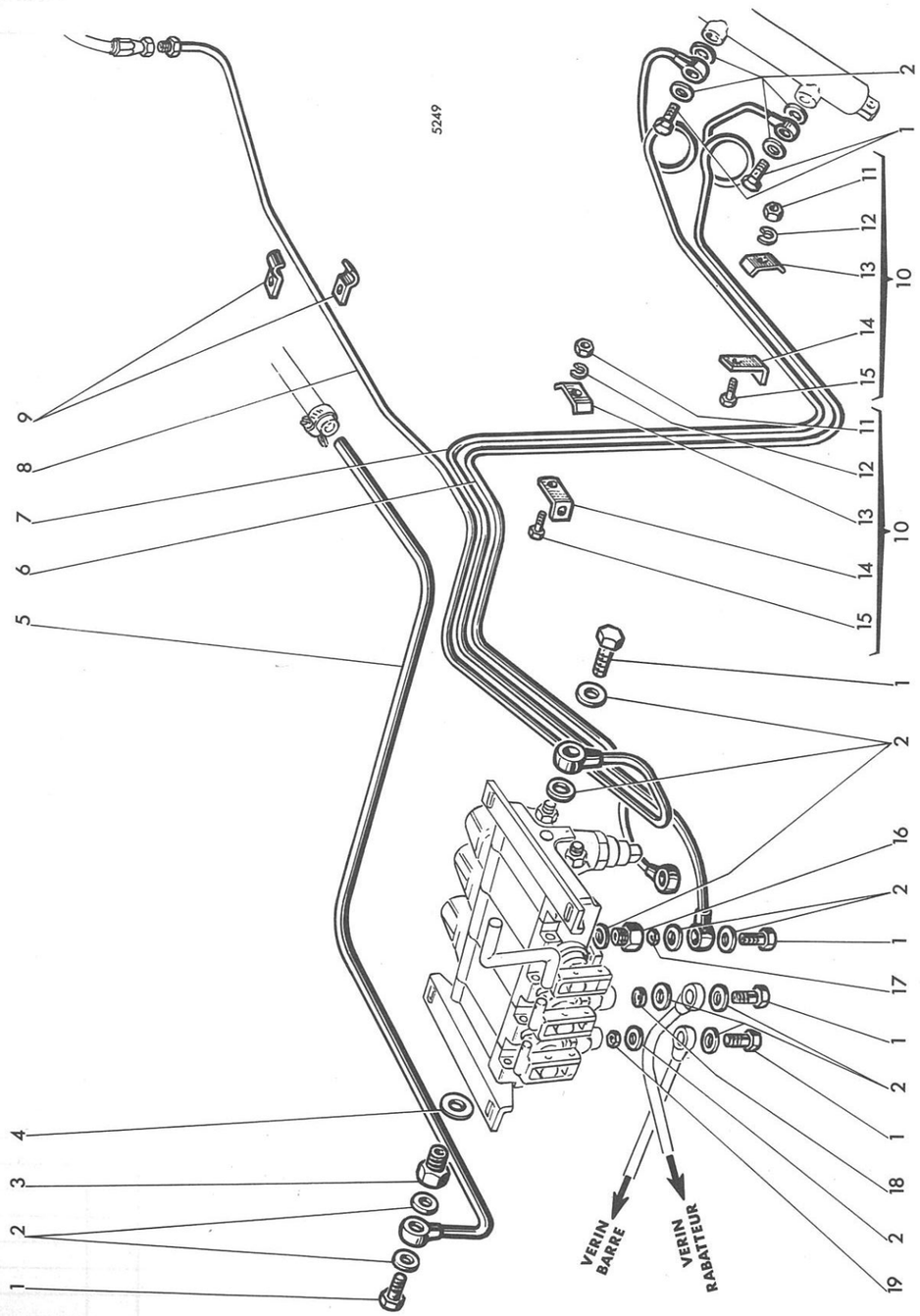

MISE A JOUR | | 1re | 2e | 3e
DATE | 7-67 | | | |

MOISSONNEUSE-BATTEUSE AUTOMOTRICE M 84 TYPE N 14

Tuyauteries

PLANCHE 76

REP N°	REFERENCES DES PIECES ANC. N°	NOUV. N°	DESIGNATION	QUANT.	OBSERVATIONS
1	485.927		Vis creuse de raccordement	8	
2	355.61830		Rondelle aluminium Ø 18 x 28 x 3	18	
3	1.5160		Réducteur de tuyauterie de retour	1	
4	355.62230		Rondelle aluminium 22 x 28 x 3	1	
5	1.10277		Tuyauterie du distributeur au réservoir	1	
6	1.10110		Tuyauterie inférieure vérin de variateur	1	
7	1.10537		Tuyauterie supérieure vérin de variateur	1	
8	1.10298		Tuyauterie d'arrivée pompe distributeur	1	
9	1.6135		Bride de fixation tuyauterie	1	
10	1.10486.00		Bride complète	–	
11	650.108	44.801.011	Ecrou HM 8 x 1,25	2	
12	354.108	44.880.349	Rondelle W 8	2	
13	1.5722		Demi-bride	2	
14	1.10486		Equerre demi-bride	2	
15	621.0818	44.803.109	Vis HM 8 x 1,25 - 30	2	
16	1.7275		Raccord siège de soupape	2	
17	1.6693		Soupape vérin de variateur	2	
18	1.10560		Soupape vérin de rabatteur	1	
19	1.10531		Soupape vérin de barre	1	

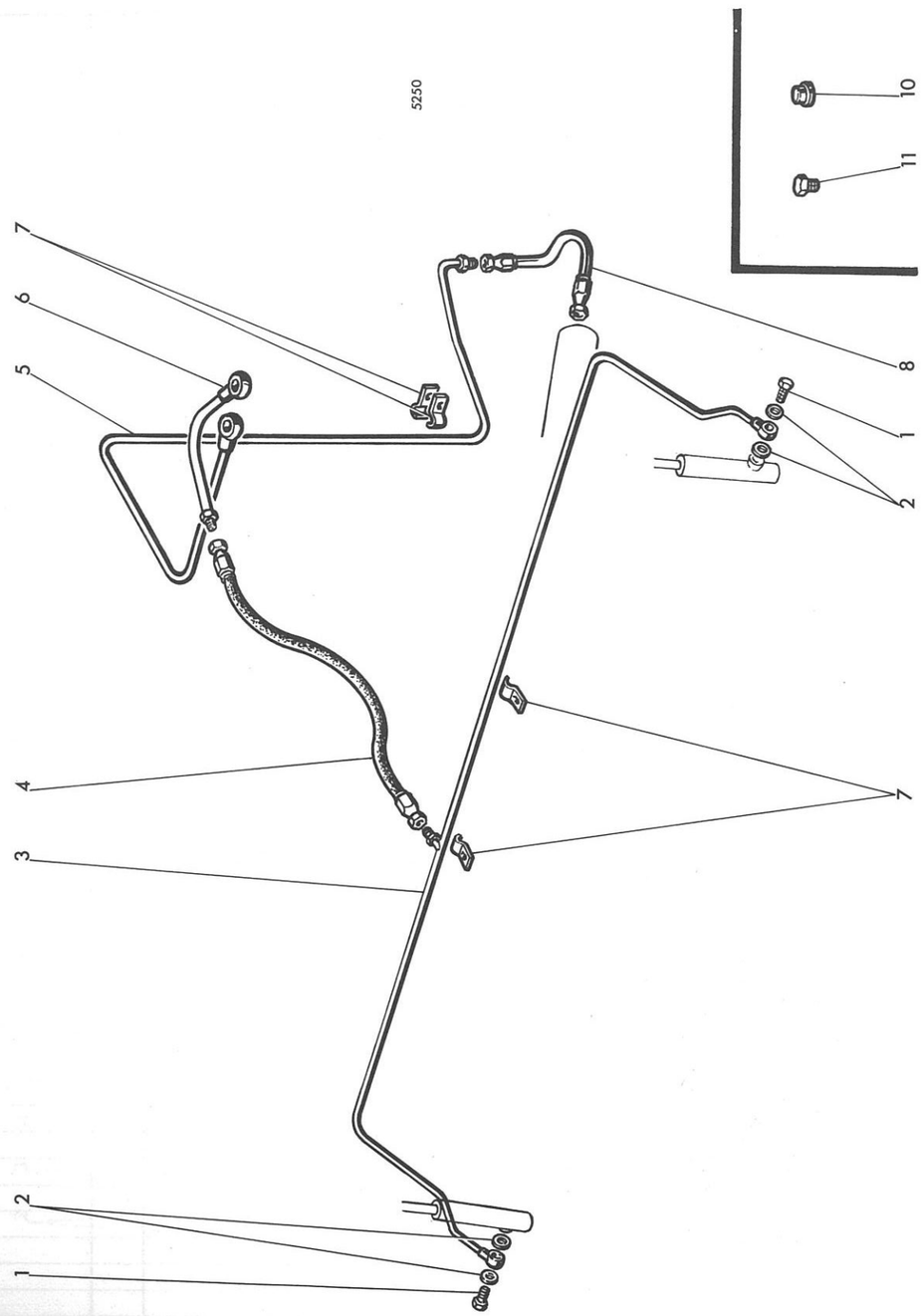

MISE A JOUR | | 1re | 2e | 3e
DATE | 7-67 | | | |

MOISSONNEUSE-BATTEUSE AUTOMOTRICE M 84 TYPE N 14

Tuyauteries rabatteur et plateforme

PLANCHE 77

REP N°	REFERENCES DES PIECES ANC. N°	NOUV. N°	DESIGNATION	QUANT.	OBSERVATIONS
1	485.927		Vis creuse	2	
2	355.61830		Rondelle aluminium Ø 18 x 28 x 3	4	
3	1.10245.50		Tuyauterie vérin relevage rabatteur barre m 2,20	1	
-	1.10245.51		Tuyauterie vérin relevage rabatteur barre m 2,60	1	
-	1.10245.52		Tuyauterie vérin relevage rabatteur barre m 3,10	1	
4	1.6035		Raccord flexible	1	
5	1.10331		Tuyauterie d'alimentation vérin	1	
6	1.10276		Tuyauterie relevage rabatteur	1	
7	1.6135		Bride tuyauterie relevage rabatteur	4	
8	1.3902		Raccord flexible	1	
10	1.2420		Bouchon tuyauterie de rabatteur	1	
11	1.8298		Bouchon tuyauterie de rabatteur	1	

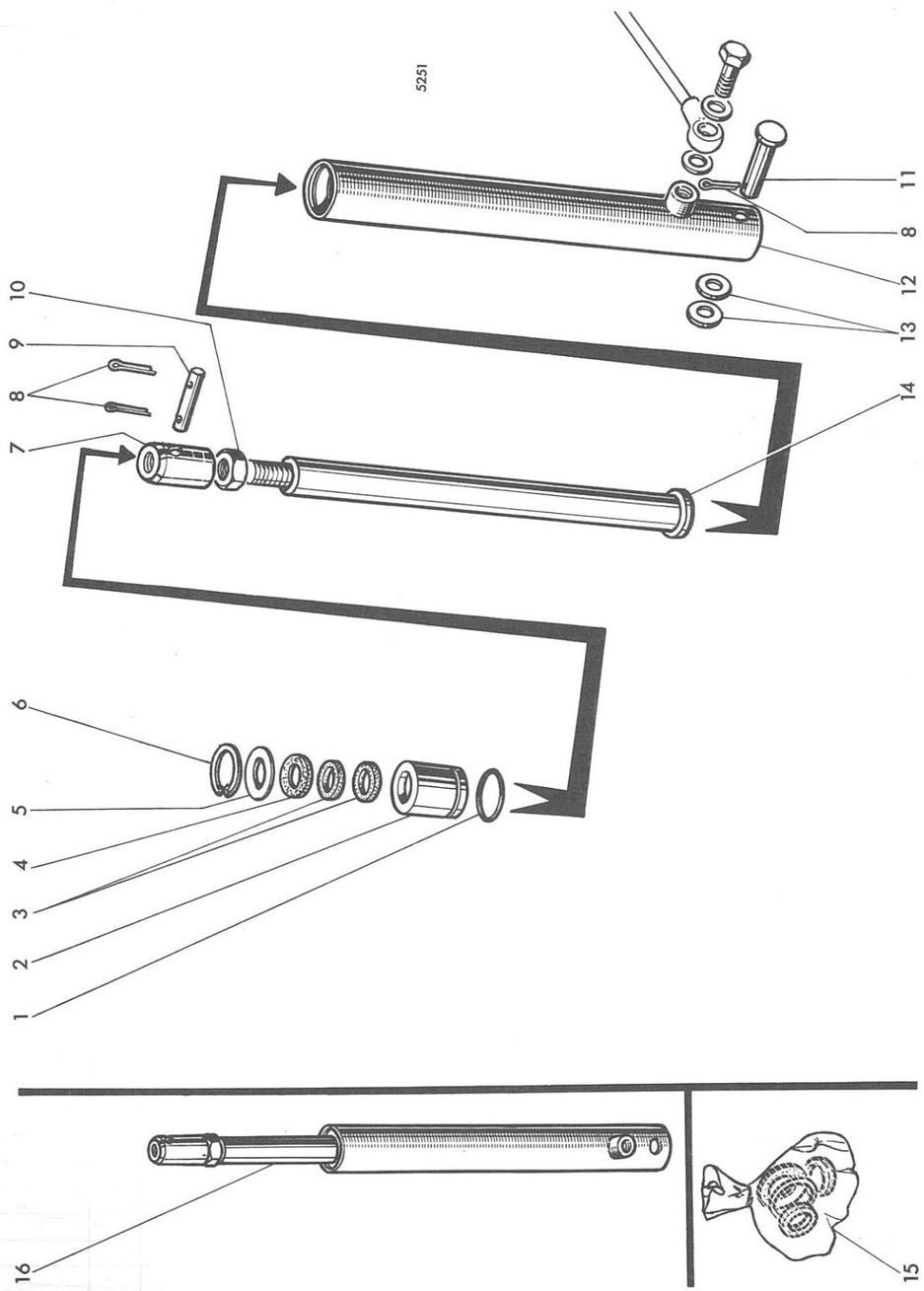

MISE A JOUR | | 1re | 2e | 3e
DATE | 7-67 |

MOISSONNEUSE-BATTEUSE AUTOMOTRICE M 84 TYPE N 14

Vérins rabatteur

PLANCHE 78

REP N°	REFERENCES DES PIECES ANC. N°	NOUV. N°	DESIGNATION	QUANT.	OBSERVATIONS
1	358.116		Joint torique "OR 4137"	2	
2	1.8480.30		Tête de cylindre	2	
3	358.7126		Joint "F.T. 3424"	4	
4	1.8480.32		Joint d'étanchéité	2	
5	1.8480.31		Rondelle de maintien de joint	2	
6	357.042		Circlips 42 i	2	
7	1.8480.33		Embout de tige de vérin	2	
8	377.425	44.819.929	Goupille V 4 x 25	6	
9	379.372		Axe	2	
10	650.218		Ecrou HM 18 x 1,50	2	
11	1.5806		Axe d'articulation	2	
12	1.8480.50		Cylindre de vérin	2	
13	355.01525		Rondelle Ø 15 x 30 x 2,5	4	
14	1.8480.51		Tige de piston	2	
15	485.313		Pochette joints	-	
16	1.8480.00		Vérin de relevage complet	-	

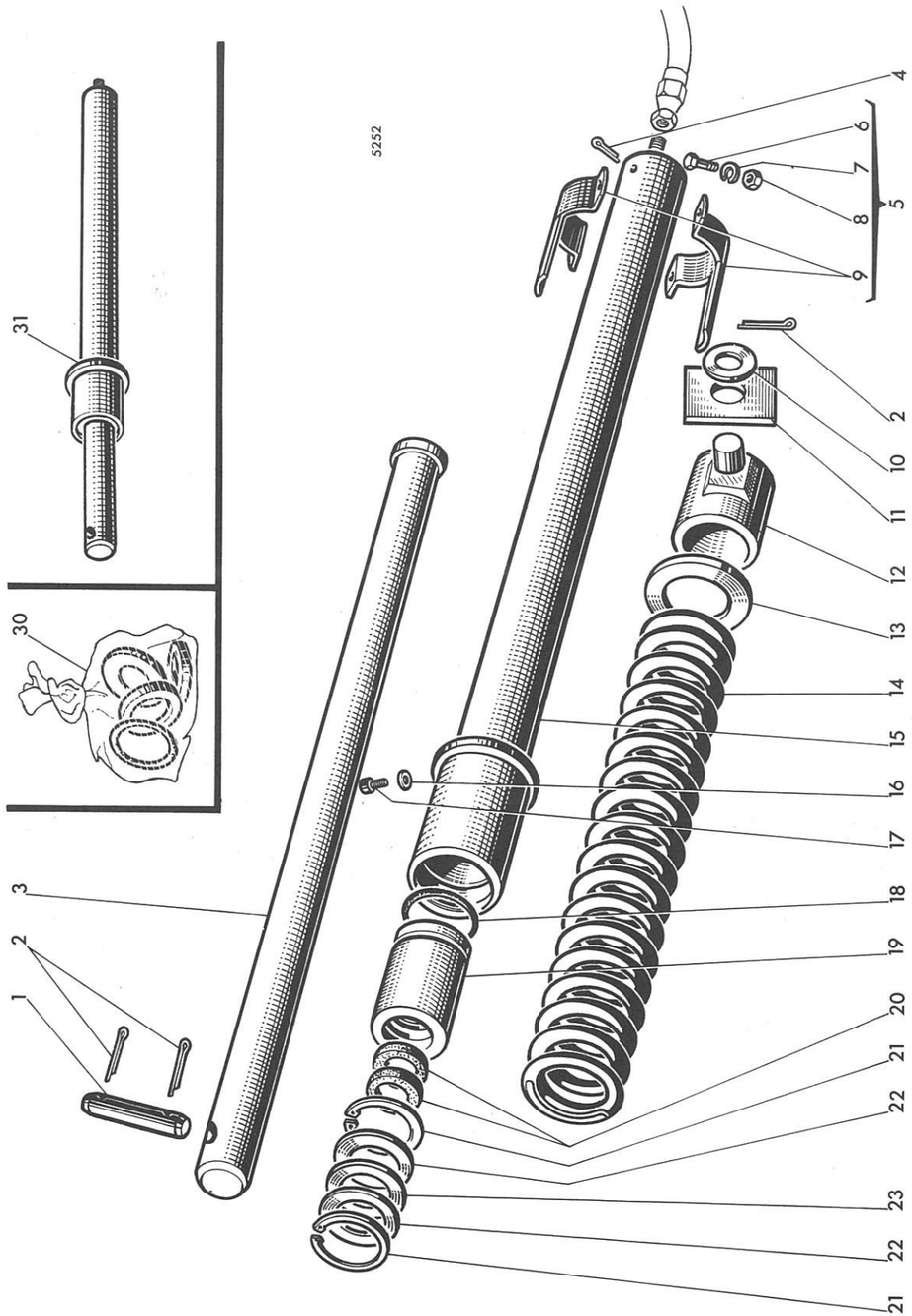

MISE A JOUR | DATE 7-67 | 1re | 2e | 3e

MOISSONNEUSE-BATTEUSE AUTOMOTRICE M 84 TYPE N 14

Vérin de plateforme

PLANCHE 79

REP N°	REFERENCES DES PIECES ANC. N°	NOUV. N°	DESIGNATION	QUANT.	OBSERVATIONS
1	1.10557		Axe de vérin	1	
2	377.435	44.881.223	Goupille V 4 x 35	4	
3	1.10575.30		Tige de piston	1	
4	377.615		Goupille V 6 x 15	4	
5	1.5277.00		Bride de durcissement de suspension	-	
6	621.1016		Vis HM 10 x 1,50 - 25	2	
7	354.110	44.880.351	Rondelle W 10	2	
8	650.110		Ecrou HM 10 x 1,50	2	
9	1.5277		Demi-bride	2	
10	355.02325		Rondelle Ø 23 x 46 x 2,5	2	
11	1.5985		Plaque d'appui	2	
12	1.5966		Fourreau de vérin	1	
13	1.6655		Rondelle inférieure d'épaulement du ressort	1	
14	356.1104		Ressort	1	
15	1.10575.50		Corps de vérin	1	
16	355.70615		Rondelle cuivre Ø 6 x 12 x 1,5	1	
17	330.010		Vis à 6 pans creux 6 x 1,00 - 16	1	
18	358.160		Joint torique "OR 6225"	1	
19	1.6695.33		Tête de piston	1	
20	358.7139		Bague d'étanchéité "FT 55 - 45"	2	
21	357.068		Circlips 68 i	2	
22	1.6695.32		Rondelle de retenue de joint	2	
23	1.6695.31		Bague d'étanchéité	1	
30	485.302		Pochette joints	-	
31	1.10575.00		Vérin complet	-	

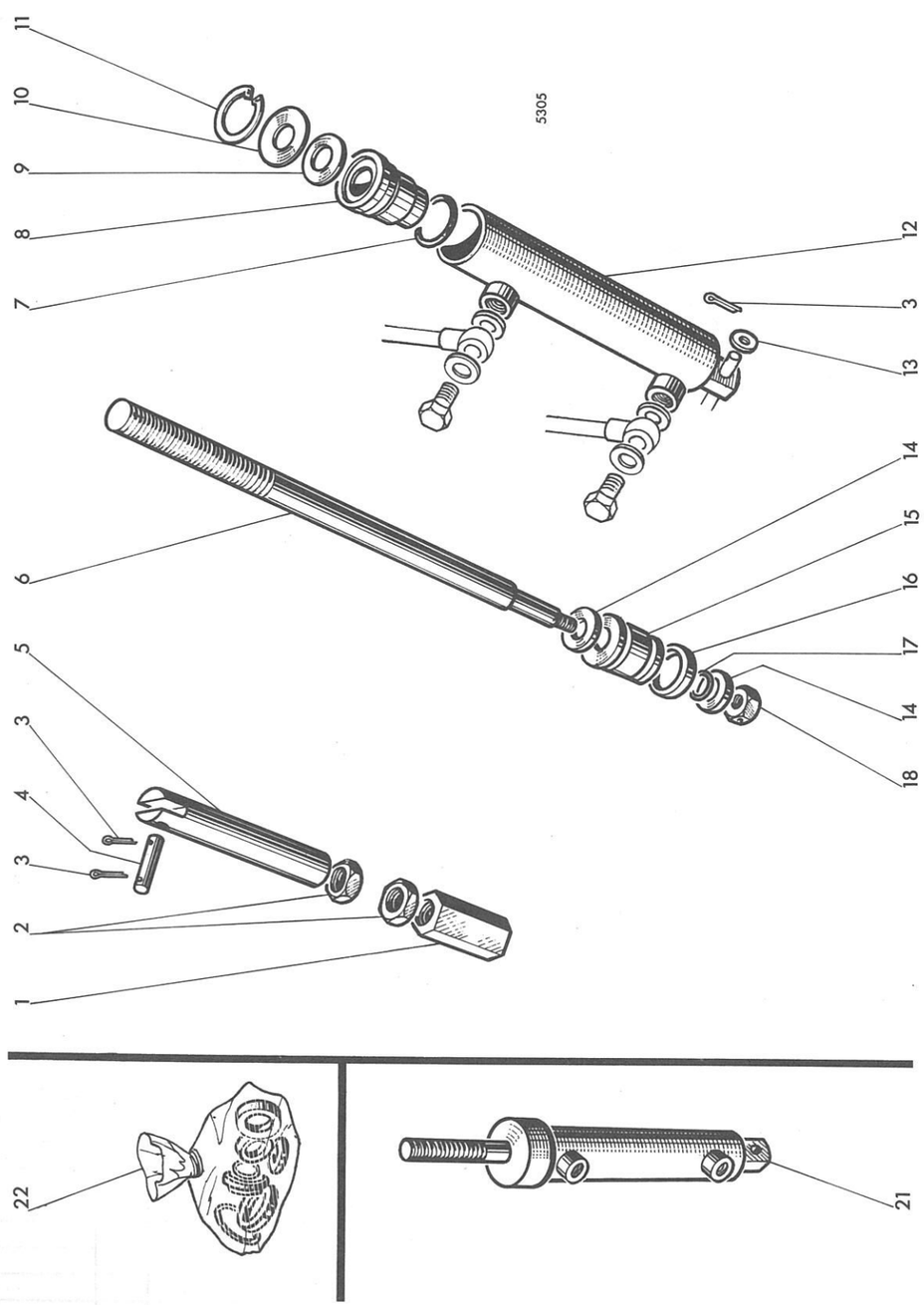

Vérin du variateur de traction

PLANCHE 80

REP N°	REFERENCES DES PIECES ANC. N°	NOUV. N°	DESIGNATION	QUANT.	OBSERVATIONS
1	1.10349		Ecrou de réglage course de piston	1	
2	650.216		Ecrou HM 16 x 2,00	2	
3	377.425	44.819.929	Goupille V 4 x 25	3	
4	379.267		Axe	1	
5	1.10348		Extension de tige de piston	1	
6	1.10273.30		Tige de piston	1	
7	358.137		Joint torique "OR 4118"	1	
8	1.10273.31		Tête de piston	1	
9	1.10273.32		Joint d'étanchéité	2	
10	1.10273.33		Rondelle de retenue de joint	1	
11	357.037		Circlips 37 i	1	
12	1.10273.50		Corps de vérin	1	
13	355.01525		Rondelle Ø 15 x 30 x 2,5	1	
14	355.01325		Rondelle Ø 13 x 26 x 2,5	2	
15	1.10273.34		Tige de piston	1	
16	358.603		Bague d'étanchéité	2	
17	358.109		Joint torique "OR 115"	2	
18	1.10273.35		Ecrou	1	
21	1.10273.00		Vérin complet	-	
22	485.322		Pochette joints	-	

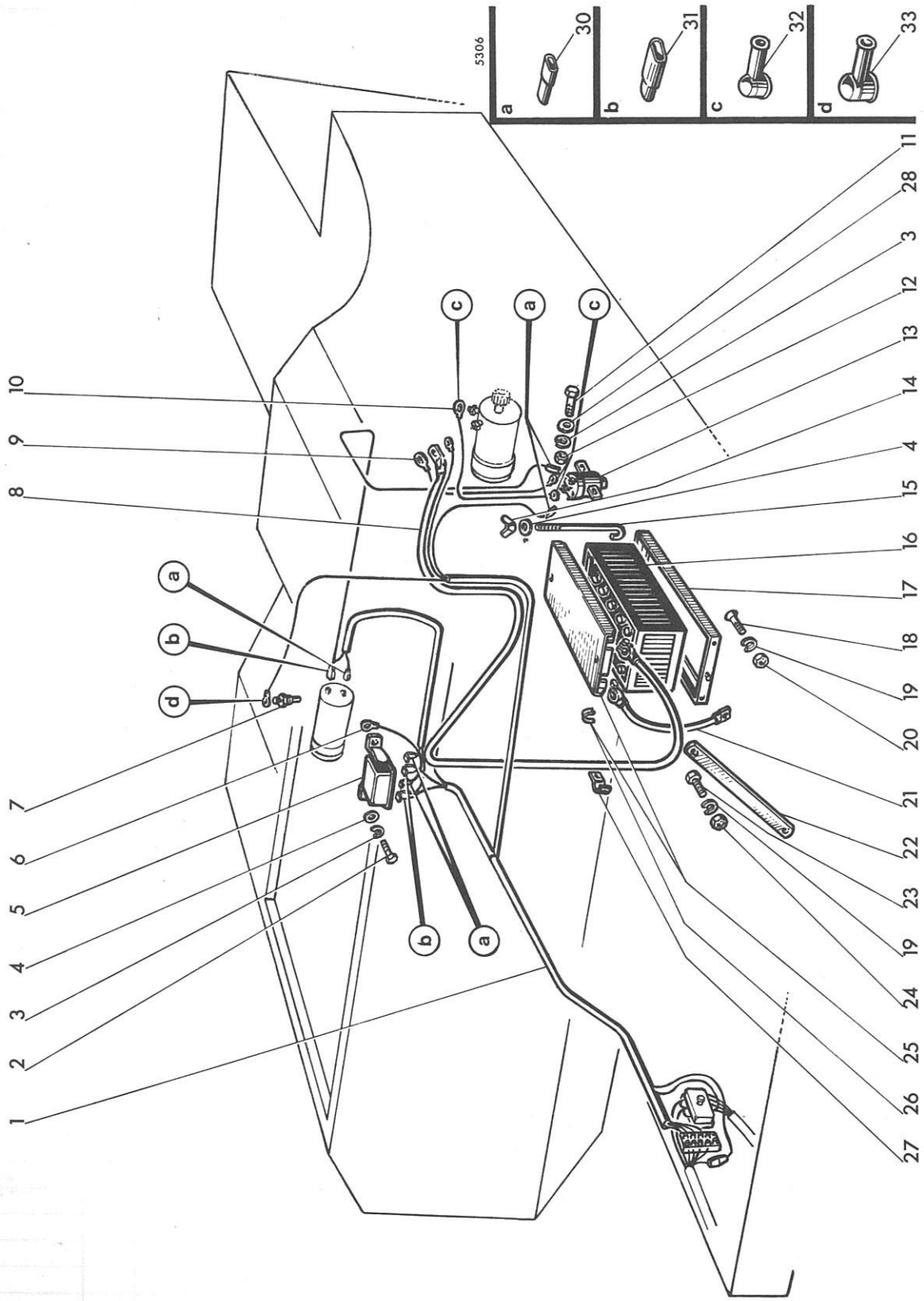

Faisceaux du moteur-batteries

PLANCHE 81

REP N°	REFERENCES DES PIECES ANC. N°	NOUV. N°	DESIGNATION	QUANT.	OBSERVATIONS
1	1.10678		Câble entre boîte de jonction et appareils divers	1	
2	620.0614	44.802.575	Vis HM 6 x 1,00 - 20	2	
3	354.106	44.880.347	Rondelle W 6 (pl. 12 - rep. 18)	2	
4	355.00715		Rondelle Ø 7 x 14 x 1,5	2	
5	2872637		Régulateur "Lucas type RB 108"	1	
6	1.6261		Câble entre régulateur et masse	1	
7	486.107		Transmetteur de température	1	
8	1.10679		Câble entre moteur et démarreur	1	
9	1.10680.50		Câble entre contacteur et borne négative du démarreur	1	
10	1.10680.51		Câble entre contacteur et démarreur	1	
11	620.0512	44.802.553	Vis HM 5 x 0,80 - 16 (pl. 12 - rep. 22)	-	
12	650.005	44.801.009	Ecrou HM 5 x 0,80 (pl. 12 - rep. 17)	-	
13	2848209		Contacteur (pl. 12 - rep. 20)	-	
14	654.006	44.801.769	Ecrou à oreilles de 8	2	
15	1.5855		Tirant de couvercle	2	
16	480.108		Batterie	1	
17	1.10495		Cadre support batterie	1	
18	336.220		Vis TPS 8 x 1,25 - 20 (SI)	4	
19	354.108	44.880.349	Rondelle W 8	5	
20	350.408	44.881.257	Ecrou H 8 x 1,25 (SI)	4	
21	1.6263		Câble de masse	1	
22	1.10496		Tirant support cadre support batterie	1	
23	621.0812	44.803.103	Vis HM 8 x 1,25 - 16	1	
24	650.108	44.801.011	Ecrou HM 8 x 1,25	1	
25	1.10499.00		Couvercle de batterie	1	
26	1.8352		Garniture de câble	-	
27	1.5927.30		Collier de câble	2	
28	355.00610		Rondelle Ø 6 x 12 x 1 (pl. 12 - rep. 21)	-	
30	481.346		Embout de protection	-	
31	481.347		Embout de protection	-	
32	481.348		Pipe de protection	-	
33	481.349		Pipe de protection	-	

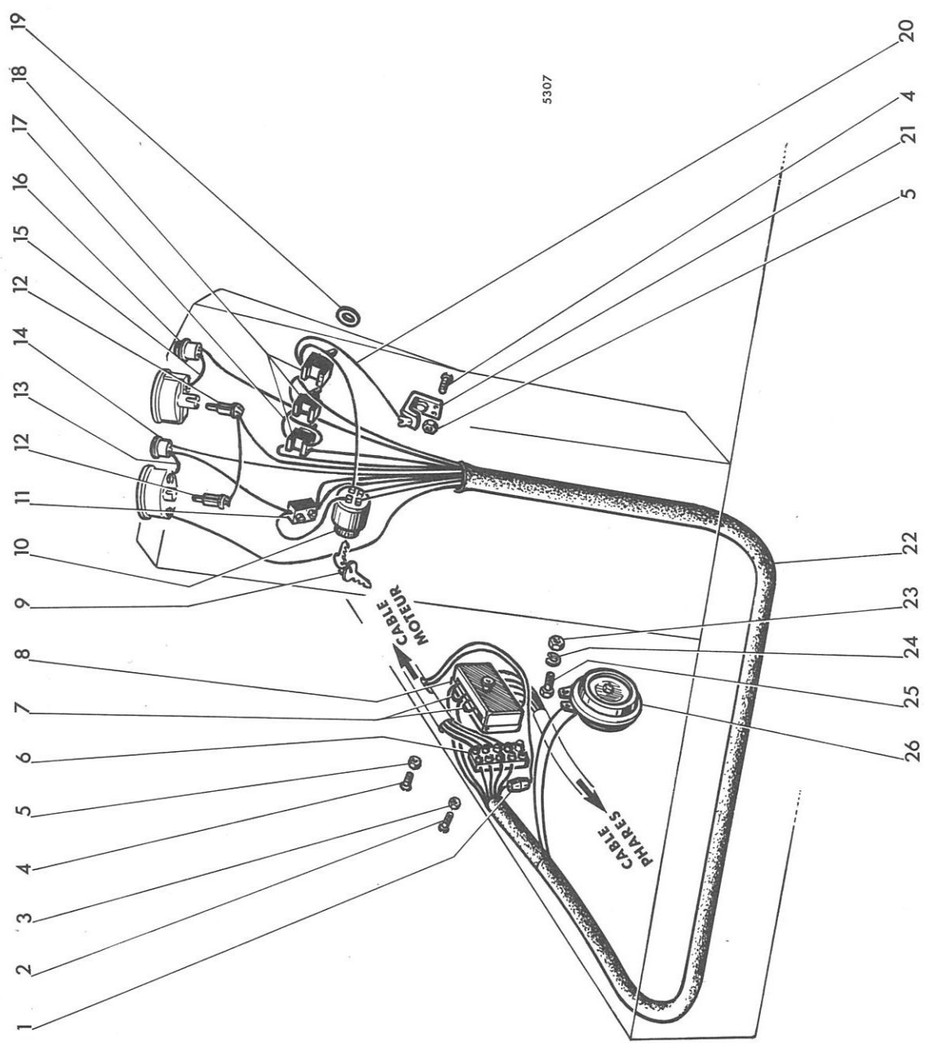

MISE A JOUR | | 1re | 2e | 3e
DATE | 7-67 | | | |

MOISSONNEUSE-BATTEUSE AUTOMOTRICE M 84 TYPE N 14

Faisceaux du tableau de bord

PLANCHE 82

REP N°	REFERENCES DES PIECES ANC. N°	NOUV. N°	DESIGNATION	QUANT.	OBSERVATIONS
1	481.122		Porte-fusible volant	1	
2	333.015		Vis Ø 1/8" - 15	2	
3	350.000		Ecrou H 1/8"	2	
4	341.415		Vis Ø 4 x 0,75 - 15 (SI)	4	
5	350.404	44.881.731	Ecrou HM 4 x 0,75 (SI)	4	
6	481.425		Bloc de jonction (5 éléments)	1	
7	1.6266.60		Câble de jonction des fusibles	2	
8	481.126		Boîte à fusibles	1	
9	480.477		Clef de contact	2	
10	480.461		Contacteur général	1	
11	481.416		Bloc de jonction 1 élément	1	
12	480.305		Porte-lampe de tableau	2	
-	481.003		Lampe 12 volts	2	
13	1.6265.50		Câble de liaison lampe témoin	1	
14	480.304		Lampe témoin	1	
-	481.003		Lampe 12 volts	1	
15	1.7262		Câble de masse	1	
16	480.422		Poussoir d'avertisseur	1	
17	1.6266		Câble de liaison des interrupteurs	1	
18	480.426		Interrupteur d'éclairage	3	
19	355.31220		Rondelle Ø 14 x 22 x 2	3	
20	1.10674		Câble d'alimentation prise de courant	1	
21	481.406		Prise de courant auxiliaire	1	
22	1.10673		Câble entre boîte à fusibles et tableau de bord	1	
23	650.108	44.801.011	Ecrou HM 8 x 1,25	2	
24	354.108	44.880.349	Rondelle W 8	2	
25	621.0814	44.803.105	Vis HM 8 x 1,25 - 20	2	
26	480.008		Avertisseur	1	

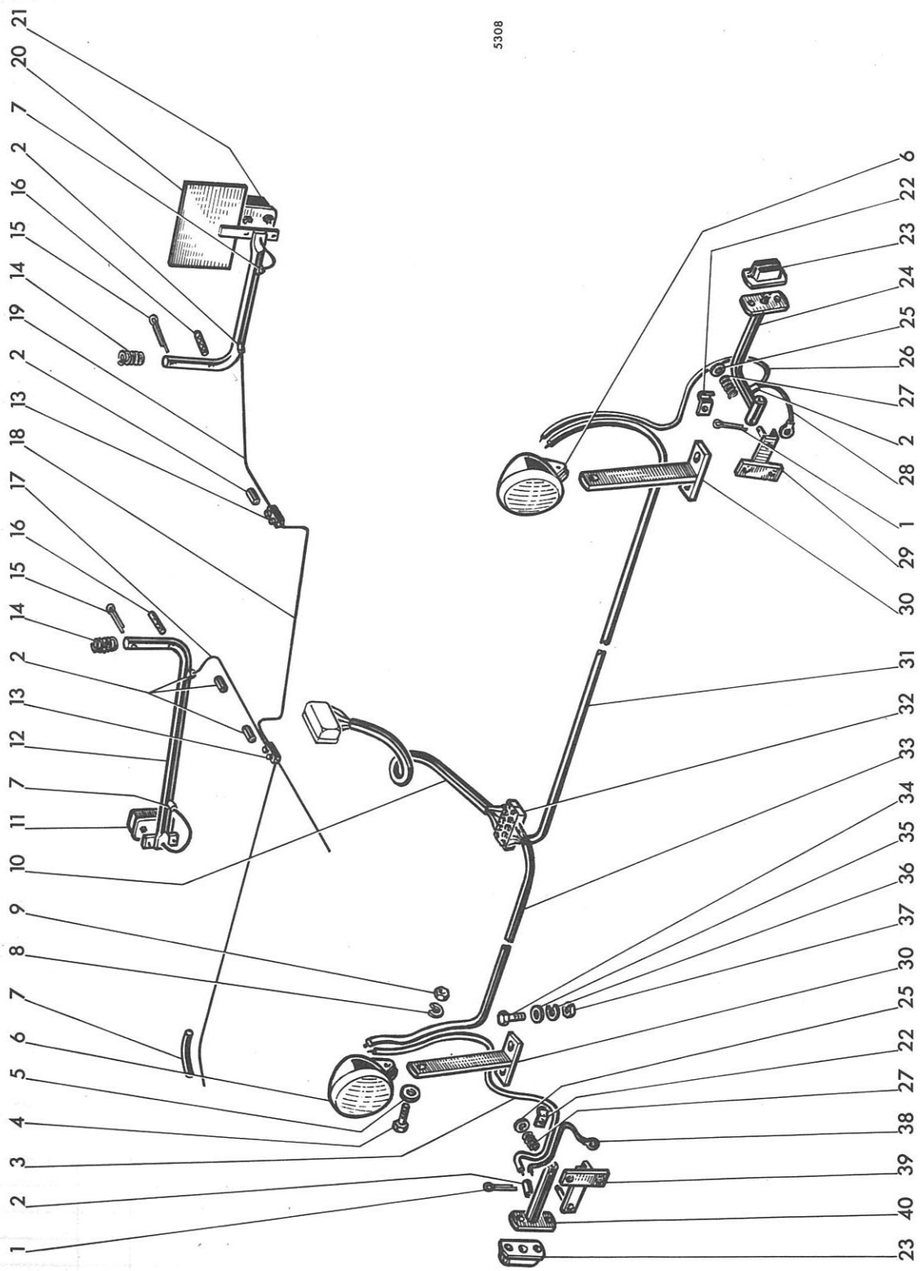

MISE A JOUR | | 1re | 2e | 3e
DATE | 7-67 | | | |

MOISSONNEUSE-BATTEUSE AUTOMOTRICE M 84 TYPE N 14

Installation d'éclairage

PLANCHE 83

REP N°	REFERENCES DES PIECES ANC. N°	REFERENCES DES PIECES NOUV. N°	DESIGNATION	QUANT.	OBSERVATIONS
1	377.320	44.819.920	Goupille V 3 x 20	2	
2	1.6065.30		Gaine de protection	7	
3	1.10658.50		Câble entre phare et feu de position droit	1	
4	621.1016		Vis HM 10 x 1,50 - 25	2	
5	355.11030		Rondelle Ø 10 x 30 x 3	2	
6	480.310		Phare avant	2	
-	480.311		Parabole de phare	-	
-	480.312		Verre de phare	-	
-	480.313		Porte-lampe de phare	-	
7	1.6065.32		Gaine de protection	3	
8	354.110	44.880.351	Rondelle W 10	2	
9	650.110		Ecrou HM 10 x 1,50	2	
10	1.10675		Câble entre bloc de jonction et boîte à fusibles	1	
11	480.333		Feu rouge arrière droit	1	
12	1.5752.51		Support de feu arrière droit	1	
13	481.416		Bloc de jonction (à 1 élément)	2	
14	356.163		Ressort	2	
15	377.430	44.819.930	Goupille V 4 x 30	2	
16	378.435		Goupille élastique Ø 6 x 35	2	
17	1.7536.50		Câble de feu rouge droit	1	
18	1.7536.54		Câble intermédiaire arrière	1	
19	1.7536.53		Câble de feu rouge gauche	1	
20	1.7469.50		Support de feu arrière gauche	1	
21	480.332		Feu rouge arrière gauche	1	
22	1.5924		Agrafe de câble	2	
23	480.317		Feu de position	2	
24	1.5751.51		Bras de feu de position	1	
25	355.00915	44.880.319	Rondelle Ø 9 x 18 x 1,5	2	
26	1.10658.51		Câble entre phare et feu de position gauche	1	
27	356.430		Ressort	2	
28	1.8499.53		Câble masse de feu de position gauche	1	
29	1.6780		Support de bras	1	
30	1.10396		Support de phare	2	
31	1.10676.51		Câble entre bloc de jonction et phare gauche barre de m 2,20	1	
-	1.10676.53		Câble entre bloc de jonction et phare gauche barre de m 2,60	1	
-	1.10676.55		Câble entre bloc de jonction et phare gauche barre de m 3,10	1	
32	481.427		Bloc de jonction	1	

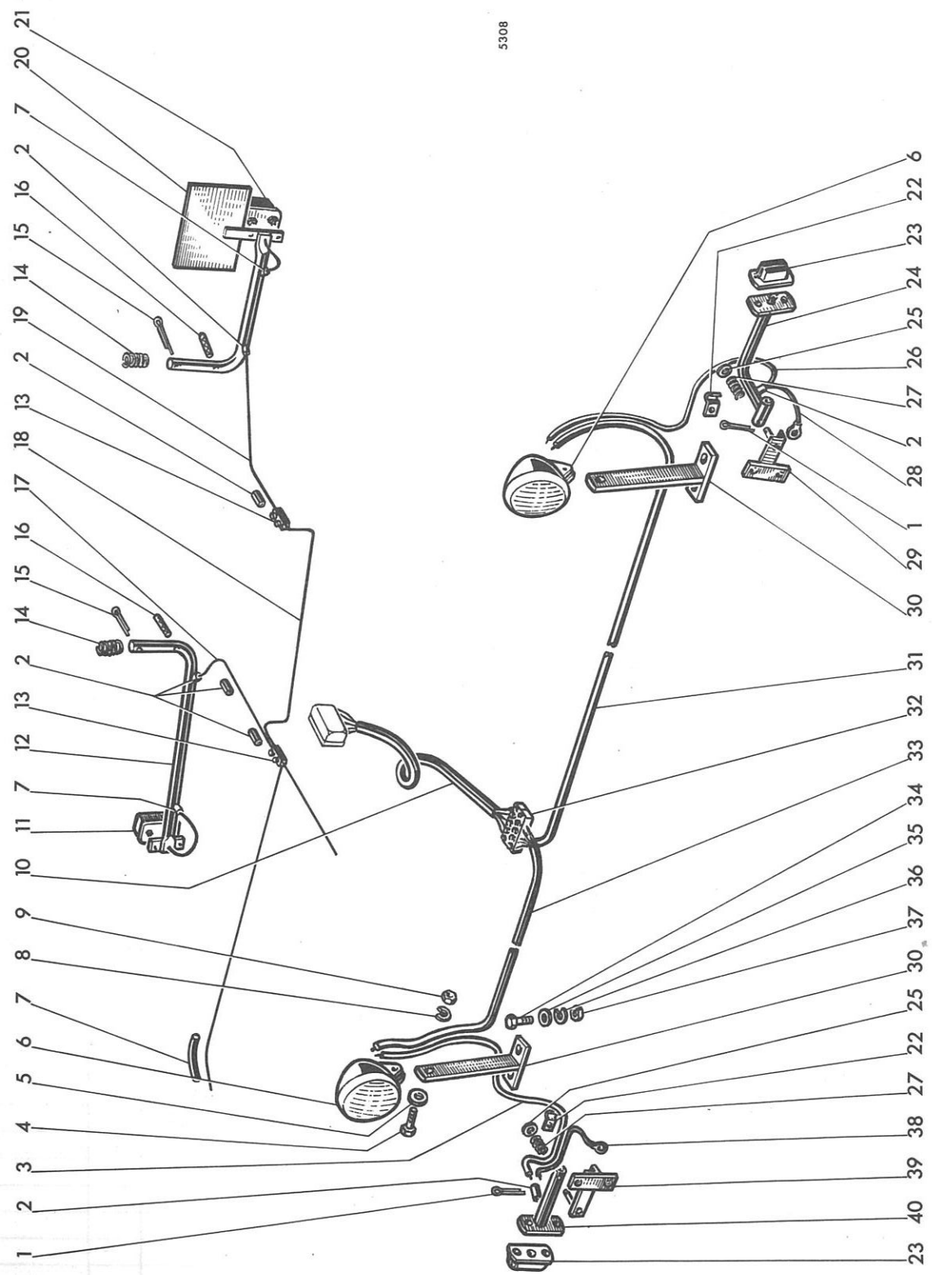

MISE A JOUR | | 1re | 2e | 3e
DATE | 7-67 | | | |

MOISSONNEUSE-BATTEUSE AUTOMOTRICE M 84 TYPE N 14

Installation d'éclairage

PLANCHE 83

REP N°	REFERENCES DES PIECES ANC. N°	NOUV. N°	DESIGNATION	QUANT.	OBSERVATIONS
33	1.10676.50		Câble entre bloc de jonction et phare droit barre de m 2,20	1	
–	1.10676.52		Câble entre bloc de jonction et phare droit barre de m 2,60	1	
–	1.10676.54		Câble entre bloc de jonction et phare droit barre de m 3,10	1	
34	621.0814	44.803.105	Vis HM 8 x 1,25 - 20	4	
35	355.10820		Rondelle Ø 8 x 24 x 2	4	
36	354.108	44.880.349	Rondelle W 8	4	
37	650.108	44.801.011	Ecrou HM 8 x 1,25	4	
38	1.8499.52		Câble masse de feu de position droit	1	
39	1.6037.50		Support de bras	1	
40	1.5749.51		Bras support de feu de position	1	

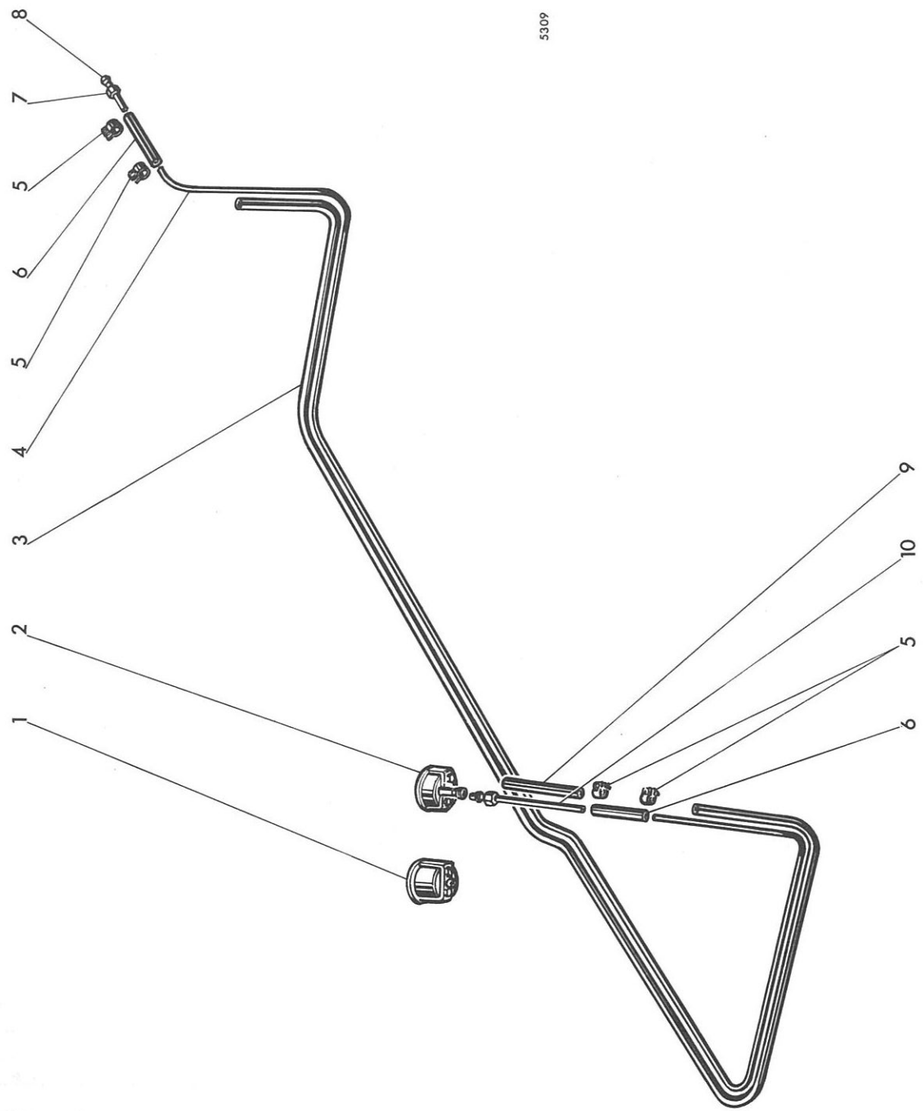

MISE A JOUR | | 1re | 2e | 3e
DATE | 7-67 | | | |

MOISSONNEUSE-BATTEUSE AUTOMOTRICE M 84 TYPE N 14

Appareils de contrôle

PLANCHE 84

REP N°	REFERENCES DES PIECES ANC. N°	REFERENCES DES PIECES NOUV. N°	DESIGNATION	QUANT.	OBSERVATIONS
1	486.106		Thermomètre à eau	1	
2	486.003		Manomètre à huile	1	
3	1.8441.32		Protecteur de tuyauterie de raccordement manomètre	1	
4	1.7256.31		Tuyauterie centrale de manomètre	1	
5	391.614		Collier de tube	4	
6	1.0731		Tuyauterie	2	
7	0576111		Ecrou raccord de tuyauterie	1	
8	1.10610		Embout de tuyauterie	1	
9	1.7438		Tube de protection	1	
10	1.7256.51		Embout de raccordement côté manomètre	1	

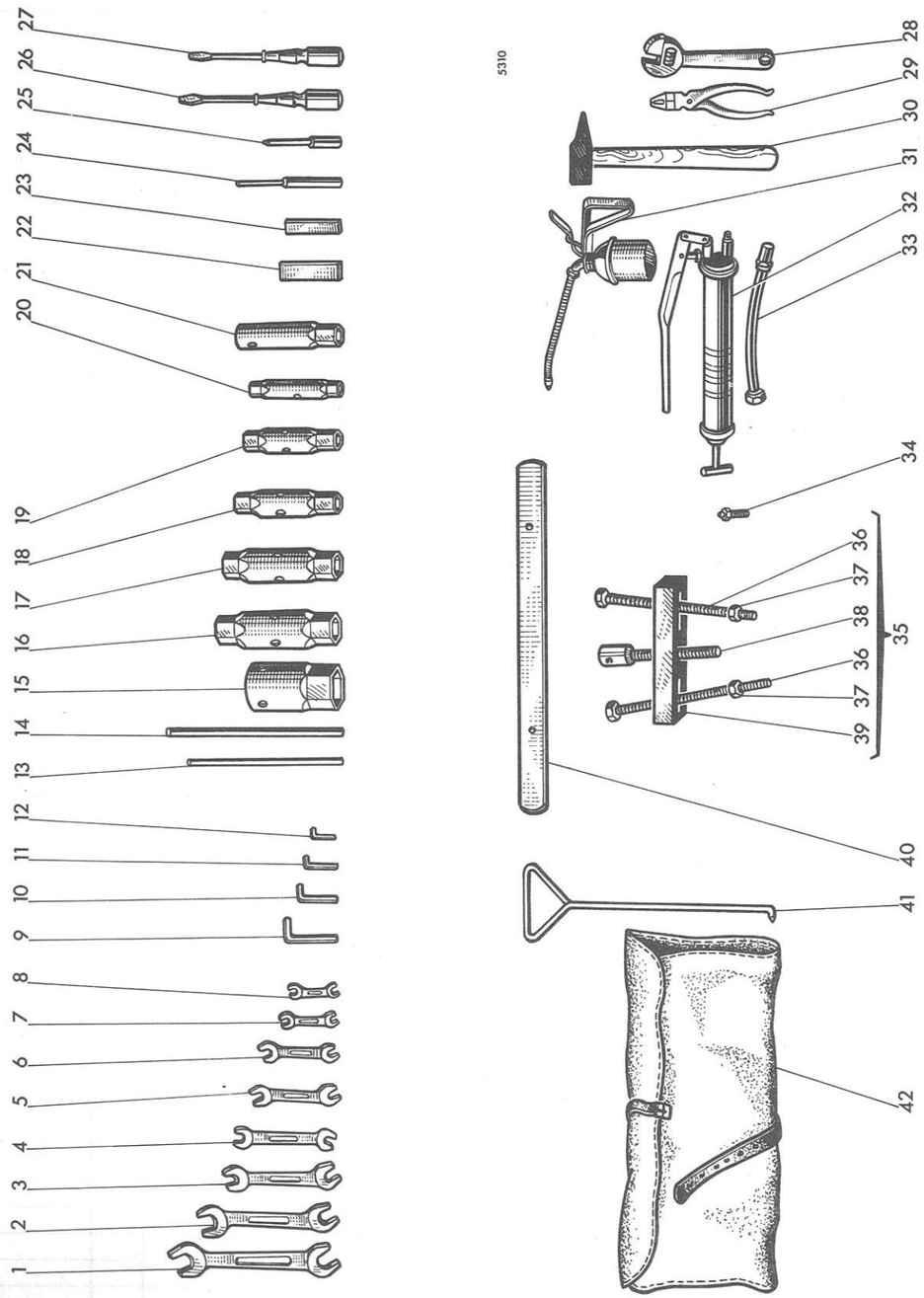

MISE A JOUR | | 1re | 2e | 3e
DATE | 7-67 | | | |

MOISSONNEUSE-BATTEUSE AUTOMOTRICE M 84 TYPE N 14

Outillage

PLANCHE 85

REP N°	REFERENCES DES PIECES ANC. N°	NOUV. N°	DESIGNATION	QUANT.	OBSERVATIONS
–	490.043		Outillage complet	–	
1	440.126		Clé plate de 30/36	1	
2	440.124		" " " 27/32	1	
3	440.122		" " " 24/27	1	
4	440.120		" " " 19/22	1	
5	440.115		" " " 14/17	1	
6	440.119		" " " 12/13	1	
7	440.117		" " " 1/2" - 9/16"	1	
8	440.108		" " " 8/10	1	
9	440.103		Clé pour vis à 6 pans creux - mm 8	1	
10	440.101		" " " " " " " - mm 5	1	
11	440.104		" " " " " " " - mm 4	1	
12	440.100		" " " " " " " - mm 3	1	
13	440.324		Broche pour clés à tube	1	
14	440.325		" " " " "	1	
15	440.186		Clé à tube de 46	1	
16	440.168		Clé à tube de 24/27	1	
17	440.164		" " " " 19/22	1	
18	440.162		" " " " 14/17	1	
19	440.159		" " " " 12/13	1	
20	440.158		8/10	1	
21	440.161		" " " " 1/2"	1	
22	1.5411		Cale de réglage	1	
23	1.1017		Cale de réglage du contrebatteur	1	
24	440.301		Chasse-goupille	1	
25	440.306		Chasse-goupille élastique	1	
26	440.332		Tournevis de mm 12	1	
27	440.331		" " mm 7	1	
28	440.153		Clé à molette	1	
29	440.320		Pince universelle	1	
30	440.350		Marteau	1	
31	440.003		Burette	1	
32	440.012		Pompe à graisse	1	
33	440.382		Rallonge flexible	1	
34	1.10584		Vis pour graissage variateur	1	
35	1.0654.00		Extracteur complet	–	
36	1.0654.50		Tirant d'extracteur	2	
37	650.010		Ecrou	2	
38	1.0654.52		Vis centrale d'extracteur	1	
39	1.0654.30		Traverse d'extracteur	1	
40	1.6126		Levier de débourrage du batteur	1	
41	1.6616		Crochet d'extraction des tôles du contrebatteur	1	
42	1.6248		Trousse à outils seule	1	

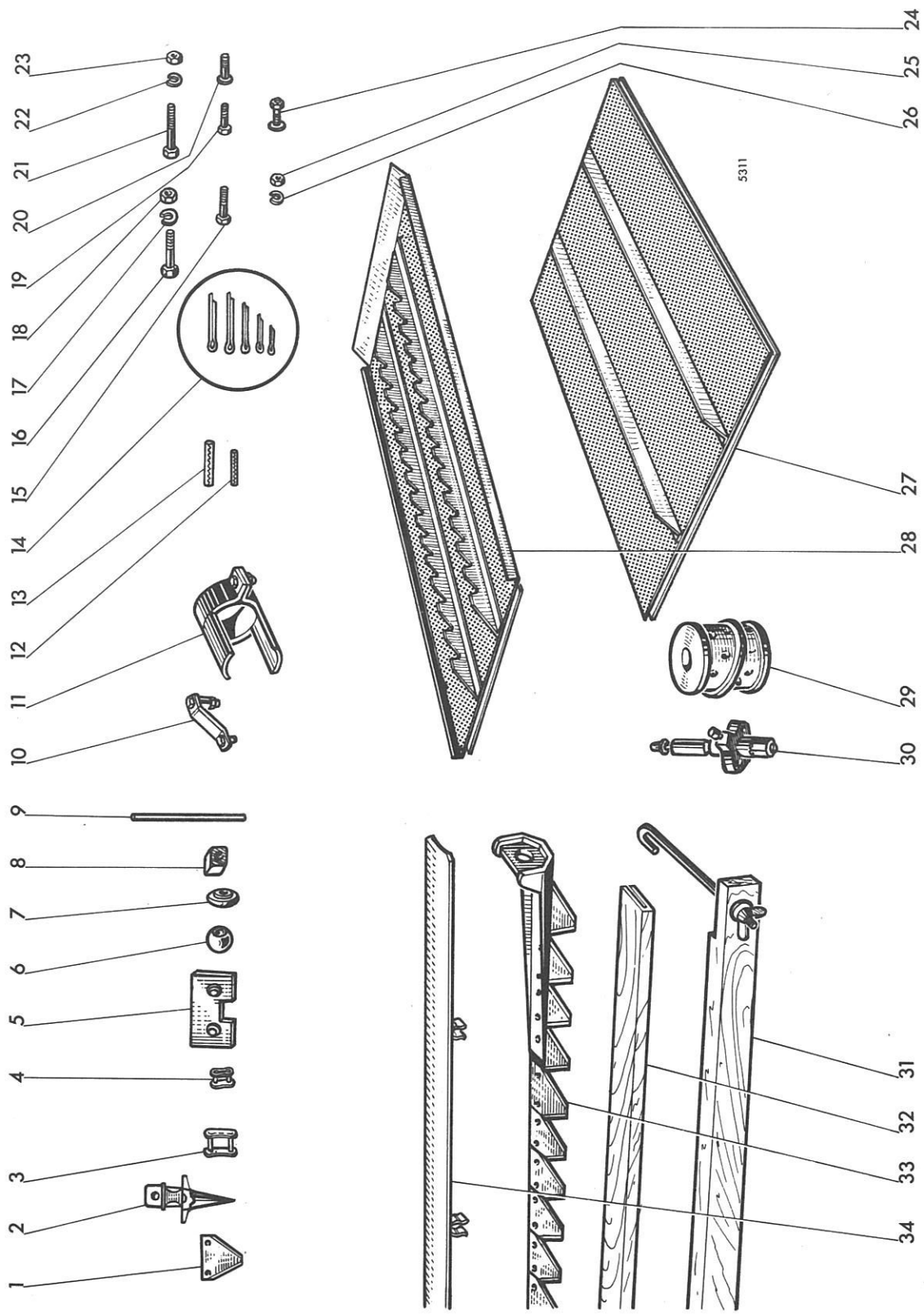

MISE A JOUR | | 1re | 2e | 3e
DATE | 7-67 | | | |

MOISSONNEUSE-BATTEUSE AUTOMOTRICE M 84 TYPE N 14

Accessoires de rechange

PLANCHE 86

REP N°	REFERENCES DES PIECES ANC. N°	NOUV. N°	DESIGNATION	QUANT.	OBSERVATIONS
1	443.003	44.317.796	Section faucillée	1	
2	1.1361	44.396.014	Doigt	1	
3	438.000		Maillon de jonction-chaîne à rouleaux-pas 40 mm	2	
–	438.2100		Maillon de jonction-chaîne à rouleaux-pas 41,4mm	2	
4	437.200		Maillon de jonction - chaîne 5/8"	1	
5	1.7065.00		Palette d'élévateur	1	
6	1.5644	44.317.950	Noix de doigt articulé	2	
7	1.5741	44.317.959	Amortisseur caoutchouc tête de lame	2	
8	1.10061		Amortisseur de bielle	2	
9	1.5772	44.317.948	Doigt articulé	1	
10	1.6335.00		Rehausse de crible supérieur réglable	–	
11	1.5277.00		Bride de vérin	–	
12	378.645		Goupille élastique 8 x 45	2	
13	378.750		" " 10 x 50	2	
14			Goupilles fendues diverses	–	
15	621.1018		Vis HM 10 x 1,50 - 30	2	
16	616.1238	44.803.199	Vis HM 12 x 1,25 - 80	2	
17	354.112	44.880.353	Rondelle W 12	3	
18	650.612	44.801.013	Ecrou HM 12 x 1,25	3	
19	620.0816	44.802.607	Vis HM 8 x 1,25 - 25	3	
20	332.215		Vis T.B. 8 x 1,25 - 15 (SI)	3	
21	626.1028		Vis HM 10 x 1,50 - 55	2	
22	354.110	44.880.351	Rondelle W 10	3	
23	650.110		Ecrou HM 10 x 1,50	3	
24	303.420		Boulon Ø 10 x 1,50 - 20 (SI)	4	
25	650.108	44.801.011	Ecrou HM 8 x 1,25	3	
26	354.108	44.880 349	Rondelle W 8	3	
27			Crible inférieur à trous Ø 2,5		
–			" " " Ø 5		
–	1.10090.55		" " " Ø 6	–	
–	1.10090.56		" " " Ø 7	–	
–	1.10090.57		" " " Ø 8	–	
–	1.10090.58		" " " Ø 10	–	
–	1.10090.59		" " " Ø 12	–	
–			" " " Ø 14		
–	1.10090.48		" " " Ø 16	–	

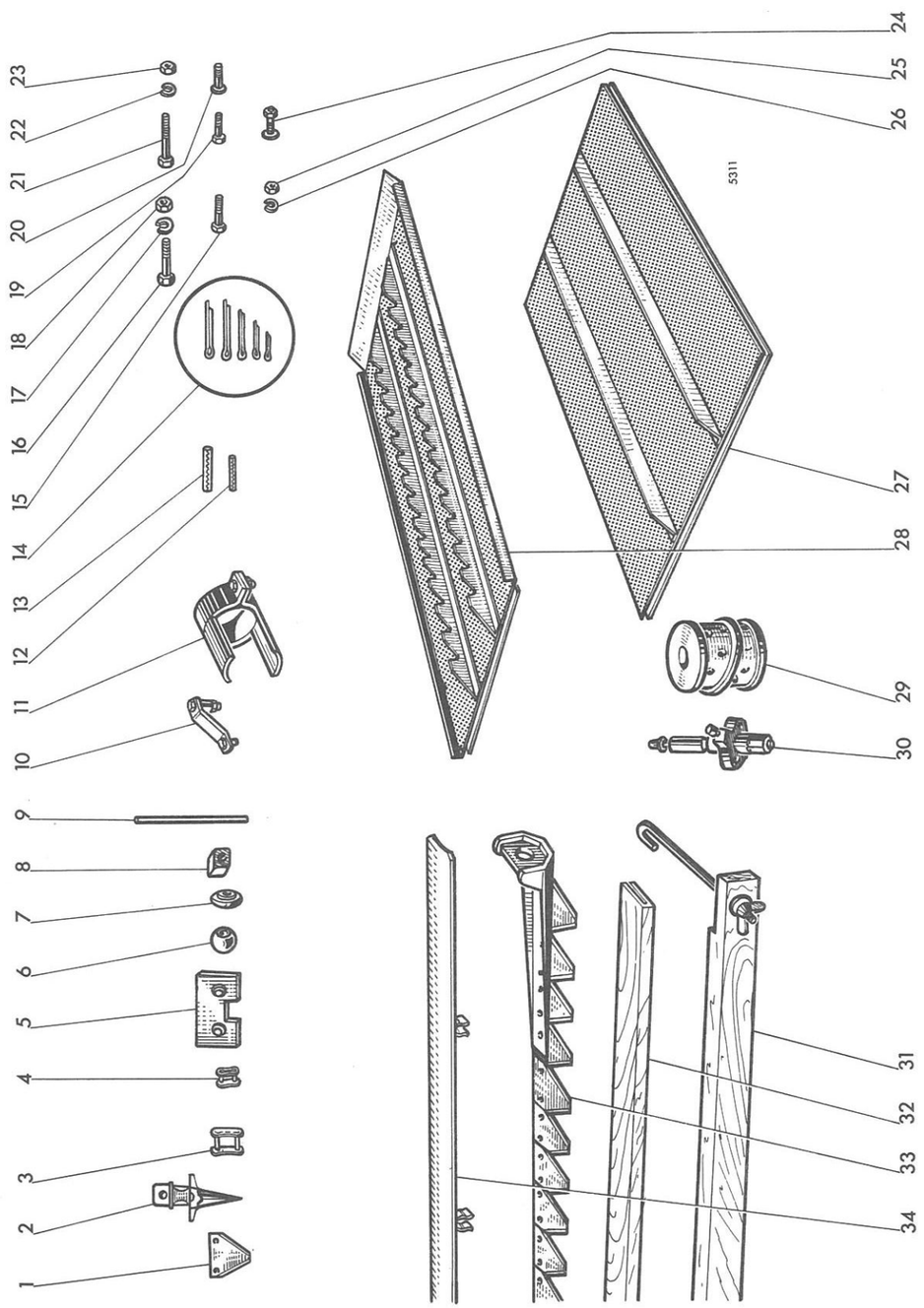

MISE A JOUR | | 1re | 2e | 3e
DATE | 7-67 | | | |

MOISSONNEUSE-BATTEUSE AUTOMOTRICE M 84 TYPE N 14

Accessoires de rechange

PLANCHE 86

REP N°	REFERENCES DES PIECES ANC. N°	NOUV. N°	DESIGNATION	QUANT.	OBSERVATIONS
28	1.10437.51		Crible de tarare à trous Ø 2	-	
-	1.10437.53		" " " Ø 3	-	
-			" " " Ø 5	-	
-	1.10437.56		" " " Ø 7	-	
-	1.10437.57		" " " Ø 8	-	
-	1.10437.58		" " " Ø 10	-	
-	1.10437.59		" " " Ø 12	-	
-			" " " Ø 14	-	
-			" " " Ø 16	-	
29	30242		Elément filtrant	1	
30	264.5532		Injecteur complet "C A V n° 5217408"	1	
31	1.5921.04		Protecteur de barre de coupe - 2,20 m	-	
-	1.5921.06		" " " 2,60 m	-	
-	1.5921.00		" " " 3,10 m	-	
32	1.6577.38		Protecteur de lame 2,20 m	1	
-	1.6577.33		" " 2,60 m	1	
-	1.6577.34		" " 3,10 m	1	
33	1.6886.54		Lame complète 2,20 m	1	
-	1.6886.50		" " 2,60 m	1	
-	1.6886.51		" " 3,10 m	1	
34	1.10554		Tôle de fermeture du contrebatteur	3	

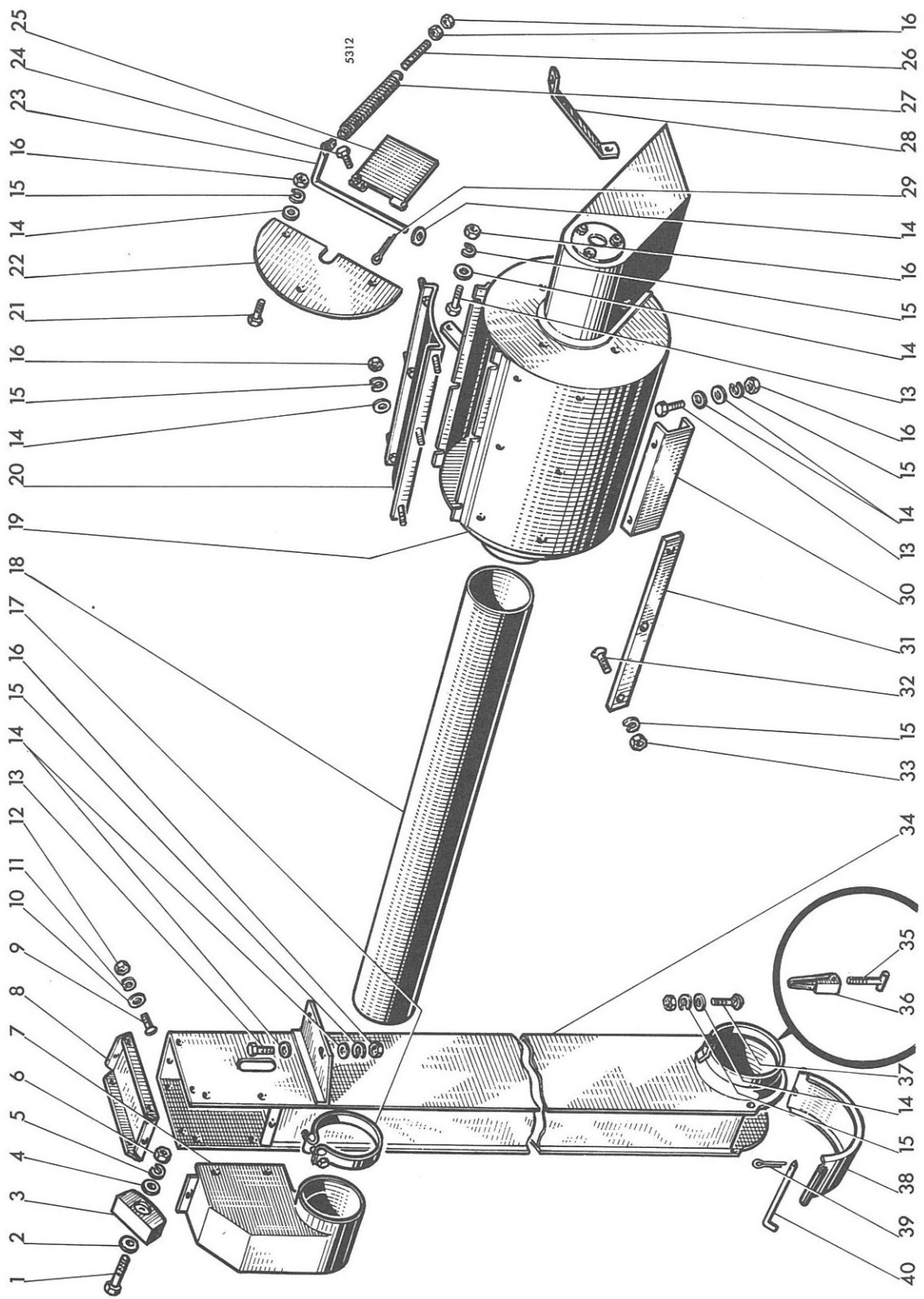

MISE A JOUR | | 1re | 2e | 3e
DATE | 7-67 | | | |

MOISSONNEUSE-BATTEUSE AUTOMOTRICE M 84 TYPE N 14

Elévateur à grain - Emondoir (tôlerie)

PLANCHE 87

REP N°	REFERENCES DES PIECES ANC. N°	NOUV. N°	DESIGNATION		QUANT.	OBSERVATIONS
1	611.1028		Vis HM 10 x 1,50 - 55		1	
2	355.01120		Rondelle Ø 11 x 22 x 2	(pl.56 rep. 3)	-	
3	1.0797		Patin tendeur	(pl.56 rep. 6)	-	
4	355.1103		Rondelle 10 x 30 x 3		1	
5	354.110	44.880.351	Rondelle W 10	(pl.56 rep. 2)	-	
6	650.110		Ecrou HM 10 x 1,50	(pl.56 rep. 1)	-	
7	1.10212		Raccord supérieur		1	
8	1.10225		Couvercle supérieur élévateur	(pl.56 rep.13)	-	
9	332.015		Vis T.B. 6 x 1,00 - 15 (SI)	(pl.56 rep. 9)	-	
10	355.00715		Rondelle Ø 7 x 14 x 1,5	(pl.56 rep.10)	-	
11	354.106	44.880.347	Rondelle W 6	(pl.56 rep.11)	-	
12	350.406	44.881.733	Ecrou HM 6 x 1,00 (SI)	(pl.56 rep.12)	-	
13	621.0814	44.803.105	Vis HM 8 x 1,25 - 20		4	
14	355.00915	44.880.319	Rondelle Ø 9 x 18 x 1,5	(pl.56 rep.27)	17	
15	354.108	44.880.349	Rondelle W 8		37	
16	650.108	44.801.011	Ecrou HM 8 x 1,25		15	
17	1.10447.00		Collier complet		1	
18	1.10428		Tuyauterie entre élévateur et émondoir		1	
19	1.10417		Caisse d'émondoir		1	
20	1.10443		Porte de visite		1	
21	620.0812	44.802.603	Vis HM 8 x 1,25 - 16		3	
22	1.10461		Fermeture côté vidage		1	
23	1.10441		Manette de fermeture		1	
24	621.0612	44.803.073	Vis HM 6 x 1,00 - 16		1	
25	1.10440		Porte de vidage		1	
26	1.8383		Tirant de réglage du ressort		1	
27	356.512		Ressort		1	
28	1.10490		Raidisseur caisse émondoir		1	
29	377.220	44.881.219	Goupille V 2 x 20		1	
30	1.10462		U d'accrochage de l'émondoir		1	
31	1.10446		Barrette de fixation		8	
32	336.220		Vis T.P.S. 8 x 1,25 - 20 (SI)		24	
33	350.408	44.881.257	Ecrou H 8 x 1,25 (SI)		24	
34	1.10027		Elévateur		1	
35	1.5404		Tirant de fermeture	(pl.56 rep.22)	-	
36	1.5446.11		Levier de fermeture	(pl.56 rep.21)	-	
37	303.220		Boulon T.T.D.E. 8 x 1,25 - 20	(pl.56 rep.28)	-	
38	1.10227		Porte inférieure	(pl.56 rep.25)	-	
39	377.320	44.819.920	Goupille V 3 x 20	(pl.56 rep.23)	-	
40	1.0876		Axe de porte inférieure	(pl.56 rep.24)		

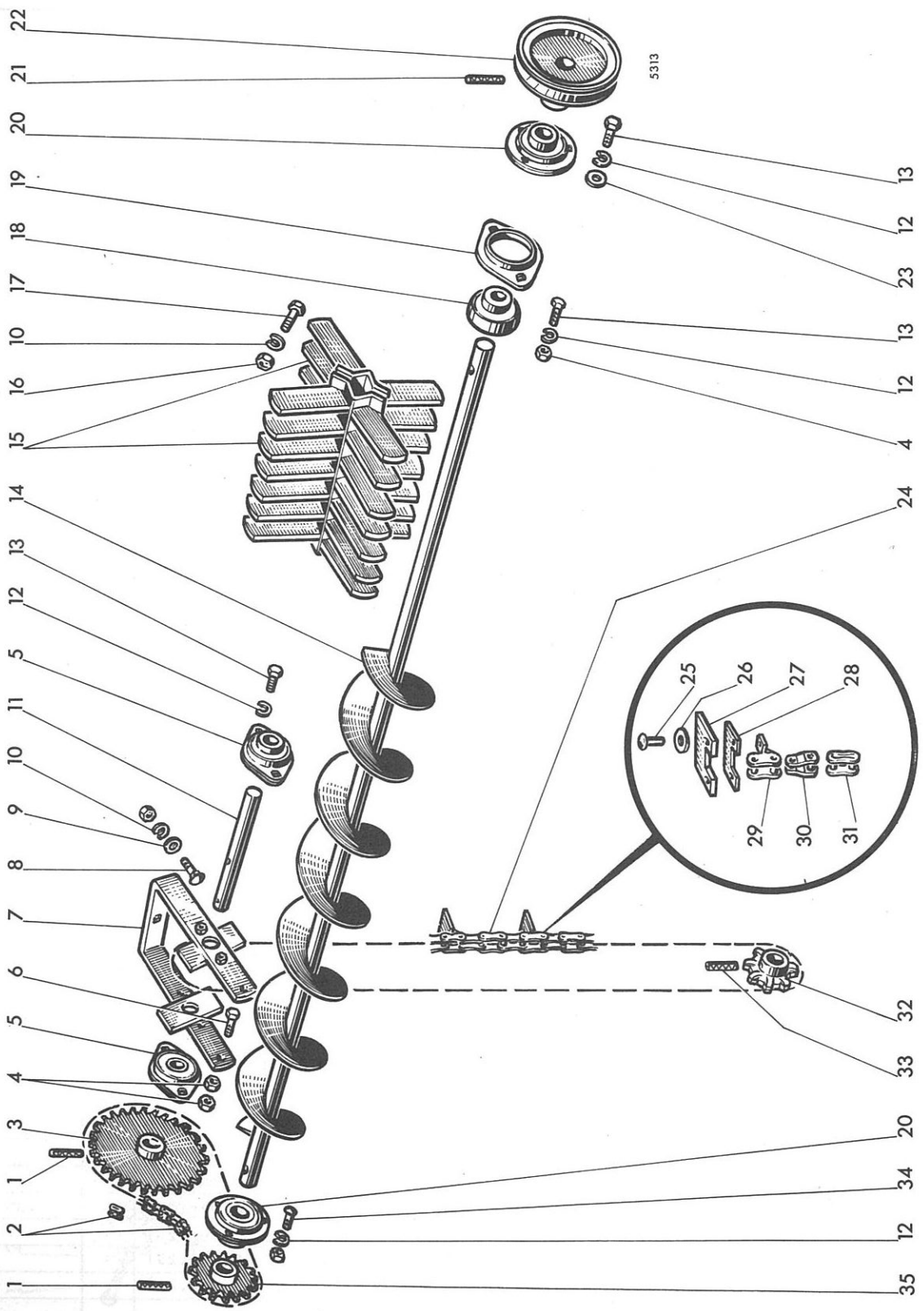

MISE A JOUR		1re	2e	3e
DATE	7-67			

MOISSONNEUSE-BATTEUSE AUTOMOTRICE M 84 TYPE N 14

Elévateur à grain - Emondoir (mécanisme)

PLANCHE 88

REP N°	REFERENCES DES PIECES ANC. N°	NOUV. N°	DESIGNATION	QUANT.	OBSERVATIONS
1	378.740		Goupille élastique (pl.57 rep. 3)	-	
2	437.212		Chaîne de vis (57 + 1 + 1) - pas 5/8"	1	
-	437.201		Faux-maillon - pas 5/8"	-	
-	437.200		Maillon de jonction - pas 5/8"	-	
3	1.10181		Engrenage de commande de vis - (14 dents)	1	
4	650.108	44.801.011	Ecrou HM 8 x 1,25 (pl.57 rep.23)	2	
5	411.041		Roulement à flasques (pl.57 rep. 4)	-	
-	411.458		Flasques de roulement à billes (pl.57 rep. 4)	-	
6	621.0816	44.803.107	Vis HM 8 x 1,25 - 25 (pl.57 rep.36)	-	
7	1.10226		Support de tendeur de chaîne (pl.57 rep. 5)	-	
8	303.420		Boulon	-	
9	355.11020		Rondelle Ø 10 x 30 x 2 (pl.57 rep.11)	-	
10	354.110		Rondelle W 10 (pl.57 rep.12)	4	
11	1.10230		Arbre supérieur d'élévateur (pl.57 rep.13)	-	
12	354.108		Rondelle W 8 (pl.57 rep.14)	8	
13	621.0812	44.803.103	Vis HM 8 x 1,25 - 16 (pl.57 rep.15)	5	
14	1.10430		Vis d'alimentation émondoir	1	
15	1.10425		Pale	2	
16	650.010		Ecrou HM 10 x 1,50	4	
17	621.1014		Vis HM 10 x 1,50 - 20	4	
18	411.204		Roulement à flasques	1	
19	411.458		Flasques de roulement	1	
20	411.012		Roulement à flasques (pl.57 rep. 7)	1	
-	411.404		Flasques de roulement à billes (pl.57 rep. 7)	-	
21	378.640		Goupille élastique 8 x 40	1	
22	1.10409		Poulie de commande de ventilateur	1	
23	355.00915	44.880.319	Rondelle Ø 9 x 18 x 1,5	3	
24	1.10229		Chaîne d'élévateur tarare (70+23+1+1) pas=41,4mm	1	
-	1.10544		Chaîne d'élévateur tarare (73+24+1) pas=40 mm	1	
25	1.5401.61		Rivet de palette	-	
26	355.10820		Rondelle Ø 8 x 24 x 2	-	
27	1.7065.60		Palette de chaîne	-	
28	1.7065.61		Contreplaque de chaîne	-	
29	438.2103		Maillon à ailette-pas = 41,4 mm	-	
-	438.201		" " pas = 40 mm	-	
30	438.2101		Faux-maillon - pas=41,4 mm	-	
-	438.001		" " pas=40 mm	-	
31	431.2100		Maillon de jonction - pas = 41,4 mm	-	
-	431.000		" " pas = 40 mm		
32	1.10202		Pignon de chaîne d'élévateur - 8 dents (pl.57 rep.25)	-	
33	378.645		Goupille élastique Ø 8 x 45 (pl.57 rep.24)	-	
34	306.215		Boulon	3	
35	1.5427		Pignon conduit - 19 dents (pl.57 rep. 6)	-	
			NOTA Pour toute commande de chaîne, contrôler le pas		

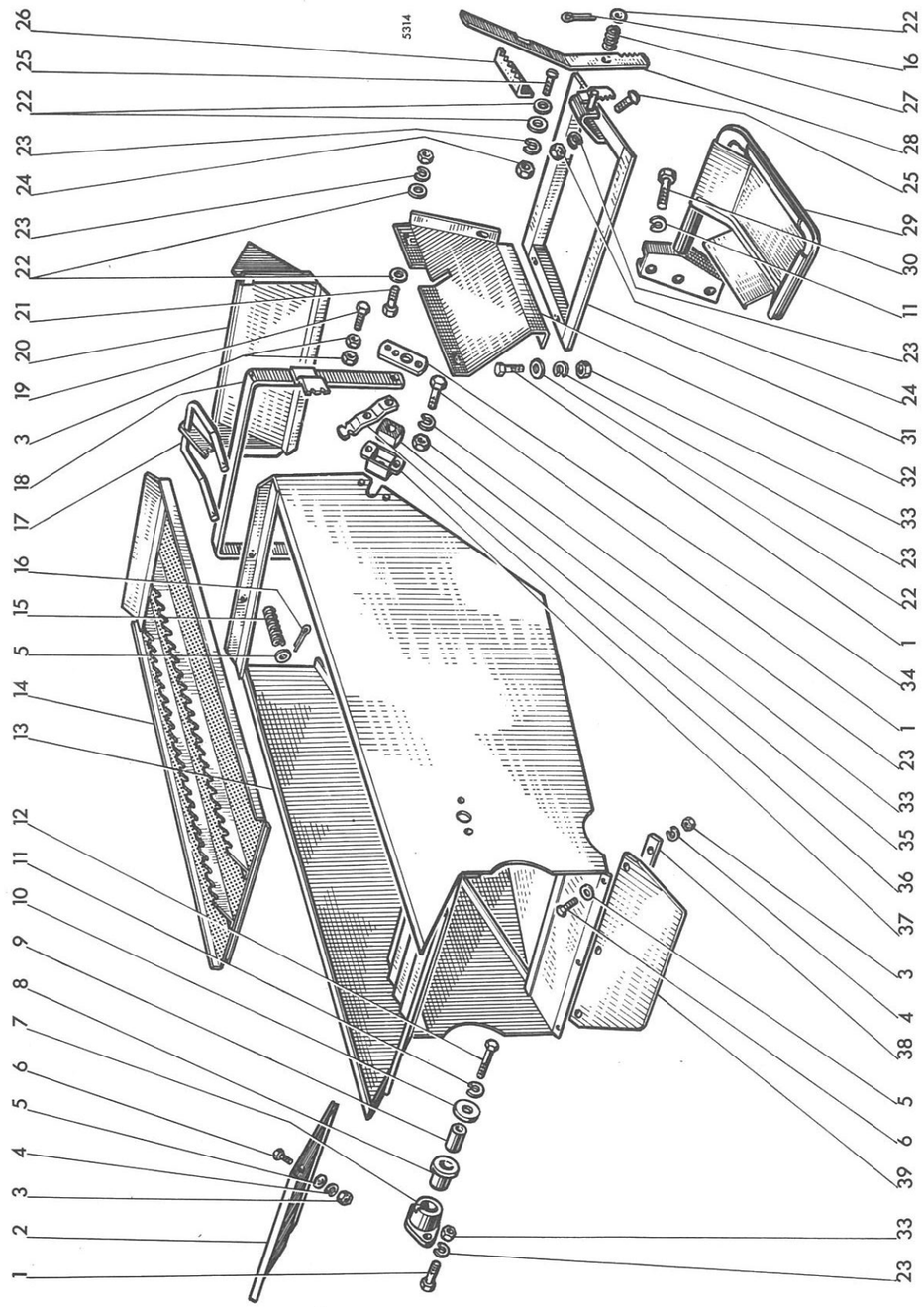

MISE A JOUR | | 1re | 2e | 3e
DATE | 7-67 | | | |

MOISSONNEUSE-BATTEUSE AUTOMOTRICE M 84 TYPE N 14

Tarare

PLANCHE 89

REP N°	REFERENCES DES PIECES ANC. N°	NOUV. N°	DESIGNATION	QUANT.	OBSERVATIONS
1	621.0814	44.803.105	Vis HM 8 x 1,25 - 20	11	
2	1.10605		Fermeture avant de tarare	1	
3	650.106	44.801.010	Ecrou HM 6 x 1,00	13	
4	354.106	44.880.347	Rondelle W 6	5	
5	355.00710		Rondelle Ø 7 x 14 x 1	7	
6	620.0612	44.802.573	Vis HM 6 x 1,00 - 16	5	
7	1.10415		Palier support	2	
8	2.2224		Bague épaulée	2	
9	1.10419		Entretoise avant suspension de tarare	2	
10	355.11020		Rondelle Ø 10 x 30 x 2	2	
11	354.110	44.880.351	Rondelle W 10	5	
12	611.1024		Vis HM 10 x 1,50 - 45	2	
13	1.10457		Caisson oscillant	1	
14	1.10437.51		Crible de tarare à trous de mm 2	1	
-	1.10437.53		" " " " 3	1	
-	1.10437.55		" " " " 5	1	
-	1.10437.56		" " " " 7	1	
-	1.10437.57		" " " " 8	1	
-	1.10437.58		" " " " 10	1	
-	1.10437.59		" " " " 12	1	
-	1.10437.49		" " " " 14	1	
-	1.10437.48		" " " " 16	1	
-					
-					
-					
-					
15	356.440		Ressort	2	
16	377.215	44.881.218	Goupille V 2 x 15	3	
17	1.10453		Manette de fixation des cribles	1	
18	1.10451		Cadre de fixation des cribles	1	
19	621.0614	44.803.075	Vis HM 6 x 1,00 - 20	4	
20	1.10624		Déflecteur d'air	1	
21	303.220		Boulon T.T.D.E. 8 x 1,25 - 20 (SI)	2	
22	355.00915	44.880.319	Rondelle Ø 9 x 18 x 1,5	13	
23	354.108	44.880.349	Rondelle W 8	17	
24	350.408	44.881.257	Ecrou H 8 x 1,25 (SI)	4	
25	332.220		Vis T.B. 8 x 1,25 - 20 (SI)	4	
26	1.10258		Secteur denté de levier de bouche à sacs	1	

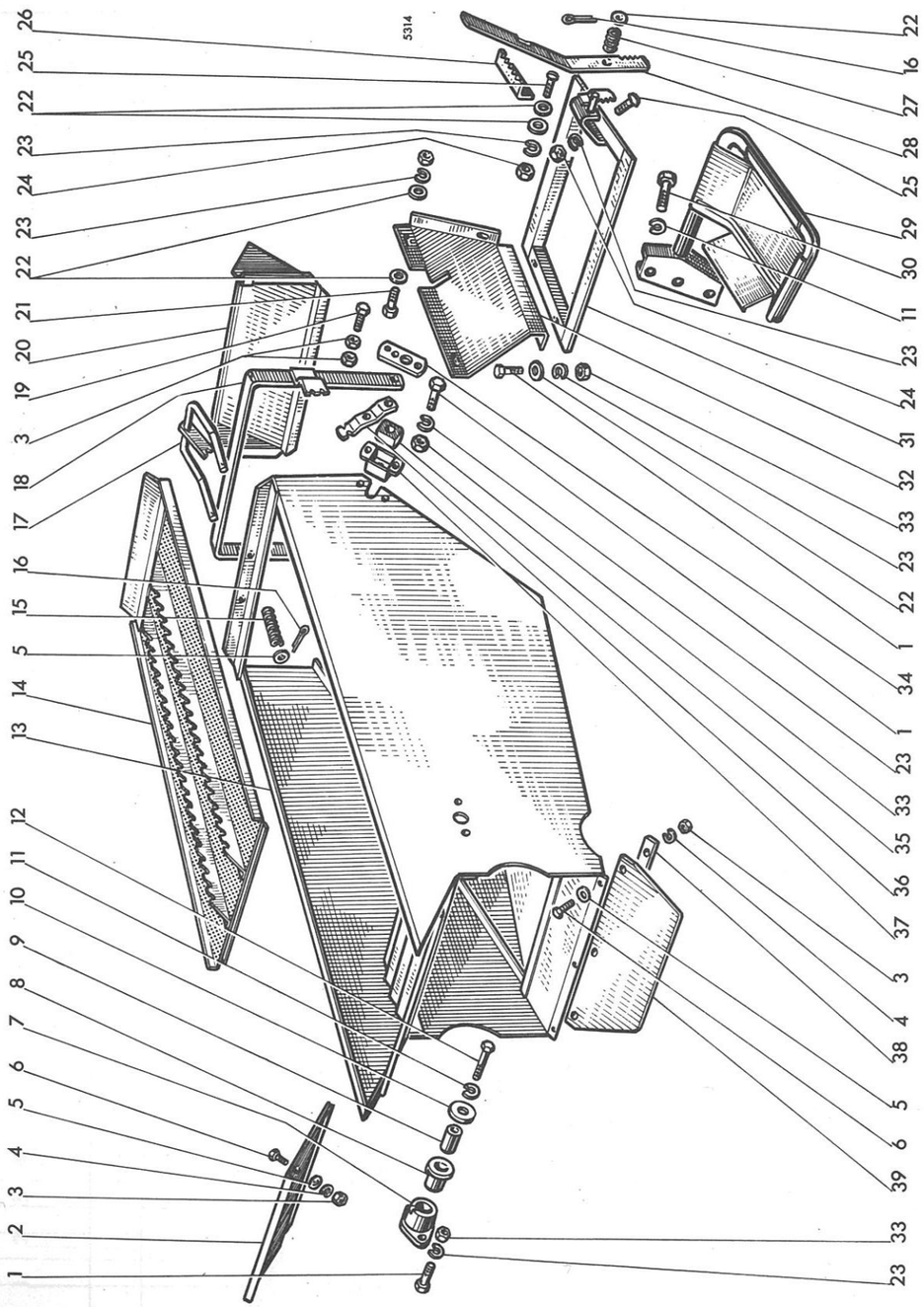

MISE A JOUR | | 1re | 2e | 3e
DATE | 7-67 | | | |

MOISSONNEUSE-BATTEUSE AUTOMOTRICE M 84 TYPE N 14

Tarare

PLANCHE 89

REP N°	REFERENCES DES PIECES ANC. N°	REFERENCES DES PIECES NOUV. N°	DESIGNATION	QUANT.	OBSERVATIONS
27	356.430		Ressort	1	
28	1.10264.30		Levier de fixation bouche à sacs	1	
29	1.10467		Support de sac à déchets	1	
30	621.1018		Vis HM 10 x 1,50 - 30	3	
31	1.10458		Cadre fixation bouche à sacs	1	
32	1.10268		Déflecteur des déchets	1	
33	650.108	44.801.011	Ecrou HM 8 x 1,25	11	
34	1.10459		Plaquette support inférieur caisson de tarare	2	
35	1.10061		Amortisseur bielle (caoutchouc)	2	
36	1.10466		Plaquette fixation crible inférieur	2	
37	1.10062		Bride support amortisseur	2	
38	1.10439		Barrette de fixation	1	
39	1.10444		Tôle d'alimentation de l'élévateur	1	

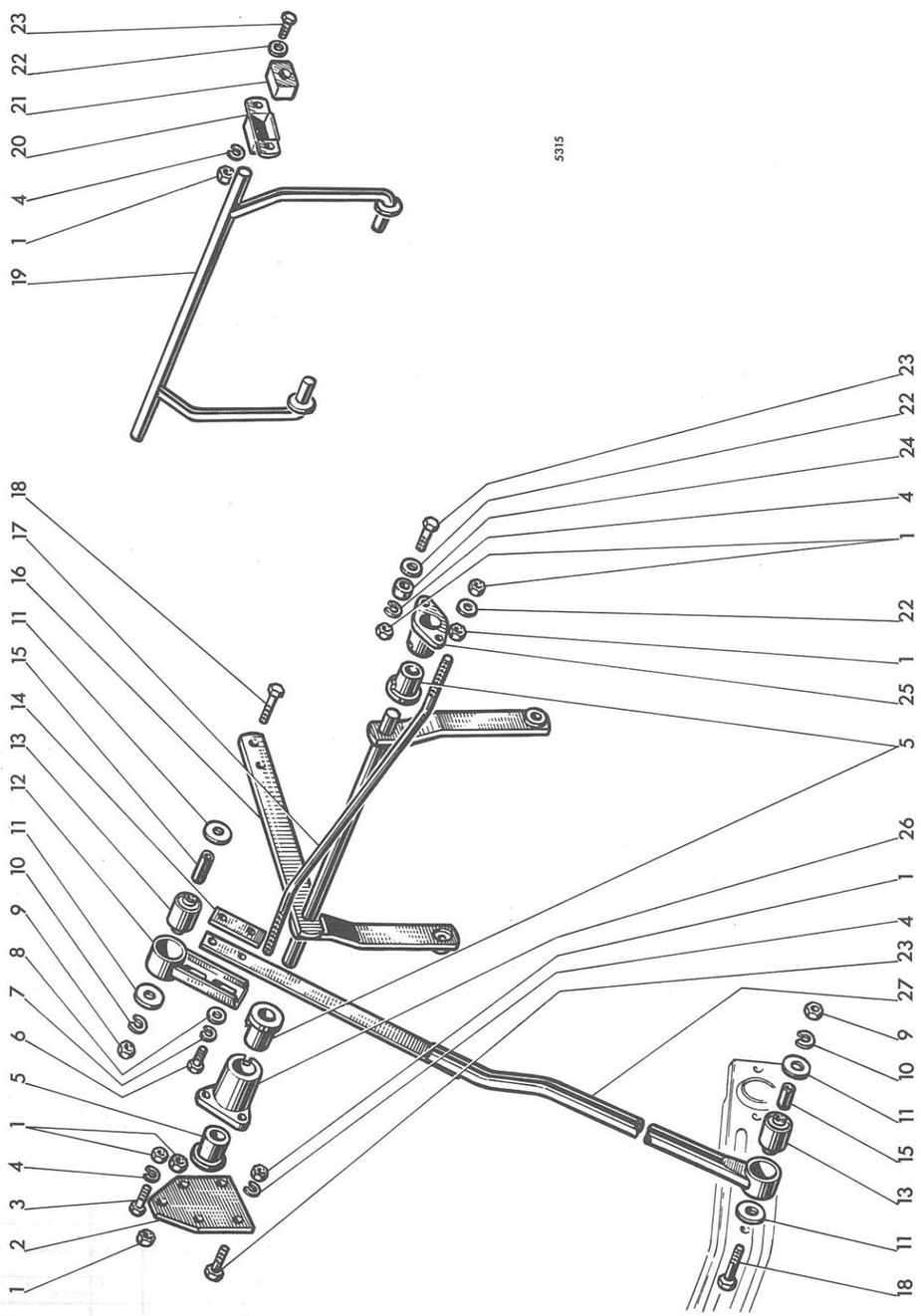

MISE A JOUR | | 1re | 2e | 3e
DATE | 7-67

MOISSONNEUSE-BATTEUSE AUTOMOTRICE M 84 TYPE N 14

Commande de tarare

PLANCHE 90

REP N°	REFERENCES DES PIECES ANC. N°	REFERENCES DES PIECES NOUV. N°	DESIGNATION	QUANT.	OBSERVATIONS
1	650.108	44.801.011	Ecrou HM 8 x 1,25	10	
2	1.10420		Plaque avant de caisson	1	
3	621.0816	44.803.107	Vis HM 8 x 1,25 - 25	2	
4	354.108	44.880.349	Rondelle W 8	8	
5	2.2224		Bague support de caisson de tarare	3	
6	621.1014		Vis HM 10 x 1,50 - 20	2	
7	354.110	44.880.351	Rondelle W 10	2	
8	355.01120		Rondelle Ø 11 x 22 x 2	2	
9	650.612	44.801.013	Ecrou HM 12 x 1,25	2	
10	354.112	44.880.353	Rondelle W 12	2	
11	355.11230		Rondelle 12 x 36 x 3	4	
12	1.0427		Tête de bielle	1	
13	449.005		Silentbloc "RIV 88.210.421"	2	
14	1.0397		Contreplaque de tête de bielle	1	
15	449.010		Entretoise	2	
16	1.10418		Suspension avant de caisson du tarare	1	
17	1.10522		Tirant raidisseur de suspension	1	
18	616.1228	44.803.194	Vis HM 12 x 1,25 - 55	2	
19	1.10413		Suspension arrière de caisson du tarare	1	
20	1.10062		Cage support d'amortisseur de bielle	2	
21	1.10061		Amortisseur de bielle	2	
22	355.00915	44.880.319	Rondelle Ø 9 x 18 x 1,5	6	
23	621.0814	44.803.105	Vis HM 8 x 1,25 - 20	7	
24	1.10576		Entretoise	2	
25	1.10415		Palier support avant extérieur	1	
26	1.10416		Palier support avant intérieur	1	
27	1.10250		Bielle de commande du tarare	1	

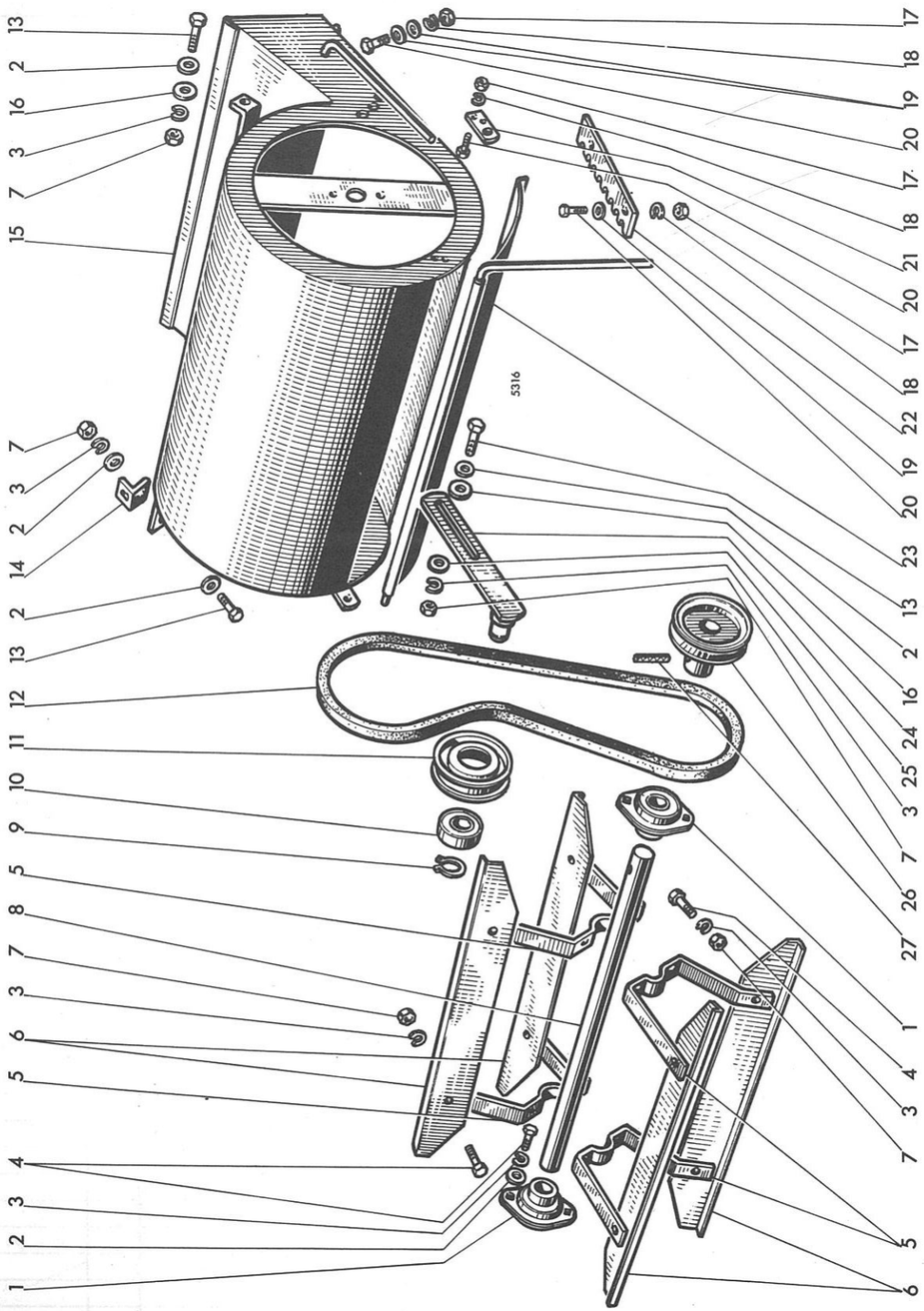

MISE A JOUR | | 1re | 2e | 3e
DATE | 7-67 | | | |

MOISSONNEUSE-BATTEUSE AUTOMOTRICE M 84 TYPE N 14

Ventilateur

PLANCHE 91

REP N°	REFERENCES DES PIECES ANC. N°	NOUV. N°	DESIGNATION	QUANT.	OBSERVATIONS
1	411.040		Roulement à billes à flasques	2	
–	411.457		Flasques de roulement à billes	–	
2	355.00915	44.880.319	Rondelle Ø 9 x 18 x 1,5	9	
3	354.108	44.880.349	Rondelle W 8	20	
4	621.0814	44.803.105	Vis HM 8 x 1,25 - 20	16	
5	1.10431		Bras de pales de ventilateur	4	
6	1.10432		Pale de ventilateur	4	
7	650.108	44.801.011	Ecrou HM 8 x 1,25	16	
8	1.10433		Arbre de ventilateur	1	
9	357.115	44.850.005	Circlips 15 e	1	
10	401.515		Roulement à billes	1	
11	1.1209		Poulie tendeur	1	
12	433.131		Courroie de ventilateur 13 x 1130	1	
13	621.0816	44.803.107	Vis HM 8 x 1,25 - 25	4	
14	1.10452		Equerre d'accrochage ventilateur	1	
15	1.10426		Caisse de ventilateur	1	
16	355.20830		Rondelle Ø 8 x 32 x 3	4	
17	650.006	44.801.010	Ecrou HM 6 x 1,00	7	
18	354.106	44.880.347	Rondelle W 6	7	
19	355.00710		Rondelle Ø 7 x 14 x 1	8	
20	621.0612	44.803.073	Vis HM 6 x 1,00 - 16	7	
21	1.10422		Plaque support déflecteur	1	
22	1.10058		Crémaillère de réglage	1	
23	1.10438		Déflecteur	1	
24	1.10449		Support de tendeur de courroie	1	
25	355.10820		Rondelle Ø 8 x 24 x 2	2	
26	1.10406		Poulie de commande de ventilateur	1	
27	378.630		Goupille élastique Ø 8 x 30	1	

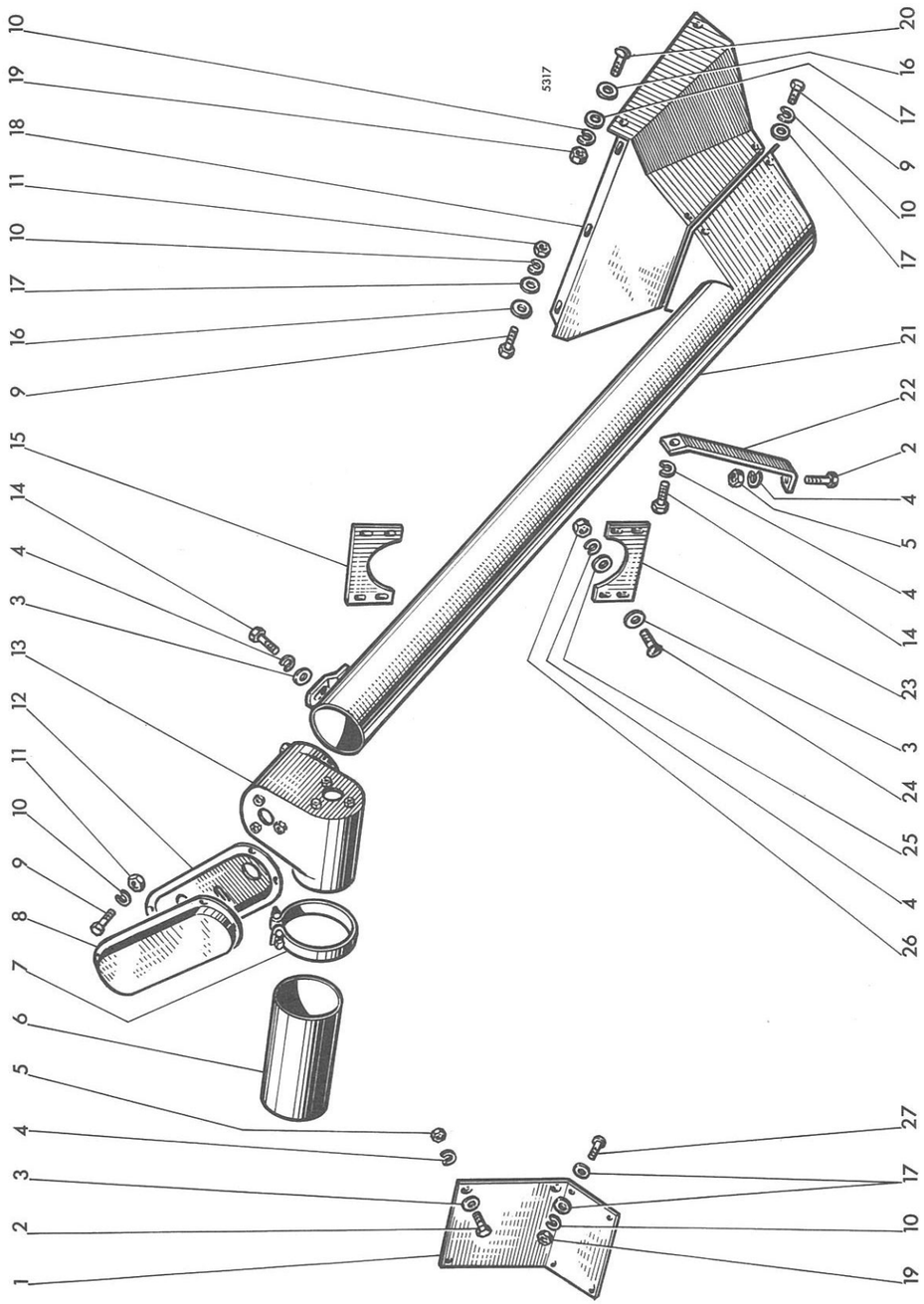

MISE A JOUR | DATE 7-67 | 1re | 2e | 3e

MOISSONNEUSE-BATTEUSE AUTOMOTRICE M 84 TYPE N 14

Elévateur de trémie (tôlerie)

PLANCHE 92

REP N°	REFERENCES DES PIECES ANC. N°	NOUV. N°	DESIGNATION	QUANT.	OBSERVATIONS
1	1.10164		Fermeture du passage élévateur direct	1	
2	621.0814	44.803.105	Vis HM 8 x 1,25 - 20	3	
3	355.10820		Rondelle Ø 8 x 24 x 2	9	
4	354.108	44.880.349	Rondelle W 8	11	
5	650.108	44.801.011	Ecrou HM 8 x 1,25	4	
6	1.10410		Tuyau transporteur horizontal	1	
7	1.10447.01		Collier complet	1	
8	1.10526		Protecteur supérieur de chaîne	1	
9	621.0612	44.803.073	Vis HM 6 x 1,00 - 16	12	
10	354.106	44.880.347	Rondelle W 6	20	
11	650.006	44.801.010	Ecrou HM 6 x 1,00	6	
12	1.10527		Protecteur inférieur de chaîne	1	
13	1.10407		Raccord supérieur	1	
14	621.0812	44.803.103	Vis HM 8 x 1,25 - 16	2	
15	1.10510		Tôle supérieure de raccordement	1	
16	355.10620		Rondelle Ø 6 x 18 x 2	4	
17	355.00710		Rondelle Ø 7 x 14 x 1	18	
18	1.10429		Entonnoir de raccordement au tarare	1	
19	350.406	44.881.733	Ecrou H 6 x 1,00 (SI)	8	
20	332.020		Vis T.B. 6 x 1,00 - 20 (SI)	2	
21	1.10408		Elévateur (tôlerie)	1	
22	1.10528		Raidisseur de tendeur	1	
23	1.10550		Tôle inférieure de raccordement	1	
24	332.220		Vis T.B. 8 x 1,25 - 20 (SI)	6	
25	355.00915	44.880.319	Rondelle Ø 9 x 18 x 1,5	6	
26	350.408	44.881.257	Ecrou H 8 x 1,25 (SI)	6	
27	332.015		Vis T.B. 6 x 1,00 - 15 (SI)	4	

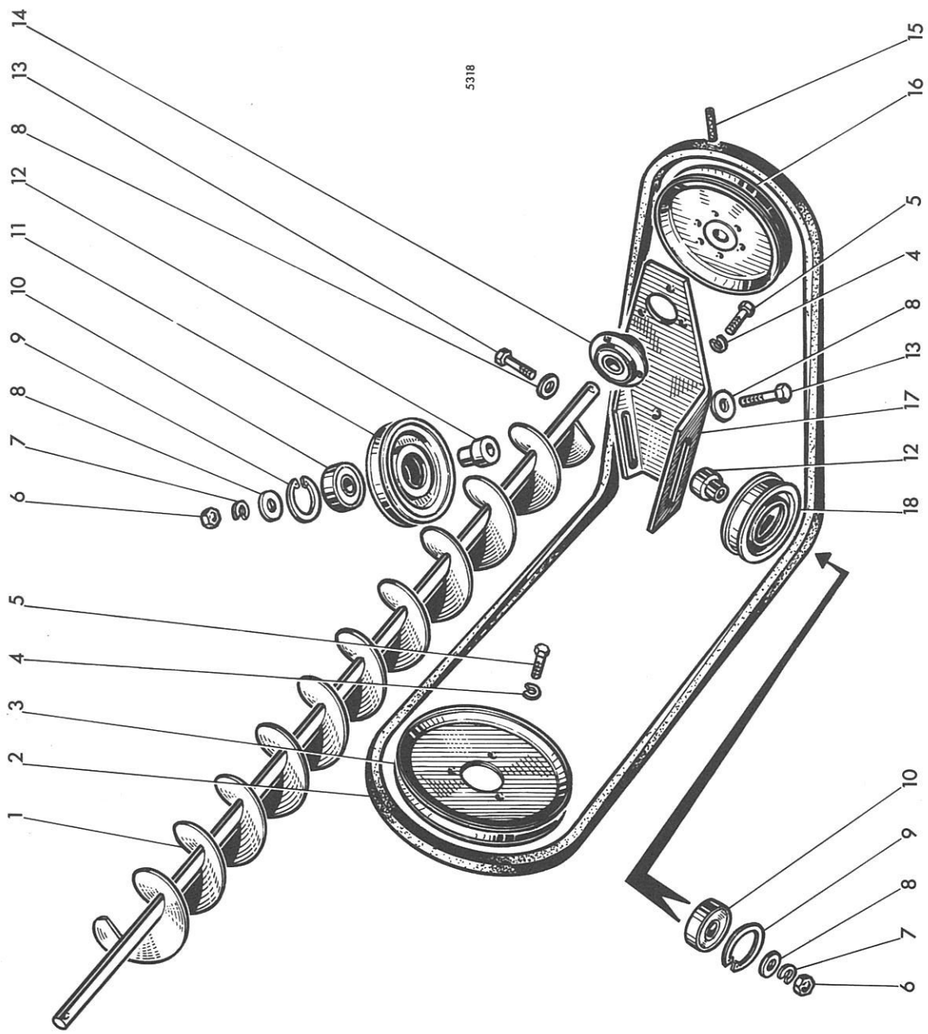

Elévateur de trémie (mécanisme)

PLANCHE 93

REP N°	REFERENCES DES PIECES ANC. N°	NOUV. N°	DESIGNATION	QUANT.	OBSERVATIONS
1	1.10434		Vis d'élévateur	1	
2	433.283		Courroie de commande "17 x 11 - 2324"		
			avec 2ème nettoyage	1	
-	433.274		Courroie de commande "17 x 11 - 2169"		
			avec 2ème nettoyage et ensacheur	1	
3	1.10423		Poulie de commande de la vis	1	
4	354.108	44.880.349	Rondelle W 8	6	
5	621.0814	44.803.105	Vis HM 8 x 1,25 - 20	6	
6	650.612	44.801.013	Ecrou HM 12 x 1,25	2	
7	354.112	44.880.353	Rondelle W 12	2	
8	355.11230		Rondelle Ø 12 x 36 x 3	4	
9	357.052	44.850.541	Circlips Ø 52 i	2	
10	401.525		Roulement à billes	2	
11	1.0525		Poulie tendeur de courroie	1	
12	1.0497		Bague entretoise	2	
13	616.1228	44.803.194	Vis HM 12 x 1,25 - 55	2	
14	411.012		Roulement à billes à flasques	1	
-	411.404		Flasques de roulement	-	
15	378.640		Goupille élastique Ø 8 x 40	1	
16	1.10424		Poulie menée de vis d'élévateur	1	
17	1.10498		Support de tendeur (machine avec 2ème nettoyage)	1	
-	1.10516		Support de tendeur (machine avec 2ème nettoyage et ensacheur)	1	
18	1.0410		Poulie tendeur de courroie	1	

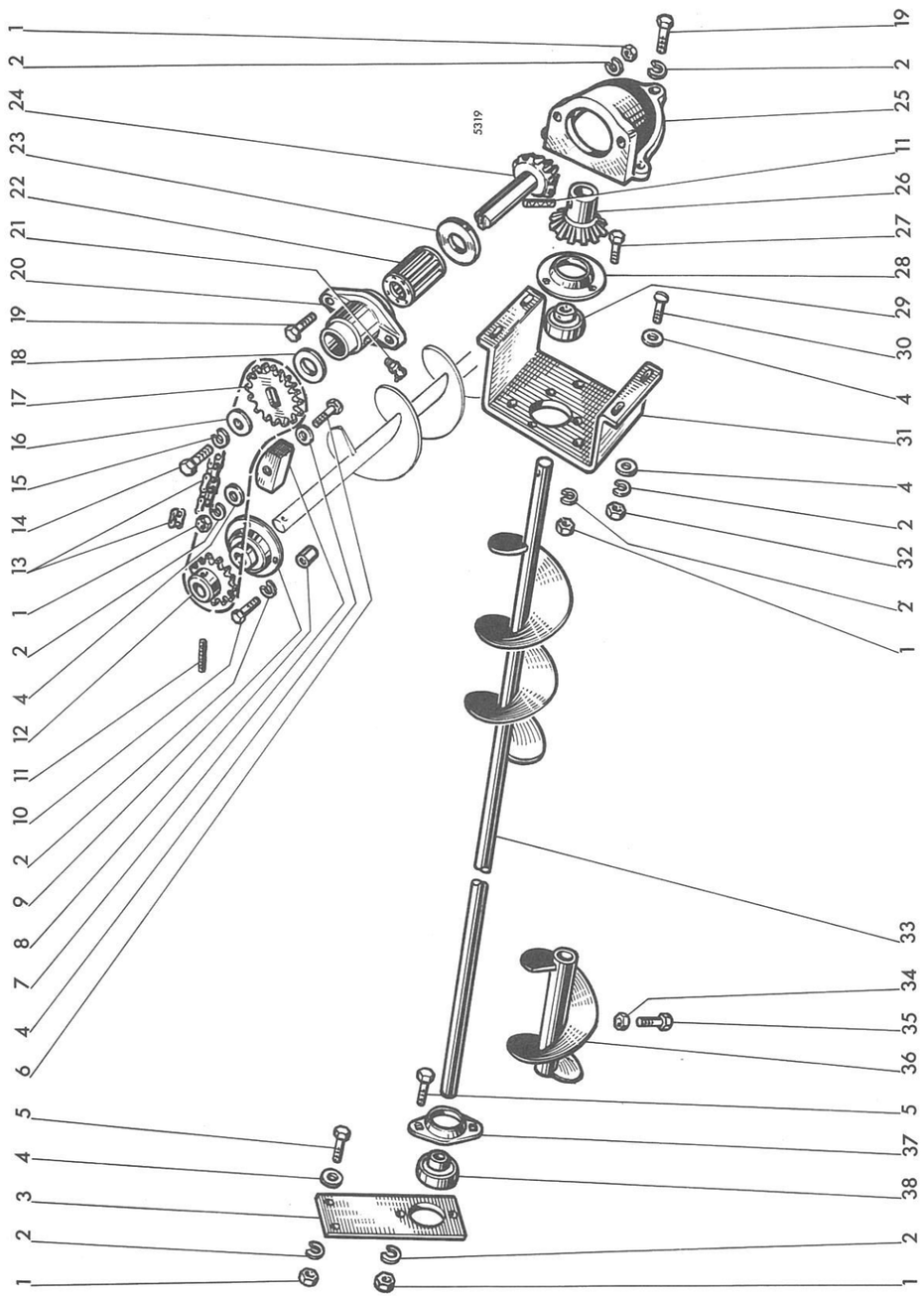

MISE A JOUR | DATE 7-67 | 1re | 2e | 3e

MOISSONNEUSE-BATTEUSE AUTOMOTRICE M 84 TYPE N 14

Vis de répartition de trémie

PLANCHE 94

REP N°	REFERENCES DES PIECES ANC. N°	NOUV. N°	DESIGNATION	QUANT.	OBSERVATIONS
1	650.108	44.801.011	Ecrou HM 8 x 1,25 (pl.58 rep.12)	6	
2	354.108	44.880.349	Rondelle W 8 (pl.58 rep. 7)	16	
3	1.10464.30		Support de vis d'alimentation	1	
4	355.00915	44.880.319	Rondelle Ø 9 x 18 x 1,5 (pl.58 rep. 6)	10	
5	621.0814	44.803.105	Vis HM 8 x 1,25 - 20 (pl.58 rep.13)	-	
6	611.0824	44.803.112	Vis HM 8 x 1,25 - 45	1	
7	1.10564		Patin tendeur	1	
8	415.826		Entretoise	3	
9	411.012		Roulement à billes à flasques	1	
-	411.404		Flasques de roulement à billes	-	
10	611.0820	44.803.110	Vis HM 8 x 1,25 - 35	3	
11	378.640		Goupille élastique Ø 8 x 40	2	
12	1.10404		Engrenage 15 dents	1	
13	437.016		Chaîne de commande (43 + 1) pas = 1/2"	1	
-	437.000		Maillon de jonction pas = 1/2"	-	
14	621.1016		Vis HM 10 x 1,50 - 25	1	
15	354.110	44.880.351	Rondelle W 10	1	
16	355.11030		Rondelle Ø 10 x 30 x 3	1	
17	1.10405		Engrenage 15 dents sur pignon à queue	1	
18	355.37025		Rondelle Ø 26,5 x 46 x 25	1	
19	621.0816	44.803.107	Vis HM 8 x 1,25 - 25	5	
20	1.10403		Moyeu support de couple conique	1	
21	357.805		Graisseur 1/8" gaz coudé à 90°	1	
22	410.031		Roulement à rouleaux D 26 L 56	1	
23	355.37220		Rondelle Ø 26 x 58 x 2	1	
24	1.10401		Pignon à queue 13 dents	1	
25	1.10400		Carter de couple conique	1	
26	1.10402		Pignon conique 20 dents	1	
27	621.0812	44.803.103	Vis HM 8 x 1,25 - 16	3	
28	411.404		Flasques de roulement à billes	1	
29	411.204		Roulement à billes à flasques	1	
30	332.220		Vis T.B. 8 x 1,25 - 20 (SI)	4	
31	1.10412		Support de carter	1	
32	350.408	44.881.257	Ecrou HM 8 x 1,25 (SI)	4	
33	1.10435		Vis d'alimentation de trémie	1	
34	650.110		Ecrou HM 10 x 1,50	2	
35	621.1018		Vis HM 10 x 1,50 - 30	2	
36	1.10436		Elément mobile de vis d'alimentation	2	
37	411.458		Flasques de roulement à billes (pl.57 rep.21)	-	
38	411.204		Roulement à billes à flasques (pl.57 rep.21)	-	

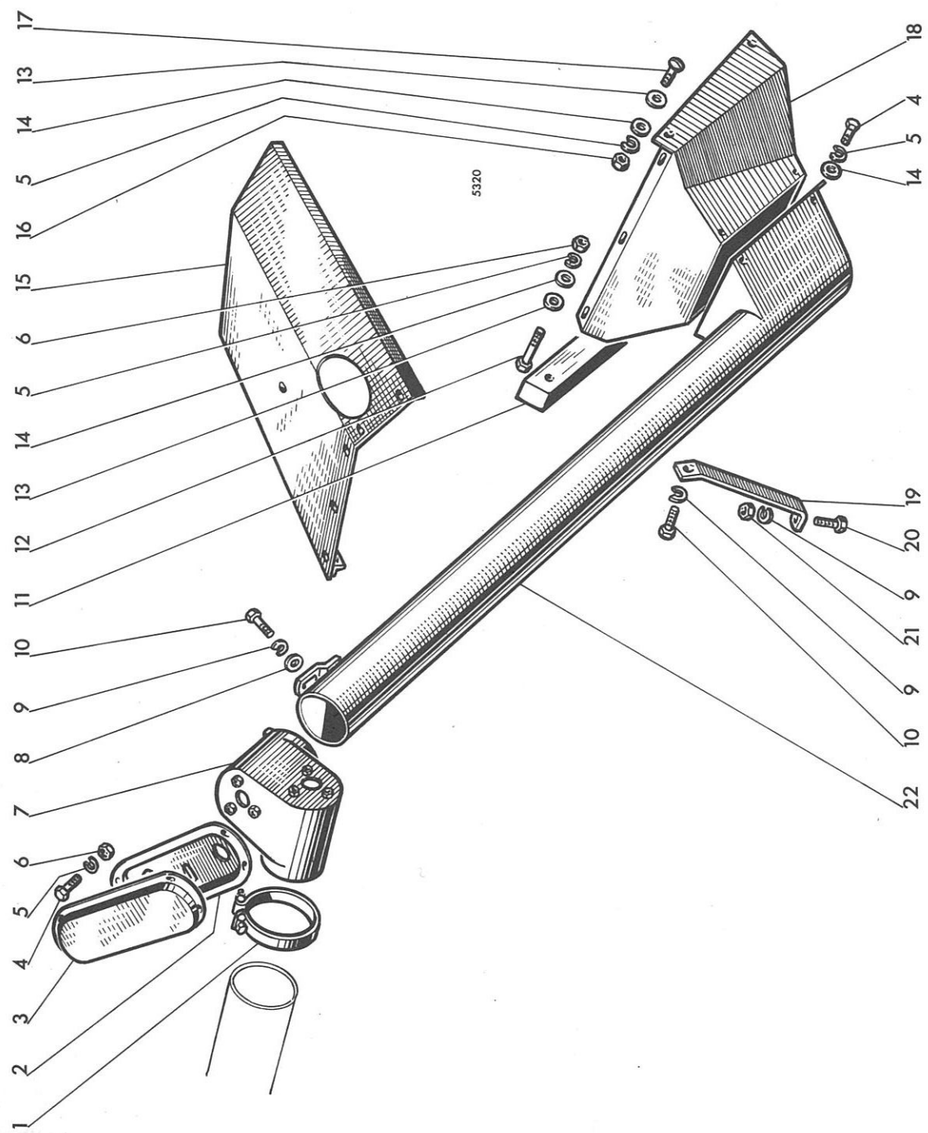

MISE A JOUR | | 1re | 2e | 3e
DATE | 7-67 | | | |

MOISSONNEUSE-BATTEUSE AUTOMOTRICE M 84 TYPE N 14

Elévateur (tôlerie)

PLANCHE 95

REP N°	REFERENCES DES PIECES ANC. N°	NOUV. N°	DESIGNATION	QUANT.	OBSERVATIONS
1	1.10447.01		Collier complet	1	
2	1.10527		Protecteur inférieur de chaîne	1	
3	1.10526		Protecteur supérieur de chaîne	1	
4	621.0612	44.803.073	Vis HM 6 x 1,00 - 16	8	
5	354.106	44.880.349	Rondelle W 8	12	
6	650.006	44.801.010	Ecrou HM 6 x 1,00	6	
7	1.10407		Raccord supérieur d'élévateur	1	
8	355.10820		Rondelle Ø 8 x 24 x 2	1	
9	354.108	44.880.349	Rondelle W 8	3	
10	621.0812	44.803.103	Vis HM 8 x 1,25 - 16	1	
11	1.10567		Cale d'épaisseur de convoyeur	1	
12	611.0622	44.803.081	Vis HM 6 x 1,00 - 40	2	
13	355.10620		Rondelle Ø 6 x 18 x 2	4	
14	355.00710		Rondelle Ø 7 x 14 x 1	8	
15	1.10478		Carénage gauche de moteur	1	
16	350.406	44.881.733	Ecrou HM 6 x 1,00 (SI)	2	
17	332.020		Vis T.B. 6 x 1,00 - 20 (SI)	2	
18	1.10481		Convoyeur d'élévateur	1	
19	1.10395		Barrette de raidissage support tendeur	1	
20	621.0814	44.803.105	Vis HM 8 x 1,25 - 20	1	
21	650.108	44.801.011	Ecrou HM 8 x 1,25	1	
22	1.10408		Elévateur (tôlerie)	1	

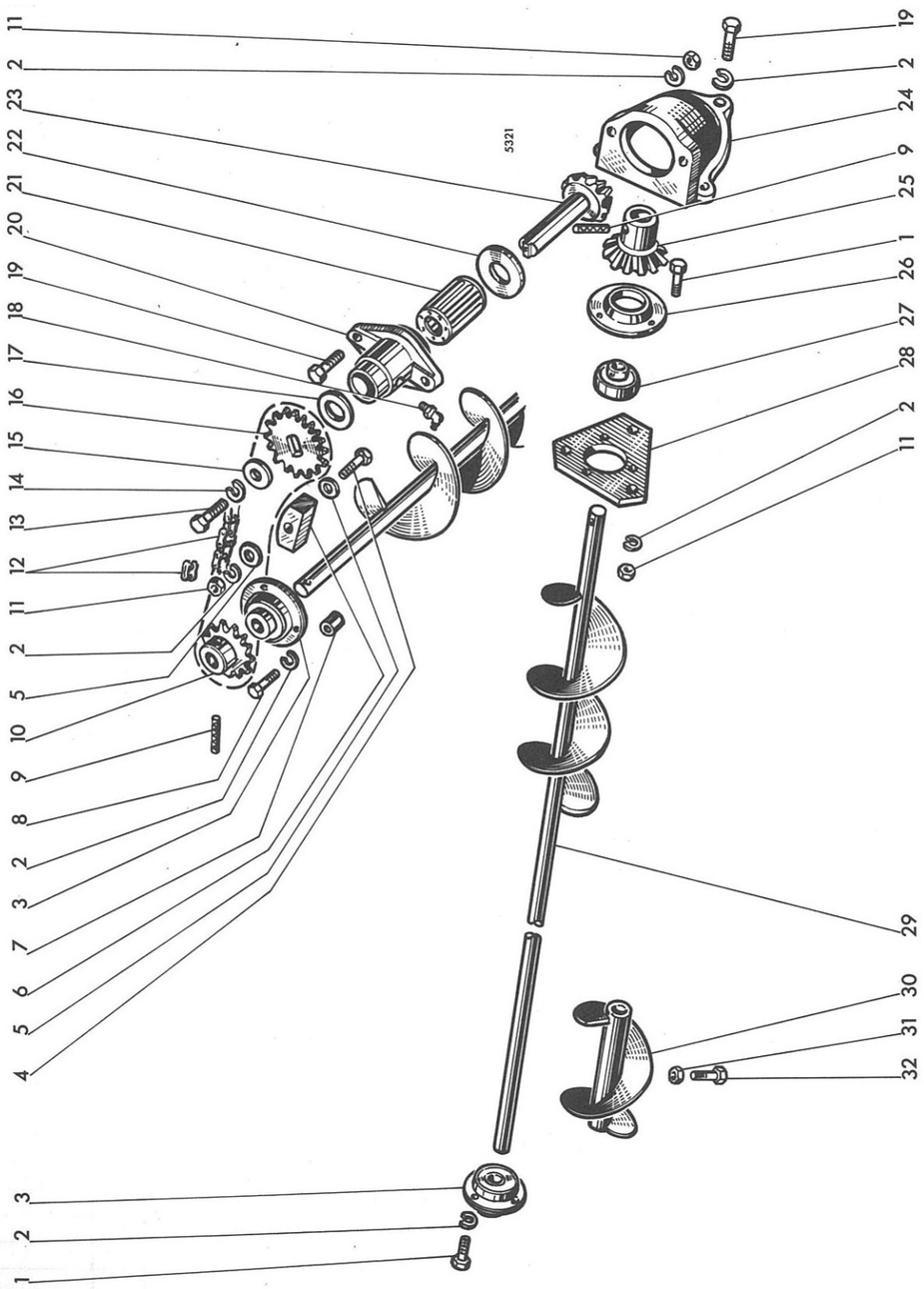

MISE A JOUR | | 1re | 2e | 3e
DATE | 7-67 | | | |

MOISSONNEUSE-BATTEUSE AUTOMOTRICE M 84 TYPE N 14

Elévateur (mécanisme)

PLANCHE 96

REP N°	REFERENCES DES PIECES ANC. N°	NOUV. N°	DESIGNATION	QUANT.	OBSERVATIONS
1	621.0812	44.803.103	Vis HM 8 x 1,25 - 16	6	
2	354.108	44.880.349	Rondelle W 8	15	
3	411.012		Roulement à billes à flasques	2	
-	411.404		Flasques de roulement à billes	-	
4	611.0824	44.803.112	Vis HM 8 x 1,25 - 45	1	
5	355.00915	44.880.319	Rondelle Ø 9 x 18 x 1,5	2	
6	1.10564		Patin tendeur	1	
7	415.826		Entretoise	3	
8	611.0820	44.803.110	Vis HM 8 x 1,25 - 35	3	
9	378.640		Goupille élastique Ø 8 x 40	2	
10	1.10404		Engrenage 15 dents de vis	1	
11	650.108	44.801.011	Ecrou HM 8 x 1,25	6	
12	437.016		Chaîne de commande (43 + 1) pas = 1/2"	1	
-	437.000		Maillon de jonction pas 1/2"	-	
13	621.1016		Vis HM 10 x 1,50 - 25	1	
14	354.110	44.880.351	Rondelle W 10	1	
15	355.11030		Rondelle Ø 10 x 30 x 3	1	
16	1.10405		Engrenage de pignon à queue - 15 dents	1	
17	355.37025		Rondelle Ø 26,5 x 46 x 25	1	
18	357.805		Graisseur 1/8" gaz coudé 90°	1	
19	621.0816	44.803.107	Vis HM 8 x 1,25 - 25	5	
20	1.10403		Moyeu support de pignon à queue	1	
21	410.031		Coussinet à rouleaux Ø 26 L 56	1	
22	355.37220		Rondelle 26 x 58 x 2	1	
23	1.10401		Pignon à queue 13 dents de couple conique	1	
24	1.10400		Carter de couple conique	1	
25	1.10402		Pignon de couple conique - 20 dents	1	
26	411.404		Flasques de roulement à billes	1	
27	411.204		Roulement à billes à flasques	1	
28	1.10511		Support de carter	1	
29	1.10483		Vis d'alimentation de la trémie	1	
30	1.10436		Vis mobile d'alimentation de la trémie	1	
31	650.110		Ecrou HM 10 x 1,50	1	
32	621.1018		Vis HM 10 x 1,50 - 30	1	

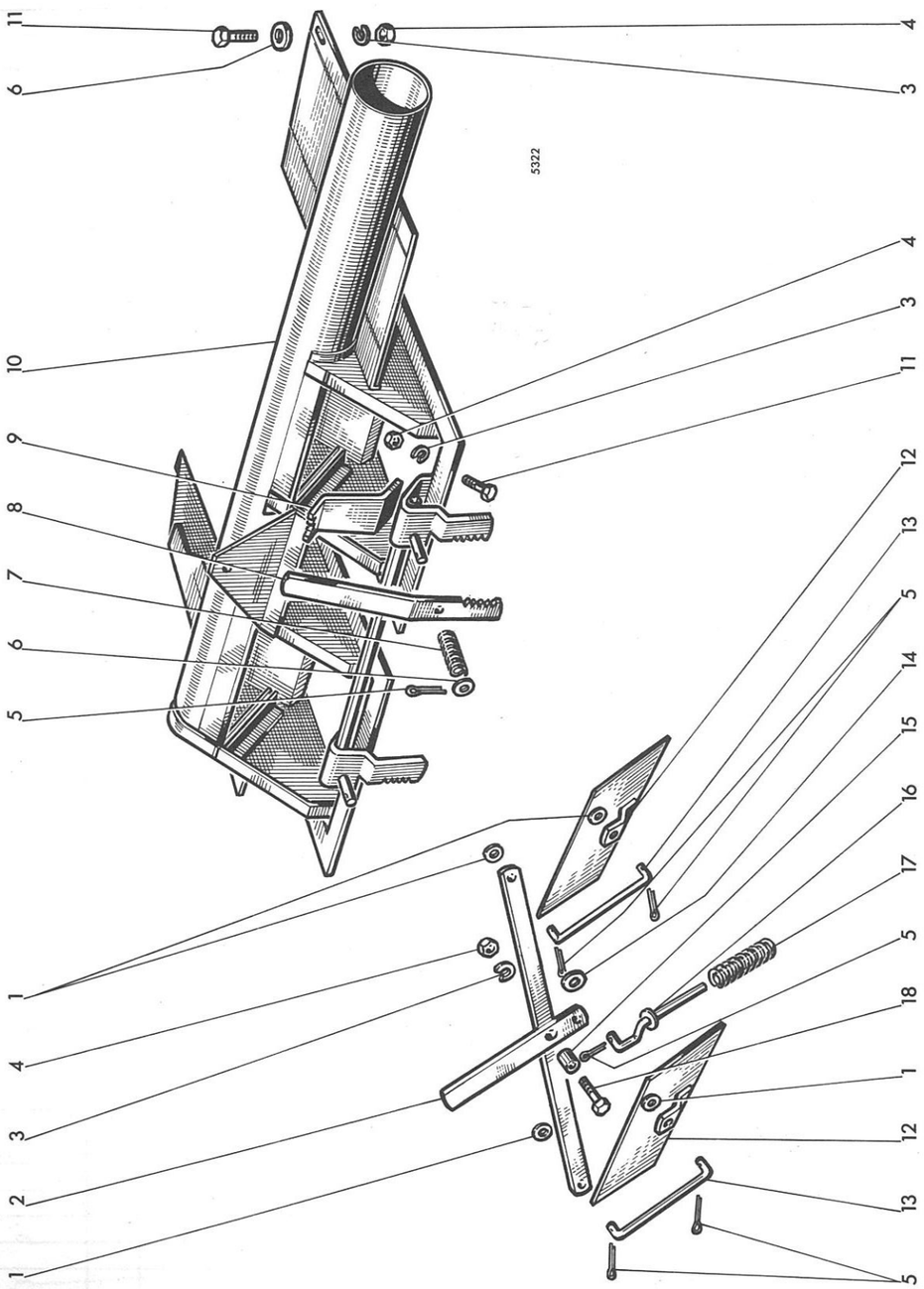

MISE A JOUR | | 1re | 2e | 3e
DATE | 7-67 | | | |

MOISSONNEUSE-BATTEUSE AUTOMOTRICE M 84 TYPE N 14

Ensacheur

PLANCHE 97

REP N°	REFERENCES DES PIECES ANC. N°	NOUV. N°	DESIGNATION	QUANT.	OBSERVATIONS
1	355.00715		Rondelle Ø 7 x 14 x 1,5	4	
2	1.10493		Balancier des volets	1	
3	354.108	44.880.349	Rondelle W 8	9	
4	650.108	44.801.011	Ecrou HM 8 x 1,25	9	
5	377.215	44.377.215	Goupille V 2 x 15	7	
6	355.00915	44.880.319	Rondelle Ø 9 x 18 x 1,5	6	
7	356.430		Ressort	2	
8	1.10264.31		Levier de blocage des sacs	2	
9	1.10491		Secteur cranté du levier de blocage des sacs	2	
10	1.10482		Canal d'ensacheur	1	
11	621.0814	44.803.105	Vis HM 8 x 1,25 - 20	8	
12	1.10494		Volet de bouche à sacs	2	
13	1.10523		Biellette de commande de volet	2	
14	355.00715		Rondelle Ø 7 x 14 x 1,5	1	
15	415.608		Bague entretoise	1	
16	1.10034		Guide de ressort	1	
17	356.210		Ressort	1	
18	621.0816	44.803.107	Vis HM 8 x 1,25 - 25	1	

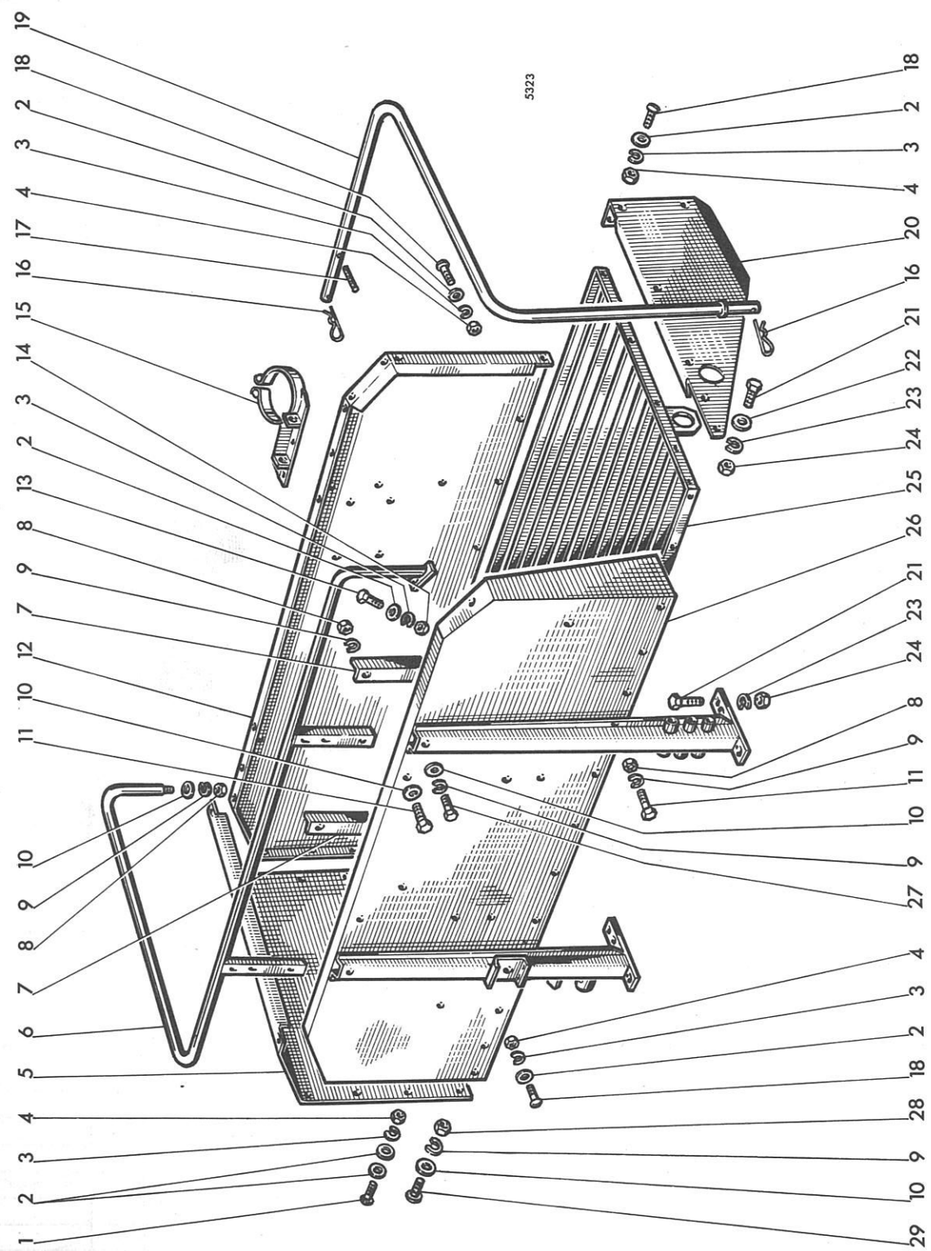

MISE A JOUR | DATE 7-67 | 1re | 2e | 3e

MOISSONNEUSE-BATTEUSE AUTOMOTRICE M 84 TYPE N 14

Plateforme d'ensachage

PLANCHE 98

REP N°	REFERENCES DES PIECES ANC. N°	NOUV. N°	DESIGNATION	QUANT.	OBSERVATIONS
1	332.015		Vis T.B. 6 x 1,00 - 15 (SI)	12	
2	355.00715		Rondelle Ø 7 x 14 x 1,5	33	
3	354.106	44.880.347	Rondelle W 6	27	
4	350.406	44.881.733	Ecrou H 6 x 1,00 (SI)	26	
5	1.10476		Côté droit de plateforme	1	
6	1.10519		Garde-corps	1	
7	1.10177		Cornière renfort fixation siège	2	
8	650.108	44.801.011	Ecrou HM 8 x 1,25	9	
9	354.108	44.880.349	Rondelle W 8	16	
10	355.00915	44.880.319	Rondelle 9 x 18 x 1,5	13	
11	621.0814	44.803.105	Vis HM 8 x 1,25 - 20	8	
12	1.10474		Paroi arrière de plateforme	1	
13	621.0614	44.803.075	Vis HM 6 x 1,00 - 20	1	
14	650.006	44.801.010	Ecrou HM 6 x 1,00	1	
15	1.10515.00		Collier support complet	1	
16	441.800		Goupille rapide	2	
17	378.325		Goupille élastique Ø 5 x 25	1	
18	332.020		Vis T.B. 6 x 1,00 - 20 (SI)	14	
19	1.10572		Garde corps latéral	1	
20	1.10477		Côté gauche de plateforme	1	
21	621.1016		Vis HM 10 x 1,50 - 25	8	
22	355.01120		Rondelle Ø 11 x 22 x 2	2	
23	354.110	44.880.351	Rondelle W 10	8	
24	650.110		Ecrou HM 10 x 1,50	8	
25	1.10471		Plancher de plateforme d'ensachage	1	
26	1.10475		Paroi avant de plateforme	1	
27	621.0812	44.803.103	Vis HM 8 x 1,25 - 16	2	
28	350.408	44.881.257	Ecrou H 8 x 1,25 (SI)	5	
29	332.220		Vis Ø 8 x 1,25 (SI)	5	

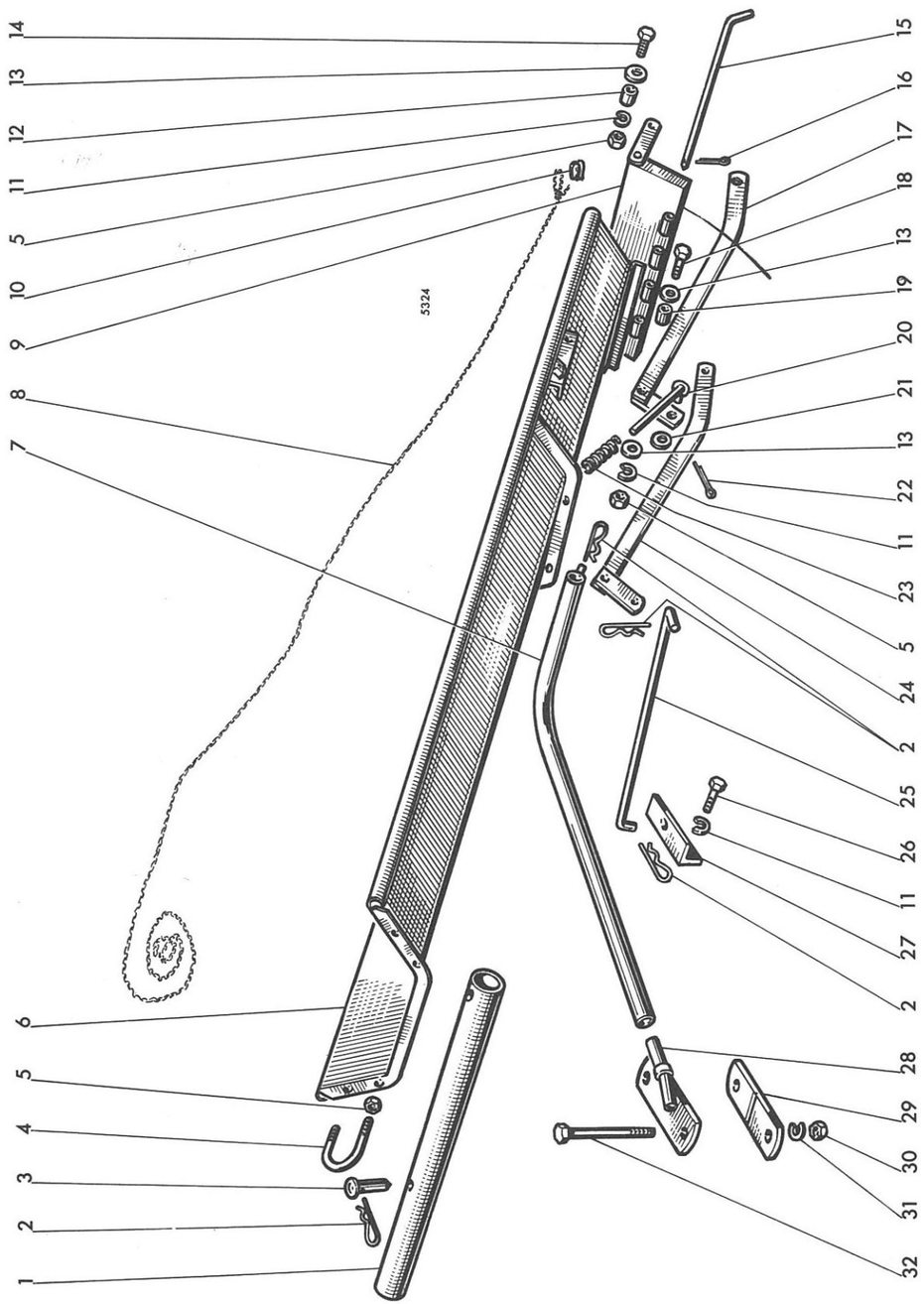

MISE A JOUR | | 1re | 2e | 3e
DATE | 7-67 | | | |

MOISSONNEUSE-BATTEUSE AUTOMOTRICE M 84 TYPE N 14

Glissière à sacs

PLANCHE 99

REP N°	REFERENCES DES PIECES ANC. N°	NOUV. N°	DESIGNATION	QUANT.	OBSERVATIONS
1	1.10480		Tube support supérieur	1	
2	441.800		Goupille rapide	5	
3	1.10513		Cheville de blocage du support	1	
4	1.10414		Bride de fixation de la glissière	2	
5	650.110		Ecrou HM 10 x 1,50	6	
6	1.10479		Glissière à sacs	1	
7	1.10525		Tube de soutien	1	
8	396.418		Corde de commande de décharge	1	
9	1.7034		Volet de décharge	1	
10	399.011		Oeillet	1	
11	354.110	44.880.351	Rondelle W 10 (pl.50 rep.1)	2	
12	415.614		Entretoise	2	
13	355.01120	44.880.321	Rondelle Ø 11 x 22 x 2	6	
14	621.1018		Vis HM 10 x 1,50 - 30	2	
15	1.6797		Broche axe de déversoir	1	
16	377.325		Goupille V 3 x 25	1	
17	1.8186.51		Bielle gauche de déversoir	1	
18	611.1020		Vis HM 10 x 1,50 - 35 -	2	
19	415.630		Entretoise	2	
20	1.7053		Guide de ressort	2	
21	355.00915	44.880.319	Rondelle Ø 9 x 18 x 1,5	2	
22	377.320	44.819.920	Goupille V 3 x 20	2	
23	356.118		Ressort	2	
24	1.8186.50		Bielle droite de déversoir	1	
25	1.10518		Tirant inférieur de déversoir	1	
26	611.1022		Vis HM 10 x 1,50 - 40	2	
27	1.10524		Support attache de tirant	1	
28	1.10517		Support de tube de soutien	1	
29	1.10506		Contreplaque de fixation du support	1	
30	650.116		Ecrou HM 16 x 2,00	2	
31	354.116	44.880.355	Rondelle W 16	2	
32	1.10590		Vis de fixation du support	2	

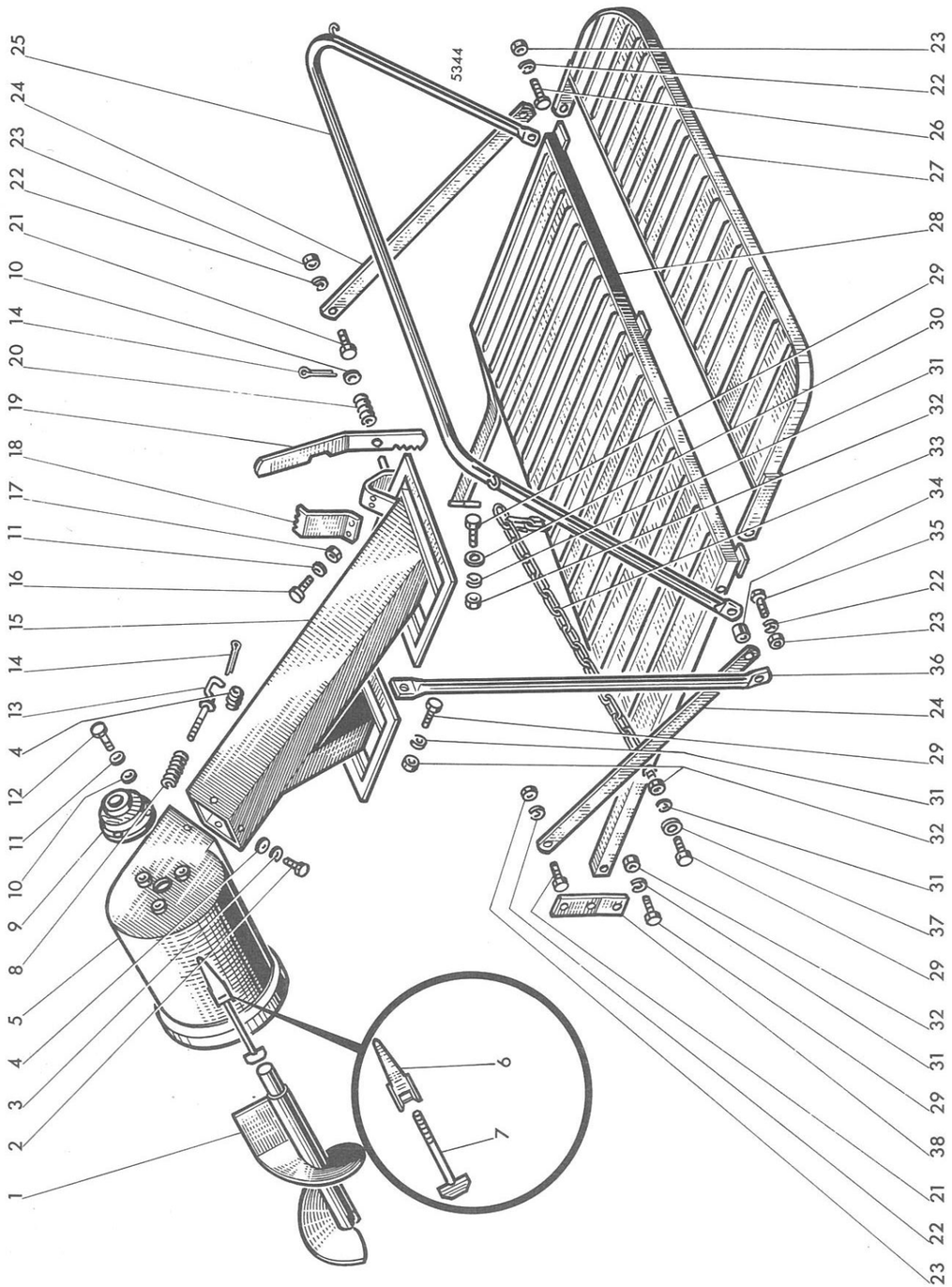

MISE A JOUR | 1re | 2e | 3e
DATE | 7-67

MOISSONNEUSE-BATTEUSE AUTOMOTRICE M 84 TYPE N 14

Plateforme latérale

PLANCHE 100

REP N°	REFERENCES DES PIECES ANC. N°	NOUV. N°	DESIGNATION	QUANT.	OBSERVATIONS
1	1.10577		Vis d'alimentation de l'ensacheur	1	
2	620.0612	44.802.573	Vis HM 6 x 1,00 - 16	4	
3	354.106	44.880.347	Rondelle W 6	4	
4	355.00715		Rondelle Ø 7 x 14 x 1,5	5	
5	1.10578.00		Raccord supérieur d'ensacheur	1	
6	1.544.611		Levier de fermeture	-	
7	1.5916		Tirant de levier de fermeture	-	
8	356.210		Ressort	1	
9	411.012		Roulement à billes à flasques "FAFNIR RA 25"	1	
-	411.404		Flasques de roulement à billes	-	
10	355.00915	44.880.319	Rondelle Ø 9 x 18 x 1,5	5	
11	354.108	44.880.349	Rondelle W 8	7	
12	621.0812	44.802.603	Vis HM 8 x 1,25 - 16	3	
13	1.10034		Guide ressort	1	
14	377.215	44.881.218	Goupille V 2 x 15	3	
15	1.10579		Ensacheur	1	
16	621.0814	44.803.105	Vis HM 8 x 1,25 - 20	4	
17	650.108	44.801.011	Ecrou HM 8 x 1,25	4	
18	1.10491		Secteur cranté de fixation des sacs	2	
19	1.10264.31		Levier cranté de fixation des sacs	2	
20	356.430		Ressort	2	
21	621.1216		Vis HM 12 x 1,75 - 25	2	
22	354.112	44.880.353	Rondelle W 12	4	
23	650.112		Ecrou HM 12 x 1,75	4	
24	1.10566		Tirant support de plateforme	2	
25	1.10563		Garde-corps	1	
26	621.1222		Vis HM 12 x 1,75 - 40	1	
27	1.10562		Extension de plateforme	1	
28	1.10561		Plateforme	1	
29	621.1016		Vis HM 10 x 1,50 - 25	7	
30	355.01120		Rondelle Ø 11 x 22 x 2	1	
31	354.110	44.880.351	Rondelle W 10	7	
32	650.110		Ecrou HM 10 x 1,50	7	
33	436.352		Chaîne de garde-corps	1	
34	415.527		Entretoise	2	
35	611.1224		Vis HM 12 x 1,75 - 45	1	
36	1.10565		Tube d'ensacheur	1	
37	355.11030		Rondelle Ø 10 x 30 x 3	2	
38	1.10606		Patte avant d'accrochage de plateforme	1	

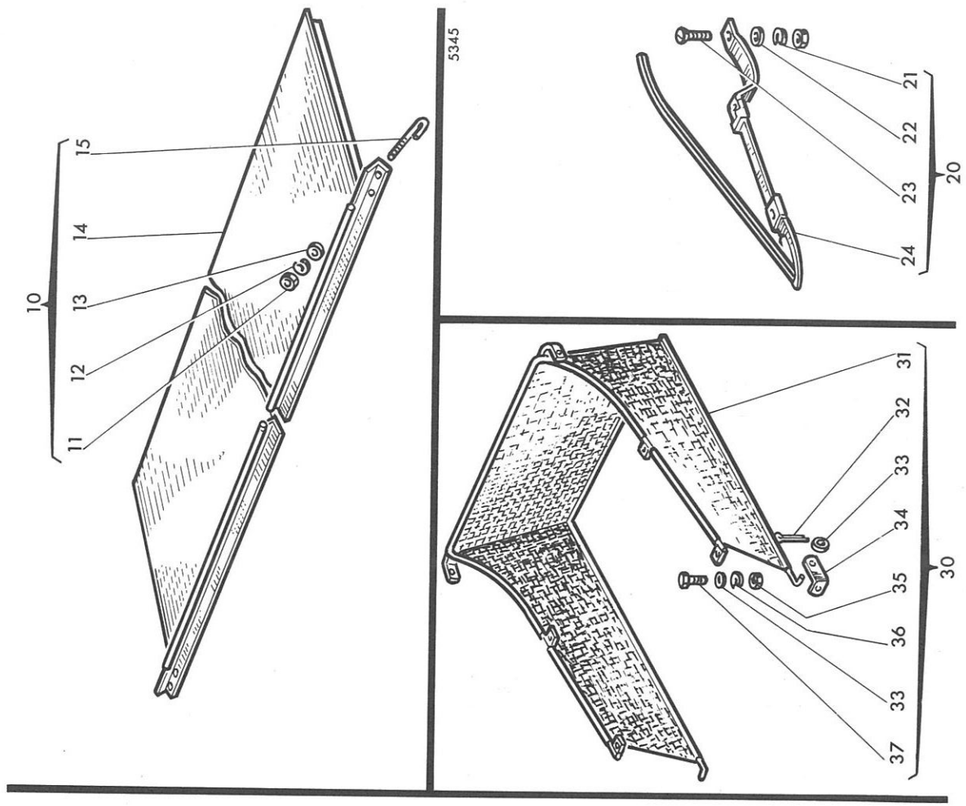

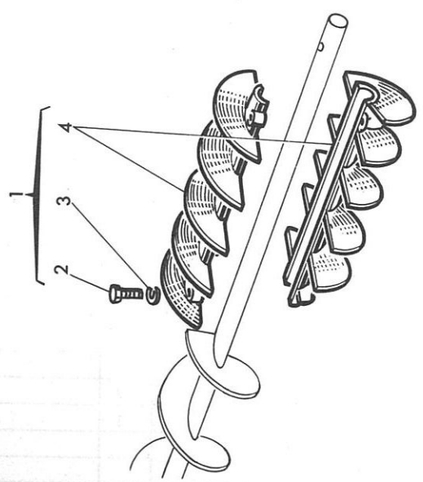

MISE A JOUR | DATE 7-67 | 1re | 2e | 3e

MOISSONNEUSE-BATTEUSE AUTOMOTRICE M 84 TYPE N 14

Accessoires à la demande

PLANCHE 101

REP N°	REFERENCES DES PIECES ANC. N°	NOUV. N°	DESIGNATION	QUANT.	OBSERVATIONS
			VIS DE REMPLACEMENT DE L'EMONDOIR		
1	1.10677.00		Vis complète	-	
2	611.0616		Vis HM 6 x 1,00 - 25	4	
3	354.106	44.880.347	Rondelle W 6	4	
4	1.10677		Vis d'entraînement du grain	1	
			CONVOYEUR POUR BATTAGE A POSTE FIXE		
10	1.10616.00		Convoyeur complet Barre de m 2,20	-	
-	1.7483.00		" " " m 2,60	-	
-	1.6011.00		" " " m 3,10	-	
11	650.110		Ecrou HM 10 x 1,50	2	
12	354.110	44.880.351	Rondelle W 10	2	
13	355.01120		Rondelle Ø 11 x 22 x 2	2	
14	1.10616		Tôle de convoyeur Barre de m 2,20	1	
-	1.7483		" " " m 2,60	1	
-	1.6011.51		" " " m 3,10	1	
15	1.8051		Crochet de fixation	2	
			RELEVEUR D' EPIS		
20	1.8299.00		Releveur d'épis complet	-	
21	354.111	44.880.352	Rondelle W 11	6/8/10	
22	355.01225		Rondelle Ø 12 x 24 x 2,5	6/8/10	
23	306.540		Boulon TTDQ Ø 11 x 40	6/8/10	
24	1.8299		Releveur d'épis	6/8/10	
			TOILE PARAVENT		
30	1.10604.00		Toile paravent complète	-	
31	1.1064		Toile de paravent	1	
32	377.220	44.881.219	Goupille V 2 x 20	2	
33	355.00915	44.880.319	Rondelle Ø 9 x 18 x 1,5	6	
34	1.6657		Equerre d'attache de toile	2	
35	650.108	44.801.011	Ecrou HM 8 x 1,25	4	
36	354.108	44.880.349	Rondelle W 8	4	
37	621.0812	44.803.103	Vis HM 8 x 1,25 - 16	4	

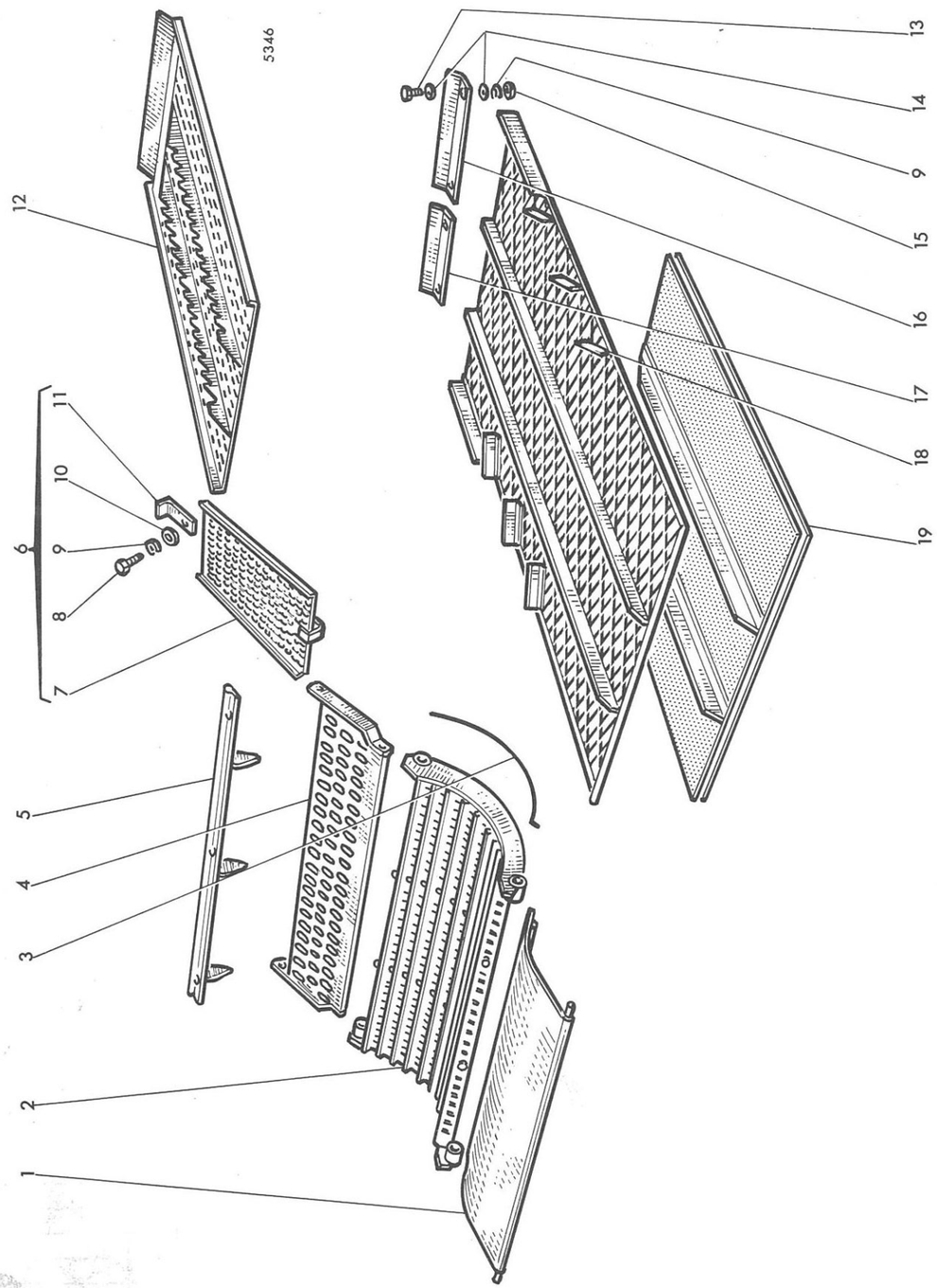

MISE A JOUR | | 1re | 2e | 3e
DATE | 7-67 | | | |

MOISSONNEUSE-BATTEUSE AUTOMOTRICE M 84 TYPE N 14

Accessoires pour battage du maïs

PLANCHE 102

REP N°	REFERENCES DES PIECES ANC. N°	NOUV. N°	DESIGNATION	QUANT.	OBSERVATIONS
1	1.10391		Tôle	1	
2	1.10390.00		Contrebatteur complet	1	
3	1.6280.30		Fil de contrebatteur	–	
4	1.10393		Tôle de recouvrement du peigne	1	
5	1.10392		Pale dentée du contrebatteur	4	
6	1.10682.00		Plaque de protection des secoueurs complète	–	
7	1.10682		Plaque de protection des secoueurs	3	
8	611.0822	44.803.111	Vis HM 8 x 1,25 - 40	3	
9	354.108	44.880.349	Rondelle W 8	15	
10	355.10820	44.318.528	Rondelle Ø 8 x 24 x 2	3	
11	1.1713		Equerre	3	
12	1.10437.46		Crible de tarare à trous allongés	1	
13	620.0814	44.803.105	Vis HM 8 x 1,25 - 20	12	
14	355.00915	44.880.319	Rondelle Ø 9 x 18 x 1,5	24	
15	650.108	44.801.011	Ecrou HM 8 x 1,25	12	
16	1.8032.33		Tôle latérale freine grain	4	
17	1.8082.34		Tôle centrale freine grain	2	
18	1.10442		Crible supérieur de caisson oscillant	1	
19	1.10090.49		Crible inférieur de caisson oscillant (trous de Ø mm 14)	1	

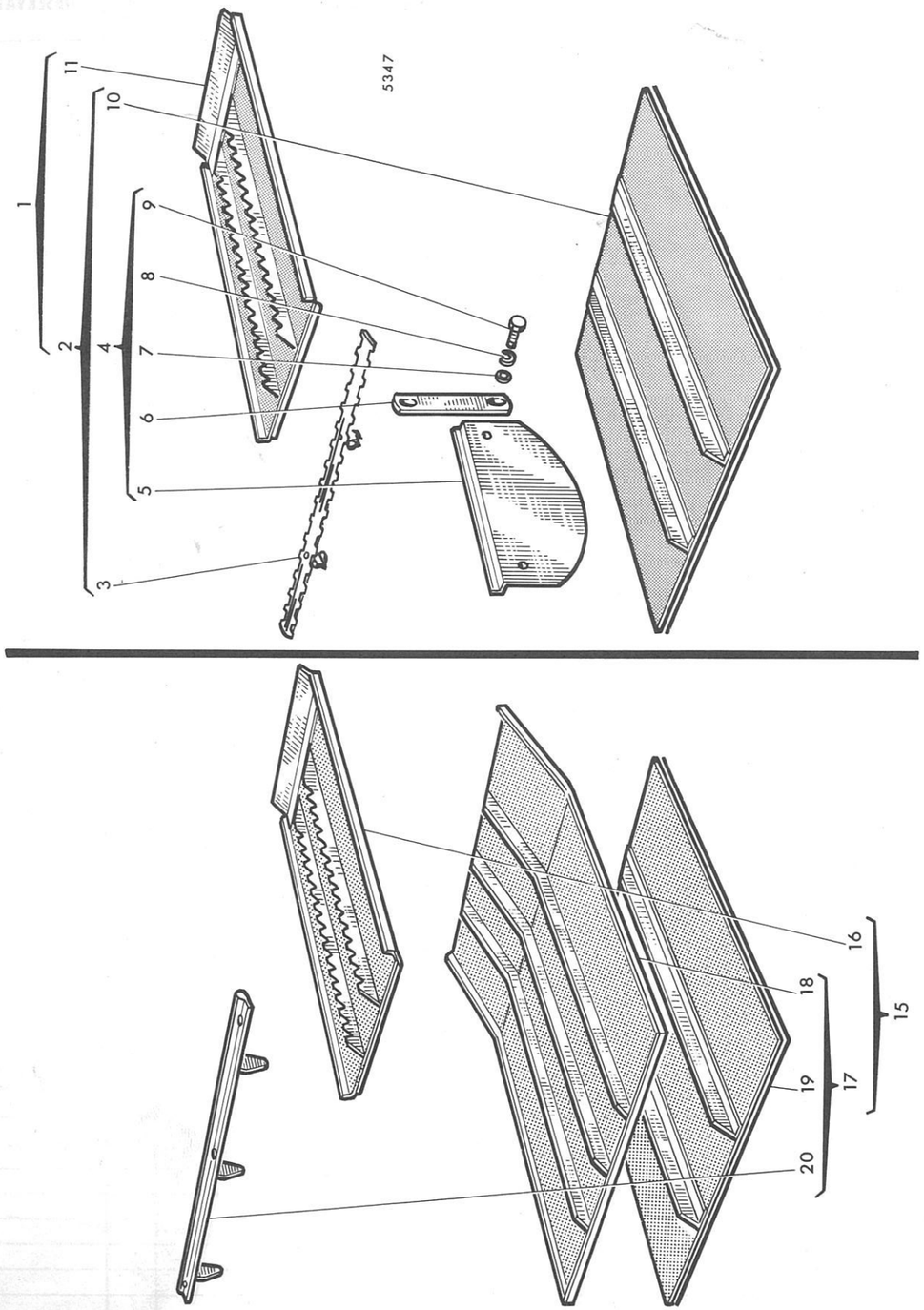

MISE A JOUR | | 1re | 2e | 3e
DATE | 7-67 |

MOISSONNEUSE-BATTEUSE AUTOMOTRICE M 84 TYPE N 14

Accessoires pour battage graines diverses

PLANCHE 103

REP N°	REFERENCES DES PIECES ANC. N°	NOUV. N°	DESIGNATION	QUANT.	OBSERVATIONS
			PETITES GRAINES		
1	1.10597.00		Equipement complet pour battage petites graines (version avec 2ème nettoyage)	–	
2	1.10597.01		Equipement complet pour battage petites graines (version sans 2ème nettoyage)	–	
3	1.10597		Lame d'obturation du contrebatteur avec encoches	3	
4	1.10600.00		Obturateur complet pour ventilateur	–	
5	1.10600		Obturateur	4	
6	1.10601		Barrette de fixation	4	
7	355.00915	44.880.319	Rondelle Ø 9 x 18 x 1,5	8	
8	354.108	44.880.349	Rondelle W 8	8	
9	620.0812	44.802.603	Vis HM 8 x 1,25 - 16	8	
10	1.10090.50		Crible inférieur trous de Ø mm 2	1	
–	1.10090.51		" " " " mm 2,5	1	
–	1.10090.52		" " " " mm 3	1	
–	1.10090.53		" " " " mm 4	1	
–	1.10090.54		" " " " mm 5	1	
11	1.10437.50		Crible de tarare trous de Ø mm 1,5 (version avec 2ème nettoyage)	1	
–	1.10437.52		Crible de tarare trous de Ø mm 2,5 (version avec 2ème nettoyage)	1	
–	1.10437.37		Crible de tarare trous de Ø mm 4 (version avec 2ème nettoyage)	1	
–	1.10437.55		Crible de tarare trous de Ø mm 5 (version avec 2ème nettoyage)	1	
–	1.10437.45		Crible de tarare trous de Ø mm 6 (version avec 2ème nettoyage)	1	
–	1.10437.47		Tôle sans trou pour tarare (version avec 2ème nettoyage)	1	
			LEGUMINEUSES		
15	1.10621.00		Equipement complet pour légumineuses (version avec 2ème nettoyage)	–	
16	1.10437.38		Crible de tarare trous de Ø 30 évasés	1	
17	1.10621.01		Equipement complet pour légumineuses (version sans 2ème nettoyage)	–	
18	1.10621		Crible supérieur de caisson trous de Ø 30 évasés	1	
19	1.10090.41		Crible inférieur trous de Ø 30 mm évasés	1	
20	1.10392		Batte à dents de contrebatteur	4	

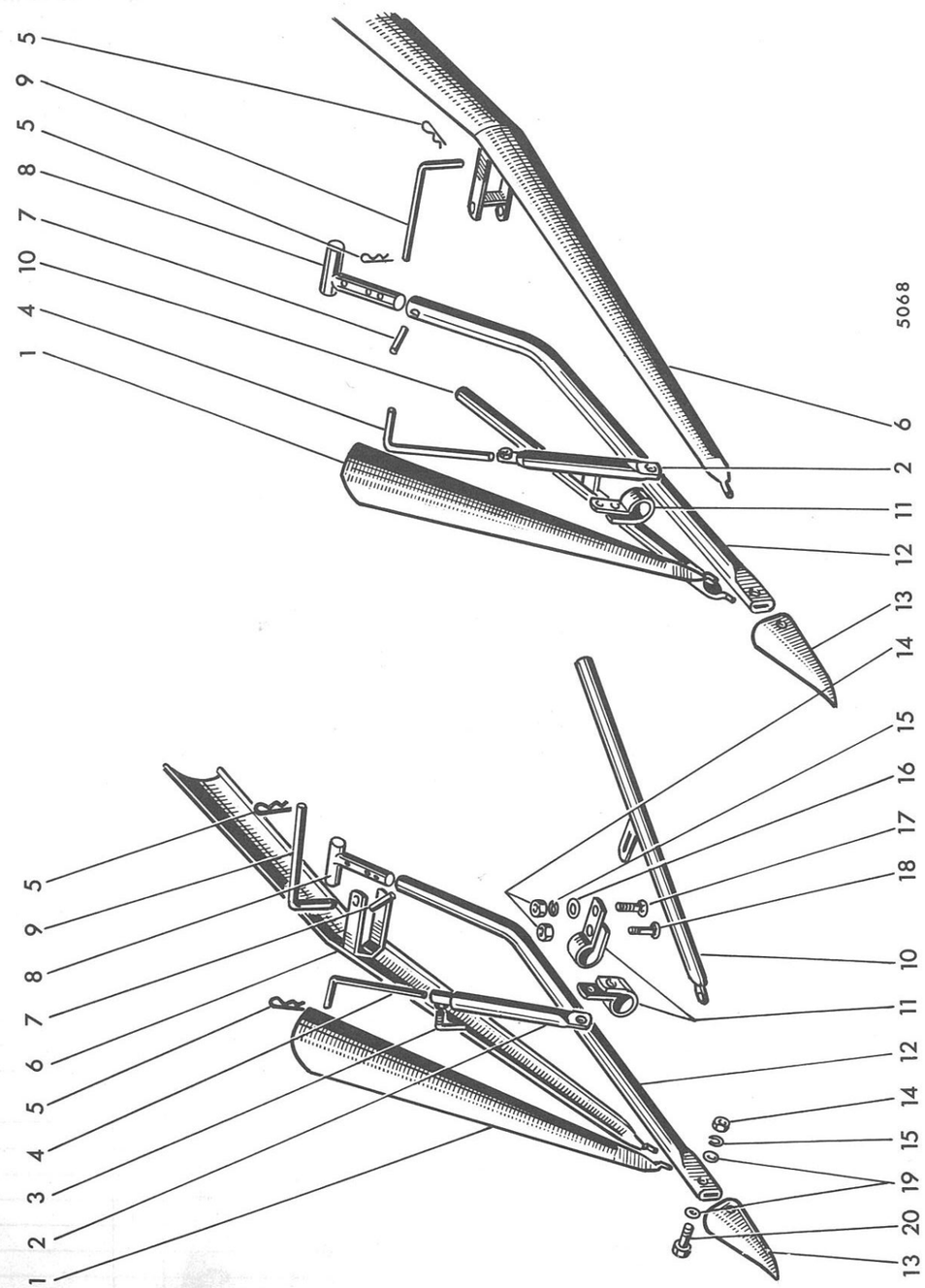

MISE A JOUR | | 1re | 2e | 3e
DATE | 7-67 | | | |

MOISSONNEUSE-BATTEUSE AUTOMOTRICE M 84 TYPE N 14

Diviseurs "Torpédo"

PLANCHE 104

REP N°	REFERENCES DES PIECES ANC. N°	NOUV. N°	DESIGNATION	QUANT.	OBSERVATIONS
–	1.8461.00		Diviseur complet	–	
1	1.8461		Diviseur central	2	
2	1.8459		Support de diviseur central	2	
3	1.8310		Poignée de serrage	2	
4	1.8305.30		Tige support de diviseur central	2	
5	441.800		Goupille rapide	6	
6	1.8474		Diviseur extérieur	2	

RÉPERTOIRE NUMÉRIQUE

NUMÉRO	PL.	REP.	NUMÉRO	PL.	REP.	NUMÉRO	PL.	REP.	NUMÉRO	PL.	REP.
30242	10	44	0576002	7	32	0780241	10	35	2176319	1	35
30242	86	29	0576002	9	11	0780268	11	2	2182122	6	6
31419	1	15	0576002	11	15	0780272	3	19	2211156	2	10
32517	10	26	0576002	11	36	0780273	3	22	2211224	3	8
33423	10	12	0576002	12	28	0826203	10	42	2211284	4	20
33873	3	6	0576030	3	10	0826214	7	31	2411151	6	35
36549	11	35	0576051	3	1	0826259	9	13	2411152	1	10
59537	1	28	0576051	5	4	0826277	11	39	2411152	6	17
59554	2	13	0576051	12	32	0826280	11	14	2411157	3	35
80038	2	8	0576052	4	13				2414324	6	34
81558	2	26	0576054	1	37	0826403	3	12	2415209	9	19
81890	2	15	0576054	8	9	0826403	5	3	2415801	4	25
82878	2	19	0576103	9	2	0826421	3	4	2431132	1	30
82891	9	A	0576104	6	27	0826439	3	9	2487845	4	10
83254	4	11	0576111	1	33	0826452	3	5	2511432	7	2
83414	2	14	0576111	11	22	0826475	6	26	2524406	9	6
83424	2	15	0576111	84	7	0826492	12	27	2641461	10	16
83509	3	33	0610012	7	12	0826691	8	5	2644951	11	31
83893	1	1	0610042	11	3	0826608	8	7	2645532	11	8
83899	6	28				0826623	1	39	2645532	86	30
			0610844	6	12	0826627	1	40	2646460	11	11
0050345	6	23	0610877	11	32	0826623	4	22	2645678	11	10
0070105	12	1	0640144	7	40	0870001	7	21			
0095292	10	54	0650203	3	34	0920002	4	2	2652842	4	32
0095315	11	12	0650204	5	6	0920002	11	34	2654342	8	2
0096201	12	30	0650507	4	30	0920003	11	38	2654343	8	2
0096231	12	11	0650540	3	3	0920003	12	23	2656653	10	43
0096236	9	31	0650540	3	17	0920004	12	29	2724402	7	1
0096237	3	41	0650540	7	33	0920005	3	11	2848209	12	20
0096238	1	20	0650540	9	15	0920006	4	21	2848209	81	13
0096238	6	2	0650574	1	8	0920007	9	3	2871170	12	3
0096240	7	41	0650582	1	18	0920052	4	3	2872637	81	5
0096431	1	24	0650618	1	4	0920052	7	16	2873109	12	12
0096431	5	2	0650634	1	9						
0096433	3	5	0650702	10	56	0920053	1	21	7965022	8	2
0096433	3	38	0650710	1	16	0920053	3	26			
0096438	3	42	0650710	3	32	0920053	6	4	24870002	4	9
0096438	7	20	0650712	1	5	0920053	7	5	26410001	10	28
0096438	9	26	0650722	5	5	0920053	9	12	26410025	10	18
			0720579	4	12	0920053	10	40	26410026	10	19
0096439	5	7				0920053	11	37	26410027	10	20
0096439	9	21	0720721	10	21	0920053	12	24	26410028	10	23
0096443	9	27	0726260	11	25	0920054	1	23	26410029	10	24
0170002	2	20	0726264	10	5	0920054	3	2	26410030	10	27
0170040	9	5	0726504	4	26	0920054	5	1	26410031	10	38
0170151	4	28	0730071	1	26	0920054	6	3	26410032	10	36
0180061	4	31	0730128	10	31	0920054	7	19	26410033	10	37
0180104	4	6	0745045	12	9	0920054	9	22	26410034	10	30
0180173	10	14	0746052	7	36	0920054	10	9	26410035	10	32
0201526	11	19	0746053	7	15	0920054	12	5	26410036	10	33
0202046	4	7	0746252	1	11	0920054	12	31	26410037	10	34
0206002	1	31	0746252	6	16	0920055	1	38	26410048	10	17
0230002	3	20	0746252	7	25	0920055	8	8	26410049	10	–
0350009	11	42	0746253	6	33				26410050	10	–
0350025	1	27	0746254	3	25	0920107	11	13			
0410242	2	25	0746254	7	38	0920130	1	17	26560003	10	50
0450035	6	22	0746254	11	43	0920146	10	13	26560004	10	46
0490355	7	18	0746255	1	22	0920155	1	3	26560006	10	49
0490520	10	51	0746255	3	40	0920446	11	4	26560007	10	52
0490627	10	25	0746255	6	5	0920497	12	8	26560008	10	45
0490685	11	40	0746255	7	4	0920499	10	11	26560009	10	47
0490734	3	7	0746255	12	25	0920645	9	30	26560010	10	48
0500006	9	9				0921018	10	22			
0500012	2	7	0746356	6	15	0921062	2	22	31126311	2	9
0500012	6	13	0746451	1	2	0921079	10	53	31126312	2	9
0520463	11	1	0746451	1	47	0921080	10	55	31126313	2	9
0560244	7	7	0746453	3	24	0921173	11	9	31126314	2	9
0566002	1	32	0746453	10	8	0941082	6	25	31126361	2	30
			0746454	6	1	0996522	11	33	31126362	2	30
0566002	11	21	0746454	9	25	0997129	10	29	31126363	2	30
0566003	10	1	0746454	12	4	0999979	2	23	31126364	2	30
0571350	10	7	0760001	1	43				31126371	2	29
0571350	11	28	0780099	11	6	2174018	4	4	31126372	2	29

RÉPERTOIRE NUMÉRIQUE

NUMÉRO	PL.	REP.	NUMÉRO	PL.	REP.	NUMÉRO	PL.	REP.	NUMÉRO	PL.	REP.
31126373	2	29	33117415	4	27	36866724	9	16			
31126374	2	29	33123117	3	18	36867129	9	24			
31126381	2	28	33125124	2	2						
31126382	2	28	33142111	1	46	37147993	1	25			
31126383	2	28	33143112	9	7	37161311	6	21			
31126384	2	28				37166421	6	30			
31126391	2	27	33153121	6	11	37171654	7	34			
31126392	2	27	33153128	6	9	37188144	4	8			
31126393	2	27	33157108	9	18	37371271	4	14			
31126394	2	27	33157109	9	8	37371281	4	16			
			33157122	7	10	37413581	9	28			
31134123	2	11	33157521	7	29	37447602	9	20			
31137175	2	27	33221115	10	39	37521301	4	15			
31137176	2	27	33221316	3	16	37553121	3	27			
31137181	2	28	33415311	2	4	37556117	6	32			
31137182	2	28	33423122	3	21	37556146	6	19			
31141422	12	2	33532121	7	8	37711632	9	14			
31146921	9	4	33533103	7	24	37711641	9	23			
31147461	2	3	33533112	10	2	37725443	7	30			
31171351	6	10	33555338	10	10	37755661	7	14			
31171461	7	3	33812108	7	23	37763751	8	4			
31171522	11	41	33813313	9	17	37766471	3	39			
31171681	2	5	33817114	11	16	37781321	3	15			
31214162	2	24	33817402	3	29						
31258115	9	29				37787331	5	10			
31315881	2	6	35311117	8	3	41115023	6	24			
31358324	1	7	35354266	11	7	41223084	10	15			
31362211	2	16	35354267	11	17	41311007	8	1			
31362212	2	16	35354271	11	24	41312232	9	1			
31362261	2	17	35354273	10	4	41314054	7	6			
31362262	2	17	35355278	11	23	41371078	7	9			
31372161	2	18	35355899	10	3						
			35357155	11	20						
31372162	2	18	35511109	4	24						
31411125	4	29	35587338	11	18						
31415292	6	14	35714104	7	17						
31431103	3	30	35726106	7	28						
31431104	3	31	35732515	4	5						
31431322	3	30	35772624	7	27						
31431323	3	30	36155411	12	7						
31431324	3	30	36174115	7	39						
31431332	3	31	36177106	3	23						
31431333	3	31	36177108	3	36						
31431334	3	31	36232108	1	44						
31434161	4	19	36277831	1	36						
31434307	4	17									
31718104	11	29	36447107	12	10						
31718105	11	30	36511123	11	26						
31733119	1	42	36513712	12	26						
31733121	6	8	36516118	10	6						
31742128	7	11	36535412	7	26						
31743108	4	23	36811114	4	1						
31744123	4	18	36812315	1	6						
31787435	7	22	36813138	6	29						
			36814123	6	18						
32162203	2	21	36815705	7	35						
32162319	2	1	36817136	1	29						
32166314	1	41	36822111	3	14						
32186118	6	36	36825107	6	31						
32416105	1	19	36844116	11	27						
32526311	1	13	36851409	3	28						
32526312	1	12									
32526313	1	14	36853514	3	37						
32712715	7	13	36862131	5	8						
32713723	11	5	36862132	5	11						
32716117	7	37	36862133	5	9						
32762107	2	12	36862134	3	13						
32764119	9	10	36862136	10	41						
32811408	1	34	36862517	1	45						
33115408	6	7	36862523	8	6						
33116109	12	6	36866428	6	20						

RÉPERTOIRE NUMÉRIQUE

NUMÉRO	PL.	REP.	NUMÉRO	PL.	REP.	NUMÉRO	PL.	REP.	NUMÉRO	PL.	REP.
1.0029	16	25	1.5061.51	15	4	1.5658	28	17	1.6008	28	12
1.0048.30	16	16	1.5061.52	15	6	1.5667	28	19	1.6011.01	101	10
1.0048.31	16	12	1.5123.00	13	13	1.5668	28	30	1.6011.51	101	14
1.0107	30	11	1.5123.50	13	18	1.5669.30	28	31	1.6013	28	3
1.0356	34	5	1.5126	13	19	1.5669.31	29	28	1.6027	32	17
1.0397	90	14	1.5141.00	13	1	1.5669.32	29	25	1.6035	77	4
1.0410	93	18	1.5141.30	13	4	1.5677	71	15	1.6037.50	83	39
1.0427	90	12	1.5141.31	13	5	1.5694	28	33	1.6041.51	33	18
1.0497	93	12	1.5141.50	13	2	1.5716	52	15	1.6042.30	33	7
1.0525	61	16	1.5141.51	13	7	1.5722	76	13	1.6042.30	104	9
1.0525	93	11	1.5141.52	13	6	1.5738	36	24	1.6042.31	33	5
1.0534	53	23	1.5141.53	13	3	1.5739	36	31	1.6046	44	42
1.0569.60	29	21				1.5741	17	7	1.6050.30	13	17
1.0569.60	70	5	1.5156.30	42	11	1.5741	36	29	1.6050.31	13	15
1.0654.00	85	35	1.5156.30	59	15	1.5741	86	7	1.6050.32	13	16
1.0654.30	85	39	1.5160	76	3	1.5742	17	6	1.6058	33	9
1.0654.50	85	36	1.5219	23	31	1.5742	36	28	1.6065.30	83	2
1.0654.52	85	38	1.5220	23	24	1.5743	69	16	1.6065.32	83	7
			1.5224	23	27	1.5747	28	13	1.6076.32	28	37
1.0731	84	6	1.5238	21	9	1.5749.51	83	40	1.6076.34	28	37
1.0777.00	13	12	1.5240.31	20	3	1.5751.51	83	24	1.6076.35	28	37
1.0797	56	6	1.5241	19	20	1.5752.51	83	12	1.6087.50	33	4
1.0797	61	5	1.5244	17	13				1.6087.51	33	14
1.0797	87	3	1.5253	21	3	1.5753	75	14	1.6100	63	37
1.0876	56	24	1.5254	21	37	1.5761.51	28	10	1.6125	39	1
1.0876	87	40	1.5255	21	15	1.5761.52	28	10	1.6126	85	40
1.1017	85	23	1.5268	27	13	1.5761.53	28	10	1.6133	50	12
1.1209	54	13	1.5273	27	10	1.5763	28	32	1.6134	67	10
1.1209	91	11	1.5277	79	9	1.5764	28	35	1.6134	69	2
1.1341	51	18	1.5277.00	79	5	1.5766.30	33	3	1.6135	76	9
1.1361	30	30	1.5277.00	86	11	1.5766.31	33	10	1.6135	77	7
1.1361	86	2	1.5279	27	14	1.5772	35	30			
1.1362	30	13				1.5772	86	9	1.6136.00	27	1
1.1461	64	4	1.5287	17	9	1.5806	78	11	1.6136.00	64	16
1.1474	54	12	1.5290	17	46	1.5830.51	33	1	1.6136.30	27	36
1.1567.30	16	9	1.5292.50	60	17	1.5831.02	66	15	1.6136.30	64	32
1.1713	102	11	1.5292.51	59	31	1.5831.03	66	14	1.6136.31	27	35
			1.5321	51	27	1.5832	7	43	1.6136.31	64	33
1.1858.00	74	9	1.5338.30	43	25	1.5836	43	31	1.6136.50	27	39
1.2013.30	15	28	1.5338.31	43	23	1.5855	81	15	1.6136.50	64	34
1.2013.31	15	27	1.5354.30	45	22	1.5872	59	21	1.6139.31	68	9
1.2013.32	15	31	1.5382	35	15	1.5897	71	11	1.6146.00	66	22
1.2013.50	15	29	1.5383	35	17	1.5906	59	16	1.6146.30	66	37
1.2014.00	15	30	1.5401.61	57	28	1.5916	62	11	1.6146.31	66	36
1.2016	23	8	1.5401.61	88	25	1.5916	100	7	1.6146.32	66	35
1.2017.30	23	4	1.5404	56	22				1.6152.31	68	1
1.2017.31	23	4	1.5404	87	35	1.5920.30	67	8	1.6152.37	67	24
1.2017.32	23	4	1.5411	85	22	1.5920.31	67	6	1.6152.37	68	10
1.2078	74	13	1.5427	57	6	1.5921.00	86	31	1.6152.48	23	32
1.2420	77	10	1.5427	88	35	1.5921.04	86	31	1.6152.49	23	33
1.2422	30	26	1.5437	62	36	1.5921.06	86	31	1.6153.00	27	6
1.2449	28	43	1.5439	69	3	1.5921.50	30	32	1.6153.50	27	39
						1.5921.54	30	32	1.6166	59	25
1.3716.51	16	11	1.5440	67	11	1.5921.56	30	32	1.6248	85	42
1.3717.00	13	14	1.5446.11	56	21	1.5924	83	22	1.6261	81	6
1.3902	74	36	1.5456.11	62	12	1.5927.30	15	20	1.6263	81	21
1.3902	77	8	1.5446.11	87	36	1.5927.30	66	16	1.6265.50	82	13
1.3913	23	2	1.5446.11	100	6	1.5927.30	81	27	1.6266	82	17
1.3913.00	22	22	1.5461.51	63	2	1.5960	28	42	1.6266.60	82	7
1.3914	23	5	1.5510	39	11	1.5966	79	12	1.6280.30	102	3
1.3915	23	6	1.5533.61	70	3	1.5967	21	10	1.6327	28	2
1.3916	23	7	1.5540	19	10	1.5968	19	2	1.6335	52	45
			1.5591	75	16	1.5976	35	25	1.6335.00	86	10
1.4077.51	48	32	1.5592	75	5	1.5976	40	27	1.6465	64	3
1.4078.31	48	34	1.5600	75	2	1.5976	53	14	1.6530	53	25
1.4175	48	31	1.5601	75	1				1.6564.00	55	32
1.4763	53	27	1.5608	17	5	1.5984	37	8	1.6577.33	86	32
1.4893	15	32	1.5608	36	27	1.5985	79	11	1.6577.34	86	32
1.4893.00	15	21	1.5619	53	5	1.5993	35	29	1.6577.38	86	32
1.4894	15	26	1.5644	35	16	1.5993	40	30	1.6578.30	30	33
1.4903	29	1	1.5644	86	6	1.5993	53	9	1.6578.33	30	33
1.5061.30	15	5	1.5645	28	16	1.6004	28	5	1.6578.35	30	33

MISE A JOUR		1re	2e	3e
DATE	7-67			

MOISSONNEUSE-BATTEUSE AUTOMOTRICE M 84 TYPE N 14

RÉPERTOIRE NUMÉRIQUE

NUMÉRO	PL.	REP.	NUMÉRO	PL.	REP.	NUMÉRO	PL.	REP.	NUMÉRO	PL.	REP.
1.6616	85	41	1.7065.61	88	28	1.7562	27	7	1.8474	104	6
1.6655	79	13	1.7073	74	17	1.7597	43	1	1.8475	104	13
1.6657	101	34	1.7075.30	30	23	1.7605	43	8			
1.6692	16	26	1.7075.31	30	23	1.7606	43	7	1.8476	104	8
1.6693	76	17				1.7609.00	29	13	1.8480.00	78	16
1.6695.31	79	23	1.7076	63	3	1.7609.01	29	13	1.8480.30	78	2
1.6695.32	79	22	1.7078	42	23	1.7609.04	29	13	1.8480.31	78	5
1.6695.33	79	19	1.7078	59	27	1.7609.50	29	14	1.8480.32	78	4
1.6735	63	13	1.7078	60	23	1.7609.51	29	14	1.8480.33	78	7
1.6760	37	5	1.7098	62	4	1.7609.54	29	14	1.8480.50	78	12
1.6764	30	21	1.7099	62	7				1.8480.51	78	14
1.6764.61	30	22	1.7114	66	26	1.7610	29	24	1.8483	21	1
1.6765	30	25	1.7140	24	5	1.7611	29	27	1.8499.52	83	38
1.6766	30	24	1.7141	24	15	1.8051	101	15	1.8499.53	83	28
1.6768	63	14	1.7144	71	6	1.8063	65	32			
1.6769	17	45	1.7147	66	32	1.8064	65	29	1.10000	21	35
1.6780	83	29	1.7167	32	11	1.8065	65	10	1.10000.00	21	51
1.6797	99	15	1.7169	27	16	1.8065.00	64	1	1.10001	21	18
			1.7173	47	37	1.8066	65	1	1.10002	21	46
1.6817.00	40	28	1.7173	43	3	1.8067	65	30	1.10003	24	12
1.6866	32	10	1.7173	44	4	1.8068	65	4	1.10003.00	24	30
1.6884	35	26	1.7179	40	16	1.8069	65	25	1.10004	24	8
1.6886.50	30	16				1.8070	65	24	1.10005	25	11
1.6886.50	86	33	1.7212	37	24	1.8071	75	18	1.10006	25	15
1.6886.51	30	16	1.7231.32	67	27	1.8073	65	21	1.10007	25	12
1.6886.51	86	33	1.7231.33	67	25	1.8074	65	31	1.10008	25	3
1.6886.54	30	16	1.7250	71	14	1.8075	64	23	1.10009	24	4
1.6886.54	86	33	1.7254	15	18	1.8082.33	102	16	1.10010	22	16
1.6886.60	30	18	1.7256.31	84	4	1.8082.34	102	17	1.10011	25	9
1.6886.62	30	10	1.7256.51	84	10				1.10012	25	17
1.6886.63	30	10	1.7262	82	15	1.8111	48	15	1.10013	24	20
1.6886.67	30	10	1.7275	76	16	1.8111.00	48	14	1.10014	52	24
1.6887	37	20	1.7286	38	21	1.8112	48	17	1.10015	22	17
1.6888	37	15	1.7338	27	12	1.8120	74	35	1.10016	22	3
1.6889	36	4	1.7340	27	22	1.8131	48	7	1.10017	22	13
			1.7341	27	15	1.8170.30	28	39	1.10018	22	29
1.6890	36	10	1.7342	27	29	1.8170.31	28	39			
1.6891	36	1	1.7343	27	28	1.8170.35	28	39	1.10019	22	8
1.6892	37	19	1.7359	64	7	1.8185.50	28	38	1.10020	22	7
1.6893.34	37	12	1.7362	38	11	1.8185.51	28	38	1.10021	23	13
1.6893.35	37	12	1.7363	38	10	1.8185.55	28	38	1.10022	21	33
1.6893.36	37	12	1.7364	38	8	1.8186.50	99	24	1.10023	22	23
1.6894	36	13				1.8186.51	99	17	1.10024	23	1
1.6932	43	4	1.7365	38	9	1.8209	65	8	1.10025	23	3
1.6934	44	8	1.7372	38	13	1.8210	65	9	1.10026	20	4
1.6935	44	10	1.7374.71	29	15	1.8219	19	12	1.10026.00	19	15
1.6938	44	17	1.7380	28	25	1.8227	57	9	1.10027	87	34
1.6939	64	13	1.7381	38	4	1.8275	64	8	1.10028	21	11
1.6942	43	9	1.7382	38	2	1.8298	77	11	1.10029	21	6
1.6942	44	7	1.7382.00	38	1	1.8299	101	24	1.10030	21	5
1.6945	38	19	1.7385	29	22	1.8299.00	101	20	1.10031	21	38
1.6946	43	11	1.7388	29	26				1.10032	21	20
1.6946	44	18	1.7396	38	27	1.8305.30	104	4	1.10033	21	44
1.6951	43	10	1.7397	66	21	1.8310	33	8	1.10034	97	16
1.6951	44	6	1.7438	84	9	1.8310	104	3	1.10034	100	13
1.6952	44	13	1.7467.00	64	2	1.8352	81	26	1.10035	41	20
1.6958	64	9	1.7467.30	64	5	1.8353	15	22	1.10036	41	14
			1.7467.31	64	6	1.8357	65	26	1.10037	26	1
1.6960	64	20	1.7469.50	83	20	1.8363	19	1	1.10038	26	3
1.6974	38	20	1.7483	101	14	1.8383	87	26	1.10039	26	17
1.6975	38	25	1.7483.00	101	10	1.8384	23	17			
1.6978	32	16	1.7486	42	27	1.8384.61	23	19	1.10040	26	6
1.6979	29	9				1.8423	21	13	1.10041	27	31
1.6980	29	8	1.7513.34	15	16	1.8423	24	11	1.10042	27	27
1.6999	24	16	1.7515	42	21	1.8429	18	3	1.10042.00	27	26
1.7001	36	15	1.7536.50	83	17	1.8441.32	84	3	1.10043.30	26	2
1.7034	99	9	1.7536.53	83	19	1.8455	104	11	1.10043.31	26	15
1.7053	99	20	1.7536.54	83	18	1.8456	104	12	1.10044	27	4
1.7065.00	86	5	1.7552	7	46	1.8458	104	10	1.10045	51	13
1.7065.60	57	30	1.7552.00	7	42	1.8459	104	2	1.10046	51	14
1.7065.60	88	27	1.7560.50	27	8	1.8461	104	1			
1.7065.61	57	31	1.7561	27	2	1.8461.00	104	-			

RÉPERTOIRE NUMÉRIQUE

NUMÉRO	PL.	REP.	NUMÉRO	PL.	REP.	NUMÉRO	PL.	REP.	NUMÉRO	PL.	REP.
1.10047	51	20	1.10090.49	102	19	1.10137.30	41	7	1.10190.32	35	7
1.10048	51	24	1.10090.50	103	10	1.10137.50	41	13	1.10191.50	35	34
1.10049	51	22	1.10090.51	103	10	1.10138	49	7	1.10191.51	35	34
1.10050	51	30	1.10090.52	103	10	1.10139	48	24	1.10191.52	35	34
1.10051	59	22	1.10090.53	103	10	1.10140	41	21	1.10192	35	31
1.10052	54	7	1.10090.54	103	10	1.10141	39	14	1.10193	34	11
1.10053	54	8	1.10090.55	52	11	1.10142	39	18	1.10194	35	36
1.10054	54	22	1.10090.55	86	27	1.10143	18	7	1.10195	35	37
1.10055	54	21	1.10090.56	52	11	1.10143.00	18	1	1.10196	35	13
1.10056	17	1	1.10090.56	86	27	1.10144	18	4	1.10197	35	6
1.10057	17	44	1.10090.57	52	11	1.10145	17	12	1.10198	34	18
1.10058	91	22	1.10090.57	86	27				1.10199	35	10
1.10059	17	28	1.10090.58	52	11	1.10146	18	15	1.10200	53	37
			1.10090.58	86	27	1.10147	16	35	1.10201	53	26
1.10060	25	16	1.10090.59	52	11	1.10148	18	5	1.10202	57	25
1.10061	49	19	1.10090.59	86	27	1.10149	18	23	1.10202	88	32
1.10061	52	21	1.10091	45	4	1.10150	18	17	1.10203	53	33
1.10061	86	8	1.10093	63	33	1.10151	18	19	1.10204	53	13
1.10061	89	35	1.10094	42	8	1.10152	46	17			
1.10061	90	21	1.10095	42	9	1.10153	17	22	1.10205	53	8
1.10062	49	18	1.10097	64	14	1.10154.50	17	43	1.10206	53	4
1.10062	52	20	1.10098	23	10	1.10154.51	17	20	1.10207	52	27
1.10062	89	37	1.10099	47	20	1.10155.30	17	2	1.10207.72	52	28
1.10062	90	20				1.10155.31	17	8	1.10208	55	16
1.10063	49	20	1.10100	48	23	1.10156	44	25	1.10209	55	13
1.10064	52	19	1.10101	48	38	1.10157	67	9	1.10210	55	10
1.10065.30	35	20	1.10102	48	36	1.10158	61	27	1.10211	55	15
1.10065.50	35	18	1.10103	48	2	1.10159	74	25	1.10212	87	7
1.10066	35	19	1.10104	69	20	1.10160	58	24	1.10213	44	26
1.10067	44	39	1.10105	69	7				1.10214	40	11
1.10067.00	44	33	1.10106	17	42	1.10161	58	14	1.10215	40	23
1.10068	43	24	1.10107	69	13	1.10162	58	9	1.10216	40	3
1.10068.00	43	19	1.10108	72	21	1.10163	58	20	1.10217	51	23
1.10069.20	43	27	1.10109	72	18	1.10164	92	1	1.10218	40	4
			1.10110	76	6	1.10165	58	22	1.10219	47	21
1.10069.21	43	26	1.10111	48	18	1.10166	62	28			
1.10070	43	21	1.10112	74	29	1.10167	62	38	1.10220	46	19
1.10071	42	17	1.10113	35	8	1.10168	61	22	1.10221	47	21
1.10072	44	35	1.10114	34	17	1.10169	62	29	1.10222	40	21
1.10073	21	19	1.10115	59	17	1.10170	62	25	1.10223	56	19
1.10074.30	44	40	1.10116	50	6	1.10171	58	18	1.10224	56	16
1.10074.50	44	41	1.10117	50	4	1.10172	75	15	1.10225	56	13
1.10075	19	3				1.10173	61	32	1.10225	87	8
1.10076	19	6	1.10118.00	16	4	1.10174	61	30	1.10226	57	5
1.10077	19	13	1.10118.50	16	10	1.10175	58	17	1.10226	88	7
1.10078.30	20	2	1.10118.51	16	15	1.10176	58	30	1.10227	56	25
1.10078.31	20	1	1.10119.	50	16	1.10177	98	7	1.10227	87	38
1.10078.32	20	8	1.10120	52	31	1.10178	59	13	1.10228	56	4
1.10078.33	20	10	1.10121	49	10	1.10179	39	16	1.10229	88	24
1.10078.34	20	11	1.10122.50	46	21				1.10230	57	13
1.10078.35	20	12	1.10122.51	46	20	1.10180	16	22	1.10230	88	11
1.10078.36	20	9	1.10123.00	52	1	1.10181	57	2	1.10231	57	35
1.10078.37	20	13	1.10123.01	52	1	1.10181	88	3	1.10232	56	34
1.10078.38	20	16	1.10124	42	22	1.10182	61	26	1.10233	56	35
1.10078.50	20	5	1.10124.00	42	20	1.10183	44	15	1.10234	56	7
1.10078.60	20	7	1.10125	42	30	1.10184	61	14			
1.10079	69	10	1.10126.50	49	6	1.10185	55	9	1.10235.00	45	23
			1.10126.51	49	15	1.10186.00	34	3	1.10236.50	45	30
1.10080	21	24	1.10127.50	52	30	1.10186.01	34	3	1.10237	45	16
1.10081	21	26	1.10127.51	52	23	1.10186.02	34	3			
1.10082	21	45	1.10128	42	12	1.10186.50	34	4	1.10238	42	28
1.10083	26	22	1.10129	46	14	1.10186.51	34	4	1.10238	49	5
1.10084	25	8				1.10186.52	34	4	1.10239	42	13
1.10085	56	14	1.10130	47	10	1.10187	62	27	1.10240.30	45	25
1.10086	16	23	1.10130.00	47	5	1.10188	49	9	1.10240.31	45	31
1.10087	66	29	1.10131.50	47	25	1.10189	35	21	1.10241	45	1
1.10088	66	2	1.10131.51	47	24	1.10189.00	34	21	1.10242	45	3
1.10089	59	30	1.10132	47	16	1.10189.01	34	21	1.10243	45	9
1.10089	60	18	1.10133	59	9	1.10189.02	34	21	1.10244	67	22
1.10090.41	103	19	1.10134	60	11				1.10245.50	77	3
1.10090.48	52	11	1.10135	42	7	1.10190.30	35	7	1.10245.51	77	3
1.10090.48	86	27	1.10136	60	16	1.10190.31	35	7	1.10245.52	77	3

MISE A JOUR		1re	2e	3e
DATE	7-67			

MOISSONNEUSE-BATTEUSE AUTOMOTRICE M 84 TYPE N 14

RÉPERTOIRE NUMÉRIQUE

NUMÉRO	PL.	REP.	NUMÉRO	PL.	REP.	NUMÉRO	PL.	REP.	NUMÉRO	PL.	REP.
1.10246	70	17	1.10298	76	8	1.10360	24	19	1.10437.37	103	11
1.10247	70	16	1.10299	49	17	1.10361	41	12	1.10437.38	103	16
1.10248	61	1	1.10300.30	60	19	1.10362	41	11	1.10437.45	103	11
1.10249	56	29	1.10300.31	59	28	1.10363	17	23	1.10437.46	102	12
1.10250	90	27	1.10301	31	5	1.10364	15	10	1.10437.47	103	11
1.10251	69	5	1.10302	23	12	1.10365	63	42	1.10437.50	103	11
1.10252	46	15	1.10303	73	12	1.10366	73	11	1.10437.51	86	28
1.10253	47	22	1.10304	45	20	1.10367	66	18	1.10437.51	89	14
1.10254	57	38	1.10305	45	21	1.10368	31	13	1.10437.52	103	11
1.10254	61	9	1.10305	49	4	1.10369	72	28	1.10437.53	86	28
1.10255	67	29	1.10306	32	18				1.10437.53	89	14
1.10256	67	5	1.10307	48	5	1.10370	72	24	1.10437.55	103	11
1.10257	67	35	1.10308	48	4	1.10376	59	19	1.10437.56	86	28
1.10258	89	26	1.10308.00	48	3	1.10389	59	18	1.10437.56	89	14
1.10259	72	32	1.10309	48	12	1.10390.00	102	2	1.10437.57	86	28
1.10260	73	7	1.10310	31	13	1.10391	102	1	1.10437.57	89	14
1.10261	71	23	1.10311	15	3	1.10392	102	5	1.10437.58	86	28
1.10262.00	62	10	1.10311.00	15	2	1.10392	103	20	1.10437.58	89	14
1.10263	71	21	1.10312	63	41	1.10393	102	4	1.10437.59	86	28
1.10264.30	89	28	1.10313	56	20	1.10395	95	19	1.10437.59	89	14
1.10264.31	97	8	1.10314	15	19	1.10396	83	30			
1.10264.31	100	19				1.10398	17	32	1.10438	91	23
			1.10315	48	10	1.10399	67	20	1.10439	89	38
1.10265	70	1	1.10316	31	6	1.10400	94	25	1.10440	87	25
1.10266	70	14	1.10317	15	9	1.10400	96	24	1.10441	87	23
1.10267	70	10	1.10318	18	22	1.10401	94	24	1.10442	102	18
1.10267.61	70	12	1.10319.30	30	15	1.10401	96	23	1.10443	87	20
1.10268	89	32	1.10319.31	30	15	1.10402	94	26	1.10444	89	39
1.10269	64	22	1.10319.32	30	15	1.10402	96	25	1.10445	70	4
1.10270	40	37	1.10320	31	20	1.10403	94	20	1.10446	87	31
1.10271	40	12	1.10321	13	29	1.10403	96	20	1.10447.00	87	17
1.10272	40	41	1.10322	31	14	1.10404	94	12	1.10447.01	92	7
1.10273.00	80	21	1.10323	18	20	1.10404	96	10	1.10447.01	95	1
1.10273.30	80	6	1.10324	18	11	1.10405	94	17	1.10448.00	73	10
1.10273.31	80	8	1.10325	31	18	1.10405	96	16	1.10449	91	24
1.10273.32	80	9	1.10326	32	19				1.10451	89	18
1.10273.33	80	10	1.10327	67	37	1.10406	91	26	1.10452	91	14
1.10273.34	80	15	1.10328	30	4	1.10407	92	13	1.10453	89	17
1.10273.35	80	18	1.10328.61	30	6	1.10407	95	7	1.10454.50	42	32
1.10273.50	80	12	1.10329	26	19	1.10408	92	21	1.10454.51	42	29
1.10274	40	36	1.10329	27	30	1.10408	95	22			
1.10275	39	21				1.10409	88	22	1.10455	51	6
1.10276	77	6	1.10330	31	5	1.10410	92	6	1.10456	51	1
1.10277	76	5	1.10331	77	5	1.10411	46	15	1.10457	89	13
1.10278	40	7	1.10332	52	6	1.10412	94	31	1.10458	89	31
1.10278.00	40	45	1.10333	31	13	1.10413	90	19	1.10459	89	34
1.10279	51	31	1.10334	31	6	1.10414	99	4	1.10460	63	25
1.10279.11	51	34	1.10335	31	14	1.10415	89	7	1.10461	87	22
1.10280.30	72	8	1.10336	74	37	1.10415	90	25	1.10462	87	30
1.10280.31	72	8	1.10337	59	24	1.10416	90	26	1.10463	12	19
1.10281	72	3	1.10338	48	11	1.10417	87	19	1.10464.30	94	3
1.10282	57	18	1.10340	71	8	1.10418	90	16	1.10464.31	58	21
1.10283	56	18	1.10341.30	51	12	1.10419	89	9	1.10465	63	30
1.10284	47	23	1.10341.31	51	17				1.10466	89	36
1.10285	66	11	1.10342	31	21	1.10420	90	2	1.10467	89	29
1.10286	47	6	1.10343	31	10	1.10421	41	5	1.10468	66	9
1.10287	57	27	1.10344	31	21	1.10422	91	21	1.10469	63	28
1.10288	57	26	1.10345	31	10	1.10423	93	3			
1.10289	45	29	1.10346	62	13	1.10424	93	16	1.10470	51	15
1.10290	43	34	1.10347	62	20	1.10425	88	15	1.10471	98	25
			1.10348	80	5	1.10426	91	15	1.10472	62	34
1.10291	74	10	1.10349	80	1	1.10427	74	3	1.10473	71	19
1.10291.00	74	4				1.10428	87	18	1.10474	98	12
1.10292	35	23	1.10350	16	34	1.10429	92	18	1.10475	98	26
1.10292	40	25	1.10352	73	20	1.10430	88	14	1.10476	98	5
1.10292	53	16	1.10353	42	10	1.10431	91	5	1.10477	98	20
1.10293	74	11	1.10354	64	15	1.10432	91	6	1.10478	95	15
1.10294	44	23	1.10355	63	1	1.10433	91	8	1.10479	99	6
1.10295	37	4	1.10356	72	27	1.10434	93	1	1.10480	99	1
1.10296.30	63	11	1.10357	46	13	1.10435	94	33	1.10481	95	18
1.10296.31	63	19	1.10358	46	3	1.10436	94	36	1.10482	97	10
1.10297	58	11	1.10359	72	9	1.10436	96	30	1.10483	96	29

RÉPERTOIRE NUMÉRIQUE

NUMÉRO	PL.	REP.	NUMÉRO	PL.	REP.	NUMÉRO	PL.	REP.	NUMÉRO	PL.	REP.
1.10484	56	5	1.10556.50	33	2	1.10616.00	101	10			
1.10485	46	22	1.10556.51	33	13	1.10621	103	18			
1.10486	76	14	1.10557	79	1	1.10621.00	103	15			
1.10486.00	76	10	1.10558	39	19	1.10621.01	103	17			
1.10487	74	18	1.10559	47	18	1.10624	89	20			
1.10488	16	18	1.10560	76	18	1.10626.00	67	21			
1.10489	60	22	1.10561	100	28	1.10626.01	67	40			
			1.10562	100	27	1.10626.30	67	41			
1.10490	87	28	1.10563	100	25	1.10626.31	67	42			
1.10491	97	9	1.10564	94	7	1.10626.32	67	43			
1.10491	100	18	1.10564	96	6	1.10626.33	67	44			
1.10493	97	2				1.10626.50	67	45			
1.10494	97	12	1.10565	100	36	1.10638	58	16			
1.10495	81	17	1.10566	100	24	1.10639	58	15			
1.10496	81	22	1.10567	95	11	1.10658.50	83	3			
1.10497	72	17	1.10568	13	20	1.10658.51	83	26			
1.10498	93	17	1.10569	13	22	1.10673	82	22			
1.10499.00	81	25	1.10570	13	21	1.10674	82	20			
1.10501	23	14	1.10571	13	10	1.10675	83	10			
1.10502	23	22	1.10571.00	13	9						
1.10506	99	29	1.10572	98	19	1.10676.50	83	33			
1.10510	92	15	1.10573.00	67	31	1.10676.51	83	31			
1.10511	96	28	1.10573.30	68	6	1.10676.52	83	33			
1.10512	40	31	1.10573.31	68	4	1.10676.53	83	31			
1.10513	99	3	1.10573.32	68	7	1.10676.54	83	33			
1.10514	48	33	1.10573.33	68	12	1.10676.55	83	31			
1.10514.00	48	29	1.10573.34	68	14	1.10677	101	4			
			1.10573.35	68	15	1.10677.00	101	1			
1.10515.00	98	15	1.10573.36	68	16	1.10678	81	1			
1.10516	93	17	1.10573.37	68	17	1.10679	81	8			
1.10517	99	28	1.10573.38	68	3	1.10680.50	81	9			
1.10518	99	25				1.10680.51	81	10			
1.10519	98	6	1.10575.00	79	31	1.10682	102	7			
1.10520	56	36	1.10575.30	79	3	1.10682.00	102	6			
1.10521	56	37	1.10575.50	79	15						
1.10522	90	17	1.10576	90	24	2.2224	89	8			
1.10523	97	13	1.10577	100	1	2.2224	90	5			
1.10524	99	27	1.10578.00	100	5						
1.10525	99	7	1.10579	100	15						
1.10526	92	8	1.10580	74	21						
1.10526	95	3	1.10581	67	26	3.1549	73	9			
1.10527	92	12	1.10582	63	5	3.1760.60	30	31			
1.10527	95	2	1.10583	51	28	3.1960	73	5			
1.10528	92	22	1.10584	85	34						
1.10529	14	9	1.10585	72	15						
1.10530	13	30	1.10588	31	8						
			1.10589	39	15						
1.10531	76	19	1.10590	99	32						
1.10532	21	34	1.10591	52	12						
1.10534	25	4	1.10592	13	11						
1.10535	62	18	1.10593	63	8						
1.10537	76	7									
1.10538	74	34	1.10594.00	56	17						
1.10539	74	1	1.10595	15	17						
1.10540	14	4	1.10596	15	15						
1.10541	14	5	1.10597	103	3						
1.10542	57	26	1.10597 00	103	1						
1.10543	57	27	1.10597.01	103	2						
1.10544	88	24	1.10598	19	5						
1.10545	31	5	1.10599	16	32						
1.10546	31	6	1.10600	103	5						
1.10547	31	14	1.10600.00	103	4						
1.10548	31	21	1.10601	103	6						
1.10549	31	10	1.10604	101	31						
			1.10604.00	101	30						
1.10550	92	23	1.10605	89	2						
1.10551	57	19	1.10606	100	38						
1.10552	16	24	1.10607	61	17						
1.10553	58	10	1.10608	49	16						
1.10554	45	32	1.10610	84	8						
1.10554	86	34	1.10613	63	18						
1.10555	16	21	1.10616	101	14						

MISE A JOUR		1re	2e	3e
DATE	7-67			

MOISSONNEUSE-BATTEUSE AUTOMOTRICE M 84 TYPE N 14

RÉPERTOIRE NUMÉRIQUE

NUMÉRO	PL.	REP.	NUMÉRO	PL.	REP.	NUMÉRO	PL.	REP.	NUMÉRO	PL.	REP.
303.220	31	9	336.425	48	27	354.108	14	2	354.110	18	14
303.220	32	7	339.252	63	24	354.108	15	13	354.110	19	7
303.220	35	11	341.415	82	4	354.108	16	2	354.110	21	8
303.220	39	22	342.525	42	14	354.108	16	14	354.110	24	2
303.220	48	13	344.155	22	24	354.108	17	25	354.110	26	9
303.220	54	9	344.169	17	47	354.108	20	14	354.110	28	22
303.220	56	28	344.312	29	19	354.108	21	2	354.110	29	6
303.220	87	37	345.136	66	17	354.108	24	21	354.110	30	1
303.220	89	21	345.145	17	16	354.108	25	2	354.110	31	12
303.225	33	11	345.150	17	11	354.108	28	8	354.110	32	15
303.235	74	33	350.000	82	3	354.108	29	3	354.110	34	12
303.420	30	3				354.108	31	2	354.110	35	5
303.420	32	14	350.310	27	9	354.108	32	5	354.110	36	19
303.420	57	10	350.312	44	44	354.108	33	12	354.110	37	27
303.420	86	24	350.404	82	5	354.108	34	7	354.110	38	6
303.420	88	8	350.406	16	33	354.108	35	2	354.110	39	4
303.425	34	15	350.406	48	19	354.108	39	8	354.110	40	20
303.430	30	19	350.406	56	12	354.108	40	6	354.110	41	8
303.455	56	15	350.406	58	4	354.108	41	10	354.110	42	4
			350.406	59	8	354.108	42	18	354.110	43	12
303.475	28	20	350.406	60	1	354.108	44	37	354.110	44	5
306.135	28	40	350.406	72	6	354.108	45	18	354.110	45	7
306.215	88	34	350.406	87	12	354.108	46	4	354.110	46	8
306.220	61	10	350.406	92	19	354.108	47	12	354.110	47	3
306.270	37	10	350.406	95	16	354.108	48	8	354.110	48	26
306.420	31	11	350.406	98	4	354.108	49	2	354.110	50	2
306.535	30	14				354.108	50	10	354.110	51	9
306.540	30	12	350.408	13	25	354.108	52	18	354.110	52	3
306.540	101	23	350.408	14	8	354.108	52	41	354.110	52	47
330.010	79	17	350.408	15	23	354.108	53	2	354.110	53	32
330.020	74	22	350.408	47	11	354.108	54	2	354.110	54	17
330.220	52	22	350.408	52	25	354.108	56	26	354.110	55	5
332.015	16	36	350.408	58	8	354.108	57	14	354.110	56	2
332.015	48	22	350.408	59	10	354.108	58	7	354.110	57	12
332.015	56	9	350.408	60	13	354.108	59	2	354.110	58	27
332.015	58	1	350.408	62	17	354.108	60	6	354.110	61	7
332.015	59	5	350.408	81	20	354.108	61	12	354.110	62	2
332.015	60	4	350.408	87	33	354.108	62	16	354.110	63	6
332.015	72	1	350.408	89	24	354.108	63	16	354.110	64	18
332.015	87	9	350.408	92	26	354.108	65	3	354.110	66	38
332.015	92	27	350.408	94	32	354.108	66	5	354.110	69	18
332.015	98	1	350.408	98	28	354.108	67	13	354.110	74	27
						354.108	70	8	354.110	79	7
332.020	56	38	351.512	27	37	354.108	71	5	354.110	83	8
332.020	92	20	351.512	64	31	354.108	73	17	354.110	86	22
332.020	95	17	354.106	12	18	354.108	74	19	354.110	87	5
332.020	98	18	354.106	16	7	354.108	75	8	354.110	88	10
332.215	15	24	354.106	17	18	354.108	76	12	354.110	89	11
332.215	47	14	354.106	21	16	354.108	81	19	354.110	90	7
332.215	58	19	354.106	47	8	354.108	82	24	354.110	94	15
332.215	59	20	354.106	48	20	354.108	83	36	354.110	96	14
332.215	60	15	354.106	51	4	354.108	86	26	354.110	98	23
332.215	62	14	354.106	52	8	354.108	87	15	354.110	99	11
332.215	63	10	354.106	56	11	354.108	88	12	354.110	100	31
332.215	86	20	354.106	58	3	354.108	89	23	354.110	101	12
			354.106	59	7	354.108	90	4	354.110	104	15
332.220	13	8	354.106	60	2	354.108	91	3			
332.220	14	6	354.106	65	12	354.108	92	4	354.111	17	10
332.220	47	17	354.106	67	18	354.108	93	4	354.111	101	21
332.220	58	5	354.106	72	5	354.108	94	2			
332.220	59	12	354.106	73	4	354.108	95	9	354.112	16	30
332.220	60	12	354.106	74	5	354.108	96	2	354.112	17	29
332.220	89	25	354.106	81	3	354.108	97	3	354.112	21	22
332.220	92	24	354.106	87	11	354.108	98	9	354.112	23	15
332.220	94	30	354.106	89	4	354.108	100	11	354.112	26	20
332.220	98	29	354.106	91	18	354.108	101	36	354.112	28	23
			354.106	92	10	354.108	102	9	354.112	36	12
333.015	82	2	354.106	95	5	354.108	103	8	354.112	37	17
334.425	63	12	354.106	98	3				354.112	40	34
336.220	58	29	354.106	100	3	354.110	12	14	354.112	43	17
336.220	81	18	354.106	101	3	354.110	17	15	354.112	44	22
336.220	87	32	354.108	13	24	354.110	17	33	354.112	45	14

RÉPERTOIRE NUMÉRIQUE

NUMÉRO	PL.	REP.
354.112	49	12
354.112	50	14
354.112	52	34
354.112	53	19
354.112	55	12
354.112	74	14
354.112	86	17
354.112	90	10
354.112	93	7
354.112	100	22
354.114	18	13
354.114	26	12
354.114	40	13
354.114	41	17
354.114	66	25
354.116	24	10
354.116	41	3
354.116	99	31
354.120	36	7
354.120	37	2
354.130	17	36
354.130	43	2
354.130	44	2
354.412	44	43
355.00610	12	21
355.00610	81	28
355.00710	16	6
355.00710	51	3
355.00710	52	9
355.00710	89	5
355.00710	91	19
355.00710	92	17
355.00710	95	14
355.00715	17	17
355.00715	30	28
355.00715	48	21
355.00715	56	10
355.00715	58	2
355.00715	60	20
355.00715	67	17
355.00715	72	4
355.00715	81	4
355.00715	87	10
355.00715	97	1
355.00715	97	14
355.00715	98	2
355.00715	100	4
355.00720	42	24
355.00815	52	13
355.00915	13	23
355.00915	14	3
355.00915	15	12
355.00915	16	3
355.00915	17	26
355.00915	21	43
355.00915	28	7
355.00915	29	4
355.00915	32	4
355.00915	33	15
355.00915	35	12
355.00915	39	13
355.00915	46	12
355.00915	47	13
355.00915	50	9
355.00915	52	44
355.00915	54	3
355.00915	56	27
355.00915	58	6
355.00915	59	11
355.00915	60	10
355.00915	61	11
355.00915	62	15
355.00915	63	9
355.00915	66	4
355.00915	67	2
355.00915	72	2
355.00915	73	18
355.00915	75	6
355.00915	83	25
355.00915	87	14
355.00915	88	23
355.00915	89	22
355.00915	90	22
355.00915	91	2
355.00915	92	25
355.00915	94	4
355.00915	96	5
355.00915	97	6
355.00915	98	10
355.00915	99	21
355.00915	100	10
355.00915	101	33
355.00915	102	14
355.00915	103	7
355.00925	63	17
355.01030	34	10
355.01115	72	23
355.01120	15	8
355.01120	17	14
355.01120	22	21
355.01120	26	14
355.01120	29	5
355.01120	30	2
355.01120	32	8
355.01120	34	2
355.01120	39	5
355.01120	41	22
355.01120	42	15
355.01120	46	7
355.01120	47	19
355.01120	52	4
355.01120	52	48
355.01120	54	16
355.01120	56	3
355.01120	61	4
355.01120	62	35
355.01120	63	26
355.01120	64	27
355.01120	69	8
355.01120	74	31
355.01120	87	2
355.01120	88	9
355.01120	90	8
355.01120	98	22
355.01120	99	13
355.01120	100	30
355.01120	101	13
355.01130	51	25
355.01130	53	34
355.01140	63	36
355.01225	101	22
355.01320	28	15
355.01320	37	23
355.01320	40	35
355.01320	62	9
355.01325	80	14
355.01330	21	23
355.01330	43	30
355.01525	40	14
355.01525	78	13
355.01525	80	13
355.01630	69	14
355.01720	72	11
355.01725	36	26
355.01930	65	16
355.02130	19	19
355.02130	21	41
355.02130	27	19
355.02130	37	3
355.02325	79	10
355.10620	51	33
355.10620	60	3
355.10620	92	16
355.10620	95	13
355.10720	59	6
355.10820	28	11
355.10820	31	3
355.10820	32	9
355.10820	37	11
355.10820	39	9
355.10820	44	36
355.10820	46	2
355.10820	48	16
355.10820	49	8
355.10820	57	29
355.10820	59	3
355.10820	60	7
355.10820	63	34
355.10820	67	14
355.10820	74	23
355.10820	83	35
355.10820	88	26
355.10820	91	25
355.10820	92	3
355.10820	95	8
355.10820	102	10
355.10825	47	15
355.10830	51	26
355.11010	50	3
355.11020	29	11
355.11020	57	11
355.11020	73	2
355.11020	89	10
355.11020	104	19
355.11030	21	28
355.11030	29	11
355.11030	30	8
355.11030	38	18
355.11030	42	2
355.11030	45	6
355.11030	46	11
355.11030	47	2
355.11030	51	11
355.11030	52	5
355.11030	54	11
355.11030	55	6
355.11030	61	6
355.11030	62	3
355.11030	83	5
355.11030	87	4
355.11030	94	16
355.11030	96	15
355.11030	100	37
355.11030	104	16
355.11230	16	29
355.11230	21	30
355.11230	44	30
355.11230	45	13
355.11230	53	20
355.11230	55	2
355.11230	90	11
355.11230	93	8
355.11250	53	28
355.20620	58	23
355.20720	28	41
355.20830	60	14
355.20830	91	16
355.21030	36	18
355.21230	66	12
355.30220	70	2
355.30820	45	26
355.30830	49	13
355.30830	52	23
355.30930	50	15
355.31220	71	13
355.31220	82	19
355.31230	71	13
355.31420	72	29
355.32020	66	31
355.32120	71	25
355.32125	69	12
355.32350	28	21
355.32415	71	2
355.32415	72	31
355.32430	73	21
355.33510	75	4
355.33530	75	4
355.33810	38	24
355.33810	71	22
355.33820	36	2
355.33840	38	28
355.35020	63	21
355.35030	63	21
355.35230	45	11
355.36704	36	22
355.36706	36	22
355.36708	36	22
355.36708	62	23
355.36710	67	33
355.36710	69	1
355.36730	67	38
355.37025	94	18
355.37025	96	17
355.37220	94	23
355.37220	96	22
355.38504	22	6
355.38950	25	7
355.41710	26	7
355.41720	26	7
355.44602	65	28
355.44605	65	28
355.45210	28	29
355.45220	28	29
355.45310	28	27
355.45320	28	27
355.46304	22	1
355.46306	22	1
355.46308	22	1
355.47004	22	4
355.47006	22	4
355.47008	22	4
355.48104	24	14
355.48106	24	14
355.48108	24	14
355.48130	24	13
355.61015	21	32
355.61015	24	3

RÉPERTOIRE NUMÉRIQUE

NUMÉRO	PL.	REP.
355.61215	15	33
355.61215	65	33
355.61220	67	23
355.61220	68	11
355.61420	16	27
355.61830	7	44
355.61830	68	8
355.61830	76	2
355.61830	77	2
355.62230	76	4
355.70615	79	16
355.70920	66	19
355.73010	68	13
356.107	21	49
356.108	67	3
356.118	99	23
356.127	23	28
356.163	83	14
356.164	65	7
356.172	72	12
356.186	38	12
356.189	35	24
356.189	40	26
356.195	53	15
356.210	52	14
356.210	97	17
356.210	100	8
356.316	67	7
356.340	66	13
356.430	83	27
356.430	89	27
356.430	97	7
356.430	100	20
356.440	89	15
356.475	66	30
356.510	67	34
356.512	87	27
356.540	71	12
356.540	72	19
356.540	73	15
356.544	23	23
356.550	39	17
356.813	23	21
356.818	19	9
356.904	51	16
356.1102	43	5
356.1104	79	14
357.024	61	21
357.024	62	30
357.026	68	5
357.035	54	15
357.037	80	11
357.042	78	6
357.052	53	21
357.052	61	19
357.052	71	17
357.052	93	9
357.062	19	16
357.062	36	17
357.062	37	14
357.068	79	21
357.080	27	23
357.090	17	38
357.090	43	36
357.090	44	19
357.090	53	29
357.115	91	9
357.125	50	17
357.125	61	20
357.125	71	18
357.125	72	22
357.135	22	14
357.144	38	14
357.150	53	31
357.152	22	25
357.155	28	28
357.155	35	22
357.155	40	24
357.155	53	17
357.303	21	48
357.803	26	5
357.803	27	11
357.803	38	3
357.803	40	2
357.803	43	6
357.803	44	11
357.803	64	11
357.804	26	16
357.804	44	16
357.805	40	18
357.805	94	21
357.805	96	18
357.851	62	33
357.0115	44	12
358.100	74	16
358.109	80	17
358.113	21	4
358.116	78	1
358.126	21	14
358.130	75	12
358.137	80	7
358.141	65	19
358.142	23	25
358.160	79	18
358.164	27	24
358.188	18	6
358.306	19	4
358.306	22	11
358.309	24	6
358.317	65	17
358.603	80	16
358.718	23	26
358.725	36	9
358.3260	25	14
358.7126	78	3
358.7139	79	20
358.7160	74	8
359.405	7	47
359.405	58	25
359.405	65	11
359.409	21	31
359.409	24	18
370.408	51	32
370.516	52	29
371.314	30	5
371.316	42	25
371.322	30	17
373.156	20	6
373.315	23	18
377.215	89	16
377.215	97	5
377.215	100	14
377.220	22	19
377.220	51	19
377.220	87	29
377.220	101	32
377.320	51	21
377.320	52	16
377.320	56	23
377.320	66	28
377.320	67	1
377.320	72	7
377.320	75	10
377.320	83	1
377.320	87	39
377.320	99	22
377.325	27	38
377.325	45	27
377.325	64	30
377.325	66	7
377.325	69	6
377.325	71	3
377.325	72	30
377.325	73	1
377.325	99	16
377.330	17	3
377.330	63	20
377.330	65	14
377.330	72	16
377.330	73	22
377.425	71	10
377.425	78	8
377.425	80	3
377.430	38	23
377.430	62	8
377.430	69	15
377.430	71	7
377.430	72	26
377.430	83	15
377.435	19	21
377.435	21	40
377.435	27	17
377.435	39	20
377.435	45	2
377.435	67	28
377.435	73	14
377.435	79	2
377.545	25	5
377.560	28	1
377.615	79	4
378.325	98	17
378.335	23	9
378.340	23	11
378.345	53	12
378.425	70	6
378.430	52	26
378.435	34	14
378.435	83	16
378.455	35	33
378.625	63	22
378.630	91	27
378.635	61	23
378.635	62	19
378.640	57	39
378.640	61	28
378.640	62	24
378.640	88	21
378.640	93	15
378.640	94	11
378.640	96	9
378.645	53	11
378.645	57	24
378.645	86	12
378.645	88	33
378.655	40	39
378.735	34	16
378.740	54	20
378.740	57	3
378.740	61	2
378.740	69	4
378.740	88	1
378.745	48	35
378.745	104	7
378.750	86	13
378.755	35	32
378.855	28	26
379.267	80	4
379.314	67	32
379.346	66	27
379.362	73	13
379.372	78	9
379.512	29	20
379.602	79	17
379.621	19	11
379.621	21	36
379.653	35	9
380.540	64	21
380.550	40	10
380.785	44	32
380.990	43	22
382.013	65	5
382.430	37	13
382.440	38	7
383.425	65	22
383.435	53	36
384.435	37	7
384.770	17	41
384.4150	44	45
384.4180	43	32
391.111	16	20
391.518	74	2
391.562	13	26
391.614	15	1
391.614	67	15
391.614	84	5
396.418	99	8
399.011	99	10
400.275	44	14
401.130	27	20
401.140	27	21
401.145	22	18
401.425	55	3
401.425	72	20
401.430	18	9
401.430	37	6
401.515	54	14
401.515	91	10
401.525	50	5
401.525	53	22
401.525	61	18
401.525	71	16
401.525	93	10
401.550	53	30
402.130	22	5
402.440	17	39
402.440	43	35
402.440	44	20
402.520	36	3
402.525	19	17
403.330	36	16
404.835	22	10
406.025	22	15
406.025	65	20
406.030	22	2
406.240	25	8

RÉPERTOIRE NUMÉRIQUE

NUMÉRO	PL.	REP.
406.245	24	7
406.265	25	13
407.040	27	25
407.942	19	14
409.025	36	23
409.027	36	14
410.002	64	12
410.031	94	22
410.031	96	21
411.012	34	8
411.012	35	3
411.012	40	40
411.012	48	1
411.012	53	3
411.012	57	7
411.012	61	13
411.012	62	22
411.012	88	20
411.012	93	14
411.012	94	9
411.012	96	3
411.012	100	9
411.017	61	15
411.040	91	1
411.041	54	4
411.041	57	4
411.041	88	5
411.118	43	14
411.118	44	28
411.204	57	22
411.204	88	18
411.204	94	29
411.204	94	38
411.204	96	27
411.205	40	1
411.221	43	15
411.221	44	27
411.235	49	14
411.235	52	32
411.404	34	8
411.404	35	3
411.404	40	40
411.404	48	1
411.404	53	3
411.404	57	7
411.404	57	37
411.404	61	13
411.404	62	22
411.404	88	20
411.404	93	14
411.404	94	9
411.404	94	28
411.404	96	3
411.404	96	26
411.404	100	9
411.414	50	7
411.457	91	1
411.458	54	4
411.458	57	4
411.458	57	21
411.458	88	5
411.458	88	19
411.458	94	37
415.041	36	30
415.252	36	5
415.278	19	18
415.507	70	9
415.527	100	34
415.534	28	18
415.559	40	15
415.608	70	11
415.608	97	15
415.614	99	12
415.625	45	12
415.630	99	19
415.646	45	24
415.813	55	14
415.826	94	8
415.826	96	7
415.829	67	30
415.864	63	4
415.867	63	4
415.868	63	4
415.880	40	22
415.882	22	12
415.892	18	8
431.000	88	31
431.2100	88	31
431.2351	17	21
433.131	91	12
433.223	74	26
433.266	61	29
433.274	93	2
433.281	54	19
433.283	93	2
433.414	55	1
433.419	38	16
433.427	71	20
433.441	38	15
433.970	53	10
435.120	18	16
435.135	44	9
436.352	100	33
437.000	94	13
437.000	96	12
437.016	94	13
437.016	96	12
437.200	37	9
437.200	37	21
437.200	57	1
437.200	57	8
437.200	61	31
437.200	86	4
437.200	88	2
437.201	37	9
437.201	88	2
437.212	88	2
437.213	57	1
437.214	61	31
437.216	57	8
437.217	37	21
437.235	37	9
438.000	57	33
438.000	86	3
438.001	40	9
438.001	57	34
438.001	88	30
438.201	57	32
438.201	88	29
438.1101	49	9
438.1129	40	9
438.2100	57	33
438.2100	86	3
438.2101	57	34
438.2101	88	30
438.2103	57	32
438.2103	88	29
440.003	85	31
440.012	85	32
440.100	85	12
440.101	85	10
440.103	85	9
440.104	85	11
440.108	85	8
440.115	85	5
440.117	85	7
440.119	85	6
440.120	85	4
440.122	85	3
440.124	85	2
440.126	85	1
440.153	85	28
440.158	85	20
440.159	85	19
440.161	85	21
440.162	85	18
440.164	85	17
440.168	85	16
440.186	85	15
440.301	85	24
440.306	85	25
440.320	85	29
440.324	85	13
440.325	85	14
440.331	85	27
440.332	85	26
440.350	85	30
440.382	85	33
441.012	75	13
441.109	66	1
441.109	67	4
441.109	71	1
441.109	72	33
441.109	73	6
441.109	75	3
441.800	29	23
441.800	33	6
441.800	38	30
441.800	39	2
441.800	40	17
441.800	62	5
441.800	63	29
441.800	98	16
441.800	99	2
441.800	104	5
443.003	30	9
443.003	86	1
445.200	62	31
445.200.30	62	32
446.008	69	11
446.029	71	24
446.055	45	10
446.154	38	29
446.257	72	10
449.005	90	13
449.010	90	15
479.106	63	23
480.008	82	26
480.108	81	16
480.304	82	14
480.305	82	12
480.310	83	6
480.311	83	6
480.312	83	6
480.313	83	6
480.317	83	23
480.332	83	21
480.333	83	11
480.422	82	16
480.426	82	18
480.461	82	10
480.477	82	9
481.003	82	12
481.003	82	14
481.122	82	1
481.126	82	8
481.346	81	30
481.347	81	31
481.348	81	32
481.349	81	33
481.406	82	21
481.416	82	11
481.416	83	13
481.425	82	6
481.427	83	32
485.003	75	11
485.103	74	12
485.302	79	30
485.313	78	15
485.322	80	22
485.338	75	20
485.341	68	20
485.403	74	7
485.927	76	1
485.927	77	1
485.928	7	45
486.003	84	2
486.106	84	1
486.107	81	7
490.043	85	-
610.0512	12	22
610.0820	16	17
610.0820	21	12
611.0410	66	10
611.0616	101	2
611.0622	95	12
611.0818	35	35
611.0820	28	36
611.0820	66	3
611.0820	94	10
611.0820	96	8
611.0822	63	31
611.0822	74	24
611.0822	102	8
611.0824	28	34
611.0824	94	6
611.0824	96	4
611.0828	33	17
611.1020	41	1
611.1020	50	1
611.1020	99	18
611.1022	99	26
611.1024	19	8
611.1024	29	10
611.1024	52	42
611.1024	89	12
611.1026	51	29
611.1028	12	16
611.1028	17	40
611.1028	38	26
611.1028	53	35
611.1028	56	8
611.1028	61	3
611.1028	87	1
611.1028	104	20
611.1032	12	15

MISE A JOUR		1re	2e	3e
DATE	7-67			

MOISSONNEUSE-BATTEUSE AUTOMOTRICE M 84 TYPE N 14

RÉPERTOIRE NUMÉRIQUE

NUMÉRO	PL.	REP.
611.1032	38	17
611.1032	66	8
611.1224	100	35
611.1242	37	22
611.1250	55	11
616.1024	38	5
616.1026	54	10
616.1222	49	11
616.1224	23	20
616.1226	16	28
616.1226	26	18
616.1226	28	14
616.1226	52	35
616.1228	36	21
616.1228	90	18
616.1228	93	13
616.1234	44	34
616.1234	53	18
616.1236	36	8
616.1238	23	16
616.1238	86	16
616.1450	40	12
616.1624	24	9
616.1628	41	4
620.0512	81	11
620.0607	16	5
620.0612	17	19
620.0612	21	17
620.0612	47	9
620.0612	51	2
620.0612	89	6
620.0612	100	2
620.0614	51	7
620.0614	52	10
620.0614	67	16
620.0614	81	2
620.0812	16	1
620.0812	24	22
620.0812	25	1
620.0812	29	2
620.0812	32	12
620.0812	39	23
620.0612	87	21
620.0612	103	9
620.0814	13	27
620.0814	14	7
620.0814	15	11
620.0814	17	27
620.0814	21	42
620.0814	31	7
620.0814	102	13
620.0816	31	15
620.0816	41	9
620.0816	45	19
620.0816	86	19
620.0820	13	31
620.0820	39	12
620.1014	21	7
620.1014	24	17
620.1026	23	30
621.0612	59	26
621.0612	60	24
621.0612	65	13
621.0612	87	24
621.0612	91	20
621.0612	92	9
621.0612	95	4
621.0614	89	19
621.0614	98	13
621.0616	73	3
621.0616	74	6
621.0812	35	27
621.0812	42	19
621.0812	56	39
621.0812	57	15
621.0812	59	23
621.0812	65	2
621.0812	73	19
621.0812	81	23
621.0812	88	13
621.0812	92	14
621.0812	94	27
621.0812	95	10
621.0812	96	1
621.0812	98	27
621.0812	100	12
621.0812	101	37
621.0814	20	15
621.0814	28	44
621.0814	31	4
621.0814	32	3
621.0814	33	16
621.0814	34	13
621.0814	35	28
621.0814	39	24
621.0814	44	38
621.0814	46	1
621.0814	47	27
621.0814	48	6
621.0814	49	1
621.0814	50	8
621.0814	52	17
621.0814	52	43
621.0814	53	1
621.0814	54	1
621.0814	56	30
621.0814	57	20
621.0814	58	13
621.0814	59	14
621.0814	60	9
621.0814	62	21
621.0814	63	40
621.0814	75	9
621.0814	82	25
621.0814	83	34
621.0814	87	13
621.0814	89	1
621.0814	90	23
621.0814	91	4
621.0814	92	2
621.0814	93	5
621.0814	94	5
621.0814	95	20
621.0814	97	11
621.0814	98	11
621.0814	100	16
621.0816	28	6
621.0816	31	16
621.0816	32	13
621.0816	35	1
621.0816	39	10
621.0816	54	5
621.0816	57	36
621.0816	59	4
621.0816	60	8
621.0816	63	15
621.0816	67	36
621.0816	70	13
621.0816	71	9
621.0816	88	6
621.0816	90	3
621.0816	91	13
621.0816	94	19
621.0816	96	19
621.0816	97	18
621.0818	61	25
621.0818	76	15
621.1014	41	6
621.1014	42	6
621.1014	46	6
621.1014	46	16
621.1014	62	37
621.1014	64	26
621.1014	74	28
621.1014	88	17
621.1014	90	6
621.1016	18	18
621.1016	21	27
621.1016	29	18
621.1016	30	29
621.1016	31	17
621.1016	36	20
621.1016	37	26
621.1016	39	6
621.1016	41	15
621.1016	42	5
621.1016	43	13
621.1016	46	10
621.1016	47	1
621.1016	48	28
621.1016	51	10
621.1016	55	8
621.1016	56	33
621.1016	58	28
621.1016	62	26
621.1016	63	35
621.1016	64	24
621.1016	69	17
621.1016	79	6
621.1016	83	4
621.1016	94	14
621.1016	96	13
621.1016	98	21
621.1016	100	29
621.1016	104	17
621.1018	17	31
621.1018	18	21
621.1018	21	47
621.1018	24	1
621.1018	26	10
621.1018	30	7
621.1018	34	9
621.1018	40	19
621.1018	42	26
621.1018	44	3
621.1018	45	5
621.1018	46	18
621.1018	48	37
621.1018	52	2
621.1018	55	7
621.1018	57	16
621.1018	62	6
621.1018	63	7
621.1018	64	19
621.1018	74	32
621.1018	86	15
621.1018	89	30
621.1018	94	35
621.1018	96	32
621.1018	99	14
621.1018	104	18
621.1020	26	4
621.1020	29	7
621.1020	42	1
621.1020	44	24
621.1216	100	21
621.1218	21	29
621.1218	45	15
621.1220	21	25
621.1222	100	26
621.1242	32	1
626.0812	40	8
626.0816	65	23
626.1018	18	2
626.1028	86	21
626.1216	37	18
626.1216	50	13
626.1218	17	30
626.1218	43	33
626.1218	44	21
626.1222	43	18
626.1222	44	29
626.1418	26	23
626.1418	41	19
626.1420	18	12
626.1420	26	11
626.1422	41	16
650.005	81	12
650.006	51	5
650.006	52	7
650.006	91	17
650.006	92	11
650.006	95	6
650.006	98	14
650.008	48	30
650.008	63	32
650.010	17	34
650.010	26	8
650.010	42	16
650.010	51	8
650.010	53	6
650.010	63	27
650.010	64	17
650.010	85	37
650.010	88	16
650.012	43	29
650.012	74	15
650.105	12	17
650.105	66	20
650.106	16	8
650.106	47	7
650.106	67	19
650.106	89	3
650.108	13	28
650.108	14	1
650.108	15	14
650.108	16	13
650.108	16	19
650.108	17	24
650.108	28	9
650.108	31	1
650.108	34	6
650.108	35	14
650.108	32	6
650.108	39	7
650.108	40	38

RÉPERTOIRE NUMÉRIQUE

NUMÉRO	PL.	REP.	NUMÉRO	PL.	REP.	NUMÉRO	PL.	REP.	NUMÉRO	PL.	REP.
650.108	42	31	650.110	64	25	651.718	27	5			
650.108	45	17	650.110	66	23	652.610	22	20			
650.108	47	26	650.110	66	39	652.620	21	39			
650.108	48	9	650.110	69	9	652.718	65	15			
650.108	49	3	650.110	69	19	652.720	19	22			
650.108	50	11	650.110	74	30	652.720	27	18			
650.108	52	40	650.110	79	8	652.730	25	6			
650.108	53	7	650.110	83	9	653.006	59	29			
650.108	54	6	650.110	86	23	653.006	60	21			
650.108	56	31	650.110	87	6	654.006	30	27			
650.108	57	23	650.110	94	34	654.006	81	14			
650.108	58	12	650.110	96	31						
650.108	59	1	650.110	98	24						
650.108	60	5	650.110	99	5						
650.108	61	24	650.110	100	32						
650.108	63	39	650.110	101	11						
650.108	66	6	650.110	104	14						
650.108	67	12									
650.108	70	7	650.112	21	21						
650.108	71	4	650.112	32	2						
650.108	72	25	650.112	37	25						
650.108	73	16	650.112	43	28						
650.108	74	20	650.112	65	34						
650.108	75	7	650.112	71	26						
650.108	76	11	650.112	100	23						
650.108	81	24									
650.108	82	23	650.112 Z	67	46						
650.108	83	37	650.114	72	13						
650.108	86	25	650.116	45	28						
650.108	87	16	650.116	70	15						
650.108	88	4	650.116	99	30						
650.108	89	33	650.210	29	17						
650.108	90	1	650.210	73	8						
650.108	91	7	650.216	29	16						
650.108	92	5	650.216	80	2						
650.108	94	1	650.218	78	10						
650.108	95	21	650.510	54	18						
650.108	96	11	650.512	26	21						
650.108	97	4	650.512	43	16						
650.108	98	8	650.512	44	31						
650.108	100	17	650.512	53	24						
650.108	101	35									
650.108	102	15	650.514	26	13						
			650.514	41	18						
650.108 Z	68	2	650.516	40	32						
			650.530	17	35						
650.110	12	13	650.608	40	5						
650.110	15	7	650.608	65	27						
650.110	18	10	650.612	16	31						
650.110	23	29	650.612	28	24						
650.110	29	12	650.612	36	11						
650.110	30	20	650.612	37	16						
650.110	31	19	650.612	40	33						
650.110	34	1	650.612	43	20						
650.110	35	4	650.612	72	14						
650.110	37	28	650.612	86	18						
650.110	38	22	650.612	90	9						
650.110	39	3	650.612	93	6						
650.110	40	29									
650.110	41	2	650.614	66	24						
650.110	42	3	650.616	36	25						
650.110	45	8	650.620	37	1						
650.110	47	4	650.630	44	1						
650.110	48	25	650.712	28	4						
650.110	52	46	650.716	65	6						
650.110	55	4	650.718	27	3						
650.110	56	1	650.718	64	10						
650.110	57	17	650.720	36	6						
650.110	58	26	651.108	46	5						
650.110	61	8	651.110	46	9						
650.110	62	1	651.614	17	4						
650.110	63	38									

MISE A JOUR		1re	2e	3e
DATE	7-67			

MOISSONNEUSE-BATTEUSE AUTOMOTRICE M 84 TYPE N 14

RÉPERTOIRE NUMÉRIQUE

NUMÉRO	PL.	REP.	NUMÉRO	PL.	REP.	NUMÉRO	PL.	REP.	NUMÉRO	PL.	REP.
44.053.305	25	8	44.801.010	92	11	44.801.014	26	13	44.803.103	92	14
44.317.700	28	2	44.801.010	95	6	44.801.014	41	18	44.803.103	94	27
44.317.701	28	3	44.801.010	98	14	44.801.014	66	24	44.803.103	95	10
44.317.702	28	5	44.801.011	13	28	44.801.015	36	25	44.803.103	96	1
44.317.711	28	16	44.801.011	14	1	44.801.015	40	32	44.803.103	98	27
44.317.714	28	19	44.801.011	15	14	44.801.015	65	6	44.803.103	101	37
44.317.715	28	30	44.801.011	16	13	44.801.016	27	3	44.803.105	20	15
44.317.719	28	32	44.801.011	16	19	44.801.016	64	10	44.803.105	28	44
44.317.720	28	33	44.801.011	17	24	44.801.017	36	6	44.803.105	31	4
44.317.721	28	33	44.801.011	31	1	44.801.017	37	1	44.803.105	32	3
44.317.728	28	42	44.801.011	34	6	44.801.064	48	30	44.803.105	33	16
44.317.729	28	43	44.801.011	35	14	44.801.352	59	29	44.803.105	34	13
44.317.760	28	31	44.801.011	39	7	44.801.352	60	21	44.803.105	35	28
44.317.783	30	11	44.801.011	40	38	44.801.769	81	14	44.803.105	39	24
44.317.784	30	13	44.801.011	42	31				44.803.105	44	38
44.317.786	30	26	44.801.011	45	17	44.802.553	12	22	44.803.105	46	1
44.317.796	30	9	44.801.011	46	5	44.802.553	81	11	44.803.105	47	27
44.317.796	86	1	44.801.011	47	26	44.802.571	16	5	44.803.105	48	6
44.317.798	32	17	44.801.011	49	3	44.802.573	17	19	44.803.105	49	1
44.317.896	33	3				44.802.573	21	17	44.803.105	50	8
44.317.897	33	10	44.801.011	50	11	44.802.573	47	9	44.803.105	52	17
44.317.902	33	7	44.801.011	52	40	44.802.573	51	2			
44.317.903	33	5	44.801.011	53	7	44.802.573	100	2	44.803.105	52	43
44.317.904	33	8	44.801.011	54	6	44.802.575	51	7	44.803.105	53	1
44.317.948	35	30	44.801.011	56	31	44.802.575	52	10	44.803.105	54	1
44.317.948	86	9	44.801.011	57	23	44.802.575	67	16	44.803.105	56	30
44.317.949	35	17	44.801.011	58	12	44.802.575	81	2	44.803.105	57	20
44.317.950	35	16	44.801.011	59	1	44.802.603	16	1	44.803.105	58	13
44.317.950	86	6	44.801.011	60	5	44.802.603	24	22	44.803.105	59	14
44.317.951	35	15	44.801.011	61	24	44.802.603	25	1	44.803.105	69	9
44.317.959	86	7	44.801.011	66	6	44.802.603	29	2	44.803.105	62	21
44.318.134	28	37	44.801.011	67	12				44.803.105	63	40
44.318.147	28	39	44.801.011	69	39	44.802.603	32	12	44.803.105	74	28
44.318.521	28	15	44.801.011	70	7	44.802.603	39	23	44.803.105	75	9
			44.801.011	71	4	44.802.603	87	21	44.803.105	82	25
44.318.528	31	3				44.802.603	100	12	44.803.105	83	34
44.318.528	102	10	44.801.011	72	25	44.802.603	103	9	44.803.105	87	13
44.318.529	34	10	44.801.011	73	16	44.802.605	13	27	44.803.105	89	1
44.318.530	30	8	44.801.011	74	20	44.802.605	14	7	44.803.105	90	23
44.318.532	28	41	44.801.011	75	7	44.802.605	15	11	44.803.105	91	4
44.318.535	28	21	44.801.011	76	11	44.802.605	17	27	44.803.105	92	2
44.318.541	28	29	44.801.011	81	24	44.802.605	21	42	44.803.105	93	5
44.318.543	28	27	44.801.011	82	23	44.802.605	31	7	44.803.105	94	5
44.318.544	28	27	44.801.011	83	37	44.802.605	39	12	44.803.105	95	20
44.318.642	40	9	44.801.011	86	25	44.802.607	31	15	44.803.105	97	11
44.318.643	40	9	44.801.011	87	16	44.802.607	41	9	44.803.105	98	11
44.318.712	28	17	44.801.011	88	4	44.802.607	45	19	44.803.105	100	16
44.355.528	28	11	44.801.011	89	33	44.802.607	86	19	44.803.105	102	13
44.377.215	97	5	44.801.011	90	1	44.802.610	16	17			
			44.801.011	91	7	44.802.610	21	12	44.803.107	28	6
44.396.001	28	12	44.801.011	92	5				44.803.107	31	16
44.396.002	28	13				44.803.073	59	26	44.803.107	32	13
44.396.014	30	30	44.801.011	94	1	44.803.073	60	24	44.803.107	35	1
44.396.014	86	2	44.801.011	95	21	44.803.073	65	13	44.803.107	39	10
44.396.030	33	1	44.801.011	96	11	44.803.073	87	24	44.803.107	54	5
44.396.031	33	18	44.801.011	97	4	44.803.073	91	20	44.803.107	57	36
44.396.034	33	4	44.801.011	98	8	44.803.073	92	9	44.803.107	59	4
44.396.035	33	14	44.801.011	100	17	44.803.073	95	4	44.803.107	60	8
44.396.037	33	9	44.801.011	101	35	44.803.075	89	19	44.803.107	63	15
44.396.039	34	5	44.801.011	102	15	44.803.075	98	13	44.803.107	67	36
44.396.076	28	10	44.801.012	54	18	44.803.077	73	3	44.803.107	70	13
44.396.082	28	38	44.801.013	16	31	44.803.077	74	6	44.803.107	71	9
44.508.363	33	6	44.801.013	26	21	44.803.081	95	12	44.803.107	88	6
			44.801.013	36	11	44.803.103	35	27	44.803.107	90	3
44.801.009	66	20	44.801.013	37	16	44.803.103	42	19	44.803.107	91	13
44.801.009	81	12	44.801.013	40	33	44.803.103	56	39	44.803.107	94	19
44.801.010	16	8	44.801.013	43	16	44.803.103	57	15	44.803.107	96	19
44.801.010	47	7	44.801.013	43	20	44.803.103	59	23	44.803.107	97	18
44.801.010	51	5	44.801.013	72	14	44.803.103	65	2	44.803.109	17	30
44.801.010	52	7	44.801.013	86	18	44.803.103	73	19	44.803.109	35	35
44.801.010	67	19	44.801.013	90	9	44.803.103	81	23	44.803.109	61	25
44.801.010	89	3							44.803.109	76	15
44.801.010	91	17	44.801.013	93	6	44.803.103	88	13			

RÉPERTOIRE NUMÉRIQUE

NUMÉRO	PL.	REP.	NUMÉRO	PL.	REP.	NUMÉRO	PL.	REP.	NUMÉRO	PL.	REP.
44.803.110	28	36	44.850.005	91	9	44.880.321	47	19	44.880.349	61	12
44.803.110	66	3	44.850.015	61	20	44.880.321	52	4	44.880.349	62	16
44.803.110	94	10	44.850.037	53	31	44.880.321	56	3	44.880.349	63	16
44.803.110	96	8	44.850.541	53	21	44.880.321	61	4	44.880.349	65	3
44.803.111	63	31	44.850.541	61	19	44.880.321	64	27	44.880.349	66	5
44.803.111	74	24	44.850.541	93	9	44.880.321	69	8	44.880.349	67	13
44.803.111	102	8	44.850.564	53	29	44.880.321	99	13	44.880.349	70	8
			44.850.584	17	38	44.880.347	12	18	44.880.349	71	5
44.803.112	28	34				44.880.347	16	7	44.880.349	73	17
44.803.112	94	6				44.880.347	17	18	44.880.349	74	19
44.803.112	96	4	44.880.011	28	9	44.880.347	21	16	44.880.349	75	8
44.803.114	33	17	44.880.317	16	6	44.880.347	47	8	44.880.349	76	12
44.803.149	18	2	44.880.318	52	13	44.880.347	48	20			
44.803.152	38	5	44.880.319	13	23	44.880.347	51	4	44.880.349	81	19
44.803.153	54	10	44.880.319	14	3	44.880.347	52	8	44.880.349	82	24
44.803.187	37	18	44.880.319	15	12	44.880.347	56	11	44.880.349	83	36
44.803.187	50	13	44.880.319	16	3	44.880.347	58	3	44.880.349	86	26
44.803.189	43	33	44.880.319	17	26	44.880.347	59	7	44.880.349	87	15
44.803.189	44	21	44.880.319	21	43	44.880.347	65	12	44.880.349	89	23
44.803.191	43	18	44.880.319	28	7				44.880.349	90	4
44.803.191	44	29	44.880.319	29	4	44.880.347	67	18	44.880.349	91	3
44.803.191	49	11	44.880.319	32	4	44.880.347	72	5	44.880.349	92	4
44.803.192	23	20	44.880.319	33	15	44.880.347	73	4	44.880.349	93	4
			44.880.319	35	12	44.880.347	74	5	44.880.349	94	2
44.803.193	16	28	44.880.319	39	13	44.880.347	81	3	44.880.349	95	5
44.803.193	26	18	44.880.319	46	12	44.880.347	87	11	44.880.349	95	9
44.803.193	28	14	44.880.319	47	13	44.880.347	89	6			
44.803.193	52	35				44.880.347	91	18	44.880.349	96	2
44.803.194	36	21	44.880.319	50	9	44.880.347	92	10	44.880.349	97	3
44.803.194	90	18	44.880.319	52	44	44.880.347	98	3	44.880.349	98	9
44.803.194	93	13	44.880.319	54	3	44.880.347	100	3	44.880.349	100	11
44.803.197	44	34	44.880.319	56	27	44.880.347	101	3	44.880.349	101	36
44.803.197	53	18	44.880.319	58	6				44.880.349	102	9
44.803.198	36	8	44.880.319	59	11	44.880.349	13	24	44.880.349	103	8
44.803.199	23	16	44.880.319	60	10	44.880.349	14	2	44.880.351	12	14
44.803.199	86	16	44.880.319	61	11	44.880.349	15	13	44.880.351	17	15
			44.880.319	62	15	44.880.349	16	2	44.880.351	17	33
44.803.229	26	23	44.880.319	63	9	44.880.349	16	14	44.880.351	18	14
44.803.229	41	19	44.880.319	63	17	44.880.349	17	25	44.880.351	19	7
44.803.230	18	12	44.880.319	66	4	44.880.349	20	14	44.880.351	21	8
44.803.230	26	11	44.880.319	67	2	44.880.349	21	2	44.880.351	24	2
44.803.231	41	16	44.880.319	72	2	44.880.349	24	21	44.880.351	26	9
44.803.233	40	12	44.880.319	73	18	44.880.349	25	2	44.880.351	28	22
44.803.272	24	9	44.880.319	75	6	44.880.349	28	8	44.880.351	29	6
44.803.274	41	4				44.880.349	29	3	44.880.351	30	1
			44.880.319	83	25	44.880.349	31	2			
44.815.013	17	17	44.880.319	87	14	44.880.349	32	5	44.880.351	31	12
44.815.013	30	28	44.880.319	88	23	44.880.349	33	12	44.880.351	32	15
44.819.219	51	19	44.880.319	89	22	44.880.349	34	7	44.880.351	34	12
44.819.920	51	21	44.880.319	90	22	44.880.349	35	2	44.880.351	35	5
44.819.920	52	16	44.880.319	91	2				44.880.351	36	19
44.819.920	66	28	44.880.319	92	25	44.880.349	39	8	44.880.351	38	6
44.819.920	67	1	44.880.319	94	4	44.880.349	40	6	44.880.351	39	4
44.819.920	72	7	44.880.319	96	5	44.880.349	41	10	44.880.351	40	20
44.819.920	75	10	44.880.319	97	6	44.880.349	42	18	44.880.351	41	8
44.819.920	83	1	44.880.319	98	10	44.880.349	44	37	44.880.351	42	4
44.819.920	87	39	44.880.319	99	21	44.880.349	45	18	44.880.351	43	12
44.819.920	99	22	44.880.319	100	10	44.880.349	46	4	44.880.351	44	5
44.819.922	17	3	44.880.319	101	33	44.880.349	47	12	44.880.351	45	7
44.819.922	63	20	44.880.319	102	14	44.880.349	48	8	44.880.351	47	3
44.819.922	65	14	44.880.319	103	7	44.880.349	49	2	44.880.351	48	26
44.819.922	72	16				44.880.349	50	10	44.880.351	50	2
44.819.922	73	22	44.880.321	15	8						
			44.880.321	17	14	44.880.349	52	18	44.880.351	51	9
44.819.929	71	10	44.880.321	22	21	44.880.349	52	41	44.880.351	52	3
44.819.929	78	8	44.880.321	26	14	44.880.349	53	2	44.880.351	53	22
44.819.929	80	3	44.880.321	29	5	44.880.349	54	2	44.880.351	54	17
44.819.930	38	23	44.880.321	30	2	44.880.349	56	26	44.880.351	55	5
44.819.930	62	8	44.880.321	32	8	44.880.349	57	14	44.880.351	56	2
44.819.930	69	15	44.880.321	34	2	44.880.349	58	7	44.880.351	57	12
44.819.930	71	7	44.880.321	41	22	44.880.349	59	2	44.880.351	58	27
44.819.930	72	26	44.880.321	42	15	44.880.349	60	6			
44.819.930	83	15	44.880.321	46	7						

MISE A JOUR		1re	2e	3e
DATE	7-67			

MOISSONNEUSE-BATTEUSE AUTOMOTRICE M 84 TYPE N 14

RÉPERTOIRE NUMÉRIQUE

NUMÉRO	PL.	REP.	NUMÉRO	PL.	REP.	NUMÉRO	PL.	REP.	NUMÉRO	PL.	REP.
44.880.351	60	2	44.881.051	50	17	44.882.142	36	3			
44.880.351	61	7	44.881.051	71	18	44.882.175	33	11			
44.880.351	62	2	44.881.051	72	22	44.882.177	31	11			
44.880.351	63	6	44.881.055	71	17	44.882.181	30	14			
44.880.351	64	18	44.881.138	27	20	44.882.182	30	12			
44.880.351	66	38	44.881.141	53	22	44.882.173	28	40			
44.880.351	69	18	44.881.141	61	18						
44.880.351	74	27	44.881.141	71	16						
44.880.351	79	7	44.881.146	22	2	1/10583/75	68	5			
44.880.351	83	8	44.881.154	22	18						
44.880.351	86	22	44.881.161	27	23						
44.880.351	87	5									
44.880.351	89	11	44.881.218	89	16	2/680015/0	24	7			
			44.881.218	100	14						
44.880.351	90	7	44.881.219	22	19						
44.880.351	94	15	44.881.219	87	29						
44.880.351	96	14	44.881.219	101	32						
44.880.351	98	23	44.881.221	27	38						
44.880.351	99	11	44.881.221	45	27						
44.880.351	100	31	44.881.221	64	30						
44.880.351	101	12	44.881.221	66	7						
44.880.352	17	10	44.881.221	69	6						
44.880.352	101	21	44.881.221	72	30						
44.880.353	16	30	44.881.221	73	1						
44.880.353	17	29									
44.880.353	21	22	44.881.223	19	21						
44.880.353	23	15	44.881.223	21	40						
44.880.353	26	20	44.881.223	27	17						
44.880.353	28	23	44.881.223	45	2						
			44.881.223	67	28						
44.880.353	36	12	44.881.223	73	14						
44.880.353	37	17	44.881.223	79	2						
44.880.353	40	34	44.881.225	71	3						
44.880.353	43	17	44.881.235	28	1						
44.880.353	44	22	44.881.257	13	25						
44.880.353	44	43	44.881.257	14	8						
44.880.353	45	14	44.881.257	15	23						
44.880.353	49	12	44.881.257	47	11						
44.880.353	50	14	44.881.257	52	25						
44.880.353	52	34	44.881.257	58	8						
44.880.353	53	19	44.881.257	59	10						
44.880.353	55	12									
44.880.353	74	14	44.881.257	60	13						
44.880.353	86	17	44.881.257	62	17						
			44.881.257	81	20						
44.880.353	90	10	44.881.257	87	33						
44.880.353	93	7	44.881.257	89	24						
44.880.353	100	22	44.881.257	92	26						
44.880.354	18	13	44.881.257	94	32						
44.880.354	26	12	44.881.257	98	28						
44.880.354	40	13									
44.880.354	41	17	44.881.372	28	28						
44.880.354	66	25	44.881.372	35	22						
44.880.355	24	10	44.881.372	53	17						
44.880.355	41	3	44.881.627	19	16						
44.880.355	99	31	44.881.627	36	17						
			44.881.627	37	14						
44.880.357	36	7									
44.880.357	37	2	44.881.731	82	5						
			44.881.733	16	33						
44.880.790	25	5	44.881.733	48	19						
			44.881.733	56	12						
44.880.920	56	23	44.881.733	58	4						
			44.881.733	59	8						
			44.881.733	72	6						
			44.881.733	87	12						
			44.881.733	92	19						
			44.881.733	95	16						
			44.881.733	98	4						
			44.881.891	27	21						
			44.881.897	22	5						
			44.881.906	25	13						

IMPRIMERIE BAUMAN & Cie
45-45 BIS, RUE DE CHARTRES
92 - COURBEVOIE

FFSA
SOMECA
Société Anonyme au Capital de 130 000 000 F
116-118, Rue de Verdun - 92 - PUTEAUX
Tél. : 506 26-70 & 36-80 R. C. Seine 60 B 5910