TRACTEUR

SOM 612

IMPORTANT

Pour éviter tous les risques d'interférence dans la numérotation des pièces, toutes les références des pièces françaises doivent être précédées du préfixe "**44**".

ORMATION TECHNIQUE

Référence n° **10.488**

100 ex.

TRACTEUR SOM 612

TABLE DES MATIÈRES

GROUPE : Moteur

PLANCHE 1 Bâti moteur, culasse, couvercles
PLANCHE 2 Carter bassin d'huile
PLANCHE 3 Bielle et piston
PLANCHE 4 Vilebrequin et volant moteur
PLANCHE 5 Commande de distribution
PLANCHE 6 Distribution
PLANCHE 7 Commande d'horotachymètre

GROUPE : Alimentation et échappement

PLANCHE 8 Circulation combustible
PLANCHE 9 Entraînement de la pompe d'injection
PLANCHE 10 Détails de la pompe d'injection BOSCH
PLANCHE 11 Détails du régulateur BOSCH
PLANCHE 12 Détails de la pompe d'alimentation BOSCH
PLANCHE 13 Injecteur
PLANCHE 14 Détails du filtre à combustible FISPA
PLANCHE 15 Détails du filtre à combustible CARELLO
PLANCHE 16 Commande d'accélération
PLANCHE 17 Réservoir et support de batteries
PLANCHE 18 Installation du filtre à air
PLANCHE 19 Filtre à air SIAGA
PLANCHE 20 Echappement horizontal et vertical

GROUPE : Graissage

PLANCHE 21 Installation de lubrification
PLANCHE 22 Détails de pompe à huile
PLANCHE 23 Détails du filtre à huile

GROUPE : Refroidissement

PLANCHE 24 Ensemble de refroidissement
PLANCHE 25 Détails de pompe à eau
PLANCHE 26 Ventilateur et sa commande
PLANCHE 27 Rideau de radiateur

GROUPE : Embrayage

PLANCHE 28 Carter intermédiaire
PLANCHE 29 Carter intermédiaire (engrenages)
PLANCHE 29 bis Carter intermédiaire (engrenages) à partir du N° 130690
PLANCHE 30 Détails de l'embrayage
PLANCHE 31 Commande de l'embrayage

MARS 1966
3eme EDITION

GROUPE : Boîte de vitesses, réducteur, freinage

PLANCHE 32 Carter boîte de vitesses
PLANCHE 33 Commande boîte de vitesses
PLANCHE 34 Boîte de vitesses (engrenages)
PLANCHE 35 Commande de blocage de différentiel
PLANCHE 36 Différentiel
PLANCHE 37 Commande de freinage
PLANCHE 38 Réducteur et freinage
PLANCHE 39 Commande de réducteur

GROUPE : Châssis, direction roues

PLANCHE 40 Châssis
PLANCHE 41 Attelage HUARD
PLANCHE 42 Dispositif d'attelage
PLANCHE 43 Crochet d'attelage
PLANCHE 44 Direction
PLANCHE 45 Commande de direction
PLANCHE 46 Train AV à voie variable
PLANCHE 47 Roue AV et AR à voie variable
PLANCHE 48 Masse d'alourdissement sur roues AV et AR
PLANCHE 49 Masse d'alourdissement sur châssis

GROUPE : Carrosserie

PLANCHE 50 Capotage et calandre
PLANCHE 51 Plancher, garde-boue, boîte à outils
PLANCHE 52 Siège
PLANCHE 53 Planche de bord

GROUPE : Organes de transmission extérieurs

PLANCHE 54 Prise de force
PLANCHE 55 Entraînement poulie 1000 tours
PLANCHE 56 Poulie

GROUPE Équipement électrique :

PLANCHE 57 Installation circuit électrique

GROUPE Relevage hydraulique :

PLANCHE 58 Ensemble bloc pompe et tuyauteries de relevage
PLANCHE 59 Distributeur
PLANCHE 60 Commande et asservissement mécanique
PLANCHE 61 Piston de commande et bras de relevage
PLANCHE 62 Carter supplémentaire et support 3° point
REPERTOIRE NUMERIQUE

Edition	1re	2e	3e	4e
Date	5-64	12-64		

TRACTEUR SOM 612

PLANCHE 1

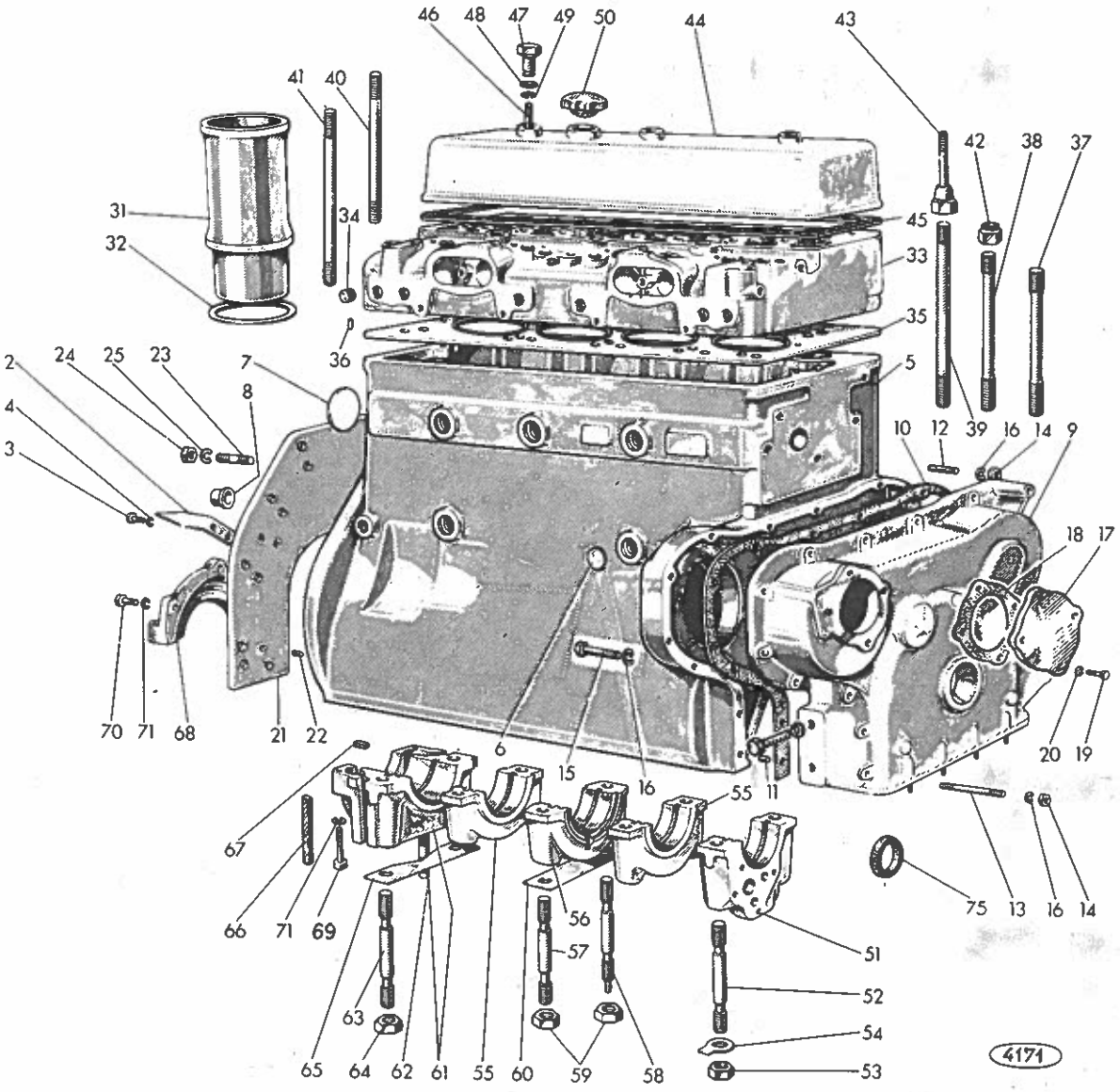

Edition	1re	2e	3e	4e
Date	5-64	12-64		

TRACTEUR SOM 612

Bâti moteur, culasse, couvercles — PLANCHE 1

REP N°	REFERENCES DES PIECES ANC. N°	REFERENCES DES PIECES NOUV. N°	DESIGNATION	QUANT.	OBSERVATIONS
1		585.808	Moteur OM C02 D/60 variante 1 DAL à 1750 tr/mn		
			pour montage avec embrayage "FERODO" 10"/11" DE	1	
2		546.385	Repère de calage de distribution	1	
3		1/60430/21	Vis H 8 x 1,25 x 12	2	
4		1/05166/70	Rondelle W 8	2	
5		880.7868	Bâti moteur équipé	1	
6		1/01590/00	Bouchon obturateur central d'eau Ø 25	5	
7		3/0188270	Bouchon d'obturation pour arbre à cames	1	
8		546.283	Bague de centrage démarreur	1	
9		585.223	Carter avant de distribution	1	
10		115.288	Joint de carter	1	
11		1/08396/10	Pied de centrage du couvercle (8 x 12)	2	
12		1/35170/10	Goujon de fixation du couvercle (8x1,25x12x25)	5	
13		1/35181/10	Goujon de fixation du couvercle Long 8x1,25x12x		
			75	6	
14		1/61008/11	Ecrou H 8 x 1,25	11	
15		1/60440/21	Vis H 8 x 1,25 x 40	4	
16		1/05166/70	Rondelle W 8	15	
17		583.597	Couvercle de carter de distribution	1	
18		583.596	Joint de couvercle	1	
19		1/60434/21	Vis H 8 x 1,25	4	
20		1/05166/70	Rondelle W 8	4	
21		880.1401	Plaque entre moteur et carter intermédiaire	1	
22		1/07993/10	Pied de centrage à épaulement 10x9x5x15	2	
23		1/17943/10	Goujon de fixation 12x1,5x25x18	8	
24		1/21639/11	Ecrou H 12 x 1,5	8	
25		1/05170/70	Rondelle W 12	8	
27		44.002.719	Vis H 14 x 35 pas 1,5	4	
28		44.880.354	Rondelle W 14	4	
31		880.7680	Chemise	4	
32		880.7692	Cale (épaisseur 0,05 mm) (		Qté à définir
-		880.7693	Cale (épaisseur 0,075 mm) (		au
-		880.7694	Cale (épaisseur 0,1 mm) (		montage
33		880.7807	Culasse complète	1	
34		3/8800334	Bouchon de culasse	17	
35		880.7696	Joint de culasse	1	
36		1/41675/70	Pied de centrage du joint de culasse 6 x 12	2	
37	—	850.4930	Goujon 320	2	
38		850.4683	Goujon	4	
39	—	113.811	Goujon 370	3	
40	—	555.783	Goujon 300	2	
41	—	554.876	Goujon 350	3	
42		850.5175	Ecrou auto-freiné	13	
43		880.1644	Goujon équipé	1	

Edition	1re	2e	3e	4e
Date	5-64	12-64		

TRACTEUR SOM 612

PLANCHE 1

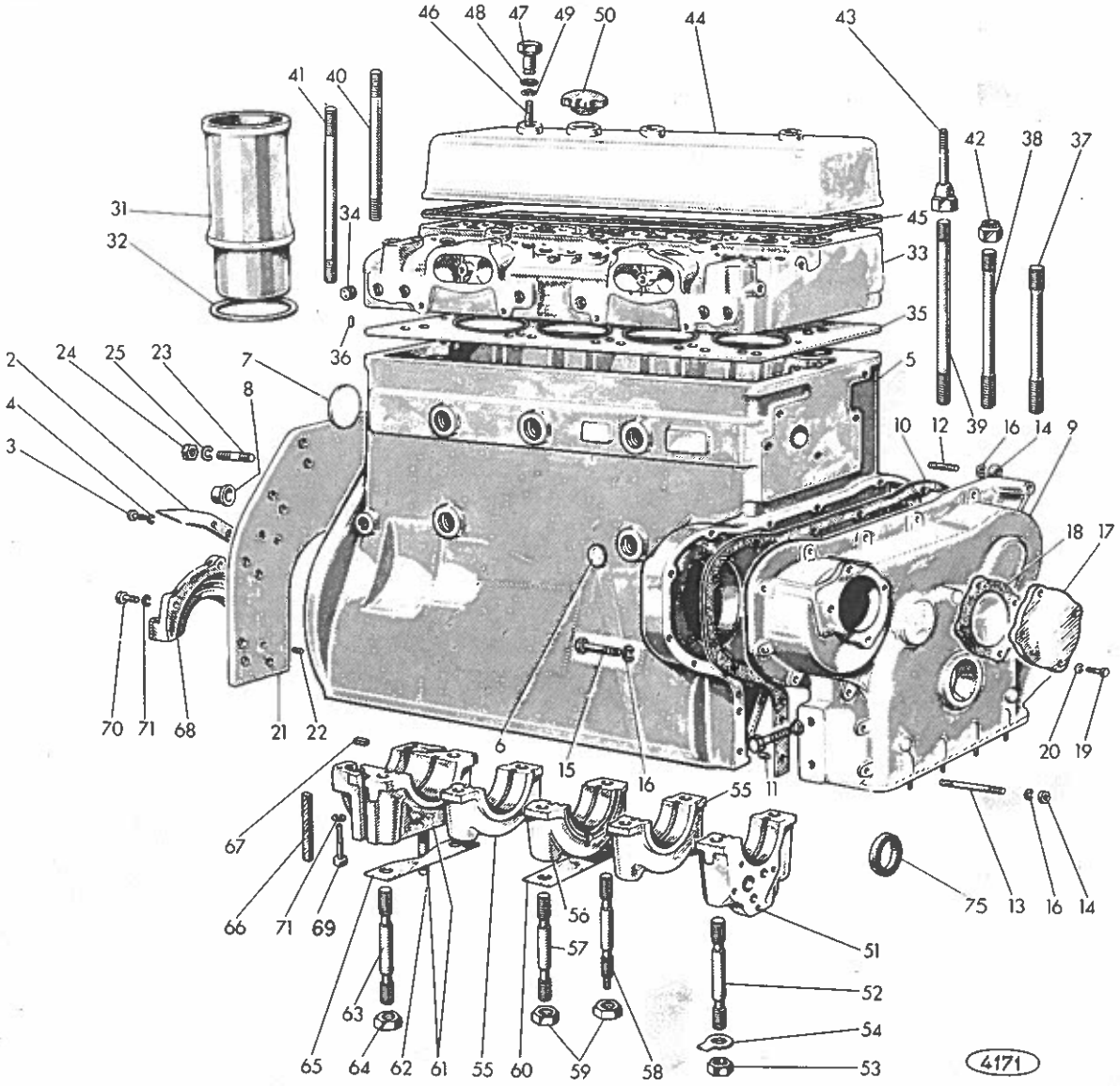

Edition	1re	2e	3e	4e
Date	5-64	12-64		

Bâti moteur, culasse, couvercles

PLANCHE 1

REP N°	REFERENCES DES PIECES ANC. N°	REFERENCES DES PIECES NOUV. N°	DESIGNATION	QUANT.	OBSERVATIONS
		46096219	cylindrée		
44		567.232	Couvercle supérieur	1	
45		557.755	Joint du couvercle supérieur	1	
46		1/34512/10	Goujon de fixation du couvercle 10 x 1,25	2	
47		850.4413	Pommeau de fixation du couvercle	3	
48		850.8440	Joint du pommeau	3	
49		1/34009/75	Rondelle élastique pour pommeau	3	
50		754.925	Bouchon de reniflard	1	
51		850.7619	Chapeau avant pour support vilebrequin	1	
52		114.103	Goujon de fixation du chapeau au bâti	2	
53		1/07905/11	Ecrou H 16 x 1,5	2	
54		1/00539/10	Rondelle frein de 17	2	
55		850.7621	Chapeau intermédiaire pour support vilebrequin	2	
56		850.7622	Chapeau central	1	
57		114.104	Goujon de fixation support intermédiaire et		
			central	5	
58		850.3289	Goujon de fixation du chapeau intermédiaire et		
			collier de maintien de tuyauterie d'huile	1	
59		1/07905/11	Ecrou H 16 x 1,5	6	
60		3/0187499	Plaquette frein	3	
61		851.3361	Chapeau AR pour support vilebrequin comprenant		
			repère 63	1	
62		546.286	Tube d'écoulement d'huile	1	
63		114.106	Goujon de fixation du chapeau AR au bâti	2	
64		1/07905/11	Ecrou H 16 x 1,5	2	
65		3/0187500	Plaquette frein	1	
66		880.2300	Joint latéral pour chapeau AR	8	
67		110.418	Feutre supérieur de chapeau AR	2	
68		850.7624	Couvercle pour support arrière	2	
69		1/60442/21	Vis H 8x1,25 (fix.couvercle sur chapeau AR)	2	
70		1/60434/21	Vis H 8x1,25 (fix. couvercle au bâti)	3	
71		1/05166/70	Rondelle W 8	5	
73		1/08490/90	Robinet complet	1	
74		1/48811/90	Joint de robinet	1	
75		585.219	Joint AV de vilebrequin	1	
		90252	pochette joint moteur avec joint culasse		

TRACTEUR SOM 612

PLANCHE 2

Edition	1re	2e	3e	4e
Date	5-64			

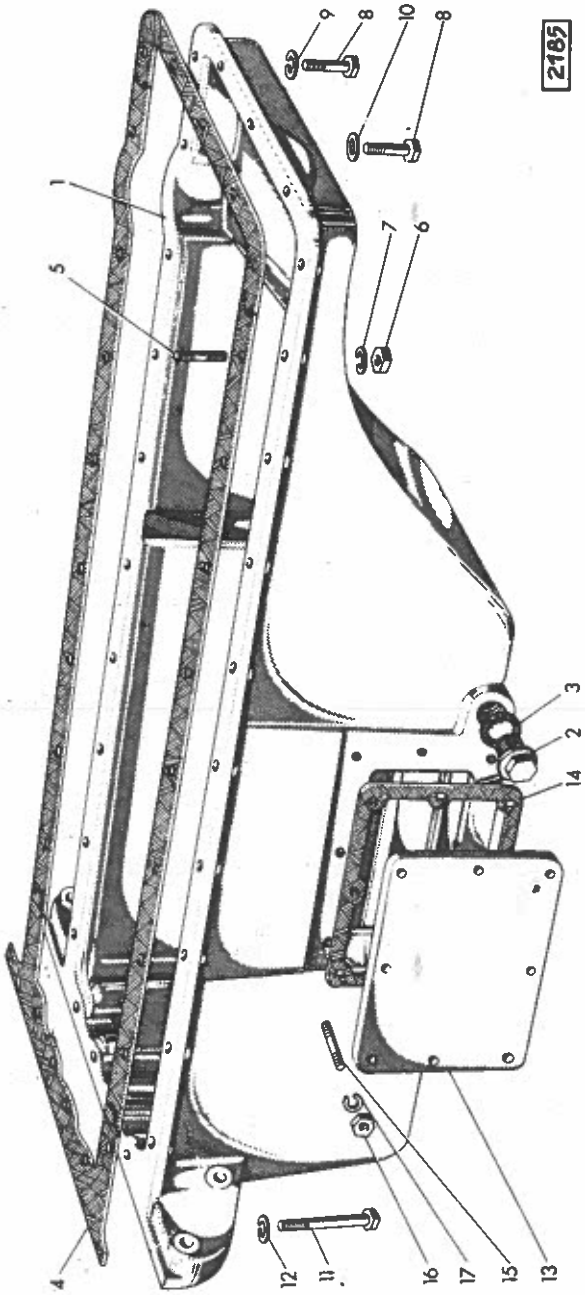

Edition	1re	2e	3e	4e
Date	5-64			

Carter bassin d'huile

REP N°	REFERENCES DES PIECES ANC. N°	REFERENCES DES PIECES NOUV. N°	DESIGNATION	QUANT.	OBSERVATIONS
1		851.5063	Carter bassin d'huile	1	
2		3/0002967	Bouchon de vidange aimanté	1	
3		1/02965/85	Joint de bouchon 28 x 36	1	
4		546.295	Joint du carter	1	
5		1/35170/10	Goujon de fixation du carter sur bâti moteur (8 x 1,25 x 12 x 25)	18	
6		1/61008/11	Ecrou H 8 x 1,25	18	
7		1/05166/70	Rondelle W 8	18	
8		1/60438/21	Vis H 8 x 1,25 x 30 x 6 (fixation couvercle au carter de distribution)	5	
9		1/05166/70	Rondelle W 8	3	
10		1/05196/60	Rondelle plate Ø 8	2	
11		1/60450/21	Vis H 8x1,25x90 (fix.carter au bâti et chapeau arrière)	4	
12		1/05166/70	Rondelle W 8	4	
13		546.296	Couvercle sur carter bassin d'huile	1	
14		546.297	Joint de couvercle	1	
15		1/35168/10	Goujon de fixation couvercle au carter bassin d'huile Ø 8 x 1,25	8	
16		1/61008/11	Ecrou H 8	8	
17		1/05166/70	Rondelle W 8	8	

TRACTEUR SOM 612

PLANCHE 3

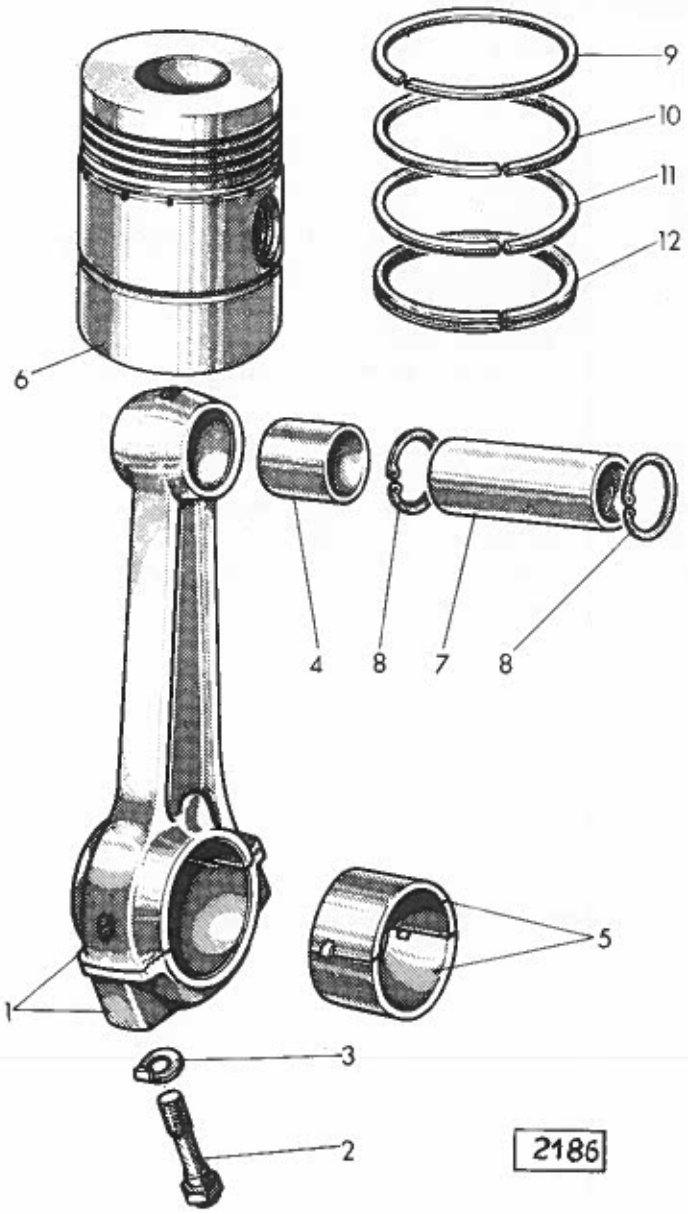

Edition	1re	2e	3e	4e
Date	5-64			

Bielles et pistons

REP N°	REFERENCES DES PIECES ANC. N°	REFERENCES DES PIECES NOUV. N°	DESIGNATION	QUANT.	OBSERVATIONS
1		115.289	Bielle complète comprenant rep. 2,3 et 4	4	
2		115.088	Vis de chapeau de bielle	8	
3		3/8801115	Plaquette frein	8	
4		108.619	Bague de pied de bielle	4	
5	6219 0122	~~108.897~~	Demi-coussinet de bielle (normal) ou fait cou	8	8822172
"	en jeu	111.517	" " " (minoré de 0,25 mm)	8	
"		111.518	" " " (minoré de 0,50 mm)	8	
"		111.519	" " " (minoré de 0,75 mm)	8	
"		111.520	" " " (minoré de 1,00 mm)	8	
6		880.7697	Piston (normal)	4	
"		880.8371	" (majoré de 0,4 mm)	4	
"		880.8372	" (majoré de 0,6 mm)	4	
"		880.8373	" (majoré de 0,8 mm)	4	
"		880.8374	" (majoré de 1,0 mm)	4	
7		850.3662	Axe de piston (normal)	4	
"		851.3194	" " (majoré de 0,2 mm)	4	
"		851.3195	" " (majoré de 0,5 mm)	4	
8		1/10597/75	Circlips de 40 i	8	
9		880.7698	Segment supérieur d'étanchéité (normal)	4	
"		880.8375	" " " (majoré de 0,4mm)	4	
"		880.8376	" " " (majoré de 0,6mm)	4	
"		880.8377	" " " (majoré de 0,8mm)	4	
"		880.8378	" " " (majoré de 1,0mm)	4	
10		880.7699	Segment d'étanchéité (normal)	8	
"		880.8379	" " (majoré de 0,4 mm)	8	
"		880.8380	" " (majoré de 0,6 mm)	8	
"		880.8381	" " (majoré de 0,8 mm)	8	
"		880.8382	" " (majoré de 1,0 mm)	8	
11		880.7701	Segment pré-râcleur (normal)	4	
"		880.8387	" " (majoré de 0,4 mm)	4	
"		880.8388	" " (majoré de 0,6 mm)	4	
"		880.8389	" " (majoré de 0,8 mm)	4	
"		880.8390	" " (majoré de 1,0 mm)	4	
12		880.7700	Segment râcleur (normal)	8	
"		880.8383	" " (majoré de 0,4 mm)	8	
"		880.8384	" " (majoré de 0,6 mm)	8	
"		880.8385	" " (majoré de 0,8 mm)	8	
"		880.8386	" " (majoré de 1,0 mm)	8	

PLANCHE 4

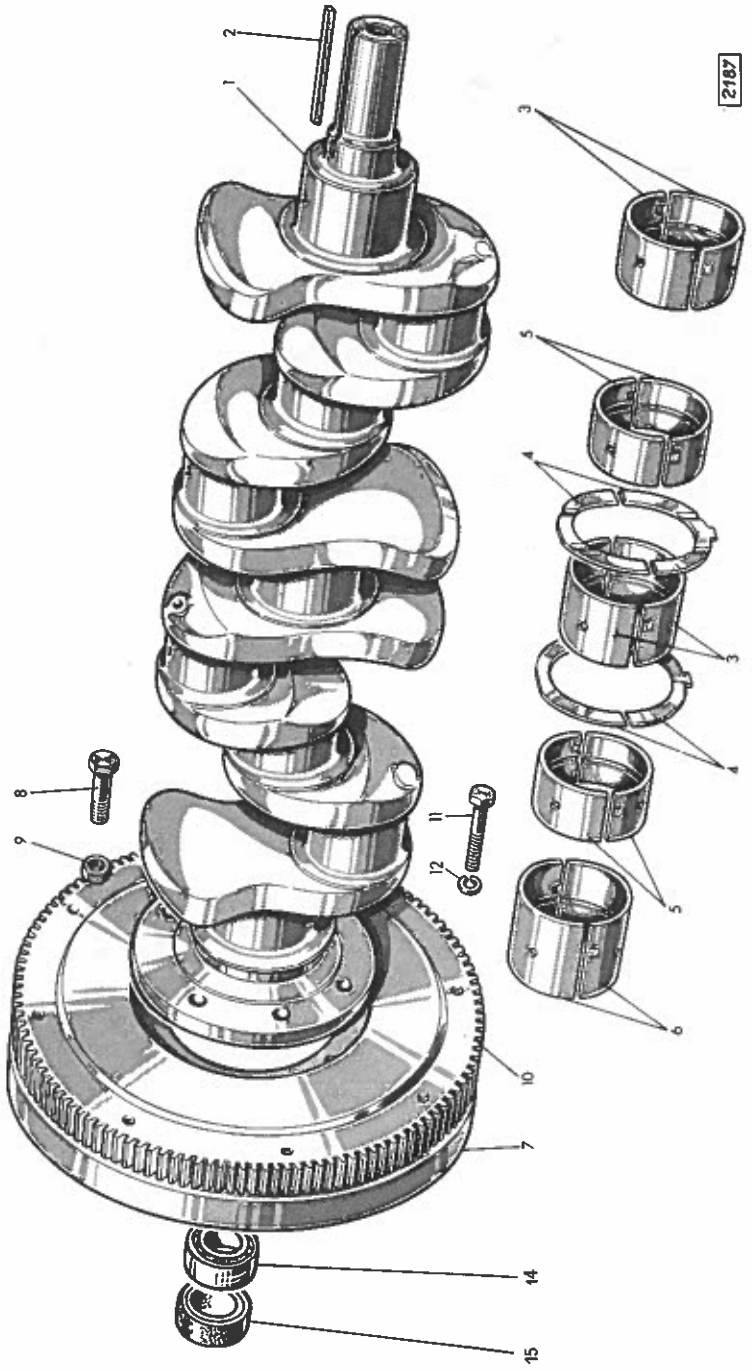

Edition	1re	2e	3e	4e
Date	5-64	12-64		

TRACTEUR SOM 612

Vilebrequin et volant moteur

PLANCHE 4

REP N°	REFERENCES DES PIECES ANC. N°	REFERENCES DES PIECES NOUV. N°	DESIGNATION	QUANT.	OBSERVATIONS
1		585.571	Vilebrequin complet	1	
2		109.971	Clavette	1	
3		108.853	Demi-coussinet AV et central (normal)	4	
"		111.525	d° (minoré de 0,25mm)	4	
"		111.526	d° (" 0,50mm)	4	
"		111.527	d° (" 0,76mm)	4	
"		111.528	d° (" 1,00mm)	4	
4		108.855	Rondelle d'épaulement (normale)	2	
"		115.471	d° (majorée de 0,10 mm)	2	
"		115.471/1	d° (" 0,25 mm)	2	
"		115.472/1	d° (" 0,50 mm)	2	
5		108.852	Demi-coussinet intermédiaire (normal)	4	
"		111.529	d° (minoré de 0,25mm)	4	
"		111.530	d° (" 0,50mm)	4	
"		111.531	d° (" 0,76mm)	4	
"		111.532	d° (" 1,00mm)	4	
6		108.854	Demi-coussinet AR (normal)	2	
"		111.521	d° (minoré de 0,25 mm)	2	
"		111.522	d° (" 0,50 mm)	2	
"		111.523	d° (" 0,76 mm)	2	
"		111.524	d° (" 1,00 mm)	2	
7		578.426	Volant moteur pour embrayage FERODO 10"/11" DO	1	
8		546.383	Vis	6	
9		1/21639/11	Ecrou H 12 x 1,5	6	
10		549.009	Couronne dentée	1	
11		1/60439/21	Vis H 8 x 1,25 x 25	8	
12		1/05166/70	Rondelle W 8	8	
14		44.881.143	Roulement à billes (20 x 52 x 15)	1	
15		1/00142/90	Joint anti-fuite feutre (27 x 52 x 9)	1	

TRACTEUR SOM 612

PLANCHE 5

Edition	1re	2e	3e	4e
Date	5-64	12-64		

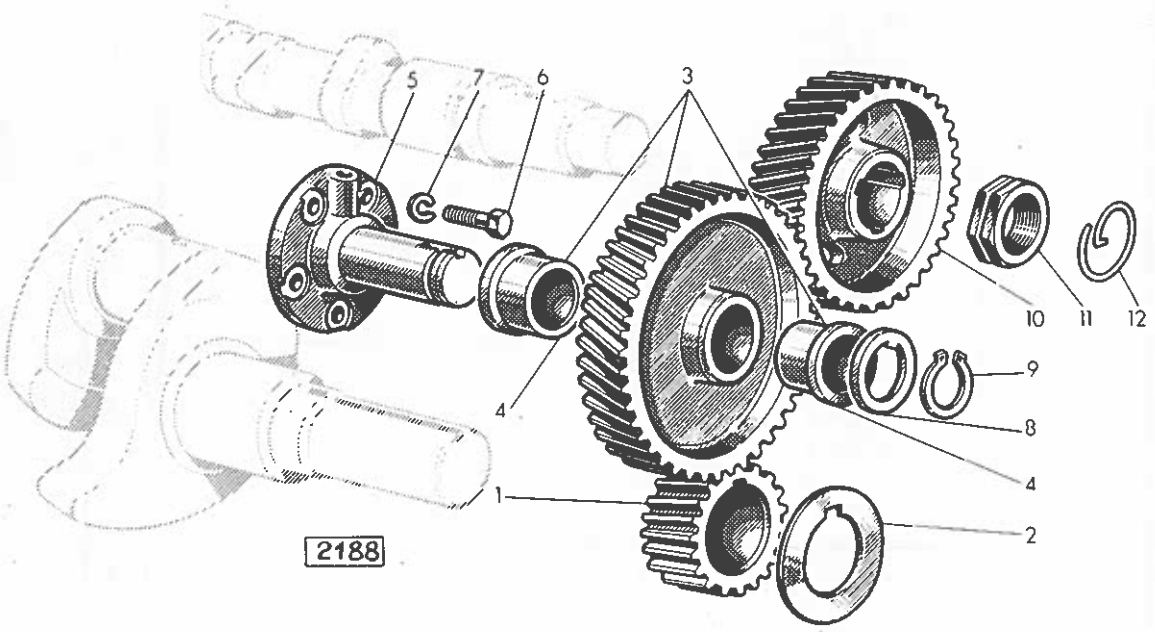

Edition	1re	2e	3e	4e
Date	5-64	12-64		

Commande de distribution

PLANCHE 5

REP N°	REFERENCES DES PIECES ANC. N°	REFERENCES DES PIECES NOUV. N°	DESIGNATION	QUANT.	OBSERVATIONS
1		116.171	Pignon de commande distribution	1	
2		585.220	Disque pare-huile	1	
3		850.8997	Pignon intermédiaire	1	
4		850.2645	Bague de pignon intermédiaire	2	
5		880.7575	Axe de pignon	1	
6		1/60434/21	Vis H 8 x 1,25 x 20	5	
7		1/05166/70	Rondelle W 8	5	
8		880.7576	Rondelle entretoise	1	
9		1/10678/75	Circlips 30 e	1	
10		108.766	Pignon d'arbre à cames	1	
11		3/0000625	Ecrou	1	
12		3/0185027	Jonc d'arrêt	1	

TRACTEUR SOM 612

PLANCHE 6

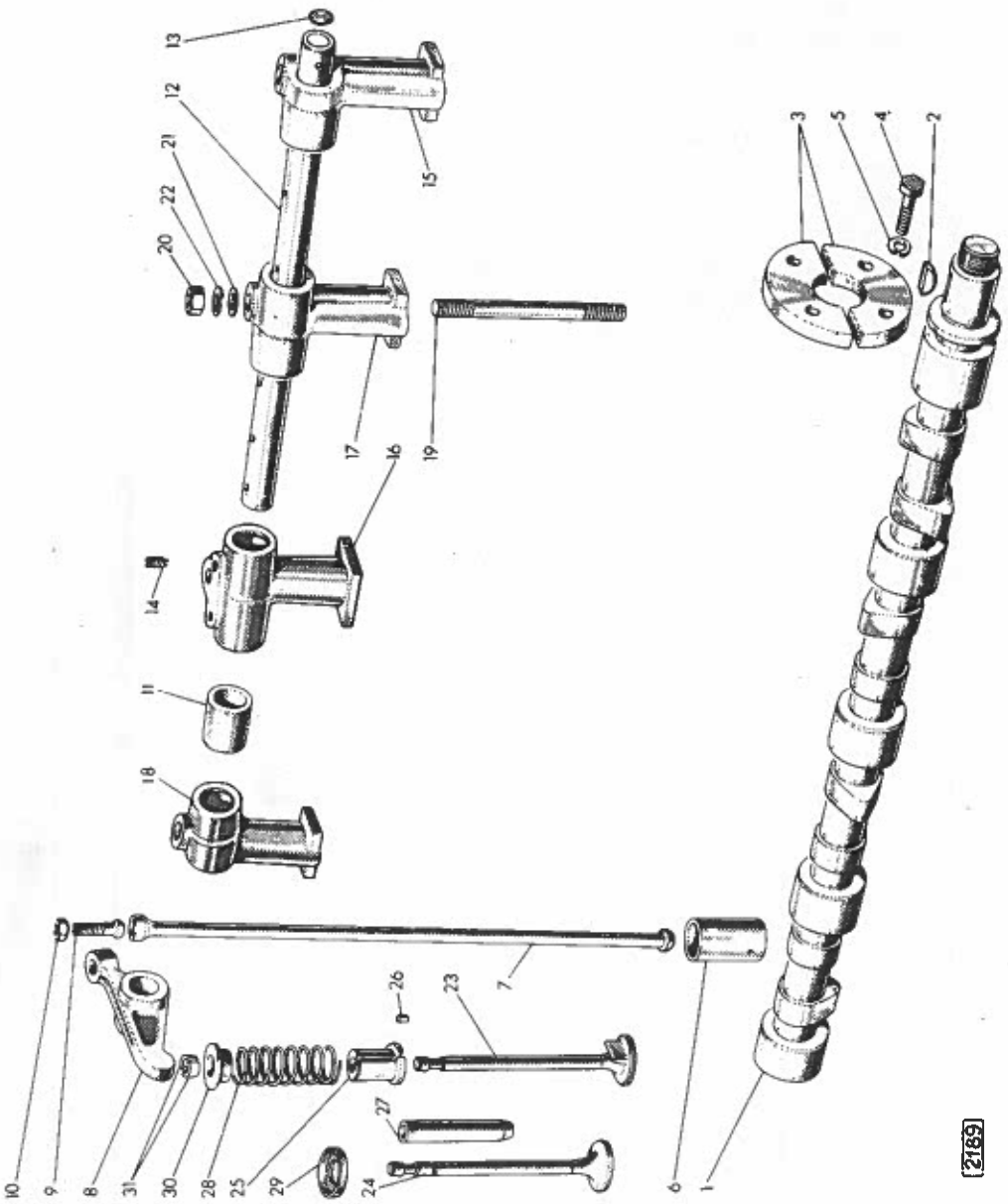

Edition	1re	2e	3e	4e
Date	5-64			

Distribution

REP N°	REFERENCES DES PIECES ANC. N°	REFERENCES DES PIECES NOUV. N°	DESIGNATION	QUANT.	OBSERVATIONS
1		850.4682	Arbre à cames	1	
2		3/0002804	Clavette	1	
3		850.2703	Flasque en 2 pièces pour soutien d'arbre distribution	1	
4		1/59707/21	Vis H 10 x 1,25 x 25 (fixation flasque au bâti moteur)	4	
5		1/05168/70	Rondelle W 10	4	
6		114.839	Poussoir commande de soupape (normal)	8	
"		114.848	d° (majoré de 0,2mm)	8	
"		114.849	d° " de 0,4mm)	8	
7		850.4800	Tige de poussoir	8	
8		850.1596	Culbuteur de soupape	8	
9		850.1598	Vis de réglage du culbuteur	8	
10		1/61008/11	Ecrou H 8 x 1,25	8	
11		3/8504925	Entretoise d'arbre	4	
12		850.4801	Arbre de culbuteur	2	
13		1/01585/00	Bouchon d'extrémité d'arbre de culbuteur	2	
14		1/37485/10	Vis sans tête d'arrêt d'arbre 8 x 1,25 x 14	2	
15		850.4803	Support avant d'arbre	1	
16		880.1646	Support central d'arbre des culbuteurs	1	
17		850.4804	Support intermédiaire d'arbre	2	
18		850.4807	Support AR d'arbre	1	
19		1/34509/10	Goujon de fixation support 10x1,25x15x25	5	
20		1/21647/11	Ecrou H 10 x 1,25	5	
21		1/26386/70	Rondelle plate Ø 10	5	
22		1/05168/70	Rondelle W 10	5	
23		880.6875	Soupape d'admission	4	
24		880.6876	Soupape d'échappement	4	
25		850.5173	Guide inférieur de soupape d'admission	4	
26		3/8503646	Pied de centrage du guide	4	
27		880.7805	Guide de soupape	8	
28		850.4784	Ressort de soupape	8	
29		850.1742	Coupelle inférieure de ressort	4	
30		880.6877	Coupelle supérieure de ressort	8	
31		862.240	Cône de réglage coupelle	16	

TRACTEUR SOM 612

PLANCHE 7

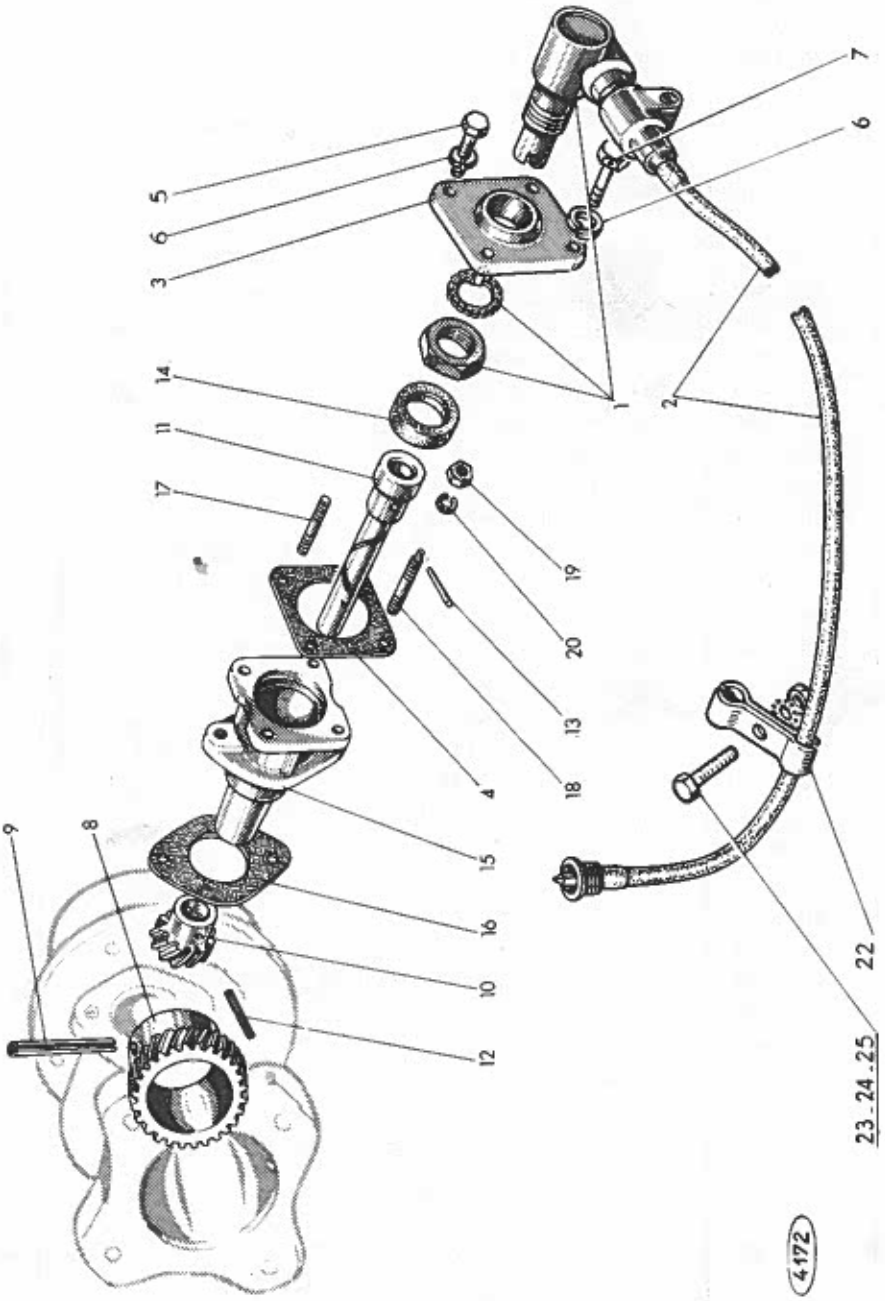

Edition	1re	2e	3e	4e
Date	5-64			

Commande d'horotachymètre

REP N°	REFERENCES DES PIECES ANC. N°	REFERENCES DES PIECES NOUV. N°	DESIGNATION	QUANT.	OBSERVATIONS
1		44.004.290	Boite d'équerre rapport 1 comprenant écrou et frein d'écrou	1	
2		44.008.176	Transmission	1	
3		44.004.327	Support de boite d'équerre	1	
4		563.755	Joint de support de boite d'équerre	1	
5		1/09777/21	Vis H 5 x 14	3	
6		1/11954/70	Rondelle W 5	4	
7		563.922	Vis H 5	1	
8		564.878	Pignon d'entrainement d'horotachymètre	1	
9		1/41649/70	Goupille Mécanindus 4 x 50	1	
10		564.879	Pignon mené	1	
11		570.810	Axe d'entrainement d'horotachymètre	1	
12		1/41619/70	Goupille Mécanindus 3 x 20	1	
13		1/03315/10	Goupille cylindrique de 2,5 x 16	1	
14		2/552860/2	Joint d'étanchéité	1	
15		570.811	Support d'axe d'entrainement	1	
16		017.334	Joint	1	
17		564.880	Goujon	1	
18		1/35168/10	Goujon extrémité percée 8 x 1,25 x 20	1	
19		1/17016/11	Ecrou H 8	2	
20		1/05166/70	Rondelle W 8	2	
22		44.008.404	Plaquette de fixation de la transmission	2	
23		44.802.572	Vis H M 6 x 1 - 14	1	
24		44.815.303	Rondelle à dents DE 6	1	
25		44.801.010	Ecrou H M 6 x 1	1	

TRACTEUR SOM 612

Edition	1re	2e	3e	4e
Date	5-64			

PLANCHE 8

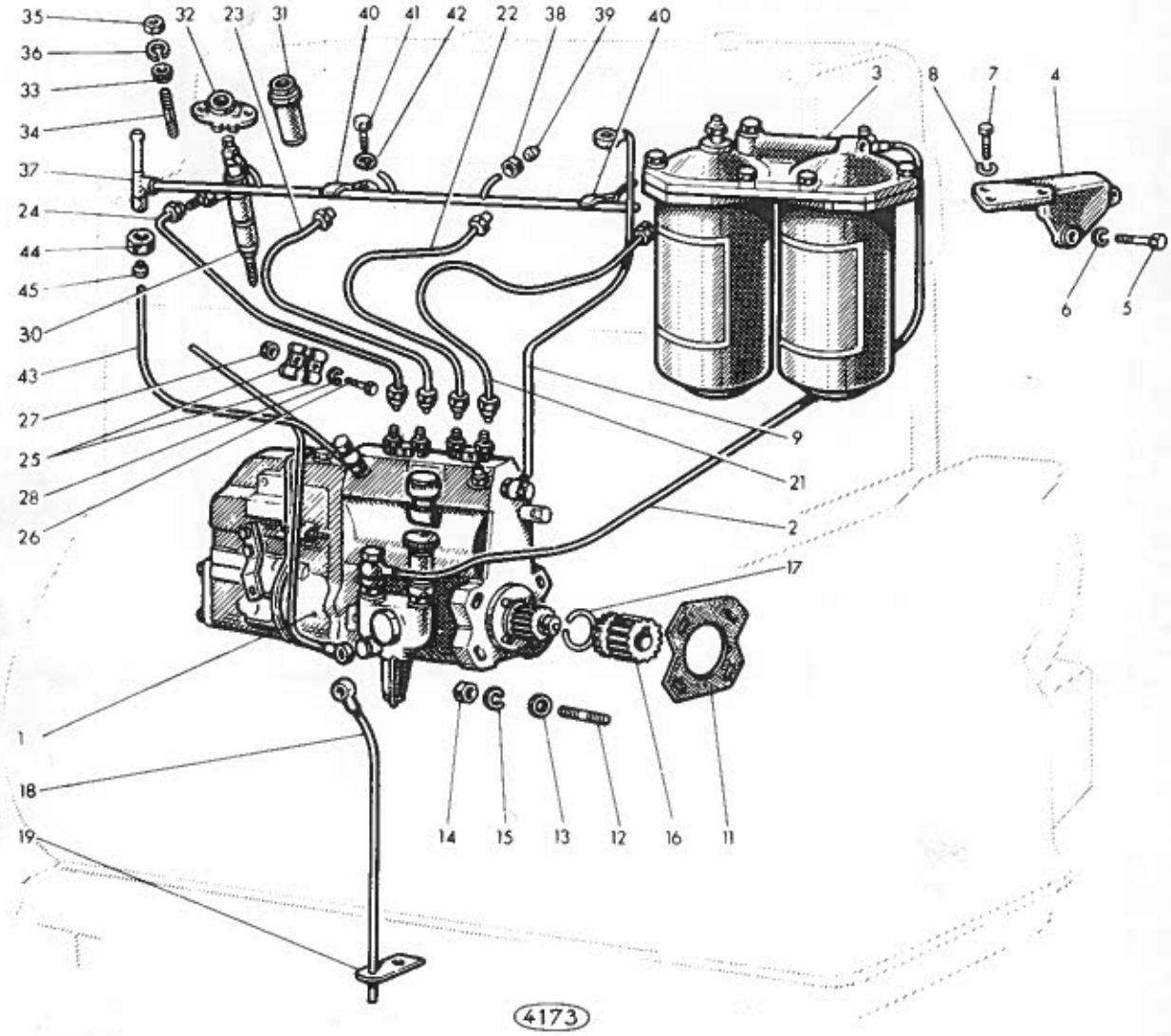

Edition	1re	2e	3e	4e
Date	5-64			

TRACTEUR SOM 612

Circulation combustible

PLANCHE 8

REP N°	REFERENCES DES PIECES ANC. N°	REFERENCES DES PIECES NOUV. N°	DESIGNATION	QUANT.	OBSERVATIONS
1		584.453	Pompe d'injection complète	1	
2		576.418	Tuyauterie complète de la pompe d'alimentation au filtre	1	
3		580.569	Filtre à double corps (FISPA)	1	
	OU	580.570	dº (CARELLO)	1	
4		557.769	Support de filtre à combustible	1	
5		1/59709/21	Vis H 10 x 1,25 x 35	3	
6		1/05168/70	Rondelle W 10	3	
7		1/13070/21	Vis H 10 x 1,25 x 40	3	
8		1/05168/70	Rondelle W 10	3	
9		564.870	Tuyauterie complète du filtre à la pompe d'injection	1	
11		561.353	Joint de la pompe	1	
12		1/34498/10	Goujon de 10 x 1,25 x 35 x 15 x 25	4	
13		1/26386/01	Rondelle plate 10 x 18 x 2	4	
14		1/21647/11	Ecrou H 10	4	
15		1/05168/70	Rondelle W 10	4	
16		758.116	Manchon cannelé	1	
17		758.709	Jonc d'arrêt	1	
18		564.852	Tube reniflard de la pompe d'injection	1	
19		557.305	Plaquette de fixation	1	
21		564.862	Tuyauterie équipée de la pompe d'injection au cylindre nº 1	1	
22		564.863	Tuyauterie équipée de la pompe d'injection au cylindre nº 2	1	
23		564.864	Tuyauterie équipée de la pompe d'injection au cylindre nº 3	1	
24		564.865	Tuyauterie équipée de la pompe d'injection au cylindre nº 4	1	
25		566.255	Bride liaison des tuyauteries	6	
26		1/09778/11	Vis H 5 x 0,8 x 16	3	
27		1/07888/11	Ecrou H bis 5 x 0,8	3	
28		1/11954/70	Rondelle W 5	3	
30		763.969	Injecteur complet	4	
31		544.398	Bague porte-injecteur	4	
32		724.361	Bride de blocage de l'injecteur	4	
33		756.618	Rondelle sphérique	8	
34		1/35175/20	Goujon de fixation de bride Ø 8 x 1,25 x 45 x 20	8	
35		1/61008/21	Ecrou H 8 x 1,25	8	
36		1/05166/70	Rondelle W 8	8	
37		585.814	Tuyauterie équipée de récupération des fuites d'injection	1	
38		1/01659/40	Ecrou de raccord Ø 8 x 0,75	4	
39		1/01652/40	Bague Bicône Ø 4	4	
40		554.946	Plaquette de fixation des tuyauteries	2	

PLANCHE 8

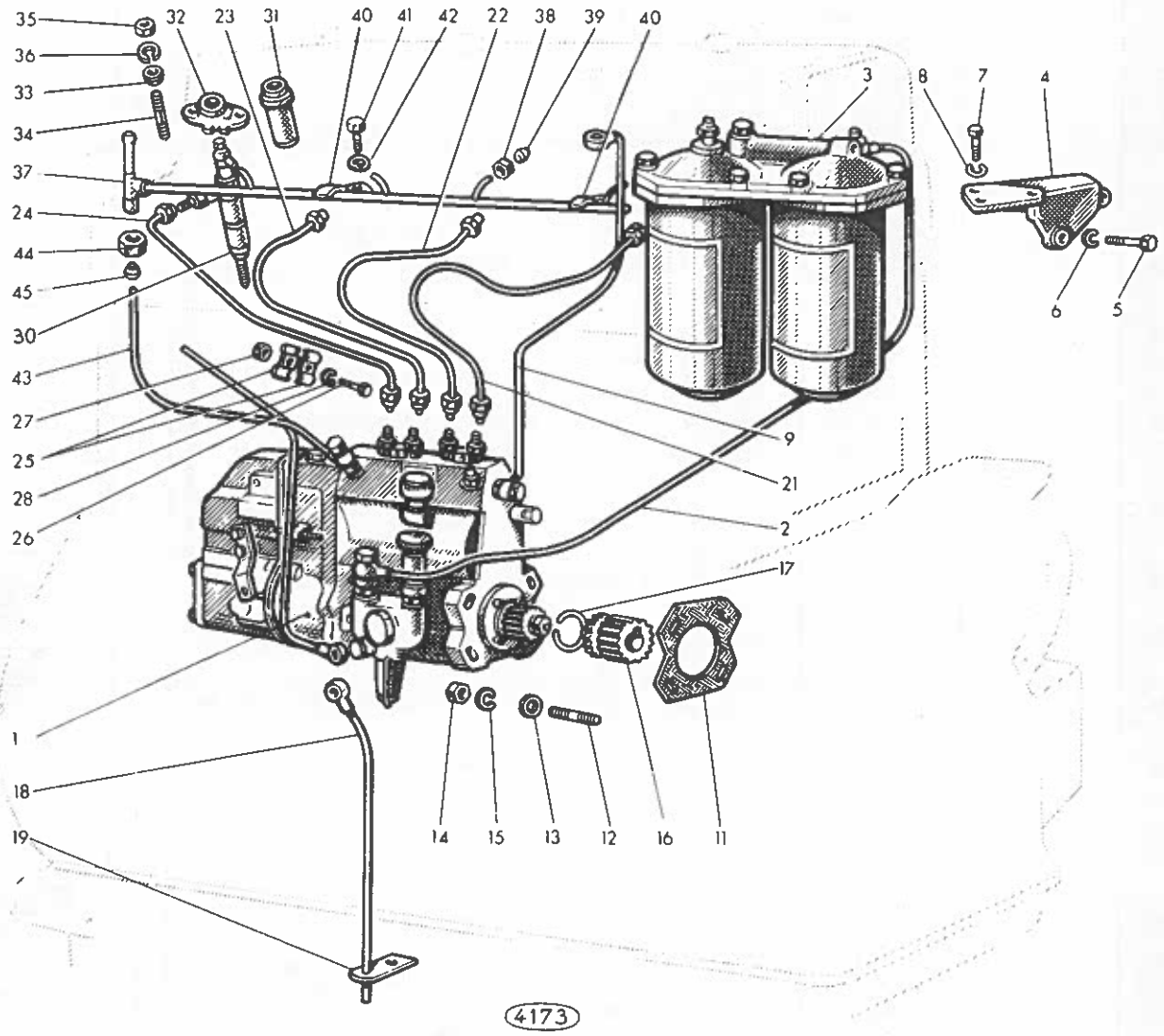
35
36
33
34
37
24
44
45
30
43
27
25
28
26
32
23
31
40
41
42
22
38
39
40
3
8
7
4
6
5
9
21
2
17
1
18
19
14
15
13
12
16
11
4173

Edition	1re	2e	3e	4e
Date	5-64			

Circulation combustible

REP N°	REFERENCES DES PIECES ANC. N°	REFERENCES DES PIECES NOUV. N°	DESIGNATION	QUANT.	OBSERVATIONS
41		1/60430/21	Vis H 8 x 1,25 x 12	2	
42		1/05166/70	Rondelle W 8	2	
43		585.818	Tuyauterie de retour combustible	1	
44		1/01661/40	Ecrou de blocage femelle Ø 12 x 1	1	
45		1/01654/40	Bague Bicône Ø 8	1	

TRACTEUR SOM 612

Edition	1re	2e	3e	4e
Date	5-64			

PLANCHE 9

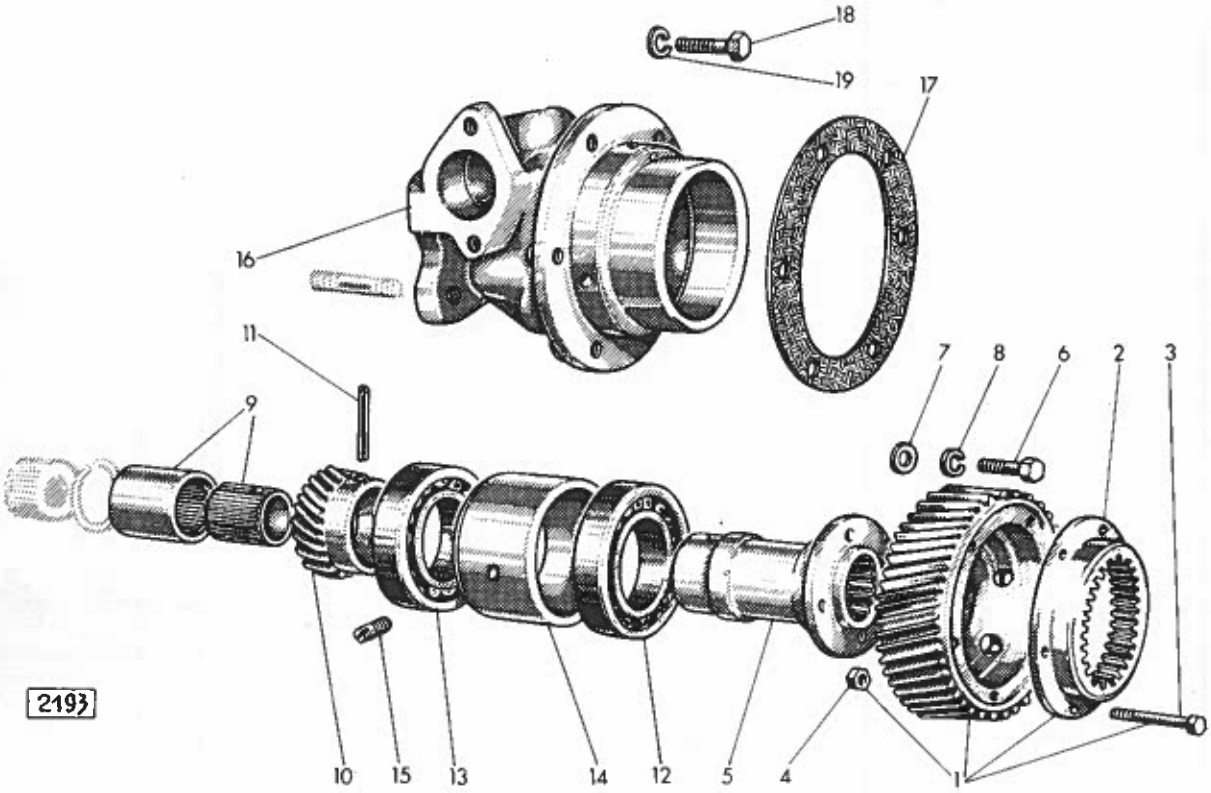

Edition	1re	2e	3e	4e
Date	5-64			

Entraînement de pompe d'injection

REP N°	REFERENCES DES PIECES ANC. N°	REFERENCES DES PIECES NOUV. N°	DESIGNATION	QUANT.	OBSERVATIONS
1		578.429	Engrenage complet de commande de pompe	1	
2		559.832	Couronne dentée intérieure	1	
3		559.833	Vis H 6 x 40 d'assemblage des couronnes	5	
4		1/58962/11	Ecrou H 6	5	
5		564.855	Arbre de commande de pompe	1	
6		578.400	Vis de fixation des couronnes	4	
7		1/05196/01	Rondelle plate Ø 8	4	
8		1/05166/70	Rondelle W 8	4	
9		565.333	Bague cannelée de liaison	1	
10		564.878	Pignon menant l'horomètre	1	
11		1/41649/70	Goupille Mécanindus 4 x 50	1	
12		2/804250/0	Roulement à billes 50 x 80 x 16	1	
13		2/804249/0	Roulement à billes 45 x 75 x 16	1	
14		564.859	Entretoise de roulement	1	
15		564.860	Vis d'arrêt d'entretoise	1	
16		880.2513	Carter support de Cde. de pompe d'injection	1	
17		114.802	Joint de support sur bâti moteur	1	
18		1/60440/21	Vis H 8 x 40	6	
19		1/05166/70	Rondelle W 8	6	

Edition	1re	2e	3e	4e
Date	5-64			

TRACTEUR SOM 612

PLANCHE 10

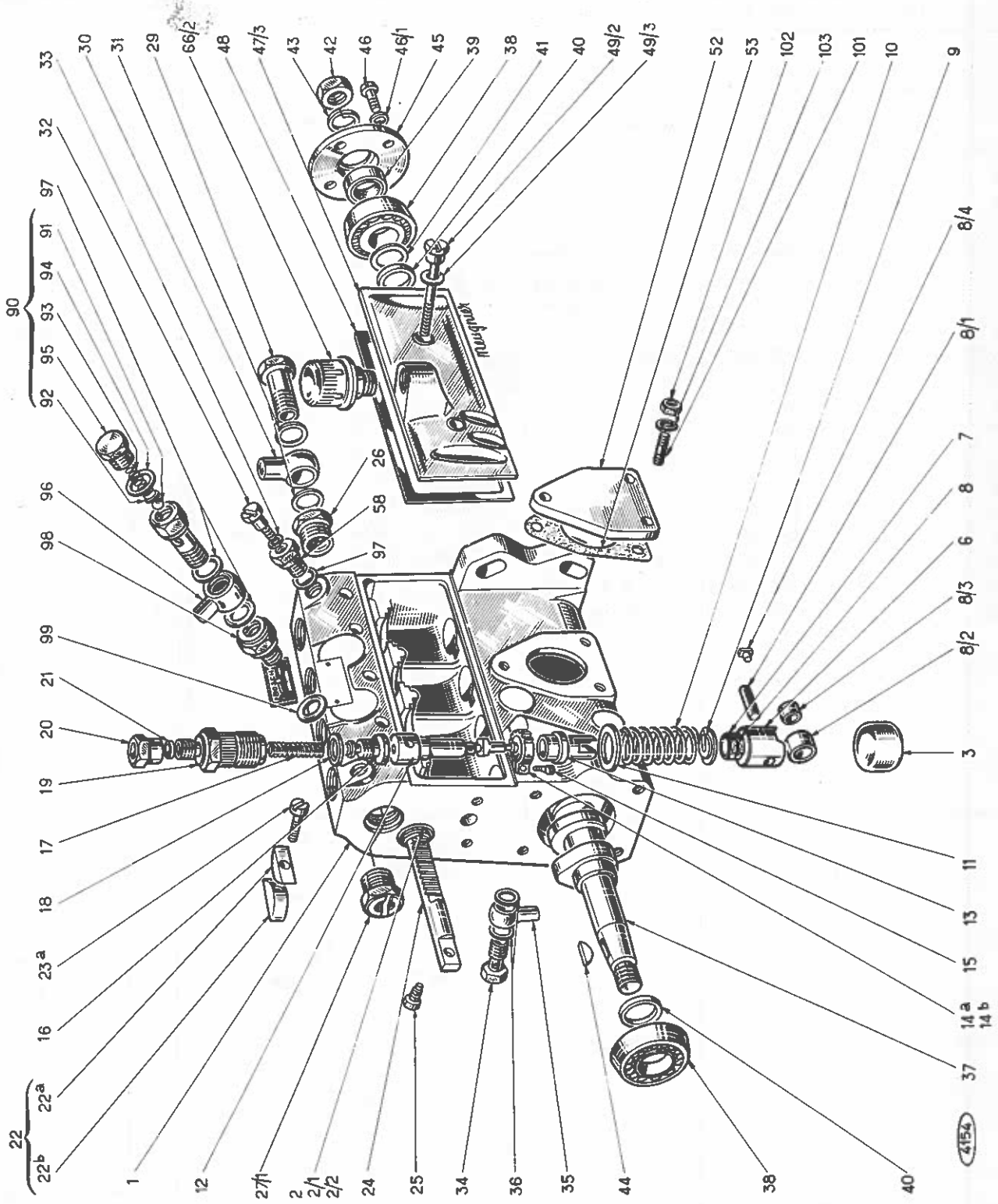

Edition	1re	2e	3e	4e
Date	5-64			

Détails de la pompe d'injection BOSCH 584.453

REP N°	REFERENCES DES PIECES Pièces livrées directement par les concessionnaires des Ets B O S C H	DESIGNATION	QUANT.	OBSERVATIONS
		POMPE D'INJECTION COMPLETE Référence 584.453.		
1	EPGE 29P101Z	Corps de pompe (comprenant les rep.2-2/1-2/2-3-26 et 27/1	1	
2	EPMB 169P1X823	Douille de guidage	1	
2/1*	EPMR 48P1X	Bague de guidage	2	
2/2*	EPMR 49P1X823	Bague filetée	1	
3 *	VMK 2P2X	Capsule sertie	4	
6	EPKB 171P4Z	Poussoir à galet complet(compr.rep.7 à 8/4)	4	
7	EPSR 38S2X	Vis de réglage	4	
8	WMU 2066/2X	Contre écrou	4	
8/1	PBO 1P9X	Axe	4	
8/2	PRL 1P10X	Galet	4	
8/3	PMB 4P4X	Coussinet	4	
8/4	EPMF 46P2X	Guide	4	
9	EPMS 44S11X	Cuvette inférieure	4	
10	PSF 9S4X	Ressort de piston	4	
11	PMS 7S4X	Cuvette supérieure	4	
12	EPPK 184S9Z	Piston (Ø 8,5 rampe à Gauche 15mm)	4	
13	EPMB 42S1X313	Douille de guidage	4	
14 a)	PZR 84P2X313	Secteur denté (pour Ø 22,70 mm)	4	
14 b)	" 84S1X313	(suivant besoin) " Ø 22,85 mm)	4	
15	WSR 2100/1X	Vis de serrage pour repère 14	4	
16	PVE 161S2Z	Clapet de retenue	4	
17	PSF 9S3X	Ressort de clapet	4	
18	WNR 19P2X	Joint de clapet	4	
19	PRV 122S1X313 a	Raccord de pression	4	
20	WMU 2160/1X313	Ecrou } Pour	4	
21	WMS 2081/3X	Rondelle } repère 19	4	
22	EPBE 76S1Z	Ensemble arrêtoir corps de pression	2	
22 a)	" 76S1X	Arrêtoir seul (lisse	2	
22 b)	" 76S2X	" " (taraudé	2	
23 a	NSR 5265/35X 313	Vis cylindrique	2	
24	PZR 86P30X	Crémaillère	1	
25	WSR 2125S3X313	Vis de guidage de crémaillère	1	
26	" 76P1X313	Raccord de réduction	1	
27/1	EPVU 1/1X313	Bouchon fileté	1	
29	NSR 5302/1X313	Vis creuse	1	
30	NRV 16/5X 823 (DIN7622)	Raccord banjo	1	
31	NMR 49/5X	Joint pour 30 (A 14x18 DIN 7603 Cu)	2	
32	EPSR 62S1X313	Vis de purge	2	
33	WNS 2021/2X	Rondelle pour 32	2	
34	NSR 5300/1X313	Vis creuse pour trop plein	1	
35	NRV 16/3X823(B4 DIN7622)	Raccord banjo	1	
36	NMR 49/3X	Joint pour 35(A 10x14 DIN 7603 Cu)	2	
37	EPAC 219PIX	Arbre à cames	1	
38	NKL 51/17Z	Roulement (30 203 DIN 720)	2	
39	WNR 6P31Z	Joint (avec palier 45)	2	(1)
40	WMR 16S3X	Joint intermédiaire	2	
41 a)	WMS 25P80X	Rondelle de réglage (épaisseur : 0,1 mm)		suiv.besoin

TRACTEUR SOM 612

Edition	1re	2e	3e	4e
Date	5-64			

PLANCHE 10

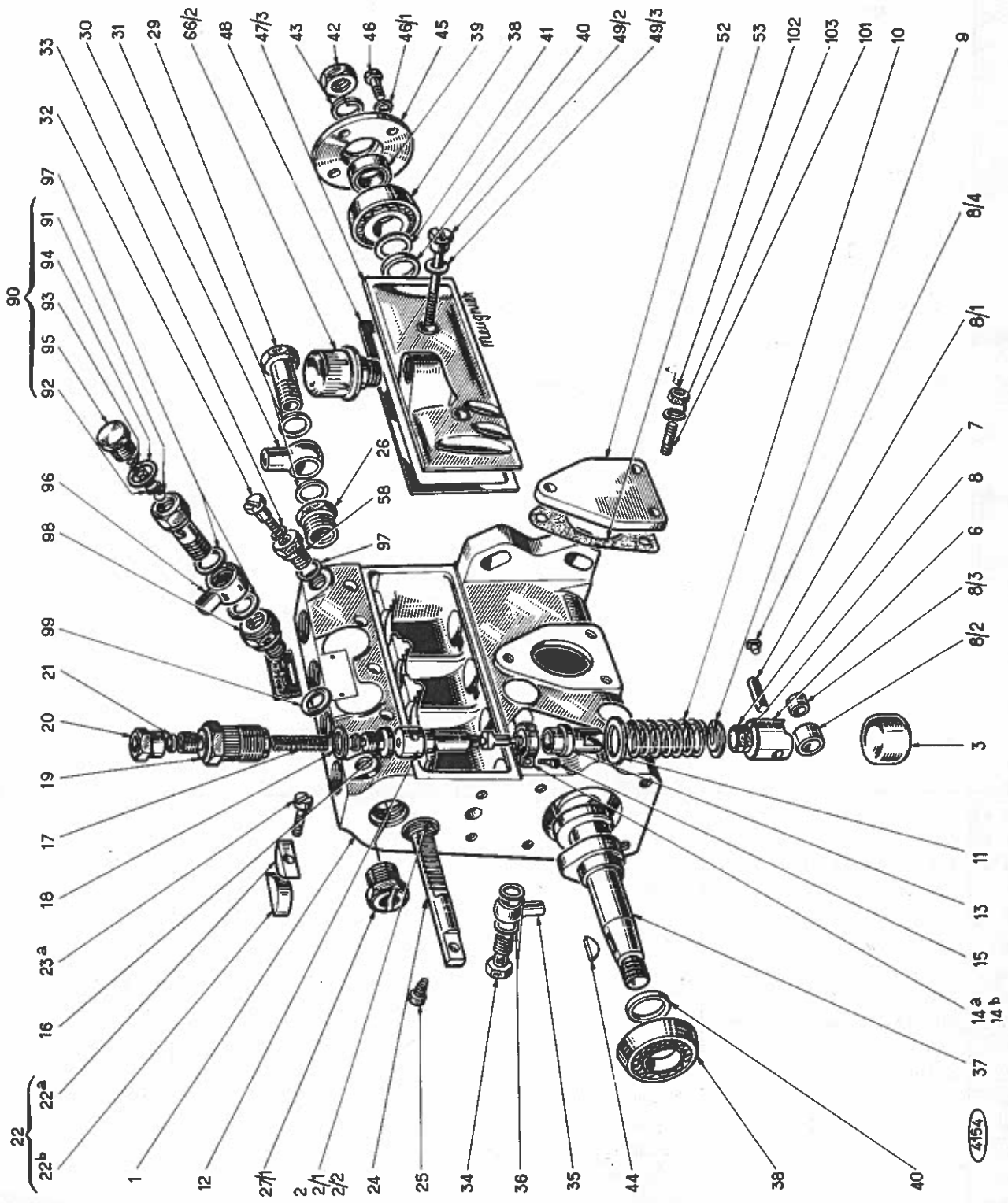

Edition	1re	2e	3e	4e
Date	5-64			

Détails de la pompe d'injection BOSCH 584.453

REP N°	REFERENCES DES PIECES Pièces livrées directement par les concessionnaires des Ets B O S C H	DESIGNATION	QUANT.	OBSERVATIONS
41 b)	WMS 25P81X	Rondelle de réglage (épaisseur : 0,12 mm)		
41 c)	" 25P82X	" " (" : 0,14 mm)		
41 d)	" 25P83X	" " (" : 0,16 mm)		Suivant
41 e)	" 25P84X	" " (" : 0,18 mm)		
41 f)	" 101/25X	" " (" : 0,3 mm)		besoin.
41 g)	" 25P85X	" " (" : 0,5 mm)		
41 h)	" 25P128X	" " (" : 1 mm)		
42	NMU 50/2X 313	Ecrou d'arbre à cames (M 12 DIN 934)	1	
43	NMS 440/8X	Rondelle grower	1	
44	NKE 5/1X(3x6,5 DIN6888)	Clavette (pour repère 37)	2	
45	EPDE 20P16X313	Flasque palier	1	
46	NSR 5265/25X823	Vis cylindrique (M6 x 18 DIN 84)	4	
46/1	NMS 440/5X	Rondelle grower	4	
47/3	EPDE 180P1Z	Porte de visite avec joint	1	
48	EPPT 136P2X	Joint pour repère 47/3	1	
49/2	EPSR 52S2X313	Vis six pans pour fixation rep.47/3	2	
49/3	WNS 19P1X	Rondelle joint pour 49/2	2	
52	EPDE 32S1X	Couvercle de fermeture	1	
53	EPPT 38S1X	Joint pour repère 52	1	
58	PMB 42/1X313	Raccord de réduction pour vis de purge	1	
66/2	EPSJ 16P1Z	Filtre à air (monté sur rep.47/3)	1	
90	PVE 82/2Z	Soupape de décharge (compr.rep. 91 à 95)	1	
91	NKU 4/11X	Bille (6 mm V DIN 5401)	1	
92	WMB 2021/2X	Pion de butée	1	
93	WSF 2153/1X	Ressort	1	
94	NMR 49/3X	Rondelle joint (A 10x14 DIN 7603 Cu)	1	
95	PVU 14/1X 313	Bouchon fileté	1	
96	NRV 16/4X823	Raccord banjo (B6 DIN 7622)	1	
97	NMR 49/4X	Joint (A 12x16 DIN 7603 Cu)	3	
98	PMB 42P5X313	Douille raccord	1	
99	NMR 49/6X	Joint (16x20 DIN 7603 Cu)	1	
101	WBO 2141/1X313	Goujon longueur 25 mm (Pour fixation de la	3	
102	NMU 44/2X313(M6 DIN934)	Ecrou six pans (pompe d'alimentation ou	3	
103	NMS 440/5X	Rondelle grower (du couvercle 63 sur la	3	
		(pompe d'injection.		
		(x) non livré en pièces de rechange.		

TRACTEUR SOM 612

PLANCHE 11

Edition	1re	2e	3e	4e
Date	5-64			

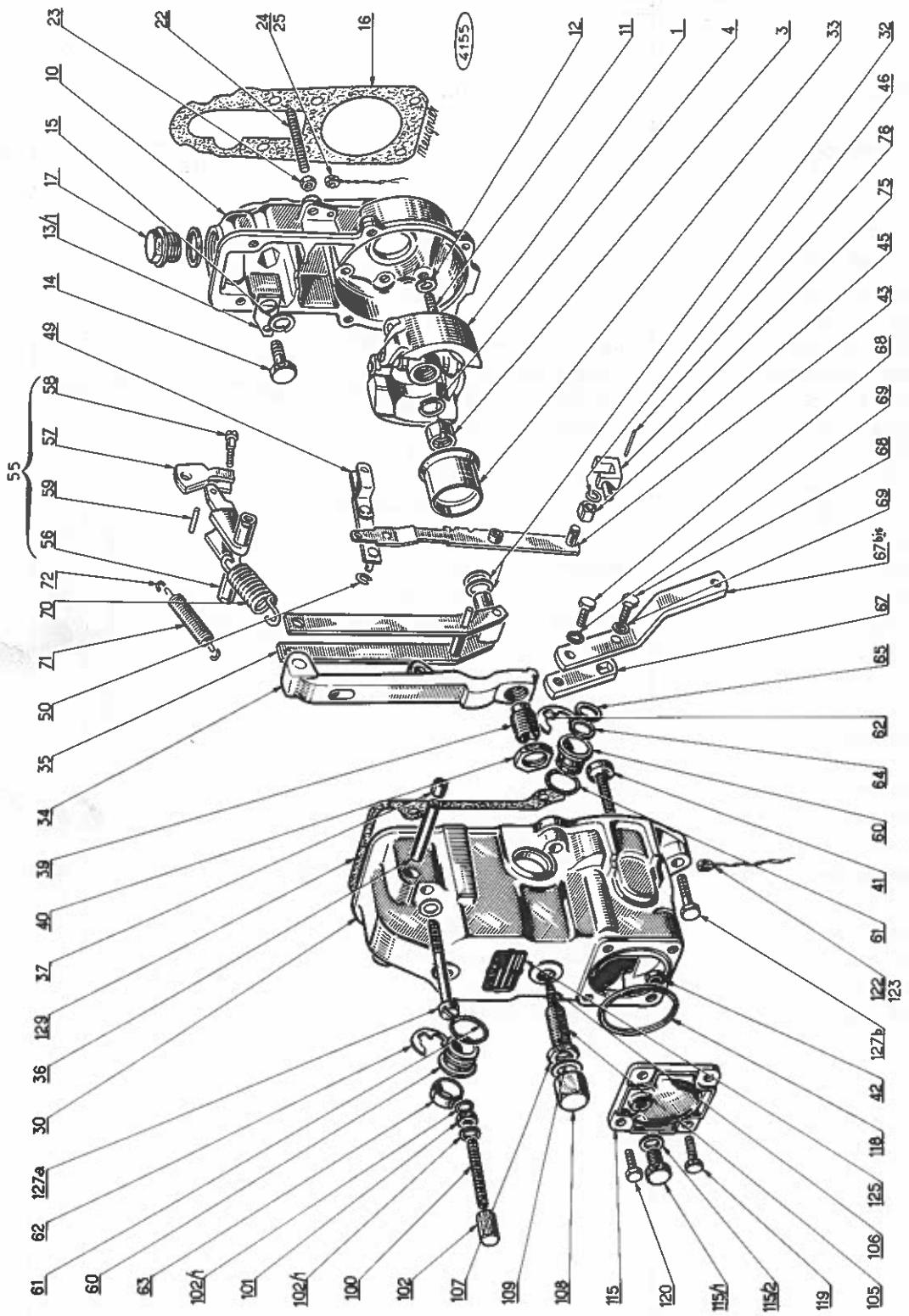

Edition	1re	2e	3e	4e
Date	5-64			

Détails du régulateur BOSCH

REP N°	REFERENCES DES PIECES Pièces livrées directement par les concessionaires des Ets B O S CH	DESIGNATION	QUANT.	OBSERVATIONS
		- ENSEMBLE TOURNANT -		
1	PRG 62P19X	Ensemble tournant complet	1	
3	WMU 40P10X	Ecrou cylindrique	1	
4	WMS 55P2X	Rondelle grower	1	
		- CARTER de REGULATEUR -		
10	EPGE 179P7X	Carter de régulateur	1	
11	NSR 5265/22X313	Vis à tête cylindrique (M6 x 15 DIN 84) (Pour	6	
12	NMS 440/5X (B6 DIN 127)	Rondelle grower sous 11 (fixa-	6	
13/1	EPBE 133P1X313	Patte d'attache ressort surcharge (tion	1	
14	NSR 5370/54X313	Vis à tête six pans (M8 x 20 DIN 933) (de	1	
15	NMS 440/6X (B8 DIN 127)	Rondelle grower sous 14 (10	1	
16	EPPT 81P9X	Joint d'étanchèité	1	
17	EPVU 24P2X313	Bouchon d'accès au réglage de la vis 58	1	
22	WSR 2206S8X313	Butée de régime maximal	1	
23	WMU 5S5X313	Ecrou six pans pour 22	1	
24	NSC 31/11Z	Fil à plomber } Pour	1	
25	NPL 3/1X	Plomb } plomber 22	1	
		- COUVERCLE de REGULATEUR -		
30	EPDE 215P1X	Couvercle de régulateur	1	
32 a)	WMS 2040/11X	Rondelle de réglage sous roulement (Ep. 0,2 mm) oscillant.		
32 b)	" 2040/12X313	d° (" 0,3 mm)		SUIVANT
32 c)	" 2040/13X900	d° (" 0,4 mm)		
32 d)	" 2040 P31X	d° (" 1 mm)		BESOIN
33	EPMB 114P4Z	Manchon de régulateur, complet	1	
34	EPHE 87P3X	Balancier	1	
35	" 150P12Z	Levier de guidage avec pièce d'articulation	1	
36	EPAC 172S1X	Axe de levier pour 34 & 35	1	
37	WMK 1P2X	Bouchon d'obturation	2	
39	EPMK 47P6Z	Capsule de correction de débit complète	1	
40	WMU 2056/11X313	Ecrou six pans pour 39	1	
41	EPSR 83P5X	Butée de pleine charge	1	
42	NMU 44/2X313 (M 6 DIN934)	Ecrou six pans pour 41	1	
43	EPHE 89P8Z	Palonnier de crémaillère	1	
45	EPMF 90P1X	Coulisseau	1	
46	NMS 663/1X (4 DIN 6799)	Jonc d'arrêt pour 45	1	
49	EPBE 80P7Z	Biellette (pièce de liaison avec la crémaillère)	1	
50	NMS 663/1X (4 DIN6799)	Jonc d'arrêt pour 49	1	
55	EPHE 189P1Z	Levier pivotant, complet (avec les pièces, fig. numéro 56 à 59)	1	

TRACTEUR SOM 612

PLANCHE 11

Edition	1re	2e	3e	4e
Date	5-64			

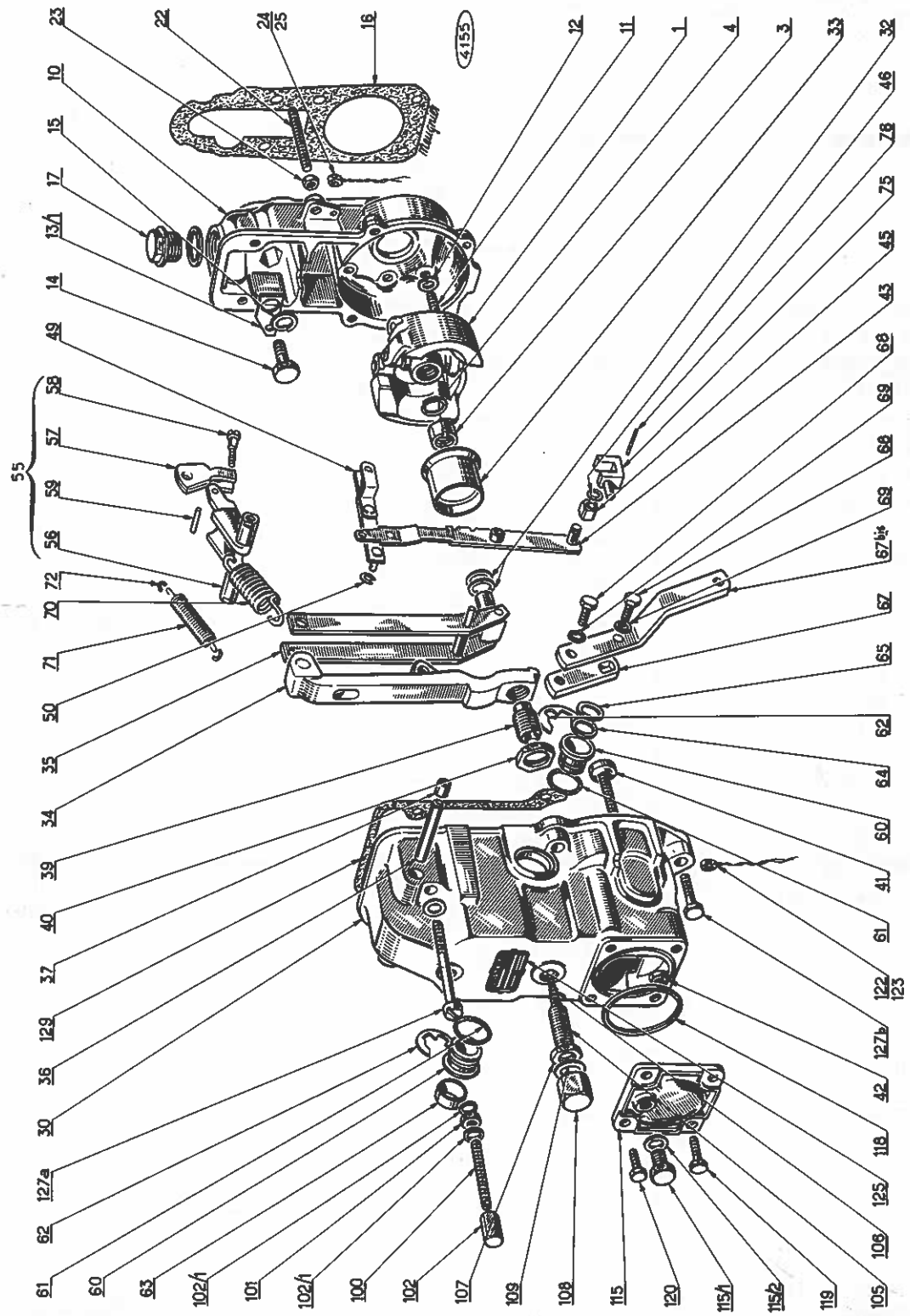

Edition	1re	2e	3e	4e
Date	5-64			

Détails du régulateur BOSCH

REP N°	REFERENCES DES PIECES Pièces livrées directement par les concessionnaires des Ets B O S CH	DESIGNATION	QUANT.	OBSERVATIONS
56	EPHE 189P1X	Levier pivotant, seul	1	
57	EPGK 46P1Z	Basculeur	1	
58	EPSR 82S1X	Vis de réglage de tension de ressort	1	
59	WBO 37P1X	Axe pour 56 & 57	1	
60	EPMB 100P5X313	Douille palier	2	
61	NNR 80/14X	Joint d'étanchèité	2	
62	NMS 689/1X (15 DIN6799)	Circlips	2	
63	WMK 1S1X313	Capuchon d'obturation (côté opposé au levier de commande)	1	
64	WNR 40P85X	Joint d'étanchèité (du côté levier	1	
65	WMS 519/104X313	Rondelle (de (commande	1	
67	EPHE 86S1X313	Levier de commande	1	
67bis	584371	Levier de commande	1	
68 ⁎	NSR 5368/44X313	Vis à tête six pans (M6 X 15 DIN933) (pour	2	
69 ⁎	NMS 440/5X	Rondelle grower (67	2	
70	EPSF 36S6X	Ressort de régulateur	1	
71	" 37S3X	Ressort de surcharge	1	
72	WNH 19P2X	Souplisseau de protection de ressort	2	
75	EPGK 45P1X	Fourchette d'articulation dans le couvercle 30 pour guidage de 43.	2	
76	NST 7/45X (2,5X16 DIN7)	Goupille cylindrique pour 75	1	
100	WSR 64S8X	Butée de ralenti	1	
101	NMU 2056/1X313	Ecrou six pans (M-6 DIN 934) (pour fixation	1	
102	EPMU 35P2Z313	Ecrou bronze (de 180	1	
102/1	NMR 49/1X	Joint d'étanchèité (A6 X 10 DIN 7603 Cu) d°	2	

⁎) Ajouté 1 vis et 1 rondelle W pour fixation levier rep. 67 bis.

TRACTEUR SOM 612

PLANCHE 11

Edition	1re	2e	3e	4e
Date	5-64			

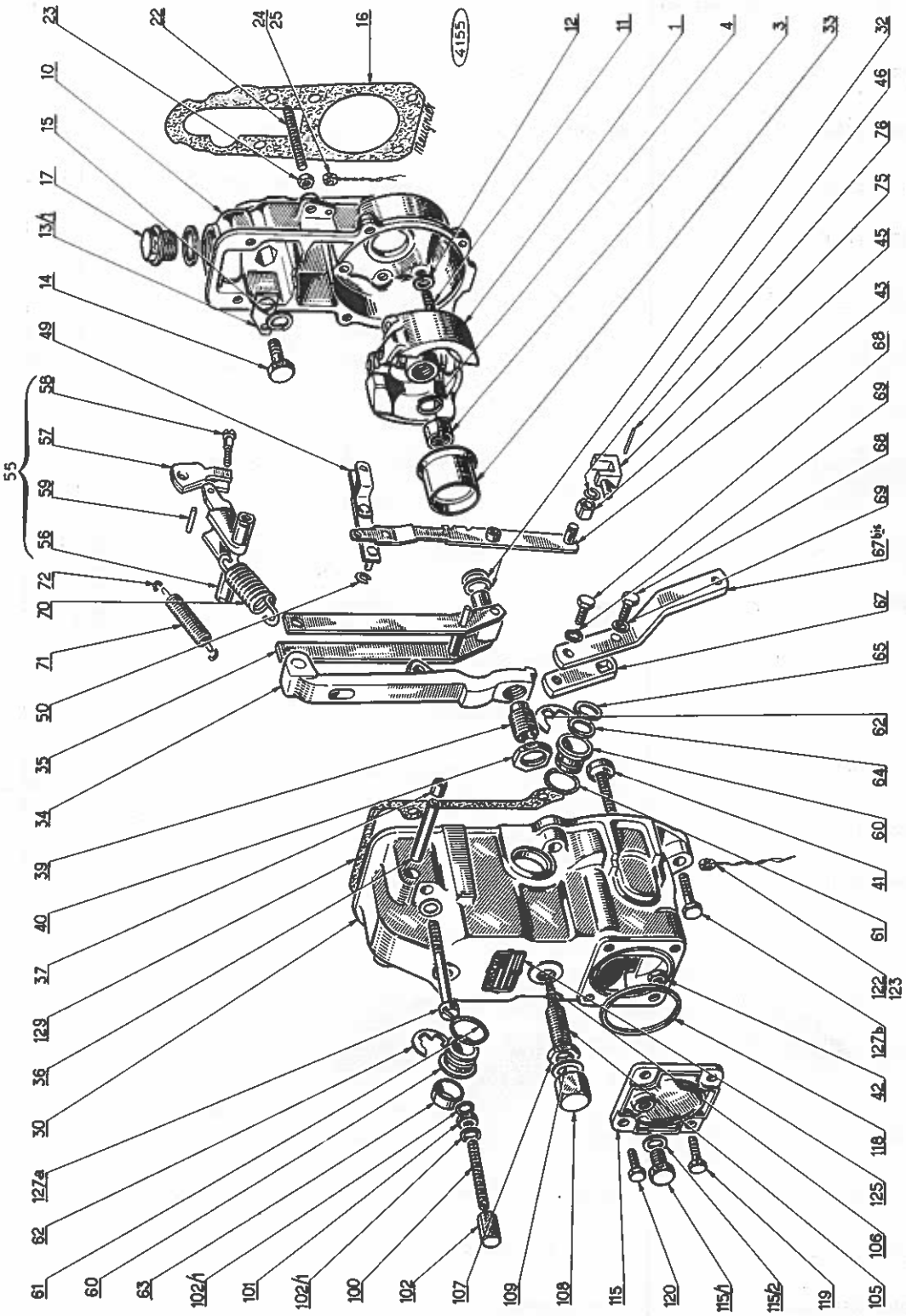

Edition	1re	2e	3e	4e
Date	5-64			

Détails du régulateur BOSCH

REP N°	REFERENCES DES PIECES	DESIGNATION	QUANT.	OBSERVATIONS
	Pièces livrées directement par les concessionnaires des Ets B O S C H			
105	EPSR 84P3X313	Vis de réglage de stabilisateur de ralenti	1	
106	EPSF 44P1X	Ressort (	1	
107	WMU 10S1X313	Ecrou (P o u r - 105 -	1	
108	EPMU 35P3X313	Ecrou borgne (	1	
109	NMR 49/4X(A12X16DIN1726)	Joint d'étanchèité (	2	
115	EPDE 206P1Z	Couvercle (	1	
115/1	WSR 74P8X	Vis de niveau d'huile (P o u r 115	1	
115/1	NMR 49/3X(A10X14DIN7603 Cu)	Joint d'étanchèité (	1	
118	WNR 13P20X	Joint d'étanchèité sous 115(torique)	1	
119	NSR 5485/19X313(M6 X 12 DIN 933)	Vis à tête six pans (inf.) (Pour fixation de	2	
120	NSR 5368/38X313(M6 X 12 DIN 933)	d° (sup.) (115.	2	
122	NSC 31/9Z	Fil à plomber (Pour plomber	1	
123	NPL 3/1X	Plomb (119	1	
125	EPSQ 22P7W10	Plaque signalètique	1	
127a	NSR 5255/41X313 (M6 X 40 DIN 84)	(Vis à tête cylindrique pour fixation du	2	
127b	NSR 5Z55/32X313 (M6 X 25 DIN 84)	(couvercle de régulateur 30	4	
129	EPPT 83P2X	Joint d'étanchèité sous 30	1	
130	EPMK 9S1X313	Capuchon d'obturation pour embout de crémaillère	1	

TRACTEUR SOM 612

PLANCHE 12

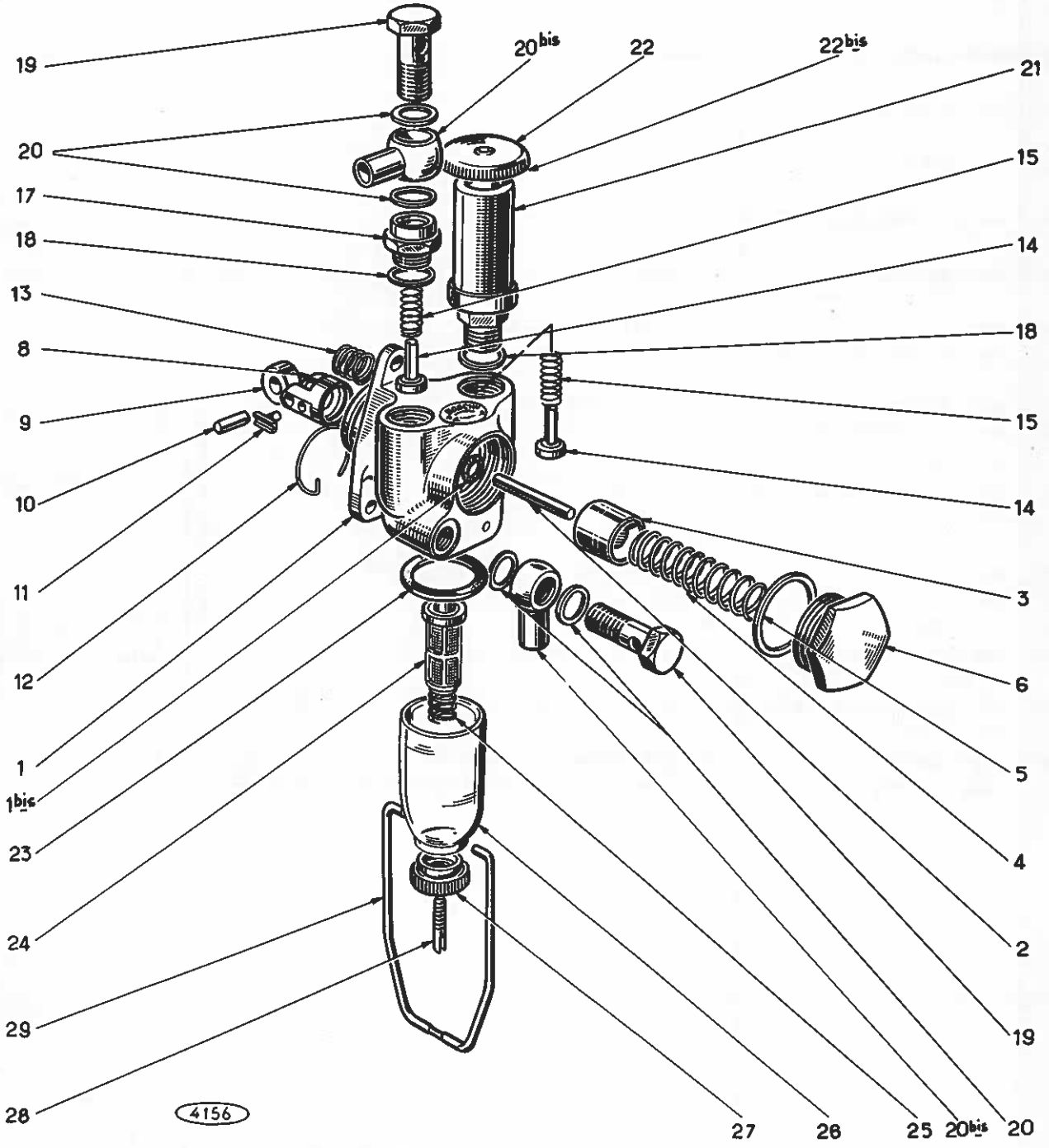

Edition	1re	2e	3e	4e
Date	5-64			

Détails de la pompe d'alimentation BOSCH

REP N°	REFERENCES DES PIECES Pièces livrées directement par les concessionnaires des Ets B O S C H	DESIGNATION	QUANT.	OBSERVATIONS
1	FPGE 4G1Z404	Corps de pompe	1	
1bis	WNR 40G12X	Joint d'étanchèité dans le corps de pompe	1	
2	FPBO 1G6X	Tide de poussée du piston de pompe	1	
3	FPKB 7G1Z	Piston de pompe	1	
4	WSF 2156S8X	Ressort du piston de pompe	1	
5	WMR 26G1X	Joint d'étanchèité	1	
6	FPVU 1G1X313	Bouchon d'obturation	1	
8	FPKB 3G3X	Poussoir	1	
9	WRL 2004/1X	Galet	1	
10	FPBO 2G4X	Axe de galet	1	
11	FPMF 1G2X	Coulisseau	2	
12	WMR 620/3X	Jonc d'arrêt	1	
13	WSF 2197/1X	Ressort	1	
14	PVE 45/1X	Clapet	2	
15	WSF 2196/4X	Ressort de clapet	2	
16	WMR 26Z3X	Joint d'étanchèité	1	
17	FPRV 1G1X313	Raccord réducteur (côté refoulement)	1	
18	NMR 49/5X(A14X18DIN1726)	Joint d'étanchèité	2	
19	NSR 5302/1X313	Vis creuse, tête six pans	1	
20	NMR 49/5X	Joint d'étanchèité	4	
20bis	NRV 16/5X823(B8 DIN7622)	Raccord banjo (*)	2	
21	FPUE 2/2Z	Pompe à main, complète	1	
22	EPHE 1/1Z823	Poignée	1	
22bis	NST 2006/27X	Goupille pour poignée (3X 20 DIN 1481)	1	
		- PREFILTRE -		
23	WNR 2024/6X	Joint d'étanchèité	1	
24	FJSJ 2/1Z	Filtre	1	
25	WSF 2210/1X	Ressort	1	
26	FJGE 1/1X	Cuve de filtre (verre)	1	
27	FJMU 1/1Z313	Ecrou de fixation	1	
28	FJSR 1/1X313	Vis de fixation	1	
29	FJBE 1/1X313	Etrier de fixation	1	

(*) ajouté 1 raccord banjo

TRACTEUR SOM 612

PLANCHE 13

Edition	1re	2e	3e	4e
Date	5-64			

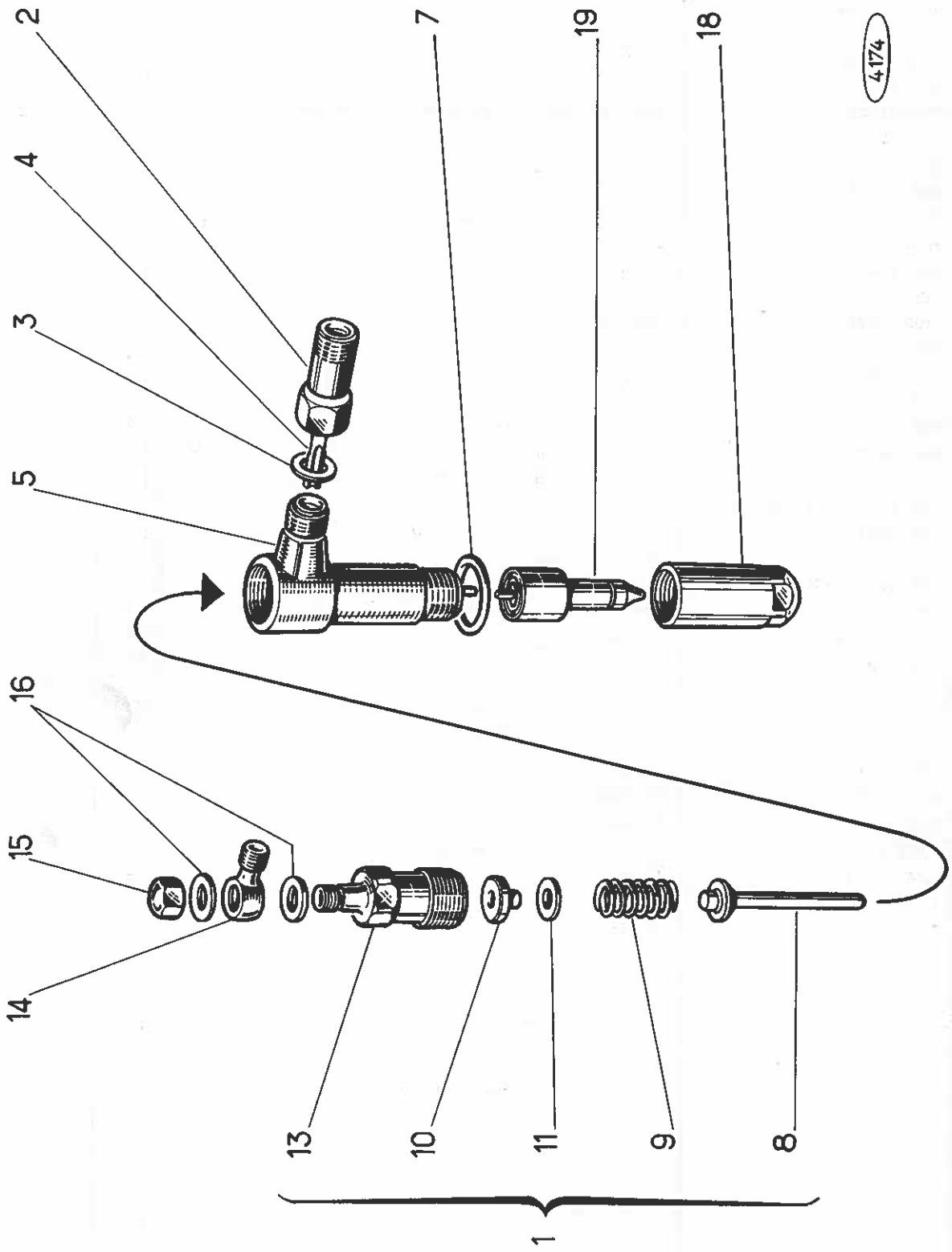

Edition	1re	2e	3e	4e
Date	5-64			

Injecteur

REP N°	REFERENCES DES PIECES ANC. N°	REFERENCES DES PIECES NOUV. N°	DESIGNATION	QUANT.	OBSERVATIONS
		763.969	Injecteur complet comprenant rep.1 à 19	4	
1		754.795	Porte-injecteur complet comp.rep. 2 à 18	1	
2		752.408	Raccord de filtre	1	
3		722.027	Rondelle d'étanchéité	1	
4		724.800	Filtre	1	
5		-	Corps	1	
7		722.962	Joint	1	
8		724.443	Poussoir	1	
9		656.829	Ressort de poussoir	1	
10		726.923	Pastille de poussée	1	
11		751.722	Rondelle de réglage (épaisseur 0,05 mm)	-	(Qté à définir au montage)
13		724.444	Bouchon raccord	1	
14		724.458	Raccord orientable	1	
15		1/01830/40	Ecrou borgne	1	
16		722.023	Joint de raccord	2	
18		763.762	Pulvérisateur DLL 145 S/35F	4	
19		712.764	Embout de pulvérisateur	1	

TRACTEUR SOM 612

PLANCHE 14

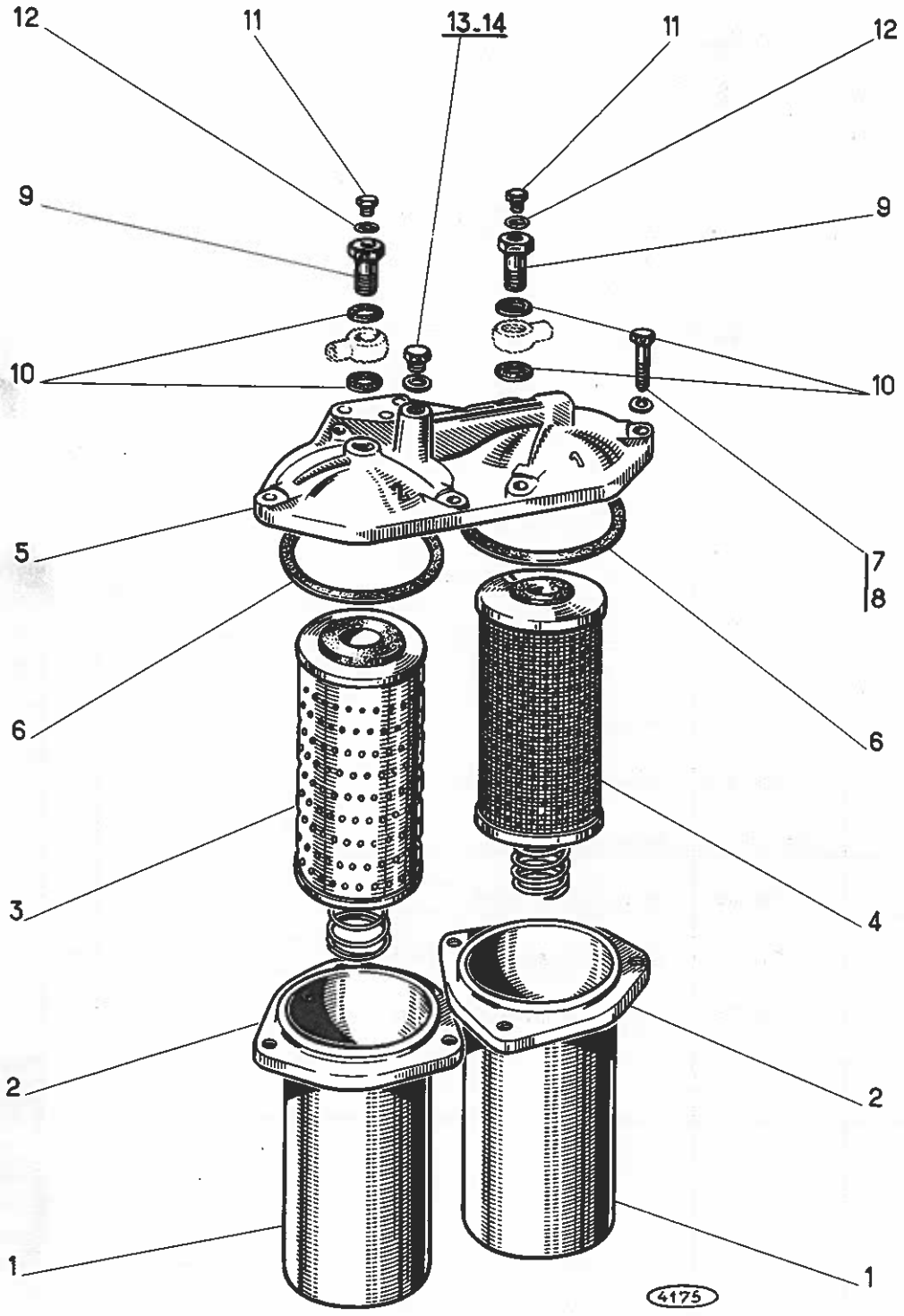

Edition	1re	2e	3e	4e
Date	5-64			

Détails du filtre à combustible FISPA

REP N°	REFERENCES DES PIECES ANC. N°	REFERENCES DES PIECES NOUV. N°	DESIGNATION	QUANT.	OBSERVATIONS
		580.569	Filtre à combustible complet	1	
1		-	Corps de filtre	2	*
2		990.1655	Bride du corps de filtre	2	
3		757.242	Cartouche complète (élément filtrant en papier)	1	
4		564.407	Cartouche complète (" " en toile)	1	
5		990.1654	Couvercle de corps de filtre	1	
6		711.183	Joint de couvercle	2	
7		990.1656	Vis de fixation couvercle	6	
8		1/05168/70	Rondelle W 10	6	
9		990.1575	Vis creuse	2	
10		990.1550	Joint de vis	4	
11		990.1576	Bouchon	2	
12		990.1552	Joint de bouchon	2	
13		990.1553	Bouchon de purge d'air	1	
14		990.1539	Joint de bouchon	1	

(*) Pièces non livrées séparément

TRACTEUR SOM 612

PLANCHE 15

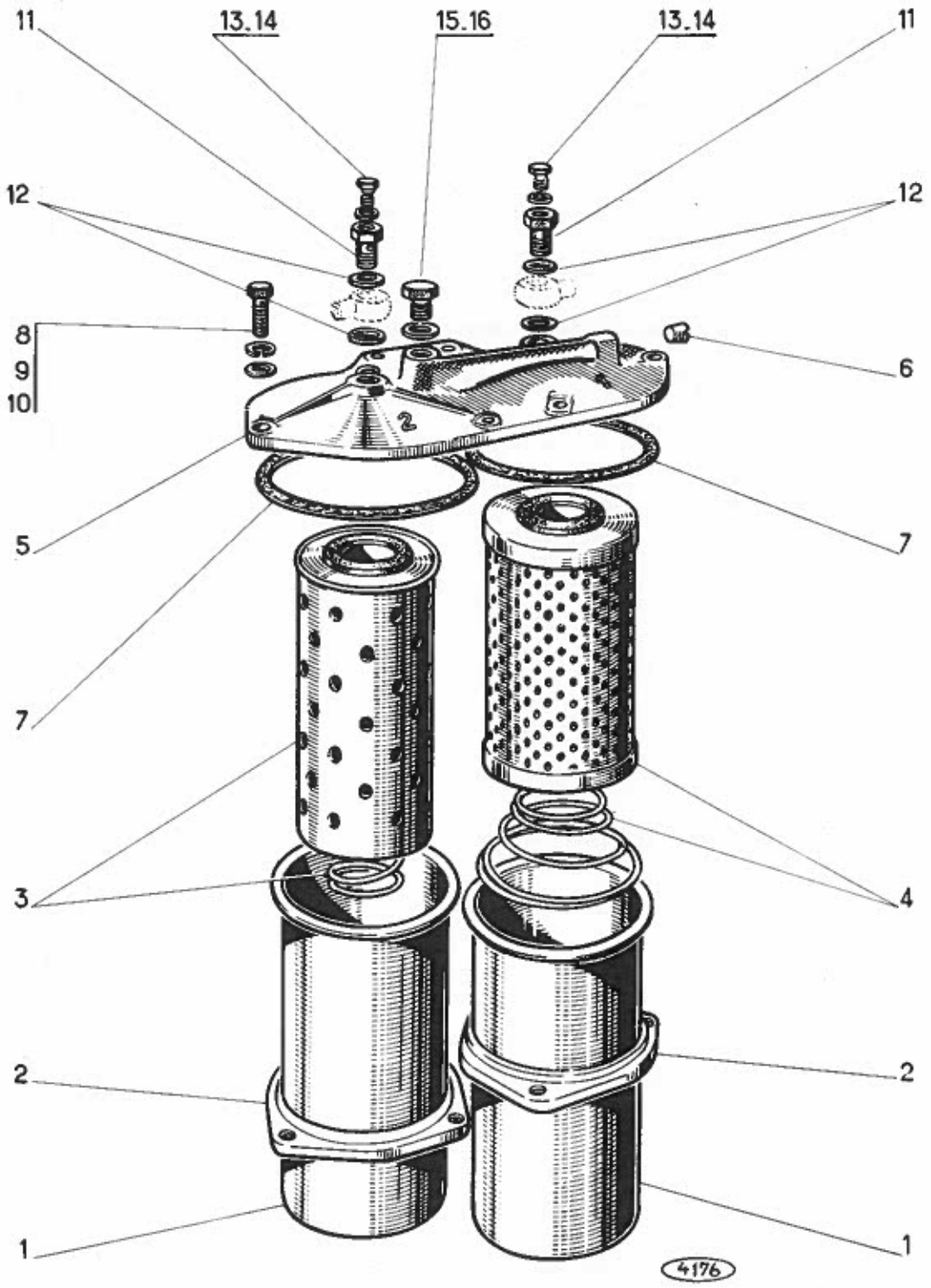

Edition	1re	2e	3e	4e
Date	5-64			

Détails du filtre à combustible CARELLO

REP N°	REFERENCES DES PIECES ANC. N°	REFERENCES DES PIECES NOUV. N°	DESIGNATION	QUANT.	OBSERVATIONS
		580.570	Filtre à combustible complet	1	
1		-	Corps de filtre	2	*
2		990.7462	Bride du corps de filtre	2	
3		756.219	Cartouche complète (élément filtrant en papier)	1	
4		561.149	d° (" " en toile)	1	
5		990.7464	Couvercle de corps de filtre	1	
6		990.7455	Bouchon d'obturation	1	
7		711.183	Joint de couvercle	2	
8		990.7465	Vis de fixation couvercle	6	
9		1/05168/70	Rondelle W 10	6	
10		1/26386/01	Rondelle plate	6	
11		990.1016	Vis creuse	2	
12		990.1017	Joint de vis	4	
13		990.1014	Bouchon de vis creuse	2	
14		990.1015	Joint de bouchon	2	
15		990.1019	Bouchon de purge d'air	1	
16		990.1020	Joint de bouchon	1	

(*) Pièces non livrées séparément.

TRACTEUR SOM 612

PLANCHE 16

Edition	1re	2e	3e	4e
Date	5-64			

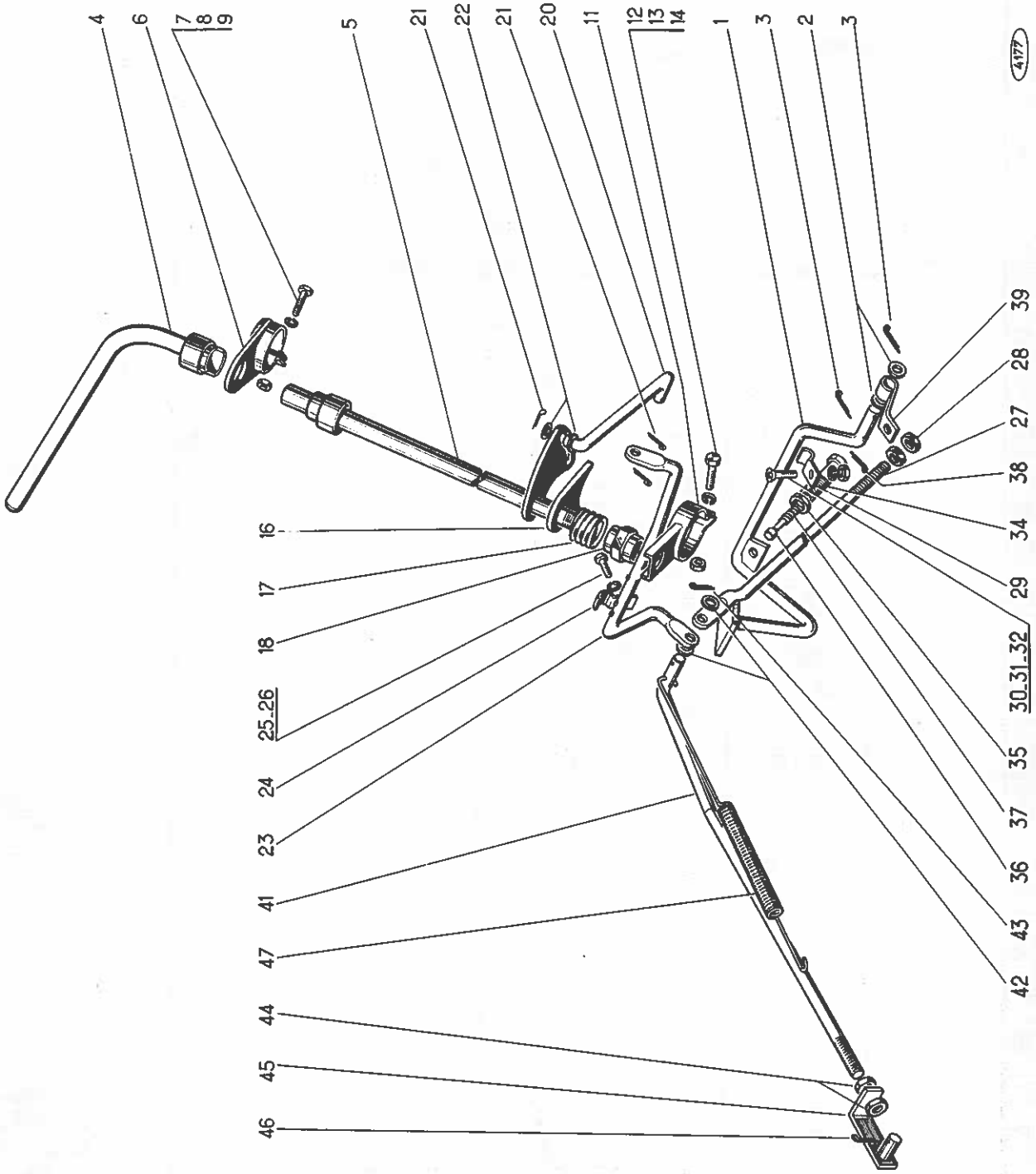

Edition	1re	2e	3e	4e
Date	5-64			

Commande d'accélération

REP N°	REFERENCES DES PIECES ANC. N°	REFERENCES DES PIECES NOUV. N°	DESIGNATION	QUANT.	OBSERVATIONS
1		44.093.871	Pédale d'accélération assemblée	1	
2		44.815.005	Rondelle Z 10	2	
3		44.819.911	Goupille V 2 x 20	2	
4		44.093.875	Poignée de commande d'accélération assemblée	1	
5		44.093.873	Levier de commande d'accélération assemblé	1	
6		44.093.874	Collier supérieure assemblé	1	
7		44.802.607	Vis HM 8 x 1,25 x 25	1	
8		44.880.349	Rondelle W 8	1	
9		44.801.011	Ecrou HM 8 x 1,25	1	
11		44.093.872	Collier de réglage assemblé	1	
12		44.802.607	Vis HM 8 x 1,25 x25	1	
13		44.880.349	Rondelle W 8	1	
14		44.801.011	Ecrou HM 8 x 1,25	1	
16		44.007.932	Cavalier	1	
17		44.007.933	Ressort de réglage	1	
18		44.007.934	Ecrou de réglage	1	
20		44.007.931	Tringle de commande à main	1	
21		44.819.911	Goupille V 2 x 20	4	
22		44.815.004	Rondelle Z 8	2	
23		44.007.928	Axe de renvoi de commande	1	
24		44.002.951	Support	2	
25		44.802.602	Vis HM 8 x 1,25 x 14	2	
26		44.880.349	Rondelle W 8	2	
27		44.007.929	Tringle de commande	1	
28		44.801.011	Ecrou HM 8 x 1,25	2	
29		44.002.951	Support	2	
30		44.811.797	Vis TF 90° empreinte cruciforme M8 x 1,25 x 25	2	
31		44.880.349	Rondelle W 8	2	
32		44.801.011	Ecrou HM 8 x 1,25	2	
34		44.007.965	Butée réglable	1	
35		44.801.067	Ecrou H bis M 14 x 1,5	1	
36		44.007.966	Poussoir	1	
37		44.007.967	Ressort de poussoir	1	
38		44.819.911	Goupille V 2 x 20	1	
39		44.007.930	Patte de renvoi	1	
41		44.007.926	Tringle de commande de régulateur	1	
42		44.815.004	Rondelle Z 8	2	
43		44.819.911	Goupille V 2 x 20	1	
44		44.801.011	Ecrou HM 8 x 1,25	2	
45		44.093.870	Demi-chape assemblée	1	
46		44.819.905	Goupille V 1,5 x 15	1	
47		44.007.927	Ressort de rappel	1	

TRACTEUR SOM 612

Edition	1re	2e	3e	4e
Date	5-64	12-64		

PLANCHE 17

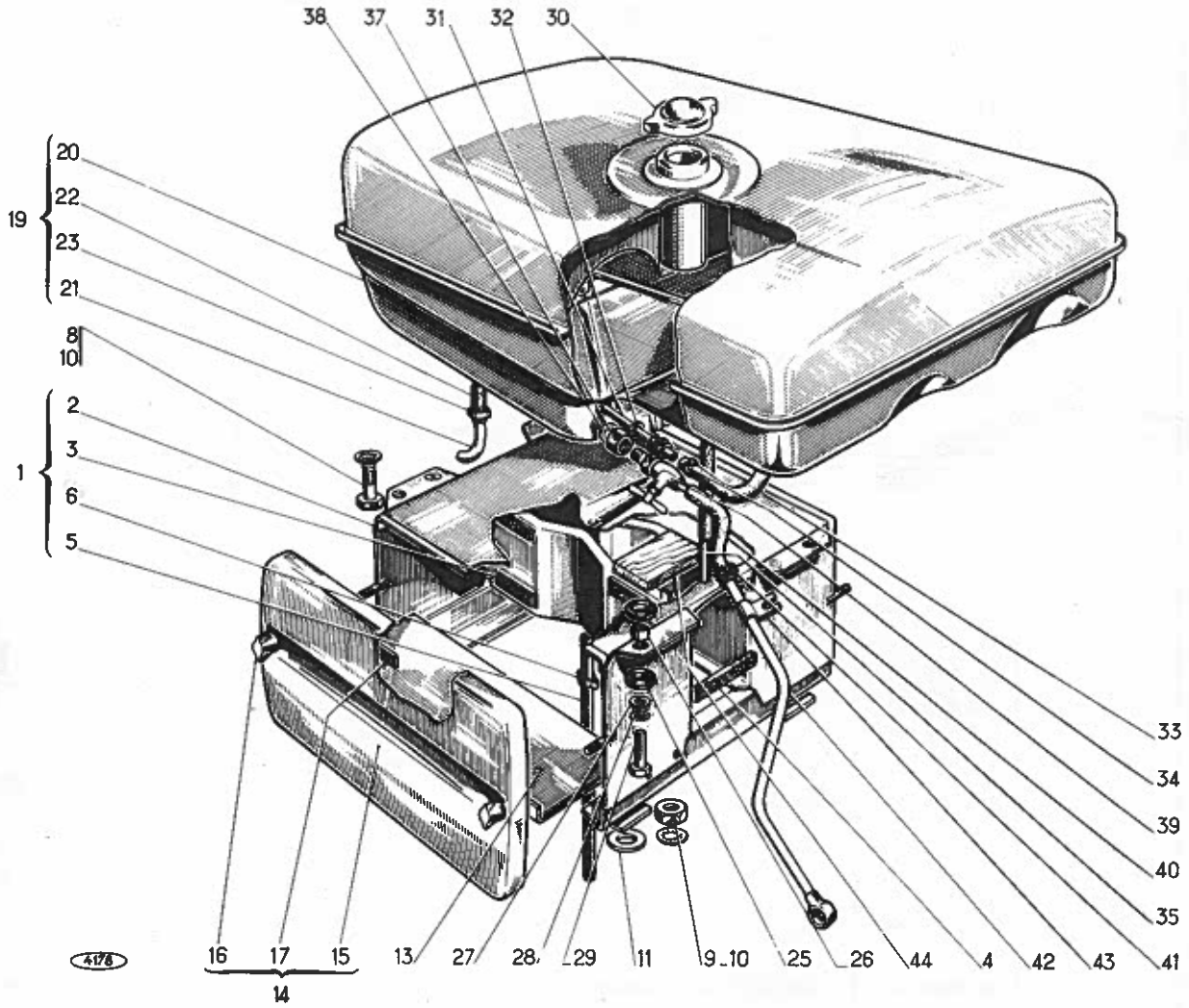

Edition	1re	2e	3e	4e
Date	5-64	12-64		

Réservoir et support de batteries

REP N°	REFERENCES DES PIECES ANC. N°	REFERENCES DES PIECES NOUV. N°	DESIGNATION	QUANT.	OBSERVATIONS
1		44.093.755	Support de réservoir et batterie complet comprenant repères 2 à 6	1	
2		44.093.754	Support de réservoir et batterie assemblés	1	
3		44.003.320	Cales de batterie	8	
4		44.008.175	Protecteur	1	
5		44.008.215	Tuyau d'évacuation	1	
6		44.881.876	Collier STAUBLI de 11-13	1	
8		44.803.187	Vis HM 12 x 1,25 - 25	2	
9		44.881.734	Ecrou H 12 (SI)	2	
10		44.815.322	Rondelle à dents DI 12	4	
11		44.003.053	Rondelle sous support de batterie	2	
13		44.007.723	Tiroir de batterie	1	
14		44.093.692	Couvercle de batterie équipé comp.rep.15 à 17	1	
15		44.007.722	d° nu	1	
16		44.007.721	Bouton papillon	2	
17		44.003.320	Cale de batterie	2	
19		44.093.955	Réservoir à combustible ass.comp.rep.20 à 23	1	
20		44.007.726	Réservoir à combustible	1	
21		44.008.218	Tube d'écoulement	1	
22		44.008.217	Raccord de tube d'écoulement	1	
23		44.830.645	Collier STAUBLI de 9-11	2	
25		44.007.895	Rondelle caoutchouc	8	
26		44.007.894	Entretoise	4	
27		44.815.005	Rondelle Z 10	4	
28		44.815.306	Rondelle à dents DE 10	4	
29		44.802.647	Vis H 10 x 1,25 x 25	4	
30	4117122	~~44.007.719~~	Bouchon de réservoir	1	
31		44.093.693	Bouchon raccord de retour de carburant	1	
32		44.815.166	Joint circulaire Ø 16	1	
33		44.007.865	Raccord de tuyauterie de retour	1	
34		44.830.645	Collier serrage à vis tangente 9 - 12	2	
35		44.008.148	Tube	1	
37		44.007.093	Raccord	1	
38		44.815.110	Joint circulaire Ø 8	1	
39	44008221	~~44.008.394~~	Robinet pointeau	1	
40		44.007.863	Raccord pour tuyauterie d'alimentation	1	
41		44.830.646	Collier de serrage à vis tangente 12 x 16	2	
42		44.093.756	Tuyauterie d'alimentation (côté pompe)	1	
43		44.008.141	Collier	1	
44		44.008.437	Plaque d'appui	2	

TRACTEUR SOM 612

Edition	1re	2e	3e	4e
Date	5-64	12-64		

PLANCHE 18

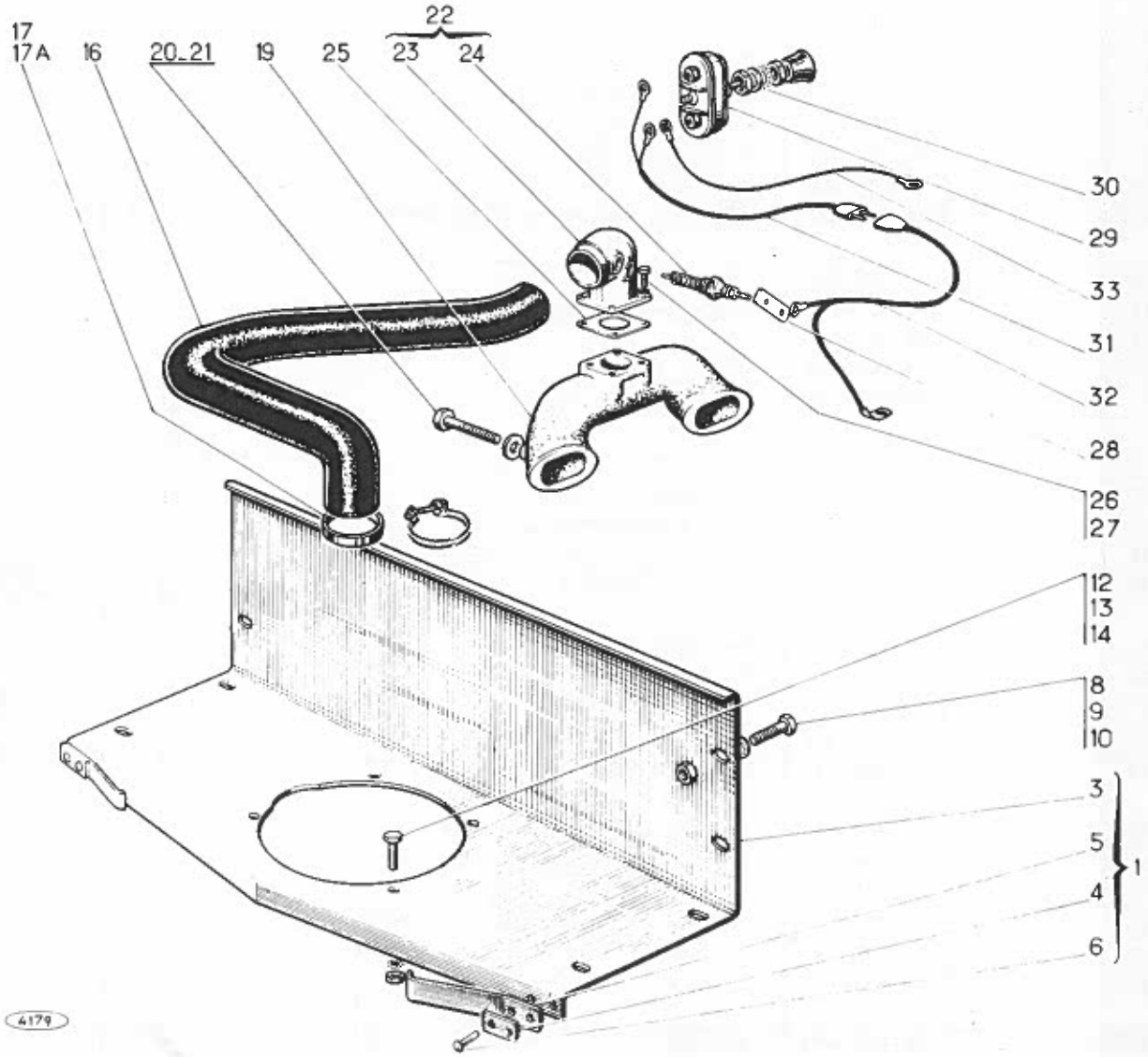

Edition	1°	2°	3°	4°
Date	5-64	12-64		

Installation du filtre à air

REP N°	REFERENCES DES PIECES ANC. N°	REFERENCES DES PIECES NOUV. N°	DESIGNATION	QUANT.	OBSERVATIONS
1		44.093.914	Support de filtre à air sec équipé comprenant repères 3 à 6	1	
3		44.007.908	Support de filtre à air sec nu	1	
4		44.008.133	Contre plaque de ressort	2	
5		44.008.134	Ressort d'appui de calandre	2	
6		44.825.063	Rivet plein tête ronde Ø 6 x 12	4	
8		44.802.603	Vis HM8 x 1,25 - 16 (fixation du support)	8	
9		44.815.334	Rondelle éventail DI large Ø 8	16	
10		44.801.011	Ecrou HM 8 x 1,25	8	
12		44.802.603	Vis HM 8 x 1,25 - 16 (fix.du filtre sur le support)	4	
13		44.815.305	Rondelle éventail DE 8	4	
14		44.801.011	Ecrou HM 8 x 1,25	4	
16		44.007.907	Durite filtre à air sec - moteur	1	
17		44.830.512	Collier de fixation L = 545 mm	2	
17A		44.830.612	" Super-Grip Ø 75	2	
19		557.753	Collecteur d'admission	1	
20		1/58653/21	Vis H 12 x 1,5 x 90	2	
21		1/05200/01	Rondelle plate Ø 12	2	
22		44.093.903	Pipe d'admission d'air équipée comp.rep.23 & 24	1	
23		44.002.577	Pipe d'admission d'air	1	
24		44.008.103	Résistance de préchauffage	2	
25		44.003.161	Joint	1	
26		44.802.605	Vis HM 8 x 1,25 - 20	4	
27		44.880.349	Rondelle W 8	4	
28		44.000.200	Plaquette de liaison	1	
29		44.008.100	Interrupteur de préchauffage	1	
30		44.815.306	Rondelle éventail DE 10	1	
31		44.008.095	Faisceau de liaison interrupteur de préchauffage - Faisceau démarreur-préchauffage	1	
32		44.008.089	Faisceau démarreur préchauffage	1	
33		44.008.090	Conducteur - contacteur général et interrupteur préchauffage	1	

PLANCHE 19

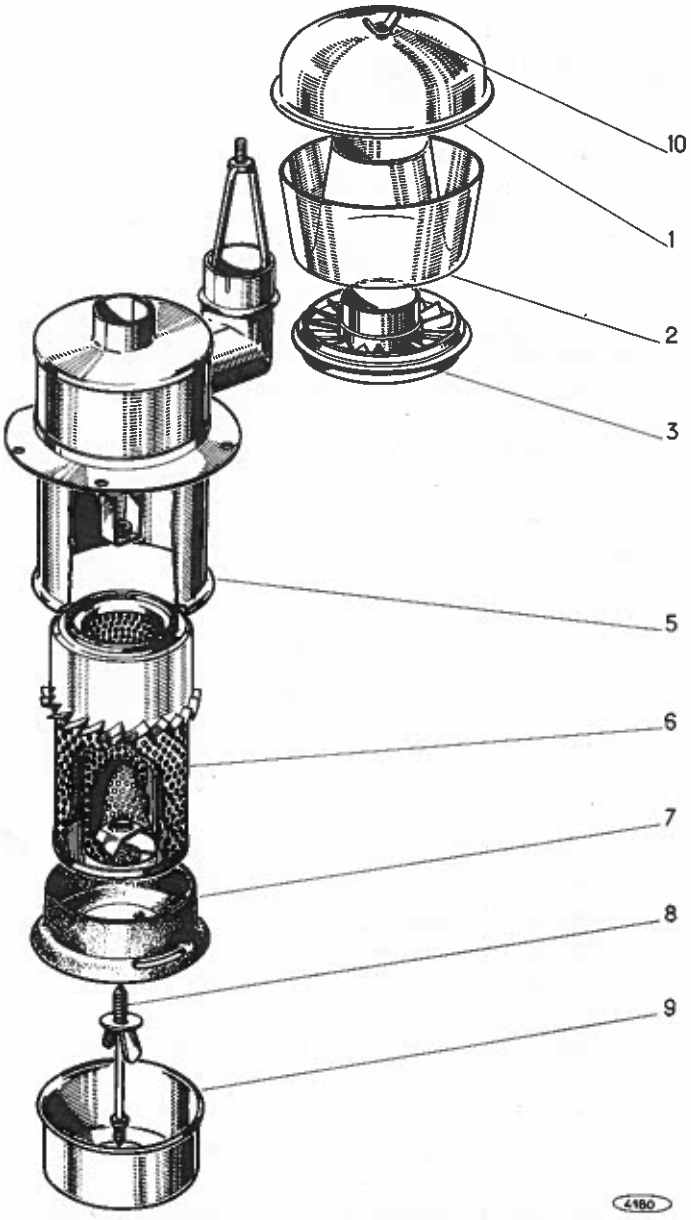

Edition	1re	2e	3e	4e
Date	5-64			

Filtre à air SIAGA

REP N°	REFERENCES DES PIECES ANC. N°	REFERENCES DES PIECES NOUV. N°	DESIGNATION	QUANT.	OBSERVATIONS
1		44.078.453	Couvercle de préfiltre	1	
2		44.078.454	Cuve de préfiltre	1	
3		44.078.455	Embase de préfiltre	1	
5		44.078.456	Corps équipé	1	
6		44.078.457	Cartouche filtrante	1	
7		44.078.458	Bol caoutchouc	1	
8		44.078.459	Vis équipée	1	
9		44.078.460	Cuve équipée	1	
10		44.078.461	Ecrou à oreilles	1	

TRACTEUR SOM 612

PLANCHE 20

Edition	1re	2e	3e	4e
Date	5-64			

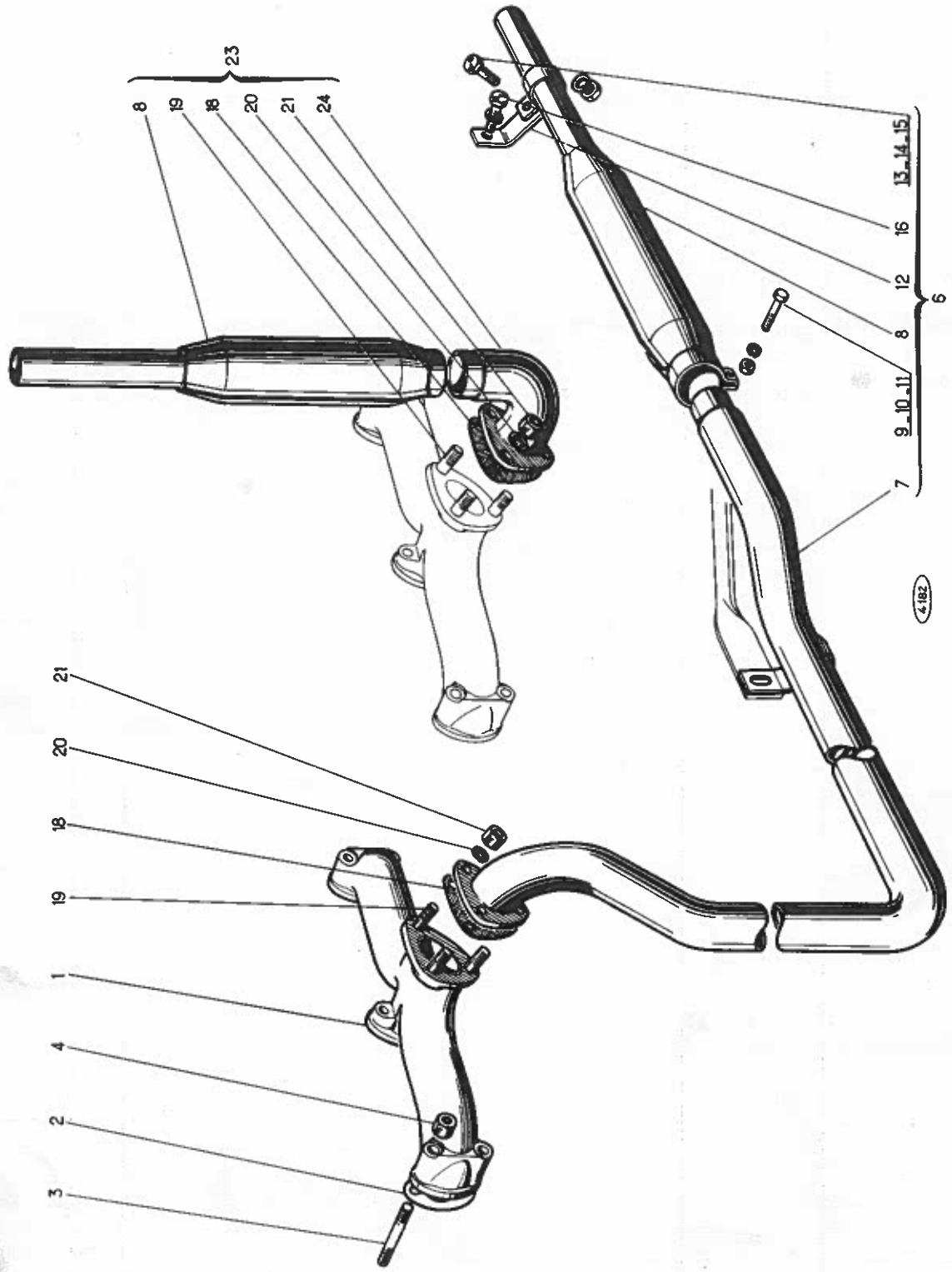

Edition	1re	2e	3e	4e
Date	5-64			

Echappement horizontal et vertical

REP N°	REFERENCES DES PIECES ANC. N°	REFERENCES DES PIECES NOUV. N°	DESIGNATION	QUANT.	OBSERVATIONS
1		585.812	Collecteur d'échappement	1	
2		3/0187486	Joint de collecteur	3	
3		1/34506/10	Goujon de 10 x 1,25 x 75 x 15 x 25	6	
4		3/0003134	Ecrou H 10	6	
6		44.093.974	Echappement horizontal complet comp.rep.7 à 16	1	
7		44.093.936	Tuyau d'échappement assemblé horizontal	1	
8		44.008.048	Silencieux type WILMAN (réf.44.008.227)	1	
9		44.802.605	Vis HM 8 x 1,25 - 20	1	
10		44.880.349	Rondelle W 8	1	
11		44.801.011	Ecrou HM 8 x 1,25	1	
12		44.008.191	Patte support du silencieux d'échappement	1	
13		44.802.647	Vis HM 10 x 1,25 - 25	1	
14		44.880.351	Rondelle W 10	1	
15		44.801.012	Ecrou HM 10 x 1,25	1	
16		44.803.354	Vis HM 20 x 1,5 - 55	1	
18	44010729	~~44.003.146~~	Joint	1	
19		1/34498/10	Goujon de 10 x 1,25 x 35 x 15 x 35	3	
20		44.880.351	Rondelle W 10	3	
21		3/0003134	Ecrou H 10	3	
23		44.093.892	Echappement complet vertical comp.rep.8 à 11, 18 à 21 et 24	1	
24		44.093.893	Tuyau d'échappement assemblé	1	

TRACTEUR SOM 612

Edition	1re	2e	3e	4e
Date	5-64			

PLANCHE 21

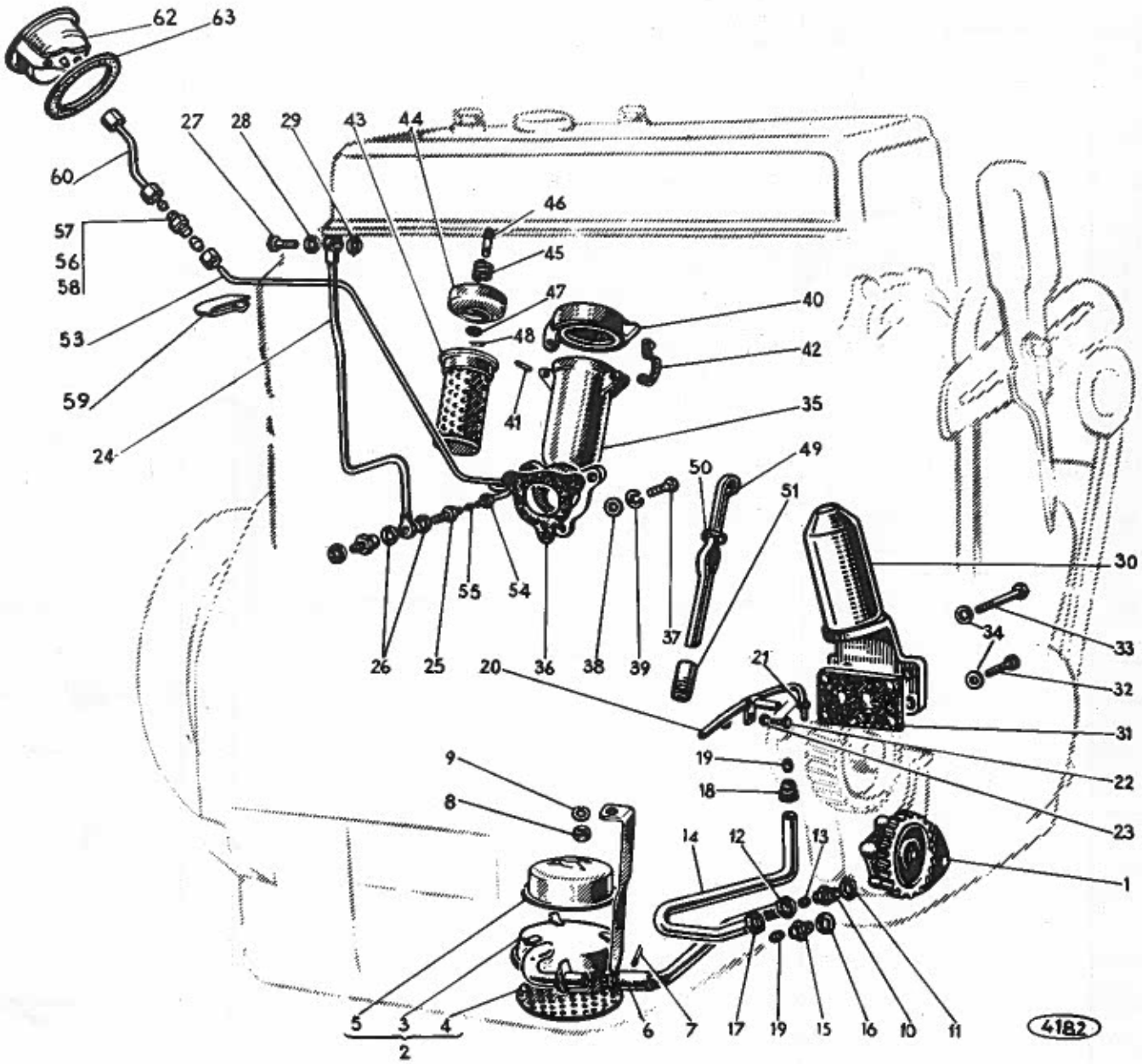

Edition	1re	2e	3e	4e
Date	5-64			

Installation de lubrification

REP N°	REFERENCES DES PIECES ANC. N°	REFERENCES DES PIECES NOUV. N°	DESIGNATION	QUANT.	OBSERVATIONS
1		880.2841	Pompe à huile complète	1	
2		550.630	Ensemble d'aspiration comp.rep. 3,4 et 5	1	
3		549.423	Filtre d'aspiration complet	1	
4		540.423	Tamis complet pour filtre d'aspiration	1	
5		540.424	Flotteur	1	
6		850.9237	Tuyauterie d'aspiration complète	1	
7		1/07348/01	Goupille fendue Ø 2,7 x 45	1	
8		1/21647/11	Ecrou H 10 x 1,25	1	
9		1/05168/70	Rondelle W 10	1	
10		3/0187495	Raccord pour tuyauterie d'arrivée d'huile	1	
11		3/0185264	Joint de raccord	1	
12		3/0187095	Ecrou femelle pour raccord	1	
13		3/0002544	Bague bicône de 16	1	
14		850.7666	Tuyauterie d'arrivée d'huile au bâti	1	
15		3/0187495	Raccord pour tuyauterie	1	
16		3/0185264	Joint de raccord	1	
17		3/0187095	Ecrou femelle pour raccord	1	
18		3/0187494	Raccord sur bâti pour tuyauterie	1	
19		3/0002544	Bague bîcone de 16	2	
20		564.872	Tuyauterie de graissage distribution	1	
21		1/61008/11	Ecrou H 18 x 1,25	1	
22		1/09022/11	Vis H 6 x 1 x 16	1	
23		1/05164/70	Rondelle W 6	1	
24		850.5733	Tuyauterie de graissage de rampe culbuteurs	1	
25		548.623	Vis creuse	1	
26		1/02983/60	Joint	2	
27		3/0188074	Vis creuse	1	
28		1/26386/60	Rondelle 10 x 18 x 2	4	
29		1/02983/60	Joint	1	
30		583.720	Filtre a huile complet	1	
31		113.909	Joint de filtre	1	
32		1/59709/21	Vis de fixation du filtre au bâti (H 10x1,25x35)	2	
33		1/13437/21	d° (H10x1,25x60)	2	
34		1/26386/60	Rondelle 10 x 18 x 2	4	
35		850.3387	Corps de remplissage d'huile	1	
36		115.036	Joint du corps	1	
37		1/60438/21	Vis H 8 x 1,25 x 30	3	
38		1/05196/01	Rondelle plate Ø 8	3	
39		1/05166/70	Rondelle W 8	3	
40		851.3327	Couvercle	1	
41		108.759	Axe	2	
42		108.758	Ressort du couvercle	1	
43		108.797	Préfiltre à huile complet	1	
44		114.979	Elément filtrant complet	1	

Edition	1re	2e	3e	4e
Date	5-64			

TRACTEUR SOM 612

PLANCHE 21

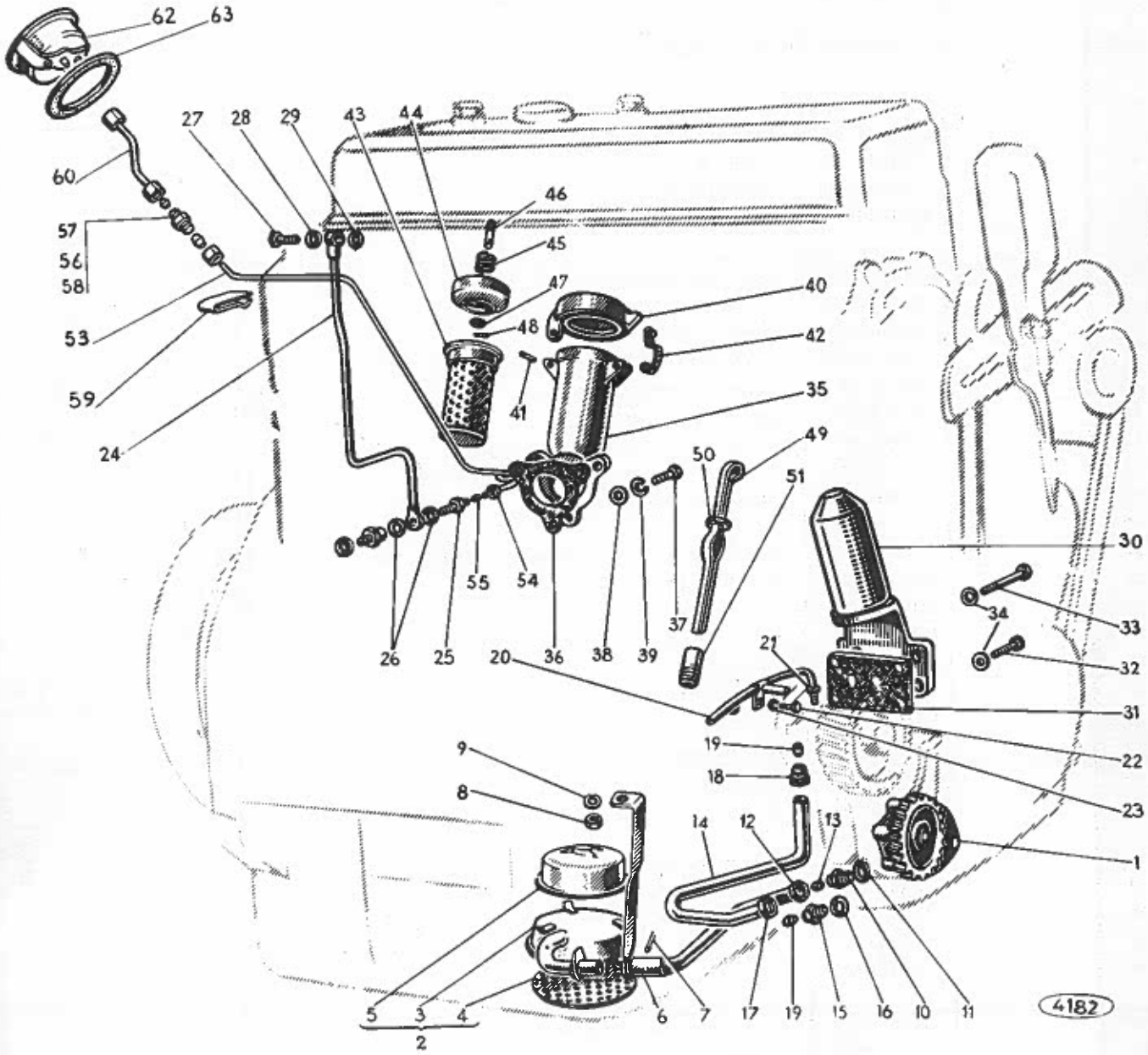

Installation de lubrification

PLANCHE 21

REP N°	REFERENCES DES PIECES ANC. N°	REFERENCES DES PIECES NOUV. N°	DESIGNATION	QUANT.	OBSERVATIONS
45		545.214	Ressort pour élément filtrant	1	
46		114.978	Axe d'élément filtrant	1	
47		1/05196/01	Rondelle plate Ø 8	1	
48		1/07343/01	Goupille fendue 1,8 x 24	1	
49		581.977	Jauge complète	1	
50		850.2723	Joint de jauge	1	
51		581.976	Tube guide de jauge	1	
53		44.007.866	Tuyauterie inférieure de pression d'huile	1	
54		44.003.148	Ecrou raccord pour bicône	1	
55		44.881.727	Bague bicône pour tube 4-1	1	
56		44.882.014	Raccord double pour tube 4-1	1	
57		44.881.727	Bague bicône pour tube 4-1	2	
58		44.882.015	Ecrou raccord pour tube 4-1	2	
59		44.008.143	Patte de fixation	2	
60		44.093.757	Tuyauterie supérieure de pression d'huile	1	
62		44.007.238	Manomètre d'huile	1	
63		44.001.409	Joint de manomètre	1	

TRACTEUR SOM 612

PLANCHE 22

Edition	1re	2e	3e	4e
Date	5-64			

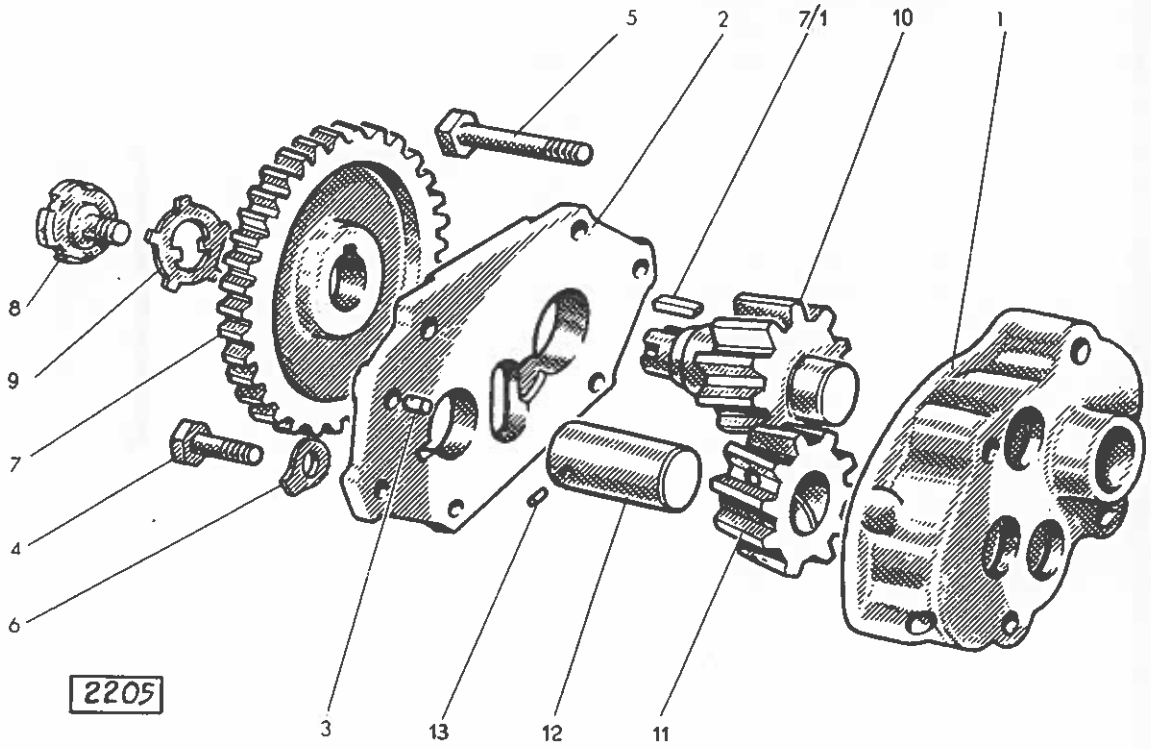

Edition	1re	2e	3e	4e
Date	5-64			

Détails de pompe à huile

REP N°	REFERENCES DES PIECES ANC. N°	REFERENCES DES PIECES NOUV. N°	DESIGNATION	QUANT.	OBSERVATIONS
1		549.412	Carter de pompe à huile	1	
2		550.556	Couvercle de pompe	1	
3		1/08395/10	Pied de centrage du couvercle Ø 6 x 9	2	
4		1/60434/21	Vis courte Ø 8 x 1,25 x 22	2	
5		1/60441/21	Vis longue Ø 8 x 1,25 x 45	4	
6		1/00535/10	Rondelle frein d'écrou Ø 8	6	
7		880.2429	Pignon de commande pompe à huile	1	
7/1		3/8802840	Clavette	1	
8		880.2839	Vis spéciale à encoches	1	
9		1/29479/10	Rondelle frein	1	
10		880.2837	Engrenage menant de pompe	1	
11		880.2838	Engrenage mené de pompe	1	
12		548.246	Axe d'engrenage mené	1	
13		1/03299/10	Téton de l'engrenage mené	1	

TRACTEUR SOM 612

PLANCHE 23

Edition	1re	2e	3e	4e
Date	5-64			

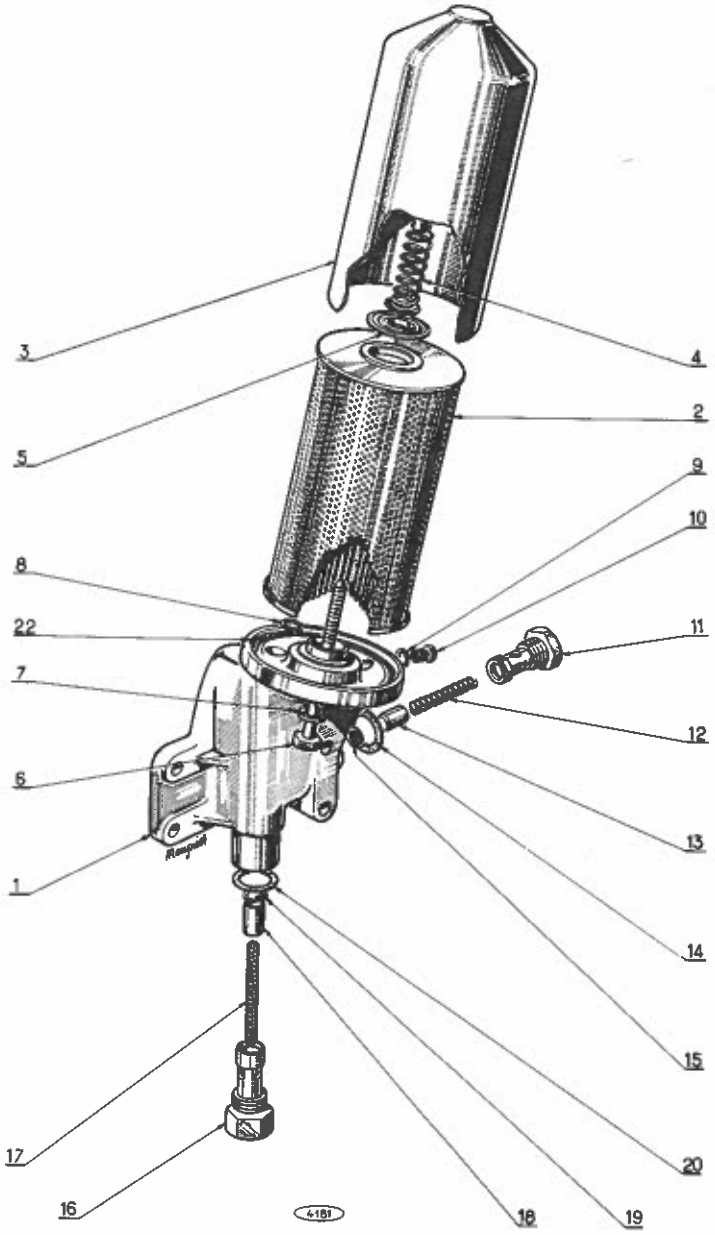

Edition	1re	2e	3e	4e
Date	5-64			

Détails du filtre à huile

REP N°	RÉFÉRENCES DES PIÈCES ANC. N°	RÉFÉRENCES DES PIÈCES NOUV. N°	DÉSIGNATION	QUANT.	OBSERVATIONS
			FILTRE 583.720		
1		583.721	Support de filtre	1	
2		556.404	Cartouche complète	1	
3		565.952	Corps de filtre	1	
4		990.8851	Ressort d'appui de la cartouche	1	
5		990.8850	Coupelle de ressort	1	
6		583.722	Vis de fixation	1	
7		1/26386/60	Rondelle joint	1	
8		1/34005/75	Circlips	1	
9		1/02601/60	Joint	1	
10		1/02706/40	Bouchon de vidange	1	
11		569.164	Clapet de sécurité complet	1	
12		454.8077	Ressort	1	
13		564.432	Valve	1	
14		1/02603/60	Joint	1	
15		1/10572/75	Circlips	1	
16		574.069	Clapet de surpression complet	1	
17		705.117	Ressort	1	
18		702.537	Valve	1	
19		1/10574/75	Circlips	1	
20		1/02603/60	Joint	1	
22		990.8847	Joint de couvercle	1	

TRACTEUR SOM 612

Edition	1re	2e	3e	4e
Date	5-64			

PLANCHE 24

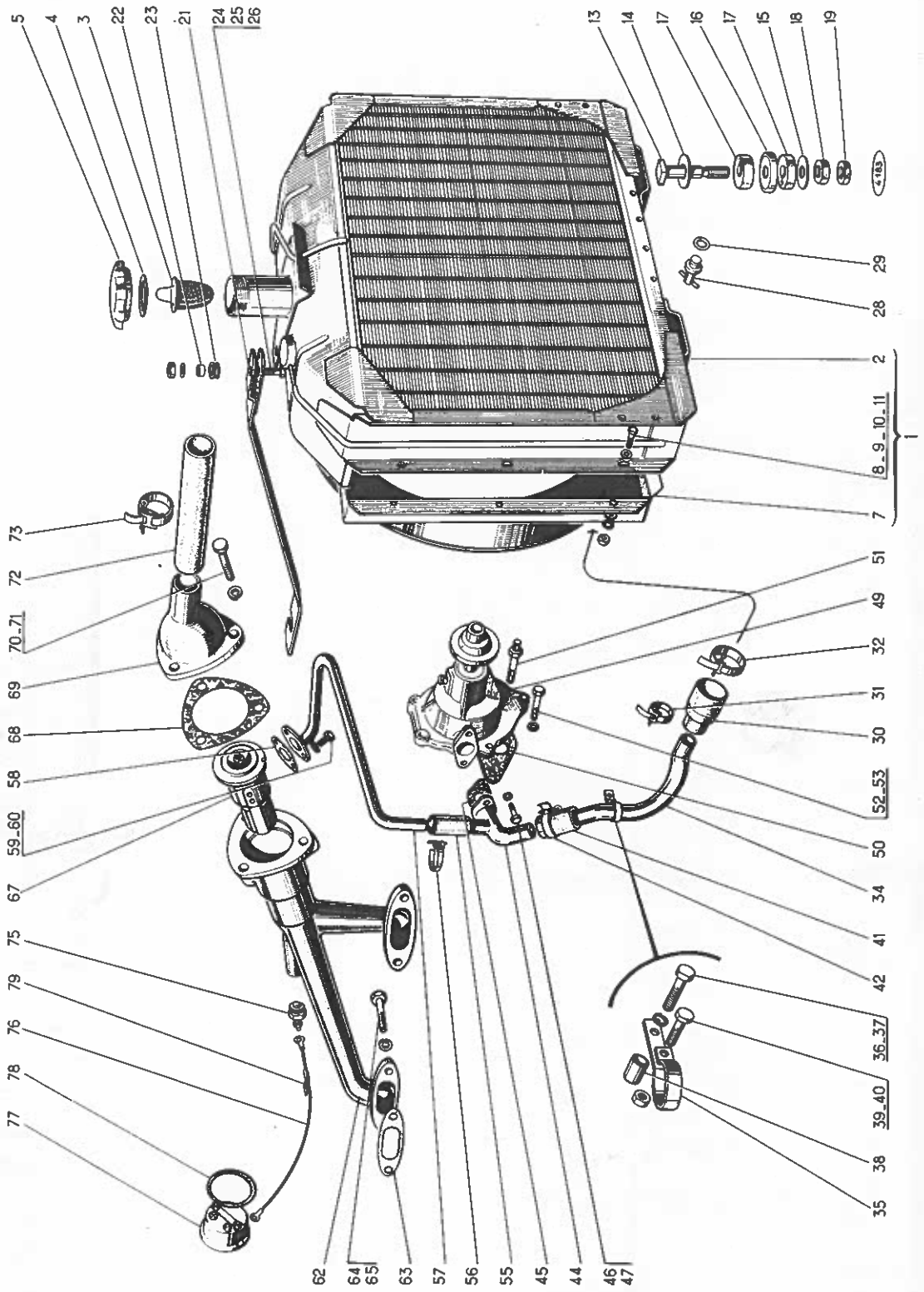

Edition	1re	2e	3e	4e
Date	5-64			

Ensemble de refroidissement

REP N°	REFERENCES DES PIECES ANC. N°	REFERENCES DES PIECES NOUV. N°	DESIGNATION	QUANT.	OBSERVATIONS
1		44.093.765	Radiateur d'eau et buse de ventilateur ass. comprenant rep. 2 - 7 à 11	1	
2		44.007.900	Radiateur d'eau comprenant tous les accessoires sauf le robinet de vidange et son joint	1	
3		44.078.034	Filtre de radiateur d'eau	1	
4		44.078.003	Joint du bouchon de radiateur	1	
5		44.078.035	Bouchon de radiateur	1	
7		44.093.335	Buse de ventilateur assemblée	1	
8		44.802.553	Vis HM 5 x 0,8 - 16	6	
9		44.815.037	Rondelle L 5	10	
10		44.881.646	Rondelle W 5	6	
11		44.801.009	Ecrou HM 5 x 0,8	6	
13		44.003.049	Vis de fixation du radiateur	2	
14		44.003.088	Rondelle supérieure pour amortisseur du radiateur	2	
15		44.003.089	Rondelle inférieure d°	2	
16		44.003.090	Cuvette d'amortisseur	2	
17		44.003.153	Rondelle d'amortisseur	4	
18		44.881.754	Ecrou H 12 (SI)	2	
19		44.881.833	Ecrou H bis 12 (SI)	2	
21		44.093.766	Tirant de radiateur assemblé	1	
22		44.007.185	Entretoise	1	
23		44.007.186	Passe-cloison	1	
24		44.802.607	Vis HM 8 x 1,25 - 25	1	
25		44.880.349	Rondelle W 8	1	
26		44.801.011	Ecrou HM 8 x 1,25	1	
28		44.092.255	Robinet de vidange Ø 12 pas 1	1	
29		44.815.162	Joint de robinet Ø 12	1	
30		44.002.522	Raccord caoutchouc pour tuyauterie	1	✓
31		44.830.506	Collier de fixation L = 295	1	
32		44.830.508	Collier de fixation L = 355	1	
34		44.008.124	Tuyauterie d'eau inférieure	1	
35		44.008.123	Collier de fixation de tuyauterie d'eau	1	
36		44.802.611	Vis HM 10 x 1,25 - 40	1	
37		44.815.334	Rondelle éventail DIL 8	1	
38		44.002.524	Entretoise sous collier	1	
39		44.802.575	Vis HM 6 x 1 - 20	1	
40		44.801.010	Ecrou HM 6 x 1	1	
41		44.002.521	Durite pour tuyauterie Ø ext. 30	1	
42		44.830.506	Collier de fixation L = 295	1	
44		44.002.519	Tuyauterie (partie supérieure pompe à radiateur) réf. FIAT - OM 571.260	1	
45		1/26833/80	Joint de tuyauterie	1	

TRACTEUR SOM 612

Edition	1re	2e	3e	4e
Date	5-64			

PLANCHE 24

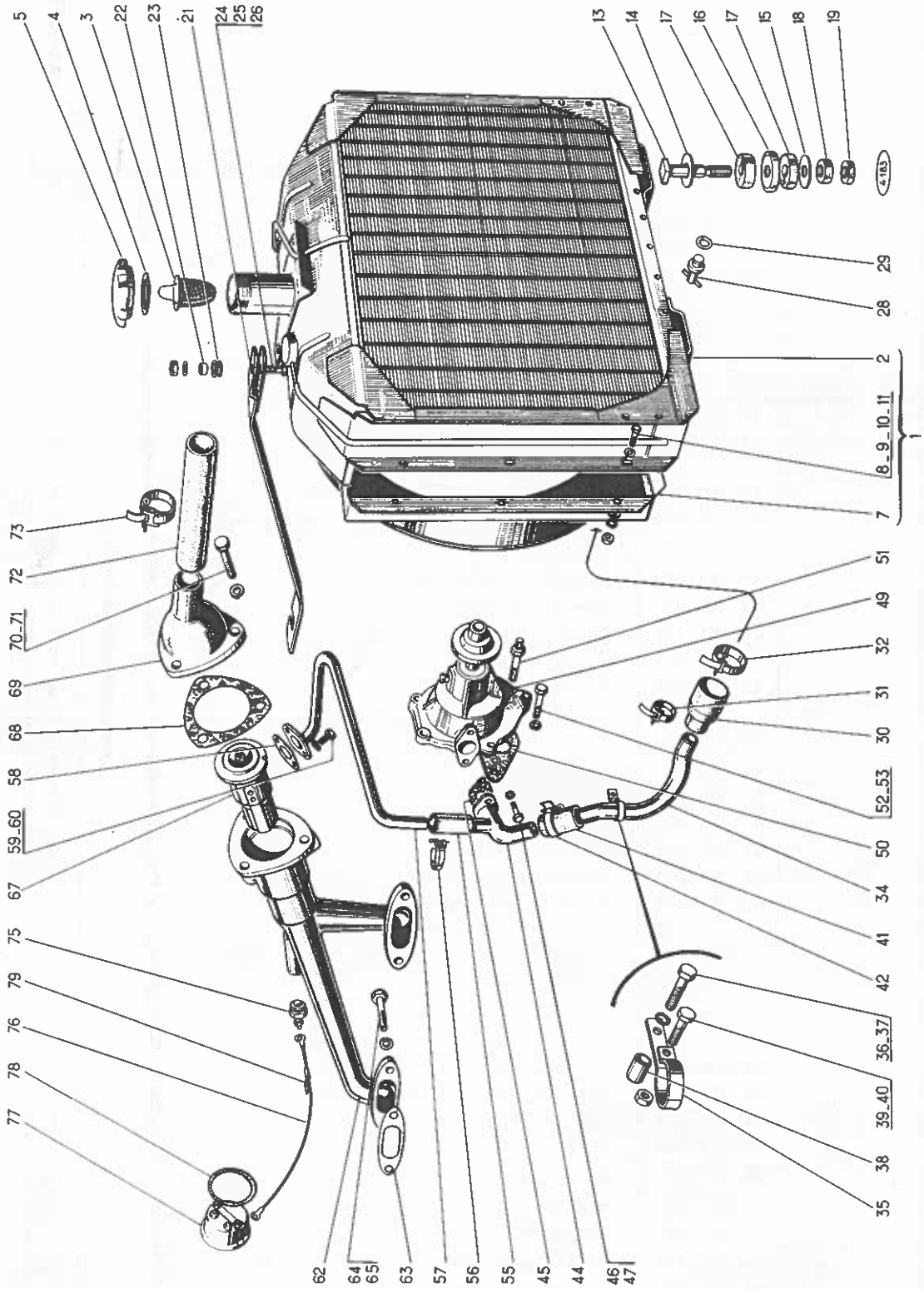

Edition	1re	2e	3e	4e
Date	5-64			

Ensemble de refroidissement

REP N°	REFERENCES DES PIECES ANC. N°	REFERENCES DES PIECES NOUV. N°	DESIGNATION	QUANT.	OBSERVATIONS
46		1/11002/11	Vis de fixation Ø 8 x 1,25 x 20	2	
47		1/05166/70	Rondelle W 8	2	
49		577.837	Pompe à eau équipée	1	
50		540.461	Joint de pompe à eau	1	23
51		549.431	Colonnette de fixation de pompe à eau	1	
52		1/09242/11	Vis de fixation de la pompe sur moteur Ø 10 x 1,25 - 50	2	
53		1/26386/60	Rondelle plate Ø 10	2	
55		1/01333/80	Durite caoutchouc Ø 29 x 22 L = 80	1	
56		1/02906/90	Collier de serrage Ø 30 L = 266	2	
57		850.8254	Tuyauterie thermostat-pompe	1	
58		1/26830/80	Joint de tuyauterie	1	
59		1/11002/11	Vis de fixation Ø 8 x 1,25 - 20	2	
60		1/05166/70	Rondelle W 8	2	
62		577.669	Collecteur de sortie d'eau de la culasse	1	
63		850.8120	Joint de collecteur	1	
64		1/09234/11	Vis de fixation du collecteur Ø 10 x 1,25 x 30	1	
65		1/05168/70	Rondelle W 10	1	
67		568.604	Thermostat du moteur	1	
68		577.586	Joint du thermostat	1	
69		577.670	Flasque du collecteur de sortie d'eau de la culasse	1	
70		1/60443/21	Vis de fixation du flasque	3	
71		1/05166/70	Rondelle W 8	3	
72		44.004.561	Durite de sortie d'eau moteur	1	
73		44.830.508	Collier de fixation L = 360	2	
75		44.008.334	Transmetteur 12 V - Thermo-électrique	1	
76		44.008.067	Conducteur thermo-transmetteur	1	
77		~~44.007.236~~	Récepteur Thermo-eau 12 volts 62753628	1	
78		44.001.409	Joint caoutchouc	1	
79		44.008.151	Collier	1	

TRACTEUR SOM 612

PLANCHE 25

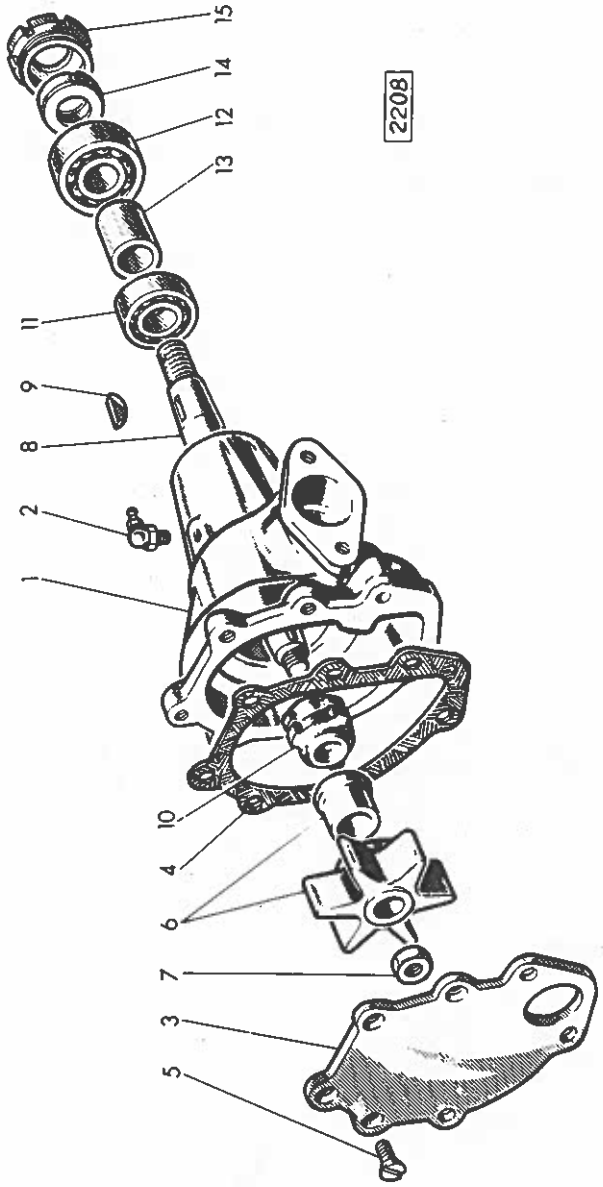

Edition	1e	2e	3e	4e
Date	5-64			

Détails de pompe à eau

REP N°	REFERENCES DES PIECES ANC. N°	REFERENCES DES PIECES NOUV. N°	DESIGNATION	QUANT.	OBSERVATIONS
1		552.159	Corps de pompe à eau	1	
2		44.881.737	Graisseur 10 x 1,00 à 90°	1	
3		540.454	Couvercle de corps	1	
4		540.456	Joint de couvercle	1	23
5		1/03561/11	Vis F/90° 8 x 1,25 x 16	4	
6		552.161	Turbine de pompe à eau complète	1	23
7		1/07910/40	Ecrou H 10 x 1,25	1	
8		552.170	Arbre de pompe à eau	1	23
9		1/02058/20	Clavette disque 4 x 6,5	1	
10		882.723	Joint d'arbre	1	
11	44881135	~~2/055844/0~~	Roulement à billes avant Ø 15x 35 x 11 6202	1	23
12		2/055669/0	Roulement à billes arrière Ø 15 x 42 x 13 6302	1	23
13		552.163	Entretoise de roulement	1	
14		1/00124/90	Joint de roulement 38 x 21 x 7	1	23
15		552.164	Ecrou à encoches pour roulement	1	
		46096354	Rondelle séparation pompe		

TRACTEUR SOM 612

PLANCHE 26

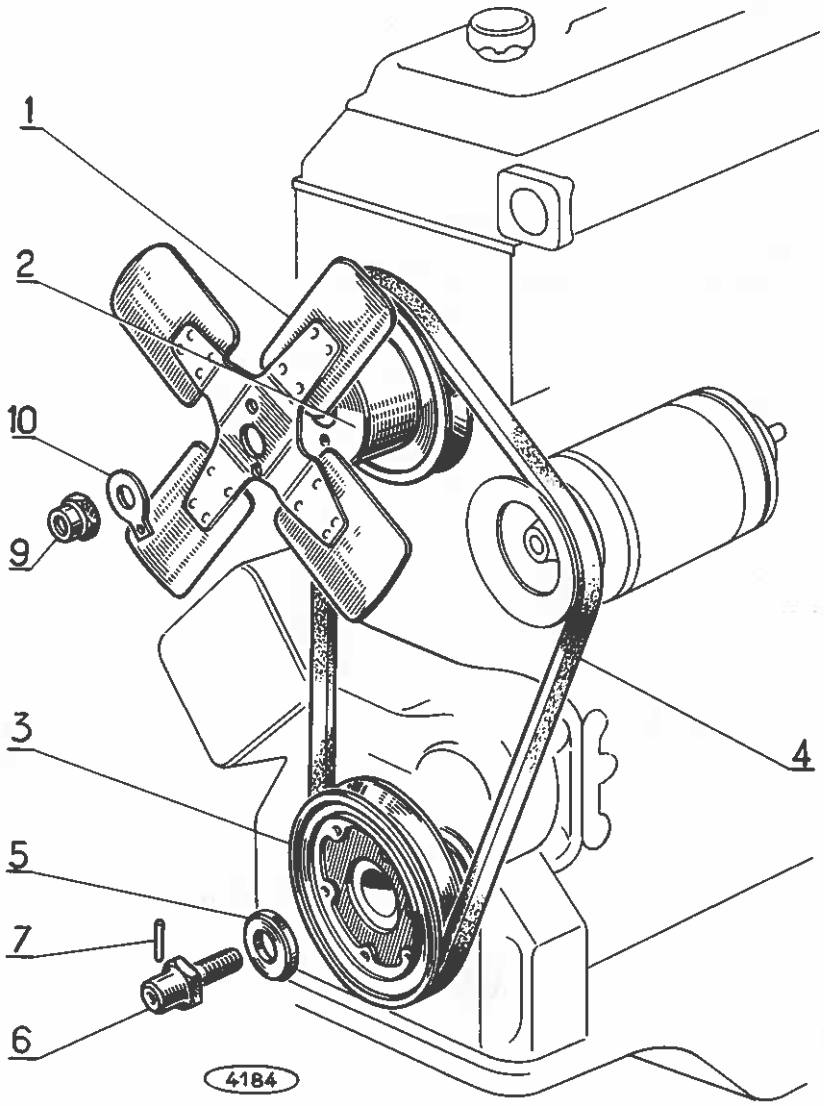

Edition	1re	2e	3e	4e
Date	5-64	12-64		

Ventilateur et sa commande

REP N°	REFERENCES DES PIECES ANC. N°	REFERENCES DES PIECES NOUV. N°	DESIGNATION	QUANT.	OBSERVATIONS
1		581.338	Ventilateur complet	1	
2		585.221	Poulie de commande ventilateur et pompe à eau	1	
3		580.301	" d'entrainement du ventilateur et dynamo	1	
4		44.000.282	Courroie commande ventilateur et dynamo	1	
5		109.967	Rondelle de butée pour dispositif de lancement	1	
6		108.737	Dispositif de lancement du moteur	1	
7		100.094	Goupille de dispositif de lancement	1	
9		577.711	Ecrou de fixation du ventilateur	1	
10		562.521	Rondelle arrêtoir	1	

TRACTEUR SOM 612

Edition	1re	2e	3e	4e
Date	5-64			

PLANCHE 27

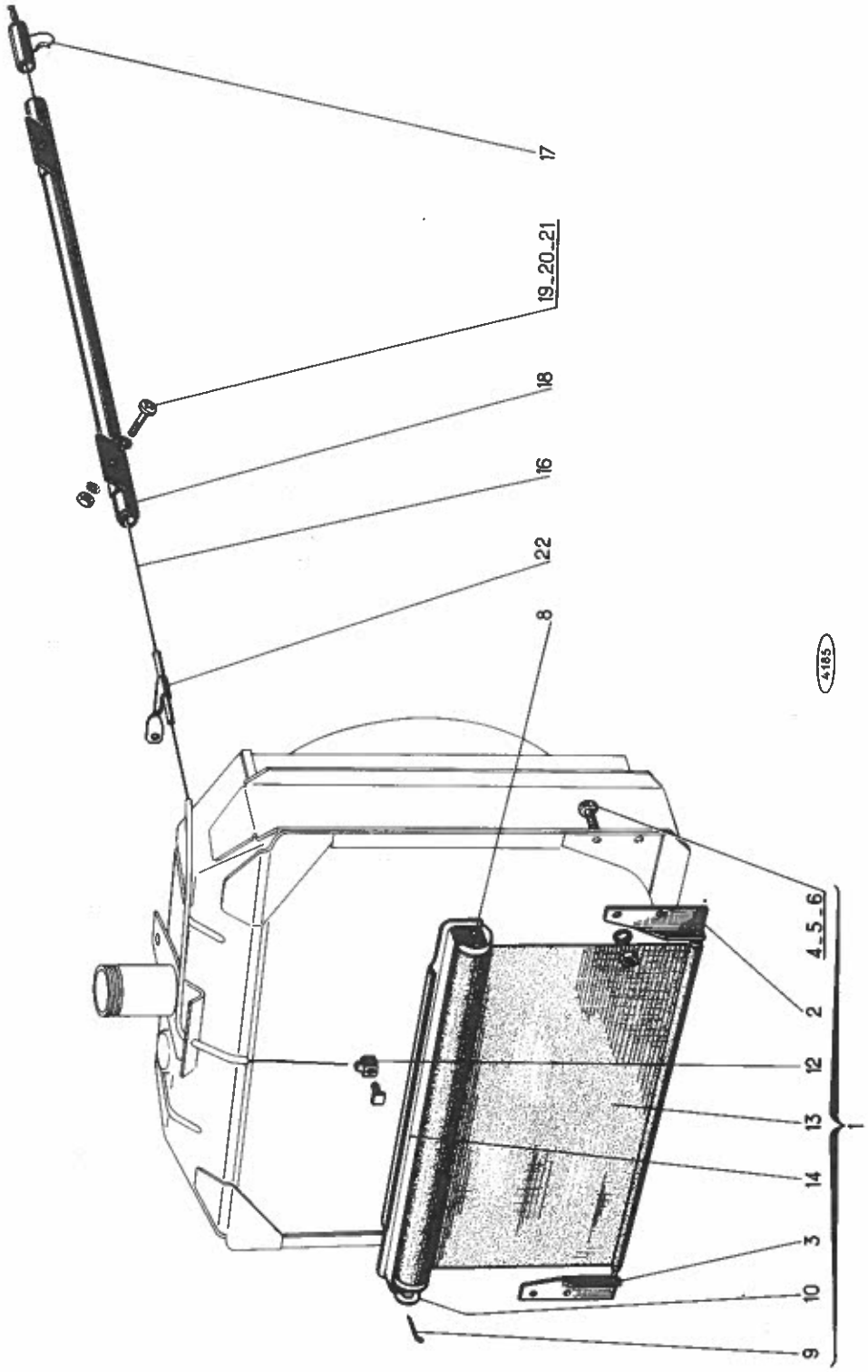

Edition	1re	2e	3e	4e
Date	5-64			

Rideau de radiateur

REP N°	REFERENCES DES PIECES ANC. N°	REFERENCES DES PIECES NOUV. N°	DESIGNATION	QUANT.	OBSERVATIONS
1		44.093.912	Rideau de radiateur complet comp.rep. 2 à 14	1	
2		44.007.501	Support gauche	1	
3		44.007.502	Support droit	1	
4		44.802.551	Vis HM 5 x 0,80 - 12	4	
5		44.881.646	Rondelle W 5	4	
6		44.801.009	Ecrou HM 5 x 0,80	4	
8		44.003.141	Axe de ressort	1	
9		44.819.911	Goupille V 2 x 20	1	
10		44.606.968	Rondelle MU 10	1	
12		44.005.215	Serre-câble	1	
13		44.092.142	Rideau assemblé	1	
14		44.092.817	Support mobile du rideau	1	
16		44.093.847	Câble de commande de rideau de radiateur	1	
17		44.093.773	Tirette de commande de rideau de radiateur	1	
18		44.093.772	Glissière de réglage du rideau de radiateur	1	
19		44.811.474	Vis de tête cylindrique bombée empreinte cruciforme M 6 x 1 - 12	2	
20		44.815.332	Rondelle éventail DI large	4	
21		44.801.010	Ecrou HM 6 x 1	2	
22		44.093.928	Support guide câble intermédiaire	1	

TRACTEUR SOM 612

Edition	1re	2e	3e	4e
Date	5-64			

PLANCHE 28

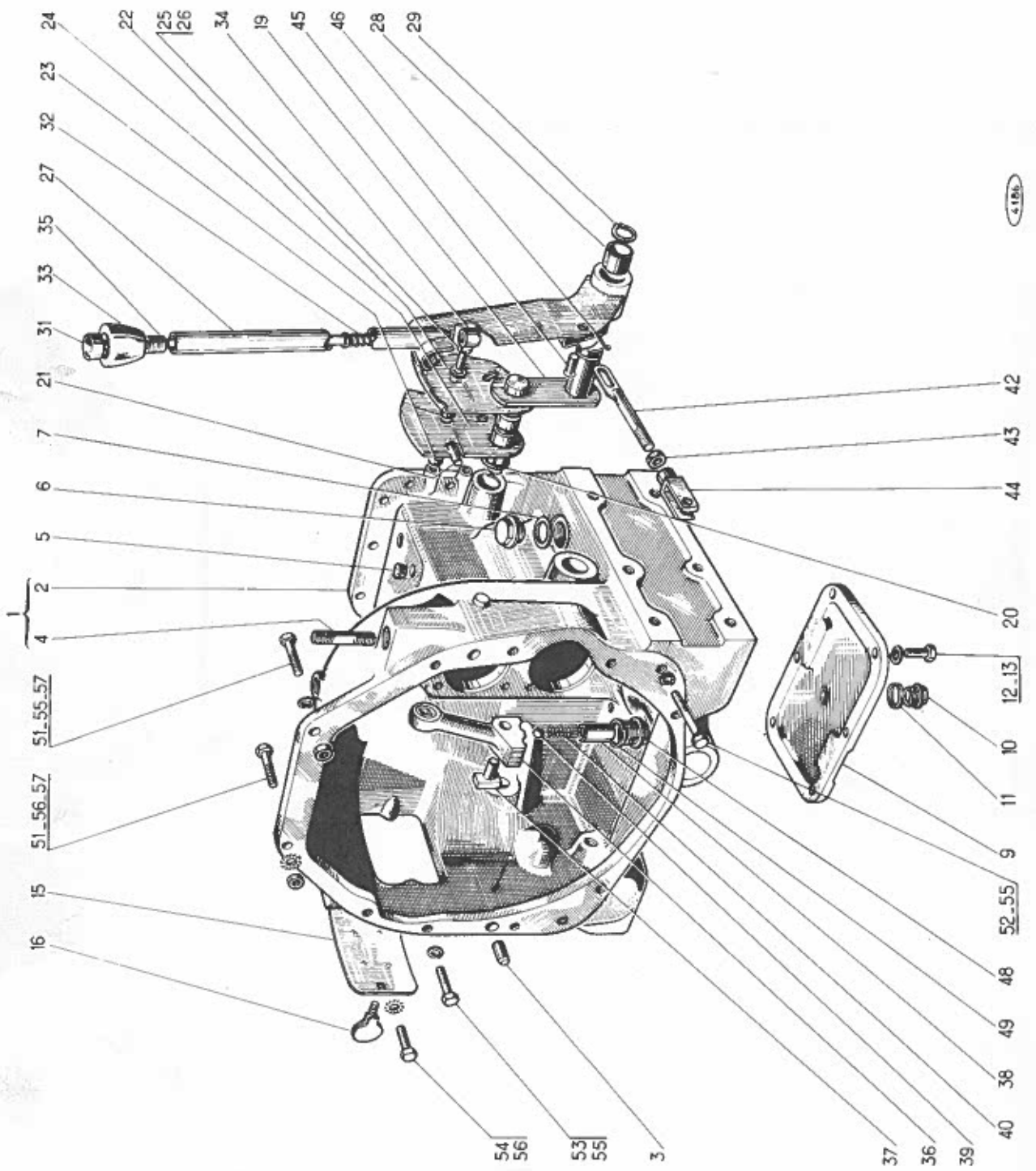

Edition	1re	2e	3e	4e
Date	5-64			

Carter intermédiaire

REP N°	REFERENCES DES PIECES ANC. N°	REFERENCES DES PIECES NOUV. N°	DESIGNATION	QUANT.	OBSERVATIONS
1		44.093.852	Carter intermédiaire équipé comp.rep.2 à 4	1	
2		44.007.772	Carter intermédiaire nu	1	
3		44.002.726	Pied de centrage	2	
4		44.008.028	Goujon de fixation du support de réservoir	2	
5		44.000.810	Bouchon d'obturation liège	2	
6		44.881.691	Bouchon fileté à épaulement Ø 30 pas 2	1	
7		44.815.168	Joint circulaire Ø 30	1	
9		44.004.544	Plaque de fermeture inférieure	1	
10		44.881.288	Bouchon fileté à épaulement Ø 20	1	
11		44.815.172	Joint métalloplastique	1	
12		44.881.330	Vis 14 x 30	6	
13		44.880.354	Rondelle W 14	6	
15		44.092.710	Couvercle de regard équipé	1	
16		44.002.755	Vis FORNAY 8 x 1,25	2	
	OU	44.092.190	Vis à oreilles	2	
19		44.093.758	Axe de commande d'amplicouple assemblé	1	
20		44.881.193	Joint torique n° 15	1	
21		44.004.537	Ergot d'arrêt	1	
22		44.007.878	Plaque de verrouillage d'amplicouple	1	
23		44.008.120	Entretoise	2	
24		44.008.228	Plaque de crabotage	1	
25		44.802.649	Vis HM 10 x 1,25 - 30	2	
26		44.815.335	Rondelle à dents DI large 10	2	
27		44.093.741	Levier de commande d'amplicouple assemblé	1	
28		44.006.910	Bague Ø 24	2	
29		44.850.014	Circlips 24 e	1	
31		44.093.759	Tige de commande d'amplicouple assemblée	1	
32		44.002.862	Ressort de poussoir	1	
33		44.007.877	Poignée du levier	1	
34		44.007.875	Verrou du levier	1	
35		44.007.874	Manchon fileté	1	
36		44.008.015	Levier intérieur	1	
37		44.003.261	Doigt	1	
38		44.004.497	Douille	1	
39		44.840.049	Bille 11/32"	1	
40		44.006.209	Ressort de verrouillage du levier	1	
42		44.093.853	Tige de commande de débrayage assemblée	1	
43		44.801.012	Ecrou HM 10 x 1,25	1	
44		44.006.954	Chape de 10 avec trou Ø M 10 x 1,25	1	
45		44.007.876	Axe	1	
46		44.819.921	Goupille V 3 x 25	1	
48		44.006.210	Bouchon fileté à épaulement 16 pas 1,5	1	

TRACTEUR SOM 612

Edition	1re	2e	3e	4e
Date	5-64			

PLANCHE 28

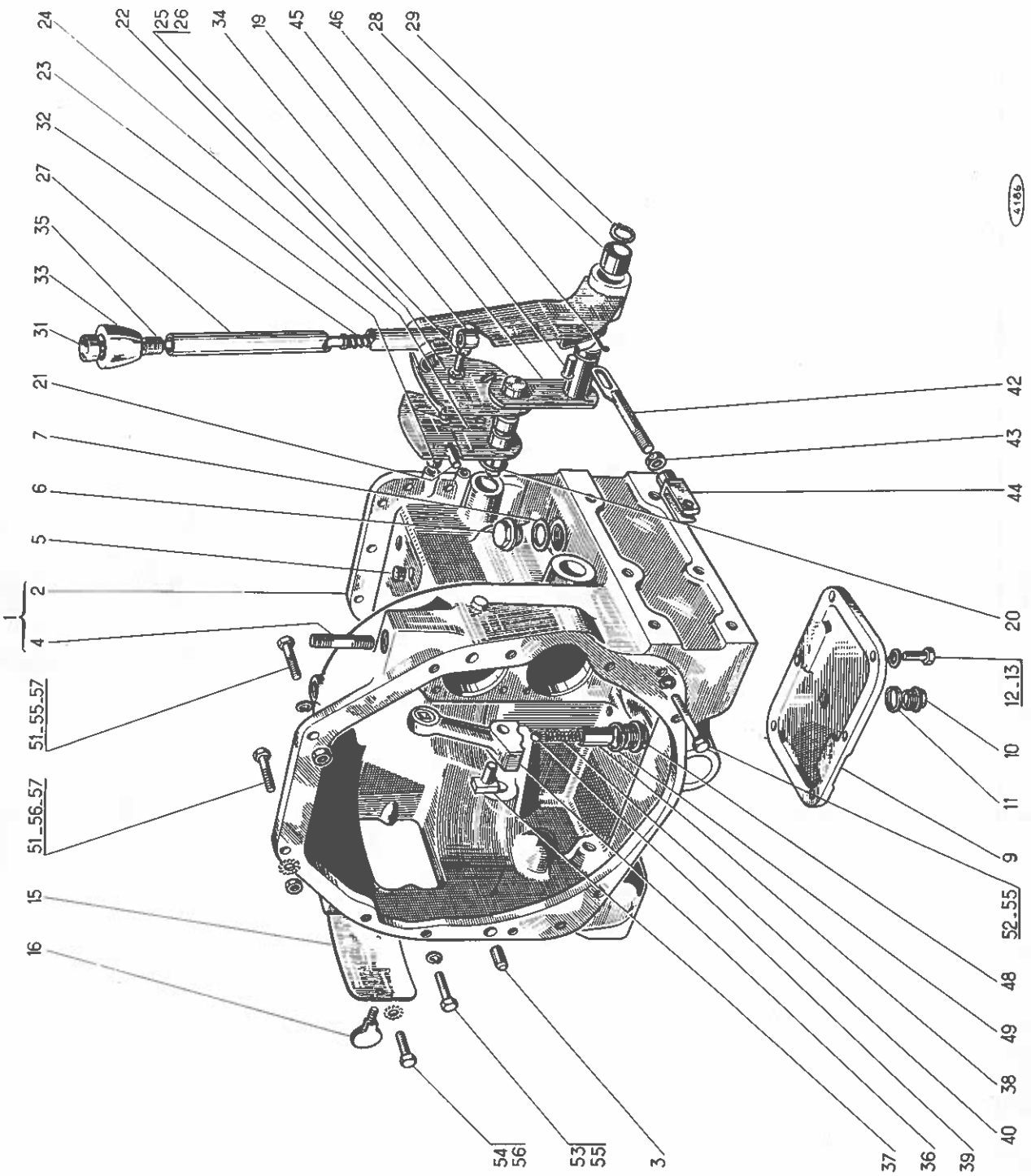

Edition	1re	2e	3e	4e
Date	5-64			

Carter intermédiaire

REP N°	REFERENCES DES PIECES ANC. N°	REFERENCES DES PIECES NOUV. N°	DESIGNATION	QUANT.	OBSERVATIONS
49		44.815.171	Joint circulaire Ø 16	1	
51		44.006.368	Vis d'assemblage du carter sur le moteur	2	
52		44.882.001	Vis H 12 x 60 (SI)	4	
53		44.881.746	Vis H 12 x 35 (SI)	5	
54		44.881.739	Vis H 12 x 30	1	
55		44.880.353	Rondelle W 12	11	
56		44.815.307	Rondelle à dents DE 12	1	
57		44.801.066	Ecrou H bis M 12 x 1,25	2	

Edition	1re	2e	3e	4e
Date	5-64			

TRACTEUR SOM 612

PLANCHE 29

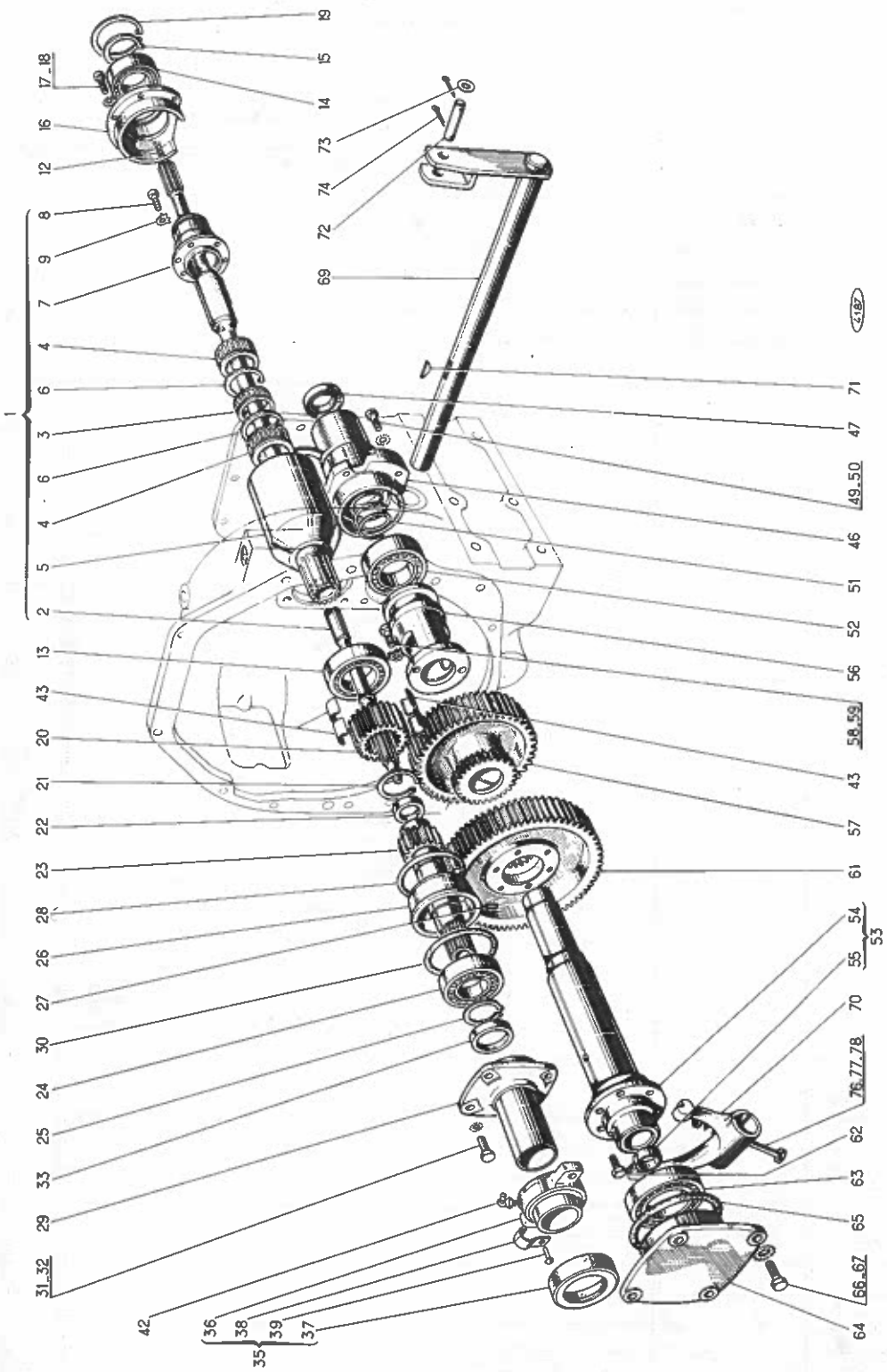

Edition	1re	2e	3e	4e
Date	5-64			

Carter intermédiaire (engrenages)

REP N°	REFERENCES DES PIECES ANC. N°	REFERENCES DES PIECES NOUV. N°	DESIGNATION	QUANT.	OBSERVATIONS
1		44.092.508	Ensemble de roue libre "RENOLD" comp.rep.2à9	1	
2		44.004.604	Arbre plein d'embrayage nu	1	
3		44.004.609	Roulement à aiguilles NA 17.197	1	
4		44.004.439	Roue libre SPRAG RETAINER	1	
5		44.004.392	Frette	1	
6		44.612.773	Circlips 67 i	2	
7		44.004.317	Flasque arrière	1	
8		44.614.372	Vis H 8 x 20	6	
9		44.004.450	Frein plat de 8	6	
12		44.002.751	Ressort d'arbre plein d'embrayage	1	
13		44.007.330	Roulement à rouleaux SKF NUP 2211 (55x100x25)	1	
14		44.881.918	Roulement à billes SKF n° 6211 (55x100x21)	1	
15		44.850.040	Circlips 55e	1	
16		44.007.903	Palier de roue libre	1	
17		44.881.841	Vis à 6 pans creux M8 x 1,25 x 25	5	
18		44.815.305	Rondelle à dents DE 8	5	
19		44.850.569	Circlips 100 i	1	
20		44.004.164	Pignon 28 dents	1	
21		44.850.040	Circlips 55 e	1	
22	44008714	~~44.881.843~~	Bague d'étanchéité 36 x 48 x 10 type IE	1	
23		44.004.145	Arbre creux de l'embrayage	1	
24		44.007.329	Roulement à rouleaux SKF NUP 2210 (50x90x23)	1	
25		44.850.037	Circlips 50 e	1	
26		44.004.149	Boitier de roulement	1	
27		44.820.537	Goupille Mécanindus BE 3,5 x 12	1	
28		44.004.477	Joint papier	2	
29		44.003.239	Manchon guide de support de la butée d'embrayage	1	
30		44.004.478	Joint papier	1	
31		44.881.745	Vis H 10 x 25 (SI)	4	
32		44.815.306	Rondelle à dents DE 10	4	
33	44008713	~~44.881.688~~	Bague d'étanchéité 50x65x10 PAULSTRA type IE	1	
35		44.092.197	Douille support de butée de débrayage équipée comprenant repères 36 à 39	1	
36		44.002.750	Douille support nue	1	
37		44.002.756	Butée de débrayage "FERODO"	1	
38		44.002.752	Ressort	2	
39		44.608.781	Rivet TR 4 x 12	2	
42		44.001.400	Graisseur hydraulic coudé à 90°	1	
43		44.002.563	Bague "CALCAR"	2	
46		44.092.427	Corps de pompe équipé	1	
47		44.881.885	Bague d'étanchéité 40 x 55 x 10 (réf.721.070) type II PAULSTRA	1	

TRACTEUR SOM 612

Edition	1re	2e	3e	4e
Date	5-64			

PLANCHE 29

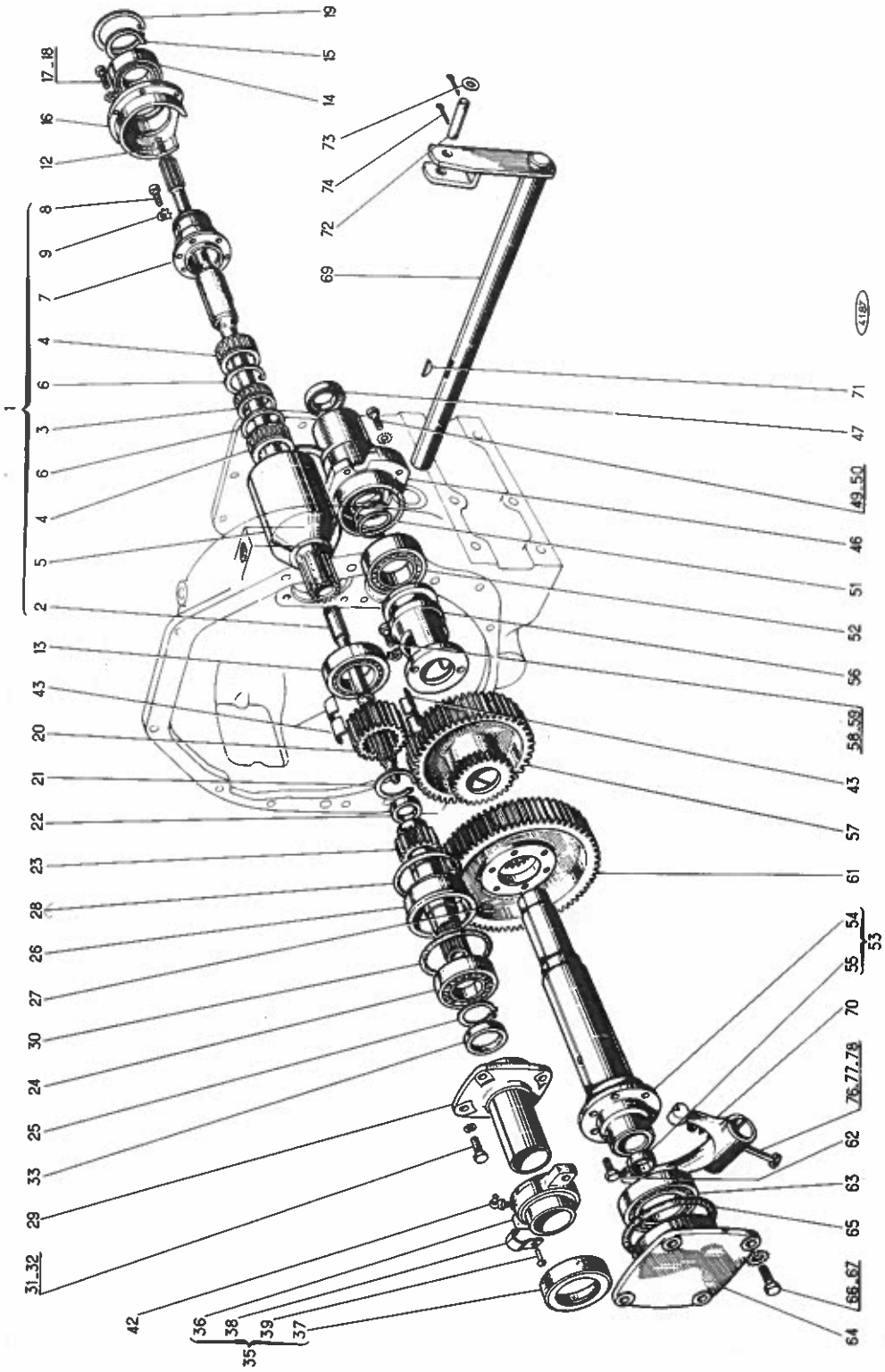

Carter intermédiaire (engrenages)

PLANCHE 29

REP N°	REFERENCES DES PIECES ANC. N°	REFERENCES DES PIECES NOUV. N°	DESIGNATION	QUANT.	OBSERVATIONS
49		44.881.841	Vis à 6 pans creux M 8 x 1,25 - 25	4	
50		44.815.305	Rondelle à dents DE 8	4	
51		44.004.159	Ressort	1	
52		44.881.917	Roulement à billes SKF n° 6209 RS (45x85x19)	1	
53		44.093.826	Support de couronne de prise de force équipé comprenant repères 54 et 55	1	
54		44.004.166	Support de couronne de prise de force nu	1	
55		44.004.611	Bouchon cuvette	1	
56		44.006.796	Manchon coulissant	1	
57		44.092.497	Pignon baladeur équipé	1	
58		44.803.105	Vis HM 8 x 1,25 x 20	2	
59		44.004.450	Frein plat de 8	2	
61		44.004.146	Couronne de commande de prise de force	1	
62		44.805.292	Vis autobloquante HM 10 x 1,25 - 20	6	
63		44.881.155	Roulement à billes SKF n° 6210 (50x90x20)	1	
64		44.004.144	Couvercle de roulement	1	
65		44.004.477	Joint papier	1	
66		44.881.745	Vis H 10 x 25 (SI)	4	
67		44.815.306	Rondelle à dents DE 10	4	
69		44.093.730	Axe de la fourchette de débrayage équipé	1	
70		44.007.973	Fourchette de débrayage	1	
71		44.881.652	Clavette disque de 6 x 11	1	
72		44.007.791	Axe de chape à 2 goupilles Ø 10	1	
73		44.815.005	Rondelle Z 10	2	
74		44.819.921	Goupille V 3 x 25	2	
76		44.802.653	Vis HM 10 x 1,25 x 50	1	
77		44.815.306	Rondelle à dents DE 10	1	
78		44.801.012	Ecrou HM 10 x 1,25	1	

TRACTEUR SOM 612

Edition	1re	2e	3e	4e
Date	11.65			

PLANCHE 29 bis

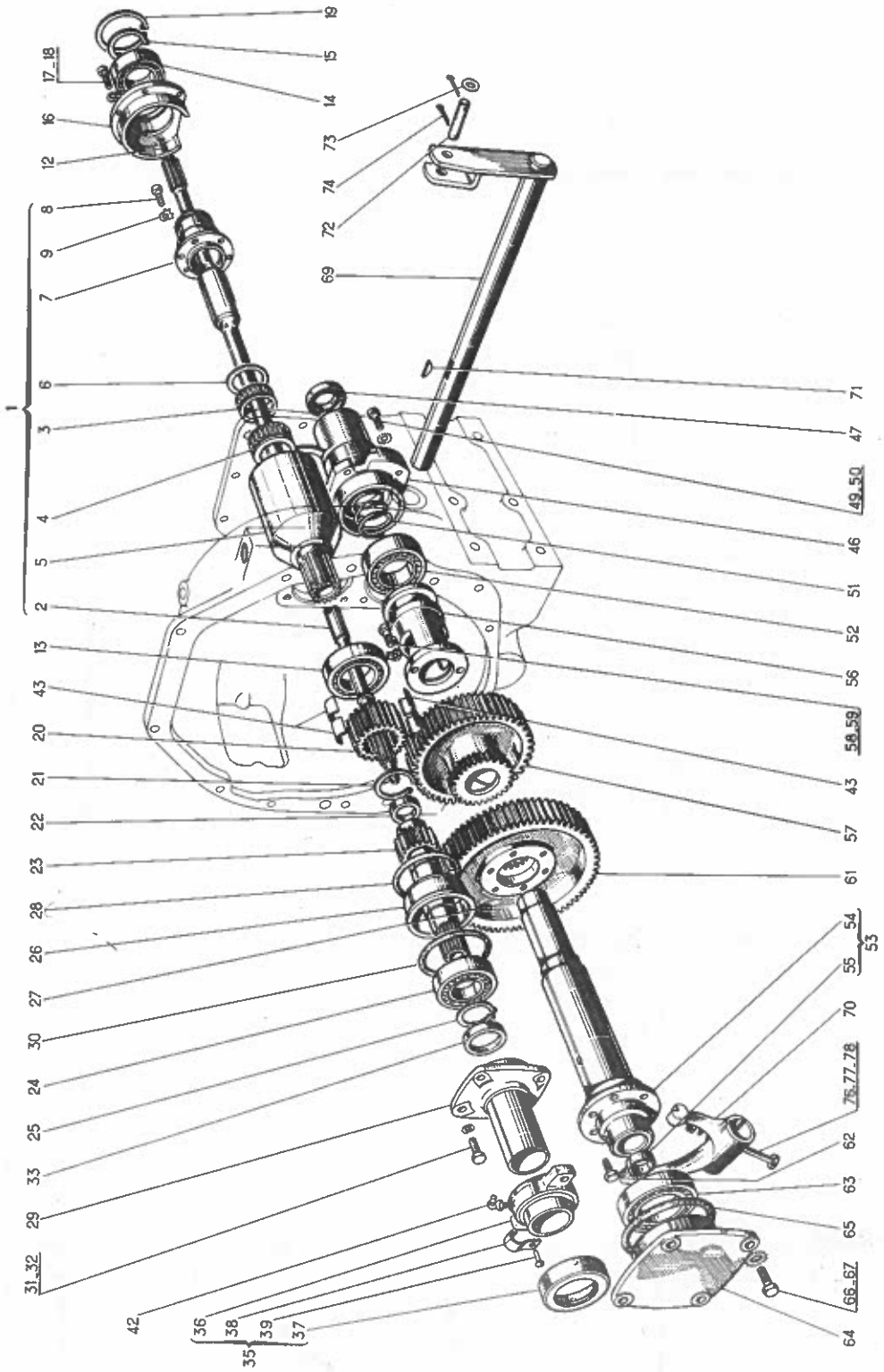

Date	1er 11/65			

CARTER INTERMEDIAIRE (engrenages) à partir du n° 130.690

REP N°	REFERENCES DES PIECES ANC. N°	REFERENCES DES PIECES NOUV. N°	DESIGNATION	QUANT	OBSERVATIONS
1		44.093.769	Ensemble de roue libre " BORG WARNER " comprenant		
			repères 2 à 9	1	
2		44.007.905	Arbre plein d'embrayage nu	1	
3		44.006.721	Roulement à rouleaux	1	
4		44.006.720	Roue libre " BORG WARNER "	1	
5		44.007.901	Frette de roue libre	1	
6		44.007.904	Entretoise du roulement à rouleaux	1	
7		44.008.183	Flasque arrière	1	
8		44.802.605	Vis HM 8 x 1,25 - 20	6	
9		44.004.450	Frein plat de 8	6	
12		44.002.751	Ressort de l'arbre plein d'embrayage	1	
13		44.007.330	Roulement à rouleaux SKF NUP 2211 (55x100x25)	1	
14		44.881.918	Roulement à billes SKF 6211 (55 x 100 x 21)	1	
15		44.850.040	Circlips 55 e	1	
16		44.007.903	Palier de roue libre	1	
17		44.881.841	Vis à 6 pans creux M 8 x 1,25 - 25	5	
18		44.815.305	Rondelle à dents D E 8	5	
19		44.850.569	Circlips 100 i	1	
20		44.004.164	Pignon 28 dents	1	
21		44.850.040	Circlips 55 e	1	
22		44.881.843	Bague d'étancheité 36 x 48 x 10 Type IE	1	
23		44.004.145	Arbre creux de l'embrayage	1	
24		44.007.329	Roulement à rouleaux SKF NUP 2210(50 x 90 x 23)	1	
25		44.850.037	Circlips 50 e	1	
26		44.004.149	Boitier de roulement	1	
27		44.820.537	Goupille MECANINDUS BE - 3,5 x 12	1	
28		44.004.477	Joint papier	2	
29		44.003.239	Manchon guide de support de butée d'embrayage	1	
30		44.004.478	Joint papier	1	
31		44.881.745	Vis H 10 x 25 (SI)	4	
32		44.815.306	Rondelle à dents DE 10	4	
33	44008713	44.~~881.838~~	Bague d'étancheité 50 x 65 x 10 PAULSTRA Type IE	1	
35		44.092.197	Douille support de butée de débrayage équipée		
			comprenant repères 36 à 39	1	
36		44.002.750	Douille support nue	1	
37		44.002.756	Butée de débrayage " FERODO "	1	
38		44.002.752	Ressort	2	
39		44.608.781	Rivet TR 4 x 12	2	
42		44.001.400	Graisseur hydraulic coudé à 90°	1	
43		44.002.563	Bague " CALCAR "	2	
46		44.093.770	Corps de pompe équipé	1	
47		44.881.885	Bague d'étancheité 40 x 55 x 10 (réf. 721.070)		
			Type II PAULSTRA	1	

TRACTEUR SOM 612

Edition	1re	2e	3e	4e
Date	11.65			

PLANCHE 29 bis

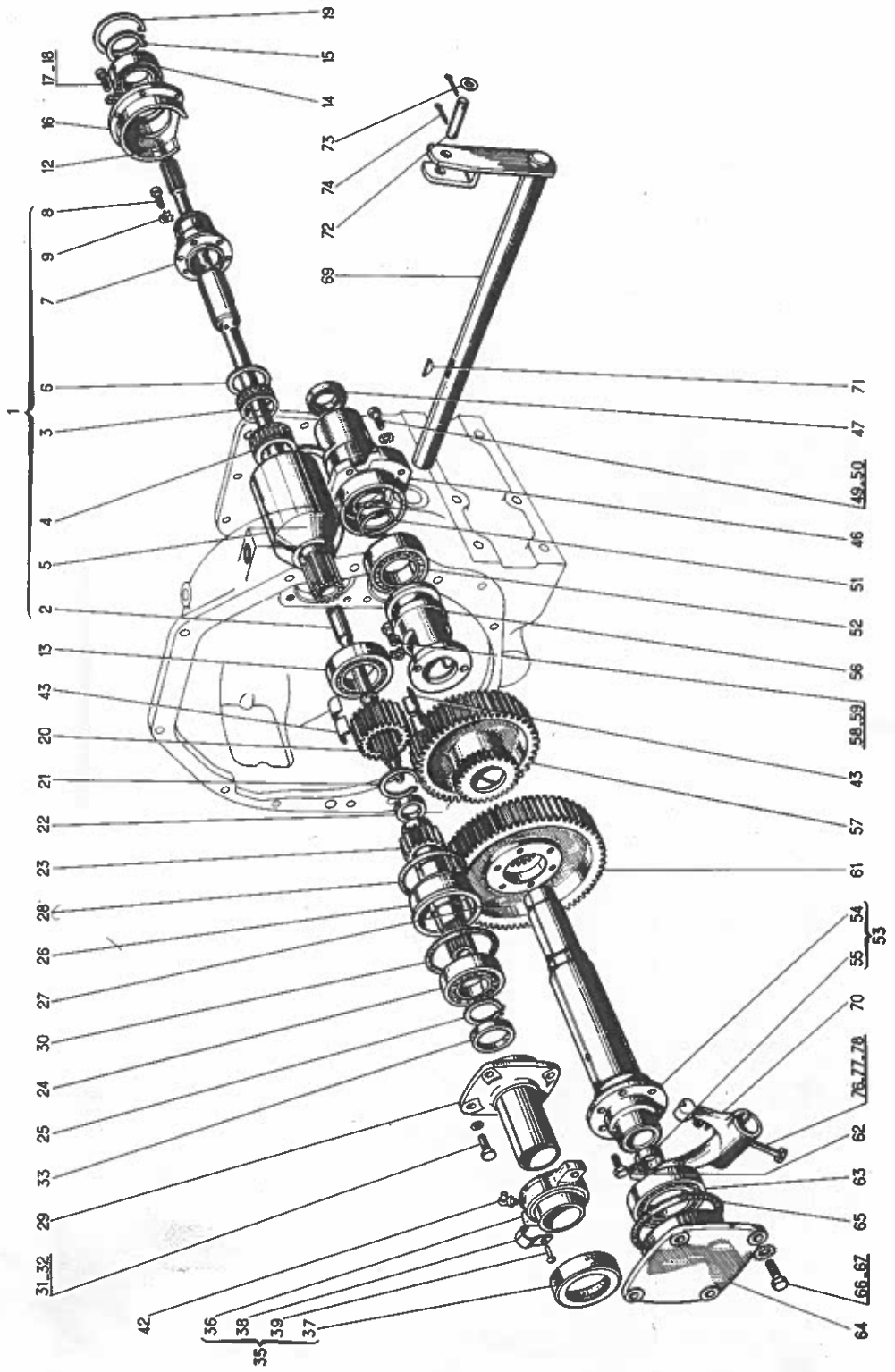

Date	1ère 11/65			

CARTER INTERMEDIAIRE (engrenages) à partir du n° 130.690

REP N°	REFERENCES DES PIECES ANC. N°	REFERENCES DES PIECES NOUV. N°	DESIGNATION	QUANT.	OBSERVATIONS
49		44.881.841	Vis à 6 pans creux M8 x 1,25 - 25	4	
50		44.815.305	Rondelle à dents DE 8	4	
51		44.004.159	Ressort	1	
52		44.881.917	Roulement à billes SKF 6209 RS (45 x 85 x 19)	1	
53		44.093.826	Support de couronne de prise de force équipée comprenant repères 54 et 55	1	
54		44.004.166	Support de couronne de prise de force nu	1	
55		44.004.611	Bouchon cuvette	1	
56		44.006.796	Manchon coulissant	1	
57		44.092.497	Pignon baladeur équipé	1	
58		44.803.105	Vis HM 8 x 1,25 - 20	2	
59		44.004.450	Frein plat de 8	2	
61		44.004.146	Couronne de commande de prise de force	1	
62		44.805.292	Vis auto-bloquante HM 10 x 1,25 - 20	6	
63		44.881.155	Roulement à billes SKF 6210 (50 x 90 x 20)	1	
64		44.004.144	Couvercle de roulement	1	
65		44.004.477	Joint papier	1	
66		44.881.745	Vis H 10	4	
67		44.815.306	Rondelle à dents DE 10	4	
69		44.093.730	Axe de fourchette de débrayage équipé	1	
70		44.007.973	Fourchette de débrayage	1	
71		44.881.652	Clavette disque de 6 x 11	1	
72		44.007.791	Axe de chape à 2 goupilles Ø 10	1	
73		44.815.005	Rondelle Z 10	2	
74		44.819.921	Goupille V 3 x 25	2	
76		44.802.653	Vis HM 10 x 1,25 - 50	1	
77		44.815.306	Rondelle à dents DE 10	1	
78		44.801.012	Ecrou HM 10 x 1,25	1	

TRACTEUR SOM 612

PLANCHE 30

Edition	1re	2e	3e	4e
Date	5-64			

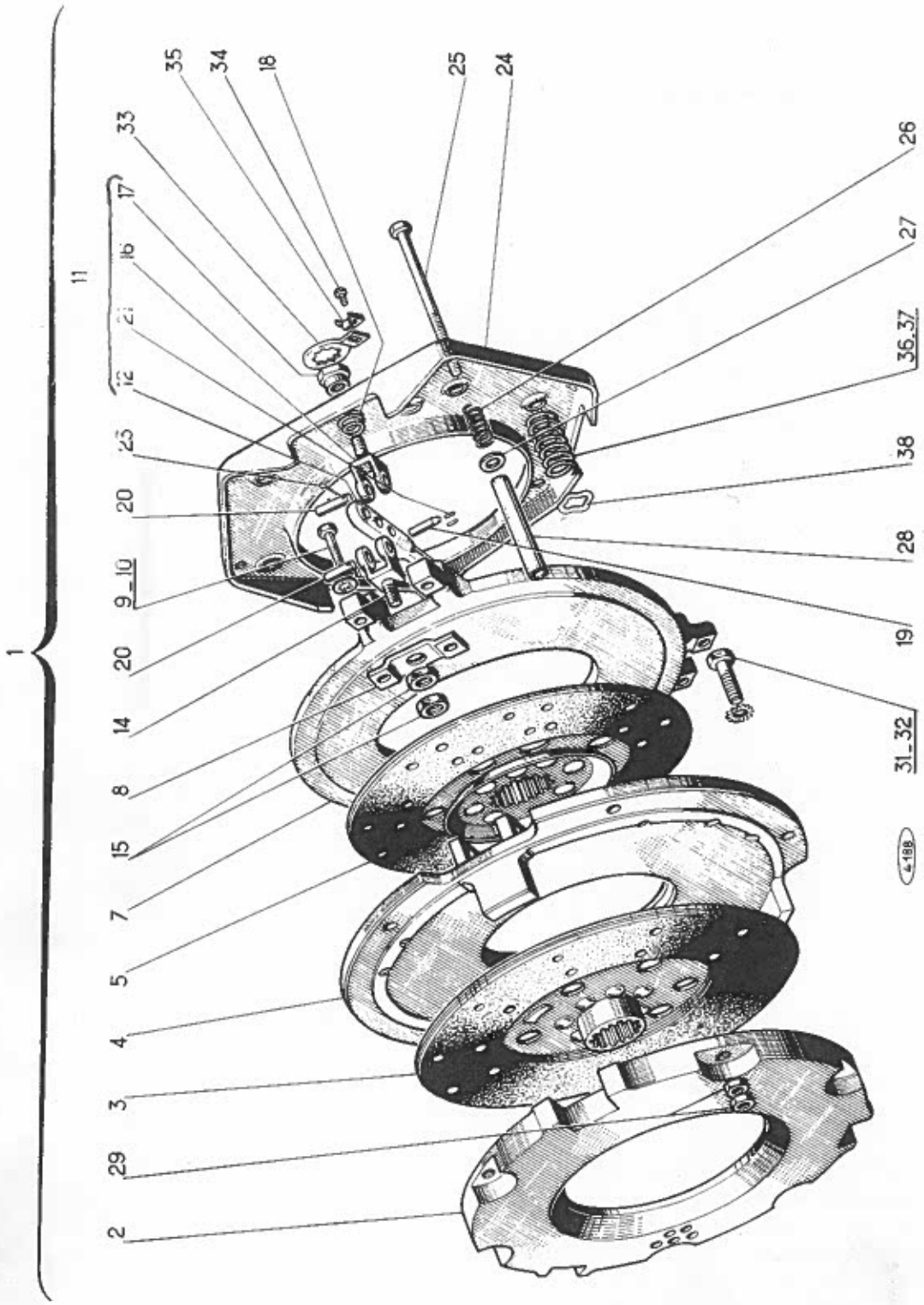

Edition	1re	2e	3e	4e
Date	5-64			

Détails de l'embrayage

REP N°	REFERENCES DES PIECES ANC. N°	REFERENCES DES PIECES NOUV. N°	DESIGNATION	QUANT.	OBSERVATIONS
1		44.078.415	Embrayage double effet complet	1	
2		44.078.407	Plateau mobile disque 11"	1	
3		44.078.040	Disque d'embrayage 11" (Ø 280)	1	
4		44.078.408	Plateau fixe d'accouplement sur volant moteur	1	
5		44.078.318	Disque d'embrayage 11" (Ø 250)	1	
7		44.078.417	Plateau de pression	1	
8		44.078.410	Plaque d'appui	3	
9		44.078.060	Vis H 8 x 25 x 1 (fixation des plaques)	6	
10		44.815.320	Rondelle à dents DI 8	6	
11		44.078.418	Doigt d'embrayage équipé des rep.12-16-17-21	3	
12		44.078.063	d°	3	
14		44.078.411	Chape de poussée	3	
15		44.078.047	Ecrou pour chape de poussée	6	
16		44.078.411	Chape de doigt d'embrayage	3	
17		44.078.420	Ecrou de chape	3	
18		44.078.421	Ressort de rappel de doigt	3	
19		44.078.066	Axe de levier	3	
20		44.078.067	Axe de chape de poussée et de doigt	6	
21		44.078.068	Aiguille (19 par axe)	171	
23		44.819.911	Goupille V 2 x 20	12	
24		44.078.422	Cloche d'embrayage	1	
25		44.078.412	Vis d'assemblage H 8 x 113,5 x 1	6	
26		44.078.197	Ressort de décollement	6	
27		44.078.413	Rondelle plate Ø 8	6	
28		44.078.401	Tube entretoise	6	
29	16102611	~~44.078.414~~	Ecrou H 8 x 1	12	
31	113069 21	~~44.881.682~~	Vis de fixation du plateau HM 10x1,25-30	6	
32		44.815.306	Rondelle à dents DE 10	6	
33		44.078.423	Plaquette arrêtoir	3	
34		1/09020/11	Vis H 6 x 1	3	
35		1/00534/10	Frein d'écrou Ø 6	3	
36		44.078.424	Ressort de pression (couleur noire)	6	
37		44.078.425	d° (" mauve)	6	
38		44.078.426	Rondelle isolante	12	

TRACTEUR SOM 612

PLANCHE 31

Edition	1re	2e	3e	4e
Date	5-64			

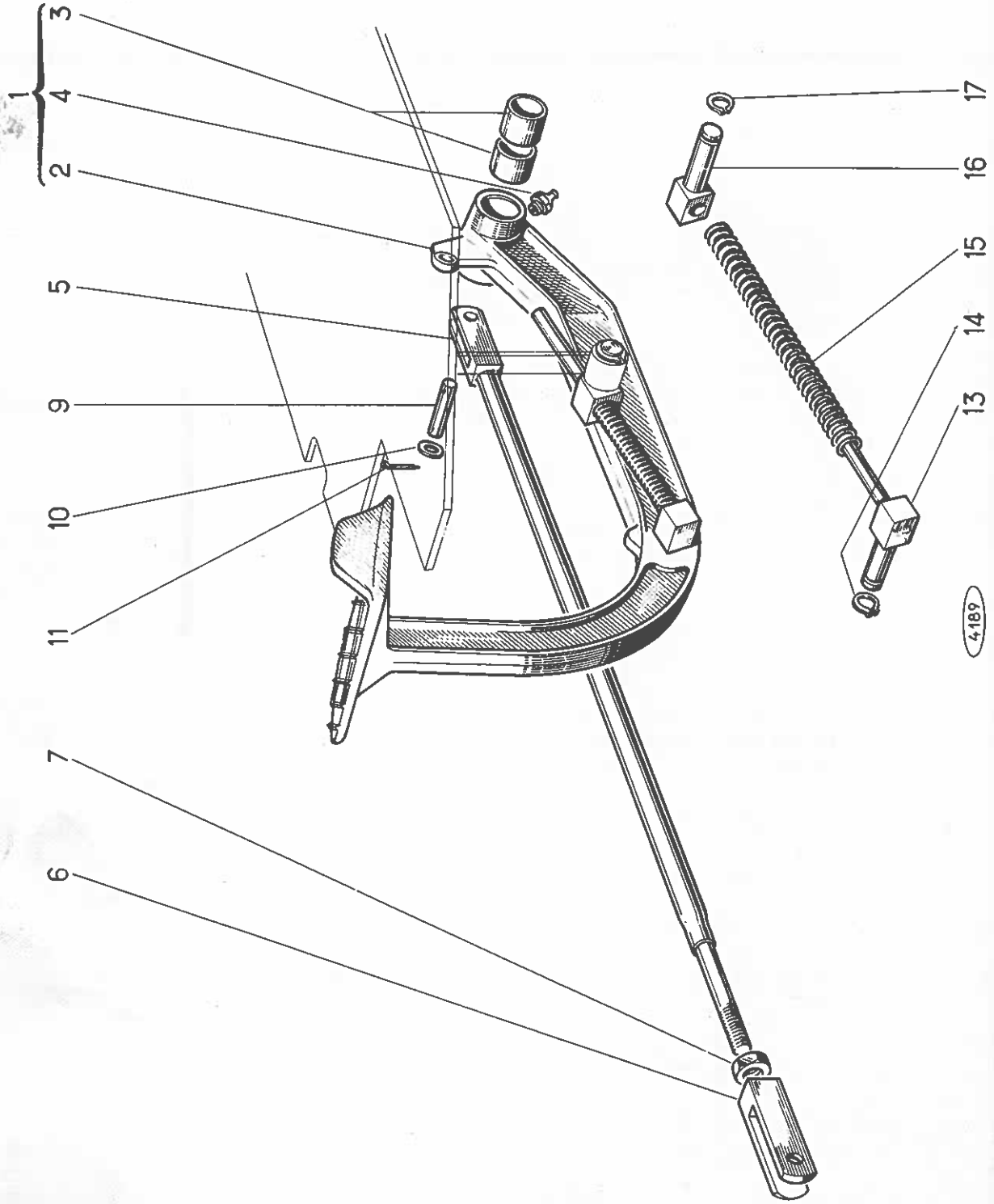

Edition	1re	2e	3e	4e
Date	5-64			

Commande de l'embrayage

REP N°	REFERENCES DES PIECES ANC. N°	REFERENCES DES PIECES NOUV. N°	DESIGNATION	QUANT.	OBSERVATIONS
1		44.093.729	Pédale de l'embrayage équipée comp.rep.2,3 et 4	1	
2		44.007.787	Pédale nue	1	
3		44.005.023	Bague	2	
4		44.881.642	Graisseur hydraulique	1	
5		44.093.732	Tringle de l'embrayage assemblée	1	
6		44.006.954	Chape de 10 avec trou Ø M 10 x 1,25	1	
7		44.801.012	Ecrou HM 10 x 1,25	1	
9		44.006.949	Axe de chape à deux goupilles Ø 10	1	
10		44.815.005	Rondelle Z 10	2	
11		44.819.921	Goupille V3 x 25	2	
13		44.093.731	Tige de guidage du ressort assemblée	1	
14		44.850.006	Circlips 16 e	1	
15		44.008.194	Ressort de rappel de la pédale d'embrayage	1	
16		44.007.792	Axe de la tige de guidage du ressort	1	
17		44.850.006	Circlips 16 e	1	

TRACTEUR SOM 612

PLANCHE 32

Edition	1re	2e	3e	4e
Date	5-64			

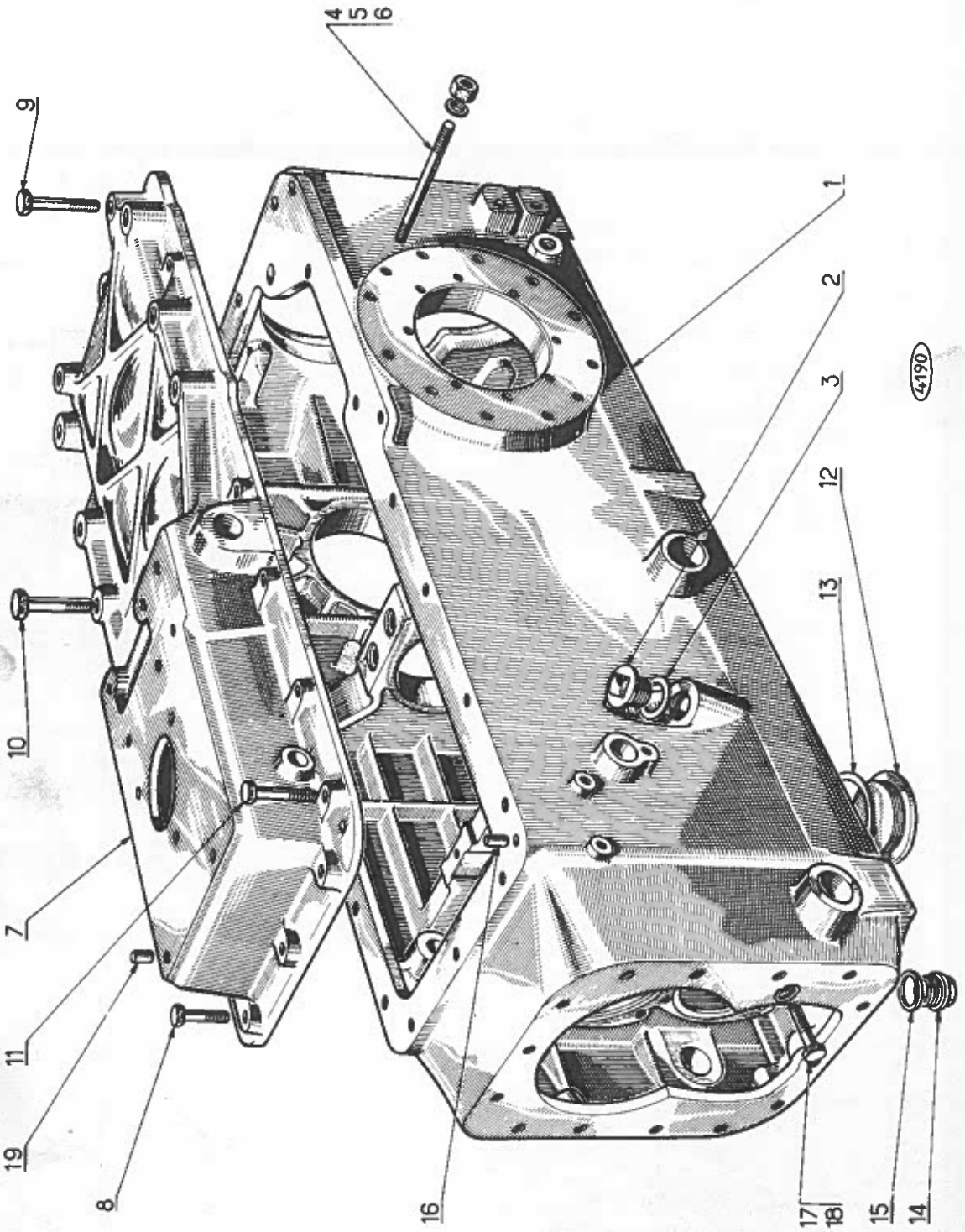

Edition	1re	2e	3e	4e
Date	5-64			

Carter boîte de vitesses

REP N°	REFERENCES DES PIECES ANC. N°	REFERENCES DES PIECES NOUV. N°	DESIGNATION	QUANT.	OBSERVATIONS
1		44.007.587	Carter boite de vitesses	1	
2		44.881.691	Bouchon fileté à épaulement Ø 30 pas 2	1	
3		44.815.168	Joint circulaire Ø 30	1	
4		44.607.410	Goujon 12 x 100 x 40	24	
5		44.880.353	Rondelle W 12	24	
6		44.606.007	Ecrou H 12	24	
7		44.000.979	Couvercle de boite de vitesses	1	
8		44.881.232	Vis H 10 x 40	12	
9		44.882.004	Vis H 11 x 65	2	
10		44.881.556	Vis H 14 x 65 x 34	2	
11		44.881.233	Vis H 10 x 45	2	
12		44.002.799	Bouchon de vidange	1	
13		44.610.524	Joint circulaire Ø 68	1	
14		44.881.288	Bouchon de vidange Ø 20 pas 1,5	1	
15		44.881.289	Joint métalloplastique Ø 20	1	
16		44.002.759	Pied de centrage	2	
17		44.881.747	Vis H 12 x 45 x 30	14	
18		44.880.353	Rondelle W 12	14	
19		44.007.165	Bouchon liège	2	

TRACTEUR SOM 612

Edition	1re	2e	3e	4e
Date	5-64	. .		

PLANCHE 33

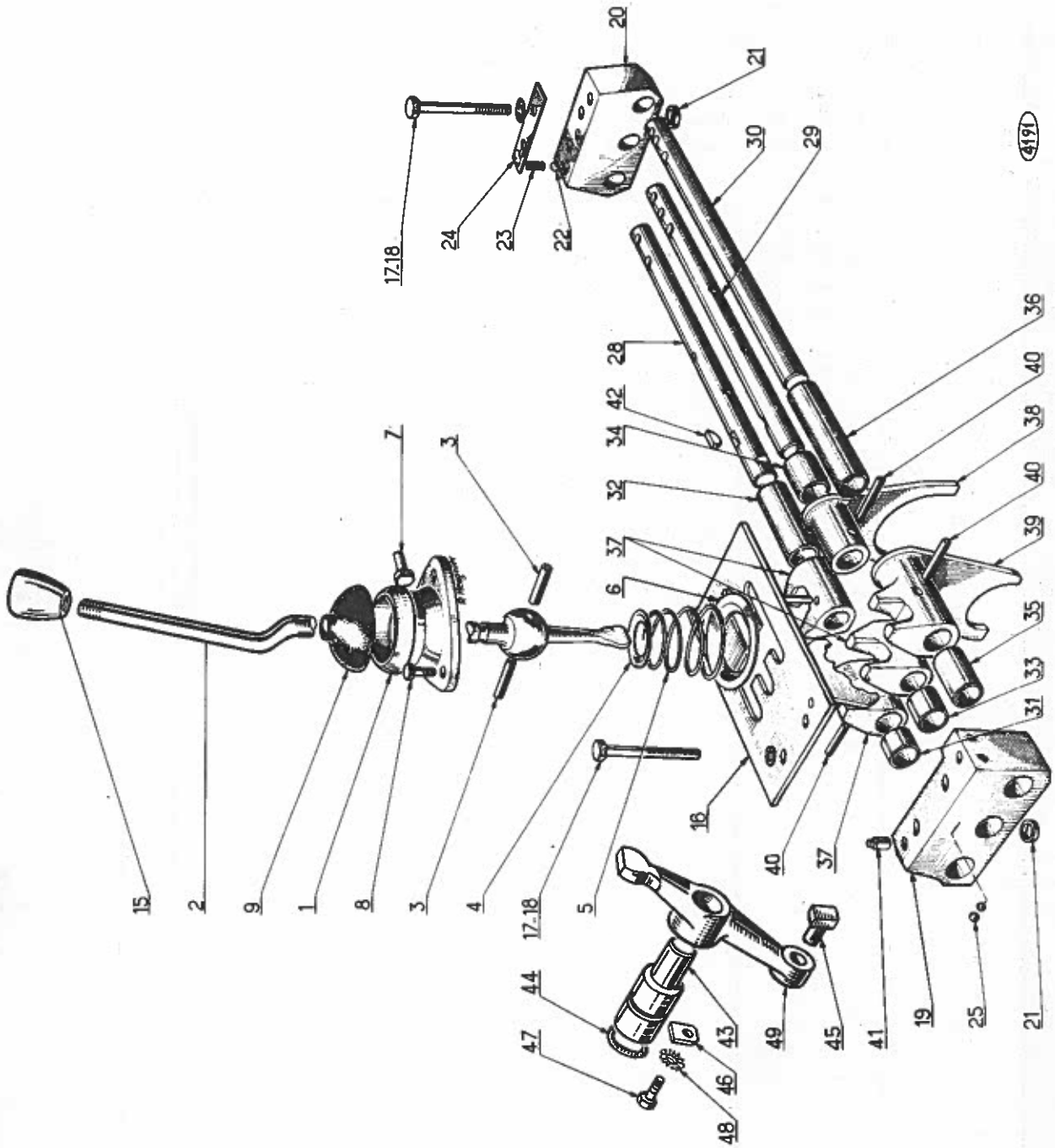

Edition	1re	2e	3e	4e
Date	5-64			

Commande boîte de vitesses

REP N°	REFERENCES DES PIECES ANC. N°	REFERENCES DES PIECES NOUV. N°	DESIGNATION	QUANT.	OBSERVATIONS
1		44.002.807	Boitier de rotule	1	
2		44.093.724	Levier de changement de vitesses équipé comprenant repère 3	1	
3		44.820.617	Goupille Mécanindus BE 9 x 30	2	
4		44.002.827	Siège de rotule	1	
5		44.002.866	Ressort de rotule	1	
6		44.002.826	Cuvette	1	
7		44.002.858	Doigt de guidage	1	
8		44.881.745	Vis H 10 x 30	3	
9		44.002.869	Coupelle	1	
15		44.004.791	Boule de levier	1	
16		44.092.445	Plaque sélecteur et secteur de verrouillage de prise constante assemblés	1	
17		44.881.751	Vis H 12 x 100 x 40	4	
18		44.815.307	Rondelle à dents DE 12	4	
19		44.007.211	Bloc avant de support de coulisseaux	1	
20		44.002.797	Bloc AR de support de coulisseaux	1	
21		44.002.778	Rondelle de centrage	4	
22		44.840.053	Bille de verrouillage SKF Ø 15/32"	3	
23		44.004.217	Ressort de verrouillage	3	
24		44.002.828	Plaquette de retenue	1	
25		44.840.053	Bille de verrouillage 15/32"	1	
28		44.007.212	Coulisseau de marche AR	1	
29		44.007.213	Coulisseau de 1ère et 2ème vitesse	1	
30		44.004.289	Coulisseau de P.D et 3ème vitesse	1	
31		44.002.785	Douille butée avant de marche AR	1	
32		44.002.786	Douille butée AR de marche AR		
33		44.002.787	Douille butée AV de 1ère et 2ème vitesse	1	
34		44.002.788	Douille butée AR de 1ère et 2ème vitesse	1	
35		44.002.789	Douille butée AV de prise directe et 3è vitesse	1	
36		44.002.790	Douille butée AR de prise directe et 3è vitesse	1	
37		44.002.850	Bloc de commande du coulisseau de 1è et 2è vitesse	3	
38		44.092.207	Fourchette assemblée 1ère et 2ème vitesse	1	
39		44.092.208	Fourchette assemblée de prise directe et 3ème vitesse	1	
40		44.820.588	Goupille Mécanindus BE 7 x 40	5	
41		44.002.768	Pied épaulé	2	
42		44.881.680	Clavette disque 5 x 6,5	1	
43		44.002.770	Axe des leviers de renvoi	1	
44		44.881.839	Joint torique d'étanchéité R n° 18	1	
45		44.002.847	Doigt de levier de renvoi	1	
46		44.002.815	Frein d'axe	1	
47		44.881.741	Vis H 10 x 25	1	
48		44.815.306	Rondelle à dents DE 10	1	
49		44.002.846	Levier de renvoi de marche AR	1	

TRACTEUR SOM 612

PLANCHE 34

Edition	1re	2e	3e	4e
Date	5-64			

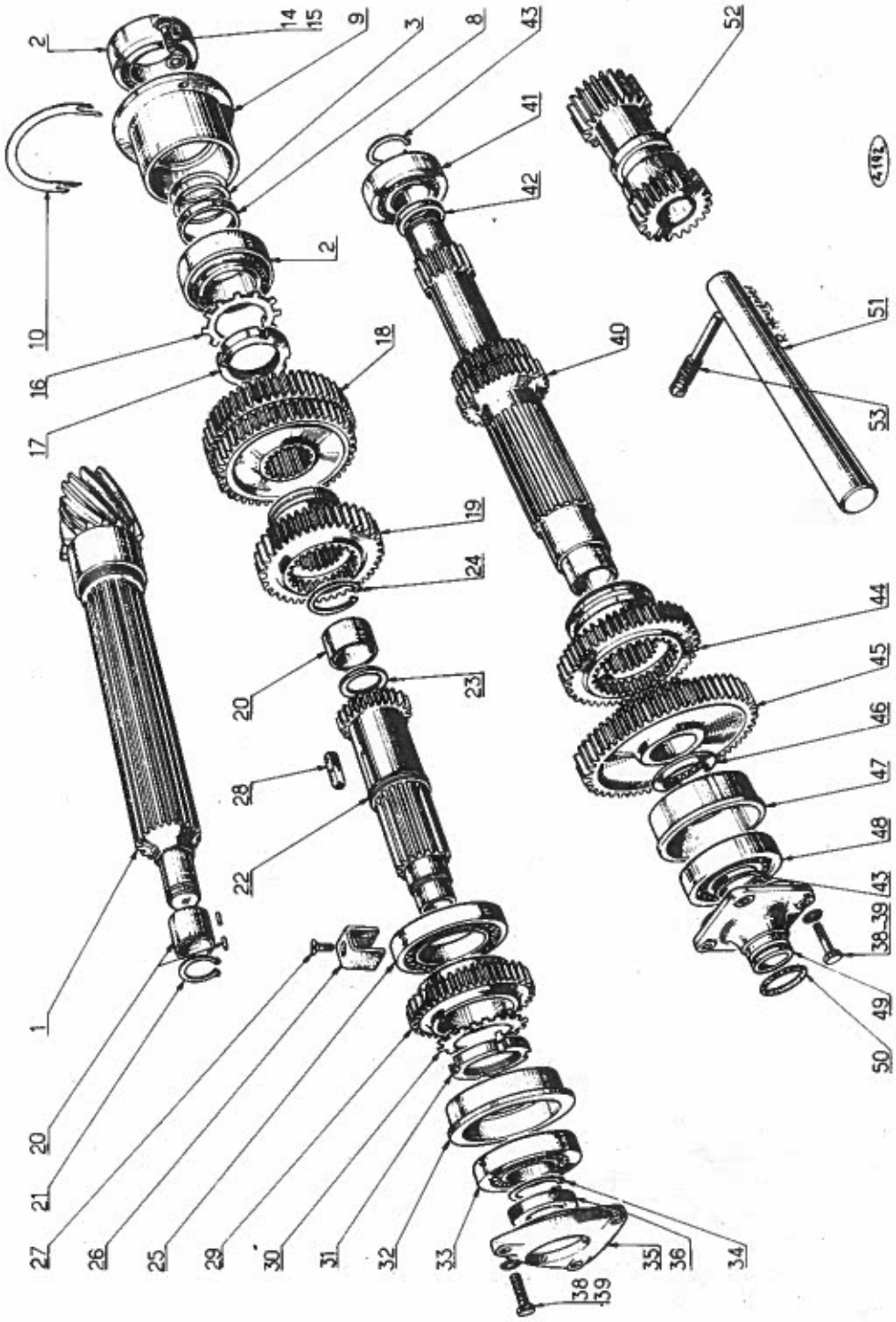

Edition	1°	2°	3°	4°
Date	5-64			

Boîte de vitesses (engrenages)

REP N°	REFERENCES DES PIECES ANC. N°	NOUV. N°	DESIGNATION	QUANT.	OBSERVATIONS
1		44.002.843	Arbre secondaire (arbre et couronne 080.283)	1	
2	44.881.906	44.008.411	Roulement SKF 32.213	2	
3		44.002.809	Cale de réglage épaisseur 0,05	-	
-		44.002.810	d° 0,1	-	
-		44.002.811	d° 0,2	-	
-		44.002.812	d° 0,5	-	
-		44.002.813	d° 1,0	-	
8		44.002.780	Bague intercalaire	1	
9		44.002.777	Boitier de roulement	1	
10		44.002.578	Cale de boitier de roulement épaisseur 1	-	
-		44.002.579	d° 1,1	-	
-		44.002.580	d° 1,2	-	
-		44.002.581	d° 1,3	-	
-		44.002.582	d° 1,4	-	
-		44.002.583	d° 1,5	-	
14		44.882.003	Vis H 10 x 30	2	
15		44.815.306	Rondelle à dents DE 10	2	
16		44.002.820	Tôle frein	1	
17		44.002.855	Ecrou à encoches	1	
18		44.002.842	Pignon baladeur 1ère et 2ème vitesse	1	
19		44.002.841	Pignon baladeur prise directe et 3ème vitesse	1	
20		44.006.716	(Roulement pilote INA 30x52x36 (004.578) OU	1	
-			(Roulement NADELLA (006.430)	1	
21		44.881.697	Anneau TRUARC inversé 30 e	1	
22		44.092.210	Arbre primaire équipé	1	
23		44.006.717	(Bague entretoise 004.551 OU	1	
-			(Bague entretoise 004.098	1	
24		44.850.541	Circlips 52 i	1	
25		44.881.908	Roulement SKF n° 213 (65 x 120x 23)	1	
26		44.002.821	Etrier	1	
27		44.881.175	Vis F/90° 6 x 16	1	
28		44.005.506	Clavette plate du pignon de prise constante	1	
29		44.002.619	Pignon de prise constante multipliée	1	
30		44.002.819	Tôle frein	1	
31		44.002.867	Ecrou à encoches SKF KM 13	1	
32		44.002.793	Boitier de roulement supérieur	1	
33		44.881.904	Roulement SKF 6.309 (45 x 100 x 25)	1	
34		44.850.033	Circlips 45e	1	
35		44.002.800	Couvercle de boitier	1	
36		44.881.695	Bague d'étanchéité 60 x 42 x 12 PAULSTRA		
			type IE	1	
38		44.881.752	Vis H 10 x 35 x 28	7	
39		44.815.306	Rondelle à dents DE 10	7	
40		44.000.523	Arbre intermédiaire	1	
41		44.881.907	Roulement SKF n° 209 (45x85x19)	1	

TRACTEUR SOM 612

Edition	1re	2e	3e	4e
Date	5-64			

PLANCHE 34

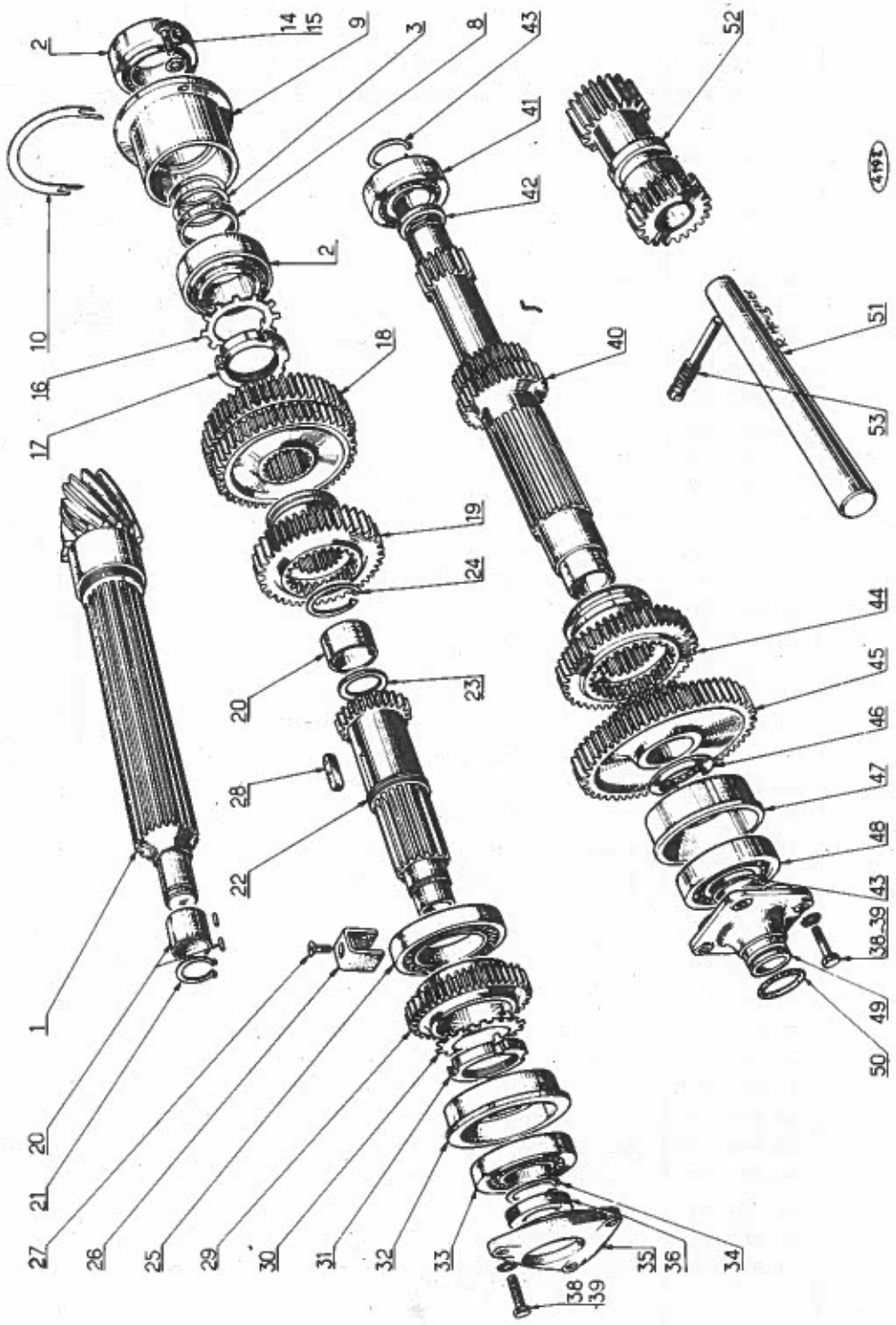

Edition	1re	2e	3e	4e
Date	5-64			

Boîte de vitesses (engrenages)

REP N°	REFERENCES DES PIECES ANC. N°	REFERENCES DES PIECES NOUV. N°	DESIGNATION	QUANT.	OBSERVATIONS
42		44.004.085	Bague entretoise	1	
43		44.850.033	Circlips 45e	2	
44		44.002.620	Pignon baladeur de prise constante	1	
45		44.092.296	Roue de prise constante équipée	1	
46		44.002.792	Rondelle d'appui	1	
47		44.002.791	Boitier de roulement inférieur	1	
48		44.881.904	Roulement SKF 6.309 (45 x 100 x 25)	1	
49		44.003.240	Bride	1	
50		44.881.847	Bague R n° 30	1	
51		44.000.312	Axe de renvoi de marche AR	1	
52		44.092.292	Pignon de marche AR équipé	1	
53		44.002.772	Vis d'arrêt de ressort de pédale	1	

Edition	1re	2e	3e	4e
Date	5-64			

TRACTEUR SOM 612

PLANCHE 35

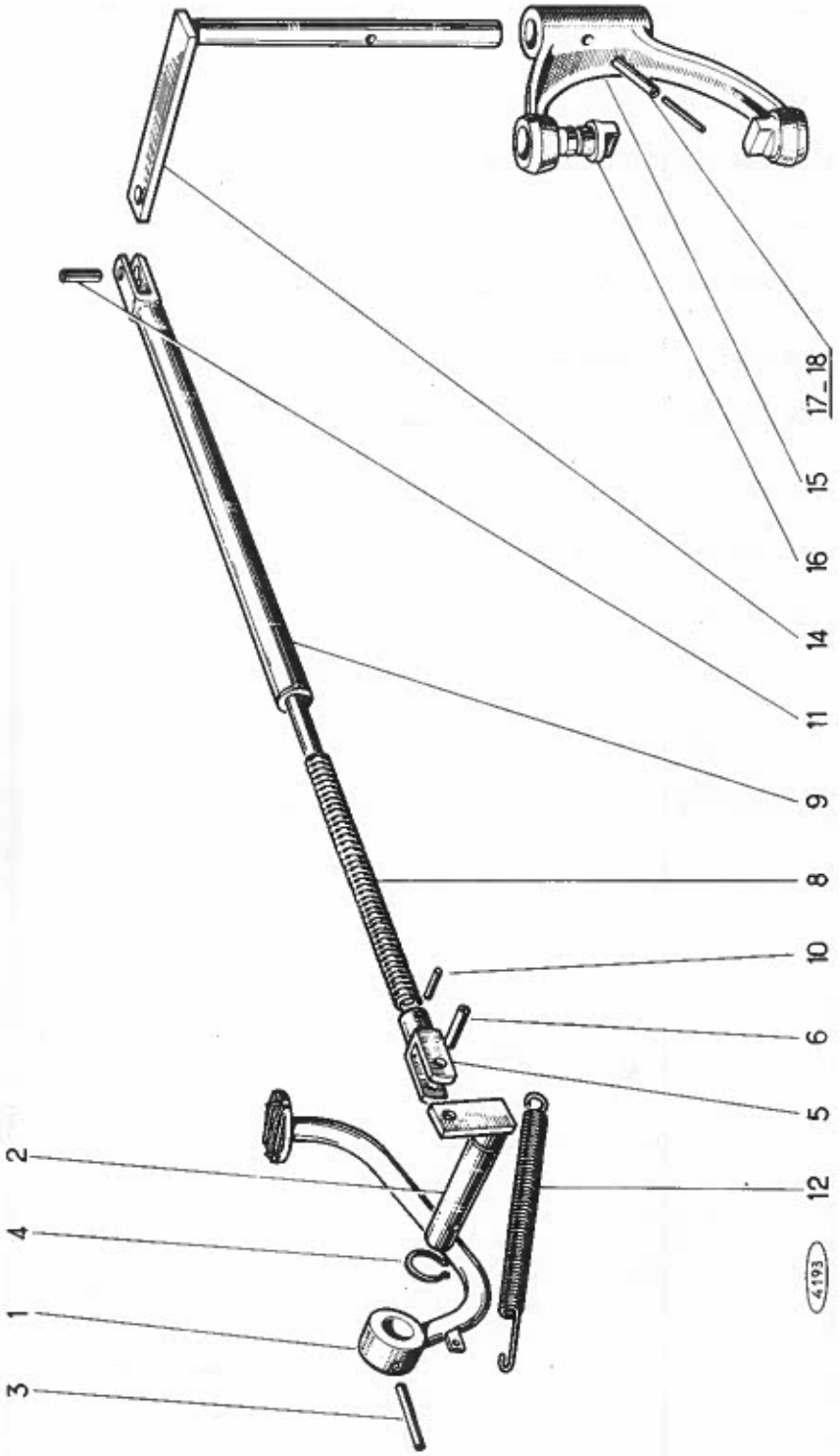

Edition	1re	2e	3e	4e
Date	5-64			

Commande de blocage de différentiel

REP N°	REFERENCES DES PIECES ANC. N°	REFERENCES DES PIECES NOUV. N°	DESIGNATION	QUANT.	OBSERVATIONS
1		44.093.904	Pédale de verrouillage du différentiel	1	
2		44.093.747	Axe de la pédale	1	
3		44.820.589	Goupille Mécanindus BE 7 x 45	1	
4		44.850.012	Circlips 22 e	1	
5		44.002.836	Chape	1	
6		44.820.623	Goupille Mécanindus BE 10 x 25	1	
8		44.002.863	Ressort	1	
9		44.092.206	Ensemble de tige télescopique	1	
10		44.820.545	Goupille Mécanindus BE 4 x 20	1	
11		44.820.623	Goupille Mécanindus BE 10 x 25	1	
12		44.002.865	Ressort de pédale	1	
14		44.092.297	Levier de commande de différentiel	1	
15		44.002.798	Fourchette de verrou	1	
16		44.002.834	Noix	2	
17		44.820.606	Goupille Mécanindus BE 8 x 35	1	
18		44.820.567	Goupille Mécanindus BE 5 x 35	1	

TRACTEUR SOM 612

Edition	1re	2e	3e	4e
Date	5-64			

PLANCHE 36

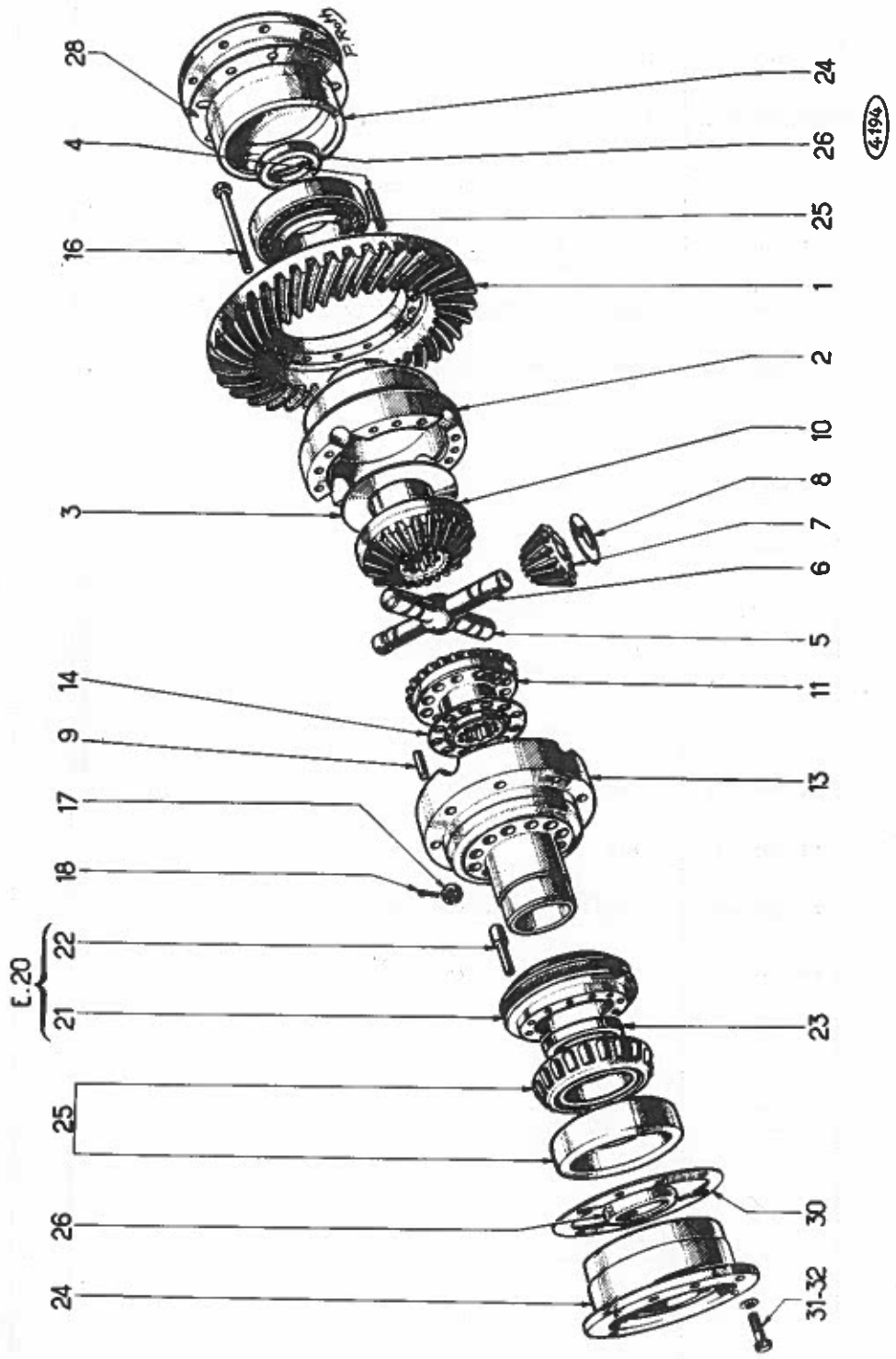

Edition	1re	2e	3e	4e
Date	5-64			

Différentiel

REP N°	REFERENCES DES PIECES ANC. N°	REFERENCES DES PIECES NOUV. N°	DESIGNATION	QUANT.	OBSERVATIONS
1		44.002.833	Couronne dentée (couronne et arbre 080.283)	1	
2		44.002.795	Demi-boitier côté couronne livré avec rep.13	1	réf.44.080.286
3		44.002.784	Rondelle de friction	1	
4		44.612.353	Goupille Mécanindus BE 12 x 40	4	
5		44.002.832	Axe de satellites	1	
6		44.002.831	Axe pénétrant des satellites	1	
7		44.005.566	Satellites	4	
8		44.002.829	Coupelle d'appui des satellites	4	
9		44.004.300	Goupille d'arrêt d'axe de satellite	1	
10		44.005.565	Planétaire côté-couronne	1	
11		44.005.564	Planétaire côté-verrou	1	
13		44.092.214	Demi-boitier côté verrou livré avec rep.2	1	réf.44.080.286
14		44.002.783	Rondelle de friction	1	
16		44.005.373	Vis spéciale	8	
17		44.801.295	Ecrou HKM 12 x 1,25 (ISO)	8	
18		44.819.923	Goupille V3 x 40	8	
20		44.092.565	Douille porte-doigts équipée	1	
21		44.004.623	Douille porte-doigts	1	
22		44.004.059	Doigt de verrou	12	
23		44.004.058	Entretoise	1	
24		44.007.539	Boitier de roulement de différentiel	2	
25		44.881.905	Roulement SKF 30.216	2	
26		44.881.977	Bague d'étanchéité 54x68x10,5	4	
28		44.000.228	Cale supérieure de réglage du différentiel 0,2	4	
–		44.000.229	d° 0,5	4	
–		44.000.230	d° 1,0	4	
–		44.000.231	d° 1,4	4	
–		44.000.232	d° 1,5	4	
30		44.000.233	Cale inférieure de réglage du différentiel 0,2	4	
–		44.000.234	d° 0,5	4	
–		44.000.235	d° 1,0	4	
–		44.000.236	d° 1,4	4	
–		44.000.237	d° 1,5	4	
31		44.802.609	Vis HM 8 x 1,25 x 30 (ISO)	16	
32		44.815.305	Rondelle à dents DE 8	16	

TRACTEUR SOM 612

Edition	1re	2e	3e	4e
Date	5-64			

PLANCHE 37

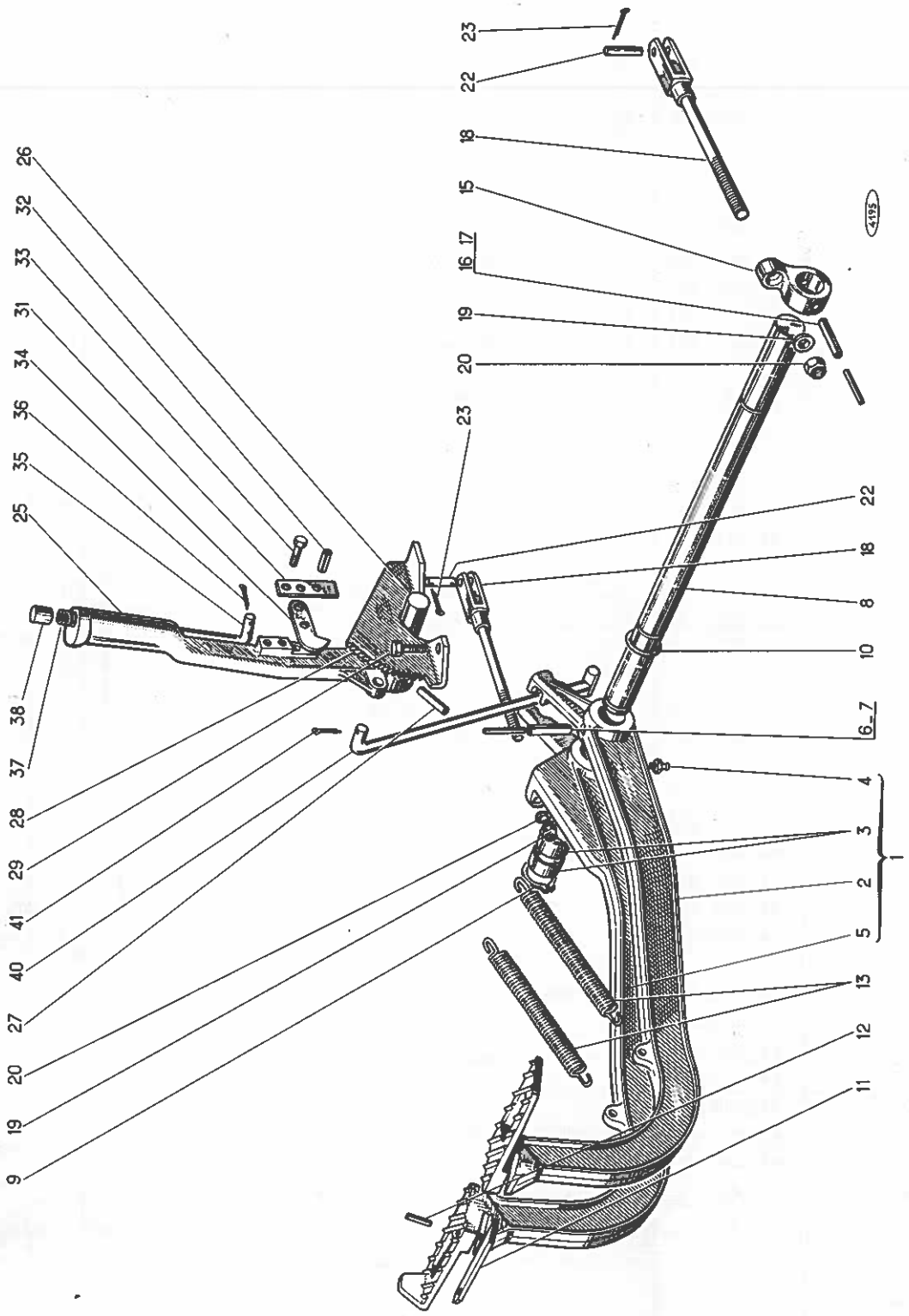

Edition	1re	2e	3e	4e
Date	5-64			

Commande de freinage

REP N°	REFERENCES DES PIECES ANC. N°	REFERENCES DES PIECES NOUV. N°	DESIGNATION	QUANT.	OBSERVATIONS
1		44.093.742	Pédale de frein droit équipé comp.rep.2,3 et 4	1	
2		44.007.826	Pédale de frein droit nue	1	
3		44.005.023	Bague	2	
4		44.881.642	Graisseur hydraulic droit	1	
5		44.007.825	Pédale de frein gauche	1	
6		44.820.629	Goupille Mécanindus BE 10 x 55	1	
7		44.820.771	Goupille Mécanindus BE 6 x 55	1	
8		44.007.843	Axe des pédales	1	
9		44.850.020	Circlips 30 e	1	
10		44.004.518	Joint torique Ø int. 25,5 fil Ø 2,5	2	
11		44.002.825	Loquet	1	
12		44.820.605	Goupille Mécanindus BE 8 x 30	1	
13		44.003.142	Ressort de rappel de pédales	2	
15		44.002.803	Levier de renvoi de frein de roue gauche	1	
16		44.820.629	Goupille Mécanindus BE 10 x 55	1	
17		44.820.771	Goupille Mécanindus BE 6 x 55	1	
18		44.093.738	Tringle de frein à pied équipé	2	
19		44.002.794	Rondelle sphérique	2	
20		44.801.354	Ecrou HM 10 x 1,25 avec nylon	2	
22		44.006.949	Axe de chape à 2 goupilles Ø 10	2	
23		44.819.921	Goupille V 3 x 25	4	
25		44.007.814	Levier de frein à main	1	
26		44.007.815	Axe du levier de frein à main	1	
27		44.820.628	Goupille Mécanindus BE 10 x 50	1	
28		44.007.845	Secteur cranté	1	
29		44.881.233	Vis H 10 x 45 (SI)	2	
31		44.002.823	Platine de retenue de cliquet	1	
32		44.820.603	Goupille Mécanindus BE 8 x 20	1	
33		44.802.603	Vis HM 8 x 1,25 - 16	2	
34		44.002.822	Cliquet	1	
35		44.007.816	Tringle de commande de cliquet	1	
36		44.819.911	Goupille V 2 x 20	2	
37		44.002.862	Ressort de poussoir	1	
38		44.002.773	Poussoir	1	
40		44.093.951	Tringle de levier de frein à main assemblée	1	
41		44.819.912	Goupille V 2 x 25	1	

Edition	1re	2e	3e	4e
Date	5-64			

TRACTEUR SOM 612

PLANCHE 38

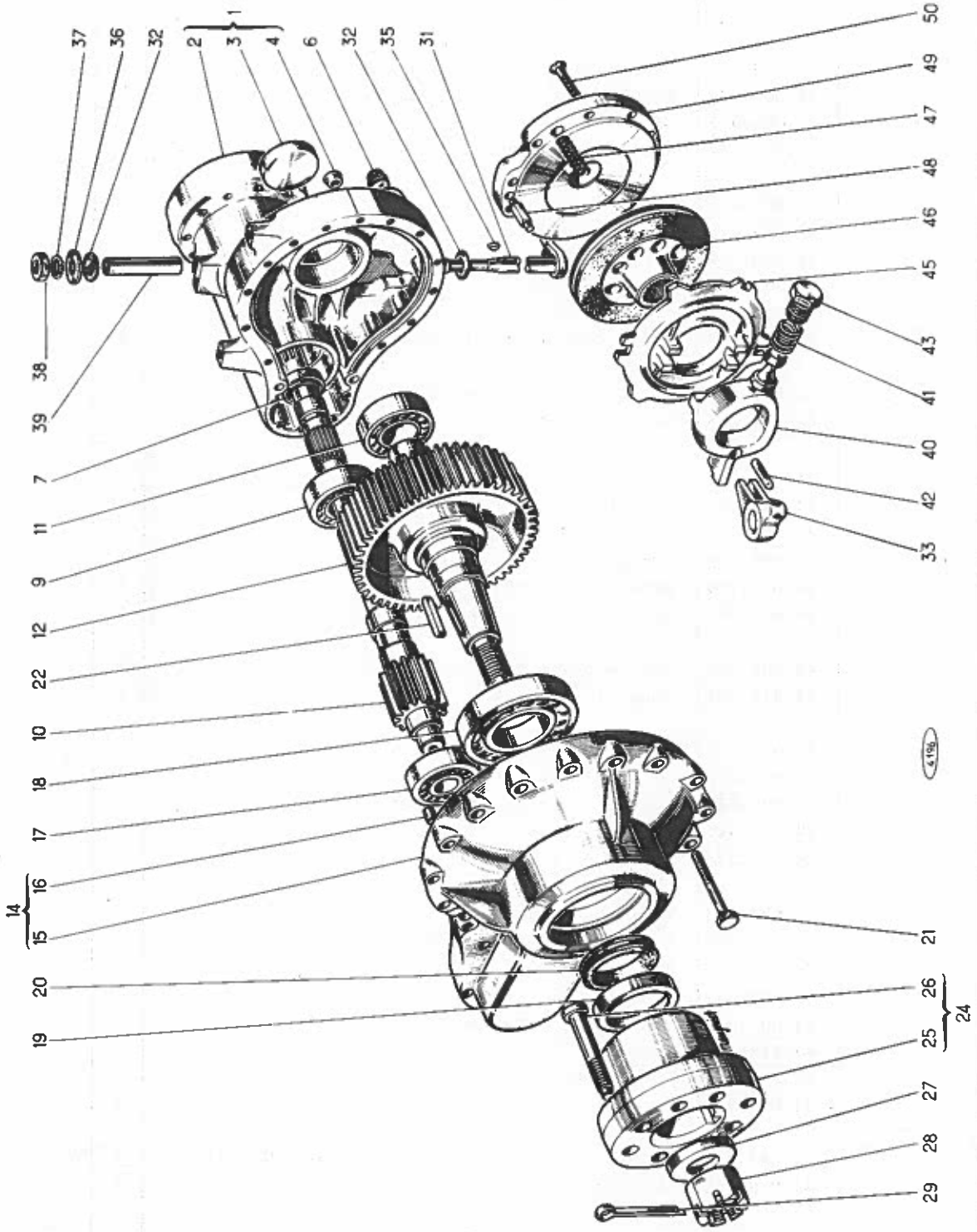

Edition	1re	2e	3e	4e
Date	5-64			

Réducteur et freinage

REP N°	REFERENCES DES PIECES ANC. N°	REFERENCES DES PIECES NOUV. N°	DESIGNATION	QUANT.	OBSERVATIONS
1		44.093.855	Carter latéral gauche équipé comp.rep. 2,3,4	1	
		44.093.854	" " droit " " 2,3,4	1	
2		44.007.583	" " gauche nu	1	
		44.007.582	" " droit nu	1	
3		44.007.735	Bouchon cuvette Ø 110	2	
4		44.008.032	Bouchon d'obturation pour taraudage M 20 x 1,5	4	
6		44.835.219	Bouchon fileté cônique Ø 35 x 1,5	4	
7		44.881.700	Bague d'étanchéité type IEL (64x85x16)	2	
9		44.881.909	Roulement à bille 6313 (65x140x33)	2	
10		44.000.365	Pignon arbre gauche	1	
		44.000.366	" " droit	1	
11		44.882.005	Roulement à billes 6312 (60x130x31)	2	
12		44.093.696	Arbre et roue de 57 dents	2	
14		44.093.856	Couvercle du carter latéral équipé comprenant		
			repères 15, 16	2	
15		44.007.586	Couvercle du carter latéral équipé nu	2	
16		44.000.354	Pied de centrage	2	
17		44.881.896	Roulement à billes 6310 (50x110x27)	2	
18		44.882.006	Roulement à billes 6218 (90x160x30)	2	
19		44.007.435	Cage de joint	2	
20		44.007.436	Joint d'étanchéité	2	
21		44.605.435	Vis H 10 x 60 x 28 (SI)	36	
22		44.005.334	Clavette	2	
24		44.093.697	Moyeu équipé comprenant rep. 25 et 26	2	
25		44.007.733	Moyeu nu	2	
26		44.002.871	Goujon de roue	16	
27		44.007.736	Rondelle de blocage	2	
28		44.007.734	Ecrou HK 100 - 39 x 3	2	
29		44.819.972	Goupille V 8 x 90	2	
31		44.093.739	Levier de frein gauche assemblé	1	
		44.093.740	" " droit "	1	
32		44.003.287	Anneau élastique	4	
33		44.002.885	Levier de renvoi gauche	1	
		44.002.884	Levier de renvoi droit	1	
35		44.881.652	Clavette disque 6 x 11	2	
36		44.815.044	Rondelle L 18	2	
37		44.815.310	Rondelle à dents	2	
38		44.801.069	Ecrou bas HM 18 x 1,5	2	
39		44.002.874	Entretoise	2	
40		44.002.883	Levier de compression	2	
41		44.002.894	Ressort d'appui du levier de compression	2	
42		44.002.870	Poussoir	2	
43		44.000.685	Bouchon de centrage	2	

TRACTEUR SOM 612

Edition	1e	2e	3e	4e
Date	5-64			

PLANCHE 38

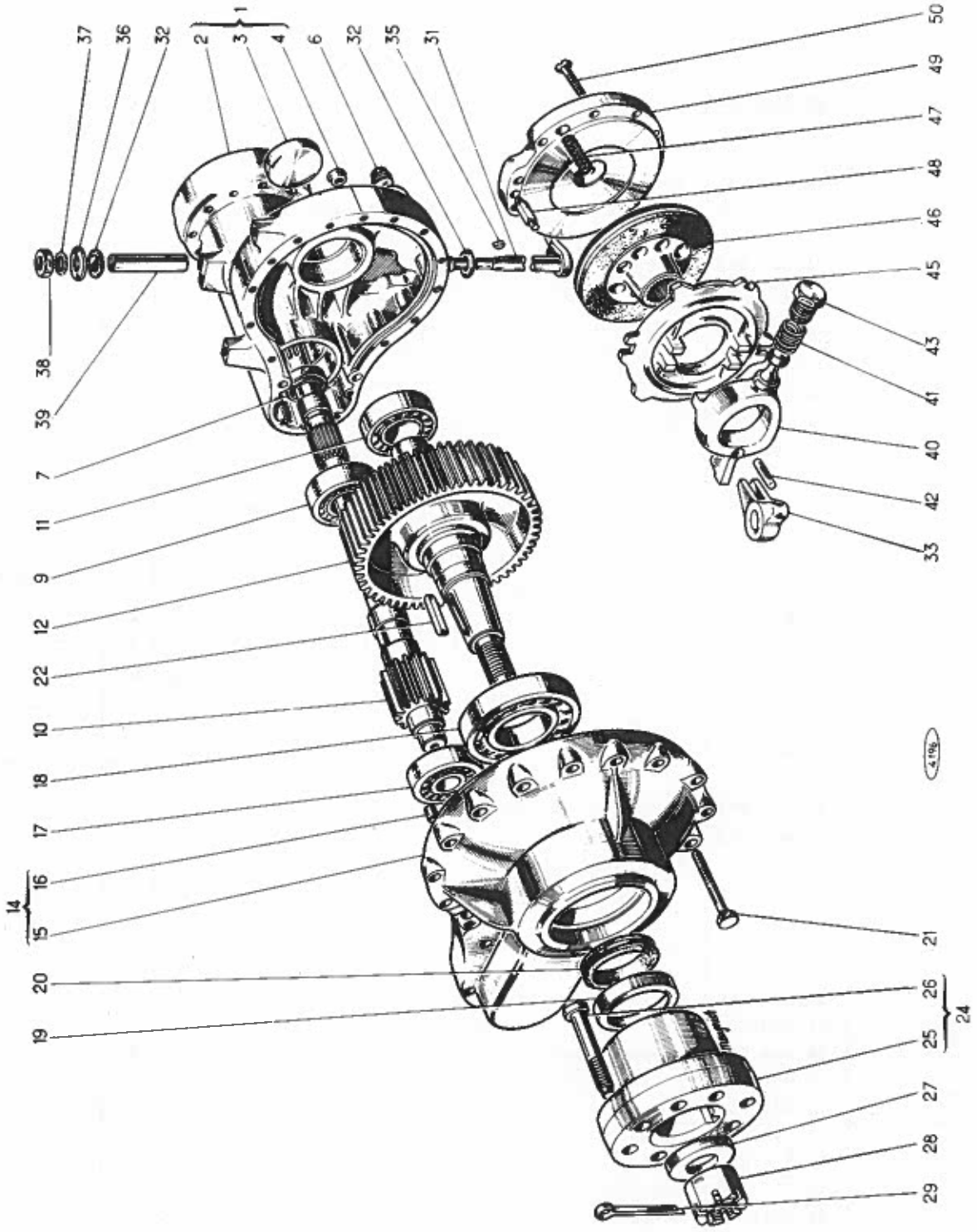

Edition	1re	2e	3e	4e
Date	5-64			

Réducteur et freinage

REP N°	REFERENCES DES PIECES ANC. N°	REFERENCES DES PIECES NOUV. N°	DESIGNATION	QUANT.	OBSERVATIONS
45	590361	~~44.008.122~~	Plateau mobile de frein	2	
46		44.092.218	Disque de frein équipé	2	
47		44.002.893	Ressort de rappel	6	
48		44.002.872	Doigt d'arrêt	6	
49		44.002.877	Plateau fixe de frein	2	
50		44.811.821	Vis TF/90° 10 x 1,25 x 40	4	

Edition	1re	2e	3e	4e
Date	5-64			

TRACTEUR SOM 612

PLANCHE 39

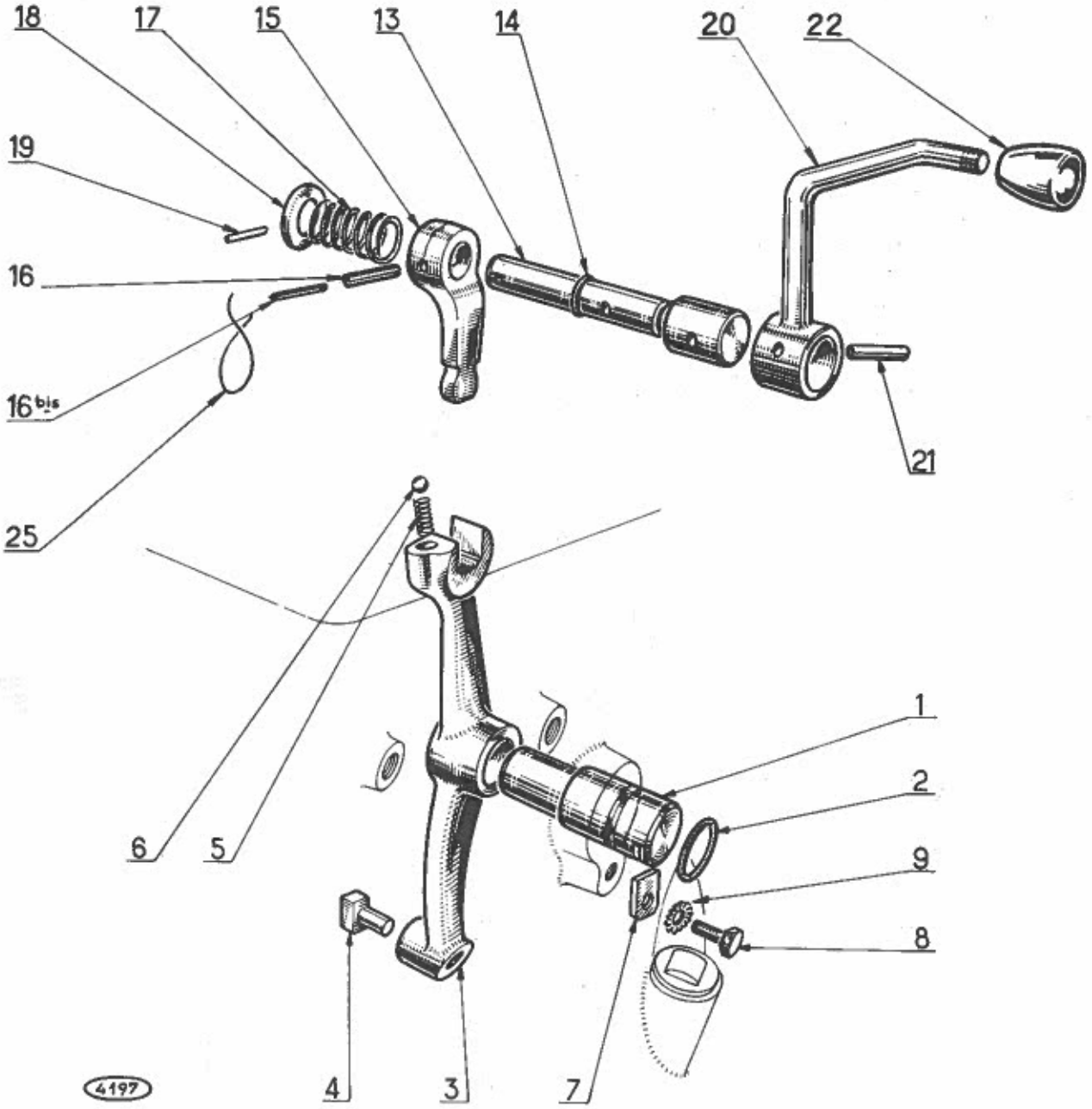

Edition	1re	2e	3e	4e
Date	5-64			

Commande de réducteur

REP N°	REFERENCES DES PIECES ANC. N°	REFERENCES DES PIECES NOUV. N°	DESIGNATION	QUANT.	OBSERVATIONS
1		44.002.770	Axe des leviers de renvoi	1	
2		44.881.839	Joint torique d'étanchéité R n ° 18	1	
3		44.002.844	Levier de renvoi de prise constante	1	
4		44.002.847	Doigt de levier de renvoi	1	
5		44.002.980	Ressort de verrouillage	1	
6		44.840.053	Bille de verrouillage SKF Ø 12	1	
7		44.002.815	Frein d'axe	1	
8		44.881.741	Vis H 10 x 20	1	
9		44.815.306	Rondelle à dents DE 10	1	
13		44.007.784	Axe de commande de prise constante	1	
14		44.881.192	Joint torique d'étanchéité R n ° 13	1	
15		44.002.845	Levier intermédiaire de prise constante	1	
16		44.820.588	Goupille Mécanindus BE 7 x 40	1	
16	bis	44.820.549	" " BE 4 x 40	1	
17		44.002.864	Ressort	1	
18		44.002.818	Coupelle d'appui du ressort	1	
19		44.002.767	Goupille cylindrique	1	
20		44.093.848	Levier de commande de prise constante	1	
21		44.820.589	Goupille Mécanindus BE 7 x 45	1	
22		44.004.791	Poignée haute pour levier	1	
25		44.000.995	Fil d'arrêt	1	

TRACTEUR SOM 612

PLANCHE 40

Edition	1re	2e	3e	4e
Date	5-64			

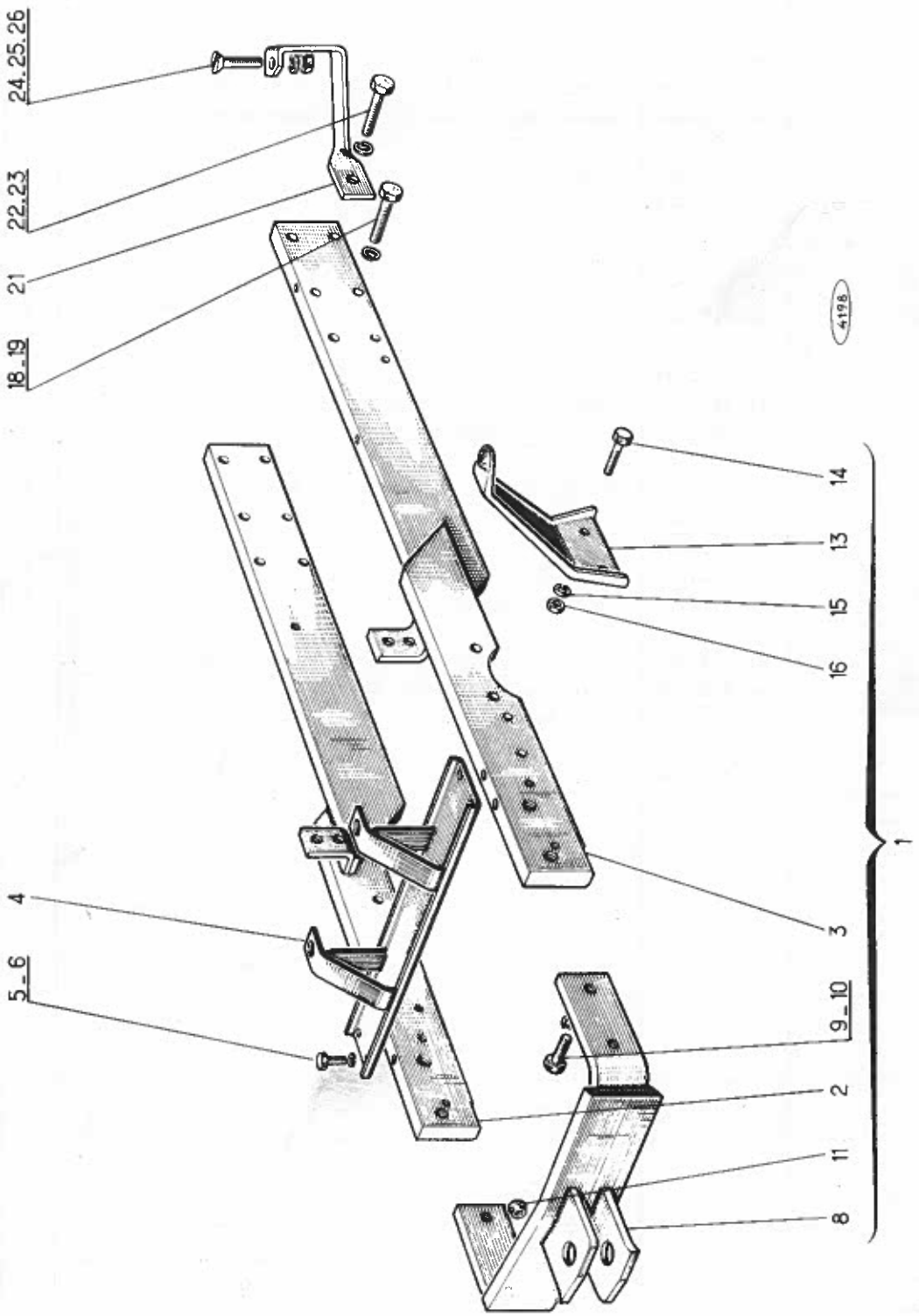

Edition	1re	2e	3e	4e
Date	5-64			

Châssis

REP N°	REFERENCES DES PIECES ANC. N°	REFERENCES DES PIECES NOUV. N°	DESIGNATION	QUANT.	OBSERVATIONS
1		44.093.851	Châssis assemblé comprenant rep.2 à 16	1	
2		44.093.736	Longeron droit assemblé	1	
3		44.093.737	Longeron gauche assemblé	1	
4		44.093.734	Traverse avant assemblée	1	
5		44.802.647	Vis HM 10 x 1,25 -25	4	
6		44.880.351	Rondelle W 10	4	
8		44.093.735	Pare-chocs assemblé	1	
9		44.802.772	Vis HM 16 x 1,5 - 45	4	
10		44.880.355	Rondelle W 16	4	
11		44.008.119	Bouchon d'obturation pour trou M 16 x 1,5	2	
13		44.004.241	Support de phare	2	
14		44.802.652	Vis HM 10 x 1,25 - 45	4	
15		44.880.351	Rondelle W 10	4	
16		44.801.012	Ecrou HM 10 x 1,25	4	
18		44.882.001	Vis H 16 x 60 (SI)	11	
19		44.880.355	Rondelle W 16	11	
21		44.007.920	Marchepied	1	
22		44.881.557	Vis H 16 x 70 (SI)	1	
23		44.880.355	Rondelle W 16	1	
24		44.811.797	Vis TF 90° M8 x 1,25 - 25	1	
25		44.880.349	Rondelle W 8	1	
26		44.801.011	Ecrou HM 8 x 1,25	1	

TRACTEUR SOM 612

PLANCHE 41

Edition	1re	2e	3e	4e
Date	5-64			

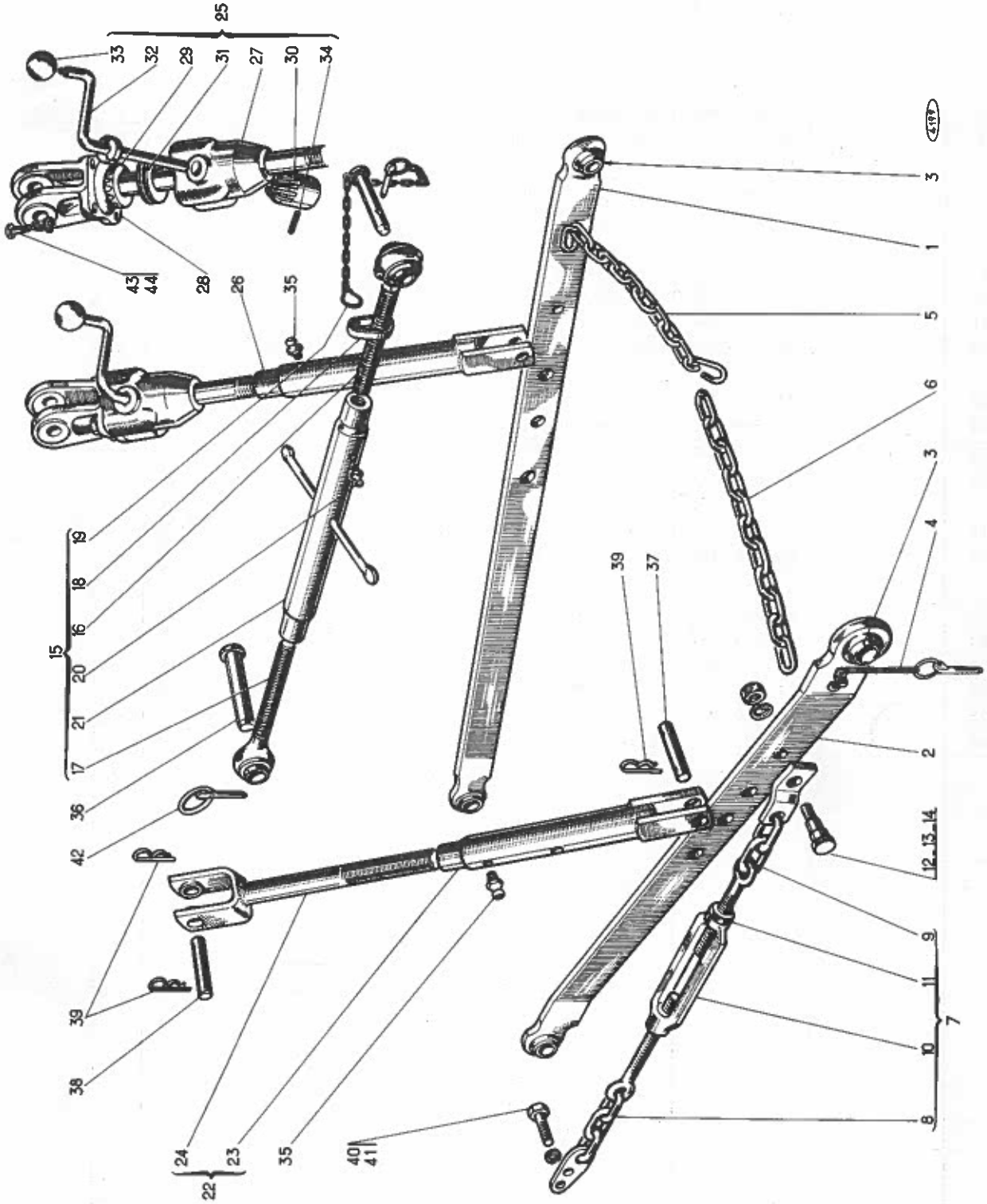

Edition	1ère	2e	3e	4e
Date				

Attelage HUARD

REP N°	REFERENCES DES PIECES ANC. N°	REFERENCES DES PIECES NOUV. N°	DESIGNATION	QUANT.	OBSERVATIONS
1		44.093.591	Barre de traction droite équipée	1	
2		44.093.592	d° gauche "	1	
3		44.007.488	Rotule	4	
4		44.093.595	Chainette porte-goupille	2	
5		44.093.593	Chaine de débattement côté droit	1	
6		44.093.594	d° gauche	1	
7		44.093.713	Tendeur latéral équipé comp.rep. 8 à 11	2	
8		44.093.714	Patte de fixation AV assemblée	2	
9		44.093.715	d° AR "	2	
10		44.007.767	Lanterne de tendeurs	2	
11		44.007.764	Ecrou H 20 - 2,5	2	
12		44.007.765	Vis épaulée	2	
13		44.880.355	Rondelle W 16	2	
14		44.801.015	Ecrou HM 16 x 1,5	2	
15		44.093.894	Tendeur 3ème point équipé comp.rep.16 à 21	1	
-		44.093.585	d° ass. sauf rep.18	1	
16		44.093.586	Tige rotulée pas à droite	1	
17		44.093.587	d° gauche	1	
18		44.008.043	Anneau de verrouillage	1	
19		44.093.588	Axe complet de 3ème point	1	
20		44.881.642	Graisseur hydraulic	2	
21		44.007.471	Manchon de commande	1	
22		44.093.727	Suspente réglable gauche équipée comp.rep.23		
			et 24	1	
23		44.093.728	Manchon équipé	1	
24		44.093.602	Chape équipée	1	
25		44.093.726	Suspente réglable à manivelle comp.rep. 26 à		
			35 - 43 et 44.	1	
26		44.093.728	Manchon équipé	1	
27		44.007.521	Corps de boitier	1	
28		44.007.554	Chape couvercle de boitier	1	
29		44.007.517	Pignon à queue 18 dents	1	
30		44.007.523	Pignon 10 dents	1	
31		44.881.994	Butée à billes S.K.F. 51.206	1	
32		44.093.616	Manivelle équipée	1	
33		44.007.518	Boule bakélite	1	
34		44.820.566	Goupille Mécanindus 5 x 30	1	
35		44.881.642	Graisseur hydraulic	4	
36		44.007.483	Axe AV de 3ème point	1	
37		44.007.513	Axe inf. des suspentes	2	
38		44.007.515	Axe supérieur des suspentes	2	
39		44.007.516	Epingle élastique	8	
40		44.803.353	Vis HM 20 x 1,5 - 50	4	
41		44.880.357	Rondelle W 20	4	
42		44.093.590	Goupille rapide équipée	1	
43		44.007.953	Vis H 10 x 1,50 - 30	4	
44		44.880.351	Rondelle W	4	

TRACTEUR SOM 612

Edition	1re	2e	3e	4e
Date	5-64			

PLANCHE 42

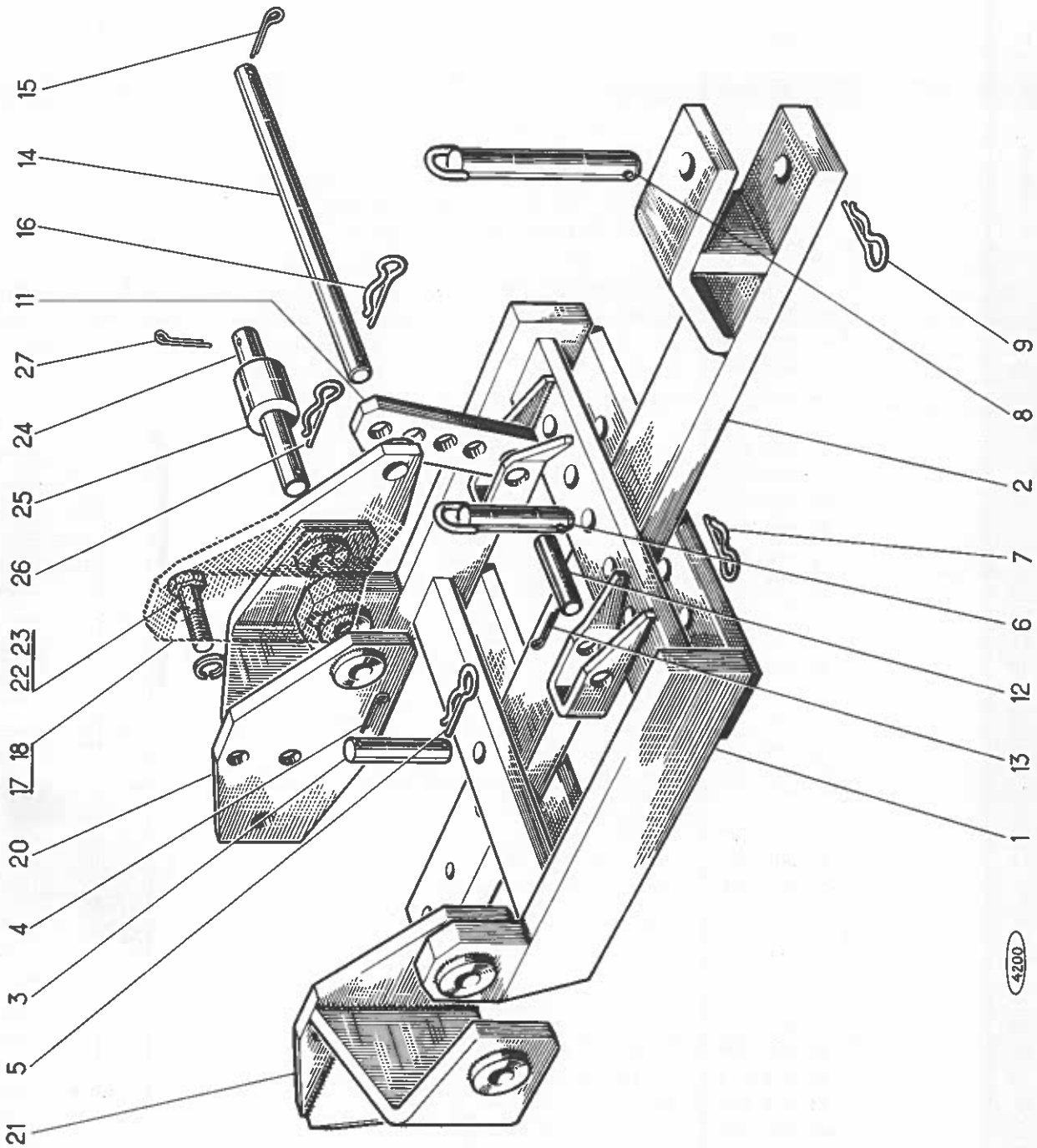

Edition	1re	2e	3e	4e
Date	5-64			

Dispositif d'attelage

REP N°	REFERENCES DES PIECES ANC. N°	REFERENCES DES PIECES NOUV. N°	DESIGNATION	QUANT.	OBSERVATIONS
1		44.093.682	Cadre de barre d'attelage	1	
2		44.093.683	Timon	1	
3		44.007.694	Axe du timon	1	
4		44.819.942	Goupille V5 x 60	1	
5		44.308.363	Goupille rapide	1	
6		44.093.684	Axe de positionnement du timon	1	
7		44.308.363	Goupille rapide	1	
8		44.093.685	Axe de la chape d'attelage du timon	1	
9		44.308.363	Goupille rapide	1	
11		44.007.690	Tirant de cadre d'attelage	2	
12		44.007.687	Axe des tirants	2	
13		44.819.942	Goupille V5 x 60	2	
14		44.007.688	Broche des tirants	1	
15		44.819.942	Goupille V5 x 60	1	
16		44.308.363	Goupille rapide	1	
17		44.093.686	Support droit de la broche des tirants	1	
18		44.093.687	" gauche " "	1	
20		44.093.680	Support droit de barre d'attelage	1	
21		44.093.681	Support gauche de barre d'attelage	1	
22		44.803.711	Vis HM 16 x 1,5 - 40	6	
23		44.880.355	Rondelle W 16	6	
24		44.007.689	Axe de cadre d'attelage	2	
25		44.003.017	Entretoise	2	
26		44.308.363	Goupille rapide	2	
27		44.819.942	Goupille V5 x 60	2	

TRACTEUR SOM 612

Edition	1re	2e	3e	4e
Date	5-64			

PLANCHE 43

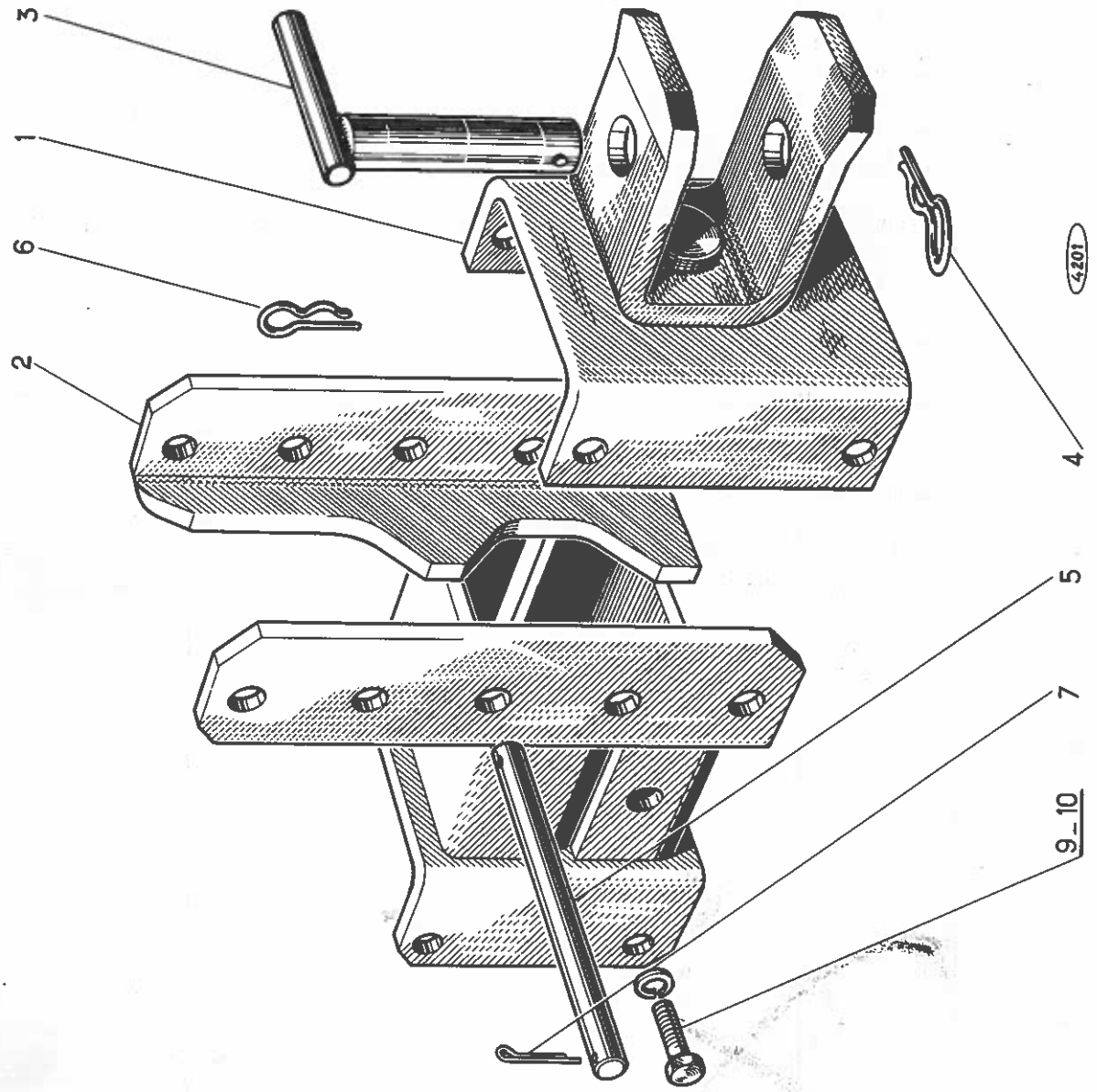

Edition	1re	2e	3e	4e
Date	5-64			

Crochet d'attelage

REP N°	REFERENCES DES PIECES ANC. N°	REFERENCES DES PIECES NOUV. N°	DESIGNATION	QUANT.	OBSERVATIONS
1		44.093.677	Crochet d'attelage équipé	1	
2		44.093.679	Support de crochet assemblé	1	
3		44.092.237	Axe du crochet d'attelage	1	
4		44.007.661	Epingle élastique	1	
5		44.007.688	Broche du tirant	2	
6		44.308.363	Epingle élastique	2	
7		44.819.942	Goupille V 5 x 60	2	
9		44.008.200	Vis de fixation du support	4	
10		44.880.356	Rondelle W 18	4	

Edition	1re	2e	3e	4e
Date	5-64	12-64		

TRACTEUR SOM 612

PLANCHE 44

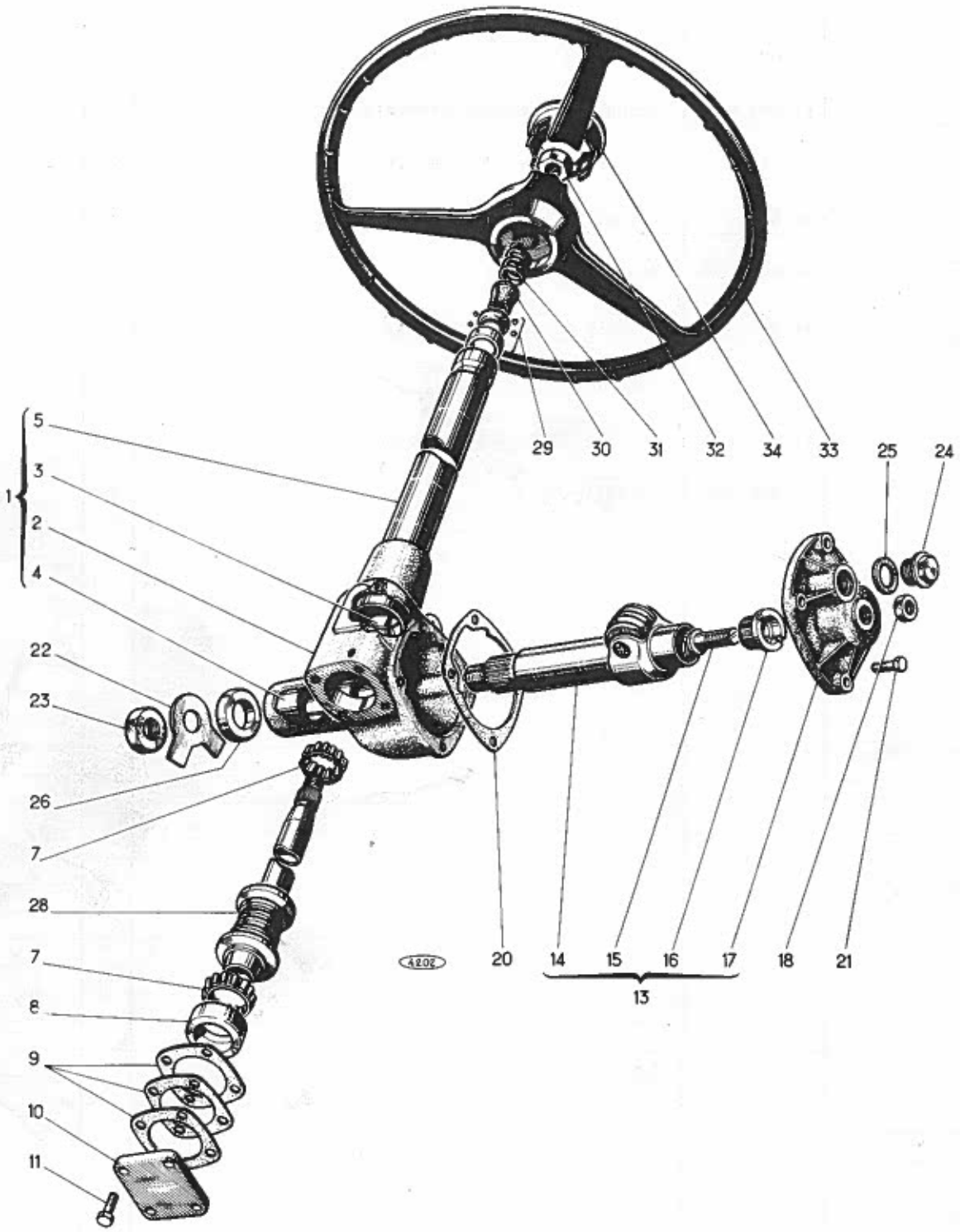

Edition	1re	2e	3e	4e
Date	5-64	12-64		

TRACTEUR SOM 612

Direction

PLANCHE 44

REP N°	REFERENCES DES PIECES ANC. N°	REFERENCES DES PIECES NOUV. N°	DESIGNATION	QUANT.	OBSERVATIONS
—		44.007.757	Ensemble direction (rep. 1 à 32)	1	
1		44.078.427	Carter de direction assemblé comp.rep.2 à 5	1	
2		44.078.428	Carter de direction nu	1	
3		44.078.086	Cuvette fixe de roulement	1	
4		44.078.429	Bague de l'arbre porte-galet	1	
5		44.078.430	Colonne de direction L : 649 mm	1	
7		44.078.085	Couronne de galet	2	
8		44.078.088	Cuvette mobile de roulement	1	
9		44.078.084	Pochette de cales de réglage	1	
10		44.078.091	Couvercle de vis	1	
11		44.078.092	Vis du couvercle H 8 x 18 ± 0,5	4	
13	44078508	~~44.078.431~~	Arbre et couvercle porte-galet assemblé comprenant rep. 14 à 18	1	
14	44078511	~~44.078.432~~	Arbre porte-galet assemblé	1	
15		44.078.433	Vis de réglage	1	
16		44.078.434	Ecrou de retenue	1	
17		44.078.435	Couvercle d'arbre porte-galet	1	
18		44.078.102	Contre écrou de blocage	1	
20		44.078.436	Joint de couvercle	1	
21		44.078.253	Vis du couvercle H 8 x 20	4	
22		44.078.105	Tôle frein d'écrou	1	
23		44.078.106	Ecrou d'arbre porte galet	1	
24		44.078.101	Bouchon de remplissage	1	
25		44.610.571	Joint cuivre 20,4 x 26 x 1	1	
26		44.078.104	Bague d'étanchéité	1	
28		44.078.437	Arbre et vis de direction assemblé	1	
29		44.078.274	Roulement orientable de l'arbre de vis	1	
30		44.078.470	Anneau fendu de blocage	1	
31		44.078.471	Ressort de blocage	1	
32		44.078.438	Ecrou de l'arbre de vis	1	
33		44.007.923	Volant de direction équipé Ø 450	1	
34		44.078.268	Bouchon de volant équipé du jonc d'arrêt	1	

TRACTEUR SOM 612

Edition	1re	2e	3e	4e
Date	5-64			

PLANCHE 45

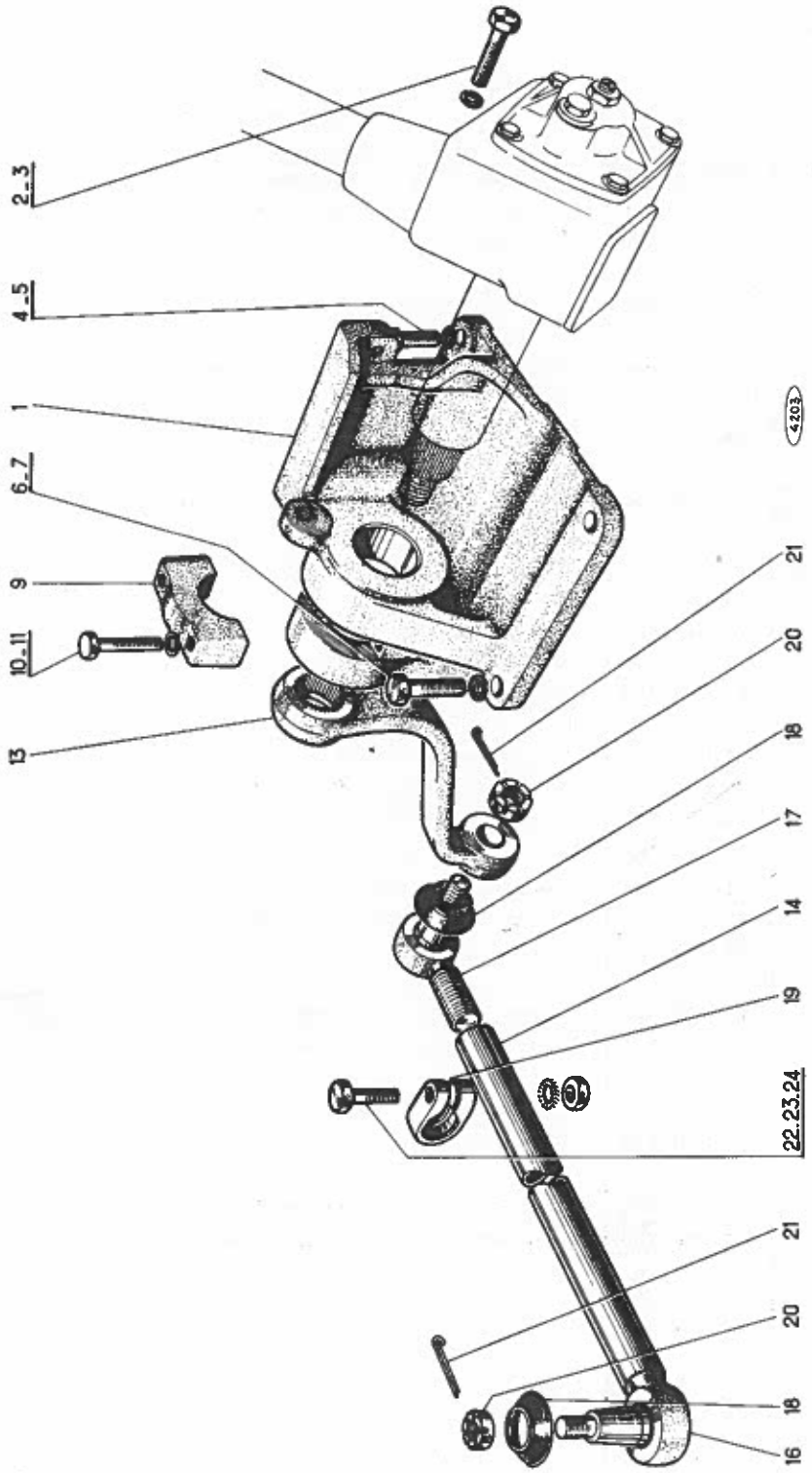

Edition	1re	2e	3e	4e
Date	5-64			

Commande de direction

REP N°	REFERENCES DES PIECES ANC. N°	REFERENCES DES PIECES NOUV. N°	DESIGNATION	QUANT.	OBSERVATIONS
1		44.007.589	Support de boitier de direction	1	
2		44.803.189	Vis HM 12 x 1,25 x 30 fixation du boitier sur le support	1	
3		44.880.353	Rondelle W 12	1	
4		44.007.924	Vis H 12 x 40 (SI) fixation du support	2	
5		44.880.353	Rondelle W 12	2	
6		44.803.672	Vis HM 14 x 1,5 - 45	2	
7		44.880.354	Rondelle W 14	2	
9		44.007.593	Demi-collier	1	
10		44.802.656	Vis HM 10 x 1,25 x 65	2	
11		44.880.351	Rondelle W 10	2	
13		44.007.801	Levier de boitier de direction	1	
14	4601056	~~44.007.618~~	Barre de direction à rotule de 27 - Autolube - comp. rep. 16 à 24	1	
16		44.078.448	Boitier complet Autolube de 27 vissé et soudé sur tube	1	
17		44.078.449	Boitier Autolube de 27 fileté à Ø 24 x 150 droit	1	
18		44.078.450	Cache poussière	2	
19		44.078.451	Collier	1	
20		44.801.297	Ecrou à créneaux 16 x 1,50	2	
21		44.819.923	Goupille V 3 x 40	2	
22		44.803.153	Vis HM 10 x 1,25 - 50	1	
23		44.815.306	Rondelle à dents DE 10	1	
24		44.801.032	Ecrou HM 10 x 1,25	1	

Edition	1re	2e	3e	4e
Date	5-64			

TRACTEUR SOM 612

PLANCHE 46

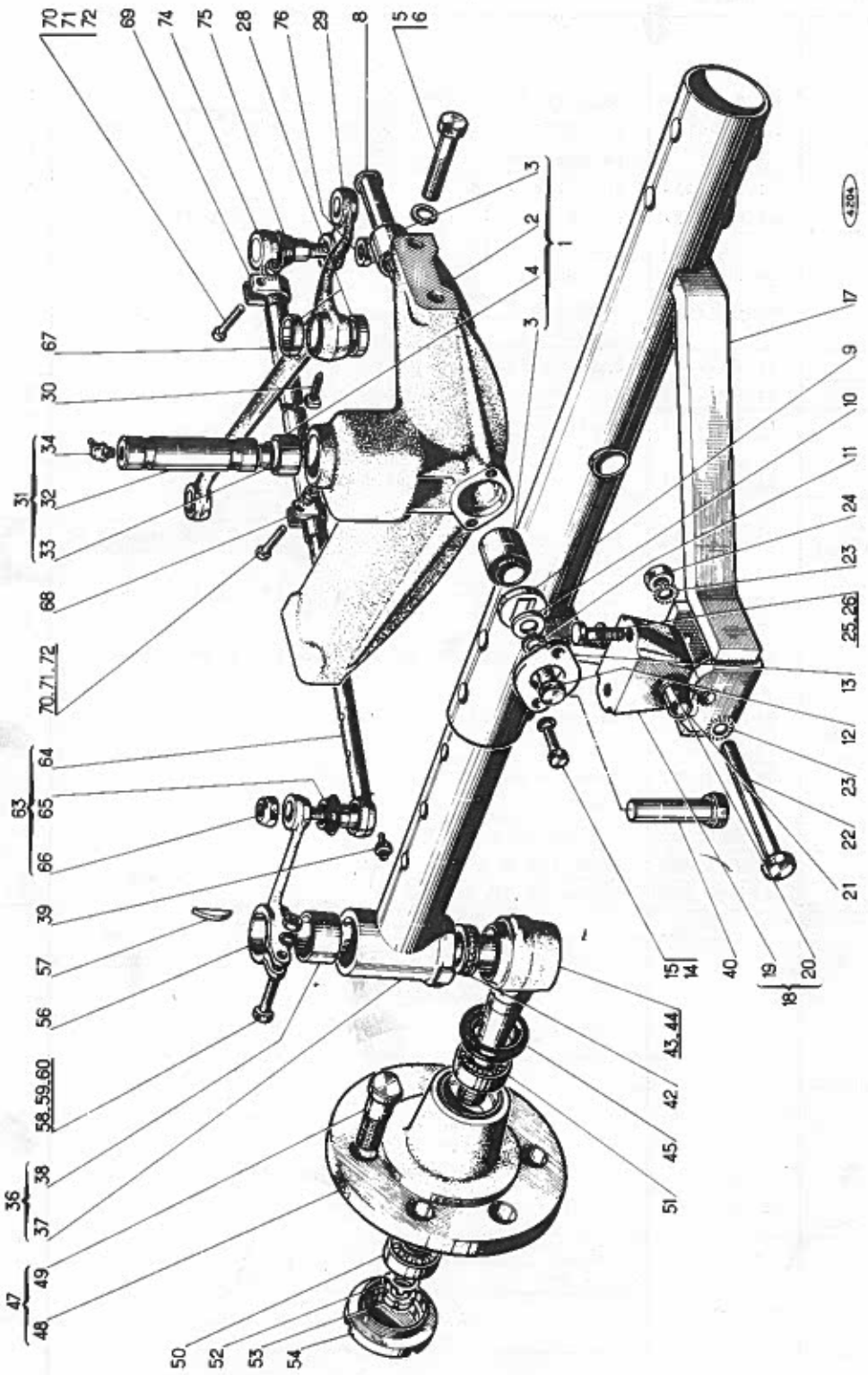

Edition	1°	2°	3°	4°
Date	5-64			

Train AV à voie variable

REP N°	REFERENCES DES PIECES ANC. N°	REFERENCES DES PIECES NOUV. N°	DESIGNATION	QUANT.	OBSERVATIONS
1		44.093.663	Support de train AV équipé comp.rep. 2 à 4	1	
2		44.007.579	Support de train AV nu	1	
3		44.002.934	Silentbloc	2	
4		44.006.424	Coussinet mince Ø 35	2	
5		44.802.775	Vis HM 16 x 1,5 - 60	4	
6		44.880.355	Rondelle W 16	4	
8		44.007.595	Broche de pivot de l'essieu	1	
9		44.007.596	Rondelle d'appui	1	
10		44.815.008	Rondelle plate étroite Ø 16	1	
11		44.880.355	Rondelle W 16	1	
12		44.803.269	Vis HM 16 x 1,5 - 30	1	
13		44.007.592	Couvercle	1	
14		44.803.150	Vis HM 10 x 1,25 - 35	2	
15		44.880.351	Rondelle W 10	2	
17		44.093.670	Essieu fixe assemblé	1	
18		44.093.662	Support de silentbloc AV équipé comp.rep.19et20	1	
19		44.007.590	Support de silentbloc	1	
20		44.007.591	Silentbloc	1	
21		44.007.617	Entretoise	1	
22		44.803.284	Vis HM 16 x 1,5 - 120	1	
23		44.815.309	Rondelle éventail DE 16	2	
24		44.801.015	Ecrou HM 16 x 1,5	1	
25		44.802.770	Vis HM 16 x 1,5 - 35	2	
26		44.880.355	Rondelle W 16	2	
28	5097723	44.007.598	Entretoise	2	
29	44008566	~~44.007.610~~	Levier intermédiaire de direction	1	
30		44.804.034	Vis HM 8 x 1,25 - 20 (bout pointu)	1	
31	44097123	~~44.093.664~~	Pivot du levier intermédiaire de direction équipé comprenant rep. 32 - 33 et 34	1	
32	44097123	44.007.597	Pivot nu	1	
33		44.860.103	Bouchon cuvette Ø 16	1	
34		44.881.643	Graisseur hydraulic coudé à 45°	1	
36		44.093.668	Demi essieu mobile équipé comprenant repères 37 et 38	2	
37		44.093.667	Demi essieu mobile assemblé	2	
38		44.007.606	Coussinet mince Ø 50	4	
39		44.881.642	Graisseur hydraulic droit	2	
40		44.006.389	Vis de blocage	4	
42		44.882.008	Butée à billes simple effet 51.110 - 50x70x14 -	2	
43		44.093.666	Fusée assemblée droite	1	
44		44.093.665	Fusée assemblée gauche	1	
45		44.006.429	Joint du moyeu de roue AV	2	

TRACTEUR SOM 612

PLANCHE 46

Edition	1re	2e	3e	4e
Date	5-64			

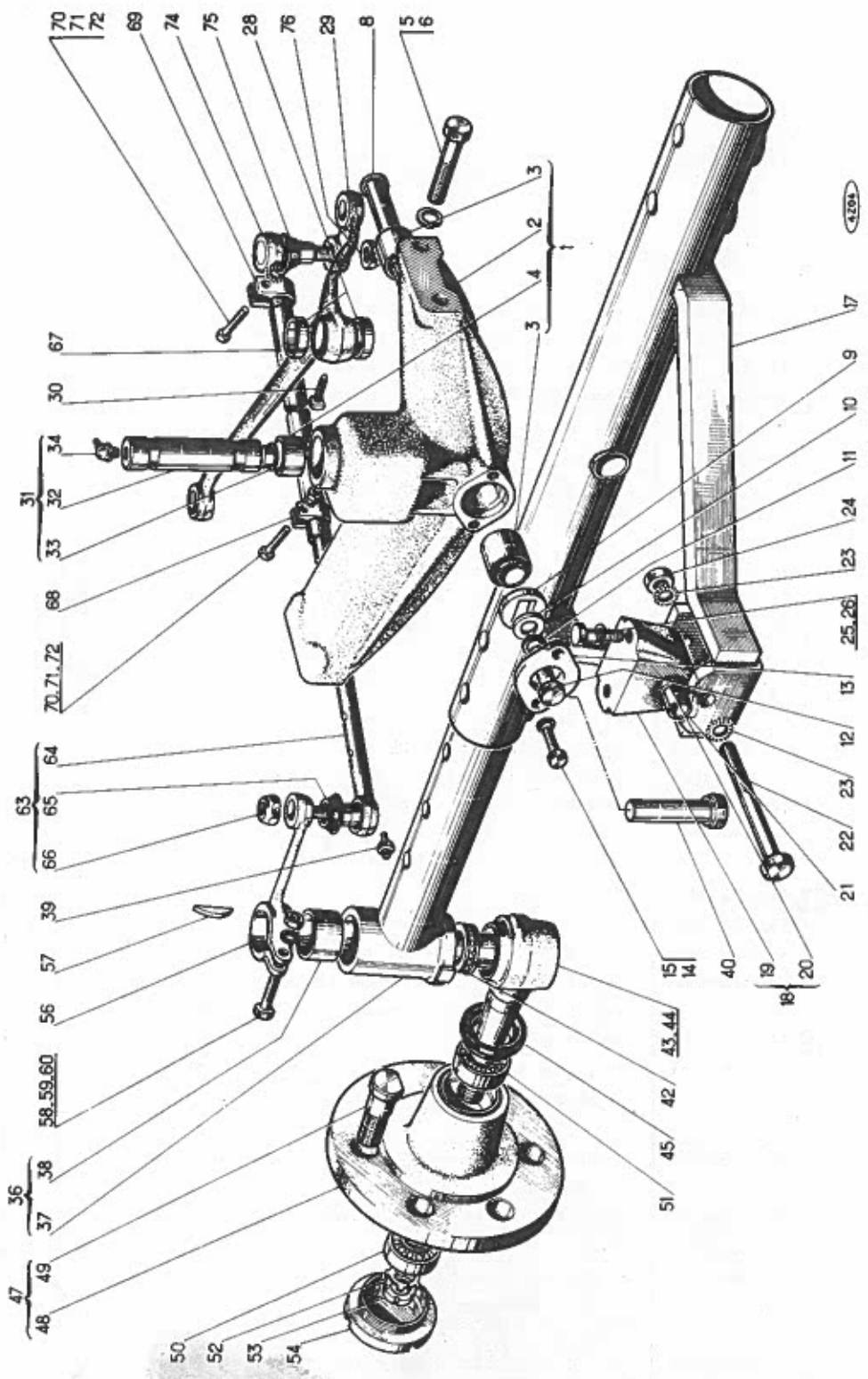

Edition	1re	2e	3e	4e
Date	5-64			

Train AV à voie variable

REP N°	REFERENCES DES PIECES ANC. N°	REFERENCES DES PIECES NOUV. N°	DESIGNATION	QUANT.	OBSERVATIONS
47		44.093.669	Moyeu équipé comprenant rep.48 et 49	2	
48		44.006.426	Moyeu nu	2	
49		44.002.904	Axe de fixation des roues Ø 18 x 1,5	12	
50	26799950	~~44.881.147~~	Roulement à rouleaux coniques 30.207 ou 29790	2	
51	26799970	~~44.882.007~~	Roulement à rouleaux coniques 30.209	2	
52	12945300	~~44.881.632~~	Rondelle frein à languettes de 35	2	
53	10214110	~~44.881.633~~	Ecrou à encoches M 35 x 1,5	2	
54		44.006.427	Bouchon de moyeu	2	
56		44.007.609	Levier de fusée	2	
57		44.881.640	Clavette disque 8 x 13	2	
58		44.803.238	Vis HM 14 x 1,5 - 75	2	
59		44.801.014	Ecrou HM 14 x 1,5	2	
60		44.880.354	Rondelle W 14	2	
		44.007.619	Demi barre d'accouplement autolube à rotule		
			Ø 24	2	
63		44.078.439	Boitier complet avec tige pour barre d'accou-		
			plement "autolube 24" comp.rep.64-65 et 66	2	
64		44.078.440	Tige 7 encoches Ø 20 avec rotule	2	
65		44.078.441	Cache poussière	2	
66		44.801.367	Ecrou Nylstop	2	
67		44.078.443	Tube pour barre "autolube 24" d'accouplement	2	
68		44.078.444	Collier de serrage	2	
69		44.078.445	Collier de serrage	2	
70		44.803.152	Vis HM 10 x 1,25 - 45	4	
71		44.815.306	Rondelle à dents DE 10	4	
72		44.801.032	Ecrou HM 10 x 1,25	4	
74		44.078.446	Boitier complet autolube de 24 fileté 22x150		
			gauche	2	
75		44.078.441	Cache poussière	2	
76		44.801.367	Ecrou Nylstop	2	

PLANCHE 47

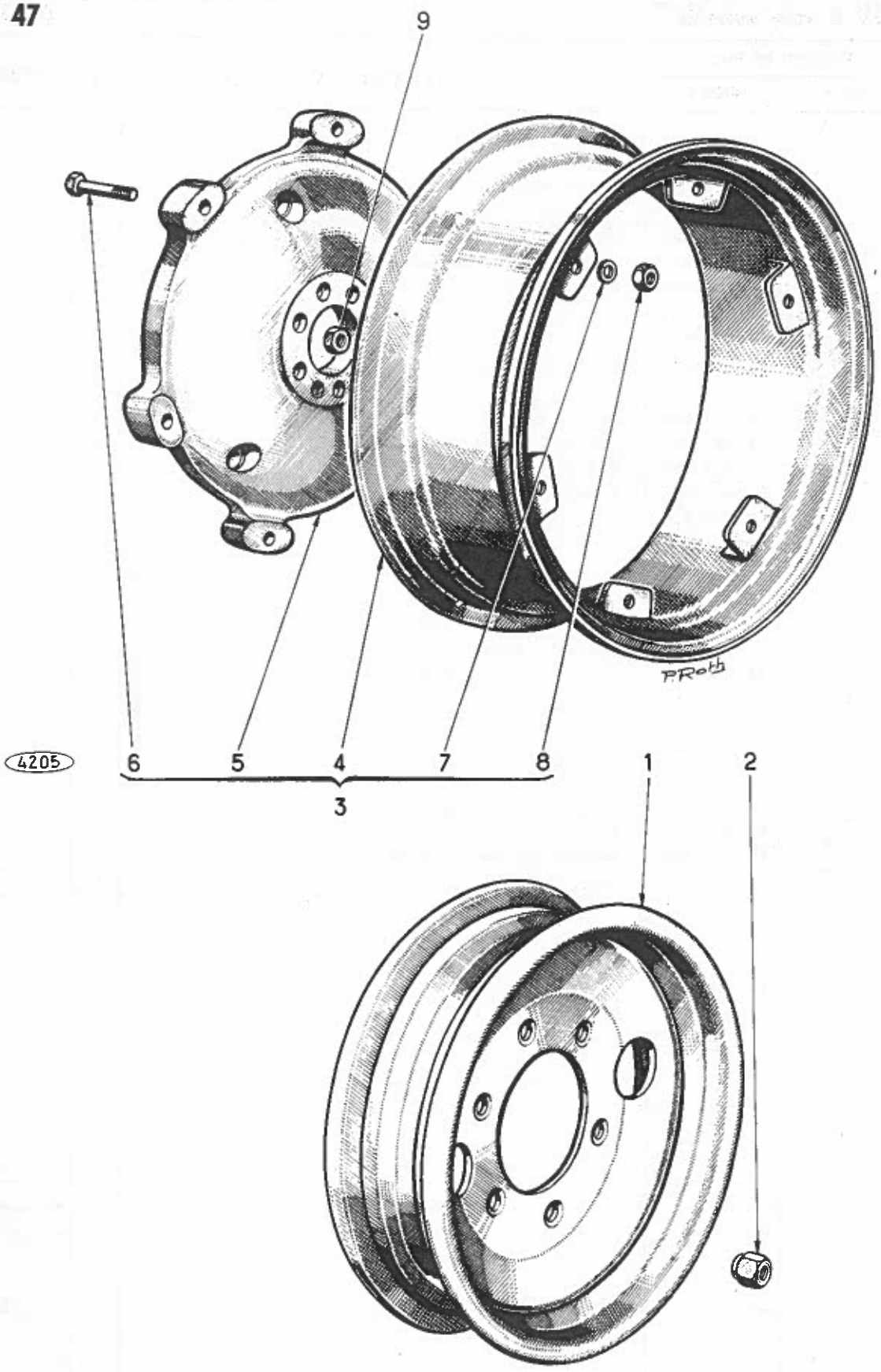

Edition	1re	2e	3e	4e
Date	5-64			

Roue AV et AR à voie variable

REP N°	REFERENCES DES PIECES ANC. N°	REFERENCES DES PIECES NOUV. N°	DESIGNATION	QUANT.	OBSERVATIONS
			- TRAIN AVANT -		
		44.004.508	DUNLOP 4.00.E.20		
1	Roues	44.004.619	KLEBER COLOMBES 4.00.E.20	2	
		44.002.702	MICHELIN 4.00.E.20		
2		44.613.243	Ecrou H 18 pas 1,5 (SI)	12	
			DUNLOP 650 x 20		
-	Chambre à	44.004.621	KLEBER COLOMBES 650 x 20	2	
	air, gonfla-		MICHELIN 650 x 20		
	ge air.				
			DUNLOP 6 plis 650 x 20 RD		
-	Pneumatiques	44.004.622	KLEBER COLOMBES d° MCF	2	
			MICHELIN d° AT		
			- TRAIN ARRIERE -		
3		44.092.622	Roue AR complète avec jante 30" comp.rep.4 à 8	2	
4		44.004.785	Jante W 12 x 30 et ses pontets	2	
5		44.002.675	Voile	2	
6		44.006.216	Vis spéciale H 18 x 75 x 25	12	1er Equipement
7		44.880.356	Rondelle W 18	12	
8		44.606.010	Ecrou H 18	12	
	Chambre à		DUNLOP 14 x 20		
-	air,gonfla-	44.000.008	KLEBER COLOMBES "	2	
	ge air et		MICHELIN "		
	eau.				
			DUNLOP 6 plis 14 x 30		
-	Pneumatiques	44.000.009	KLEBER COLOMBES d°	2	
			MICHELIN d°		
3		44.092.973	Roue AR complète avec jante W 12-38 comprenant		
			repères 4 à 8	2	
4		44.006.020	Jante W 12-38	2	
5		44.002.675	Voile	2	
6		44.006.216	Vis spéciale H 18 x 75 x 25	12	
7		44.880.356	Rondelle W 18	12	
8		44.606.010	Ecrou H 18	12	3è Equipement
	Chambre à		DUNLOP 13,6 x 12,38		
	air,gonfla-	44.005.069	KLEBER COLOMBES d°	2	
	ge air et		MICHELIN d°		
	eau.				
			DUNLOP 13,6 x 12,38 T33		
	Pneumatiques	44.005.068	KLEBER COLOMBES d° TRACSOL	2	
			MICHELIN d° BIBAGRIP		

PLANCHE 47

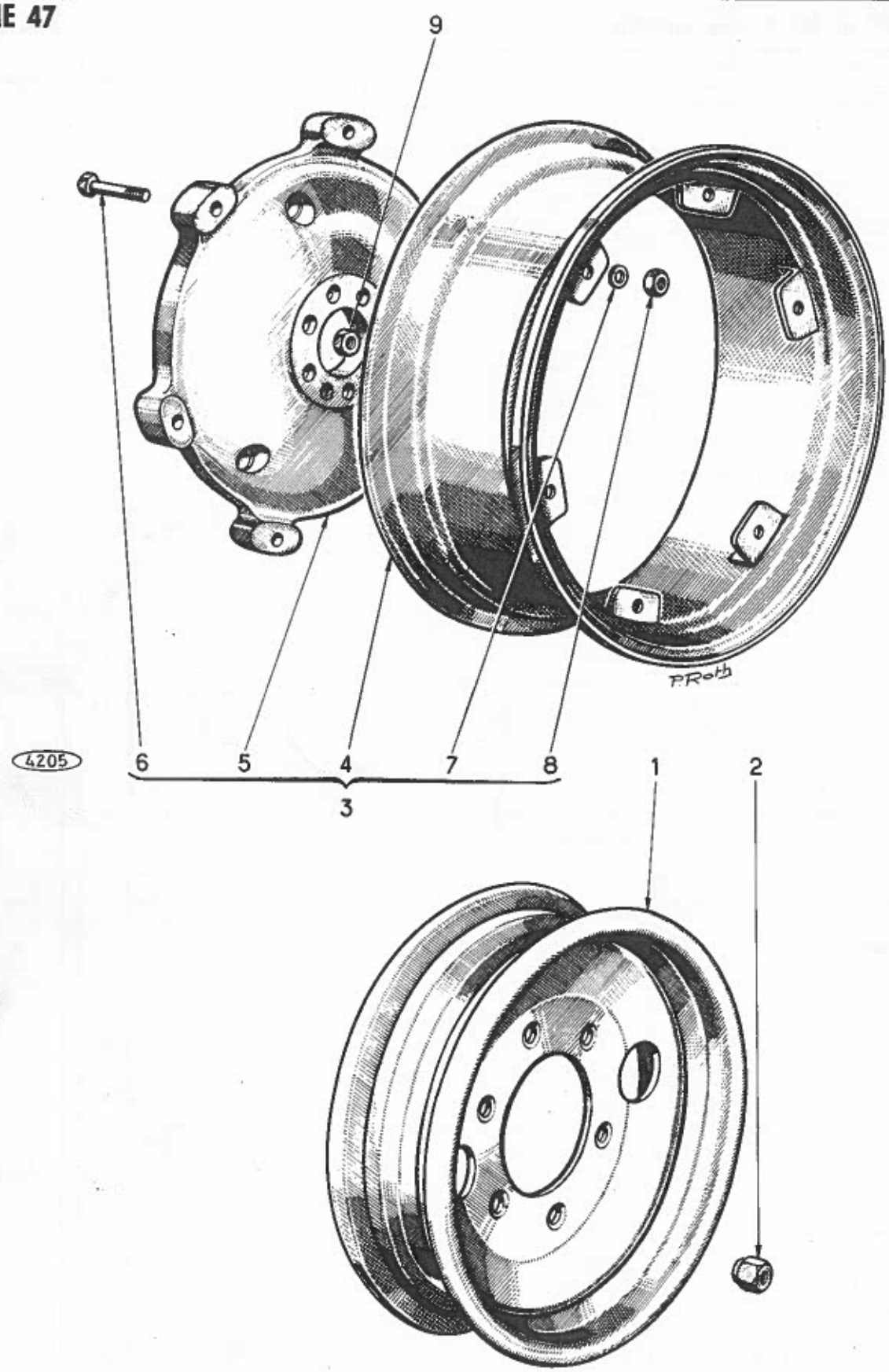

Edition	1re	2e	3e	4e
Date	5-64			

Roue AV et AR à voie variable

REP N°	REFERENCES DES PIECES ANC. N°	REFERENCES DES PIECES NOUV. N°	DESIGNATION	QUANT.	OBSERVATIONS
3		44.097.004	Roue AR de 34" à voie variable comprenant re-		
			pères 4 à 8	2	
4		44.008.376	Jante W 12 x 34	2	
5		44.002.675	Voile	2	
6		44.006.216	Vis spéciale H 18 x 75 x 25	12	
7		44.880.356	Rondelle W 18	12	
8		44.606.010	Ecrou H 18	12	
	Chambre à air		DUNLOP 16,9 x 14 x 34		4è Equipement
-	gonflage	44.008.374	KLEBER COLOMBES d°	2	
	air et eau		MICHELIN d°		
			DUNLOP 16,9 x 14 -34		
-	Pneumatiques	44.008.375	KLEBER COLOMBES d°	2	
			MICHELIN BIBAGRIP d°		
9		44.613.243	Ecrou H 18 x 1,50	16	

TRACTEUR SOM 612

PLANCHE 48

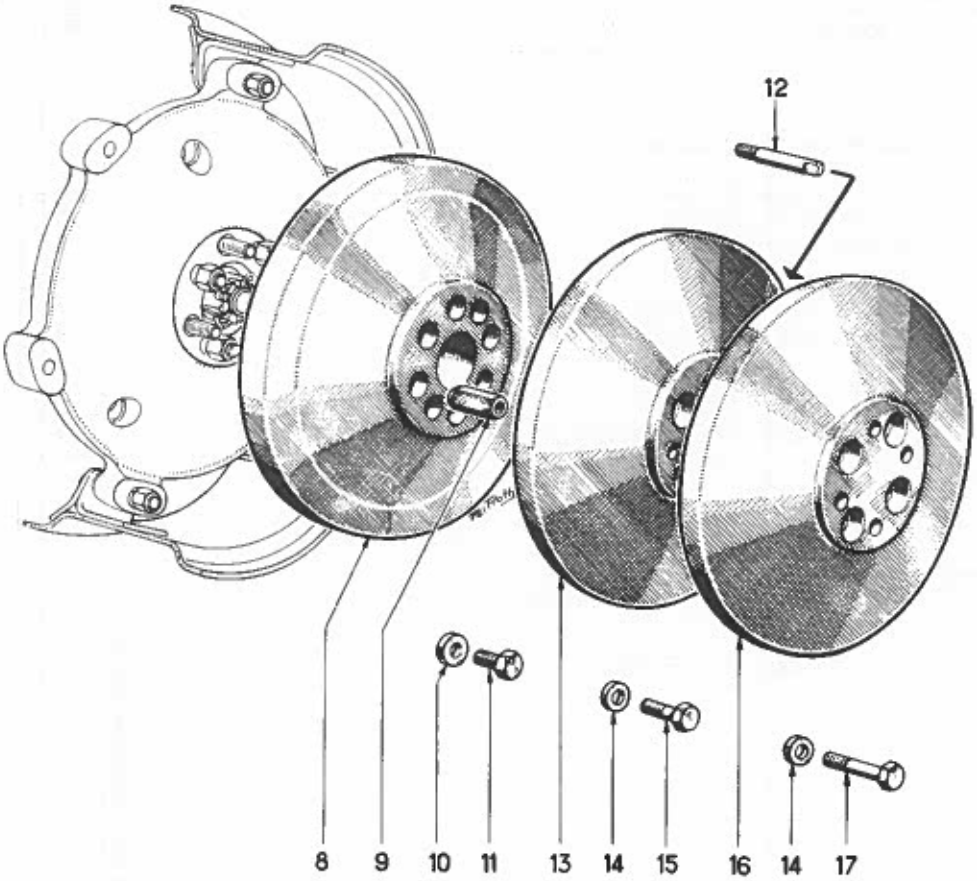

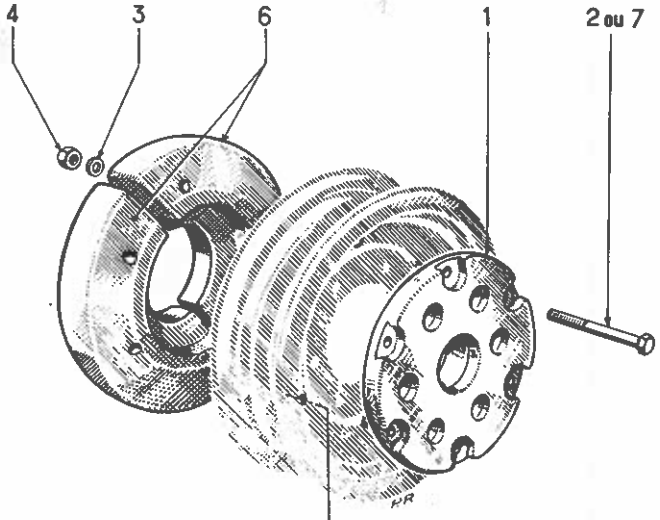

4206

ϕ de perçage 300 pour 6 trous ϕ 18,5 (équidistants)
Pour Roue Dunlop percer 4 trous ϕ 18,5, les ouvertures ϕ 70 servent au passage des boulons

Edition	1re	2e	3e	4e
Date	5-64			

Masse d'alourdissement sur roues AV et AR

REP N°	REFERENCES DES PIECES ANC. N°	REFERENCES DES PIECES NOUV. N°	DESIGNATION	QUANT.	OBSERVATIONS
			POUR UN ALOURDISSEMENT DE 50 kg SUR ESSIEU AV		
			IL FAUT :		
1		44.002.670	Masse d'alourdissement	2	
2		44.078.180	Vis H 18 x 75	12	
3		44.606.952	Rondelle M 18	12	
4		44.606.010	Ecrou H 18	12	
			POUR UN ALOURDISSEMENT DE 100 kg SUR ESSIEU AV		
			IL FAUT AJOUTER :		
6		44.002.671	Masse d'alourdissement intérieure	4	
7		44.614.750	Vis H 18 x 130 x 50	12	
			POUR UN ALOURDISSEMENT DE 100 kg SUR ESSIEU AR		
			IL FAUT :		
8		44.002.672	Masse d'alourdissement	2	
9		44.002.669	Ecrou spécial	8	
10		44.002.667	Rondelle	8	
11		44.002.664	Vis de blocage	8	
			POUR UN ALOURDISSEMENT DE 200 kg SUR ESSIEU AR		
			IL FAUT AJOUTER :		
12		44.002.678	Guide de masse d'alourdissement	2	
13		44.002.673	Masse d'alourdissement	2	
14		44.002.668	Rondelle	8	
15		44.002.663	Vis de blocage	8	
			POUR UN ALOURDISSEMENT DE 300 kg SUR ESSIEU AR		
			IL FAUT AJOUTER :		
16		44.002.673	Masse d'alourdissement	2	
17		44.002.662	Vis de blocage	8	

TRACTEUR SOM 612

PLANCHE 49

Edition	1re	2e	3e	4e
Date	5-64			

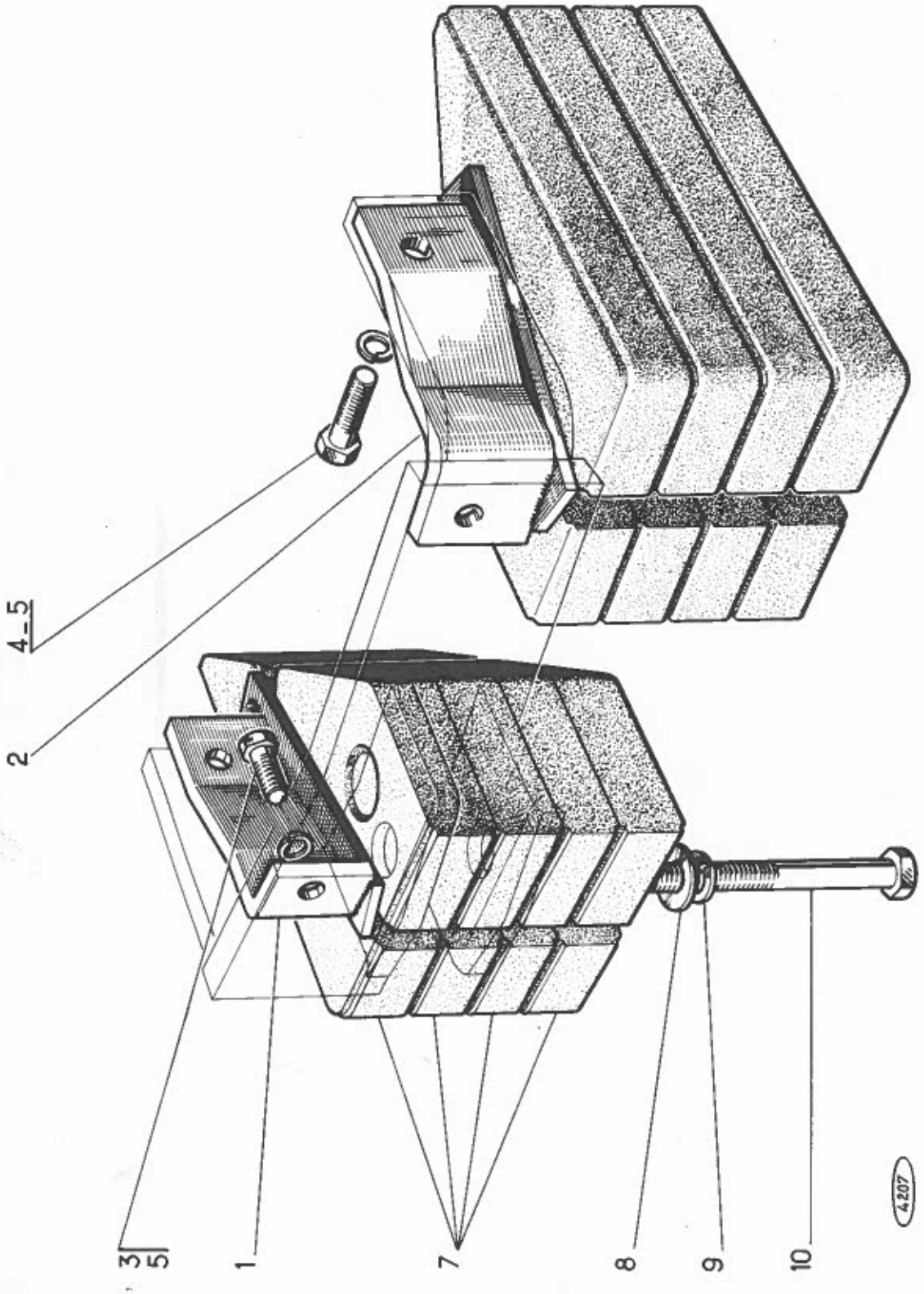

Edition	1re	2e	3e	4e
Date	5-64			

Masse d'alourdissement sur châssis

REP N°	REFERENCES DES PIECES ANC. N°	REFERENCES DES PIECES NOUV. N°	DESIGNATION	QUANT.	OBSERVATIONS
1		44.093.752	Support droit des masses d'alourdissement	1	
2		44.093.753	" gauche " "	1	
3		44.802.769	Vis HM 16 x 1,5 x 30	2	
4		44.802.775	Vis HM 16 x 1,5 x 60	2	
5		44.880.355	Rondelle W 16	4	
7		44.007.853	Masse d'alourdissement avant	8	
8		44.007.852	Rondelle	4	
9		44.880.356	Rondelle W 18	4	
10		44.802.832	Vis HM 18 x 1,5 -200	4	

TRACTEUR SOM 612

Edition	1re	2e	3e	4e
Date	5-64			

PLANCHE 50

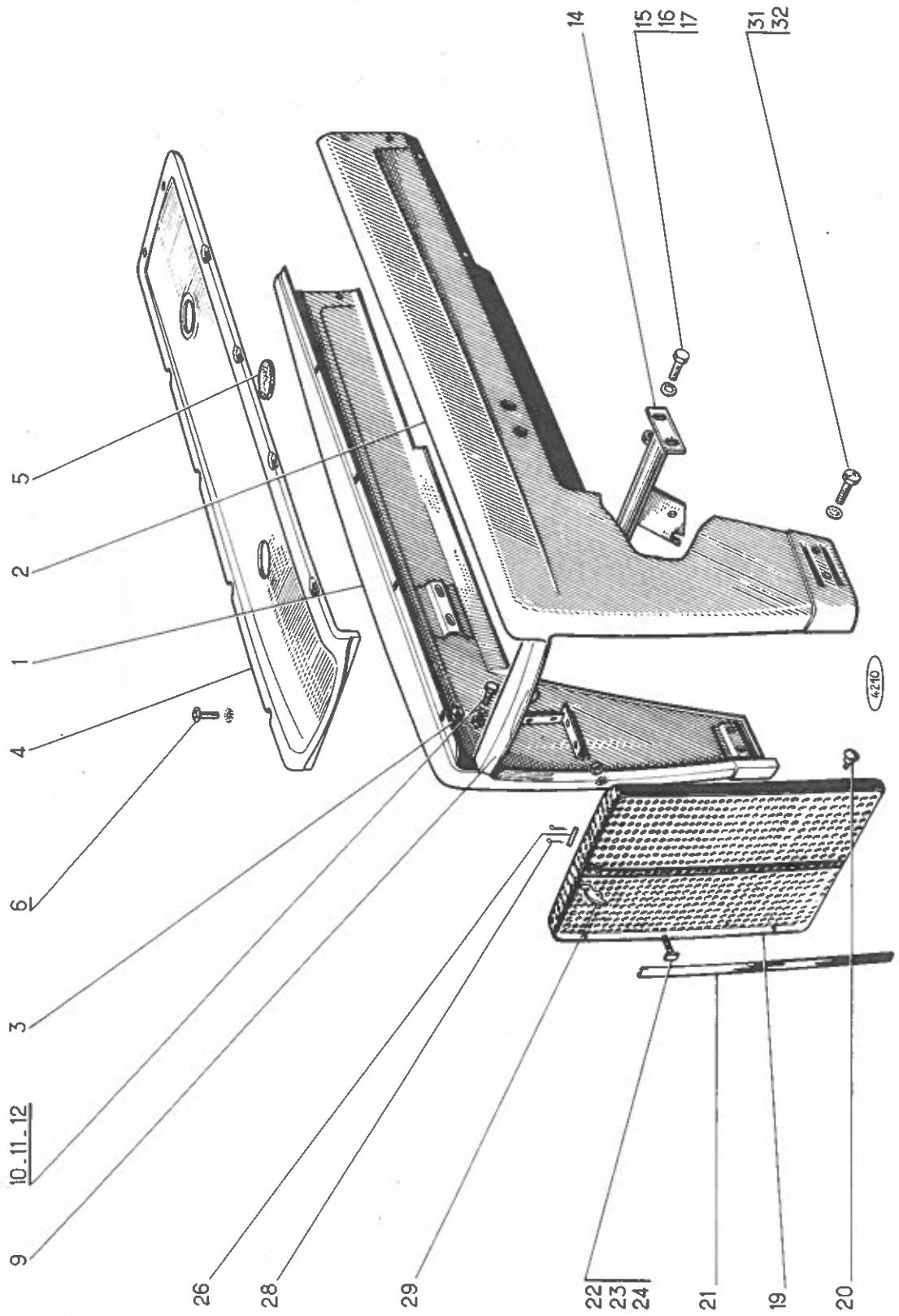

Edition	1re	2e	3e	4e
Date	5-64			

Capotage et calandre

REP N°	REFERENCES DES PIECES ANC. N°	REFERENCES DES PIECES NOUV. N°	DESIGNATION	QUANT.	OBSERVATIONS
1		44.093.762	Flanc droit assemblé	1	
2		44.093.761	Flanc gauche assemblé	1	
3		44.008.210	Cage avec écrou flottant Ø M 6 x 1	8	
4		44.007.885	Dessus de capot	1	
5		44.007.886	Rondelle d'appui	1	
6		44.093.954	Vis à tête cylindrique bombée empreinte cruciforme M 6 x 1 - 16 (44.811.630)	14	
			Rondelle à dents DE 6 (44.815.303)	14	
9		44.093.925	Traverse avant	1	
10		44.802.601	Vis HM 8 x 1,25 - 12	4	
11		44.815.305	Rondelle à dents DE 8	8	
12		44.801.011	Ecrou HM 8 x 1,25	4	
14		44.093.767	Entretoise capot assemblée	1	
15		44.802.605	Vis HM 8 x 1,25 x 20	4	
16		44.815.334	Rondelle à dents DI large Ø 8	8	
17		44.801.011	Ecrou HM 8 x 1,25	4	
19		44.093.764	Calandre assemblée	1	
20		44.006.150	Butée caoutchouc	4	
21		44.008.365	Baguette de calandre	1	
22		44.008.366	Boulon plaquette	3	
23		44.815.301	Rondelle à dents DE 4	3	
24		44.881.731	Ecrou H 4 x 0,75	3	
26		44.008.131	Axe de loquet	1	
28		44.819.911	Goupille V 2 x 20	2	
29		44.008.132	Loquet	1	
31		44.802.645	Vis HM 10 x 1,25 - 20	4	
32		44.815.335	Rondelle à dents DI large Ø 10	4	

TRACTEUR SOM 612

Edition	1re	2e	3e	4e
Date	5-64			

PLANCHE 51

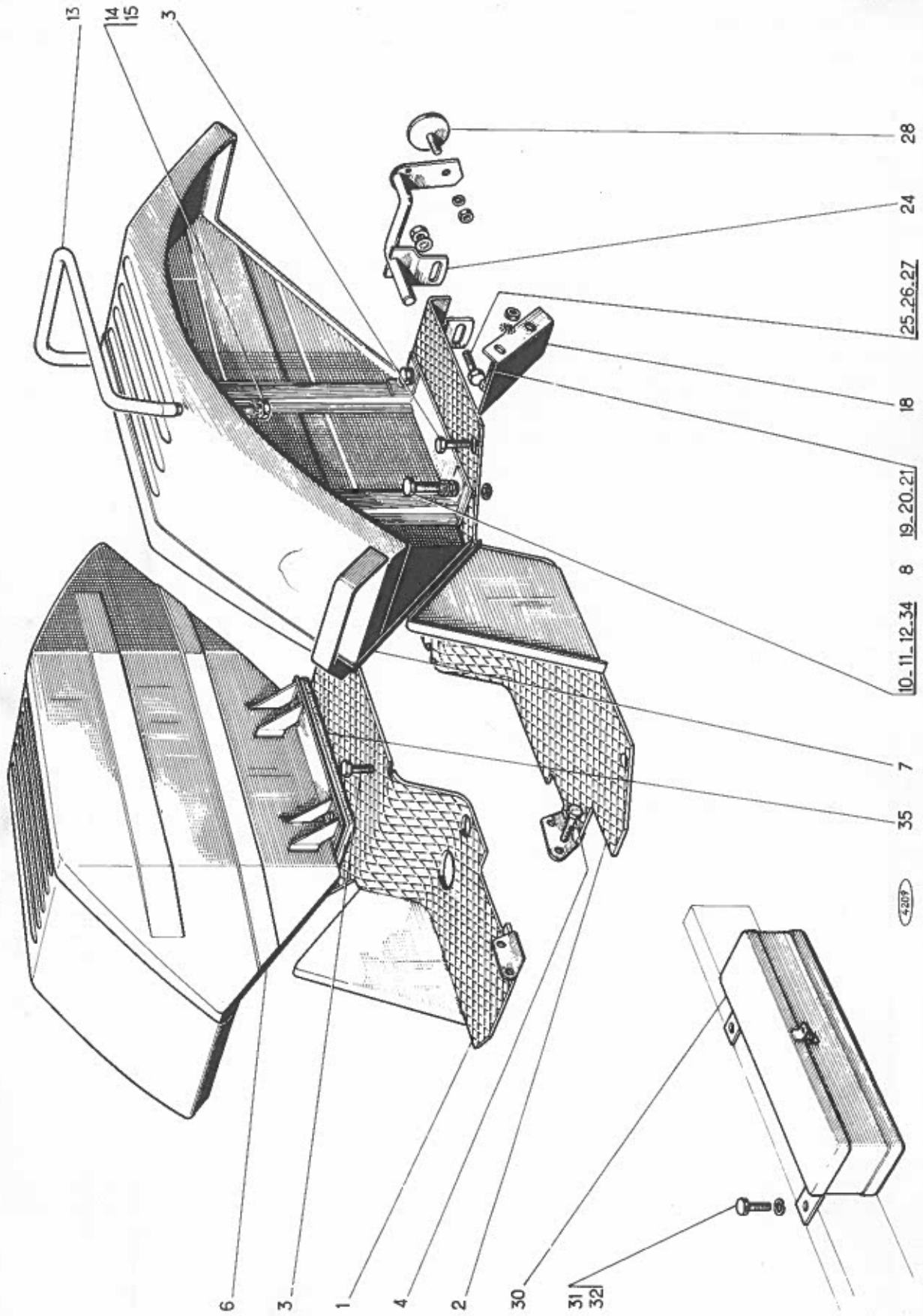

Edition	1re	2e	3e	4e
Date	5-64			

Plancher, garde-boue, boîte à outils

REP N°	REFERENCES DES PIECES ANC. N°	REFERENCES DES PIECES NOUV. N°	DESIGNATION	QUANT.	OBSERVATIONS
1		44.093.744	Plancher droit assemblé	1	
2		44.093.743	Plancher gauche assemblé	1	
3		44.881.741	Vis H 10 x 1,5 - 20 (SI)	8	
4		44.802.649	Vis HM 10 x 1,25 - 30	4	
6		44.093.688	Garde-boue droit assemblé	1	
7		44.093.689	Garde-boue siège gauche assemblé	1	
8		44.004.966	Rondelle élastique	16	
10		44.803.954	Vis HM 10 x 1,25 - 45	16	
11		44.815.306	Rondelle à dents DE 10	16	
12		44.815.040	Rondelle L 10	16	
13		44.093.957	Dossier gauche équipé	1	
14		44.802.685	Vis HM 12 x 1,25 - 20	2	
15		44.815.307	Rondelle à dents DE 12	2	
18		44.008.181	Tôle de protection gauche	1	
18		44.008.182	Tôle de protection droite	1	
19		44.802.605	Vis HM 8 x 1,25 - 20	4	
20		44.801.011	Ecrou HM 8 x 1,25	4	
21		44.815.305	Rondelle à dents DE 8	4	
24		44.093.694	Support de feu rouge et de catadioptre ass.droit	1	
24		44.093.695	Supp.de feu rouge et de catadioptre ass.gauche	1	
25		44.802.645	Vis HM 10 x 1,25 - 20	2	
26		44.815.335	Rondelle à dents DI large Ø 10	4	
27		44.801.012	Ecrou HM 10 x 1,25	2	
28		44.001.410	Catadioptre (visserie comprise)	2	
30		44.093.876	Boite à outils	1	
31		44.802.603	Vis HM 8 x 1,25 - 16	3	
32		44.880.349	Rondelle W 8	3	
34		44.803.958	Vis HM 10 x 1,25 - 70) Pour montage 4ème	8	
35		44.008.372	Entretoise) équipement.	2	

TRACTEUR SOM 612

PLANCHE 52

Edition	1re	2e	3e	4e
Date	5-64			

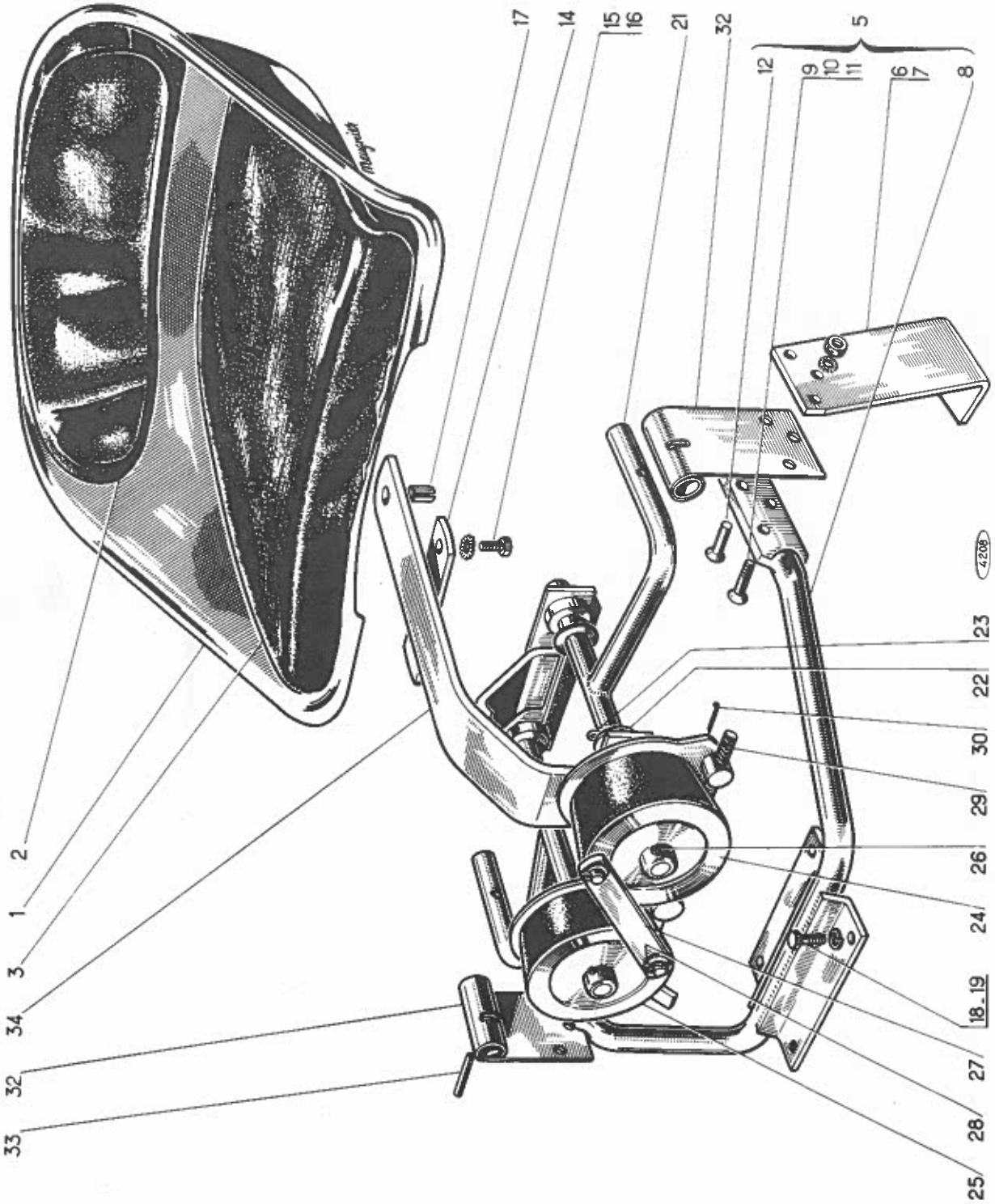

Edition	1re	2e	3e	4e
Date	5-64			

Siège

REP N°	REFERENCES DES PIECES ANC. N°	REFERENCES DES PIECES NOUV. N°	DESIGNATION	QUANT.	OBSERVATIONS
1		44.092.660	Siège équipé	1	
2		44.092.715	Dossier équipé (visserie comprise)	1	
3		44.092.716	Coussin équipé	1	
5		44.093.926	Support de siège équipé comp.rep.6 à 34	1	
6		44.008.136	Support droit	1	
7		44.008.137	Support gauche	1	
8		44.093.927	Support assemblé	1	
9		44.811.799	Vis TF 90° empreinte cruciforme M 8x125-30	1	
10		44.815.305	Rondelle à dents DE 8	1	
11		44.801.011	Ecrou HM 8 x 1,25	1	
12		44.825.117	Rivet plein tête fraisée 90° - 8 x 30	5	
14		44.004.946	Plaquette de serrage	1	
15		44.802.605	Vis HM 8 x 1,25 x 20	2	
16		44.815.305	Rondelle à dents DE 8	2	
17		44.820.758	Goupille Mécanindus BE 11 x 20	1	
18		44.881.745	Vis H 10 x 25 (SI)	4	
19		44.880.351	Rondelle W 10	4	
-		44.008.135	Suspension ISRI assemblé comprenant rep.21 à34	1	
21		44.078.462	Bras oscillant	2	
22		44.078.463	Rondelle de butée Ø ext. 30	4	
23		44.819.930	Goupille V 4 x 30	4	
24		44.078.464	Bloc caoutchouc	1	
25		44.078.465	Bloc caoutchouc	1	
26		44.820.766	Goupille Mécanindus de retenue des blocs	2	
27		44.078.466	Pièce de stabilisation	1	
28		44.819.922	Goupille - V 3 x 30	2	
29		44.078.467	Vis de réglage complète	1	
30		44.819.922	Goupille V 3 x 30	2	
32		44.078.468	Ressort plat roulé complet avec bague	2	
33		44.820.766	Goupille Mécanindus 6 x 30 de retenue des ressorts plats	2	
34		44.078.469	Support central	1	

TRACTEUR SOM 612

PLANCHE 53

Edition	1re	2e	3e	4e
Date	5-64			

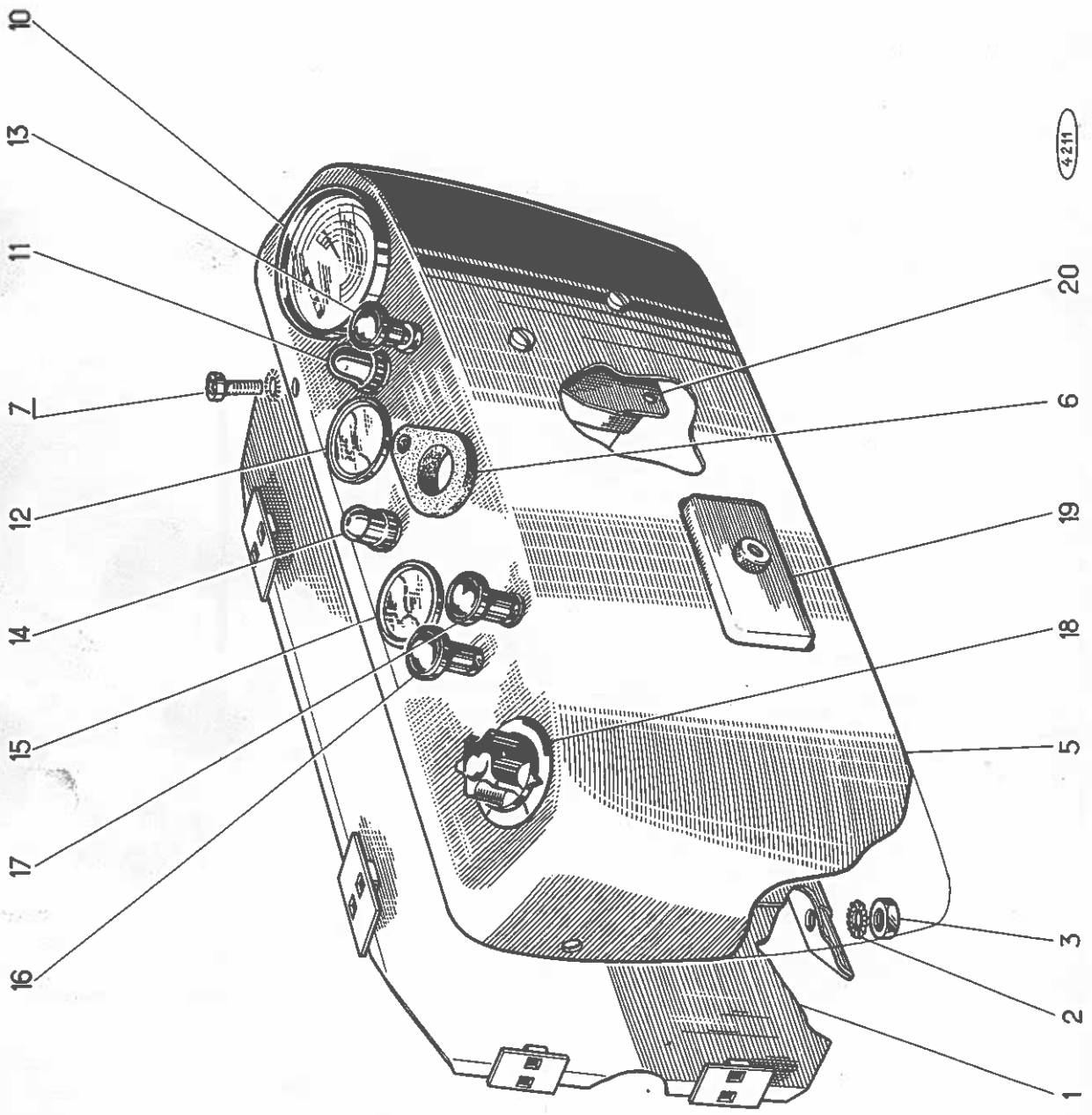

Edition	1re	2e	3e	4e
Date	5-64			

Planche de bord

REP N°	REFERENCES DES PIECES ANC. N°	REFERENCES DES PIECES NOUV. N°	DESIGNATION	QUANT.	OBSERVATIONS
1		44.093.948	Support de planche de bord	1	
2		44.801.012	Rondelle à dents DE 10	2	
3		44.815.306	Ecrou H 10	2	
5		44.093.771	Planche de bord assemblée	1	
6		44.007.266	Pare-cloisons pour direction et commande d'accélération	1	
7		44.093.954	(Vis tête cylindrique bombée à empreinte cruciforme M6 x 1 - 16 (réf. 44.811.630)	6	
			(Rondelle à dents DE 6 (réf.44.815.303)	6	
10		44.007.785	Horotachymètre plus fourni	1	
11		44.001.414	Voyant de charge	1	
12		44.007.236	Récepteur thermomètre eau	1	
13		44.008.100	Interrupteur de préchauffage	1	
14		44.007.235	Voyant lumineux	1	
15		44.007.238	Manomètre d'huile	1	
16		44.001.416	Contacteur interrupteur général	1	
17		44.003.219	Contacteur de démarrage	1	
18		~~44.007.313~~	Commutateur d'éclairage 44.008.971	1	
19		44.003.445	Boîte à fusibles	1	
20		44.007.780	Régulateur T 2	1	

TRACTEUR SOM 612

PLANCHE 54

Edition	1re	2e	3e	4e
Date	5-64			

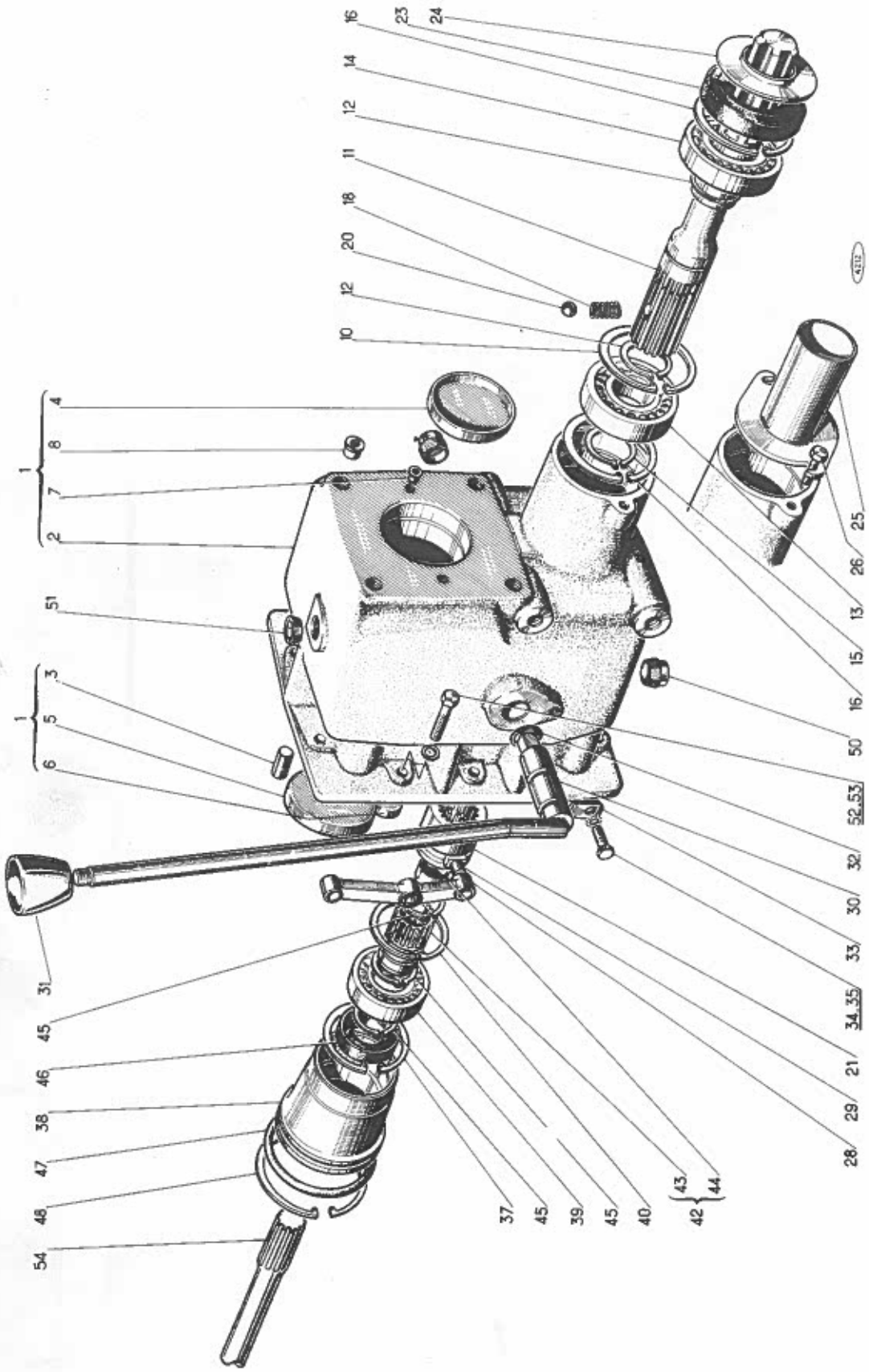

Edition	1re	2e	3e	4e
Date	5-64			

Prise de force

REP N°	REFERENCES DES PIECES ANC. N°	REFERENCES DES PIECES NOUV. N°	DESIGNATION	QUANT.	OBSERVATIONS
1		44.093.865	Carter de prise de force équipé comp.rep.2 à 8	1	
2		44.007.581	Carter de prise de force nu	1	
3		44.002.759	Pied de centrage	2	
4		44.007.637	Bouchon cuvette Ø 100	1	
5		44.007.057	Bouchon cuvette Ø 90	1	
6		44.860.107	Bouchon cuvette Ø 40	1	
7		44.008.030	Bouchon d'obturation pour taraudage M 8 x 1,25	2	
8		44.008.031	d° M14 x 1,50	4	
10		44.850.564	Circlips 90 i	1	
11		44.007.620	Arbre inférieur de prise de force 1" 3/8	1	
12		44.850.037	Circlips 50 e	2	
13		44.881.155	Roulement à billes n° 6210 50 x 90 x 20	1	
14		44.881.911	Roulement à rouleaux cylindriques NJ 210 - 50 x 90 x 20	1	
15		44.850.037	Circlips 50 e	1	
16		44.850.564	Circlips 90 i	2	
18		44.000.746	Ressort de coulisseau	1	
20		44.840.049	Bille de verrouillage Ø 11/32"	1	
21		44.007.629	Crabot	1	
23		44.881.689	Bague d'étanchéité 50 x 90 x 10 type IE	1	
24		44.007.634	Protecteur	1	
25		44.093.671	Cache de prise de force assemblé	1	
26		44.802.605	Vis HM 8 x 1,25 - 20	2	
28		44.007.625	Levier intérieur de commande de prise de force	1	
29		44.002.847	Doigt de levier de renvoi	1	
30		44.093.749	Levier de commande de prise de force assemblé	1	
31		44.004.791	Poignée haute pour levier	1	
32		44.881.193	Joint torique n° 15	1	
33		44.002.815	Frein d'axe	1	
34		44.802.649	Vis HM 10 x 1,25 - 30	1	
35		44.880.351	Rondelle W 10	1	
37		44.850.569	Circlips 100 i	1	
38		44.007.623	Boitier de roulement	1	
39		44.881.155	Roulement à billes n° 6210 - 50 x 90 x 20	1	
40		44.850.564	Circlips 90 i	1	
42		44.093.674	Manchon équipé comp.rep. 43 et 44	1	
43		44.007.638	Manchon cannelé nu	1	
44		44.004.611	Bouchon cuvette	1	
45		44.850.037	Circlips 50 e	3	
46		44.882.009	Bague d'étanchéité - 50 x 72 x 12 type IE	1	
47		44.882.010	Joint torique n° 54	1	
48		44.850.584	Circlips 130 i	1	

TRACTEUR SOM 612

Edition	1re	2e	3e	4e
Date	5-64			

PLANCHE 54

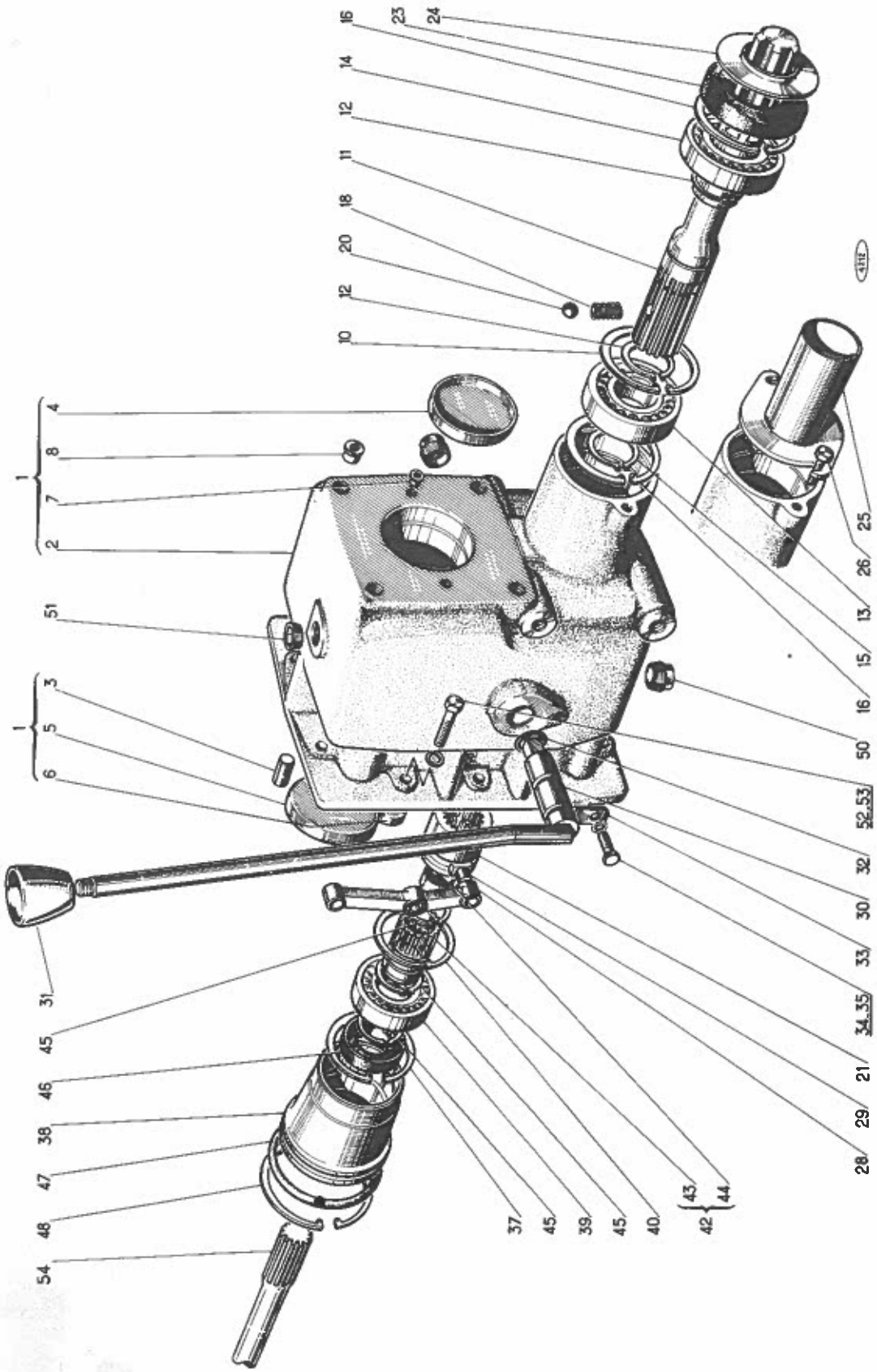

Edition	1re	2e	3e	4e
Date	5-64			

Prise de force

REP N°	REFERENCES DES PIECES ANC. N°	REFERENCES DES PIECES NOUV. N°	DESIGNATION	QUANT.	OBSERVATIONS
50		44.835.219	Bouchon fileté conique Ø 35 x 1,5 (6 pans creux	2	
51		44.835.128	Bouchon fileté conique Ø 35 x 1,5	1	
52		44.881.744	Vis H 12 x 40 (SI)	10	
53		44.880.353	Rondelle W 12	10	
54		44.007.640	Arbre de commande	1	

TRACTEUR SOM 612

PLANCHE 55

Edition	1re	2e	3e	4e
Date	5-64			

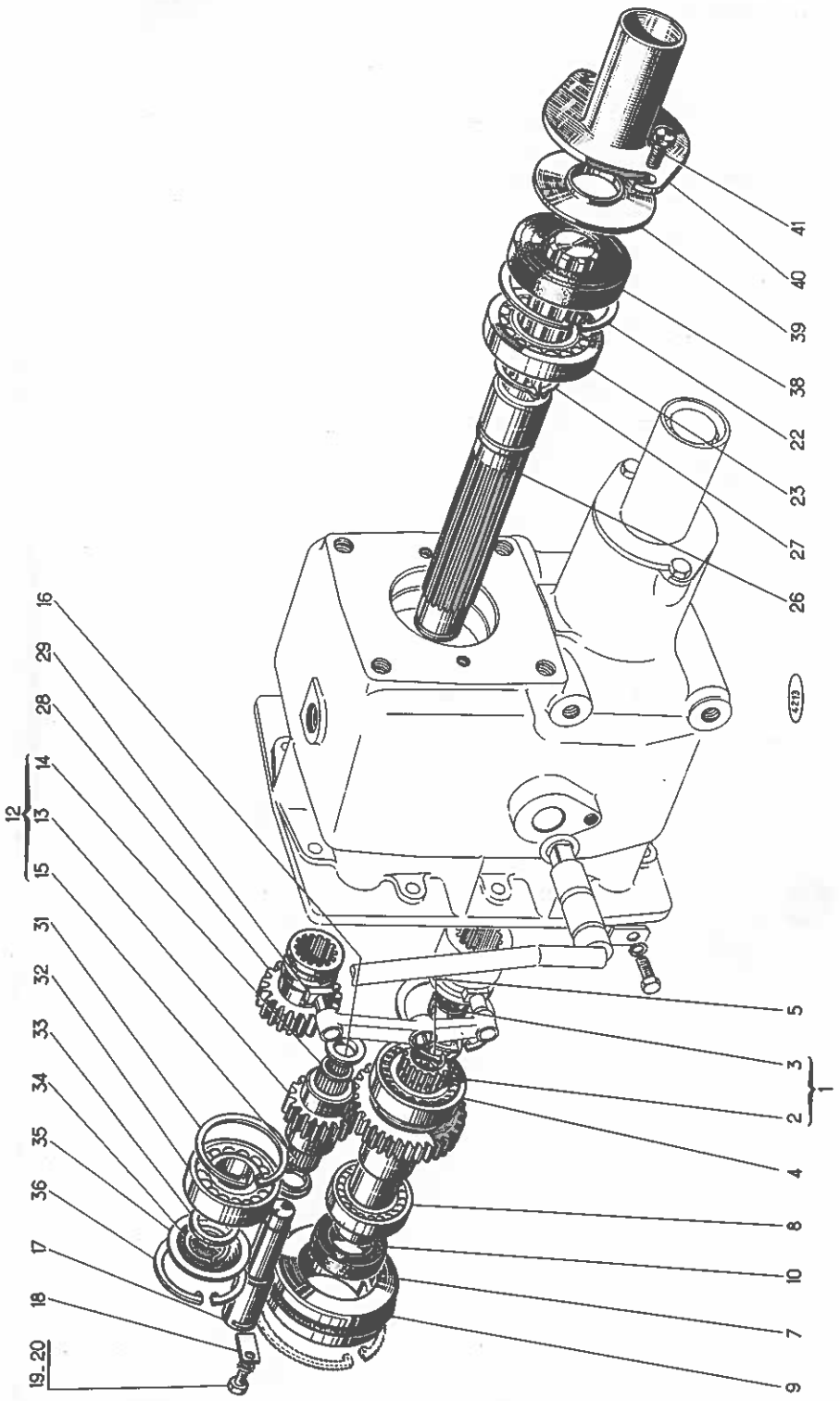

Edition	1re	2e	3e	4e
Date	5-64			

Entraînement poulie 1000 tours

REP N°	REFERENCES DES PIECES ANC. N°	REFERENCES DES PIECES NOUV. N°	DESIGNATION	QUANT.	OBSERVATIONS
1		44.093.673	Pignon équipé comprenant rep.2 et 3	1	
2		44.007.627	Pignon de prise de force 29 dents	1	
3		44.004.611	Bouchon cuvette	1	
4		44.881.918	Roulement à billes n° 6211 55 x 100 x 21	1	
5		44.850.037	Circlips 50 e	1	
7		44.007.624	Boitier de roulement	1	
8		44.881.155	Roulement à billes n° 6210 50 x 90 x 20	1	
9		44.882.010	Joint torique n° 54	1	
10		44.882.009	Bague d'étanchéité 50 x 72 x 12 type IE	1	
12		44.093.672	Pignon fou équipé comprenant rep.13,14 et 15	1	
13		44.007.626	Pignon fou 19 dents	1	
14		44.882.011	Cartouche d'aiguilles CA 3320 sans jonc	1	
15		44.882.012	Cartouche d'aiguilles CA 3320 avec jonc	1	
16		44.007.631	Bague de pignon fou	2	
17		44.007.630	Arbre de pignon fou	1	
18		44.002.815	Frein d'arbre	1	
19		44.802.649	Vis HM 10 x 1,25 - 30	1	
20		44.880.351	Rondelle W 10	1	
22		44.850.564	Circlips 90 i	1	
23		44.881.911	Roulement à rouleaux cylindriques NJ 210 - 50 x 90 x 20	1	
26		44.007.621	Arbre supérieur de prise de force 1"3/8	1	
27		44.850.037	Circlips 50 e	1	
28		44.007.628	Pignon 18 dents	1	
29		44.002.847	Doigt de levier de renvoi	1	
31		44.850.569	Circlips 100 i	1	
32		44.882.019	Roulement à billes n° 6407 - 35 x 100 x 25	1	
33		44.007.632	Rondelle	1	
34		44.850.025	Circlips 35 e	1	
35		44.007.633	Bouchon	1	
36		44.850.569	Circlips 100 i	1	
38		44.881.689	Bague d'étanchéité 50 x 90 x 10 type IE	1	
39		44.007.634	Protecteur	1	
40		44.093.947	Cache de prise de force assemblé	1	
41		44.802.605	Vis HM 8 x 1,25 - 20	2	

TRACTEUR SOM 612

PLANCHE 56

Edition	1re	2e	3e	4e
Date	5-64			

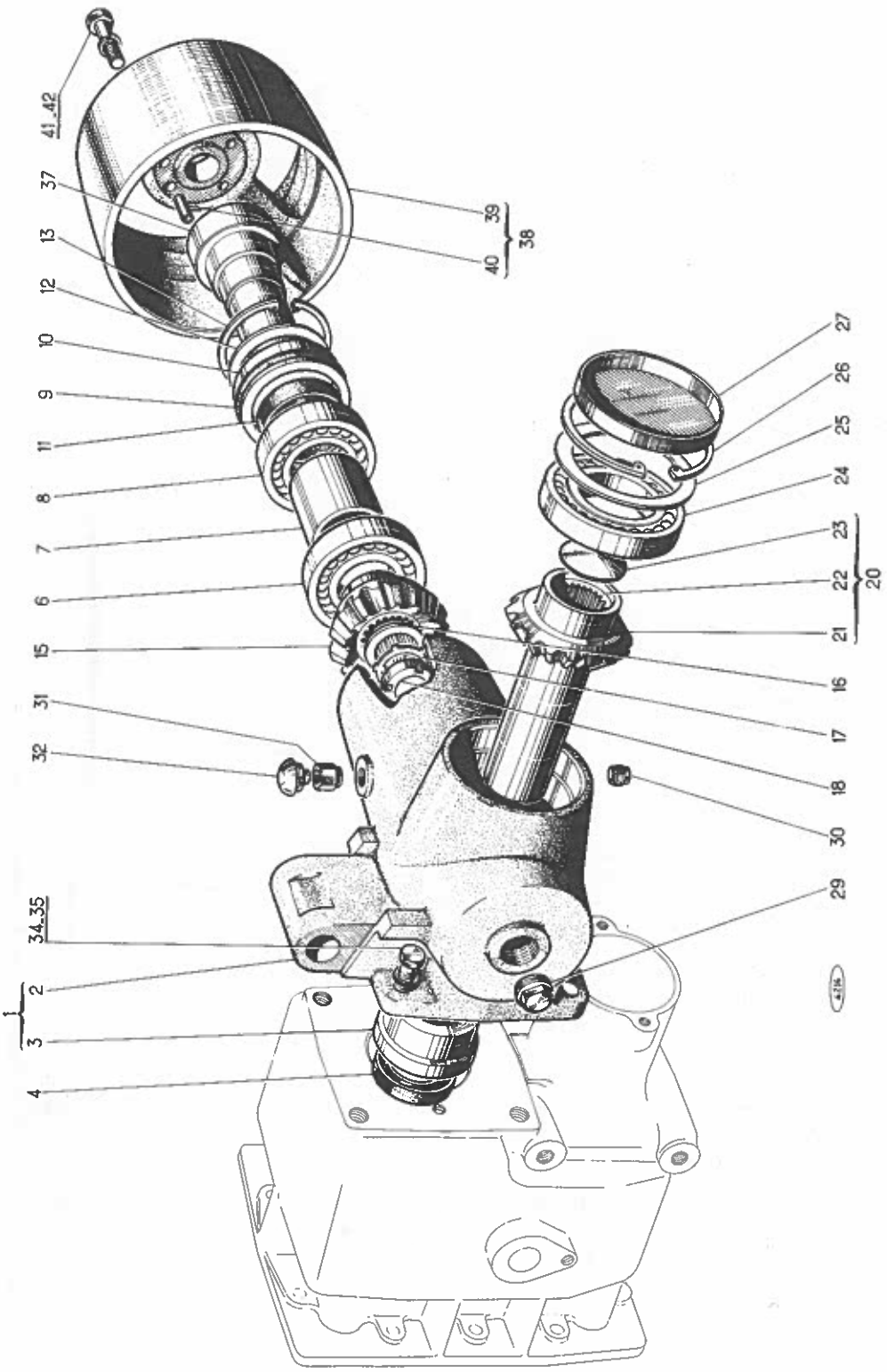

Poulie

PLANCHE 56

REP N°	REFERENCES DES PIECES ANC. N°	REFERENCES DES PIECES NOUV. N°	DESIGNATION	QUANT.	OBSERVATIONS
1		44.093.866	Carter de poulie équipé comp.rep.2 et 3	1	
2		44.007.580	Carter de poulie nu	1	
3		44.007.641	Bague de centrage	1	
4		44.882.009	Bague d'étanchéité 50 x 72 x 12 type IE	1	
6		44.881.913	Roulement à billes n° 6409 45 x 120 x 29	1	
7		44.007.647	Entretoise	1	
8		44.881.919	Roulement à billes n° 6311 55 x 120 x 29	1	
9		44.881.854	Joint torique n° 51	1	
10		44.004.195	Entretoise	1	
11		44.881.986	Bague d'étanchéité 65 x 85 x 12 type IE	1	
12		44.007.650	Cale de réglage épaisseur 0,3 (		
-		44.007.651	d° " 0,4 (		A la demande
-		44.007.652	d° " 0,5 (		
13		44.850.579	Circlips 120 i	1	
15		44.007.645	Pignon cônique 19 dents	1	
16		44.007.649	Rondelle	1	
17		44.881.632	Rondelle frein Ø 35	1	
18		44.881.633	Ecrou à encoches M 35 x 1,5	1	
20		44.093.675	Pignon cônique équipé comp.rep.23 à 25	1	
21		44.007.644	Pignon cônique 17 dents (	1	Ensemble insé-
22		44.007.642	Manchon support de pignon (	1	parable.
23		44.007.648	Bouchon expansible Ø 50	1	
24		44.882.013	Roulement à billes n° 6213 65 x 120 x 23	1	
25		44.007.650	Cale de réglage épaisseur 0,3 (		
-		44.007.651	d° 0,4 (		A la demande
-		44.007.652	d° 0,5 (		
26		44.850.579	Circlips 120 i	1	
27		44.007.781	Bouchon cuvette Ø 120	1	
29		44.835.219	Bouchon cônique Ø 35 pas 1,5	1	
30		44.000.927	Bouchon cônique Ø 14 pas 1,5	1	
31		44.000.874	Support de reniflard	1	
32		44.000.875	Reniflard	1	
34		44.802.732	Vis HM 14 x 1,50 - 45	4	
35		44.880.354	Rondelle W 14	4	
37		44.007.646	Arbre de poulie	1	
38		44.092.235	Poulie équipée comprenant rep. 39 et 40	1	
39		44.002.983	Poulie nue	1	
40		44.612.331	Goupille Mécanindus 10 x 20 série forte	4	
41		44.802.691	Vis HM 12 x 1,25 - 40	4	
42		44.880.353	Rondelle W 12	4	

Edition	1re	2e	3e	4e
Date	9-64			

TRACTEUR SOM 612

PLANCHE 57

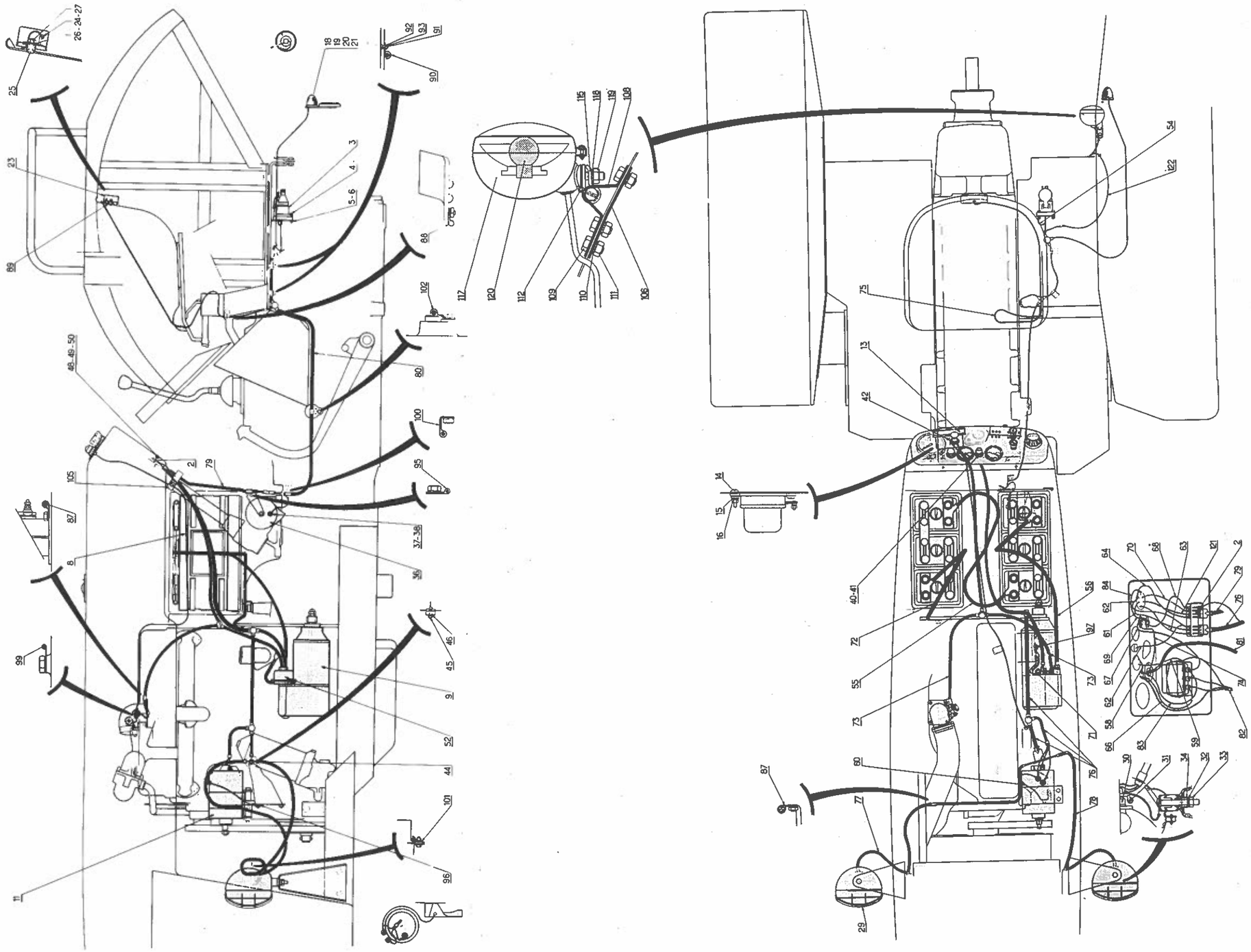

Installation circuit électrique

PLANCHE 57

REP N°	REFERENCES DES PIECES ANC. N°	NOUV. N°	DESIGNATION	QUANT.	OBSERVATIONS
1			Planche de bord (voir détails Pl.53)		
2		44.007.438	Fusible type BOSCH Ø 6 fil cuivre 15A long.24		
			entre pointes	7	
3		44.001.415	Prise de courant GABRIEL	1	
4		44.802.579	Vis HM 6 x 1 - 30	3	
5		44.815.303	Rondelle à dents DE 6	3	
6		44.801.010	Ecrou HM 6 x 1	3	
8		44.007.720	Accumulateur M6 AS 188 BAROCLEM	2	
9		44.004.087	Démarreur rotation à droite BNG 4/12 LAVALETTE	1	
11		44.003.183	Dynamo { type G 11 R 55 PARIS-RHONE	1	pour pays tempér
11		44.003.195	{ type " "55T "	1	" " tropicaux
13		44.007.780	Régulateur T2 (pour pays tempérés ou tropicaux)	1	pour mémoire
14		44.811.634	Vis TCB M6 x 1 - 25	3	
15		44.815.303	Rondelle à dents DE 6	3	
16		44.801.010	Ecrou HM 6 x 1	3	
18		44.006.392	Feu rouge AR	1	
19		44.870.100	Lampe culot BA 9S 12 V 3W	1	
20		44.811.425	Vis TCB M 4 x 0,7-10	2	
21		44.815.301	Rondelle à dents DE 4	2	
23		44.003.197	Lanterne AR	1	GABRIEL
24		44.870.121	Lampe navette 12 V - 4 W	1	
25		44.811.172	Vis FB/90 M 6 x 1 - 20	2	
26		44.815.303	Rondelle à dents DE 6	2	
27		44.801.063	Ecrou HM 6 x 1	2	
29		44.008.367	Projecteur à grille Ø 160	2	MARCHAL ou
					AUTEROCHE
-		44.078.472	Optique de projecteur	2	
-		44.078.473	Portière de projecteur	2	
30		44.870.000	Lampe culot P 45 t 41 - 12 V 40/45 W	2	
31		44.870.121	Lampe navette	2	
32		44.815.306	Rondelle à dents DE 10	2	
33		44.881.258	Ecrou H 10 SI	2	
34		44.004.517	Entretoise	2	
36		44.001.419	Avertisseur électrique urbain	1	
37		44.880.349	Rondelle W 8	1	
38		44.801.064	Ecrou H bis M 8 x 125	1	
40		44.007.235	Eclaireur GABRIEL	1	Pour mémoire
41		44.870.089	Lampe culot BA 15S - 12 V PL	1	
42		44.815.306	Rondelle à dents DE 10 (pour interrupteur de		
			préchauffage)	1	
44		44.004.415	Plaque à clips	1	GABRIEL
45		44.882.016	Vis H 4 x 12 SI	2	
46		44.815.301	Rondelle à dents DE 4	2	
48		44.802.555	Vis HM 5 x 0,8 - 20	2	
49		44.815.302	Rondelle à dents DE 5	2	
50		44.801.009	Ecrou HM 5 x 0,8	2	
52		44.093.905	Cache-bornes équipé sur démarreur	1	GABRIEL
-		44.008.265	Socle	1	

TRACTEUR SOM 612

PLANCHE 57

Edition	1re	2e	3e	4e
Date	9-64			

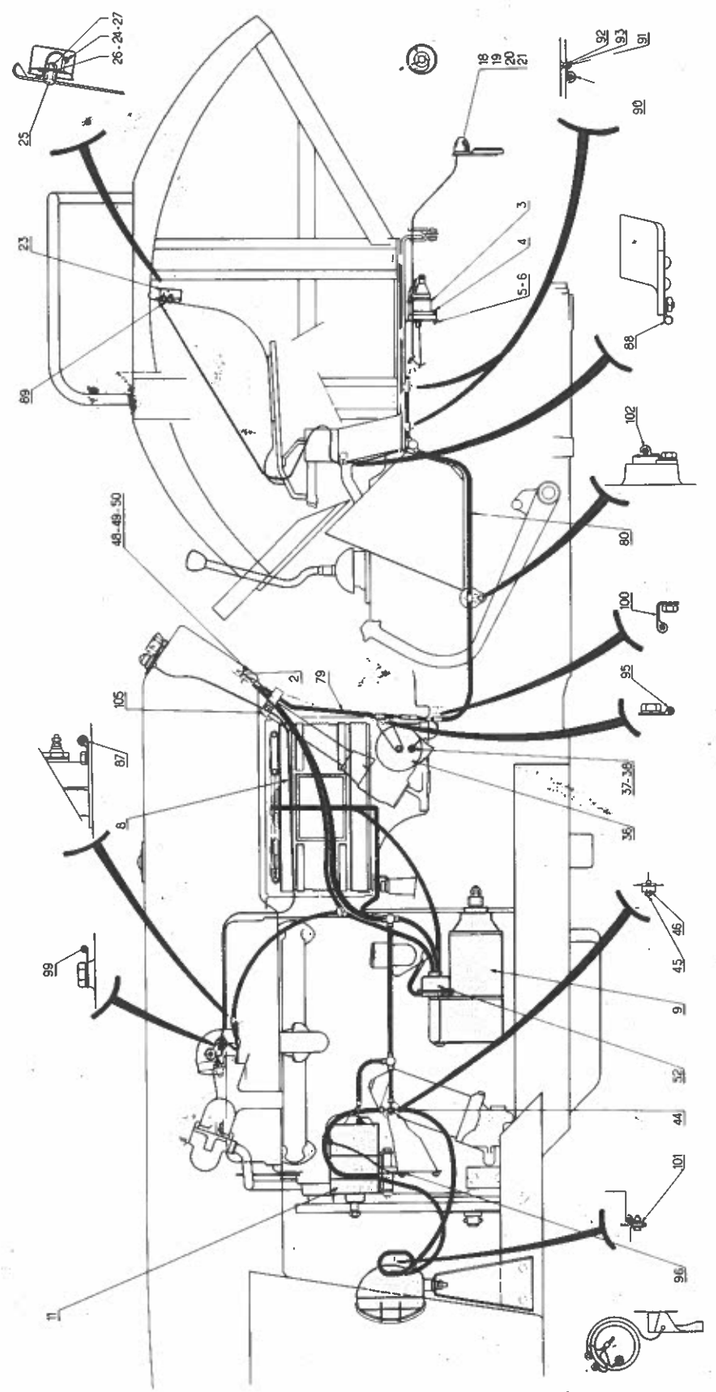

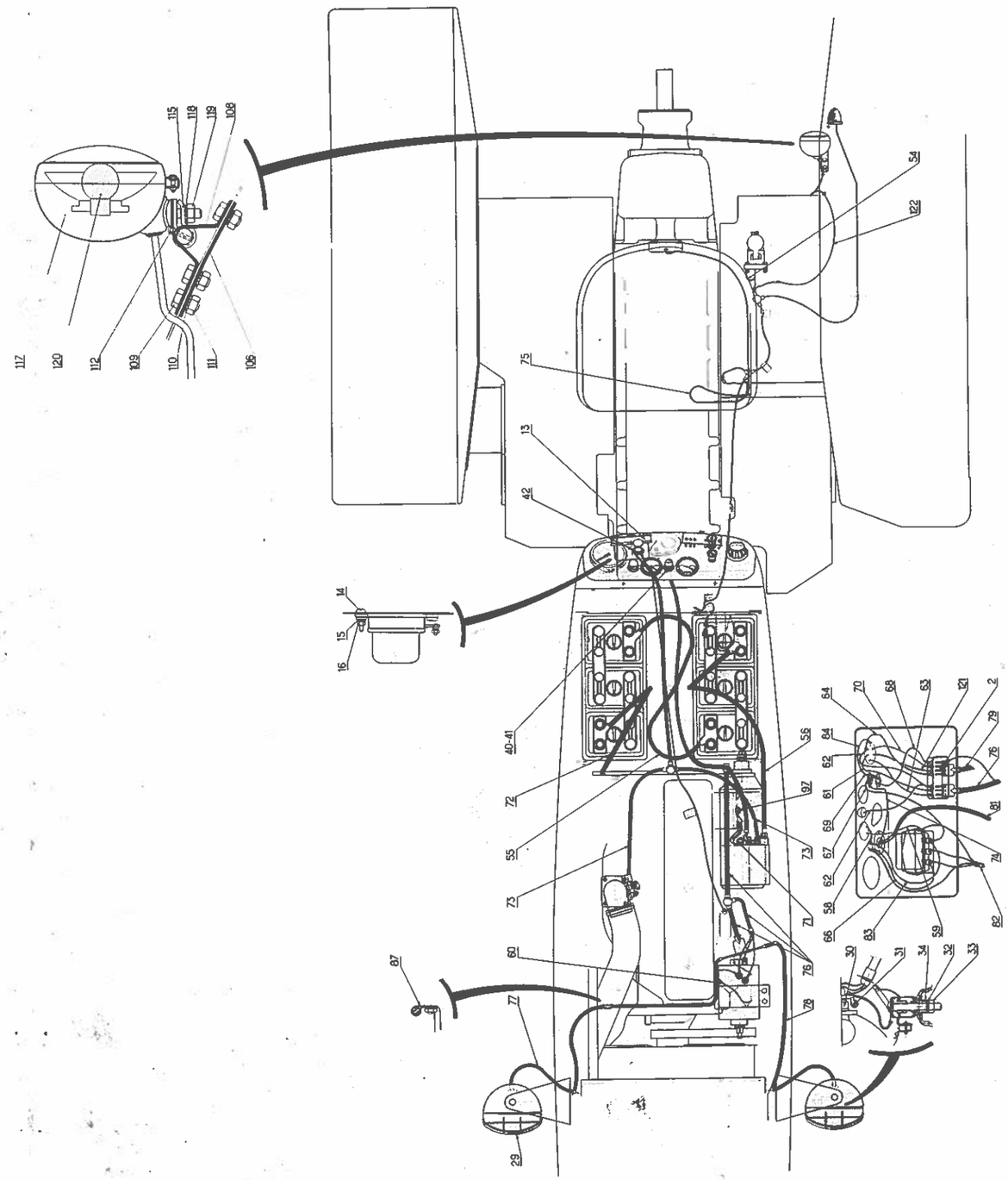

Installation circuit électrique

PLANCHE 57

REP N°	REFERENCES DES PIECES ANC. N°	REFERENCES DES PIECES NOUV. N°	DESIGNATION	QUANT.	OBSERVATIONS
–		44.008.112	Boitier	1	
–		44.811.603	Vis CL M 5 x 0,8 - 14	2	
–		44.815.302	Rondelle à dents DE 5	2	
54		44.008.064	Conducteur masse prise de courant	1	
55		44.008.065	Conducteur liaison batteries	1	
56		44.008.066	Conducteur batterie démarreur	1	
58		44.008.068	Conducteur voyant de charge - thermomètre	1	
59		44.008.069	Conducteur masse régulateur - masse thermomètre	1	
60		44.008.070	Conducteur masse dynamo	1	
61		44.008.071	Conducteur commutateur éclairage, boite à fusibles	1	
62		44.008.072	Faisceau éclaireur, commutateur d'éclairage, boite à fusibles	1	
63		44.008.073	Conducteur commutateur d'éclairage boite à fusibles	1	
64		44.008.074	Conducteur commutateur éclairage boite à fusibles éclairage AR	1	
66		44.008.075	Conducteur régulateur voyant de charge	1	
67		44.008.076	Conducteur régulateur, contacteur démarreur	1	
68		44.008.077	Conducteur boite fusibles, contacteur démarreur	1	
69		44.008.078	Conducteur contacteur général,contact.démarreur	1	
70		44.008.079	Conducteur commutateur éclairage b.à fusibles avertisseur	1	
71		44.008.087	Conducteur masse démarreur	1	
72		44.008.088	Conducteur masse batterie	1	
73		44.008.089	Faisceau tableau de bord démarreur préchauffage	1	
74		44.008.090	Conducteur contacteur général, interrupteur préchauffage	1	
75		44.008.091	Conducteur lanterne AR sur faisceau éclairageAR	1	
76		44.008092	Faisceau tableau de bord, démarreur dynamo, plaque à clips	1	
77		44.008.093	Faisceau phare droit	1	
78		44.008.094	Faisceau phare gauche	1	
79		44.008.056	Faisceau de liaison boite à fusibles, faisceau éclairage AR	1	
80		44.008.057	Faisceau éclairage AR prise de courant avertisseur	1	
81		44.008.095	Faisceau de liaison interrupteur préchauffage faisceau démarreur préchauffage	1	
82		44.008.096	Faisceau de liaison régulateur, faisceau démarreur dynamo	1	
83		44.008.097	Conducteur régulateur, voyant de charge	1	
84		44.008.098	Conducteur contacteur général, commutateur d'éclairage	1	
87		44.001.294	Collier	2	
88		44.001.296	Collier	1	
89		44.003.165	Entretoise pour lanterne AR	2	
90		44.002.539	Collier	2	

Edition	1re	2e	3e	4e
Date	9-64			

TRACTEUR SOM 612

PLANCHE 57

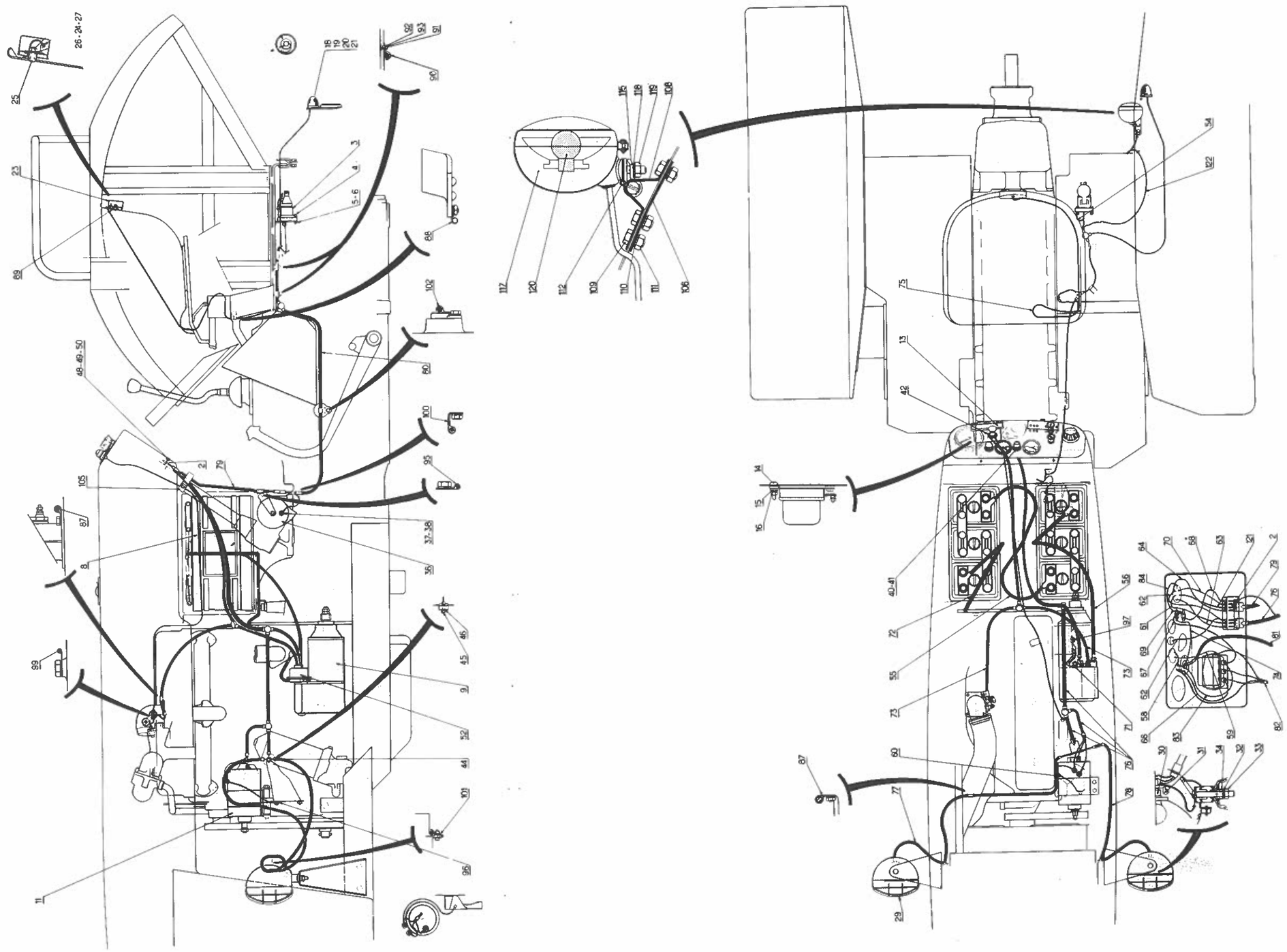

Installation circuit électrique

REP N°	REFERENCES DES PIECES ANC. N°	NOUV. N°	DESIGNATION	QUANT.	OBSERVATIONS
91		44.811.748	Vis TF/90° 5 x 0,8 - 16	2	
92		44.881.646	Rondelle W 5	2	
93		44.801.009	Ecrou HM5 x 0,8	2	
95		44.005.569	Collier	1	
96		44.815.305	Rondelle à dents DE 8 (sur cosse du cable masse		
			dynamo)	1	
97		44.815.306	Rondelle à dents DE 10 (sur cosse du cable masse		
			démarreur)	1	
99		44.008.151	Collier	1	
100		44.008.152	Collier	1	
101		44.008.153	Collier	2	
102		44.008.172	Collier	1	
105		44.093.911	Support de faisceaux	1	
-		44.802.607	Vis HM 8 x 1,25 - 25	1	
-		44.880.349	Rondelle W 8	1	
-		44.801.011	Ecrou HM 8 x 1,25	1	
-		44.802.583	Vis HM 6 x 1 - 50	1	
-		44.815.303	Rondelle à dents DE 6	1	
-		44.801.010	Ecrou HM 6 x 1	1	
106		44.008.050	Contre-plaque	1	
108		44.093.895	Support de projecteur AR assemblé	1	
109		44.802.645	Vis HM 10 x 1,25 - 20	3	
110		44.815.306	Rondelle à dents DE 10	3	
111		44.801.012	Ecrou HM 10 x 1,25	3	
112		44.819.922	Goupille V 3 x 30	1	
114		44.007.438	Fusible type BOSCH Ø 6 fil cuivre 15A long.24		
			entre pointes	1	pour mémoire
115		44.001.412	Articulation	1	
117		44.006.768	Projecteur MARCHAL Ou	1	
			Projecteur AUTEROCHE	1	
118		44.815.306	Rondelle à dents DE 10	1	
119		44.881.258	Ecrou H 10 SI	1	
120		44.870.020	Lampe culot BA 21 d 2 filaments 12 V 36/45W PL	1	
121		44.008.053	Cable boite fusibles à commutateur d'éclairage	1	
122		44.008.055	Cable projecteur AR (sur garde-boue)	1	

TRACTEUR SOM 612

Edition	1re	2e	3e	4e
Date	12-64			

PLANCHE 58

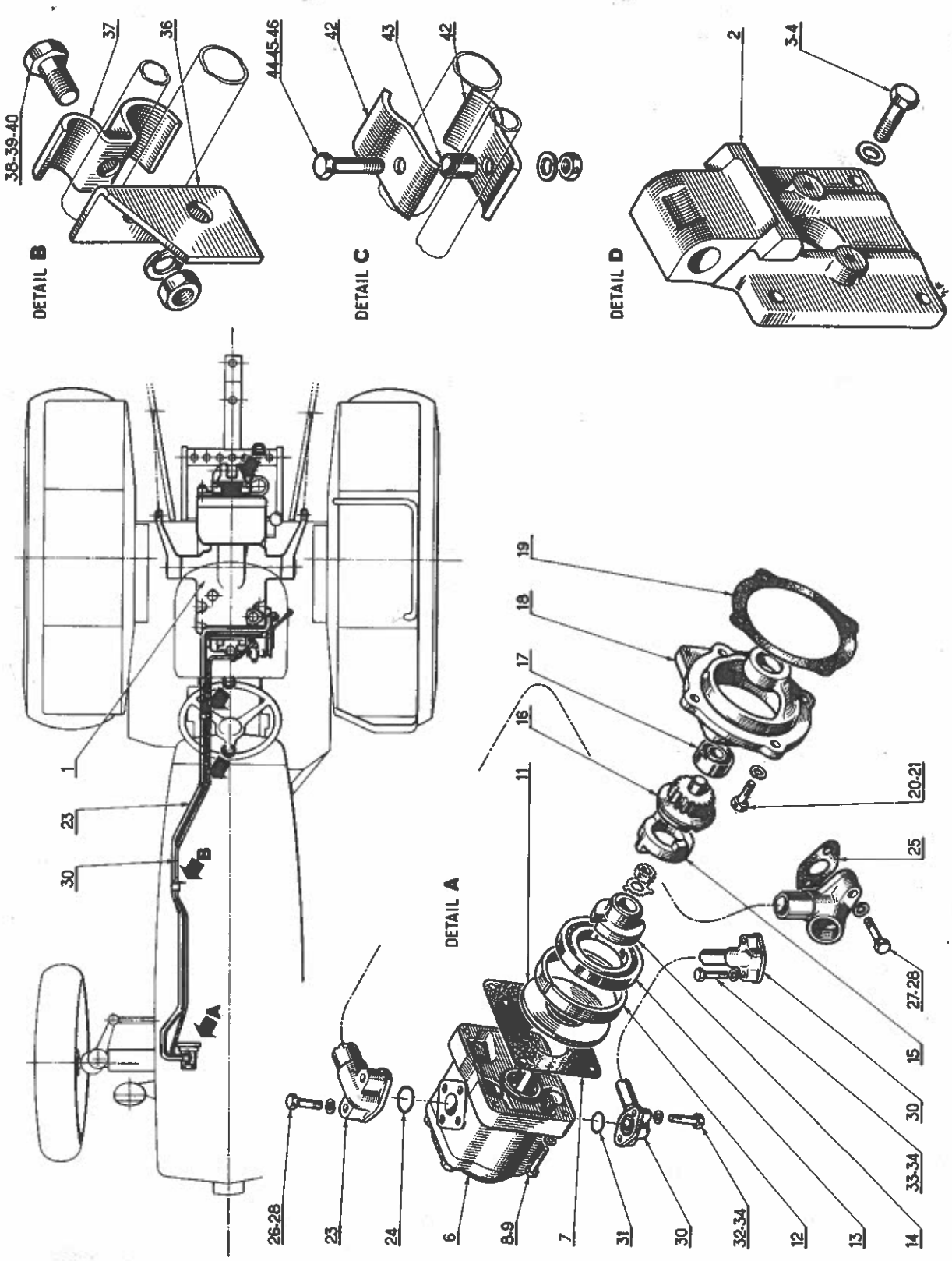

Edition	1re	2e	3e	4e
Date	12-64			

Ensemble bloc pompe et tuyauteries de relevage

REP N°	REFERENCES DES PIECES ANC. N°	REFERENCES DES PIECES NOUV. N°	DESIGNATION	QUANT.	OBSERVATIONS
1		586.182	Ensemble bloc de relevage	1	
2		44.007.756	Support fixe de 3ème point	1	
3		44.802.732	Vis HM 14 x 1,5 x 45	4	
4		44.880.354	Rondelle W 14	4	
6		569.306	Pompe de relevage hydraulique équipée	1	
7		565.153	Joint d'étanchéité de la pompe	1	
8		1/09030/21	Vis HM 6	4	
9		1/05164/70	Rondelle W 6	4	
-		44.008.528	Dispositif d'entrainement complet(rep.11 à 19)	1	
11		565.154	Butée de roulement avant	1	
12		583.612	Entretoise de roulement	1	
13		2/679453/0	Roulement avant	1	
14		583.611	Manchon d'entrainement	1	
15		583.609	Toc d'entrainement	1	
16		583.610	Pignon de commande de pompe	1	
17		2/679501/0	Roulement arrière à 2 rangées	1	
18		583.608	Support intermédiaire de pompe	1	
19		44.004.339	Joint d'étanchéité du support	1	
20		1/60434/21	Vis H 8 x 1,25 x 20	3	
21		1/05166/70	Rondelle W 8	3	
23		44.093.879	Tuyauterie d'aspiration complète	1	
24		44.008.037	Joint torique (côté pompe)	1	
25		44.008.038	Joint plat (côté bloc)	1	
26		44.008.033	Vis HM 8 (côté pompe)	2	
27		44.802.609	Vis HM 8 - 1,25 x 30 (côté bloc)	2	
28		44.880.349	Rondelle W 8	4	
30		44.093.878	Tuyauterie de refoulement complète	1	
31		44.001.026	Joint torique	2	
32		44.001.340	Vis HM 8 (côté pompe)	2	
33		44.802.610	Vis HM 8 - 1,25 x 35 (côté bloc)	2	
34		44.880.349	Rondelle W 8	4	
36		44.008.207	Equerre de fixation	1	
37		44.008.034	Collier	1	
38		44.802.645	Vis HM 10 - 1,25 x 20	1	
39		44.880.351	Rondelle W 10	1	
40		44.801.012	Ecrou HM 10	1	
42		44.008.434	1/2 Collier	4	
43		44.008.443	Entretoise	2	
44		44.802.579	Vis HM 6 x 100 x 30	2	
45		44.880.347	Rondelle W 6	2	
46		44.801.010	Ecrou HM 6	2	

TRACTEUR SOM 612

Edition	1re	2e	3e	4e
Date	12-64			

PLANCHE 59

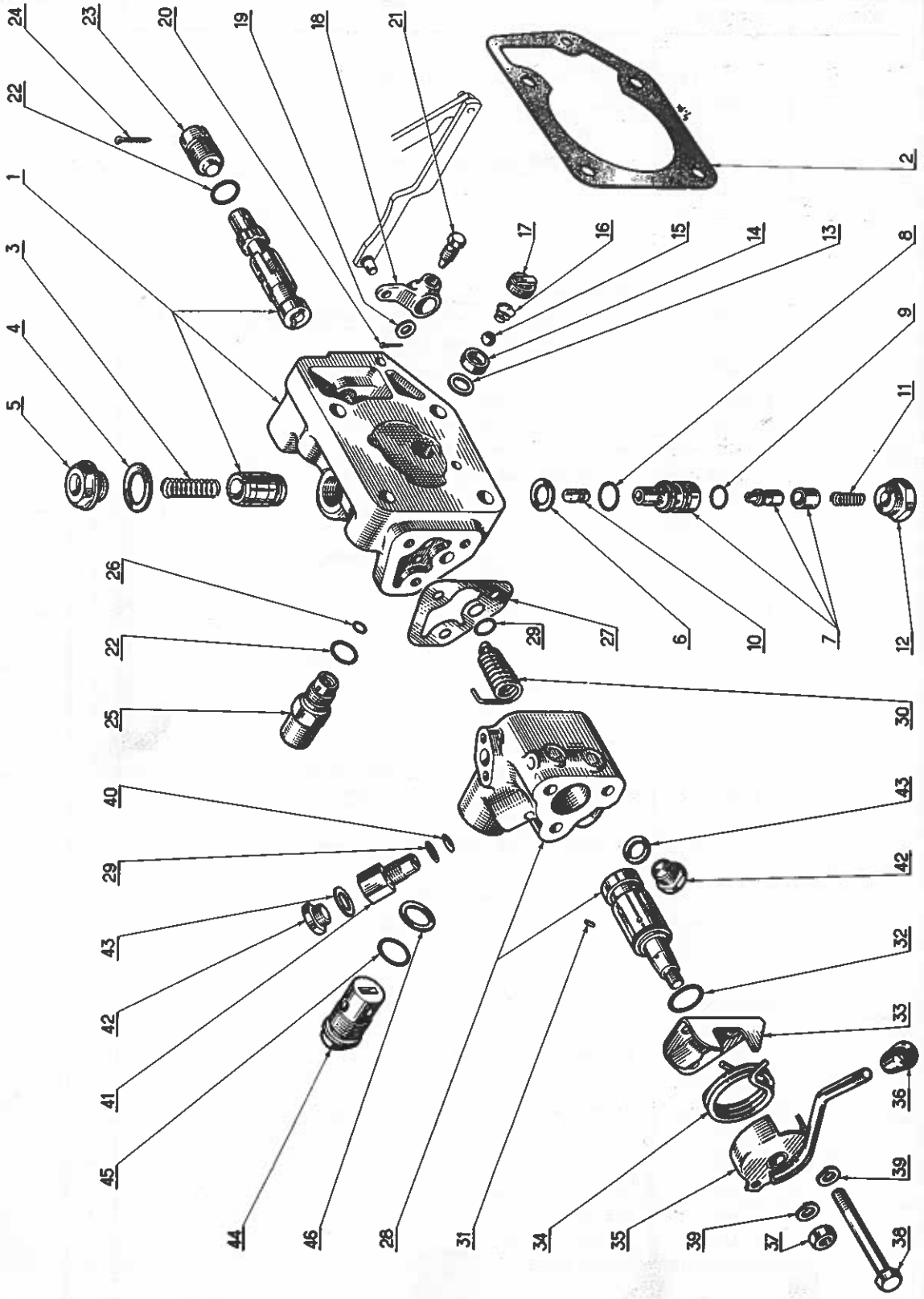

Edition	1re	2e	3e	4e
Date	12-64			

Distributeur

REP N°	REFERENCES DES PIECES ANC. N°	REFERENCES DES PIECES NOUV. N°	DESIGNATION	QUANT.	OBSERVATIONS
-		586.385	Distributeur complet comprenant rep.1 à 46	1	
1		585.724	Corps du distributeur équipé	1	A part.relevage
2		574.923	Joint du corps	1	10.512
3		559.958	Ressort de piston différentiel	1	
4		1/02962/60	Rondelle joint de 28 x 36 x 1,5	1	
5		559.952	Bouchon de piston différentiel	1	
6		571.601	Rondelle joint	1	
7		586.071	Soupape de retenue complète	1	
8	14457381	~~559.953~~	Joint torique	1	
9	14457180	~~572.970~~	Joint torique	1	
10		571.600	Poussoir de soupape	1	
11		566.550	Ressort de soupape	1	
12		572.968	Bouchon fileté	1	
13		1/02961/60	Rondelle joint de 12 x 18 x 1	1	
14		571.602	Siège de bille	1	
15		2/006349/0	Bille Ø 11,113	1	
16		571.635	Ressort	1	
17		571.603	Bouchon fileté	1	
18		559.950	Levier de commande du boisseau	1	
19		1/05196/01	Rondelle plate Ø 8	1	
20		1/07342/01	Goupille V 2 x 15	1	
21		569.475	Vis de blocage du levier	1	
22		560.544	Joint torique	2	
23		560.543	Bouchon de réglage du boisseau	1	
24		1/07964/01	Goupille V 3 x 20	1	
25		585.135	Soupape de sécurité équipée du rep.22	1	A part.relevage
26		586.892	Joint torique	1	10.512
27	598648	~~559.946~~	Joint du distributeur à double effet	1	
28		576.287	Corps du distributeur à double effet équipé	1	
29	14457080	~~560.004~~	Joint torique	2	
30		559.948	Ressort de rappel du boisseau	1	
31		1/03302/10	Ergot de positionnement 2 x 6	1	
32		560.511	Joint torique	1	
33		564.218	Flasque de fixation	1	
34		568.109	Ressort	1	
35		586.389	Levier de commande équipé du rep.36	1	
36		561.880	Poignée bakélite	1	
37		1/07910/11	Ecrou H ter 10 x 1,25	1	
38		1/59718/21	Vis H 10 x 1,25 - 95 x 22	3	
39		1/05168/70	Rondelle W 10	4	
40		1/05196/60	Rondelle joint	1	
41		576.233	Raccord	1	
42		1/03007/71	Bouchon fileté H 16 x 9 x 1,5	2	
43		1/02786/60	Rondelle joint de 16 x 22 x 1	2	
44		583.849	Soupape de surpression équipée rep.45	1	
45		560.058	Joint torique	1	
46		1/02633/60	Rondelle joint de 20 x 26 x 1	1	

TRACTEUR SOM 612

Edition	1re	2e	3e	4e
Date	12-64			

PLANCHE 60

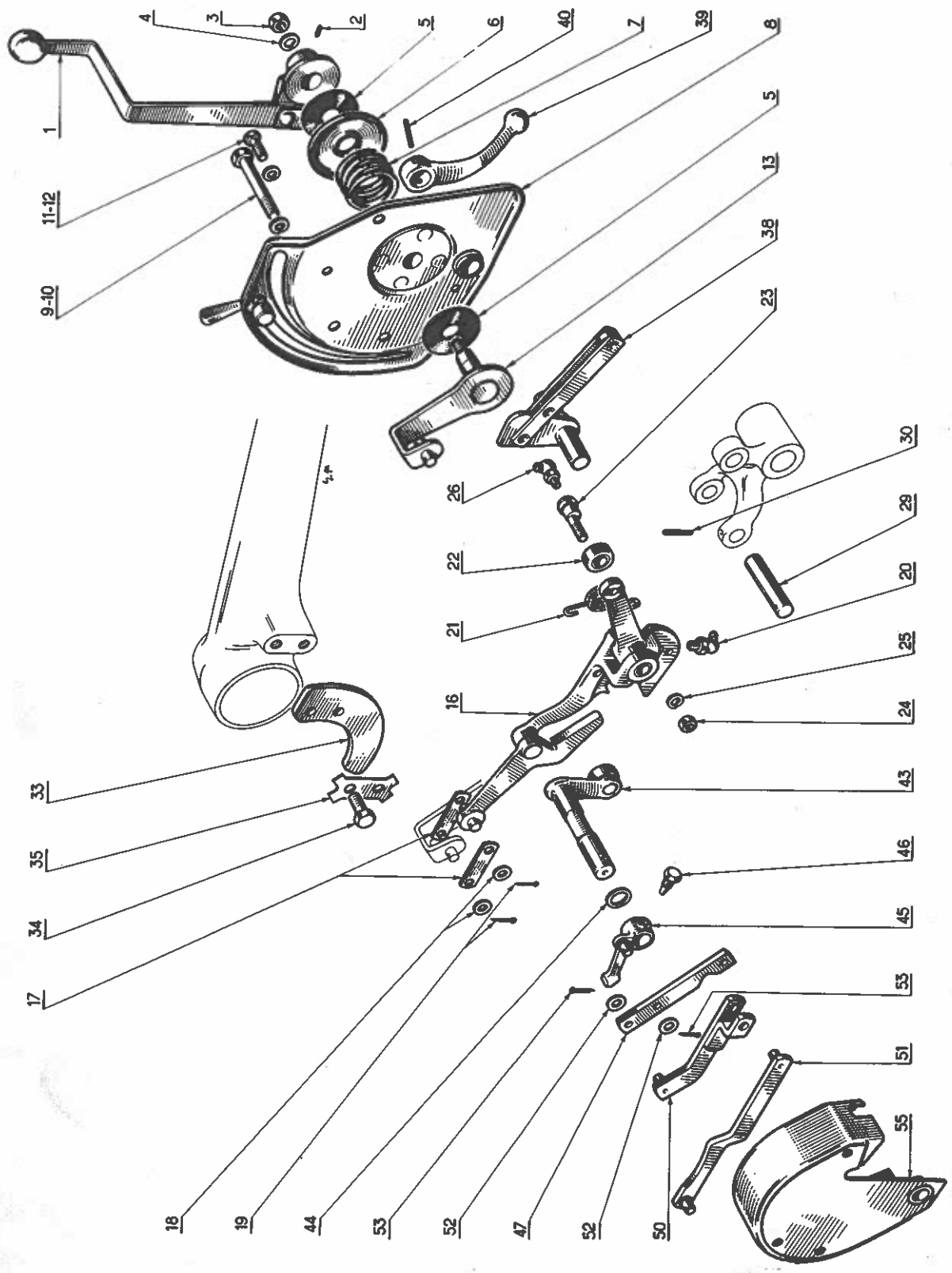

Edition	1re	2e	3e	4e
Date	12-64			

Commande et asservissement mécanique

REP N°	REFERENCES DES PIECES ANC. N°	REFERENCES DES PIECES NOUV. N°	DESIGNATION	QUANT.	OBSERVATIONS
1		587.760	Levier de commande à main équipé	1	
2		1/06170/10	Goupille Mécanindus	1	
3		1/21647/11	Ecrou H bis 10 x 1,25	1	
4		1/05168/70	Rondelle W 10	1	
5		566.864	Rondelle de friction	2	
6		566.559	Cuvette de ressort	1	
7		559.970	Ressort de pression	1	
8		586.066	Secteur équipé	1	
9		1/59713/21	Vis	3	
10		1/05168/70	Rondelle W 10	3	
11		1/60432/21	Vis TE 8 MA x 16	2	
12		1/05166/70	Rondelle W 8	2	
13		587.757	Axe de levier à main équipé	1	
16		586.123	Levier de renvoi d'asservissement équipé	1	
17		566.565	Biellette	2	
18		1/26427/01	Rondelle plate Ø 8	4	
19		1/07342/01	Goupille V 2 x 15	4	
20		1/34078/11	Graisseur	1	
21		567.861	Ressort de rappel du levier	1	
22		569.500	Galet équipé	1	
23		569.344	Axe excentré du galet	1	
24		1/07885/11	Ecrou H ter 8 x 1,25	1	
25		1/05166/70	Rondelle W 8	1	
26		1/34067/11	Graisseur hydraulic coudé à 90° 1/4"	1	
29		573.102	Axe avant	1	
30		1/41621/70	Goupille Mécanindus de 3 x 25	1	
33		586.196	Rampe	1	
34		1/59703/21	Vis	2	
35		569.857	Plaquette frein	1	
38		586.112	Levier interne de sélection équipé	1	
39		566.584	Levier à main	1	
40		1/41661/70	Goupille Mécanindus de 5 x 25	1	
43		586.126	Levier de renvoi de commande équipé	1	
44		577.608	Rondelle plate	1	
45		586.074	Levier de commande biellette équipé	1	
46		569.475	Vis pointeau	1	
47		587.616	Balancier de commande du boisseau	1	
50		586.078	Levier chape d'asservissement équipé	1	
51		586.076	Biellette de commande du boisseau équipée	1	
52		1/05196/01	Rondelle plate Ø 8	3	
53		1/07342/01	Goupille V 2 x 15	3	
55		586.128	Carter de protection équipé	1	

TRACTEUR SOM 612

Edition	1re	2e	3e	4e
Date	12-64			

PLANCHE 61

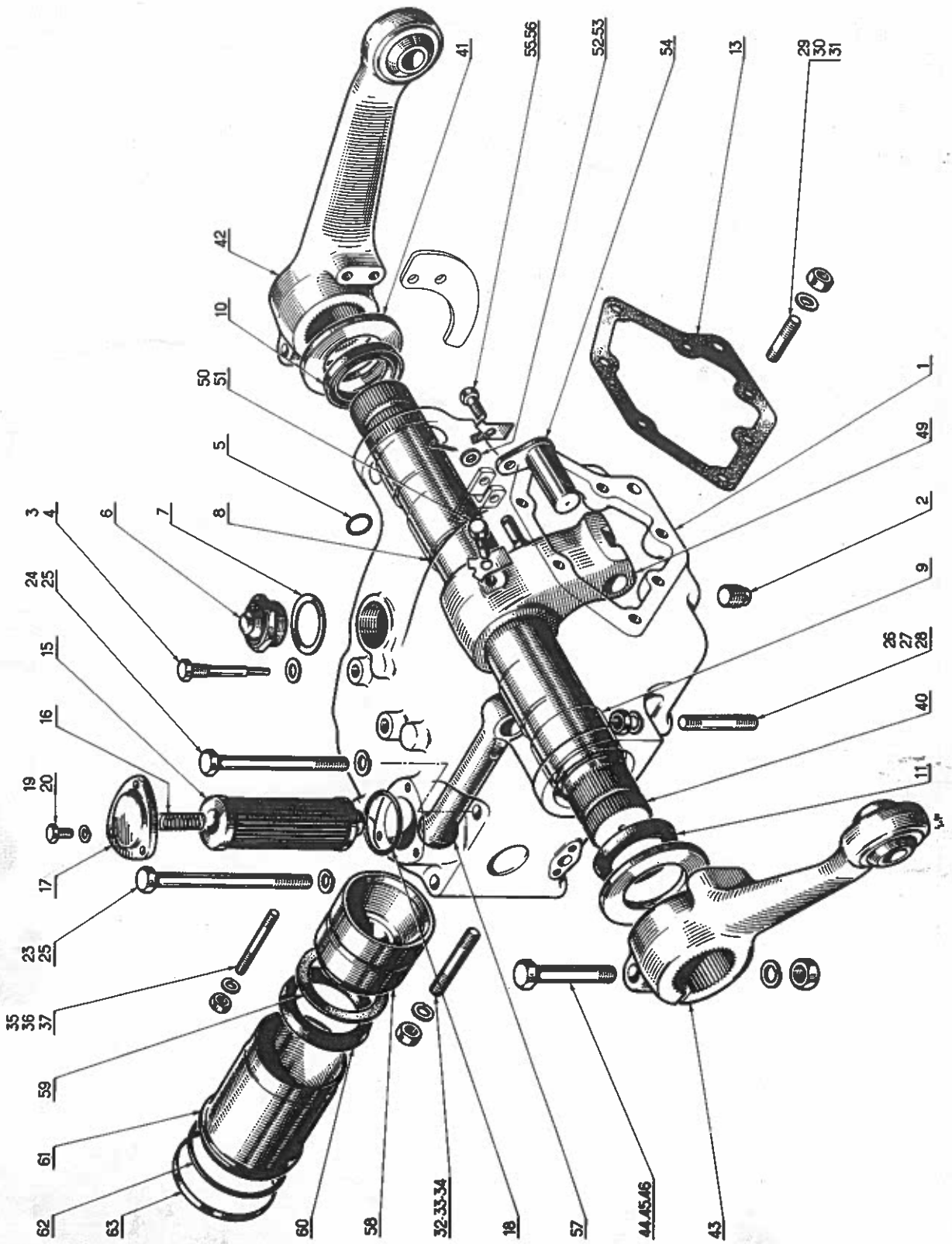

Piston de commande et bras de relevage

PLANCHE 61

REP N°	REFERENCES DES PIECES ANC. N°	REFERENCES DES PIECES NOUV. N°	DESIGNATION	QUANT.	OBSERVATIONS
1		586.031	Carter principal de relevage équipé	1	
2		1/43238/40	Bouchon de vidange	1	
3		586.033	Vis d'arrêt	1	
4		559.955	Rondelle de réglage	à la	demande
5	14457281	~~559.983~~	Joint torique	1	
6		567.381	Reniflard	1	
7		1/02970/85	Joint de reniflard	1	
8		573.142	Bague droite	2	
9		579.690	Bague gauche	2	
10		2/548273/2	Joint droit	1	
11	44881986	~~2/556800/2~~	Joint gauche	1	
13		577.167	Joint d'étanchéité du carter	1	
15		586.034	Filtre à huile équipé	1	
16		559.958	Ressort d'appui du filtre	1	
17		579.671	Couvercle de filtre	1	
18		579.672	Joint torique	1	
19		1/60434/21	Vis TE 8 MA	3	
20		1/05166/70	Rondelle W 8	3	
23		44,882.017	Vis H 14 x 210	2	
24		44.882.018	Vis H 14 x 160	2	
25		44.880.354	Rondelle W 14	4	
26		44.008.027	Goujon de 14 x 2 - 60 x 21	2	
27		44.880.354	Rondelle W 14	2	
28		44.881.735	Ecrou H 14 x 1,5	2	
29		1/17945/21	Goujon de 12	7	
30		1/05170/70	Rondelle W 12	7	
31		1/07903/11	Ecrou H 12 MB	7	
32		1/17982/20	Goujon de 14	4	
33		1/05171/70	Rondelle W 14	4	
34		1/07904/11	Ecrou H 14 x 1,5	4	
35		1/34503/20	Goujon de 10	1	
36		1/05168/70	Rondelle W 10	1	
37		1/07901/11	Ecrou H 10 x 1,25	1	
40		586.202	Arbre des bras de relevage	1	
41		579.691	Rondelle d'étanchéité	2	
42		586.151	Bras droit de relevage équipé de sa rotule	1	
43		586.150	Bras gauche de relevage équipé de sa rotule	1	
44		1/59779/21	Vis de 14	2	
45		1/05171/70	Rondelle W 14	2	
46		1/07904/11	Ecrou H 14 x 1,5	2	
49		587.720	Levier de poussée équipé	1	
50		586.152	Vis	1	
51		1/41988/10	Rondelle frein	1	

TRACTEUR SOM 612

Edition	1re	2e	3e	4e
Date	12-64			

PLANCHE 61

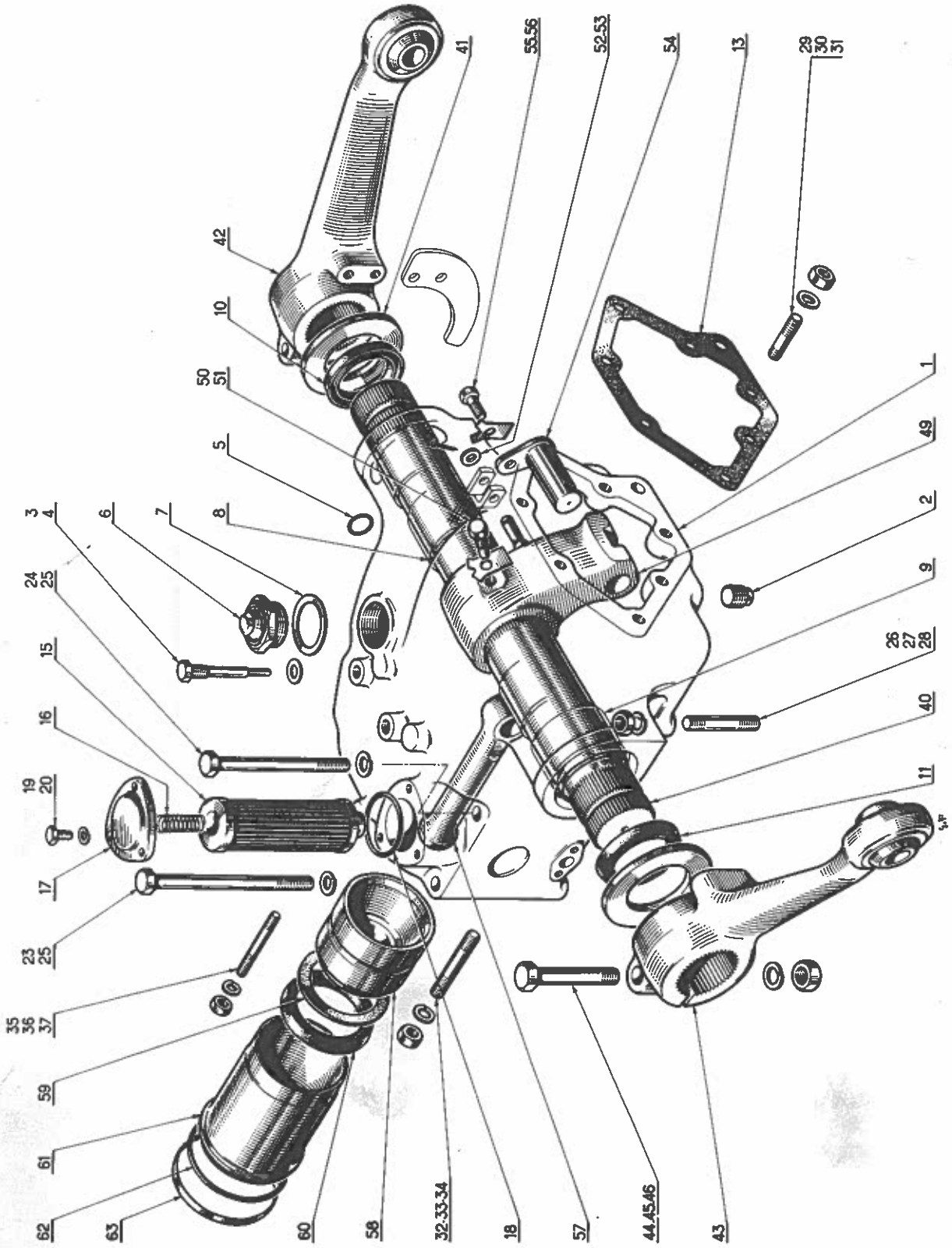

Edition	1re	2e	3e	4e
Date	12-64			

Piston de commande et bras de relevage

REP N°	REFERENCES DES PIECES ANC. N°	REFERENCES DES PIECES NOUV. N°	DESIGNATION	QUANT.	OBSERVATIONS
52		1/26386/01	Rondelle plate de 10 x 18 x 2	1	
53		1/07342/01	Goupille V 2 x 15	1	
54		573.150	Axe de bielle de poussée	1	
55		1/59703/21	Vis	1	
56		1/41988/10	Rondelle frein	1	
57		586.042	Bielle de poussée	1	
58	599478	~~587.716~~	Piston équipé	1	
59		573.146	Joint d'appui	1	
60		560.319	Joint de piston	1	
61		587.713	Vérin	1	
62	14472881	~~560.316~~	Joint de vérin	1	
63		560.820	Bague de vérin	1	

TRACTEUR SOM 612

Edition	1re	2e	3e	4e
Date	12-64			

PLANCHE 62

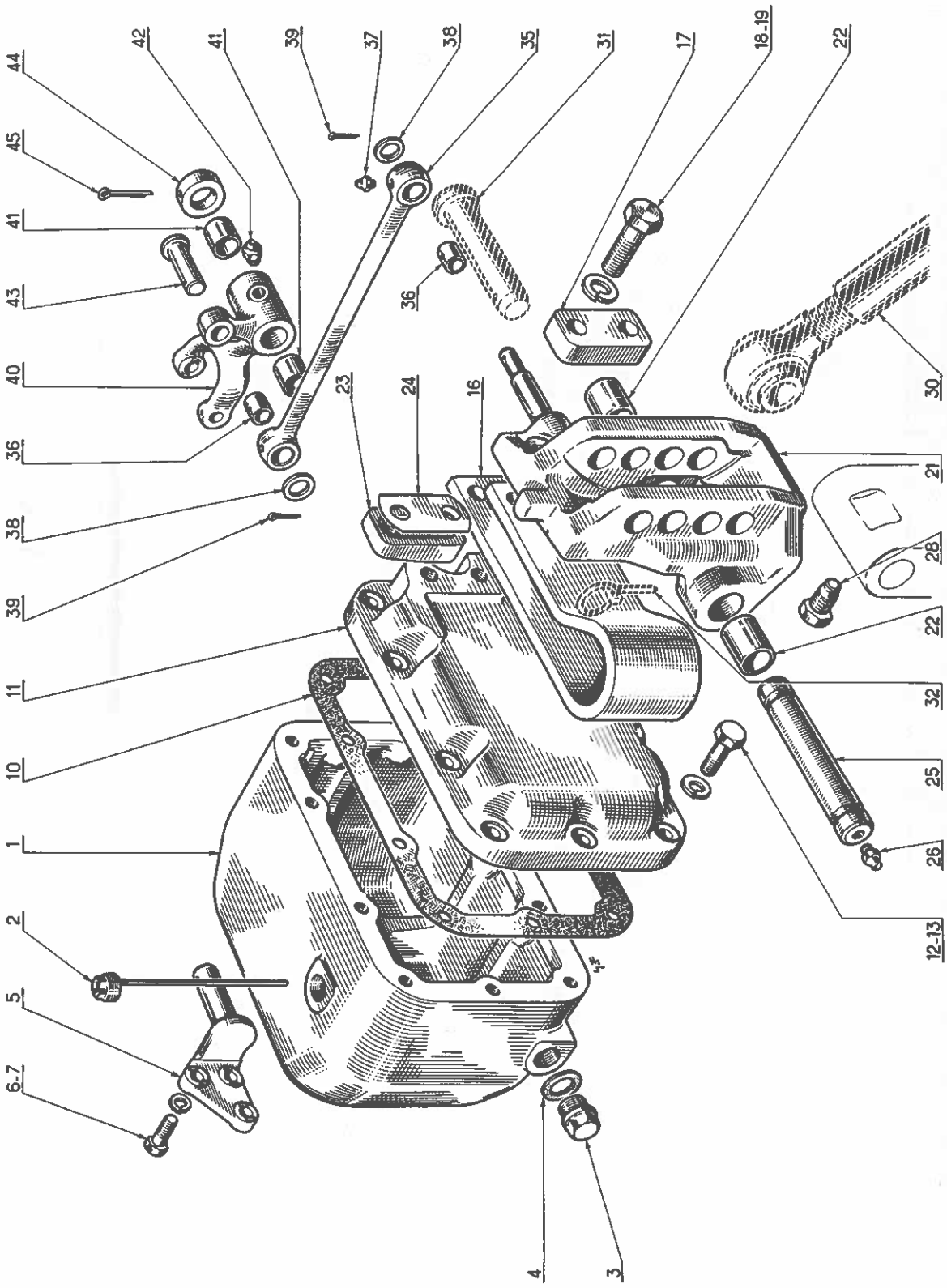

Edition	1re	2e	3e	4e
Date	12-64			

Carter supplémentaire et support 3e point

REP N°	REFERENCES DES PIECES ANC. N°	REFERENCES DES PIECES NOUV. N°	DESIGNATION	QUANT.	OBSERVATIONS
1		586.158	Carter AR	1	
2		586.195	Bouchon niveau d'huile équipé	1	
3		1/03051/40	Bouchon de vidange M 22 x 1,5	1	
4		1/02634/60	Joint 22 x 28	1	
5		586.036	Axe support de levier à fourche	1	
6		1/13069/21	Vis TE M 10 x 1,25 x 30	3	
7		1/05168/70	Rondelle W 10	3	
10		586.194	Joint de couvercle	1	
11		586.159	Couvercle	1	
12		1/13630/21	Vis TE 12 x 1,5 x 35	11	
13		1/05170/70	Rondelle W 12	11	
16		577.071	Ressort de régulation d'effort	1	
17		577.072	Platine d'attache ressort sur couvercle	1	
18		1/58405/21	Vis 16 MB x 50	4	
19		1/05172/70	Rondelle W 16	4	
21		586.203	Support mobile de 3ème point équipé avec rep.22	1	
22		586.184	Bague du support 3è point	2	
23		577.073	Platine d'attache ressort sur support 3è point	1	
24		577.074	Cale d'épaisseur	à déterminer au montage.	
25		586.204	Axe de 3ème point	1	
26		1/34078/11	Graisseur 10 MB	2	
28		554.003	Vis de blocage de l'axe 3ème point	1	
30			Tige du 3è point	1	
31			Axe de la tige 3è point	1	Pour mémoire
32			Goupille	1	
35		586.201	Tirant de commande équipé avec rep.36 et 37	1	
36		573.107	Bague du tirant	2	
37		1/34072/11	Graisseur droit 10 MB	2	
38		1/05200/01	Rondelle plate Ø 12 x 22	2	
39		1/07964/01	Goupille V 3 x 20	2	
40		586.198	Levier d'effort contrôlé équipé avec rep.41 et 42	1	
41		562.365	Bague du levier	2	
42		1/34072/11	Graisseur droit 10 MB	1	
43		586.199	Axe du tirant de commande	1	
44		573.120	Bague de retenue du levier	1	
45		1/07338/01	Goupille V 4 x 40	1	

Edition	1re	2e	3e	4e
Date	5-64	12-64		

RÉPERTOIRE NUMÉRIQUE

NUMÉRO	PL.	REP.
017.334	7	16
100.094	26	7
108.619	3	4
108.737	26	6
108.758	21	42
108.759	21	41
108.766	5	10
108.797	21	43
108.852	4	5
108.853	4	3
108.854	4	6
108.855	4	4
108.897	3	5
109.967	26	5
109.971	4	2
110.418	1	67
111.517	3	–
111.518	3	–
111.519	3	–
111.520	3	–
111.521	4	6
111.522	4	6
111.523	4	6
111.524	4	6
111.525	4	3
111.526	4	3
111.527	4	3
111.528	4	3
111.529	4	5
111.530	4	5
111.531	4	5
111.532	4	5
113.811	1	39
113.909	21	31
114.103	1	52
114.104	1	57
114.106	1	63
114.802	9	17
114.839	6	6
114.848	6	6
114.849	6	6
114.978	21	46
114.979	21	44
115.036	21	36
115.088	3	2
115.288	1	10
115.289	3	1
115.471	4	4
115.471/1	4	4
115.472/1	4	4
116.171	5	1
540.423	21	4
540.424	21	5
540.454	25	3
540.456	25	4
540.461	24	50
544.398	8	31
545.214	21	45
546.283	1	8
546.286	1	62
546.295	2	4
546.296	2	13
546.297	2	14
546.383	4	8
546.385	1	2
548.246	22	12
548.623	21	25

NUMÉRO	PL.	REP.
549.009	4	10
549.412	22	1
549.423	21	3
549.431	24	51
550.556	22	2
550.630	21	2
552.159	25	1
552.161	25	6
552.163	25	13
552.164	25	15
552.170	25	8
554.003	62	28
554.876	1	41
554.946	8	40
555.783	1	40
555.785	14	–
556.404	23	2
557.305	8	19
557.753	18	19
557.755	1	45
557.769	8	4
559.832	9	2
559.833	9	3
559.946	59	27
559.948	59	30
559.950	59	18
559.952	59	5
559.953	59	8
559.955	61	4
559.958	59	3
559.958	61	16
559.970	60	7
559.983	61	5
560.004	59	29
560.316	59	62
560.319	59	60
560.511	59	32
560.543	59	23
560.544	59	22
560.820	59	63
561.149	15	4
561.353	8	11
562.365	62	41
562.521	26	10
563.755	7	4
563.922	7	7
564.218	59	33
564.407	14	4
564.432	23	13
564.852	8	18
564.855	9	5
564.859	9	14
564.860	9	15
564.862	8	21
564.863	8	22
564.864	8	23
564.865	8	24
864.870	8	9
564.872	21	20
564.878	7	8
564.878	9	10
564.879	7	10
564.880	7	17
565.153	58	7
565.154	58	11
565.333	9	9
565.952	23	3

NUMÉRO	PL.	REP.
566.255	8	25
566.550	59	11
566.559	60	6
566.565	60	17
566.584	60	39
566.864	60	5
567.232	1	44
567.381	61	6
567.861	60	21
568.109	59	34
568.604	24	67
569.164	23	11
569.306	58	6
569.344	60	23
569.475	59	21
569.475	60	46
569.500	60	22
569.857	60	35
570.810	7	11
570.811	7	15
571.600	59	10
571.601	59	6
571.602	59	14
571.603	59	17
571.635	59	16
572.968	59	12
572.970	59	9
573.102	60	29
573.107	62	36
573.120	62	44
573.142	61	8
573.146	59	59
573.150	59	54
574.069	23	16
574.923	59	2
576.233	59	41
576.287	59	28
576.418	8	2
577.071	62	16
577.072	62	17
577.073	62	33
577.074	62	24
577.167	61	13
577.586	24	68
577.608	60	44
577.669	24	62
577.670	24	69
577.711	26	9
577.837	24	49
578.400	9	6
578.426	4	7
578.429	9	1
579.671	61	17
579.672	61	18
579.690	61	9
579.691	61	41
580.301	26	3
580.569	8	3
580.569	14	–
580.570	8	3
580.570	15	–
581.338	26	1
581.976	21	51
581.977	21	49
583.596	1	18
583.597	1	17
583.608	58	18
583.609	58	15
583.610	58	16

NUMÉRO	PL.	REP.
583.611	58	14
583.612	58	12
583.720	21	30
583.721	23	1
583.722	23	6
584.453	8	1
585.219	1	9bis
585.220	5	2
585.221	26	2
585.223	1	9
585.571	4	1
585.808	1	1
585.812	20	1
585.814	8	37
585.818	8	43
586.031	61	1
586.033	61	3
586.034	61	15
586.036	62	5
586.042	59	57
586.066	60	8
586.071	59	7
586.074	60	45
586.076	60	51
586.078	60	50
586.112	60	38
586.123	60	16
586.126	60	43
586.128	60	55
586.150	61	43
586.151	61	42
586.152	59	50
586.158	62	1
586.159	62	11
586.182	58	1
586.184	62	22
586.194	62	10
586.195	62	2
586.196	60	33
586.198	62	40
586.199	62	43
586.201	62	35
586.202	61	40
586.203	62	21
586.204	62	25
586.385	59	–
586.389	59	35
586.758	59	25
586.892	59	26
586.894	59	1
587.616	60	47
587.713	59	61
587.716	59	58
587.720	59	49
587.757	60	13
587.760	60	1
656.829	13	9
702.537	23	18
705.117	23	17
711.183	14	6
711.183	15	7
712.764	13	19
722.023	13	16
722.027	13	3
722.962	13	7
724.361	8	32
724.443	13	8
724.444	13	13
724.458	13	14
724.800	13	4

TRACTEUR SOM 612

Edition	1re	2e	3e	4e
Date	5-64	12-64		

RÉPERTOIRE NUMÉRIQUE

NUMÉRO	PL.	REP.
726.923	13	10
751.722	13	11
752.408	13	2
754.795	13	1
754.925	1	50
756.219	15	3
756.618	8	33
757.242	14	3
758.116	8	16
758.709	8	17
763.762	13	18
763.969	8	30
763.969	13	–
862.240	6	31
882.723	25	10
454.8077	23	12
850.1596	6	8
850.1598	6	9
850.1742	6	29
850.2645	5	4
850.2703	6	3
850.2723	21	50
850.3289	1	58
850.3387	21	35
850.3662	2	7
850.4413	1	47
850.4682	6	1
850.4683	1	38
850.4784	6	28
850.4800	6	7
850.4801	6	12
850.4803	6	15
850.4804	6	17
850.4807	6	18
850.4930	1	37
850.5173	6	25
850.5175	1	42
850.5733	21	24
850.7619	1	51
850.7621	1	55
850.7622	1	56
850.7624	1	68
850.7666	21	14
850.8120	24	63
850.8254	24	57
850.8440	1	49
850.8997	5	3
850.9237	21	6
851.3194	2	7
851.3195	2	7
851.3327	21	40
851.3361	1	61
851.5063	2	1
880.1401	1	21
880.1644	1	43
880.1646	6	16
880.2300	1	66
880.2429	22	7
880.2513	9	16
880.2837	22	10
880.2838	22	11
880.2839	22	8
880.2841	21	1
880.6875	6	23
880.6876	6	24
880.6877	6	30
880.7575	5	5
880.7576	5	8
880.7680	1	31
880.7692	1	32
880.7693	1	32
880.7694	1	32
880.7696	1	35
880.7697	3	6
880.7698	3	9
880.7699	3	10
880.7700	3	12
880.7701	3	11
880.7805	6	27
880.7807	1	33
880.7868	1	5
880.8371	2	6
880.8372	2	6
880.8373	2	6
880.8374	2	6
880.8375	3	9
880.8376	3	9
880.8377	3	9
880.8378	3	9
880.8379	3	10
880.8380	3	10
880.8381	3	10
880.8382	3	10
880.8383	3	12
880.8384	3	12
880.8385	3	12
880.8386	3	12
880.8387	3	11
880.8388	3	11
880.8389	3	11
880.8390	3	11
990.1014	15	13
990.1015	15	14
990.1016	15	11
990.1017	15	12
990.1019	15	15
990.1020	15	16
990.1539	14	14
990.1550	14	10
990.1552	14	12
990.1553	14	13
990.1575	14	9
990.1576	14	11
990.1654	14	5
990.1655	14	2
990.1656	14	7
990.7455	15	6
990.7462	15	2
990.7464	15	5
990.7465	15	8
990.8847	23	22
990.8850	23	5
990.8851	23	4
44.000.008	47	8
44.000.009	47	8
44.000.200	18	28
44.000.228	36	28
44.000.229	36	28
44.000.230	36	28
44.000.231	36	28
44.000.232	36	28
44.000.233	36	30
44.000.234	36	30
44.000.235	36	30
44.000.236	36	30
44.000.237	36	30
44.000.282	26	4
44.000.312	34	51
44.000.354	38	16
44.000.365	38	10
44.000.366	38	10
44.000.523	34	40
44.000.685	38	43
44.000.746	54	18
44.000.810	28	5
44.000.874	56	31
44.000.875	56	32
44.000.927	56	30
44.000.979	32	7
44.000.995	39	25
44.001.026	58	31
44.001.294	57	87
44.001.296	57	88
44.001.340	58	32
44.001.400	29	42
44.001.409	21	63
44.001.409	24	78
44.001.410	51	28
44.001.412	57	115
44.001.414	53	11
44.001.415	57	3
44.001.416	53	16
44.001.419	57	36
44.002.519	24	44
44.002.521	24	41
44.002.522	24	30
44.002.524	24	38
44.002.539	57	90
44.002.563	29	43
44.002.577	18	23
44.002.578	34	10
44.002.579	34	10
44.002.580	34	10
44.002.581	34	10
44.002.582	34	10
44.002.583	34	10
44.002.619	34	29
44.002.620	34	44
44.002.662	48	17
44.002.663	48	15
44.002.664	48	11
44.002.667	48	10
44.002.668	48	14
44.002.669	48	9
44.002.670	48	1
44.002.671	48	6
44.002.672	48	8
44.002.673	48	13
44.002.673	48	16
44.002.675	47	5
44.002.678	48	12
44.002.702	47	1
44.002.719	1	27
44.002.726	28	3
44.002.750	29	36
44.002.751	29	12
44.002.752	29	38
44.002.755	28	16
44.002.756	29	37
44.002.759	32	16
44.002.759	54	3
44.002.767	39	19
44.002.768	33	41
44.002.770	33	43
44.002.770	39	1
44.002.772	34	53
44.002.773	37	38
44.002.777	34	9
44.002.778	33	21
44.002.780	34	8
44.002.783	36	14
44.002.784	36	3
44.002.785	33	31
44.002.786	33	32
44.002.787	33	33
44.002.789	33	35
44.002.790	33	36
44.002.791	34	47
44.002.792	34	46
44.002.793	34	32
44.002.794	37	19
44.002.795	36	2
44.002.797	33	20
44.002.798	35	15
44.002.799	32	12
44.002.800	34	35
44.002.803	37	15
44.002.807	33	1
44.002.809	34	3
44.002.810	34	3
44.002.811	34	3
44.002.812	34	3
44.002.813	34	3
44.002.815	33	46
44.002.815	39	7
44.002.815	54	33
44.002.815	55	18
44.002.818	39	18
44.002.819	34	30
44.002.820	34	16
44.002.821	34	26
44.002.822	37	34
44.002.823	37	31
44.002.825	37	11
44.002.826	33	6
44.002.827	33	4
44.002.828	33	24
44.002.829	36	8
44.002.831	36	6
44.002.832	36	5
44.002.833	36	1
44.002.834	35	16
44.002.836	35	5
44.002.841	34	19
44.002.842	34	18
44.002.843	34	1
44.002.844	39	3
44.002.845	39	15
44.002.846	33	49
44.002.847	33	45
44.002.847	39	4
44.002.847	54	29
44.002.847	55	29
44.002.850	33	37
44.002.855	34	17
44.002.858	33	7
44.002.862	28	32
44.002.862	37	37
44.002.863	35	8
44.002.864	39	17
44.002.865	35	12
44.002.866	33	5
44.002.867	34	31
44.002.869	33	9
44.002.870	38	42
44.002.871	38	26
44.002.872	38	48
44.002.874	38	39
44.002.877	38	49
44.002.883	38	40
44.002.884	38	33
44.002.885	38	33
44.002.893	38	47
44.002.894	38	41
44.002.904	46	49

RÉPERTOIRE NUMÉRIQUE

NUMÉRO	PL.	REP.
44.002.934	46	3
44.002.951	16	24
44.002.951	16	29
44.002.980	39	5
44.002.983	56	39
44.003.017	42	25
44.003.049	24	13
44.003.053	17	11
44.003.088	24	14
44.003.089	24	15
44.003.090	24	16
44.003.141	27	8
44.003.142	37	13
44.003.146	20	18
44.003.148	21	54
44.003.153	24	17
44.003.161	18	25
44.003.165	57	89
44.003.183	57	11
44.003.195	57	11
44.003.197	57	23
44.003.219	53	17
44.003.239	29	29
44.003.240	34	49
44.003.261	28	37
44.003.287	38	32
44.003.320	17	3
44.003.445	53	19
44.004.058	36	23
44.004.059	36	22
44.004.085	34	42
44.004.087	57	9
44.004.144	29	64
44.004.145	29	23
44.004.146	29	61
44.004.149	29	26
44.004.159	29	51
44.004.164	29	20
44.004.166	29	54
44.004.195	56	10
44.004.217	33	23
44.004.241	40	13
44.004.289	33	30
44.004.290	7	1
44.004.317	29	7
44.004.327	7	3
44.004.339	58	19
44.004.392	29	5
44.004.415	57	44
44.004.439	29	4
44.004.450	29	9
44.004.450	29	59
44.004.477	29	28
44.004.477	29	65
44.004.478	29	30
44.004.497	28	38
44.004.508	47	1
44.004.517	57	34
44.004.518	37	10
44.004.537	28	21
44.004.544	28	9
44.004.561	24	72
44.004.604	29	2
44.004.609	29	3
44.004.611	29	55
44.004.611	54	44
44.004.611	55	3
44.004.619	47	1
44.004.621	47	2
44.004.622	47	2
44.004.623	36	21
44.004.785	47	4
44.004.791	33	15
44.004.791	39	22
44.004.791	54	31
44.004.946	52	14
44.004.966	51	8
44.005.023	31	3
44.005.023	37	3
44.005.068	47	8
44.005.069	47	8
44.005.215	27	12
44.005.334	38	22
44.005.373	36	16
44.005.506	34	28
44.005.564	36	11
44.005.565	36	10
44.005.566	36	7
44.005.569	57	95
44.006.020	47	4
44.006.150	50	20
44.006.209	28	40
44.006.210	28	48
44.006.216	47	6
44.006.368	28	51
44.006.389	46	40
44.006.392	57	18
44.006.424	46	4
44.006.426	46	48
44.006.427	46	54
44.006.429	46	45
44.006.716	34	20
44.006.717	34	23
44.006.768	57	117
44.006.796	29	56
44.006.910	28	28
44.006.949	31	9
44.006.949	37	22
44.006.954	28	44
44.006.954	31	6
44.007.057	54	5
44.007.093	17	37
44.007.165	32	19
44.007.185	24	22
44.007.186	24	23
44.007.211	33	19
44.007.212	33	28
44.007.213	33	29
44.007.235	53	14
44.007.235	57	40
44.007.236	24	77
44.007.236	53	12
44.007.238	21	62
44.007.238	53	15
44.007.266	53	6
44.007.313	53	18
44.007.329	29	24
44.007.330	29	13
44.007.435	38	19
44.007.436	38	20
44.007.438	57	2
44.007.438	57	114
44.007.471	41	21
44.007.483	41	36
44.007.488	41	3
44.007.501	27	2
44.007.502	27	3
44.007.513	41	37
44.007.515	41	38
44.007.516	41	39
44.007.517	41	29
44.007.518	41	33
44.007.521	41	27
44.007.523	41	30
44.007.539	36	24
44.007.554	41	28
44.007.579	46	2
44.007.580	56	2
44.007.581	54	2
44.007.582	38	2
44.007.583	38	2
44.007.586	38	15
44.007.587	32	1
44.007.589	45	1
44.007.590	46	19
44.007.591	46	20
44.007.592	46	13
44.007.593	45	9
44.007.595	46	8
44.007.596	46	9
44.007.597	46	32
44.007.598	46	28
44.007.606	46	38
44.007.609	46	56
44.007.610	46	29
44.007.617	46	21
44.007.618	45	14
44.007.619	46	62
44.007.620	54	11
44.007.621	55	26
44.007.623	54	38
44.007.624	55	7
44.007.625	54	28
44.007.626	55	13
44.007.627	55	2
44.007.628	55	28
44.007.629	54	21
44.007.630	55	17
44.007.631	55	16
44.007.632	55	33
44.007.633	55	35
44.007.634	54	24
44.007.634	55	29
44.007.637	54	4
44.007.638	54	43
44.007.640	54	54
44.007.641	56	3
44.007.642	56	22
44.007.644	56	21
44.007.645	56	15
44.007.646	56	37
44.007.647	56	7
44.007.648	56	23
44.007.649	56	16
44.007.650	56	12
44.007.650	56	25
44.007.651	56	12
44.007.651	56	25
44.007.652	56	12
44.007.652	56	25
44.007.661	43	4
44.007.687	42	12
44.007.688	42	14
44.007.688	43	5
44.007.689	42	24
44.007.690	42	11
44.007.694	42	3
44.007.719	17	30
44.007.720	57	8
44.007.721	17	16
44.007.722	17	15
44.007.723	17	13
44.007.726	17	20
44.007.733	38	25
44.007.734	38	28
44.007.735	38	3
44.007.736	38	27
44.007.756	58	2
44.007.757	44	–
44.007.764	41	11
44.007.765	41	12
44.007.767	41	10
44.007.772	28	2
44.007.780	57	13
44.007.780	53	20
44.007.781	56	27
44.007.784	39	13
44.007.785	53	10
44.007.787	31	2
44.007.791	29	72
44.007.792	31	16
44.007.801	45	13
44.007.814	37	25
44.007.815	37	26
44.007.816	37	35
44.007.825	37	5
44.007.826	37	2
44.007.843	37	8
44.007.845	37	28
44.007.852	49	8
44.007.853	49	7
44.007.863	17	40
44.007.865	17	33
44.007.866	21	53
44.007.874	28	35
44.007.875	28	34
44.007.876	28	45
44.007.877	28	33
44.007.878	28	22
44.007.885	50	4
44.007.886	50	5
44.007.894	17	26
44.007.895	17	25
44.007.900	24	2
44.007.903	29	16
44.007.907	18	16
44.007.908	18	3
44.007.920	40	21
44.007.923	44	33
44.007.924	45	4
44.007.926	16	41
44.007.927	16	47
44.007.928	16	23
44.007.929	16	27
44.007.930	16	39
44.007.931	16	20
44.007.932	16	16
44.007.933	16	17
44.007.934	16	18
44.007.965	16	34
44.007.966	16	36
44.007.967	16	37
44.007.973	29	70
44.008.015	28	36
44.008.027	61	26
44.008.028	28	4
44.008.030	54	7
44.008.031	54	8
44.008.032	38	4
44.008.033	58	26
44.008.034	58	37
44.008.037	58	24
44.008.038	58	25
44.008.043	41	18
44.008.048	20	8
44.008.050	57	106
44.008.053	57	121
44.008.055	57	122
44.008.056	57	79
44.008.057	57	80
44.008.064	57	54
44.008.065	57	55

Edition	1re	2e	3e	4e
Date	5-64	12-64		

TRACTEUR SOM 612

RÉPERTOIRE NUMÉRIQUE

NUMÉRO	PL.	REP.
44.008.066	57	56
44.008.067	24	76
44.008.068	57	58
44.008.069	57	59
44.008.070	57	60
44.008.071	57	61
44.008.072	57	62
44.008.073	57	63
44.008.074	57	64
44.078.075	57	66
44.008.076	57	67
44.008.077	57	68
44.008.078	57	69
44.008.079	57	70
44.008.087	57	71
44.008.088	57	72
44.008.089	18	32
44.008.089	57	73
44.008.090	18	33
44.008.090	57	74
44.008.091	57	75
44.008.092	57	76
44.008.093	57	77
44.008.094	57	78
44.008.095	18	31
44.008.095	57	81
44.008.096	57	82
44.008.097	57	83
44.008.098	57	84
44.008.100	18	29
44.008.100	53	13
44.008.103	18	24
44.008.112	57	–
44.008.119	40	11
44.008.120	28	23
44.008.122	38	45
44.008.123	24	35
44.008.124	24	34
44.008.131	50	26
44.008.132	50	29
44.008.133	18	4
44.008.134	18	5
44.008.135	52	20
44.008.136	52	6
44.008.137	52	7
44.008.141	17	43
44.008.143	21	59
44.008.148	17	35
44.008.151	57	99
44.008.152	57	100
44.008.153	57	101
44.008.172	57	102
44.008.175	17	4
44.008.176	7	2
44.008.181	51	18
44.008.182	51	18
44.008.191	20	12
44.008.194	31	15
44.008.200	43	9
44.008.207	58	36
44.008.210	50	3
44.008.215	17	5
44.008.217	17	22
44.008.218	17	21
44.008.228	28	24
44.008.265	57	–
44.008.334	24	75
44.008.365	50	21
44.008.366	50	22
44.008.367	57	29

NUMÉRO	PL.	REP.
44.008.372	51	35
44.008.374	47	8
44.008.375	47	8
44.008.376	47	4
44.008.394	17	39
44.008.404	7	22
44.008.434	58	42
44.008.437	17	44
44.008.443	58	43
44.008.528	58	–
44.008.528	58	14
44.078.003	24	4
44.078.034	24	3
44.078.035	24	5
44.078.040	30	3
44.078.047	30	15
44.078.060	30	9
44.078.063	30	12
44.078.066	30	19
44.078.067	30	20
44.078.068	30	21
44.078.084	44	9
44.078.085	44	7
44.078.086	44	3
44.078.088	44	8
44.078.091	44	10
44.078.092	44	11
44.078.101	44	24
44.078.102	44	18
44.078.104	44	26
44.078.105	44	22
44.078.106	44	23
44.078.180	48	2
44.078.197	30	26
44.078.253	44	21
44.078.268	44	34
44.078.274	44	29
44.078.318	30	5
44.078.401	30	28
44.078.407	30	2
44.078.408	30	4
44.078.410	30	8
44.078.411	30	14
44.078.411	30	16
44.078.413	30	27
44.078.414	30	29
44.078.415	30	1
44.078.417	30	7
44.078.418	30	11
44.078.420	30	17
44.078.421	30	18
44.078.422	30	24
44.078.423	30	33
44.078.424	30	36
44.078.425	30	37
44.078.426	30	38
44.078.427	44	1
44.078.428	44	2
44.078.428	44	4
44.078.430	44	5
44.078.431	44	13
44.078.432	44	14
44.078.433	44	15
44.078.434	44	16
44.078.435	44	17
44.078.436	44	20
44.078.437	44	28
44.078.438	44	32
44.078.439	46	63
44.078.440	46	64
44.078.441	46	65

NUMÉRO	PL.	REP.
44.078.441	46	75
44.078.442	46	76
44.078.443	46	67
44.078.444	46	68
44.078.445	46	69
44.078.446	46	74
44.078.448	45	16
44.078.449	45	17
44.078.450	45	18
44.078.451	45	19
44.078.453	19	1
44.078.454	19	2
44.078.455	19	3
44.078.456	19	5
44.078.457	19	6
44.078.458	19	7
44.078.459	19	8
44.078.460	19	9
44.078.461	19	10
44.078.462	52	21
44.078.463	52	22
44.078.464	52	24
44.078.465	52	25
44.078.466	52	27
44.078.467	52	29
44.078.468	52	32
44.078.469	52	34
44.078.470	44	30
44.078.471	44	31
44.078.472	57	–
44.078.473	57	–
44.092.142	27	13
44.092.190	28	16
44.092.197	29	35
44.092.206	35	9
44.092.207	33	38
44.092.208	33	39
44.092.210	34	22
44.092.214	36	13
44.092.218	38	46
44.092.235	56	38
44.092.237	43	3
44.092.255	24	28
44.092.292	34	52
44.092.296	34	45
44.092.297	35	14
44.092.427	29	46
44.092.445	33	16
44.092.497	29	57
44.092.508	29	1
44.092.565	36	20
44.092.622	47	3
44.092.660	52	1
44.092.710	28	15
44.092.715	52	2
44.092.716	52	3
44.092.817	27	14
44.092.973	47	3
44.093.335	24	7
44.093.585	41	15
44.093.586	41	16
44.093.587	41	17
44.093.588	41	19
44.093.591	41	1
44.093.592	41	2
44.093.593	41	5
44.093.594	41	6
44.093.595	41	4
44.093.602	41	24
44.093.616	41	32
44.093.662	46	18
44.093.663	46	1

NUMÉRO	PL.	REP.
44.093.664	46	31
44.093.665	46	44
44.093.666	46	43
44.093.667	46	37
44.093.668	46	36
44.093.669	46	47
44.093.670	46	17
44.093.671	54	25
44.093.672	55	12
44.093.673	55	1
44.093.674	54	42
44.093.675	56	20
44.093.677	43	1
44.093.679	43	2
44.093.680	42	20
44.093.681	42	21
44.093.682	42	1
44.093.683	42	2
44.093.684	42	6
44.093.685	42	8
44.093.686	42	17
44.093.687	42	18
44.093.688	51	6
44.093.689	51	7
44.093.692	17	14
44.093.693	17	31
44.093.694	51	24
44.093.695	51	24
44.093.696	38	12
44.093.697	38	24
44.093.713	41	7
44.093.714	41	8
44.093.715	41	9
44.093.724	33	2
44.093.726	41	25
44.093.727	41	22
44.093.728	41	23
44.093.728	41	26
44.093.729	31	1
44.093.730	29	69
44.093.731	31	13
44.093.732	31	5
44.093.734	40	4
44.093.735	40	8
44.093.736	40	2
44.093.737	40	3
44.093.739	38	31
44.093.740	38	31
44.093.741	28	27
44.093.738	37	18
44.093.742	37	1
44.093.743	51	2
44.093.744	51	1
44.093.747	35	2
44.093.749	54	30
44.093.752	49	1
44.093.753	49	2
44.093.754	17	2
44.093.755	17	1
44.093.756	17	42
44.093.757	21	60
44.093.758	28	19
44.093.759	28	31
44.093.761	50	2
44.093.762	50	1
44.093.764	50	19
44.093.765	24	1
44.093.766	24	21
44.093.767	50	14
44.093.771	53	5
44.093.772	27	18
44.093.773	27	17
44.093.826	29	53
44.093.847	27	16
44.093.848	39	20

RÉPERTOIRE NUMÉRIQUE

NUMÉRO	PL.	REP.
44.093.851	40	1
44.093.852	28	1
44.093.853	28	42
44.093.854	38	1
44.093.855	38	1
44.093.856	38	14
44.093.865	54	1
44.093.866	56	1
44.093.870	16	45
44.093.871	16	1
44.093.872	16	11
44.093.873	16	5
44.093.874	16	6
44.093.875	16	4
44.093.876	51	30
44.093.878	58	30
44.093.879	58	23
44.093.892	20	23
44.093.893	20	24
44.093.894	41	15
44.093.895	57	18
44.093.903	13	22
44.093.904	35	1
44.093.905	57	52
44.093.911	57	105
44.093.912	27	1
44.093.914	18	1
44.093.925	50	9
44.093.926	52	5
44.093.927	52	8
44.093.928	27	22
44.093.936	20	7
44.093.947	55	40
44.093.948	53	1
44.093.951	37	40
44.093.954	50	6
44.093.954	53	7
44.093.955	17	19
44.093.957	51	13
44.093.974	20	6
44.097.004	47	3
44.308.363	42	5
44.308.363	42	7
44.308.363	42	9
44.308.363	42	16
44.308.363	42	26
44.308.363	43	6
44.605.435	38	21
44.606.007	32	6
44.606.010	47	8
44.606.010	48	4
44.606.952	48	3
44.606.968	27	10
44.607.410	32	4
44.608.781	29	39
44.610.524	32	13
44.610.571	44	25
44.612.331	56	40
44.612.353	36	4
44.612.773	29	6
44.613.243	47	2
44.613.243	47	9
44.614.372	29	8
44.614.750	48	7
44.801.009	24	11
44.801.009	27	6
44.801.009	57	50
44.801.009	57	93
44.801.010	7	25
44.801.010	24	40
44.801.010	27	21
44.801.010	57	–
44.801.010	57	6
44.801.010	57	16
44.801.010	58	46
44.801.011	16	9
44.801.011	16	14
44.801.011	16	28
44.801.011	16	32
44.801.011	16	44
44.801.011	18	10
44.801.011	18	14
44.801.011	20	11
44.801.011	24	26
44.801.011	40	26
44.801.011	50	12
44.801.011	50	17
44.801.011	51	20
44.801.011	52	11
44.801.011	57	–
44.801.012	20	15
44.801.012	28	43
44.801.012	29	78
44.801.012	31	7
44.801.012	40	16
44.801.012	51	27
44.801.012	53	2
44.801.012	57	111
44.801.012	58	40
44.801.014	46	59
44.801.015	41	14
44.801.015	46	24
44.801.032	45	24
44.801.032	46	72
44.801.063	57	27
44.801.064	57	38
44.801.066	28	57
44.801.067	16	35
44.801.069	38	38
44.801.295	36	17
44.801.297	45	20
44.801.354	37	20
44.801.367	46	66
44.801.367	46	76
44.802.551	27	4
44.802.553	24	8
44.802.555	57	48
44.802.572	7	23
44.802.575	24	39
44.802.579	57	4
44.802.579	58	44
44.802.583	57	–
44.802.601	50	10
44.802.602	16	25
44.802.603	18	8
44.802.603	18	12
44.802.603	37	33
44.802.603	51	31
44.802.605	18	26
44.802.605	20	9
44.802.605	50	15
44.802.605	51	19
44.802.605	52	15
44.802.605	54	26
44.802.605	55	41
44.802.607	16	7
44.802.607	16	12
44.802.607	24	24
44.802.607	57	–
44.802.609	36	31
44.802.609	58	27
44.802.610	58	33
44.802.611	24	36
44.802.645	50	31
44.802.645	51	25
44.802.645	57	109
44.802.645	58	38
44.802.647	17	29
44.802.647	20	13
44.802.647	40	5
44.802.649	28	25
44.802.649	51	4
44.802.649	54	34
44.802.649	55	19
44.802.652	40	14
44.802.653	29	76
44.802.656	45	10
44.802.685	51	14
44.802.691	56	41
44.802.732	56	34
44.802.732	58	3
44.802.769	49	3
44.802.770	46	25
44.802.772	40	9
44.802.775	49	4
44.802.775	46	5
44.802.832	49	10
44.803.105	29	58
44.803.150	46	14
44.803.152	46	70
44.803.153	45	22
44.803.187	17	8
44.803.189	45	2
44.803.238	46	58
44.803.269	46	12
44.803.284	46	22
44.803.353	41	40
44.803.354	20	16
44.803.672	45	6
44.803.711	42	22
44.803.954	51	10
44.803.958	51	34
44.804.034	46	30
44.805.292	29	62
44.811.172	57	25
44.811.425	57	20
44.811.474	27	19
44.811.603	57	–
44.811.634	57	14
44.811.748	57	91
44.811.797	16	30
44.811.797	40	24
44.811.799	52	9
44.811.821	38	50
44.815.004	16	22
44.815.004	16	42
44.815.005	16	2
44.815.005	17	27
44.815.005	29	73
44.815.005	31	10
44.815.008	46	10
44.815.037	24	9
44.815.040	51	12
44.815.044	38	36
44.815.110	17	38
44.815.162	24	29
44.815.166	17	32
44.815.168	28	7
44.815.168	32	3
44.815.171	28	49
44.815.172	28	11
44.815.301	50	23
44.815.301	57	21
44.815.301	57	46
44.815.302	57	–
44.815.302	57	49
44.815.303	7	24
44.815.303	57	–
44.815.303	57	5
44.815.303	57	15
44.815.303	57	26
44.815.305	18	13
44.815.305	29	18
44.815.305	29	50
44.815.305	36	32
44.815.305	50	11
44.815.305	51	21
44.815.305	52	10
44.815.305	52	16
44.815.305	57	96
44.815.306	17	28
44.815.306	18	30
44.815.306	29	32
44.815.306	29	67
44.815.306	29	77
44.815.306	30	32
44.815.306	33	48
44.815.306	34	15
44.815.306	34	39
44.815.306	39	9
44.815.306	45	23
44.815.306	46	71
44.815.306	51	71
44.815.306	53	3
44.815.306	57	32
44.815.306	57	42
44.815.306	57	97
44.815.306	57	110
44.815.306	57	118
44.815.307	28	56
44.815.307	33	18
44.815.307	51	15
44.815.309	46	23
44.815.310	38	37
44.815.320	30	10
44.815.322	17	10
44.815.332	27	20
44.815.334	18	9
44.815.334	24	37
44.815.334	50	16
44.815.335	28	26
44.815.335	50	32
44.815.335	51	26
44.815.503	57	–
44.819.905	16	46
44.819.911	16	3
44.819.911	16	21
44.819.911	16	38
44.819.911	16	43
44.819.911	27	9
44.819.911	30	23
44.819.911	37	36
44.819.911	50	28
44.819.912	37	41
44.819.921	29	74
44.819.921	31	11
44.819.921	28	46
44.819.921	37	23
44.819.922	52	28
44.819.922	52	30
44.819.922	27	112
44.819.923	36	18
44.819.923	45	21
44.819.942	42	4
44.819.942	42	13
44.819.942	42	15
44.819.942	42	27
44.819.942	43	7
44.819.930	52	23
44.819.972	38	29
44.820.537	29	27
44.820.545	35	10
44.820.549	39	16 bis

TRACTEUR SOM 612

Edition	1re	2e	3e	4e
Date	5-64	12-64		

RÉPERTOIRE NUMÉRIQUE

NUMÉRO	PL.	REP.
44.820.566	41	34
44.820.567	35	18
44.820.588	33	40
44.820.588	39	16
44.820.589	35	3
44.820.589	39	21
44.820.603	37	32
44.820.605	37	12
44.820.606	35	17
44.820.617	33	3
44.820.623	35	6
44.820.623	35	11
44.820.628	37	27
44.820.629	37	6
44.820.629	37	16
44.820.758	52	17
44.820.766	52	26
44.820.766	52	33
44.820.771	37	7
44.825.063	18	6
44.825.117	52	12
44.830.506	24	31
44.830.506	24	42
44.830.508	24	32
44.830.508	24	73
44.830.512	18	17
44.830.612	18	17A
44.830.645	17	23
44.830.645	17	34
44.830.646	17	41
44.835.128	54	51
44.835.219	38	6
44.835.219	54	50
44.835.219	56	29
44.840.049	28	39
44.840.049	54	20
44.840.053	33	22
44.840.053	33	25
44.840.053	39	6
44.850.006	31	14
44.850.006	31	17
44.850.012	35	4
44.850.014	28	29
44.850.020	37	9
44.850.025	55	34
44.850.033	34	34
44.850.033	34	43
44.850.037	29	25
44.850.037	54	12
44.850.037	54	15
44.850.037	54	45
44.850.037	55	5
44.850.037	55	27
44.850.040	29	21
44.850.040	29	15
44.850.541	34	24
44.850.564	54	10
44.850.564	54	16
44.850.564	54	40
44.850.564	55	22
44.850.569	29	19
44.850.569	54	37
44.850.569	55	31
44.850.569	55	36
44.850.569	56	13
44.850.579	56	26
44.850.584	54	48
44.860.103	46	33
44.860.107	54	6
44.870.000	57	30
44.870.020	57	120
44.870.089	57	41
44.870.100	57	19
44.870.121	57	24
44.870.121	57	31
44.880.347	58	45
44.880.349	16	8
44.880.349	16	13
44.880.349	16	26
44.880.349	16	31
44.880.349	18	27
44.880.349	20	10
44.880.349	24	25
44.880.349	40	25
44.880.349	51	32
44.880.349	57	–
44.880.349	57	37
44.880.349	58	28
44.880.349	58	34
44.880.351	20	14
44.880.351	20	20
44.880.351	40	6
44.880.351	40	15
44.880.351	45	11
44.880.351	46	15
44.880.351	52	19
44.880.351	54	35
44.880.351	55	20
44.880.351	58	39
44.880.353	28	55
44.880.353	32	5
44.880.353	32	18
44.880.353	45	3
44.880.353	45	5
44.880.353	54	53
44.880.353	56	42
44.880.354	1	28
44.880.354	28	13
44.880.354	45	7
44.880.354	46	60
44.880.354	56	35
44.880.354	58	4
44.880.354	61	25
44.880.354	61	27
44.880.355	40	10
44.880.355	40	19
44.880.355	40	23
44.880.355	41	13
44.880.355	42	23
44.880.355	46	6
44.880.255	46	11
44.880.355	46	26
44.880.355	49	5
44.880.356	43	10
44.880.356	47	7
44.880.356	49	9
44.880.357	41	41
44.881.143	4	14
44.881.147	46	50
44.881.155	29	63
44.881.155	54	13
44.881.155	54	39
44.881.155	55	8
44.881.175	34	27
44.881.192	39	14
44.881.193	28	20
44.881.193	54	32
44.881.232	32	8
44.881.233	32	11
44.881.233	37	29
44.881.258	57	33
44.881.258	57	119
44.881.288	28	10
44.881.288	32	14
44.881.289	32	15
44.881.330	28	12
44.881.556	32	10
44.881.557	40	22
44.881.632	46	52
44.881.633	46	53
44.881.632	56	17
44.881.633	56	18
44.881.640	46	57
44.881.642	31	4
44.881.642	37	4
44.881.642	41	20
44.881.642	41	35
44.881.642	46	39
44.881.643	46	34
44.881.646	24	10
44.881.646	27	5
44.881.646	57	92
44.881.652	29	71
44.881.652	38	35
44.881.680	33	42
44.881.682	30	31
44.881.688	29	33
44.881.689	54	23
44.881.689	55	38
44.881.691	28	6
44.881.691	32	2
44.881.695	34	36
44.881.697	34	21
44.881.700	38	7
44.881.727	21	55
44.881.727	21	57
44.881.731	50	24
44.881.734	17	9
44.881.735	61	28
44.881.737	25	2
44.881.739	28	54
44.881.741	33	47
44.881.741	39	8
44.881.741	51	3
44.881.744	54	52
44.881.745	29	31
44.881.745	29	66
44.881.745	33	8
44.881.745	52	18
44.881.746	28	53
44.881.747	32	17
44.881.751	33	17
44.881.752	34	38
44.881.754	24	18
44.881.833	24	19
44.881.839	33	44
44.881.839	39	2
44.881.841	29	17
44.881.841	29	49
44.881.843	29	22
44.881.847	34	50
44.881.854	56	9
44.881.876	17	6
44.881.885	29	47
44.881.896	38	17
44.881.904	34	33
44.881.904	34	48
44.881.905	36	25
44.881.906	34	2
44.881.907	34	41
44.881.908	34	25
44.881.909	38	9
44.881.911	54	14
44.881.911	55	23
44.881.913	56	6
44.881.917	29	52
44.881.918	29	14
44.881.918	55	4
44.881.919	56	8
44.881.977	36	26
44.881.986	56	11
44.881.994	41	31
44.882.001	28	52
44.882.001	40	18
44.882.003	34	14
44.882.004	32	9
44.882.005	38	11
44.882.006	38	18
44.882.007	46	51
44.882.008	46	41
44.882.008	46	42
44.882.009	54	46
44.882.009	55	10
44.882.009	56	4
44.882.010	54	47
44.882.010	55	9
44.882.011	55	14
44.882.012	55	15
44.882.013	56	24
44.882.014	21	56
44.882.015	21	58
44.882.016	57	45
44.882.017	61	23
44.882.018	61	24
44.882.019	55	32
1/00124/90	25	14
1/00142/90	4	15
1/00534/10	30	35
1/00535/10	22	6
1/00539/10	1	54
1/01333/80	24	55
1/01585/00	6	13
1/01590/00	4	6
1/01652/40	8	39
1/01654/40	8	45
1/01659/40	8	38
1/01661/40	8	44
1/01830/40	13	15
1/02058/20	25	9
1/02601/60	23	9
1/02603/60	23	14
1/02603/60	23	20
1/02634/60	62	4
1/02706/40	23	10
1/02786/60	59	43
1/02906/90	24	56
1/02961/60	59	13
1/02962/60	59	4
1/02965/85	2	3
1/02970/85	61	7
1/02983/60	21	26
1/02983/60	21	29
1/03007/71	59	42
1/03051/40	62	3
1/03299/10	22	13
1/03302/10	59	31
1/03315/10	7	13
1/03561/11	25	5
1/05164/70	21	23
1/05164/70	58	9
1/05166/70	1	4

Edition	1re	2e	3e	4e
Date	5-64	12-64		

RÉPERTOIRE NUMÉRIQUE

NUMÉRO	PL.	REP.
1/05166/70	1	16
1/05166/70	1	20
1/05166/70	1	71
1/05166/70	2	7
1/05166/70	2	9
1/05166/70	2	12
1/05166/70	2	17
1/05166/70	4	12
1/05166/70	5	7
1/05166/70	7	20
1/05166/70	8	36
1/05166/70	8	42
1/05166/70	9	8
1/05166/70	9	19
1/05166/70	21	39
1/05166/70	24	47
1/05166/70	24	60
1/05166/70	24	71
1/05166/70	58	21
1/05166/70	60	12
1/05166/70	60	25
1/05166/70	61	20
1/05168/70	6	5
1/05168/70	6	22
1/05168/70	8	6
1/05168/70	8	8
1/05168/70	8	15
1/05168/70	14	8
1/05168/70	15	9
1/05168/70	21	9
1/05168/70	24	65
1/05168/70	59	39
1/05168/70	60	4
1/05168/70	60	10
1/05168/70	61	36
1/05168/70	62	7
1/05170/70	1	25
1/05170/70	61	30
1/05170/70	62	13
1/05171/70	61	33
1/05171/70	61	45
1/05172/70	62	19
1/05196/01	9	7
1/05196/01	21	38
1/05196/01	21	47
1/05196/01	59	19
1/05196/60	2	10
1/05196/60	59	40
1/05200/01	18	21
1/05200/01	62	38
1/06170/10	60	2
1/07338/01	62	45
1/07342/01	59	20
1/07342/01	59	53
1/07342/01	60	19
1/07342/01	60	53
1/07343/01	21	48
1/07348/01	21	7
1/07885/11	60	24
1/07888/11	8	27
1/07901/11	61	37
1/07903/11	61	31
1/07904/11	61	34
1/07904/11	61	46
1/07905/11	1	53
1/07905/11	1	59
1/07905/11	1	64
1/07910/11	59	37
1/07910/40	25	7
1/07964/01	59	24
1/07964/01	62	39
1/07993/10	1	22
1/08395/10	22	3
1/08396/10	1	11
1/08490/90	1	73
1/09020/11	30	34
1/09022/11	21	22
1/09030/21	58	8
1/09234/11	24	64
1/09242/11	24	52
1/09777/21	7	5
1/09778/11	8	26
1/10572/75	23	15
1/10574/75	23	19
1/10597/75	2	8
1/10678/75	5	9
1/11002/11	24	46
1/11002/11	24	59
1/11954/70	7	6
1/11954/70	8	28
1/13069/21	62	6
1/13070/21	8	7
1/13437/21	21	33
1/13630/21	62	12
1/17016/11	7	19
1/17943/10	1	23
1/17945/21	61	29
1/17982/20	61	32
1/21639/11	1	24
1/21639/11	4	9
1/21647/11	6	20
1/21647/11	8	14
1/21647/11	21	8
1/21647/11	60	3
1/26386/01	8	13
1/26386/01	15	10
1/26386/01	59	52
1/26386/60	21	28
1/26386/60	21	34
1/26386/60	23	7
1/26386/60	24	53
1/26386/70	6	21
1/26427/01	60	18
1/26830/80	24	58
1/26833/80	24	45
1/29479/10	22	9
1/34005/75	23	8
1/34067/11	60	26
1/34072/11	62	37
1/34072/11	62	42
1/34078/11	60	20
1/34078/11	62	26
1/34498/10	8	12
1/34498/10	20	19
1/34503/20	61	35
1/34506/10	20	3
1/34509/10	6	19
1/34512/10	1	46
1/35168/10	2	15
1/35168/10	7	18
1/35170/10	1	12
1/35170/10	2	5
1/35175/20	8	34
1/35181/10	1	13
1/37485/10	6	14
1/41619/70	7	12
1/41621/70	60	30
1/41649/70	7	9
1/41669/70	9	11
1/41661/70	60	40
1/41675/70	1	36
1/41988/10	59	51
1/41988/10	59	56
1/43238/40	61	2
1/48811/90	1	74
1/58405/21	62	18
1/58653/21	18	20
1/58962/11	9	4
1/59703/21	59	55
1/59703/21	60	34
1/59707/21	6	4
1/59709/21	8	5
1/59709/21	21	32
1/59718/21	59	38
1/59713/21	60	9
1/59779/21	61	44
1/60430/21	1	3
1/60430/21	8	41
1/60432/21	60	11
1/60434/21	1	19
1/60434/21	1	70
1/60434/21	5	6
1/60434/21	22	4
1/60434/21	58	20
1/60434/21	61	19
1/60438/21	2	8
1/60438/21	21	37
1/60439/21	4	11
1/60440/21	1	15
1/60440/21	9	18
1/60441/21	22	5
1/60442/21	1	69
1/60443/21	24	70
1/60450/21	2	11
1/61008/11	1	14
1/61008/11	2	6
1/61008/11	2	16
1/61008/11	6	10
1/61008/11	8	35
1/61008/11	21	21
2/006349/0	59	15
2/055669/0	25	12
2/055844/0	25	11
2/548273/2	61	10
2/552860/2	7	14
2/556800/2	61	11
2/679453/0	58	13
2/679501/0	58	17
2/840249/0	9	13
2/804250/0	9	12
3/0000625	5	11
3/0002544	21	13
3/0002544	21	19
3/0002804	6	2
3/0002967	2	2
3/0003134	20	4
3/0003134	20	21
3/0185027	5	12
3/0185264	21	11
3/0185254	21	16
3/0187095	21	12
3/0187494	21	18
3/0187095	21	17
3/0187486	20	2
3/0187495	21	10
3/0187495	21	15
3/0187499	1	60
3/0187500	1	65
3/0188074	21	27
3/0188270	1	7
3/8503646	6	26
3/8504925	6	11
3/8800334	1	34
3/8801115	3	3
3/8802840	22	7/1

REFERENCES " B O S C H

EPAC 172S1X	11	36
" 219P1X	10	37
EPBE 76S1X	10	22a
" 76S2X	10	22b
" 76S1Z	10	22
" 80P7Z	11	49
" 133P1X313	11	13/1
EPDE 20P16X313	10	45
" 32S1X	10	52
" 180P1Z	10	47/3
" 206P1Z	11	115
" 215P1X	11	30
EPGE 29P101Z	10	1
" 179P7X	11	10
EPGK 45P1X	11	75
" 46P1Z	11	57
EPHE 1/1Z 823	12	22
" 86 S1X313	11	67
" 87P3X	11	34
" 89P8Z	11	43
" 150P12Z	11	35
" 189P1X	11	56
" 189P1Z	11	55
EPKB 171 P4Z	10	6
EPMB 42S1X313	10	13
" 100P5X313	11	60
" 114P4Z	11	33
" 169P1X823	10	2
EPMF 46P2X	10	8/4
" 90P1X	11	45
EPMK 9S1X313	11	130
" 47P6Z	11	39
EPMR 48P1X	10	2/1
" 49P1X823	10	2/2
EPMS 44S11X	10	9
EPMU 35P3X313	11	108
" 35P2Z313	11	102
EPPK 184S9Z	10	12
EPPT 38S1X	10	53
" 81P9X	11	16
" 83P2X	11	129
" 136P2X	10	48
EPSF 36S6X	11	70
" 37S3X	11	71
" 44P1X	11	106
EPSJ 16P1Z	10	66/2
EPSQ 22P7W10	11	125
EPSR 38S2X	10	7
" 52S2X313	10	49/2
" 62S1X313	10	32

Edition	1re	2e	3e	4e
Date	5-64	12-64		

RÉPERTOIRE NUMÉRIQUE

NUMÉRO	PL.	REP.
EPSR 82S1X	11	58
" 83P5X	11	41
" 84P3X313	11	105
EPVU 1/1X313	10	27/1
" 24P2X313	11	17
FJBE 1/1X313	12	29
FJGE 1/1X	12	26
FJMU 1/1Z313	12	27
FJSJ 2/1Z	12	24
FJSR 1/1X313	12	28
FPBO 1G6X	12	2
" 2G4X	12	10
FPGE 4GZ404	12	1
FPKB 3G3X	12	8
" 7G1Z	12	3
FPMF 1G2X	12	11
FPRV 1G1X313	12	17
FPUE 2/2Z	12	21
FPVU 1G1X313	12	6
NKE 5/1X	10	44
NKL 51/17Z	10	38
NKU 4/11X	10	91
NMR 49/1X	11	102/1
" 49/3X	10	36
" 49/3X	10	94
" 49/3X	11	115/2
" 49/4X	10	97
" 49/4X	11	109
" 49/5X	10	31
" 49/5X	12	18
" 49/5X	12	20
" 49/6X	10	99
NMS 440/5X	10	46/1
" 440/5X	10	103
" 440/5X	11	12
" 440/5X	11	69
" 440/6X	11	15
" 440/8X	10	43
" 663/1X	11	50
" 663/1X	11	46
" 689/1X	11	62
NMU 44/2X313	10	102
" 44/2X313	11	42
" 50/2X313	10	42
" 2056/1X313	11	101
NNR 80/14X	11	61
NPL 3/1X	11	25
" 3/1X	11	123
NRV 16/3X823	10	35
" 16/4X823	10	96
" 16/5X823	10	30
" 16/5X8	12	20
NSC 31/9Z	11	122
" 31/11Z	11	24
NSR 5Z55/32X313	11	127b
" 5255/41X313	11	127a
" 5265/22X313	11	11
" 5265/25X823	10	46
" 5265/35X313	10	23a
" 5300/1X313	10	34
" 5302/1X313	10	29
" 5302/1X313	12	19
" 5368/38X313	11	120
" 5368/44X313	11	68
" 5370/54X313	11	14
" 5485/19X313	11	119
NST 7/45X	11	76
" 2006/27X	12	22 bis
PBO 1P9X	10	8/1
PMB 4P4X	10	8/3
PMB 42/1X313	10	58
" 42P5X313	10	98
PMS 7S4X	10	11
PSF 9S3X	10	17
" 9S4X	10	10
PRG 62P19X	11	1
PRL 1P10X	10	8/2
PRV 122S1X313 a	10	19
PVE 45/1X	12	14
" 82/2Z	10	90
" 161S2Z	10	16
PVU 14/1X313	10	95
PZR 84P2X313	10	14a
" 84S1X313	10	14b
" 86P30X	10	24
WBO 37P1X	11	59
" 2141/1X313	10	101
WMB 2021/2X	10	92
WMK 2P2X	10	3
" 1P2X	11	37
" 1S1X313	11	63
WMR 16S3X	10	40
" 26G1X	12	5
" 26Z3X	12	16
" 620/3X	12	12
WMS 25 80X	10	41a
" 25P81X	10	41b
" 25P82X	10	41c
" 25P83X	10	41d
" 25P84X	10	41e
" 25P85X	10	41g
" 25P128X	10	41h
" 555P2X	11	4
" 101/25X	10	41f
" 519/104X313	11	65
" 2040/11X	11	32a
" 2040/12X313	11	32b
" 2040/13X900	11	32c
" 2040P31X	11	32d
" 2081/3X	10	21
WMU 5S5X313	11	23
" 10S1X313	11	107
" 40P10X	11	3
" 2056/11X313	11	40
" 2066/2X	10	8
" 2160/1X313	10	20
WNH 19P2X	11	72
WNR 6P31Z	10	39
WNR 13P20X	11	118
" 19P2X	10	18
" 40G12X	12	1bis
" 40P85X	11	64
" 2024/6X	12	23
WNS 19P1X	10	49/3
" 2021/2X	10	33
WRL 2004/1X	12	9
WSF 2153/1X	10	93
" 2156S8X	12	4
" 2196/4X	12	15
" 2197/1X	12	13
" 2210/1X	12	25
WSR 64S8X	11	100
" 74P8X	11	115/1
" 76P1X313	10	26
" 2100/1X	10	15
" 2125S3X313	10	25
" 2206S8X313	11	22