MOTOSTANDARD Gutbrod

LIVRET PIÈCES DE RECHANGE

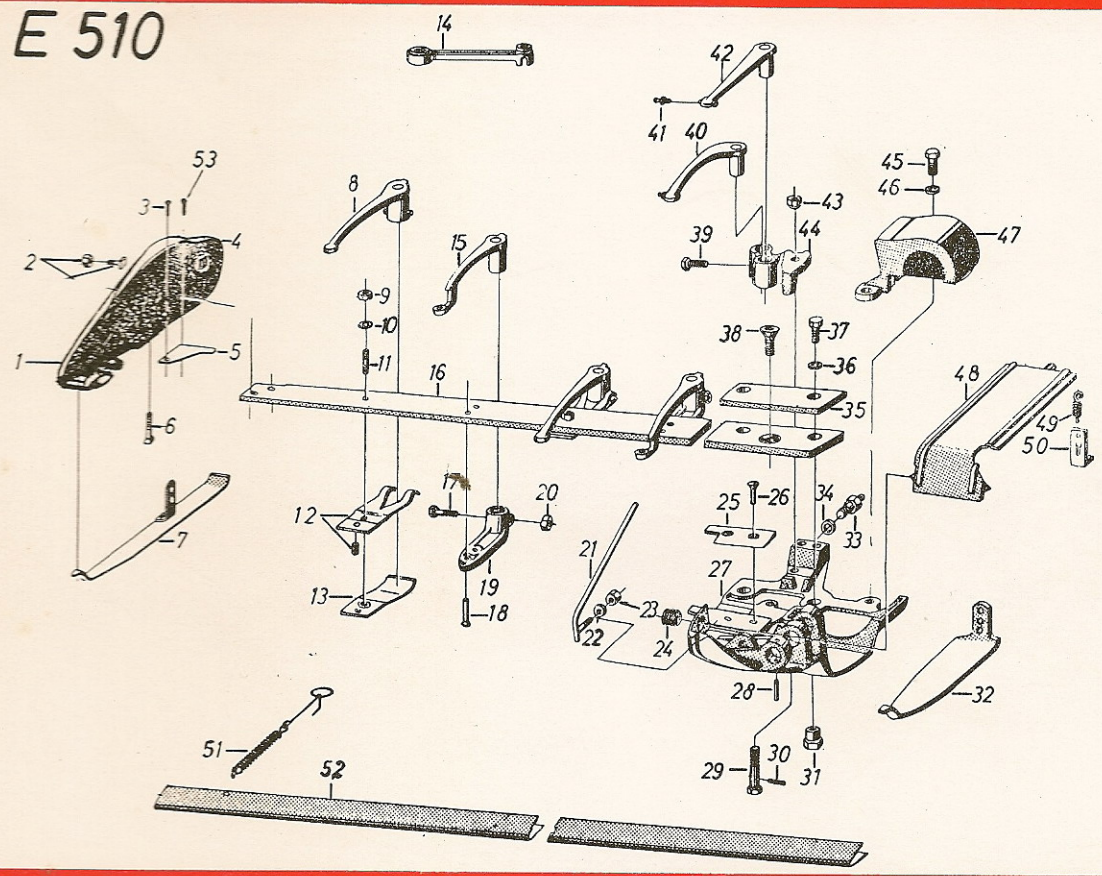

SUPERIOR BARRE DE COUPE BUSATIS

MODELES 1963 à 1968

GUTBROD S. A. 44, Rue Rambuteau - B. P. 160 - 71-MACON

Cher Client,

pour vos commandes pièces de rechange :

- Utilisez exclusivement les formulaires de bons de commandes pièces GUTBROD mis à votre disposition.
- Employez les enveloppes spéciales " service pièces de rechange " pour nous transmettre vos commandes.
- En cas de doute sur le numéro de la pièce, indiquez le numéro de fabrication (moteur et machine) de l'appareil.
- Adressez-nous la pièce modèle, si vous n'avez aucun autre moyen de nous la préciser.
- Confirmez toujours par lettre vos commandes télégraphiques ou téléphoniques.

GUTBROD S.A.

Usine des Bruyères

Service Pièces de rechange

B.P. 160 - **71 - MACON**

Tél. : 11.00 à 11.03

E 254

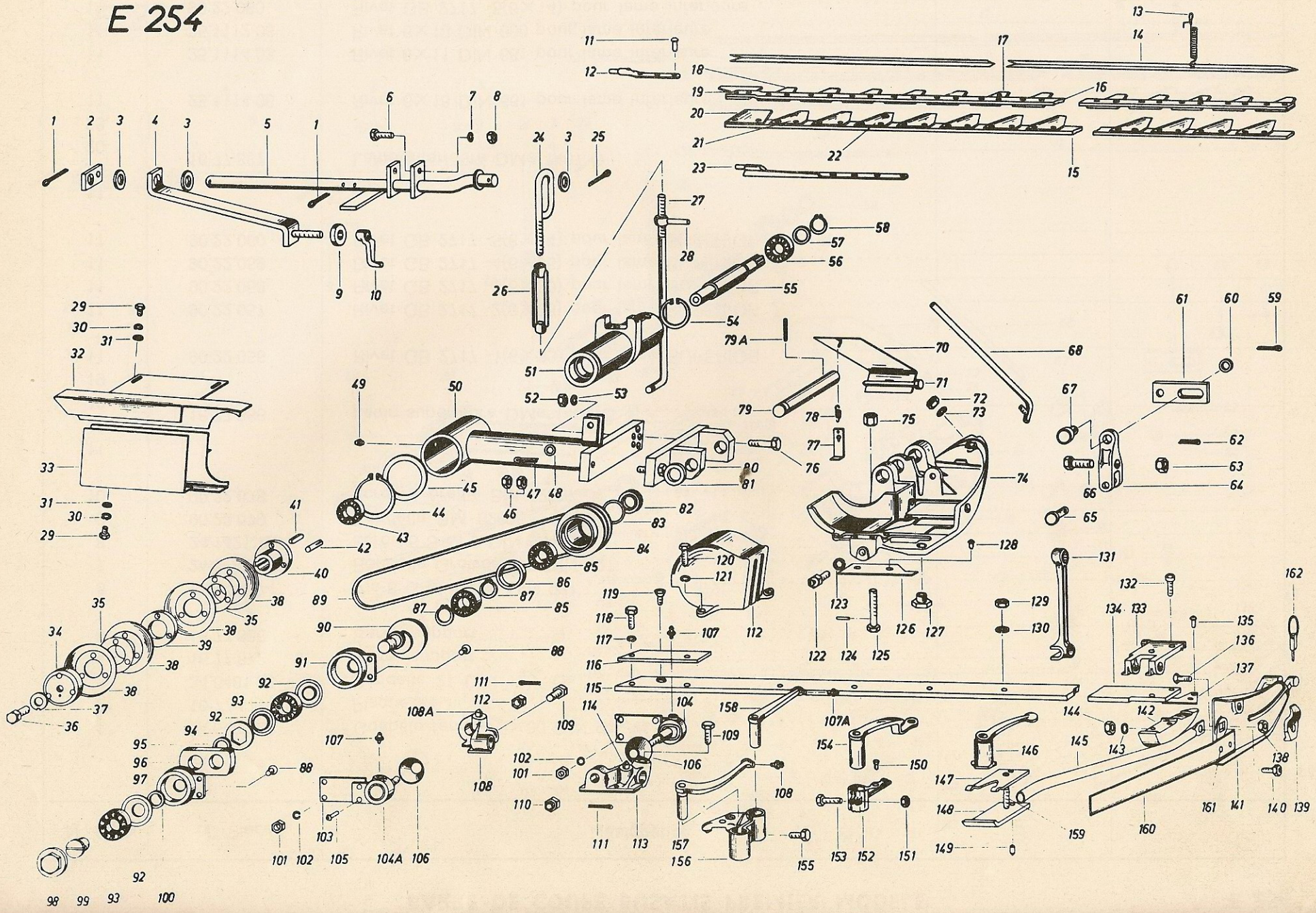
1
2
3
4
5
6
7
8
9
10
11
12
13
14
15
16
17
18
19
20
21
22
23
24
25
26
27
28
29
30
31
32
33
34
35
36
37
38
39
40
41
42
43
44
45
46
47
48
49
50
51
52
53
54
55
56
57
58
59
60
61
62
63
64
65
66
67
68
70
71
72
73
74
75
76
77
78
79
79 A
80
81
82
83
84
85
86
87
88
89
90
91
92
93
94
95
96
97
98
99
100
101
102
103
104
104A
105
106
107
107A
108
108A
109
110
111
112
113
114
115
116
117
118
119
120
121
122
123
124
125
126
127
128
129
130
131
132
133
134
135
136
137
138
139
140
141
142
143
144
145
146
147
148
149
150
151
152
153
154
155
156
157
158
159
160
161
162

BARRE DE COUPE BUSATIS PREMIER MODELE

N° Fig.	N° Pièce	Désignation		
1	24.6488.68	Goupille fendue 5×30 DIN 94		
2	16.77.171	Plaque		
3	24.6481.35	Rondelle 21 DIN 125		
4	16.77.872	Patte support		
5	16.77.866	Barre support		
6	21.1443.74	Vis 8 G M 8×30 DIN 931		
7	24.8195.18	Rondelle Grower B 8 DIN 127		
8	24.1421.18	Ecrou 5 S M 8 DIN 934		
9	90.22.079	Rondelle BM 62606		
10	90.22.078	Ecrou à oreille BM 52507		
11, 12, 16, 19	16.77.886	Lame supérieure DMe 1407 C		
11	90.22.056	Rivet GB 2717 -1(6×23) pour lame SUPERIOR		
11	90.22.057	Rivet GB 2717 -2(6×26) pour lame SUPERIOR		
11	90.22.058	Rivet GB 2717 -3(6×30) pour lame SUPERIOR		
11	90.22.059	Rivet GB 2717 -4(6×35) pour lame SUPERIOR		
11	90.22.060	Rivet GB 2717 -5(6×14) pour lame SUPERIOR		
11, 15, 20, 23	16.77.887	Lame inférieure DMe 1407 D		
11	25.1114.06	Rivet 6×18 DIN 661 pour lame inférieure		
11	25.1114.03	Rivet 6×11 DIN 661 pour lame inférieure		
11	25.1112.06	Rivet 6×18 DIN 660 pour lame inférieure		
11	90.22.060	Rivet GB 2717 -5(6×14) pour lame inférieure		

N° Fig.	N° Pièce	Désignation		
12	16.77.231	Tête d'entraînement supérieur GB 2645		
13	90.22.034	Ressort GB 1909		
14	90.22.055	Cornière de protection GB 2694 U		
15	16.77.232	Verge de lame inférieure GB 12068		
16	16.77.230	Verge de lame supérieure GB 12067		
17	90.22.064	Section avec têton GB 2731 U		
18	90.22.063	Section GB 2730		
19	90.22.076	Section terminale inférieure GB 27028		
20	90.22.077	Section terminale supérieure GB 27029		
21	90.22.063	Section GB 2730		
22	90.22.064	Section avec long têton GB 2731 U		
22 A	90.22.062	Section avec têton GB 2727 U		
23	16.77.888	Tête d'entraînement inférieure GB 2659 B		
24	16.77.184	Vis à œilleton		
25	24.6488.68	Goupille fendue 5×30 DIN 94		
26	00.04.057	Tendeur BM 12×125 DIN 1480		
27	16.77.192	Tige filetée		
28	16.77.185	Ecrou d'arrêt		
29	21.1441.66	Vis 5 D M 8×10 DIN 933		
30	24.8194.18	Rondelle Grower A 8 DIN 127		
31	24.6481.18	Rondelle 8,4 DIN 125		
32	16.77.869	Protège-courroie partie supérieure		
33	16.77.868	Protège-courroie partie inférieure		
34	16.77.180	Couvercle		
35	16.77.151	Rondelle d'épaisseur		
36	21.1444.14	Vis 8 G gauche M 12×40 DIN 931		

N° Fig.	N° Pièce	Désignation		
37	24.7473.25	Tôle d'arrêt 13 DIN 432		
38	16.77.150	Flasque de poulie		
39	16.77.153	Entretoise de poulie		
40	16.77.154	Moyeu de poulie		
41	25.5232.07	Clavette 8×7×32 DIN 6885		
42	25.4433.32	Prisonnier 8×45 DIN 1472		
43	26.1106.05	Roulement 6005 RS (SKF)		
44	28.3591.65	Circlips 65×2,5 DIN 471		
45	75.44.017	Rondelle		
46	24.1422.22	Ecrou M 10 DIN 934		
47	24.6488.53	Goupille fendue 4×25 DIN 94		
48	24.6481.25	Rondelle 13 DIN 125		
49	28.6411.64	Graisseur D 6 DIN 3402		
50	16.77.864	Bras support		
51	16.77.162	Tubulure		
52	24.1422.22	Ecrou M 10 DIN 934		
53	24.8194.22	Rondelle Grower A 10 DIN 127		
54	28.3592.47	Circlips 47×1,75 DIN 472		
55	75.44.015	Arbre d'entraînement		
56	26.1106.05	Roulement à bille 6005 RS (SKF)		
57	75.44.016	Rondelle		
58	28.3591.25	Circlips 25×1,2 DIN 471		
59	24.6488.53	Goupille fendue 4×25 DIN 94		
60	24.6484.27	Rondelle 14 DIN 1440		
61	16.77.178	Plaque de réglage		
62	24.6488.53	Goupille fendue 4×25 DIN 94		
63	24.1421.28	Ecrou M 14 DIN 934		

N° Fig.	N° Pièce	Désignation		
64	90.22.007	Levier complet (N° fig. 62 à 66) GB 347 U		
64	90.22.008	Levier GB 347/1		
65	90.22.009	Axe GB 349-2		
66	21.1442.36	Vis M 14×40 DIN 933		
67	25.7428.73	Axe 14 h 11×30×25 DIN 1434		
	90.22.029	Diviseur complet GB 1690 U (fig. 68, 72, 73)		
68	90.22.028	Diviseur GB 1690 S		
70	90.22.023	Tôle de protection GB 1685 S		
71	90.22.024	Vis de réglage GB 1686		
72	24.1421.25	Ecrou M 12 DIN 934		
73	24.8194.25	Rondelle Grower A 12 DIN 127		
74	90.22.020	Sabot intérieur GB 1680		
75	90.22.001	Ecrou BM 12 DIN 6330		
76	21.1443.95	Vis 8 G M 10×50 DIN 931		
77	90.22.026	Attache GB 1688		
78	90.22.025	Ressort GB 1687		
79	90.22.071	Arbre GB 27023		
79 A	25.3197.98	Douille 5×40 DIN 1481		
80	16.77.863	Patte support complète		
81	24.6484.38	Rondelle 25 DIN 1440		
82	90.22.074	Joint GB 27026		
83	90.22.006	Rondelle AS 42		
84	90.22.072	Poulie GB 27024		
85	26.1020.05	Roulement à billes 6205 DIN 625		
86	90.22.073	Entretoise GB 27025		
87	28.3591.25	Circlips A 25×1,2 DIN 471		
88	90.22.012	Vis GB 956		

N° Fig.	N° Pièce	Désignation		
89	00.75.128	Courroie		
90	90.22.069	Plateau manivelle GB 27021		
91	90.22.070	Carter avant GB 27022		
92	00.25.066	Joint Nilos 01S-6205-JK-S01		
93	26.1020.05	Roulement 6205 C 3 DIN 625		
94	90.22.035	Couvercle GB 2603		
95	90.22.036	Douille (1 jeu = 4 pièces) GB 2604		
96	90.22.037	Palier GB 2605 A		
97	90.22.070	Carter arrière GB 27022		
98	90.22.040	Couvercle GB 2608		
99	90.22.039	Vis GB 2607		
100	90.22.038	Entretoise GB 2606		
101	24.1422.18	Ecrou M 8 DIN 934		
102	24.8194.18	Rondelle Grower A 8 DIN 127		
103	90.22.075	Tôle GB 7027		
104	90.22.011	Bielle complète GB 883 U		
104 A	90.22.010	Bielle complète AR GB 882 U		
105	24.1114.05	Rivet 6×15 DIN 661		
106	90.22.051	Chapeau GB 2671		
107	90.22.003	Graisseur BM 10×1 DIN 71412		
107 A	90.22.004	Graisseur AM 8×1 DIN 71412		
108	90.22.065	Rotule AV GB 2772 U		
108 A	90.22.045	Champignon GB 2616		
109	90.22.052	Vis GB 2676		
110	24.2424.28	Ecrou M 14×1,5 DIN 937		
111	24.6488.43	Goupille fendue 3×28 DIN 94		

N° Fig.	N° Pièce	Désignation		
112	90.22.021	Carter GB 1681		
113	90.22.066	Rotule AR GB 2774 U		
114	90.22.046	Support GB 2617		
	90.22.068	Dos de barre complet (N° fig. 115, 150, 152) GB 14138 U		
115	90.22.067	Dos de barre GB 14138		
116	90.22.022	Contreplaque GB 1683		
117	24.8194.22	Rondelle Grower A 10 DIN 127		
118	21.1443.91	Vis M 10×30 DIN 931		
119	90.22.002	Vis M 10×20 DIN 7991		
120	21.1441.70	Vis M 8×20 DIN 933		
121	24.8194.18	Rondelle Grower A 8 DIN 127		
122	90.22.027	Vis GB 1689 S		
123	24.8194.25	Rondelle Grower A 12 DIN 127		
124	25.3197.61	Goupille 3×12 DIN 1481		
125	90.22.018	Vis GB 1628		
126	90.22.013	Plaque de sabot GB 1617		
127	90.22.080	Boulon GB 1682		
128	25.1114.21	Rivet 7×26 DIN 661		
128	25.1114.19	Rivet 7×22 DIN 661		
129	24.1423.22	Ecrou BM 10 DIN 936		
130	24.8195.22	Rondelle d'arrêt 10 BN 01-26		
131	90.22.050	Clé GB 2640		
132	21.5443.53	Vis M 10×25 DIN 6912		
133	90.22.030	Bride d'articulation GB 1836		
134				
135	25.1113.96	Rivet 5×30 DIN 661		
135	25.1113.98	Rivet 5×38 DIN 661		

N° Fig.	N° Pièce	Désignation		
136	92.3415.64	Vis M 10×30 DIN 608		
137	90.22.053	Plaque terminale GB 2692-1 R		
138	24.1421.22	Ecrou M 10 DIN 934		
139	90.22.033	Patte GB 1852		
140	21.1441.70	Vis M 8×20 DIN 933		
141	90.22.031	Support de planche GB 1837		
142	90.22.054	Sabot GB 2692 R		
143	24.8194.18	Rondelle Grower A 8 DIN 127		
144	24.1421.18	Ecrou M 8 DIN 934		
145	90.22.019	Baguette GB 1659 U		
146	90.22.041	Guide lame supérieur GB 2610		
147	90.22.042	Ressort supérieur GB 2611		
148	90.22.043	Ressort inférieur GB 2617		
149	90.22.047	Prisonnier GB 2618		
150	25.1114.42	Rivet 9×35 DIN 661		
151	24.1421.18	Ecrou M 8 DIN 934		
152	90.22.061	Support de guide GB 2722		
153	21.1443.75	Vis M 8×35 DIN 931		
154	90.22.048	Guide lame inférieur GB 2620		
154	90.22.049	Guide lame inférieur GB 2620 A		
155	21.1442.12	Vis M 12×30 DIN 933		
	90.22.015	Support complet (N° fig. 156, 155) GB 1622 AU		
156	90.22.014	Support GB 1622 (comme pièce de rechange 90.22.015 seulement)		
157	90.22.017	Bras (extérieur) GB 1624 U plié avec graisseur N° 107		
158	90.22.016	Bras (intérieur) GB 1623 U droit avec graisseur N° 107		
159	90.22.044	Vis GB 2613		

N° Fig.	N° Pièce	Désignation		
160	90.22.045	Planche à andains GB 1838	.....	.....
161	25.1114.19	Rivet 7×22 DIN 661	.....	.....
162	90.22.005	Goupille 6 BN 26	.....	.....

E679A

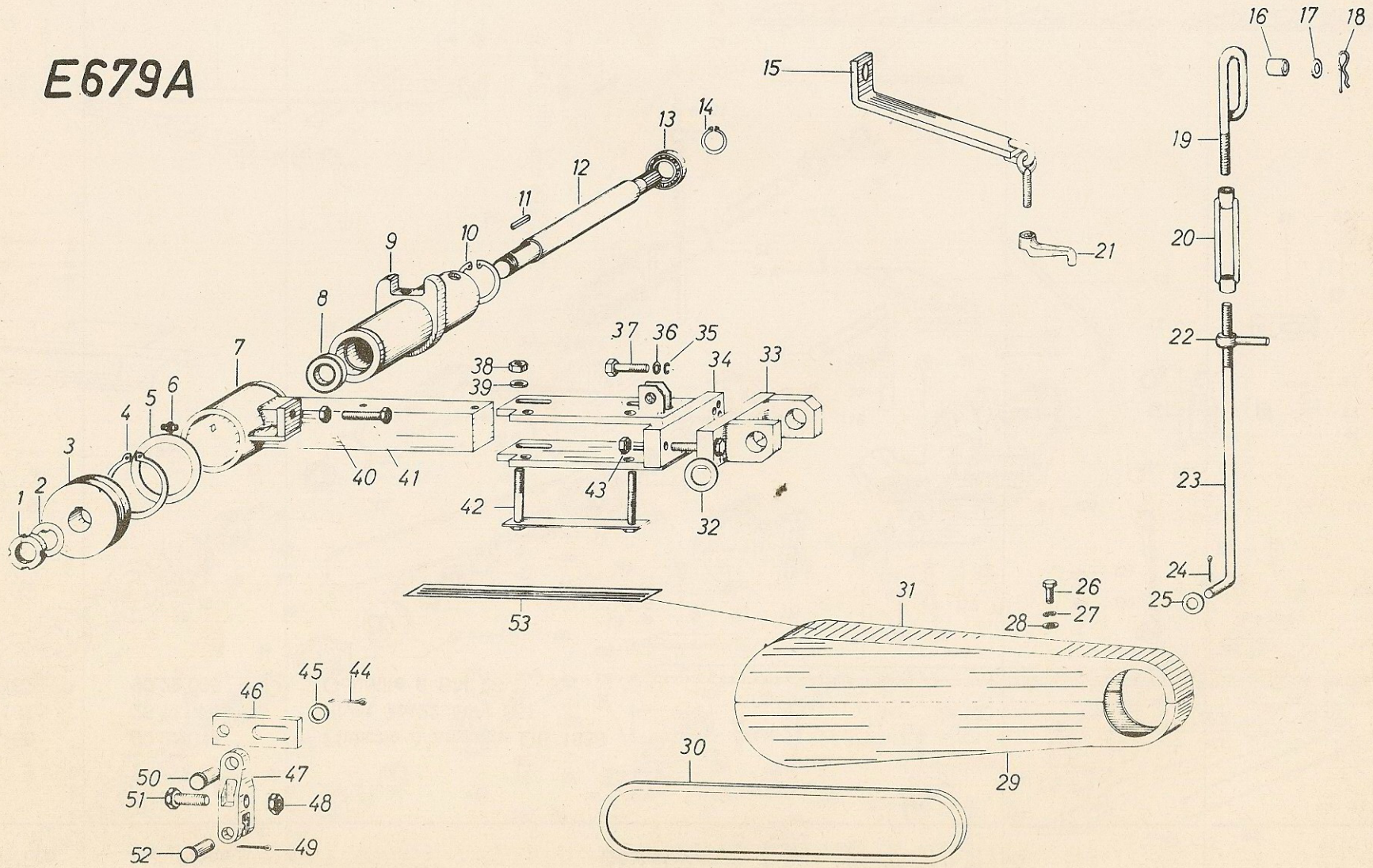
1
2
3
4
5
6
7
8
9
10
11
12
13
14
15
16
17
18
19
20
21
22
23
24
25
26
27
28
29
30
31
32
33
34
35
36
37
38
39
40
41
42
43
44
45
46
47
48
49
50
51
52
53

N° Fig.	N° Pièce	Désignation		
1	24.3422.55	Ecrou M 24×1,5 DIN 1804		
2	24.7274.38	Arrêt 24 DIN 462		
3	16.77.282	Poulie		
4	28.3591.65	Circlips 65×2,5 DIN 471		
5	75.44.017	Rondelle		
6	28.6413.68	Graisseur AM 8×1 DIN 71412		
7	19.77.853	Bras		
8	26.1106.05	Roulement 6005 RS		
9	16.77.162	Support		
10	28.3592.47	Circlips 47×1,75 DIN 472		
11	25.5232.07	Clavette 8×7×32 DIN 6885		
12	75.44.015	Arbre		
13	26.1106.05	Roulement 6005 RS		
14	28.3591.25	Circlips 25×1,2 DIN 471		
15	19.77.847	Bras support		
16	19.77.149	Douille		
17	24.6486.25	Rondelle A 13 DIN 9021		
18	00.17.002	Goupille		
19	16.77.184	Tringle coudée		
20	00.04.115	Tendeur BM 12×125 DIN 1480		
21	90.22.078	Contre-écrou BM 52507		
22	16.77.185	Poignée		
23	19.77.147	Tringle inférieure		
24	24.6488.53	Goupille 4×25 DIN 94		
25	24.6481.25	Rondelle 13 DIN 125		
26	21.1441.68	Vis M 8×15 DIN 933		
27	24.8195.18	Rondelle B 8 DIN 127		

N° Fig.	N° Pièce	Désignation		
28	24.6481.18	Rondelle 8,4 DIN 125		
29	16.77.274	Protecteur inférieur		
30	00.75.241	Courroie 9,5×1050 (livrée par paire)		
31	16.77.273	Protecteur supérieur		
32	24.6484.38	Rondelle 25 DIN 1440		
33	17.77.807	Etrier		
34	17.77.805	Bras tendeur		
35	24.8195.22	Rondelle B 10 DIN 127		
36	24.6481.22	Rondelle 10,5 DIN 125		
37	21.1443.93	Vis M 10×40 DIN 931		
38	24.1421.22	Ecrou M 10 DIN 934		
39	24.6481.22	Rondelle 10,5 DIN 125		
40	24.1421.22	Ecrou M 10 DIN 934		
41		Vis M 10×50 DIN 933		
42	17.77.806	Etrier		
43	24.1421.22	Ecrou M 10 DIN 934		
44	24.6488.53	Goupille 4×25 DIN 94		
45	24.6484.27	Rondelle 14 DIN 1440		
46	16.77.178	Coulisse		
47	90.22.008	Levier GB 347-1		
48	24.1421.28	Ecrou M 14 DIN 934		
49	24.6488.53	Goupille 4×25 DIN 94		
50	25.7428.73	Axe 14 h 11×30×25 DIN 1434		
51	21.1442.36	Vis M 14×40 DIN 933		
52	90.22.009	Axe GB 349-2		
53	00.42.110	Décalque		
	16.77.358	Décalque		

N° Fig.	N° Pièce	Désignation		
1		Ecrou M 24×1,5 DIN 1804		
2	24.7474.38	Frein d'écrou 24 DIN 462		
3	16.77.282	Poulie		
4	28.3591.65	Circlips 65×2,5 DIN 471		
5	75.44.017	Rondelle		
6	28.6413.66	Graisseur AM 8×1 DIN 71412		
7	16.77.894	Bras support		
8	26.1106.05	Roulement 6005 RS DIN 625		
9	16.77.162	Tubulure		
10	28.3592.47	Circlips 47×1,75 DIN 472		
11	25.5232.07	Clavette 8×7×32 DIN 6885		
12	75.44.015	Arbre		
13	26.1106.05	Roulement 6005 RS DIN 625		
14	28.3591.25	Circlips 25×1,2 DIN 471		
15	24.6488.68	Goupille 5×30 DIN 94		
16	16.77.171	Plat		
17	24.6481.35	Rondelle 21 DIN 125		
18	24.6488.68	Goupille 5×30 DIN 94		
19	16.77.866	Barre support		
20	24.6481.35	Rondelle 21 DIN 125		
21	17.77.856	Patte support		
22	21.1443.72	Vis M 8×25 DIN 431		
23	24.8195.18	Rondelle B 8 DIN 127		
24	24.1421.18	Ecrou M 8 DIN 934		
25	17.77.015	Traverse		
26	90.22.078	Ecrou à oreilles BM 52507		
27	24.6488.68	Goupille 5×30 DIN 94		
28	16.77.184	Tendeur		
29	00.04.115	Lanterne de tendeur BM 12×125 DIN 1480		
30	16.77.185	Ecrou d'arrêt		
31	16.77.192	Tige		
32	24.6488.53	Goupille 4×25 DIN 94		

E357B

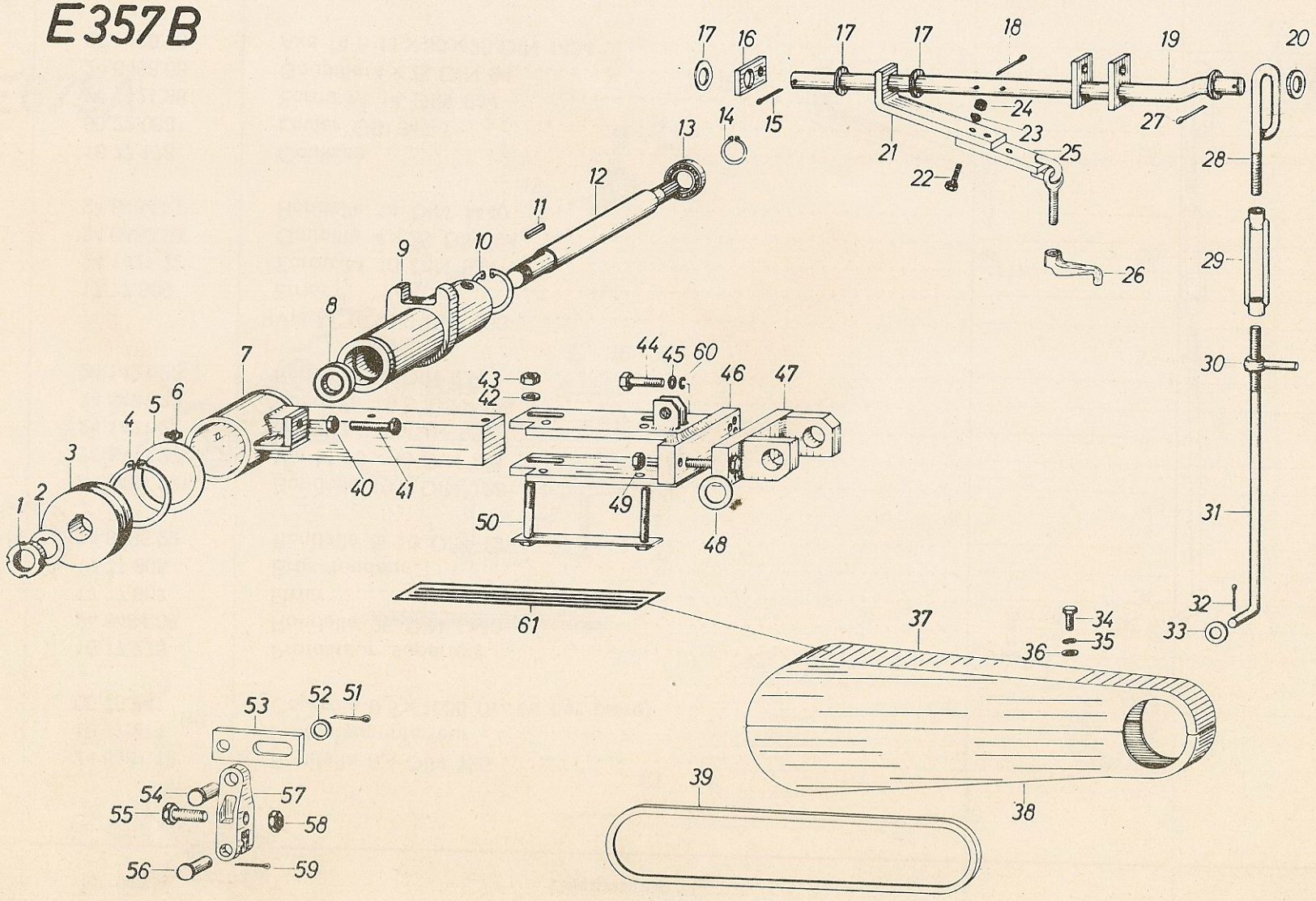
1
2
3
4
5
6
7
8
9
10
11
12
13
14
15
16
17
17
17
18
19
20
21
22
23
24
25
26
27
28
29
30
31
32
33
34
35
36
37
38
39
40
41
42
43
44
45
60
46
47
48
49
50
51
52
53
54
55
56
57
58
59
61

N° Fig.	N° Pièce	Désignation		
1		Ecrou M 24×1,5 DIN 1804		
2	24.7474.38	Frein d'écrou 24 DIN 462		
3	16.77.282	Poulie		
4	28.3591.65	Circlips 65×2,5 DIN 471		
5	75.44.017	Rondelle		
6	28.6413.66	Graisseur AM 8×1 DIN 71412		
7	16.77.894	Bras support		
8	26.1106.05	Roulement 6005 RS DIN 625		
9	16.77.162	Tubulure		
10	28.3592.47	Circlips 47×1,75 DIN 472		
11	25.5232.07	Clavette 8×7×32 DIN 6885		
12	75.44.015	Arbre		
13	26.1106.05	Roulement 6005 RS DIN 625		
14	28.3591.25	Circlips 25×1,2 DIN 471		
15	24.6488.68	Goupille 5×30 DIN 94		
16	16.77.171	Plat		
17	24.6481.35	Rondelle 21 DIN 125		
18	24.6488.68	Goupille 5×30 DIN 94		
19	16.77.866	Barre support		
20	24.6481.35	Rondelle 21 DIN 125		
21	17.77.856	Patte support		
22	21.1443.72	Vis M 8×25 DIN 431		
23	24.8195.18	Rondelle B 8 DIN 127		
24	24.1421.18	Ecrou M 8 DIN 934		
25	17.77.015	Traverse		
26	90.22.078	Ecrou à oreilles BM 52507		
27	24.6488.68	Goupille 5×30 DIN 94		
28	16.77.184	Tendeur		
29	00.04.115	Lanterne de tendeur BM 12×125 DIN 1480		
30	16.77.185	Ecrou d'arrêt		
31	16.77.192	Tige		
32	24.6488.53	Goupille 4×25 DIN 94		

N° Fig.	N° Pièce	Désignation		
33	24.6481.25	Rondelle 13 DIN 125		
34	21.1441.68	Vis M 8×15 DIN 933		
35	24.8195.18	Rondelle B 8 DIN 127		
36	24.6481.18	Rondelle 8,4 DIN 125		
37	16.77.273	Capot supérieur		
38	16.77.274	Capot inférieur		
39	00.75.241	Courroie		
40	24.1422.22	Ecrou M 10 DIN 934		
41	21.1441.95	Vis M 10×50 DIN 933		
42	24.6481.22	Rondelle 10,5 DIN 125		
43	24.1422.22	Ecrou M 10 DIN 934		
44	21.1443.93	Vis M 10×40 DIN 931		
45	24.6481.22	Rondelle 10,5 DIN 125		
46	17.77.805	Tendeur		
47	17.77.807	Articulation		
48	24.6484.38	Rondelle 25 DIN 440		
49	24.1422.22	Ecrou M 10 DIN 934		
50	17.77.806	Cavalier		
51	24.6488.53	Goupille 4×25 DIN 94		
52	24.6484.27	Rondelle 14 DIN 440		
53	16.77.178	Eclisse de réglage		
54	25.7428.73	Axe 14 h 11×30×25 DIN 1434		
55	21.1442.36	Vis M 14×40 DIN 933		
56	90.22.009	Axe GB 349-2		
57	90.22.008	Levier GB 347-1		
58	24.1421.28	Ecrou M 14 DIN 934		
59	24.6488.53	Goupille 4×25 DIN 94		
60	24.8195.22	Rondelle B 10 DIN 127		
61	00.42.110	Décalque		
	16.77.358	Décalque		

E 519 A

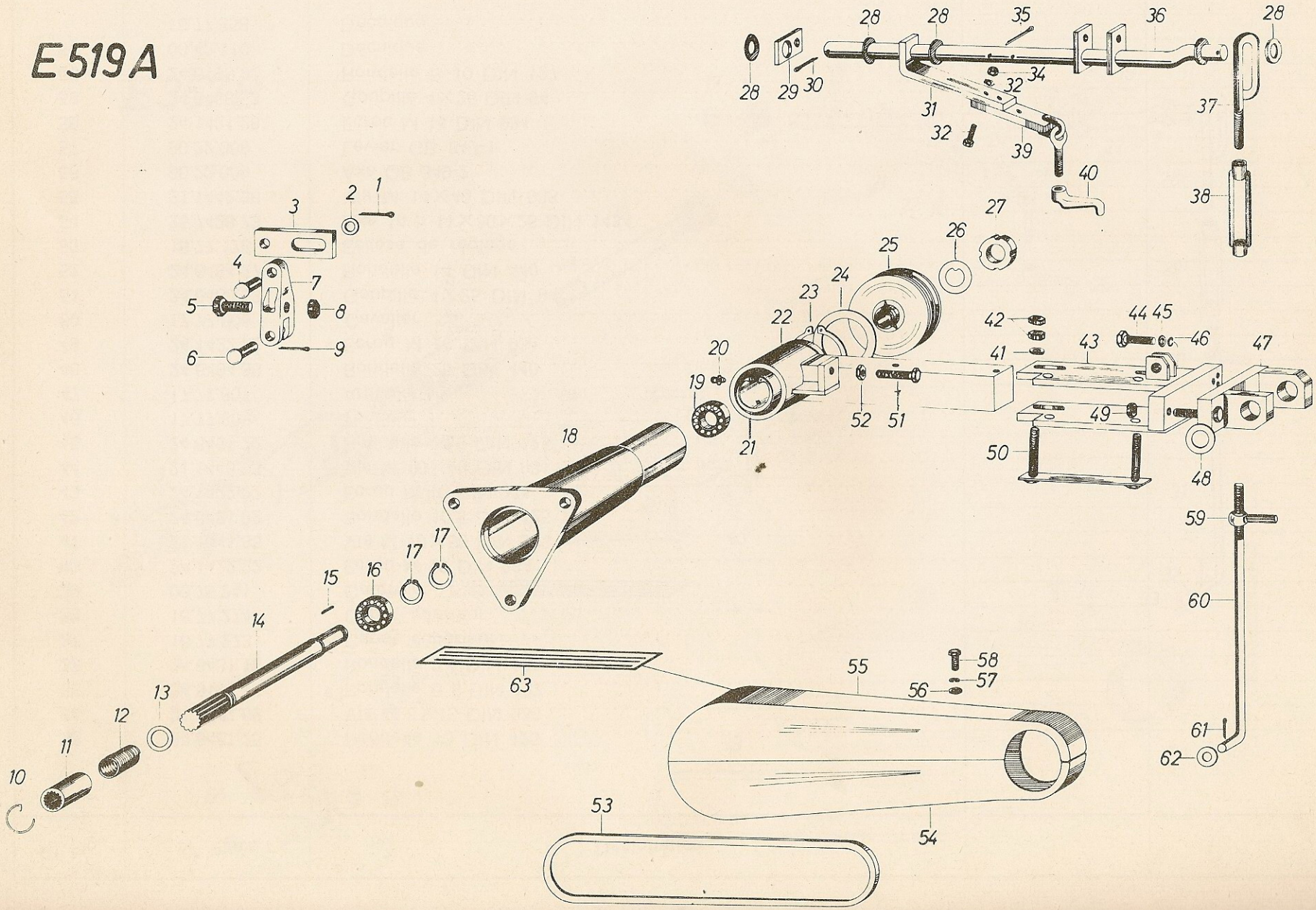
1
2
3
4
5
6
7
8
9
10
11
12
13
14
15
16
17
17
18
19
20
21
22
23
24
25
26
27
28
28
28
28
29
30
31
32
32
34
35
36
37
38
39
40
41
42
43
44
45
46
47
48
49
50
51
52
53
54
55
56
57
58
59
60
61
62
63

N° Fig.	N° Pièce	Désignation		
1	24.6488.53	Goupille 4×25 DIN 94		
2	24.6484.27	Rondelle 14 DIN 1440		
3	16.77.178	Eclisse de réglage		
4	25.7428.73	Axe 14 h 11×30×25 DIN 1434		
5	21.1442.36	Vis M 14×40 DIN 933		
6	90.22.009	Axe GB 349-2		
7	90.22.008	Levier GB 347-1		
8	24.1421.28	Ecrou M 14 DIN 934		
9	24.6488.53	Goupille 4×25 DIN 94		
10	00.30.115	Circlips		
11	17.77.002	Manchon cannelé		
12	00.30.049	Ressort		
13	00.20.020	Rondelle		
14	17.77.003	Arbre		
15	25.5232.07	Clavette 8×7×32 DIN 6885		
16	26.1107.05	Roulement 6005 2 RS DIN 625		
17	28.3591.25	Circlips 25×1,2 DIN 471		
18	17.77.001	Tubulure		
19		Roulement 6605 2 RS DIN 625		
20	28.6413.66	Graisseur AM 8×1 DIN 71412		
21	28.3592.47	Circlips 47×1,75 DIN 472		
22	17.77.804	Bras support		
23		Circlips 62×2,5 DIN 471		
24	75.44.017	Rondelle		
25	17.77.011	Poulie		
26	24.7474.38	Frein d'écrou 24 DIN 462		
27		Ecrou M 24×1,5 DIN 1804		
28	24.6481.35	Rondelle 21 DIN 125		
29	16.77.171	Plat		
30	24.6488.68	Goupille 5×30 DIN 94		
31	17.77.856	Patte support		
32	21.1443.72	Vis M 8×25 DIN 931		

N° Fig.	N° Pièce	Désignation		
33	24.8195.18	Rondelle B 8 DIN 127		
34	24.1421.18	Ecrou M 8 DIN 934		
35	24.6488.68	Goupille 5×30 DIN 94		
36	16.77.866	Barre support		
37	16.77.184	Tendeur		
38		Lanterne de tendeur BM 12×125 DIN 1480		
39	17.77.015	Traverse		
40	90.22.078	Ecrou à oreille BM 52507		
41	24.6481.22	Rondelle 10,5 DIN 125		
42	24.1422.22	Ecrou M 10 DIN 934		
43	17.77.805	Tendeur		
44	21.1443.93	Vis M 10×40 DIN 931		
45	24.6481.22	Rondelle 10,5 DIN 125		
46	24.8195.22	Rondelle B 10 DIN 127		
47	17.77.807	Articulation		
48	24.6484.38	Rondelle 25 DIN 1440		
49	24.1422.22	Ecrou M 10 DIN 934		
50	17.77.806	Cavalier		
51	21.1441.95	Vis M 10×50 DIN 933		
52	24.1422.22	Ecrou M 10 DIN 934		
53		Courroie		
54	17.77.012	Capot inférieur		
55	17.77.013	Capot supérieur		
56	24.6481.18	Rondelle 8,4 DIN 125		
57	24.8195.18	Rondelle B 8 DIN 127		
58	21.1441.68	Vis M 8×15 DIN 933		
59	16.77.185	Ecrou d'arrêt		
60	17.77.014	Tige		
61	24.6488.53	Goupille 4×25 DIN 94		
62	24.6481.25	Rondelle 13 DIN 125		
63	00.42.110	Décalque		
	00.42.194	Décalque		

E 510

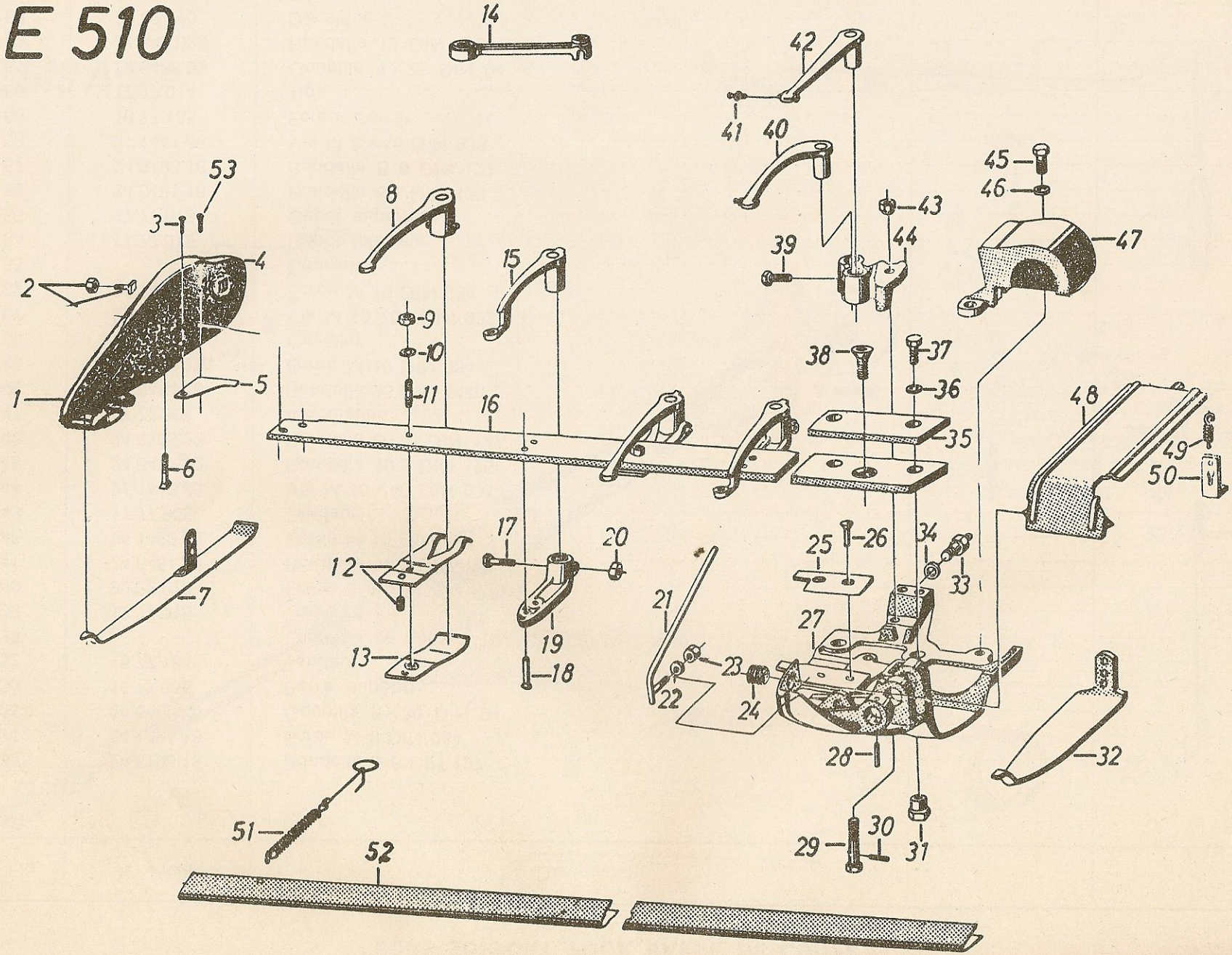
14
42
41
40
45
46
53
3
8
43
44
47
4
2
15
39
9
10
38
37
36
5
1
11
16
35
48
49
50
6
17
20
25
26
34
33
12
7
21
27
19
13
18
23
22
24
28
32
51
52
29
30
31

N° Fig.	N° Pièce	Désignation		
1	90.22.081	Sabot GB 1696		
2	90.22.082	Vis et écrou GB 20		
3	25.1113.92	Rivet 5×20 DIN 661		
4	90.22.083	Lame de bout GB 2782-4		
5	90.22.084	Contre plaque GB 2782-1		
6	90.22.085	Vis GB 149		
7	90.22.086	Patin extérieur GB 16975		
8	90.22.041	Guide supérieur GB 2610		
9	24.1424.22	Ecrou M 10 DIN 936		
10	24.8194.22	Rondelle A 10 DIN 127		
11	90.22.044	Goujon GB 2613		
12	90.22.042	Ressort supérieur GB 2611		
12	90.22.047	Prisonnier GB 2618		
13	90.22.043	Ressort inférieur GB 2612		
14	90.22.050	Clé GB 2640		
15	90.22.048	Bras inférieur GB 2620		
15	90.22.049	Bras inférieur GB 2620 A		
16	90.22.067	Dos de barre GB 14138		
17	21.1443.76	Vis M 8×40 DIN 931		
18	25.1114.42	Rivet 9×35 DIN 661		
19	90.22.061	Support GB 2722		
19	90.22.087	Support GB 2722 A		
20	24.1422.18	Ecrou M 8 DIN 934		
21	90.22.029	Diviseur GB 1690 U		
22	24.8194.25	Rondelle A 12 DIN 127		
23	24.1422.24	Ecrou M 12 DIN 934		
24	90.22.024	Vis GB 1686		

N° Fig.	N° Pièce	Désignation		
25	90.22.013	Plaque GB 1617		
26	25.1114.21	Rivet 7×26 DIN 661		
26	25.1114.19	Rivet 7×22 DIN 661		
27	90.22.020	Sabot intérieur GB 1680		
28	25.3197.98	Goupille 5×40 DIN 1481		
29	90.22.088	Vis GB 1628		
30	25.3197.61	Goupille 3×12 DIN 1481		
31	90.22.080	Axe GB 1682		
32	90.22.089	Patin intérieur GB 1695		
33	90.22.027	Vis GB 1689 S		
34	24.8194.25	Rondelle 12 DIN 127		
35	90.22.022	Plaque GB 1683		
36	24.8194.22	Rondelle 10 DIN 127		
37	21.1443.91	Vis M 10×30 DIN 931		
38	22.1447.81	Vis M 10×20 DIN 7991		
39	21.1442.12	Vis M 12×30 DIN 933		
40	90.22.017	Bras extérieur GB 16244		
41	28.6413.68	Graisseur AM 8×1 DIN 71412		
42	90.22.016	Bras intérieur GB 16234		
43	90.22.001	Ecrou BN 12 DIN 6330		
44	90.22.014	Support GB 1622		
45	21.1441.70	Vis M 8×20 DIN 933		
46	24.8194.18	Rondelle A 8 DIN 127		
47	90.22.021	Capot GB 1681		
48	90.22.023	Tôle GB 1685 S		
49	90.22.025	Ressort GB 1687		
50	90.22.026	Crochet GB 1688		

N° Fig.	N° Pièce	Désignation		
51	90.22.090	Ressort GB 1928	.....	.....
52	90.22.055	Protecteur GB 26944 (avec pièces 14 et 51)	.....	.....
53	25.1113.91	Rivet 5×18 DIN 661	.....	.....

E 512

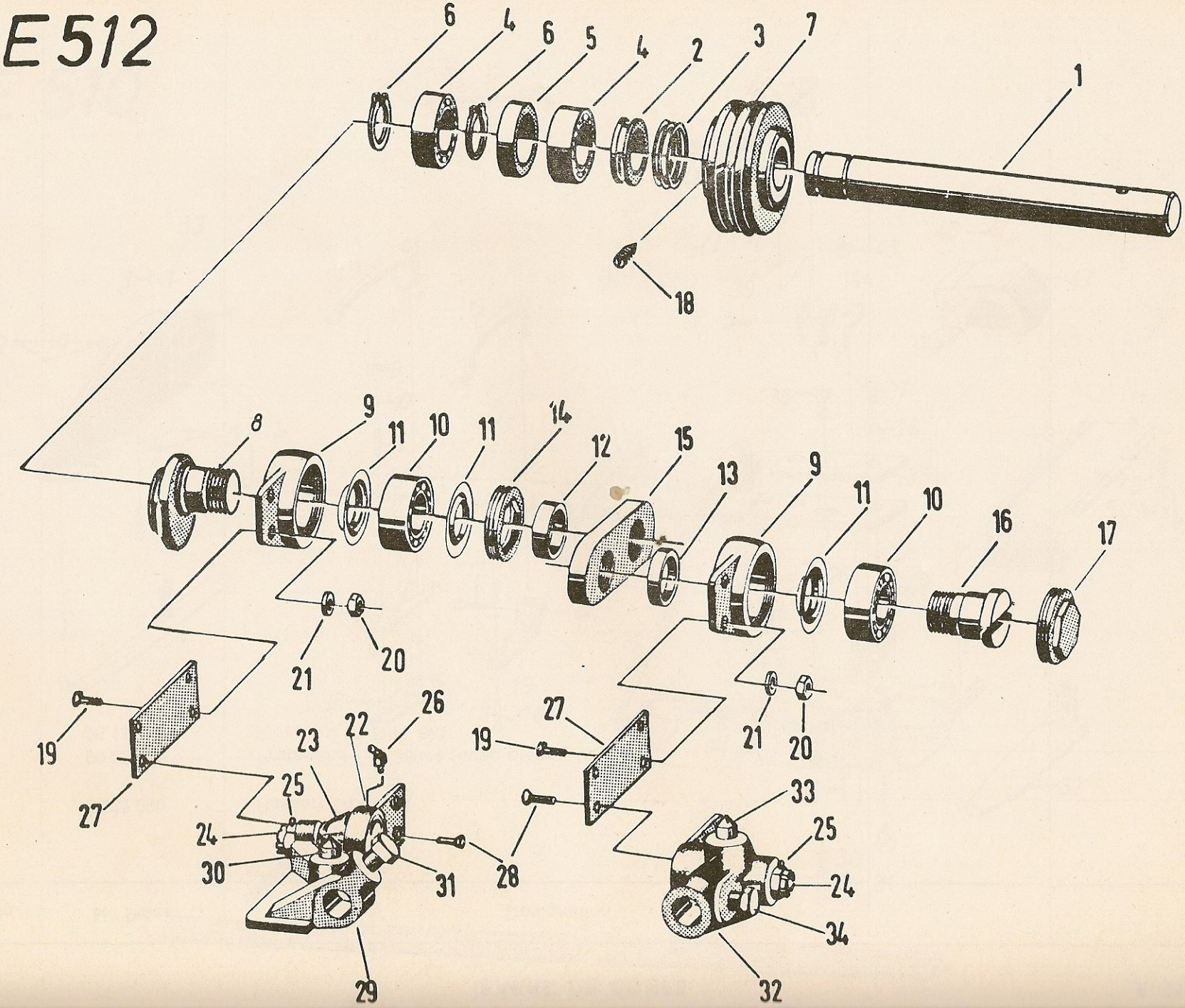
6
4
6
5
4
2
3
7
1
18
8
9
11
10
11
14
12
15
13
9
11
10
16
17
21
20
21
20
19
27
19
27
26
22
23
25
24
30
31
28
29
33
25
24
34
32

N° Fig.	N° Pièce	Désignation		
1	90.22.091	Arbre GB 2723		
2	90.22.092	Bague d'étanchéité GB 2726		
3	90.22.006	Rondelle de réglage AS ∅ 42		
4	26.1020.05	Roulement 6205 DIN 625		
5	90.22.073	Entretoise GB 27025		
6	28.3591.25	Circlips A 25×1,2 DIN 471		
7	90.22.072	Poulie GB 27024		
8	90.22.069	Plateau GB 27021		
9	90.22.070	Carter arrière GB 27022		
10	26.1020.05	Roulement 6205 DIN 625		
11	00.25.165	Bague Nilos 015-6205-IK-S-01		
12	90.22.036	Entretoise GB 2604		
13	90.22.038	Entretoise GB 2606		
14	90.22.035	Couvercle GB 2603		
15	90.22.093	Palier GB 2605 R		
16	90.22.094	Vis GB 2607 R		
17	90.22.040	Couvercle GB 2608		
18	23.3411.29	Vis M 6×6 DIN 553		
19	90.22.012	Vis GB 956		
20	24.1421.18	Ecrou M 8 DIN 934		
21	24.8195.18	Rondelle B 8 DIN 127		
	90.22.095	Bielle ensemble GB 883 UN		
22	90.22.011	Bielle couple avant GB 883 U		
23	90.22.051	Chapeau GB 2671		
24	24.2423.28	Ecrou M 14×1,5 DIN 937		
25	24.6488.44	Goupille 3×30 DIN 94		
26	28.6413.21	Graisseur BM 10×1 DIN 71412		
27	90.22.096	Plaque ressort GB 27027		
28	25.1114.05	Rivet 6×15 DIN 661		
29	90.22.066	Rotule GB 2774 U		
30	90.22.046	Champignon GB 2617		
31	90.22.052	Vis GB 2676		

N° Fig.	N° Pièce	Désignation		
32	90.22.097	Rotule GB 27724	.....	.....
33	90.22.045	Champignon GB 2616	.....	.....
34	90.22.052	Vis GB 2676	.....	.....

E 513

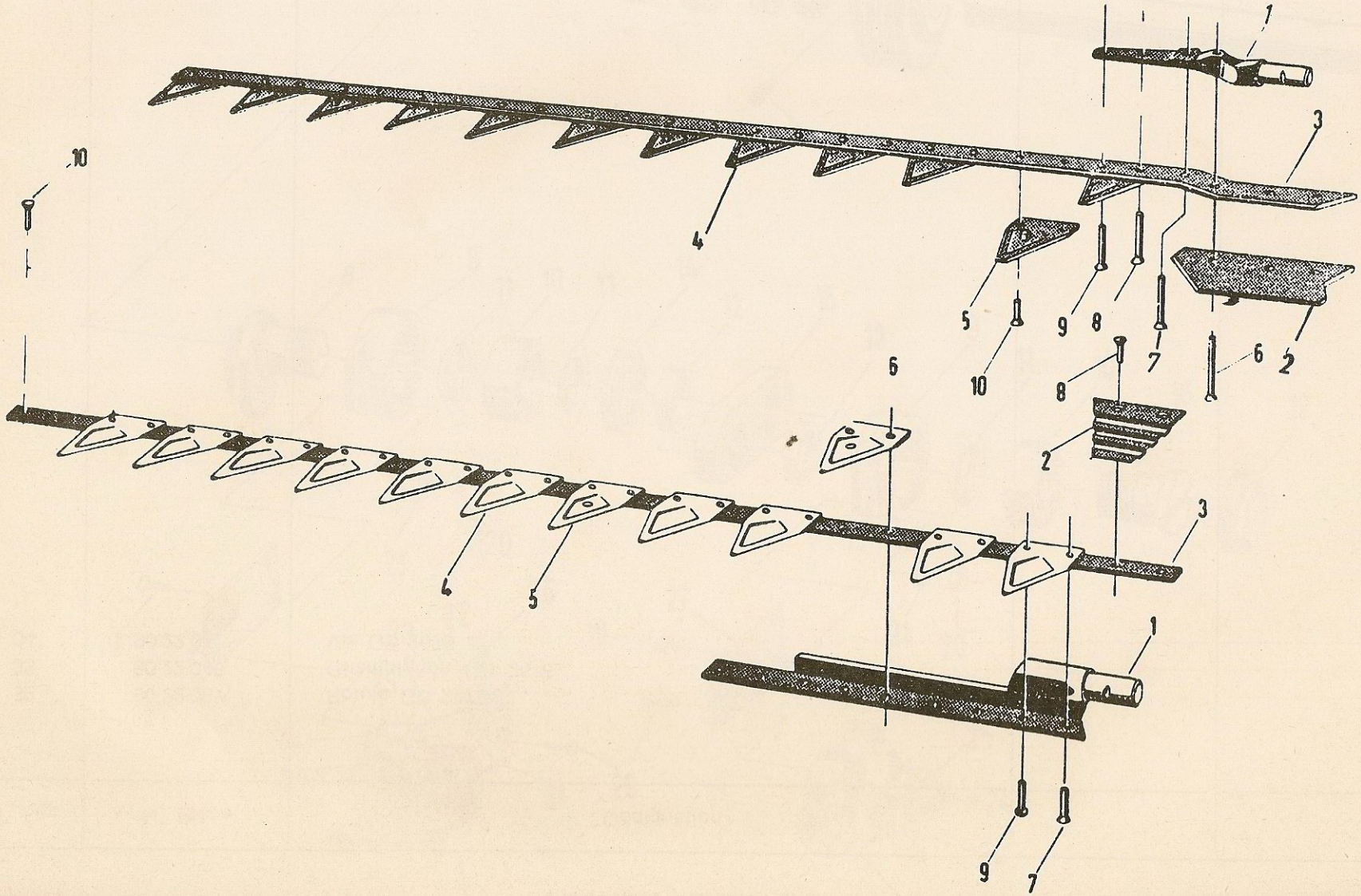

N° Fig.	N° Pièce	Désignation		
		LAME SUP. COMPLETE DME 1407 C		
1	90.22.098	Tête GB 2645		
2	90.22.099	Plaque GB 27028		
3	90.22.100	Dos de lame GB 12067		
4	90.22.063	Section GB 2730		
5	90.22.064	Section avec têton GB 27314		
6	25.1114.12	Rivet 6×35 DIN 661		
7	25.1114.11	Rivet 6×30 DIN 661		
8	25.1114.09	Rivet 6×25 DIN 661		
9	25.1114.08	Rivet 6×23 DIN 661		
10	25.1112.05	Rivet 6×15 DIN 660		

N° Fig.	N° Pièce	Désignation		
		LAME INF. COMPLETE DME 1407 D		
1	90.22.101	Tête GB 2659 B		
2	90.22.077	Plaque GB 27029		
3	90.22.102	Dos de lame GB 12068		
4	90.22.063	Section GB 2730		
5	90.22.064	Section avec têton GB 27314		
6	90.22.062	Section avec long têton GB 27274		
7	25.1114.06	Rivet 6×18 DIN 661		
8	25.1114.04	Rivet 6×12 DIN 661		
9	25.1112.06	Rivet 6×18 DIN 660		
10	25.1112.05	Rivet 6×15 DIN 660		
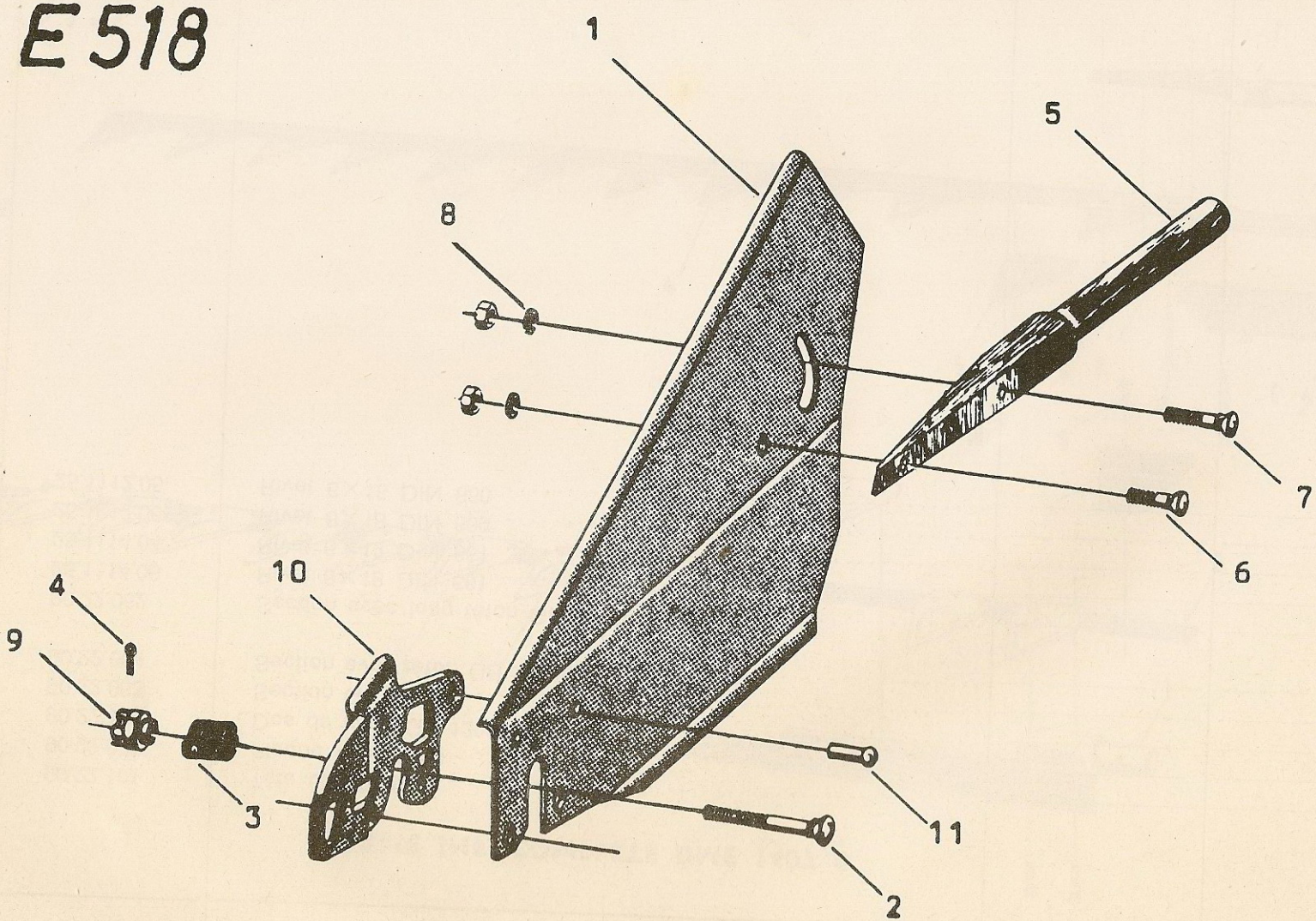
E 518