MF

Massey Ferguson

DIGGER
PELLE
BAGGER
ESCAVATORE
EXCAVADORA

PARTS BOOK
CATALOGUE PIECES DE RECHANGE
ERSATZTEIL-LISTE
CATALOGO PARTI DI RICAMBIO
LIBRO PIEZAS DE RECAMBIO

252

© Massey Ferguson (U.K.) Ltd. 1981

819 628 M4 (1) 10/81

Contents

SECTION ONE

GENERAL INFORMATION
SYMBOLS AND NOTES
LIST OF ACCESSORIES
GROUP INDEX
NUMERICAL PART NUMBER INDEX

PAGES NUMBERED WITH ROMAN NUMERALS

SECTION TWO

ILLUSTRATIONS WITH REFERENCES
PART NUMBER REFERENCE LISTS

PAGES NUMBERED WITH ARABIC NUMERALS

General Information

1 PART NUMBER REFERENCE LIST

(i) EXAMPLE

A	B	C	D	E	F	G	H	J	K	L
1		892 782 M91			1	DIFFERENTIAL	DIFFERENTIEL	DIFFERENTIAL	DIFFERENZIALE	DIFFERENCIAL
2		1885 318 M91	1		1	KIT	JEU	REPARATURSATZ	IL GRUPPO	JUEGO
3			2	⇒ 1885 318 M91	1	CROWNWHEEL	COURONNE	TELLERRAD	CORONA	CORONA
4			2	⇒ 1885 318 M91	1	PINION	PIGNON	ZAHNRAD	PIGNONE	PINON
5	*	825 776 M1	2	→ 1234567	1	BOLT	BOULON	SCHRAUBE	BULLONE	PERNO
6	*	960 620 M1	2	→ 1234567	1	BOLT	BOULON	SCHRAUBE	BULLONE	PERNO

(ii) EXPLANATION

COL.A ILLUSTRATION REFERENCE NUMBER
COL.B AN ASTERISK INDICATES A CHANGE SINCE LAST PRINT
COL.C PART NUMBER
COL.D ITEM ALSO A COMPONENT OF AN ASSEMBLY. SEE ASSEMBLY ILLUSTRATION NUMBER INDICATED
COL.E COMMENT (SEE SYMBOLS AND NOTES)
COL.F QUANTITY REQUIRED (SEE NOTE BELOW)
COL.G,H,J,K,L DESCRIPTION – LANGUAGE FORMAT: ENGLISH, FRENCH,GERMAN,ITALIAN,SPANISH

(iii) SPECIAL NOTES

THE QUANTITY SHOWN IN COLUMN 'F' IS THE QUANTITY REQUIRED FOR THE PARTICULAR APPLICATION THAT IS ILLUSTRATED. WHERE THESE PARTS ARE COMPONENTS OF AN ASSEMBLY THIS REFERS TO THE QUANTITY IN ONE ASSEMBLY OR SUB-ASSEMBLY.

FOR PARTS SUCH AS SHIMS, WASHERS, ETC., AN 'X' IN THE QUANTITY COLUMN MEANS "QUANTITY AS REQUIRED"

THE PARTS BOOK NUMBER, ISSUE NUMBER AND DATE ARE SHOWN IN THE LOWER RIGHT HAND CORNER OF THE PAGE. THE ISSUE NUMBER IS PRINTED IN BRACKETS.

II SUPPLEMENTS

NEW OR REVISED PAGES WILL BE ISSUED AS NECESSARY UNDER THE COVER OF A "CHANGE BULLETIN"

– REVISED PAGES WILL CARRY THE SAME PAGE NUMBERS AS THOSE THEY REPLACE.

– NEW PAGES WILL ALSO CARRY THE SAME PAGE NUMBER REFERENCES. ANY ADDITIONAL PAGES WILL CARRY AN ALPHA SUFFIX AND SHOULD BE INSERTED IMMEDIATELY AFTER THE NEW PAGE.

ALL NEW PAGES SHOW ISSUE NUMBER (1). AT EACH REVISION THIS CHANGES TO (2),(3) AND SO ON.

IMPORTANT

ALWAYS KEEP THIS BOOK UP-TO-DATE, INSERT SUPPLEMENTS AS SOON AS THEY ARRIVE. THIS WILL SAVE YOU TIME.

III HAND AMENDMENTS

URGENT INFORMATION IS ISSUED IN A "CHANGE BULLETIN"
TO MAKE IT EASY TO ENTER THE INFORMATION IN THIS PARTS BOOK, THE BULLETIN PAGE WILL BE DIVIDED INTO EIGHT COLUMNS:

e.g.

COL.A	PAGE NUMBER
COL.B	ILLUSTRATION REFERENCE NUMBER
COL.C	PART NUMBER
COL.D	CHANGE INFORMATION SYMBOLS:
	+ MEANS "ADD THE FOLLOWING INFORMATION"
	– MEANS "DELETE THE FOLLOWING INFORMATION"
	→ MEANS "AMEND TO READ"
COL.E	AN ASTERISK INDICATES THAT THE CHANGE IS DUE TO A PRINTING ERROR
COL.F	NEW PART NUMBER AND DESCRIPTION
COL.G	SERIAL OR ENGINE NUMBER
COL.H	QUANTITY (SEE PREVIOUS SPECIAL NOTES)

IV RE-ISSUES

WHEN A PARTS BOOK IS REPRINTED, ANY SUPPLEMENTS WHICH HAVE PREVIOUSLY BEEN ISSUED WILL BE INCORPORATED AND THE ALPHA PREFIX OF THE LATEST SUPPLEMENT WILL BE SHOWN ON THE FRONT COVER (CLOSE TO THE PARTS BOOK PART NUMBER).

WHEN A PARTS BOOK IS COMPLETELY REVISED FOR RE-ISSUE, THE PARTS BOOK PART NUMBER SUFFIX WILL BE ADVANCED(e.g. M1 to M2). A REVISION WILL INCORPORATE ALL THE SUPPLEMENTS AND CHANGE BULLETINS, PLUS AMENDMENTS WHICH HAVE NOT PREVIOUSLY BEEN ISSUED.

Symbols & Notes

▶	RIGHT HAND
◀	LEFT HAND
►◄	WIDTH
◄►	LENGTH
∅	DIAMETER
⊢→	FROM SERIAL OR ENGINE NUMBER
→⊣	UP TO SERIAL OR ENGINE NUMBER
●○	REPAIRS AND REPLACES
◁▷	SEE PAGE – REFERENCE NUMBER
—<	ALTERNATIVE
▣▷	ORDER
) (	WITHOUT OR NOT FOR EXAMPLE) (D) (NOT FOR GERMANY
⧗	THICKNESS
⊞	FOUR WHEEL DRIVE
H	TWO WHEEL DRIVE
(D)	FOR GERMANY ONLY OR ANY TEXT IN GERMAN ONLY
(F)	FOR FRANCE ONLY OR ANY TEXT IN FRENCH ONLY
(I)	FOR ITALY ONLY OR ANY TEXT IN ITALIAN ONLY
(GB)	FOR U.K. ONLY OR ANY TEXT IN ENGLISH ONLY
(2A)	FOR AMERICAS REGION
(3A)	FOR ASIA/AFRICA/AUSTRALASIA REGION
(EE)	FOR EXPORT EUROPE
(US)	FOR UNITED STATES OF AMERICA
(AA)	FOR AUSTRALIA
(S)	FOR SWEDEN
(N)	FOR NORWAY

IF A SUITABLE SYMBOL IS NOT AVAILABLE A NOTE WILL BE USED AT THE FOOT OF THE LAST PAGE OF THE CHAPTER THE NOTE WILL BE REFERRED TO BY INSERTING AN ALPHA CHARACTER IN COLUMN 'E' AGAINST THE APPROPRIATE PARTS.

PAGE RESERVED

Sommaire

SECTION UNE

INFORMATION GENERALES
SYMBOLES ET NOTES
LISTE DES ACCESSOIRES

INDEX NUMERIQUE DES PIECES

PAGES NUMEROTEES EN CHIFFRES ROMAINS

SECTION DEUX

ILLUSTRATIONS AVEC REFERENCES
LISTES DES NUMEROS DE REFERENCE DES PIECES

PAGES NUMEROTEES EN CHIFFRES ARABES

Informations Generales

1 LISTES DES NUMEROS DE REFERENCE DES PIECES

(i) EXEMPLE

A	B	C	D	E	F	G	H	J	K	L
1		882 782 M91			1	DIFFERENTIAL	DIFFERENTIEL	DIFFERENTIAL	DIFFERENZIALE	DIFFERENCIAL
2		1885 318 M91	1		1	KIT	JEU	REPARATURSATZ	IL GRUPPO	JUEGO
3			2	1885 318 M91	1	CROWNWHEEL	COURONNE	TELLERRAD	CORONA	CORONA
4			2	1885 318 M91	1	PINION	PIGNON	ZAHNRAD	PIGNONE	PINON
5	*	825 776 M1	2	1234567	1	BOLT	BOULON	SCHRAUBE	BULLONE	PERNO
6	*	960 620 M1	2	1234567	1	BOLT	BOULON	SCHRAUBE	BULLONE	PERNO

(ii) EXPLICATIONS:

COL.A NUMERO DE REFERENCE DE L'ILLUSTRATION
COL.B UN ASTERISQUE INDIQUE UN CHANGEMENT DEPUIS LA DERNIERE EDITION
COL.C NUMERO DE PIECE
COL.D PIECE COMPRISE DANS L'ENSEMBLE DONT LE NUMERO DE REFERENCE DE L'ILLUSTRATION EST INDIQUE
COL.E REMARQUE (VOIR SYMBOLES ET NOTES)
COL.F QUANTITE (VOIR NOTE CI-DESSOUS)
COL.G H,J,K,L DESIGNATION ORDRE DES LANGUES: ANGLAIS,FRANCAIS,ALLEMAND,ITALIEN,ESPAGNOL

(iii) NOTES SPECIALES

LA QUANTITE INDIQUEE DANS LA COLONNE 'F' EST CELLE APPLICABLE A L'ENSEMBLE ILLUSTRE SUR LA PAGE ADJACENTE,LE NOMBRE INDIQUE DONC LA QUANTITE DANS L'ENSEMBLE OU SOUS ENSEMBLE ET NON POUR LA MACHINE COMPLETE.

POUR DES PIECES TELLES QUE CALES D'EPAISSEUR, RONDELLES, ETC, UN X DANS LA COLONNE QUANTITE SIGNIFIE "SUIVANT BESOIN"

LE NUMERO DU CATALOGUE, LE NUMERO D'EMISSION ET LA DATE SONT INDIQUES DANS LE COIN INFERIEUR DROIT DE LA PAGE. LE NUMERO D'EMISSION EST IMPRIME ENTRE PARENTHESES.

II BULLETINS DE CHANGEMENTS

LES PAGES NOUVELLES OU REVISEES SERONT EMISES SI NECESSAIR SOUS LE COUVERT D'UN BULLETIN DE CHANGEMENT

- LES PAGES REVISEES PORTERONT LE MEME NUMERO DE PAGE QUE CELLES QU'ELLES REMPLACENT.
- LES NOUVELLES PAGES PORTERONT LE MEME NUMERO DE PAGE QUE LA PRECEDENTE SUIVI D'UN SUFFIXE ALPHABETIQUE ET SERA INSEREE IMMEDIATEMENT APRES LA PAGE PORTANT LE MEME NUMERO SANS SUFFIXE.

TOUTES LES NOUVELLES PAGES PORTERONT LE NUMERO D'EMISSION (1). A CHAQUE REVISION, CE NUMERO DEVIENDRA (2),(3) ET AINSI DE SUITE.

IMPORTANT

TENEZ TOUJOURS CE CATALOGUE A JOUR. INSEREZ LES BULLETINS DE CHANGEMENTS AUSSITOT QU'ILS ARRIVENT. CELA VOUS FERA GAGNER DU TEMPS.

III CORRECTIONS MANUELLS

LE INFORMATIONS URGENTES SONT EMISES SUR LES "BULLETINS DE CHANGEMENTS" SOUS FORME DE CORRECTIONS MANUELLES.
POUR FACILITER L'ENTREE DE CES INFORMATIONS DANS LA CATALOGUE. LA PAGE DE BULLETIN SERA DIVISEE EN HUIT COLONNES.

COL.A	NUMERO DE PAGE
COL.B	NUMERO DE REFERENCE DE L'ILLUSTRATION
COL.C	NUMERO DE PIECE
COL.D	SYMBOLES D'INFORMATIONS DE MODIFICATIONS
	+ SIGNIFIE "AJOUTER L'INFORMATION SUIVANTE"
	– SIGNIFIE "SUPPRIMER L'INFORMATION SUIVANTE"
	→ SIGNIFIE "MODIFIER POUR LIRE"
COL.E	UN ASTERISQUE INDIQUE QUE LA MODIFICATION EST DUE A UNE ERREUR D'IMPRESSION
COL.F	NOUVEAU NUMERO DE PIECE ET DESIGNATION
COL.G	NUMERO DE SERIE MACHINE OU NUMERO DE MOTEUR
COL.H	QUANTITE (VOIR NOTES SPECIALES PAGE PRECEDENTE).

IV REEDITIONS

LORS DE LA REIMPRESSION D'UM CATALOGUE DE PIECES DE RECHANGE, TOUS LES BULLETINS DE CHANGEMENTS EMIS PRECEDEMMENT SERONT INCORPORES ET LE PREFIXE ALPHABETIQUE DE DERNIER BULLETIN DE CHANGEMENT SERA INDIQUE SUR LA COUVERTURE (DEVANT LE NUMERO DU CATALOGUE).

QUAND UN CATALOGUE DE PIECES DE RECHANGE EST COMPLETEMENT REVISE POUR REEDITION. LE SUFFIXE DU NUMERO DE CATALOGUE EST AVANCE (PAR EXEMPLE : M1 a M2). UNE REVISION INCORPORE TOUS LES BULLETINS DE CHANGEMENTS AINSI QUE LES MODIFICATIONS NON EMISES PRECEDEMMENT.

Symboles et Notes

▶	DROITE
◀	GAUCHE
►◄	LARGEUR
◄►	LONGUEUR
∅	DIAMETRE
⊢→	A PARTIR DU NUMERO DE SERIE DU NUMERO DE MOTEUR
→⊣	JUSQU'AU NUMERO DE SERIE OU NUMERO DE MOTEUR
●○	REMPLACE ET RECHANGE
◇	VOIR PAGE - NUMERO DE REFERENCE
→<	ALTERNATIVE
▭▷	COMMANDER
) (	SANS OU PAS POUR EXAMPLE:) (D) (PAS POUR ALLEMAGNE
⧗	EPAISSEUR
H H	4 ROUES MOTRICES
H H	2 ROUES MOTRICES
(D)	POUR ALLEMAGNE SEULEMENT OU EN ALLEMAND
(F)	POUR FRANCE SEULEMENT OU EN FRANCAIS
(I)	POUR ITALIE SEULEMENT OU EN ITALIEN
(GB)	POUR ROYAUME UNI SEULEMENT OU EN ANGLAIS
(2A)	POUR AMERIQUES
(3A)	POUR ASIE/AFRIQUE/AUSTRALASIE
(EE)	POUR EXPORT EUROPE
(US)	POUR ETATS UNIS D AMERIQUE
(AA)	POUR AUSTRALIE
(S)	POUR SUEDE
(N)	POUR NORVEGE

SI UN SUMBOLE CONVENABLE N'EST PAS DISPONIBLE, UNE NOTE SERA UTILISEE EN BAS DE LAS DERNIERE PAGE DU CHAPITRE. LA NOTE SERA REPEREE EN METTANT UN CARACTERE ALPHABETIQUE ENTRE PARENTHESE DANS LA COLONNE 'E' SUR LA LIGNE DE LA PIECE CONCERNEE.

PAGE RESERVED

Inhalt

ABSCHNITT EINS

ALLGEMEINE HINWEISE
SYMBOLE UND BEMERKUNGEN
ZUBEHOER-AUFSTELLUNG

NUMMERN-INDEX

SEITEN MIT ROEMISCHEN ZIFFERN NUMERIERT

ABSCHNITT ZWEI

ABBILDUNGEN MIT POSITIONS-NUMMERN
TEXTSEITEN MIT TEILNUMMERN

SEITEN MIT ARABISCHEN ZIFFERN NUMERIERT

Allgemeine Hinweise

1 TEXTSEITEN MIT TEILNUMMERN

(i) BEISPIEL:

A	B	C	D	E	F	G	H	J	K	L
1		882 762 M91			1	DIFFERENTIAL	DIFFERENTIEL	DIFFERENTIAL	DIFFERENZIALE	DIFFERENCIAL
2		1885 318 M91	1		1	KIT	JEU	REPARATURSATZ	IL GRUPPO	JUEGO
3			2	⇒ 1885 318 M91	1	CROWNWHEEL	COURONNE	TELLERRAD	CORONA	CORONA
4			2	⇒ 1885 318 M91	1	PINION	PIGNON	ZAHNRAD	PIGNONE	PINON
5	*	825 776 M1	2	→ 1234567	1	BOLT	BOULON	SCHRAUBE	BULLONE	PERNO
6	*	960 620 M1	2	→ 1234567	1	BOLT	BOULON	SCHRAUBE	BULLONE	PERNO

(ii) ERLAEUTERUNG:

COL.A POSITIONSNUMMER DER ABBILDUNG
COL.B EIN STERN BEDEUTET AENDERUNG GEGENUEBER VORIGER AUSGABE
COL.C TEILNUMMER
COL.D EINZELTEIL VON KOMPLETTEIL, DESSEN POSITIONSNUMMER HIER ANGEGEBEN IST.
COL.E BEMERKUNGEN (SIEHE SYMBOLE UND HINWEISE)
COL.F ANZAHL (SIEHE UNTENSTEHENDE ANMERKUNG)
COL.G,H,J,K,L SPRACHEN – BESCHREIBUNG: ENGLISCH, FRANZOESISCH, DEUTSCH, ITALIENISCH UND SPANISCH

(iii) ANMERKUNGEN:

DIE IN SPALTE'F' AUFGEFUEHRTE ANZAHL IST DIE AN DIESER STELLE BENOETIGTE ANZAHL. FALLS ES SICH UM EIN EINZELTEIL EINES KOMPLETTEILS HANDEL, IST DIE ANZAHL PRO KOMPLETTEIL ODER ZUSAMMENBAU GEMEINT.

FUER TEILE WIE EINSTELLBLECHE, SCHEIBEN USW. BEDEUTET EIN 'X' IN DER ANZAHLSPALTE "ANZAHL NACH BEDARF"

DIE TEILNUMMER DER ERSATZTEILLISTE, AUSGABENUMMER UND DATUM SIND IN DER RECHTEN UNTEREN ECKE DER SEITE AUFGEFUEHRT. DIE AUSGABENUMMER STEHT IN KLAMMERN.

II NACHTRAEGE

NEUE ODER GEAENDERTE SEITEN ERSCHEINEN FALLS ERFORDERLICH ALS "AENDERUNGSMITTEILUNG"

- GEAENDERTE SEITEN TRAGEN DIE GLEICHE SEITENZAHL WIE DIE URSPRUENGLICHE SEITE.
- NEUE SEITEN SIND EBENFALLS MIT SEITENZAHLEN VERSEHEN. ZU BEREITS BESTEHENDEN SEITEN EINZUHEFTENDE SEITEN TRAGEN ZUSAETZLICH EINEN BUCHSTABEN HINTER DER URSPRUENGLICHEN SEITENZAHL.

ALLE NEUEN SEITEN HABEN DIE AUSGABENUMMER (1). GEAENDERTE SEITEN ERHALTEN DIE JEWEILS NAECHSTFOLGENDE AUSGABENUMMER (2),(3) UND SO FORT.

WICHTIG:

HALTEN SIE DIESE LISTE STETS AUF DEM NEUESTEN STAND UND HEFTEN SIE NACHTRAEGE SOFORT EIN. HIERDURCH SPAREN SIE ZEIT.

III HANDSCHRIFTLICHE AENDERUNGEN

EILIGE AENDERUNGEN WERDEN IN FORM VON "AENDERUNGSMITTEILUNGEN" BEKANNTGEGBEN.
UM DIE EINTRAGUNG IN DIESTE LISTE ZU ERLEICHTERN, IST DIE AENDERUNGSMITTIEILUNG IN ACHT SPALTEN EINGETEILT:

SPALTE A	SEITENZAHL
SPALTE B	POSITIONSNUMMER DER ABBILDUNG
SPALTE C	TEILNUMMER
SPALTE D	AENDERUNGS - KENNZEICHEN:
	+ BEDEUTET "FUEGE FOLGENDE INFORMATION ZU"
	– BEDEUTET "STREICHE FOLGENDE INFORMATION"
	→ BEDEUTET "AENDERE IN"
SPALTE E	EIN STERN BEDEUTET BERICHTIGUNG INFOLGE DRUCKFEHLER
SPALTE F	NEUE TEILNUMMER UND BESCHREIBUNG
SPALTE G	SERIEN-ODER MOTOR-NUMMER
SPALTE H	ANZAHL (SIEHE ANMERKUNGEN AUF VORIGER SEITE)

IV NEUAUSGABEN

WENN EINE ERSATZTEILLISTE NACHGEDRUCKT WIRD, SIND ALLE VORHERGEHENDEN NACHTRAEGE ENTHALLTEN UND DER KENNBUCHSTABE DES LETZTEN NACHTRAGS WIRD NEBEN DER TEILNUMMER DER ERSATZTEILLISTE AUF DEN UMSCHLAG ANGEGBEN.

WENN EINE ERSATZTEILLISTE GEAENDERT HERAUSGENGEBEN WIRD, WIRD DER SUFFIX DER TEILNUMMER DER ERSATZTEILLISTE ERHOEHT (z.B M1 in M2). DIE GEAENDERTE AUSGABE SCHLIESST ALLE NACHTRAEGE UND AENDERUNGSMITTEILUNGEN EIN UND ENTHAELT WEITERE BISHER NOCH NICHT VEROEFFENTLICHTE AENDERUNGEN.

Symbole & Bemerkungen

▶	RECHTS
◀	LINKS
►◄	BREITE
◄►	LANGE
∅	DURCHMESSER
→	AB SERIEN-ODER MOTOR NUMMER
→¦	BIS SIRIEN-ODER MOTOR-NUMMER
●○	ERSETZT
◇	SIEHE SEITE-POSITIONSNUMMER
⊸	WAHLWEISE
▭▷	BESTELLE
] [	OHNE ODER NICHT FUER BEISPIEL:] (D) [NICHT FUER DEUTSCHLAND
⧗	STAERKE
⊞	4 RAD ANTRIEB
⊟	2 RAD ANTRIEB
(D)	NUR FUER DEUTSCHLAND ODER TEXT NUR IN DEUTSCH
(F)	NUR FUER FRANKREICH ODER TEXT NUR IN FRANZOESISCH
(I)	NUR FUER ITALIEN ODER TEXT NUR IN ITALIENISCH
(GB)	NUR FUER ENGLAND ODER TEXT NUR IN ENGLISCH
(2A)	FUER AMERICA
(3A)	FUER ASIEN/AFRIKA/AUSTRALIEN
(EE)	FUER EUROPA AUSSER DEUTSHLAND ENGLAND FRANKREICH ITALIEN
(US)	FUER USA
(AA)	FUER AUSTRALIEN
(S)	FUER SCHWEDEN
(N)	FUER NORWEGEN

WENN KEIN GEEIGNETES SYMBOL VORHANDEN IST, WIRD EINE BEMERKUNG IN DER FUSSZEILE DER JEWEILS LETZTEN SEITE DER BETREFFENDEN BAUGRUPPE AUFGEFUEHRT,BEI DEN TEILEN,AUF DIE SICH DIE BEMERKUNG BEZIEHT. WIRD IN SPALTE 'E' DER BUCHSTABE AUFGEFUEHRT,DER DER BEMERKUNG VORANGESTEILLT IST.

PAGE RESERVED

Contenuto

SEZIONE PRIMA

INFORMAZIONI GENERALI
SIMBOLI E NOTE
ELENCO DEGLI ACCESSORI

PAGINE NUMERATE CON NUMERI ROMANI

INDICE NUMERICO DEI PARTICOLARI

SEZIONE SECONDA

ILLUSTRAZIONI CON REFERIMENTI
ELENCO DEI PARTICOLARI RICAMBIO

PAGINE NUMERATE CON NUMERI ARABICI

Informazioni Generali

1 ELENCO DEI PARTICOLARI RICAMBIO

(i) ESEMPIO:

A	B	C	D	E	F	G	H	J	K	L
1		882 782 M91			1	DIFFERENTIAL	DIFFERENTIEL	DIFFERENTIAL	DIFFERENZIALE	DIFFERENCIAL
2		1885 318 M91	1		1	KIT	JEU	REPARATURSATZ	IL GRUPPO	JUEGO
3			2	⇒ 1885 318 M91	1	CROWNWHEEL	COURONNE	TELLERRAD	CORONA	CORONA
4			2	⇒ 1885 318 M91	1	PINION	PIGNON	ZAHNRAD	PIGNONE	PINON
5	*	825 776 M1	2	→ 1234567	1	BOLT	BOULON	SCHRAUBE	BULLONE	PERNO
6	*	960 620 M1	2	→ 1234567	1	BOLT	BOULON	SCHRAUBE	BULLONE	PERNO

(ii) SPIEGAZIONE:

COL.A NUMERO DI RIFERIMENTO DELL ILLUSTRAZIONE
COL.B UN ASTERISCO INDICA UNA VARIAZIONE RISPETTO ALL ULTIMA EMISSIONE
COL.C NUMERO DEL RICAMBIO
COL.D IL PARTICOLARE E ANCHE COMPONENTE DI UN GRUPPO IL CUI NUMERO DI ILLUSTRAZIONE E INDICATO
COL.E COMENTO (VEDERE SIMBOLI E NOTE)
COL.F QUANTITA RECHIESTA (VEDERE NOTA A SEQUITO)
COL.G,H,J,K,L DESCRIZIONE – SEQUENZA LIGNUA: INGLESE,FRANCESE,TEDESCO,ITALIANO E SPAGNOLO

(iii) NOTE AGGIUNTIVE:

LA QUANTITA INDICATA NELLA COLONNA 'F' CORRISPONDE ALLA QUANTITA RICHIESTA PER LA PARTICOLARE APPLICAZIONE ILLUSTRATA. QUALORA LA PARTE SIA COMPONENTE DI UN GRUPPO, LA QUANTITA INDICATA SI REFERISCE ALLA QUANTITA CONTENUTA NEL GRUPPO.

PER PARTICOLARI COME SPESSORI, RONDELLE ETC. UNA "X" NELLA COLONNA DELLA QUANTITA STA A INDICARE "QUANTITA A RICHIESTA".

IL NUMERO DI CATALOGO IL NUMERO DI EMISSIONE E LA DATA SONO RIPORTATI NELL ANGOLO INFERIORE DESTRO DELLA PAGINA. IL NUMERO DI EMISSIONE E INDICATO TRA PARENTESI.

II SUPPLEMENTI

PAGINE AGGIUNTIVE O SOSTITUTIVE SARANNO EMESSE SE NECESSARIO SOTTO FORMA DI "CHANGE BULLETIN"

- LE PAGINE SOSTITUTIVE PORTERANNO GLI STESSI NUMERI DI PAGINA DE QUELLE CHE VANNO A SOSTITUIRE
- LE PAGINE NUOVE PORTERANNO ANCHE GLI STESSI RIFERIMENTI DI NUMERO DI PAGINA. CIASCUNA PAGINA AGGIUNTIVA PORTERA UN SUFFISSO ALFABETICO E DEVE ESSERE INSERITA IMMEDIATAMENTE DOPO LA PAGINA NUOVA.

TUTTE LE PAGINE NUOVE HANNO IL NUMERO DE EMISSIONE (1). AD OGNI REVISIONE TALE NUMERO CAMBIERA IN (2), (3), E COSI VIA.

IMPORTANTE

MANTENERE SEMPRE IL CATALOGO AGGIORNATO. PER RISPARMIARE TEMPO INSERIRE I SUPPLEMENTI NON APPENA RICEVUTI.

III CORREZIONI MANUALI

INFORMAZIONI URGENTI SARANNO EMESSE SOTTO FORMA DI "CHANGE BULLETIN"
PER FACILITARE LA CORREZIONE DEL CATALOGO, OGNI PAGINA DEL BOLLETTINO E DIVISA IN OTTO COLONNE:

e.s.

COL.A	NUMERO DI PAGINA
COL.B	NUMERO DI RIFERIMENTO DELL ILLUSTRAZIONE
COL.C	NUMERO DEL RICAMBIO
COL.D	SIMBOLI INFORMATIVI DELLA VARIAZIONE
	+ SIGNIFICA "AGGIUNGERE LA SEGUENTE INFORMAZIONE"
	– SIGNIFICA "TORGLIERE LA SEGUENTE INFORMAZIONE"
	→ SIGNIFICA "CORREGGERE IN MODO DA LEGGERE"
COL.E	UN ASTERISCO INDICA CHE LA VARIAZIONE DOVUTA A UN ERRORE DI STAMPA
COL.F	NUOVO NUMERO DI RICAMBIO E DESCRIZIONE
COL.G	NUMERO DI SERIE DELLA MACCHINA O DEL MOTORE
COL.H	QUANTITA (VEDERE NOTE AGGIUNTIVE PRECEDENTI)

IV RISTAMPE

NELLA RISTAMPA DI UN CATALOGO SARANNO INCORPORATI TUTTI I SUPPLEMENTI EMESSI IN PRECEDENZA E DAVANTI AL NUMERO DI PUBBLICAZIONE DEL CATALOGO COMPARIRA IL PREFISSO ALFABETICO DELL ULTIMO SUPPLEMENTO EMESSO.

LA REVISIONE COMPLETA DI UN CATALOGO COMPORTA L'INNALZAMENTO DEL SUFFISSO JEL SUO NUMERO DI PUBBLICAZIONE (es. da m1am2). UNA REVISIONE CONTERRA TUTTI I SUPPLEMENTI E BOLLETTINI EMESSI IN PRECEDENZA MA PORTRA CONTENERE ANCH INFORMAZIONI NON DIVULGATE PRECEDENTEMENT.

Simboli e Note

▶	MANO DESTRA
◀	MANO SINISTRA
►◄	LARGHEZZA
◄►	LUNGHEZZA
∅	DIAMETRO
⊢→	DALLA MATR.O NUMERO DI MOTORE
→⊣	FINO ALLA MATR. O NUMERO DI MOTORE
●○	SOSTITUISCE
◁▷	VEDERE PAGINA - RIFERIMENTO NUMERO
—<	ALTERNATIVA
▰▷	ORDINARE
] [	SENZA O NON PER ESEMPIO:] (D) [NON PER GERMANIA
⧗	SPESSORE
⊞	4 RUEDAS MOTRIZ
⊞	2 RUEDAS MOTRIZ
(D)	SOLO PER GERMANIA O TESTO SOLO IN TEDESCO
(F)	SOLO PER FRANCIA O TESTO SOLO IN FRANCESE
(I)	SOLO PER ITALIA O TESTO SOLO IN ITALIANO
(GB)	SOLO PER U.K. O TESTO SOLO IN INGLESE
(2A)	PER LE AMERICHE
(3A)	PER ASIA/AFRICA/AUSTRALASIA
(EE)	PER L'EUROPA
(US)	PER GLI STATI UNITI D'AMERICA
(AA)	PER AUSTRALIA
(S)	PER SVEZIA
(N)	PER NORVECIA

NEL CASO CHE NON SIA, DISPONIBILE UN SIMBOLO APPROPRIATO, VERRA USATA UNA NOTA IN FONDO ALL ULTIMA PAGINA DEL CAPITOLO. IL RIFERIMENTO A TALE NOTA SARA INDICATO DA UN CARATTERE ALFABETICO POSTO NELLA COLONNA 'H' A FIANCO DEL, PARTICOLARE INTERESSATO.

PAGE RESERVED

Sumario

SECCION PRIMERA

INFORMACION GENERAL
SIMBOLOS Y NOTAS
LISTA DE ACCESORIOS

INDICE NUMERICO DE PIEZAS

PAGINAS NUMERADAS CON NUMEROS ROMANOS

SECCION SEGUNDA

DIBUJOS CON REFERENCIAS
LISTAS CON LOS NUMEROS DE REFERENCIA

PAGINAS NUMERADAS CON NUMEROS ARABIGOS

Informacion General

1, LISTAS CON LOS NUMEROS DE REFERENCIA DE LAS PIEZAS

(i) EJEMPLO:

A	B	C	D	E	F	G	H	J	K	L
1		882 782 M91			1	DIFFERENTIAL	DIFFERENTIEL	DIFFERENTIAL	DIFFERENZIALE	DIFFERENCIAL
2		1885 318 M91	1		1	KIT	JEU	REPARATURSATZ	IL GRUPPO	JUEGO
3			2	1885 318 M91	1	CROWNWHEEL	COURONNE	TELLERRAD	CORONA	CORONA
4			2	1885 318 M91	1	PINION	PIGNON	ZAHNRAD	PIGNONE	PINON
5	*	925 776 M1	2	1234567	1	BOLT	BOULON	SCHRAUBE	BULLONE	PERNO
6	*	960 820 M1	2	1234567	1	BOLT	BOULON	SCHRAUBE	BULLONE	PERNO

(ii) EXPLICACION:

COL.A NUMERO DE REFERENCIA DEL DIBUJO
COL.B UN ASTERISCO INDICA UNA MODIFICACION DESDE LA ULTIMA EDICION
COL.C NUMERO DE PIEZA
COL.D PIEZA INCLUIDA EN EL CONJUNTO CUYO NUMERO DE REFERENCIA DE DIBUJO SE INDICA
COL.E COMENTARIO (VEANSE LOS SIMBOLOS Y LAS NOTAS)
COL.F CANTIDAD NECESARIA (VER NOTA A CONTINUACION)
COL.G,H,J,K,L DESCRIPCION – FORMATO DE IDIOMA – INGLES,FRANCES,ALEMAN,ITALIANO Y ESPANOL

(iii) NOTAS ESPECIALES

LA CANTIDAD INDICADA EN LA COLUMNA 'F' ES LA CANTIDAD NECESARIA PARA EL CONJUNTO DISENADO EN LA PAGINA CONTIGUA, EL NUMERO POR LO TANTO INDICA LA CANTIDAD CORRESPONDIENTE AL CONJUNTO O SUBCONJUNTO Y NO A LA MAQUINA COMPLETA.

PARA DETERMINADAS PIEZAS COMO ESPACIADORES, ARANDELAS, ETC. UNA X EN LA COLUMNA DE CANTIDADES INDICA "SEGUN NECESIDADES".

LA REFERENCIA DEL CATALOGO NUMERO Y FECHA DE EDICION ESTAN IMPRESAS EN EL ANGULO DERECHO INFERIOR DE LA PAGINA. EL NUMERO DE EDICION ESTA INDICADO ENTRE PARENTESIS.

II SUPLEMENTOS

LAS PAGINAS NEUVAS O REVISADAS SERAN EDITADAS SI ES NECESARIO, BAJO LA FORMA DE UN "BOLETIN DE MODIFICACION":

- LAS PAGINAS REVISADAS ILEVARAN EL MISMO NUMERO DE PAGINA QUE AQUELLAS A LAS QUE SUSTITUYE.
- LAS PAGINAS NEUVAS LLEVARAN IGUALMENTE EL MISMO NUMERO. CUALQUIER PAGINA ADICIONAL DEBERA LLEVAR UN SUFIJO ALFABETICO Y SERA COLOCADA INMEDIATAMENTE DESPUES DE LA PAGINA NUEVA.

TODAS LAS PAGINAS NUEVAS LLEVARAN INCORPORADO EL No. DE EDICION (1). EN CADA REVISION PASARA A SER (2),(3) Y ASI SUCESIVAMENTE.

III CORRECCIONES MANUALES

LAS INFORMACIONES DE CARACTER URGENTE SERAN EDITADAS EN LOS "BOLETINES DE MODIFICACION" BAJO LA FORMA DE CORRECCIONES MANUALES. PARA FACILITAR LA INSERCION DE ESTA INFORMACION EN EL CATALOGO LA PAGINA DEL BOLETIN SERA DIVIDIDA EN OCHO COLUMNAS:

COL.A NUMERO DE PAGINA
COL.B NUMERO DE REFERENCIA DEL DIBUJO
COL.C NUMERO DE PIEZA
COL.D SIMBOLOS DE INFORMACION DE MODIFICACION:
- + SIGNIFICA "ANADIR LA SIGUIENTE INFORMACION"
- – SIGNIFICA "ANULAR LA SIGUIENTE INFORMACION"
- → SIGNIFICA "CORREGIR PARA LEER"

COL.E UN ASTERISCO INDICA QUE LA MODIFICACION ES DEBIDA A UN ERROR DE IMPRENTA
COL.F NUEVO NUMERO DE PIEZA Y DESIGNACION
COL.G NUMERO DE SERIE DE LA MAQUINA O NUMERO DE MOTOR
COL.H CANTIDAD (VER NOTAS ESPECIALES EN PAGINAS PRECEDENTES)

IV REEDICIONES

CUANDO SE EFECTUA LA REEIMPRESION DE UN CATALOGO DE PIEZAS DE RECAMBIO. TODOS LOS SUPLEMENTOS ANTERIORMENTE EDITADOS SERAN INCLUIDOS Y EL PREFIJO ALFABETICO DEL ULTIMO SUPLEMENTO DEBRA SER INDICADO EN LA TAPA (JUNTO AL NUMERO DEL CATALOGO).

CUANDO UN CATALOGO ES REVISADO EN SU TOTALIDAD PARA SU REEDICION EL SUFIJO DEL NUMERO DE CATALOGO DEBERA SER MODIFICADO (PER EJEMPLO M1 A M2) UNA REVISION DEBERA INCLUIR TODOS LOS SUPLEMENTOS Y BOLETINES DE CAMBIO ADEMAS DE LAS MODIFICACIONES NO EDITADAS ANTERIORMENTE.

Simbolos y Notas

▶	DERECHA
◀	IZQUIERDA
►◄	ANCHURA
◄►	LONGITUDE
∅	DIAMETRO
⟼	A PARTIR DEL NUMERO DE SERIE O NUMERO DE MOTOR
→|	HASTA NUMERO DE SERIE O NUMERO DE MOTOR
●○	REEMPLAZA Y SUSTITUYE
	VER PAGINA-NUMERO DE REFERENCIA
	ALTERNATIVO
	PEDIR
) (	SON O NO PARA EJEMPLO:) D (NO PARA ALEMANIA
⌛	ESPERAR
H H	4 RUEDAS MOTRIZ
H H	2 RUEDAS MOTRIZ
D	PARA ALEMANIA SOLAMENTE O EN ALEMAN SOLAMENTE
F	PARA FRANCIA SOLAMENTE O EN FRANCES SOLAMENTE
I	PARA ITALIA SOLAMENTE O EN ITALIANO SOLAMENTE
GB	PARA INGLATERRA SOLAMENTE O EN INGLES SOLAMENTE
2A	PARA REGION DE LAS AMERICAS SOLAMENTE
3A	PARA ASIA, AFRICA AUSTRALASIA SOLAMENTE
EE	PARA EXPORTACION EUROPA
US	PARA EE. UU. DE AMERICA
AA	PARA AUSTRALIA
S	PARA SUECA
N	PARA NORVEGA

SI NO SE DISPONE DE UN SIMBOLO CONVENIENTE, SE EMPLEARA UNA NOTA QUE SE COLOCARA EN LA PARTE INFERIOR DE LA ULTIMA PAGINA DEL CAPITULO. LA NOTA SERA INDICADA COLOCANDO UN CARACTER ALFABETICO ENTRE PARENTESIS EN LA COLUMNA `H´ Y EN LA MISMA LINEA DE LA PIEZA EN CUESTION.

PAGE RESERVED

PAGE RESERVED

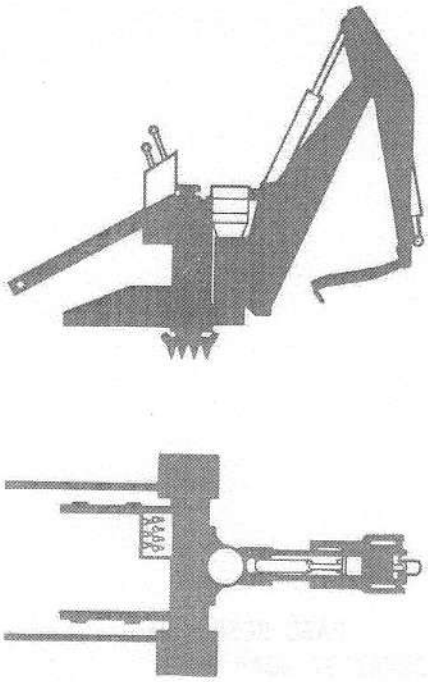

MAIN FRAME

POST , PIVOT	2
MAIN FRAME ,BOOM AND DIPPERSTICK	14
DIPSTICK EXTENSION	22
MAIN FRAME	24
SEAT MOUNTING , SINGLE	26
SLEW SEAT AND VALVE MOUNTING	30
SEAT MOUNTING , SINGLE	32
BIG THUMB ATTACHMENT	36

BATI PRINCIPAL

PIVOT	2
BATI PRINCIPAL ,FLECHE ET BRAS	14
BALLONGE DE BRAS	22
BATI PRINCIPAL	24
SUPPORT DE FIXATION SIEGE UNIQUE	26
SUPPORT DE FIXATION SIEGE TOURNANT ET DISTRIBUTEUR	30
SUPPORT DE FIXATION SIEGE UNIQUE	32
ACCESSOIRES POUR GODET "BIG THUMB"	36

BAGGERRAHMEN

SCHWENKLAGER	2
BAGGERAHMEN ,AUSLEGER UND BAGGERARM	14
LOEFFELSTIELVERLAENGERUNG	22
BAGGERRAHMEN	24
KLAPPSITZTRAEGER	26
DREHSITZ UND VENTILBEFESTIGUNG	30
KLAPPSITZTRAEGER	32
BIG THUMB-AUSRUESTUNG	36

TELAIO PRINCIPALE

SUPPORTI POSTERIORI	2
TELAIO PRINCIPALE,BRACCIO E BASCULANTE	14
PROLUNGA ASTA DI LIVELLO	22
TELAIO PRINCIPALE	24
MONTAGGIO SEDILE NORMALE	26
MONTAGGIO SEDILE GIREVOLE	30
MONTAGGIO SEDILE NORMALE	32
ACCESSORIO SCARIFICATORE	36

BASTIDOR PRINCIPAL

PIVOTE POSTERIOR	2
BASTIDOR PRINCIPAL ,AGUILON Y BRAZO DE ATAQUE	14
ESTABILIZADOR	22
BASTIDOR PRINCIPAL	24
SOPORTE FIJACION ASIENTO UNICO	26
MONTAGE DEL ASSIENTO Y VALVULA DEL GIRO	30
SOPORTE FIJACION ASIENTO UNICO	32
ACCESORIOS ESCARIFICADOR	36

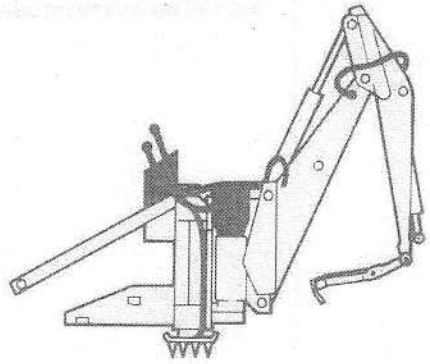

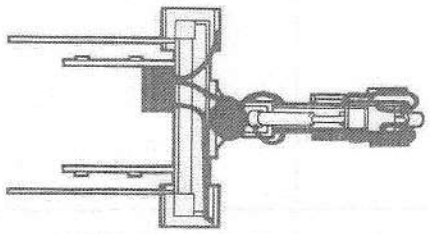

HYDRAULICS

HYDR.LINES FOR BOOM,DIPPERSTICK,& BUCKET RAMS 38
HYDR LINE, STAB RAM AND CLAMP CYLIND TO SINGLE SEAT 46
HYDR LINE, STAB RAM AND CLAM CYLINDER TO SLEW SEAT 54
HYDRAULIC LINE FOR SEVEN SPOOL VALVE TO SINGLE SEAT 58
HYDRAULIC LINE FOR SEVEN SPOOL VALVE TO SLEW SEAT 78
HYDRAULIC LINE FOR BIG THUMB ATTACHMENT 88
CONNECTING HOSES AND TUBES 92
HYDRAULIC LINES 98
ACTUATOR , ROTARY 104
VALVE , SEVEN SPOOL CONTROL , SINGLE SEAT 114
VALVE , SEVEN SPOOL CONTROL 120
REPAIR KIT FOR SEVEN SPOOL CONTROL VALVE 126
VALVE-SIX SPOOL CONTROL 130
VALVE , ONE SPOOL CONTROL 136
TWO LEVER CONTROL INSTALLATION 140
EMBLEMS 142

HYDRAULIQUES

TUYAUTERIE POUR VERINS DE FLECHE BRAS ET GODET 38
TUYAUTERIE VERIN STAB ET FERMETURE POUR SIEGE UNIQUE 46
TUYAUTERIE VERIN STAB ET FERMETURE POUR SIEGE TOURNAN 54
TUYAUTERIE DU DISTRIB 7 TIROIRS AUSIEGE UNIQUE 58
TUYAUTERIE DU DISTRIB 9 TIROIRS AU SIEGE TOURNANT 78
TUYAUTERIES POUR ACCESSOIRES DE GODET "BIG THUMB" 88
TUYAUTERIES ET FLEXIBLES DE RACCORDEMENT 92
TUYAUTERIES 98
MOTEUR HYDRAULIQUE 104
DISTRIB SEPT TIROIRS SIEGE UNIQUE 114
DISTRIBUTEUR 7 TIROIRS 120
JEU DE REPARATION POUR DISTRIB 7 TIROIRS 126
DISTRIBUTEUR 6 TIROIRS 130
DISTRIBUTEUR UN TIROIR 136
COMMANDE DEUX LEVIERS MONTAGE 140
EMBLEMES 142

HYDRAULISCHES

HYDRAULIKLEITUNGEN FUER AUSLEGER, BAGGERARM,LOEFFELZYL. 38
HYDRAULIKLEITUNGEN – STUETZ– UND KLEMMZYL – KLAPPSITZ 46
HYDRAULIKLEITUNGEN – STUETZ– UND KLEMMZYL – DREHSITZ 54
HYDRAULIKLEITUNGEN – STEUERVENTIL – KLAPPSITZ 58
HYDRAULIKLEITUNGEN – STEUERVENTIL – DREHSITZ 78
HYDRAULIKLEITUNGEN FUER BIG THUMB–AUSRUESTUNG 88
SCHLAEUCHE UND LEITUNGEN 92
HYDRAULIKLEITUNGEN 98
DREHZYLINDER 104
STEUERVENTIL, 7–FACH – KLAPPSITZ 114
STEUERVENTIL, 7–FACH 120
REPARATURSATZ – STEUERVENTIL 126
STEUERVENTIL, 6–FACH 130
STEUERVENTIL, EINFACH 136
ZWEIHEBELSTEURUNG–ANBAU 140
FIRMENZEICHEN 142

IDRAULICOS

TUBAZIONI BRACCIO,BRASCULANTE, BENNA,CILINDRO 38
TUBAZIONI CILINDRO STABILIZZATORE FISSAGGIO SEDILE NO 46
TUBAZIONI CILINDRO STABILIZZATORE FISSAGGIO SEDILE GI 54
TUBAZIONI DISTRIBUTORE SETTE VIE SEDILE NORMALE 58
TUBAZIONI DISTRIBUTORE SETTE VIE SEDILE GIREVOLE 78
TUBAZIONI IDRAULICHE PER ACCESSORIO SCARIFICATORE 88
MANICOTTI COLLEGAMENTO E TUBI 92
TUBAZIONI IDRAULICHE 98
DISTRIBUTORE ROTANTE 104
DISTRIBUTORE A SETTE VIE PER SEDILE NORMALE 114
DISTRIBUTORE A SETTE VIE 120
GRUPPO RIPARAZIONE DISTRIBUTORE SETTE VIE 126
DISTRIBUTORE A SEI VIE 130
DISTRIBUTORE UNA VIA 136
COMANDO A DUE LEVE INSTALLAZIONE 140
DECALCOMANIE 142

HIDRAULICOS

TUBOS PARA CILINDROS DE AGUILON,BRAZO DE ATAQUE,CUCHAR 38
TUBOS HIDRAULICOS CILINDRO ESTABILIZADOR –SIMPLE ASIE 46
TUBOS HIDRAULICOS CILINDRO ESTABILIZADOR 54
TUBOS HIDRAULICOS PARA VALVULA 7 VIAS SIMPLE ASIENTO 58
TUBOS HIDRALICOS PARA VALVULA 7 VIAS 78
CONDUCTOS HIDRAULICOS PARA ESCARIFICADOR 88
TUBOS Y MANGUITOS 92
INSTALACION HIDRAULICA 98
DISTRIBUIDOR 7 VIAS ASIENTO SIMPLE 104
DISTRIBUIDOR 7 VIAS 114
JUEGO REPARACION VALVULA DE SIETE CARRETES 120
DISTRIBUIDOR 6 VIAS 126
DISTRIBUIDOR UNA VIA 130
MANDO POR DOS PALANCAS–INSTALACION 136
EMBLEMAS 140
142

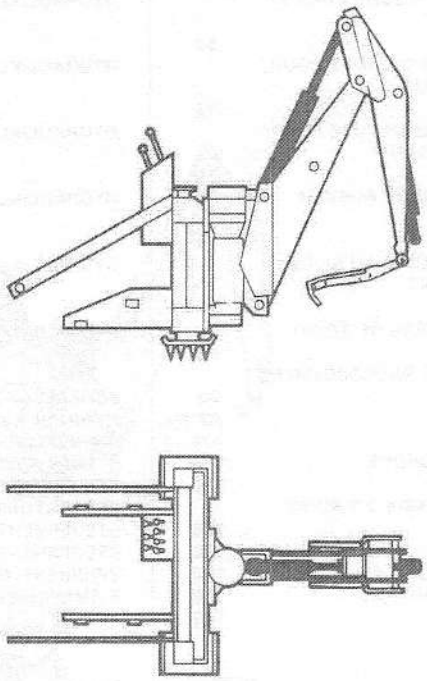

RAMS

STABILISER RAM	144
RAMS	148
BOOM RAM	158
DIPPERSTICK RAM	162
BUCKET RAM	166
BIG THUMB RAM	172
CYLINDER , CLAMPING	174

VERINS

VERIN DE STABILISATEUR	144
VERINS	148
VERIN DE FLECHE	158
VERIN DE BRAS	162
VERIN DE GODET	166
"BIG THUMB"	172
VERIN DE FERMETURE	174

HYDRAULIKZYLINDERS

STABILISIERUNGSSTUETZEN-ZYLINDER	144
HYDRAULIKZYLINDERS	148
AUSLEGERZYLINDER	158
BAGGERARMZYLINDER	162
LOEFFELZYLINDER	166
BIG THUMB-ZYLINDER	172
KLEMMZYLINDER	174

CILINDROS

CILINDRO STABILIZZATORE	144
CILINDROS	148
CILINDRO BRACCIO	158
CILINDRO BASCULANTE	162
CILINDRO BENNA	166
CILINDRO SCARIFICATORE	172
CILINDRO FISSAGGIO	174

CILINDROS

CILINDRO ESTABILIZADOR	144
CILINDROS	148
CILINDRO DE AGUILON	158
CILINDRO BRAZO DE ATAQUE	162
CILINDRO CUCHARA	166
ESCARIFICADOR	172
CILINDRO DE ABRAZADOR	174

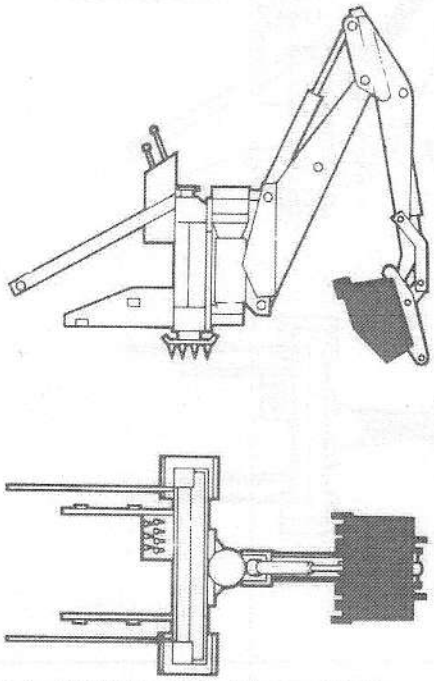

ACCESSORIES

COUNTERWEIGHT	176
BUCKET , CLAY	178
BUCKET , DITCH CLEANING	180
BUCKET , DITCH DIGGING	182
BUCKET , PARALLEL EJECTOR	184
BUCKET , SQUARE HOLE	186
BUCKET , TAPER EJECTOR	188
BUCKET , TRENCH	190

ACCESSOIRES

CONTREPOIDS	176
GODET POUR ARGILE	178
GODET DE CURAGE	180
GODET DE FOSSES	182
GODET EJECTEUR A COTES PARALLELES	184
GODET CARRE	186
GODET EJECTEUR A COTES OBLIQUES	188
GODET RETRO	190

ZUBEHOER

GEGENGEWICHT	176
LEHMLOEFFEL	178
GRABENRAEUMLOEFFEL	180
GRABENPROFILLOEFFEL	182
AUSWERFERLOEFFEL	184
RECHTECKLOEFFEL	186
TRAPEZ-AUSWERFERLOEFFEL	188
GRABENLOEFFEL	190

ACCESSORI

CONTRAPPESO	176
BENNA PER ARGILLA	178
BENNA PULIZIA CANALI	180
BENNA SCAVO FOSSI	182
BENNA AD EIETTORE PARALLELO	184
BENNA PER SCAVI QUADRI	186
BENNA AD EIETTORE CONICO	188
BENNA DA FOSSI	190

ACCESORIOS

CONTRAPESOS	176
CUCHARA PARA ARCILLA	178
CUCHARA LIMPIADORA DE ZANJAS	180
CUCHARA ZANJAS	182
CUCHARA CON EYECTOR PARALELO	184
CUCHARA CON EYECTOR ACHAFLANADO	186
ACCIONADOR CONICO CUCHARA	188
CUCHARA PARA FOSOS	190

MF NUMBERS	NUMERICAL INDEX
NUMEROS MF	INDEX NUMERIQUE
MF NUMMERS	NUMMERN–INDEX
MF NUMERI	INDICE NUMERICO
MF NUMERICO	INDICE NUMERICO

11 939 X : 31,93
13 535 X : 109
14 351 X : 149
29 184 X : 189
195 234 M1 : 59,67, 79,99
195 238 M1 : 59
195 239 M1 : 99,141
195 347 M1 : 5,7, 177
195 562 M1 : 131
195 869 M1 : 115, 121, 127
196 055 M1 : 151, 153, 167, 169
196 162 M1 : 31
200 191 M1 : 167
338 373 X1 : 171
339 071 X1 : 101
339 376 X1 : 159
346 092 X1 : 9,17, 25
352 640 X1 : 15
352 973 X1 : 141
353 422 X1 : 185, 187, 189, 191, 193, 195, 197
353 423 X1 : 179, 185, 189, 195, 197
353 424 X1 : 183, 187
353 426 X1 : 27, 115, 121
353 427 X1 : 15, 179, 183, 185, 187, 189, 191, 193, 195, 197
353 429 X1 : 181, 183, 185
353 431 X1 : 17,27, 31,43, 89
353 432 X1 : 115,
353 432 X1 : 121
353 433 X1 : 15,33, 177, 181, 185, 189
353 434 X1 : 17,27, 33,43, 63,69, 81,89,
353 435 X1 : 5,25
353 437 X1 : 15,27, 33,35, 69,177
353 439 X1 : 15,27, 31,35, 45,59, 69,79, 93,99, 177
353 440 X1 : 5,25
353 441 X1 : 9,31, 39,43, 47,51, 55,59, 63,95
353 446 X1 : 3,5, 15,17, 27,29, 59,63, 69,79, 101, 103, 141, 167
353 459 X1 : 177
353 501 X1 : 39,43, 55,59
353 502 X1 : 31
353 503 X1 : 9,33, 51,79, 83
353 504 X1 : 63
353 511 X1 : 95
353 517 X1 : 103
353 519 X1 : 101
353 525 X1 : 15,63
353 527 X1 : 15,17
353 533 X1 : 17
353 536 X1 : 63,69, 81
353 538 X1 : 33
353 540 X1 : 17,27
353 542 X1 : 101
353 552 X1 : 89
353 561 X1 : 27
353 573 X1 : 5
353 593 X1 : 27,45,
353 593 X1 : 59,93
353 595 X1 : 27,33
353 597 X1 : 177
353 602 X1 : 33
353 607 X1 : 181
353 615 X1 : 15
353 617 X1 : 15
353 668 X1 : 31
353 670 X1 : 47
353 673 X1 : 31
353 677 X1 : 69,79, 167
353 678 X1 : 3,5, 141
353 680 X1 : 59
353 690 X1 : 33
353 754 X1 : 27,31, 33,67
353 755 X1 : 59,69, 141
353 756 X1 : 27,33, 141
353 757 X1 : 27,33
353 758 X1 : 27,33, 35
353 760 X1 : 67
353 762 X1 : 5,25
353 763 X1 : 25
353 766 X1 : 25
353 768 X1 : 17,19, 23
353 770 X1 : 79
353 775 X1 : 167
353 776 X1 : 9
353 794 X1 : 27,29
353 806 X1 : 31
353 891 X1 : 31
353 899 X1 : 35,99
353 915 X1 : 191, 193
353 916 X1 : 17,27, 29,63, 95, 101, 191
353 918 X1 : 63,79, 83
353 928 X1 : 23
353 935 X1 : 5
353 937 X1 : 111
353 972 X1 : 27
354 039 X1 : 67
354 046 X1 : 141
354 048 X1 : 27
354 055 X1 : 59,67, 79,99, 141
354 059 X1 : 59,67, 141
354 063 X1 : 141
354 078 X1 : 33
354 080 X1 : 23
354 083 X1 : 37
354 091 X1 : 5,9
354 093 X1 : 5,19, 23,25, 179, 185, 189, 195, 197
354 105 X1 : 5,7,9, 17,23, 191
354 107 X1 : 9
354 290 X1 : 109
354 300 X1 : 181, 183, 185
354 301 X1 : 179
354 302 X1 : 181, 191, 193
354 304 X1 : 185, 189
354 404 X1 : 59,69, 79,171
354 412 X1 : 5
354 499 X1 : 95
354 506 X1 : 17
354 511 X1 : 43
354 562 X1 : 69
354 564 X1 : 27
354 573 X1 : 5
354 853 X1 : 111
354 657 X1 : 109
354 682 X1 : 111
355 027 X1 : 185
355 291 X1 : 105
355 335 X1 : 177
355 343 X1 : 15
355 566 X1 : 89
355 617 X1 : 79,83
355 618 X1 : 101
355 619 X1 : 31
355 623 X1 : 33
355 829 X1 : 49,57
355 936 X1 : 33
356 040 X1 : 109, 111, 115, 121
357 135 X1 : 137
357 197 X1 : 53
357 197 X91 : 49,51, 53,57, 73
357 575 X1 : 151, 167
357 616 X1 : 117, 123
357 629 X1 : 33
357 633 X1 : 69,79
357 725 X1 : 69
357 727 X1 : 131
357 783 X1 : 105, 109, 111
357 798 X1 : 111
358 764 X91 : 71
358 781 X91 : 53
358 786 X91 : 61,71, 81
358 938 X1 : 141
359 008 X1 : 109, 111
359 100 X1 : 147
359 132 X1 : 147
359 180 X1 : 147, 159
359 183 X1 : 163, 171
359 185 X1 : 163
359 187 X1 : 147
359 189 X1 : 145, 147
359 192 X1 : 159, 171
359 193 X1 : 171
359 196 X1 : 163
359 197 X1 : 159, 163
359 198 X1 : 163
359 199 X1 : 159, 163
360 704 X1 : 17
361 743 X1 : 17
363 549 X1 : 137
363 704 X1 : 117, 127
364 415 X91 : 73
364 574 X91 : 69
364 639 X91 : 51,71, 73
365 433 X1 : 109, 111
365 830 X91 : 51,71
375 098 X1 : 35,99
376 447 X1 : 141
376 745 X1 : 25
376 808 X1 : 17
377 217 X1 : 51
377 218 X1 : 51,53
391 264 X1 : 105
391 405 X1 : 25
391 865 X1 : 35
391 878 X1 : 25
391 961 X1 : 25
557 436 : 181
557 437 : 183
557 581 : 191
557 582 : 191
557 584 : 191
557 586 : 191
557 588 : 193
557 589 : 193
631 674 M1 : 51,69, 71,79, 81,83
645 677 M1 : 5,177
658 146 M1 : 159
673 294 M1 : 179, 181, 183, 185, 187, 189, 191, 193, 195, 197
704 920 M1 : 67,79, 99
723 780 M1 : 17
810 285 M92 : 7
811 201 M91 : 5,177
812 074 M91 : 9
812 087 M1 : 47,61, 93
813 282 M1 : 185, 187, 195, 197
813 524 M1 : 47,55
813 534 M1 : 81
815 361 M1 : 23
823 488 M1 : 17
823 607 M1 : 185
823 884 M91 : 27
823 892 M1 : 27
823 893 M1 : 27
823 896 M1 : 27
823 900 M1 : 27
823 901 M1 : 27
823 942 M1 : 27
824 807 M1 : 57,63, 83,95
824 996 M2 : 5,9
831 452 M1 : 47,49, 53,57, 73
831 495 M1 : 137
831 617 M1 : 61,71, 81, 109, 111, 115, 117, 119, 121, 123, 125, 127
834 500 M1 : 163
835 013 M91 : 43,83
835 014 M91 : 53
835 024 M1 : 43
835 025 M1 : 43,63, 73
835 026 M1 : 53,61, 71,81
835 057 M91 : 79,83
835 091 M91 : 53
835 784 M91 : 127
835 765 M91 : 127
835 767 M91 : 127
845 004 M1 : 33,67, 79,99
845 005 M1 : 67,99, 141
845 007 M91 : 79
845 013 M91 : 31
845 020 M91 : 79
845 021 M1 : 31
845 023 M91 : 83
845 024 M91 : 31
845 050 M91 : 93
845 051 M91 : 79,83
845 059 M1 : 9
845 088 M91 : 175
845 089 M1 : 175

MF NUMBERS	NUMERICAL INDEX
NUMEROS MF	INDEX NUMERIQUE
MF NUMMERS	NUMMERN–INDEX
MF NUMERI	INDICE NUMERICO
MF NUMERICO	INDICE NUMERICO

845 090 M1 : 175
845 095 M1 : 69
845 096 M1 : 67
845 099 M91 : 67
845 100 M91 : 67
845 101 M91 : 67
845 155 M1 : 43
845 178 M1 : 51
845 186 M1 : 43
845 220 M1 : 27
845 222 M92 : 27
845 224 M91 : 83
845 226 M91 : 79
845 234 M1 : 7
845 258 M91 : 73
845 260 M91 : 73
845 262 M91 : 51
845 264 M91 : 51
845 266 M91 : 51
845 268 M91 : 51
845 270 M91 : 69
845 274 M91 : 43
845 276 M1 : 69
845 277 M92 : 69
845 278 M92 : 69
845 283 M1 : 69
845 433 M1 : 195
845 459 M92 : 71
845 469 M1 : 27
845 470 M2 : 27
845 532 M2 : 59,73
845 750 M1 : 7
845 751 M1 : 7
845 752 M2 : 7
845 753 M2 : 7
846 606 M1 : 191, 193
846 618 M1 : 191, 193
851 138 M1 : 123
851 258 M1 : 115, 123, 127, 137
861 969 M1 : 81
862 738 M1 : 183, 185, 187, 189, 191, 195, 197
862 739 M1 : 183, 185, 187, 189, 191, 195, 197
862 740 M1 : 183
871 300 M94 : 3
871 301 M2 : 5
871 302 M2 : 5
871 303 M1 : 5
871 304 M1 : 5
871 306 M1 : 5
871 308 M91 : 175
871 309 M91 : 5
871 310 M95 : 3
871 314 M3 : 3
871 315 M1 : 3
871 316 M92 : 3
871 318 M1 : 3
871 319 M1 : 3
871 320 M1 : 3
871 321 M1 : 3
871 322 M1 : 3
871 323 M1 : 3
871 324 M1 : 3
871 325 M1 : 3
871 326 M92 : 3
871 328 M1 : 3
871 329 M1 : 3
871 330 M1 : 3
871 331 M1 : 3
871 332 M1 : 3
871 333 M1 : 3
871 334 M1 : 3
871 335 M92 : 109
871 336 M93 : 17
871 347 M2 : 17
871 352 M2 : 17,23
871 353 M2 : 17,23
871 354 M98 : 15
871 411 M2 : 5,7
871 413 M1 : 5,7
871 414 M1 : 7
871 415 M2 : 7
871 416 M1 : 7
871 417 M1 : 7
871 424 M91 : 15
871 429 M91 : 5
871 431 M1 : 3
871 448 M1 : 59
871 449 M1 : 59
871 453 M2 : 17
871 454 M1 : 17,23
871 455 M1 : 17,23, 191
871 456 M1 : 17
871 457 M2 : 17
871 458 M1 : 17
871 459 M1 : 17
871 460 M1 : 17
871 461 M1 : 179, 195
871 462 M91 : 7
871 466 M1 : 15
871 468 M92 : 5
871 472 M91 : 19
871 494 M1 : 23
871 497 M91 : 23
871 501 M91 : 185
871 503 M91 : 23
871 504 M91 : 23
871 511 M91 : 23
871 513 M92 : 7
871 519 M1 : 15
871 531 M2 : 187, 197
871 532 M2 : 197
871 534 M2 : 195
871 535 M2 : 195
871 582 M1 : 47
871 586 M91 : 47
871 587 M91 : 47
871 592 M91 : 49,51, 57
871 594 M91 : 47
871 595 M91 : 47
871 600 M1 : 63
871 601 M91 : 61,81
871 634 M1 : 93
871 651 M91 : 15
871 654 M91 : 15
871 657 M91 : 15
871 660 M91 : 15
871 664 M1 : 15,17
871 665 M1 : 15
871 666 M1 : 15
871 668 M91 : 39,43
871 675 M93 : 15
871 678 M1 : 39,43
871 679 M1 : 15
871 699 M1 : 31,69
871 700 M1 : 15
871 704 M92 : 121
871 705 M1 : 17,19, 23, 179, 181, 183, 185, 187, 191, 193, 195, 197
871 706 M92 : 149
871 707 M93 : 149
871 708 M91 : 145
871 710 M2 : 19
871 714 M92 : 31
871 726 M1 : 189
871 728 M91 : 189
871 729 M1 : 19,23, 195, 197
871 733 M91 : 189
871 736 M1 : 189
871 739 M1 : 189
871 740 M91 : 63
871 744 M91 : 63
871 747 M91 : 63
871 750 M92 : 63
871 755 M91 : 95
871 758 M91 : 95
871 760 M91 : 95
871 762 M91 : 93
871 765 M91 : 93
871 767 M91 : 47
871 769 M91 : 47
871 771 M91 : 47
871 773 M91 : 47
871 775 M91 : 95
871 779 M91 : 95
871 782 M91 : 95
871 785 M91 : 95
871 788 M91 : 95
871 791 M91 : 95
871 794 M91 : 59
871 797 M1 : 59
871 798 M1 : 59
871 799 M1 : 59
871 802 M91 : 63
871 803 M1 : 95
871 804 M1 : 95
871 805 M1 : 95
871 806 M1 : 95
871 807 M1 : 95
871 808 M1 : 63
871 810 M91 : 59
871 813 M93 : 59
871 816 M1 : 59
871 817 M1 : 59
871 820 M92 : 27
871 822 M1 : 27
871 828 M91 : 93
871 833 M91 : 93
871 847 M1 : 7
871 848 M1 : 59
871 849 M94 : 115
871 859 M91 : 5
871 873 M1 : 183
871 874 M1 : 183
871 875 M1 : 183
871 884 M1 : 179
871 886 M1 : 179
871 894 M1 : 179
871 908 M2 : 197
871 917 M91 : 181
871 918 M1 : 181
871 919 M1 : 181
871 936 M91 : 185
871 937 M91 : 185
871 956 M1 : 185
871 959 M1 : 189
871 961 M1 : 189
871 972 M91 : 177
871 974 M91 : 177
871 976 M91 : 177
871 982 M1 : 177
871 983 M91 : 177
871 986 M91 : 177
872 702 M91 : 177
872 707 M1 : 177
872 729 M91 : 189
872 747 M3 : 17
872 760 M98 : 15
872 765 M91 : 15
872 766 M91 : 15
872 767 M1 : 15
872 768 M1 : 15
872 774 M91 : 5
872 777 M1 : 29
872 790 M97 : 15
872 800 M93 : 17
872 811 M91 : 177
872 815 M91 : 177
872 820 M1 : 177
872 832 M92 : 27
872 833 M93 : 27
872 834 M1 : 19
872 838 M1 : 59
872 840 M91 : 81
872 841 M91 : 55
872 842 M91 : 55,83
872 843 M91 : 47
873 023 M1 : 15
874 548 M92 : 31
874 620 M1 : 15
874 672 M1 : 5
874 674 M91 : 47
874 676 M91 : 47
874 678 M91 : 47
874 680 M91 : 47
874 687 M1 : 27
874 688 M1 : 27
874 689 M91 : 29
874 690 M91 : 29
874 723 M91 : 149
874 726 M1 : 47
874 731 M91 : 109
874 739 M94 : 3
874 790 M91 : 167
874 792 M1 : 5,9
874 830 M91 : 167
874 874 M91 : 83
874 877 M91 : 83
874 878 M91 : 83
874 881 M91 : 55
874 882 M91 : 55
874 885 M91 : 55
874 887 M91 : 83
874 888 M91 : 83
874 891 M92 : 31
874 892 M91 : 55
874 894 M91 : 55
874 899 M91 : 55
874 901 M91 : 55
874 908 M1 : 69,79
874 913 M1 : 79
874 914 M1 : 79
874 928 M91 : 31
884 118 M1 : 33,67, 79,99, 141
888 086 M1 : 7
892 269 M1 : 67
894 954 M91 : 127
895 040 M91 : 79
895 812 M91 : 47,55
895 817 M91 : 57
895 818 M91 : 49,57
895 824 M91 : 61,83
895 826 M91 : 39
895 828 M91 : 39,43
895 830 M91 : 39
895 848 M91 : 61
895 849 M91 : 93
895 850 M91 : 93
895 851 M91 : 93
895 852 M91 : 93
895 853 M91 : 47
895 854 M91 : 55,95
895 855 M91 : 59
895 857 M91 : 59
895 896 M91 : 95
896 109 M91 : 51
896 110 M91 : 73
896 112 M91 : 43
896 113 M91 : 43
896 114 M91 : 71
896 115 M91 : 71
896 149 M91 : 81
896 150 M91 : 83
896 151 M91 : 79
897 686 M1 : 105
981 169 M4 : 25
1000 557 M1 : 117, 123, 127
1004 633 M1 : 167, 169
1004 637 M1 : 151, 153, 167, 169
1006 335 M1 : 145
1007 242 M1 : 149, 153
1007 719 M1 : 149, 153
1021 477 M1 : 145
1021 479 M1 : 145
1021 493 M1 : 151, 153, 167, 169
1021 696 M1 : 117, 123
1021 755 M1 : 137
1023 028 M1 : 61,71, 81, 117, 119, 123, 125, 127
1024 129 M1 : 137
1024 176 M1 : 117, 119, 123, 125
1024 177 M1 : 117, 119, 123, 125
1024 178 M1 : 117, 119
1024 179 M1 : 115, 117, 119, 121, 123, 125
1024 189 M1 : 117, 123, 127
1024 292 M1 : 151, 167
1024 321 M1 : 149, 153

MF NUMBERS	NUMERICAL INDEX
NUMEROS MF	INDEX NUMERIQUE
MF NUMMERS	NUMMERN–INDEX
MF NUMERI	INDICE NUMERICO
MF NUMERICO	INDICE NUMERICO

1024 321 M1 : 159, 163
1024 324 M1 : 149, 153
1024 330 M1 : 167, 169
1026 205 M1 : 151, 167
1026 206 M1 : 151, 167
1026 276 M1 : 117, 119, 123, 125, 127
1028 608 M1 : 171
1030 131 M1 : 109, 111, 115, 117, 119, 121, 123, 125, 127
1031 511 M1 : 149, 153, 167
1031 685 M1 : 109, 111
1031 686 M1 : 109, 111
1031 689 M1 : 109, 111
1031 690 M1 : 109, 111
1031 691 M1 : 109
1031 698 M1 : 111
1031 702 M1 : 109, 111
1031 703 M1 : 111
1031 706 M1 : 109, 111
1031 707 M1 : 109, 111
1031 709 M1 : 109
1031 714 M1 : 109
1031 768 M1 : 149, 153, 159, 163
1031 773 M1 : 149
1033 695 M1 : 171
1085 314 M1 : 61,71, 81
1085 623 M1 : 109, 111, 115, 117, 119, 121, 123, 125, 127
1085 623 M1 : 123, 125, 127
1085 630 M1 : 117, 119, 123, 125
1085 632 M1 : 117, 119, 123, 125
1085 633 M91 : 117, 119, 123, 125
1085 644 M1 : 117, 123
1085 645 M1 : 117, 123
1085 649 M1 : 115, 121, 127
1085 791 M1 : 117, 119, 123, 125
1085 792 M1 : 117, 119, 123, 125
1086 516 M1 : 117, 119, 123, 125, 127
1086 518 M1 : 115, 121
1086 520 M1 : 115, 121
1086 522 M91 : 115, 121
1086 523 M91 : 115, 121
1086 529 M1 : 109, 117, 123
1086 535 M91 : 115, 121
1086 552 M1 : 145
1088 376 M1 : 163
1088 862 M1 : 163
1096 994 M1 : 109
1400 835 M1 : 145
1400 849 M1 : 167, 169
1432 930 M91 : 25
1432 944 M1 : 25
1440 317 X1 : 25
1440 320 X1 : 25
1440 426 X1 : 33
1441 102 X1 : 25
1441 230 X1 : 25
1441 551 X1 : 147
1442 507 X1 : 163
1455 338 M1 : 191
1455 339 M1 : 191
1455 340 M1 : 191
1455 341 M1 : 193
1455 342 M1 : 193
1455 343 M1 : 193
1455 359 M1 : 191, 193
1455 360 M1 : 191, 193
1455 568 M91 : 9
1455 569 M91 : 9
1455 571 M91 : 9
1455 573 M91 : 9
1455 579 M91 : 69
1455 583 M91 : 27
1455 584 M92 : 27
1455 586 M91 : 27
1455 588 M1 : 9
1455 589 M1 : 9
1455 590 M95 : 15
1455 609 M91 : 101
1455 612 M91 : 99
1455 619 M91 : 101
1455 623 M1 : 35,99
1455 624 M91 : 99
1455 625 M91 : 101
1455 626 M91 : 99
1455 632 M91 : 99
1455 635 M91 : 99
1455 636 M91 : 101
1455 638 M1 : 101
1455 639 M91 : 99
1455 641 M91 : 99
1455 643 M91 : 99
1455 645 M91 : 99
1455 648 M91 : 101
1455 650 M91 : 99
1455 651 M1 : 99
1455 652 M1 : 25
1455 653 M91 : 25
1455 656 M1 : 25
1455 657 M1 : 25
1455 658 M1 : 25
1455 659 M1 : 25
1455 660 M1 : 25
1455 661 M1 : 25
1455 662 M1 : 25
1455 663 M1 : 25
1455 664 M91 : 25
1455 680 M91 : 25
1455 686 M91 : 25
1455 687 M91 : 25
1455 689 M1 : 25
1455 690 M91 : 35,99
1455 697 M94 : 25
1455 700 M1 : 101
1455 701 M1 : 101
1455 702 M1 : 99,101
1455 709 M91 : 101
1455 712 M91 : 33
1455 721 M1 : 33
1455 722 M91 : 33
1455 728 M91 : 33
1455 733 M1 : 33
1455 734 M1 : 33
1455 735 M1 : 33
1455 736 M1 : 33
1455 737 M1 : 33
1455 738 M1 : 33
1455 744 M1 : 33
1455 745 M1 : 33
1455 746 M1 : 33
1455 748 M1 : 33
1455 749 M1 : 33
1455 750 M1 : 33
1455 751 M1 : 33
1455 752 M91 : 33
1455 756 M1 : 33
1455 757 M1 : 33
1455 758 M1 : 33
1455 759 M1 : 35
1455 760 M1 : 33
1455 761 M91 : 33
1455 765 M91 : 33
1455 767 M1 : 33
1455 768 M1 : 33
1455 769 M1 : 33
1455 770 M1 : 33
1455 772 M91 : 35
1455 775 M91 : 35
1455 778 M91 : 35
1455 785 M1 : 35
1455 786 M1 : 35
1455 787 M91 : 35
1455 790 M91 : 35
1455 794 M1 : 35
1455 798 M91 : 35
1455 799 M1 : 33
1455 800 M91 : 101
1455 888 M91 : 25
1455 934 M1 : 9
1456 102 M91 : 25
1456 115 M91 : 175
1456 116 M1 : 175
1456 118 M1 : 175
1456 119 M1 : 175
1456 120 M1 : 175
1456 145 M1 : 15
1456 308 M91 : 149
1456 319 M91 : 3
1456 353 M91 : 19
1456 354 M91 : 17
1456 387 M91 : 17
1456 518 M91 : 9
1456 519 M91 : 9
1456 827 M91 : 73
1456 845 M91 : 73
1456 865 M91 : 51
1456 868 M1 : 15
1456 906 M1 : 69
1456 928 M91 : 3
1456 997 M91 : 43
1457 176 M2 : 43
1457 267 M1 : 7
1457 279 M91 : 69
1457 291 M91 : 67
1457 292 M91 : 67
1457 293 M91 : 67
1457 294 M91 : 67
1457 297 M1 : 69
1457 298 M1 : 67
1457 299 M1 : 67
1457 303 M1 : 67
1457 418 M3 : 5,7
1457 419 M3 : 5,7
1457 420 M3 : 7
1457 421 M3 : 7
1457 422 M3 : 7
1457 423 M3 : 7
1457 424 M3 : 7
1457 425 M3 : 7
1457 506 M91 : 73
1457 508 M91 : 53
1457 510 M91 : 53
1457 514 M91 : 51
1457 520 M91 : 51
1457 529 M91 : 51
1457 575 M92 : 137
1457 582 M1 : 73
1457 589 M1 : 17
1457 660 M92 : 105
1457 661 M1 : 67
1457 666 M1 : 69
1457 667 M1 : 31,69
1457 698 M1 : 69
1457 708 M1 : 67
1457 709 M92 : 131
1457 742 M1 : 27
1457 881 M92 : 141
1457 889 M91 : 69
1457 890 M91 : 69
1457 892 M1 : 69
1457 957 M91 : 67
1457 993 M1 : 69
1458 096 M91 : 105
1458 151 M91 : 131
1458 266 M1 : 7
1458 268 M91 : 5
1458 439 M1 : 73
1458 617 M91 : 53
1458 662 M1 : 45
1458 695 M1 : 73,143
1458 754 M1 : 17
1458 757 M91 : 17
1458 758 M1 : 17
1458 864 M91 : 19
1459 051 M2 : 3
1459 052 M1 : 3
1459 054 M92 : 3
1459 257 M91 : 27
1459 371 M91 : 141
1459 375 M91 : 141
1459 378 M1 : 141
1459 379 M1 : 141
1459 380 M1 : 141
1459 383 M91 : 141
1459 394 M1 : 141
1459 395 M1 : 141
1459 396 M92 : 141
1459 401 M92 : 141
1459 403 M1 : 141
1459 404 M93 : 141
1459 406 M1 : 141
1459 408 M1 : 141
1459 409 M1 : 141
1459 410 M91 : 141
1459 415 M1 : 141
1459 417 M91 : 141
1459 421 M93 : 141
1459 425 M91 : 141
1459 437 M1 : 141
1459 478 M1 : 141
1459 504 M1 : 17
1459 591 M94 : 15
1459 593 M1 : 143
1459 597 M1 : 143
1459 598 M1 : 143
1459 711 M1 : 5,7
1462 200 M1 : 191, 193
1462 201 M1 : 179, 185, 187, 189, 195, 197
1462 414 M1 : 143
1462 415 M1 : 143
1466 101 M1 : 141
1508 873 M91 : 137
1508 874 M1 : 137
1605 046 M93 : 147
1605 054 M93 : 171
1605 067 M94 : 163
1605 069 M93 : 163
1605 156 M91 : 159
1605 160 M91 : 159
1605 381 M1 : 159, 163, 171
1605 415 M1 : 147
1605 659 M1 : 163, 171
1605 761 M1 : 147, 159
1605 839 M91 : 147
1605 923 M1 : 171
1605 970 M1 : 147
1605 971 M1 : 147
1606 006 M1 : 171
1606 007 M92 : 171
1606 012 M1 : 171
1606 026 M1 : 171
1606 146 M93 : 163
1606 297 M93 : 163
1606 314 M1 : 159, 163, 171
1606 424 M93 : 163
1606 455 M93 : 163
1606 463 M1 : 147
1606 495 M1 : 163
1606 503 M1 : 147
1606 532 M94 : 147
1606 540 M2 : 147
1606 557 M91 : 147
1606 735 M1 : 171
1606 736 M1 : 171
1606 737 M93 : 171
1606 787 M1 : 147
1606 794 M1 : 163
1606 796 M1 : 163
1606 802 M1 : 147
1606 805 M1 : 147
1606 808 M1 : 163
1606 815 M1 : 145, 147

MF NUMBERS	NUMERICAL INDEX
NUMEROS MF	INDEX NUMERIQUE
MF NUMMERS	NUMMERN-INDEX
MF NUMERI	INDICE NUMERICO
MF NUMERICO	INDICE NUMERICO

1607 084 M1 : 163
1607 269 M1 : 159, 163
1607 427 M91 : 159
1607 447 M1 : 159
1607 462 M91 : 159
1607 486 M1 : 159, 163
1607 487 M1 : 159, 163
1607 488 M1 : 159
1607 489 M1 : 159
1607 490 M1 : 159
1607 491 M1 : 159
1607 492 M1 : 159
1607 493 M1 : 159
1607 494 M1 : 159
1607 495 M1 : 159
1607 496 M1 : 159
1607 497 M1 : 159
1607 499 M91 : 159
1607 500 M91 : 159
1607 507 M1 : 159
1607 510 M91 : 159
1607 526 M1 : 159
1607 636 M1 : 171
1607 690 M1 : 171
1607 691 M1 : 163
1607 715 M1 : 163
1607 716 M1 : 163
1607 717 M1 : 163
1607 721 M91 : 163
1607 724 M1 : 163
1607 725 M91 : 163
1607 733 M1 : 159
1607 867 M91 : 171
1607 871 M91 : 171
1607 876 M2 : 171
1607 888 M1 : 171
1752 792 M1 : 7
1753 523 M1 : 109, 111
1753 524 M1 : 109, 111
1753 529 M1 : 109, 111
1753 541 M1 : 117, 123, 127
1810 046 M93 : 127
1810 047 M93 : 127
1810 050 M91 : 151
1810 052 M91 : 167
1810 053 M91 : 167
1810 054 M91 : 145
1810 057 M91 : 127
1810 058 M91 : 153
1810 064 M91 : 111
1810 065 M91 : 111
1810 079 M91 : 151
1810 098 M91 : 151
1810 102 M92 : 93
1810 293 M91 : 153
1810 294 M91 : 151
1810 295 M91 : 153
1810 387 M91 : 173
1810 389 M91 : 83
1810 390 M91 : 95
1810 475 M91 : 153
1810 476 M91 : 153
1810 497 M91 : 149
1810 498 M91 : 151
1810 530 M91 : 137
1810 542 M91 : 111
1810 620 M91 : 137
1851 315 M1 : 61,63, 69,71, 81,101
1852 568 M1 : 61,73
1852 607 M1 : 15,63, 93
1853 134 M91 : 61,63, 69,71, 81,101
1853 135 M91 : 61,71, 81,99, 101
1881 527 M1 : 163
1881 636 M1 : 115, 121, 127
1881 637 M1 : 115, 121, 127
1882 791 M1 : 61,71, 81,101
1882 792 M1 : 61,71, 81,83, 101
1882 793 M1 : 61,71, 81,99, 101
1882 794 M1 : 71
1882 794 M91 : 61,71, 81,101
1882 795 M1 : 61,63, 69,71, 81,101
1882 796 M1 : 61,63, 69,71, 81,101
1882 797 M1 : 61,63, 69,71, 81,101
1882 958 M1 : 39,43, 47,51, 55,59, 61,73, 83,93, 99, 109, 117,
1882 958 M1 : 123, 127, 137, 151, 153, 167, 169
1883 109 M1 : 137
1883 420 M1 : 115, 121
1883 425 M91 : 117, 123
1884 146 M91 : 117, 123
1884 151 M1 : 115, 121
1884 152 M1 : 115, 121
1884 384 M91 : 115, 121
1884 385 M91 : 115, 121
1884 386 M91 : 115, 121
1884 398 M92 : 149
1884 399 M91 : 151
1884 400 M91 : 151
1884 401 M91 : 151
1884 403 M91 : 151, 167
1884 404 M91 : 167
1884 405 M91 : 167
1884 406 M92 : 167
1884 408 M91 : 145
1884 409 M91 : 145
1884 410 M91 : 145
1884 411 M1 : 151, 153, 167, 169
1884 414 M1 : 149, 153, 167
1884 416 M1 : 175
1884 418 M1 : 115, 121
1884 419 M1 : 115, 121
1884 420 M1 : 115
1884 420 M2 : 121
1884 423 M1 : 175
1884 444 M1 : 175
1884 454 M1 : 149
1884 456 M1 : 151
1884 458 M1 : 167
1884 460 M1 : 145
1884 497 M1 : 111
1884 504 M91 : 109
1884 509 M1 : 111
1884 510 M1 : 109
1884 540 M91 : 115,
1884 540 M91 : 123
1884 585 M1 : 121
1884 716 M1 : 149
1884 852 M91 : 151
1884 863 M1 : 149, 167
1884 864 M1 : 167
1884 874 M1 : 151, 153
1884 875 M1 : 149, 153, 167, 169
1884 901 M1 : 115
1884 902 M1 : 145
1884 903 M1 : 145
1884 922 M91 : 121
1884 924 M1 : 111
1884 925 M1 : 109
1884 935 M1 : 145
1884 936 M91 : 167, 169
1884 937 M91 : 151, 153
1884 938 M91 : 145
1884 939 M91 : 149, 153, 167, 169
1884 948 M91 : 109
1884 992 M91 : 167
1884 993 M91 : 167
1884 995 M91 : 149
1884 999 M91 : 149
1885 000 M91 : 149
1885 001 M91 : 145
1885 002 M91 : 145
1885 015 M1 : 145
1885 051 M91 : 149
1885 053 M91 : 151
1885 054 M1 : 151, 153
1885 055 M1 : 151, 153, 159
1885 056 M1 : 151
1885 057 M1 : 149
1885 058 M1 : 149
1885 059 M91 : 149
1885 061 M1 : 149, 153
1885 269 M1 : 175
1885 270 M1 : 175
1885 337 M1 : 105
1885 454 M1 : 115, 123
1885 534 M1 : 109
1885 537 M1 : 111
1885 662 M91 : 37
1885 663 M91 : 37
1885 664 M91 : 173
1885 665 M91 : 37
1885 666 M1 : 37
1885 667 M1 : 37
1885 668 M1 : 37
1885 669 M1 : 37
1885 670 M1 : 37
1885 671 M91 : 89
1885 676 M1 : 89
1885 680 M1 : 89
1885 683 M1 : 89
1885 685 M1 : 89
1885 686 M91 : 173
1885 687 M91 : 173
1885 688 M1 : 173
1885 689 M1 : 173
1885 690 M91 : 173
1885 691 M1 : 173
1885 692 M1 : 173
1885 693 M1 : 173
1885 694 M1 : 89
1885 695 M91 : 89
1885 696 M91 : 89
1885 697 M1 : 89
1885 698 M91 : 89
1885 699 M1 : 89
1885 703 M91 : 89
1885 705 M1 : 89
1886 150 M1 : 115, 121
1886 245 M1 : 137
1886 307 M1 : 131
1886 380 M1 : 131
1886 382 M1 : 131
1886 383 M1 : 131
1886 390 M1 : 131
1886 391 M1 : 131
1886 393 M1 : 131
1886 394 M1 : 131
1886 397 M1 : 131
1886 405 M1 : 131
1886 681 M1 : 3
1886 683 M1 : 173
1886 684 M1 : 173
1886 723 M91 : 99
1886 863 M91 : 115, 121
1886 959 M91 : 149
1886 960 M91 : 149
1886 962 M1 : 149
1886 963 M1 : 149
1886 964 M1 : 149
1887 030 M91 : 115, 121
1887 032 M91 : 117, 123
1887 034 M91 : 117, 123
1887 036 M91 : 119, 125
1887 037 M1 : 145
1887 100 M1 : 167
1887 101 M1 : 89
1887 122 M1 : 89
1887 123 M1 : 89
1887 124 M91 : 89
1887 125 M91 : 89
1887 465 M1 : 131
1887 466 M1 : 131
1887 467 M1 : 131
1887 468 M1 : 131
1887 532 M1 : 149
1887 534 M91 : 109
1887 537 M1 : 149
1887 582 M91 : 149
1887 583 M1 : 151
1887 587 M1 : 149
1887 588 M1 : 149
1887 838 M1 : 105
1887 839 M1 : 105
1887 840 M1 : 105
1887 842 M1 : 105
1887 848 M1 : 105
1887 849 M1 : 105
1887 850 M1 : 105
1887 857 M1 : 105
1887 858 M1 : 105
1887 860 M91 : 105
1887 861 M91 : 105
1887 862 M1 : 105
1887 863 M1 : 107
1887 867 M1 : 107
1887 868 M1 : 105
1887 871 M1 : 107
1887 872 M1 : 107
1887 873 M1 : 107
1887 876 M1 : 105, 107
1887 877 M1 : 107
1887 878 M1 : 105
1887 879 M1 : 107
1887 880 M1 : 107
1887 881 M1 : 107
1887 882 M1 : 107
1887 883 M1 : 107
1887 884 M1 : 107
1887 885 M1 : 107
1887 886 M1 : 107
1887 887 M1 : 107
1887 888 M1 : 107
1887 889 M1 : 107
1887 890 M1 : 107
1887 891 M1 : 107
1887 892 M1 : 107
1887 893 M1 : 107
1887 894 M1 : 107
1887 895 M91 : 107
1887 896 M1 : 105
1887 897 M1 : 105
1887 898 M1 : 105
1887 899 M91 : 107
1887 900 M1 : 105
1887 901 M1 : 105
1887 902 M91 : 107
1887 903 M91 : 105
1887 924 M1 : 105
1887 925 M1 : 105
1887 948 M1 : 105
1887 949 M1 : 105
1887 950 M1 : 105
1888 270 M1 : 131, 133
1888 271 M1 : 131, 133
1888 272 M91 : 133
1888 273 M1 : 131, 133
1888 302 M1 : 105
1888 303 M1 : 107
1888 304 M91 : 137
1888 305 M1 : 137
1888 306 M1 : 137
1888 307 M1 : 137
1888 308 M1 : 137
1888 309 M1 : 137
1888 310 M1 : 137
1888 377 M91 : 3
1888 452 M1 : 95
1888 466 M1 : 95
1888 483 M1 : 51,73,

MF NUMBERS	NUMERICAL INDEX
NUMEROS MF	INDEX NUMERIQUE
MF NUMMERS	NUMMERN-INDEX
MF NUMERI	INDICE NUMERICO
MF NUMERICO	INDICE NUMERICO

1888 483 M1 : 103
1888 485 M1 : 47,55, 95
1888 487 M91 : 39,43, 59
1888 495 M1 : 51,53, 57,73, 103
1888 496 M1 : 73
1888 497 M1 : 47,55, 59
1888 497 M91 : 89
1888 501 M1 : 93
1888 501 M91 : 39,43
1888 503 M91 : 83
1888 504 M1 : 61,71, 79,83, 101
1888 507 M1 : 61,71, 79,81
1888 512 M1 : 49
1888 538 M1 : 49,57
1888 539 M1 : 73
1888 540 M91 : 89
1888 542 M1 : 93
1888 547 M1 : 99
1888 590 M91 : 59
1888 592 M91 : 59
1888 593 M91 : 83
1888 594 M91 : 61,83
1888 595 M91 : 61,71, 79,81, 99
1888 662 M91 : 61,71, 79,83, 101
1888 680 M1 : 137
1888 681 M1 : 137
1888 682 M1 : 115, 117, 119, 121, 123, 125
1888 855 M1 : 111
1888 856 M1 : 109
1888 857 M1 : 111
1888 859 M1 : 111
1888 868 M1 : 111
1888 893 M1 : 125
1888 950 M91 : 131, 133
1888 951 M1 : 131, 133
1889 134 M1 : 3
1889 139 M1 : 133
1889 140 M1 : 133
1889 429 M91 : 57
1889 506 M1 : 61,83
1889 507 M1 : 61,71, 79,81,
1889 507 M1 : 83,99, 101
1889 528 M1 : 105, 107
1889 529 M1 : 105, 107
1889 893 M1 : 123, 125
1889 894 M1 : 123, 125
1890 083 M91 : 133
1891 492 M1 : 57
1891 591 M1 : 137
1891 592 M1 : 137
1891 593 M1 : 137
1891 594 M1 : 137
1891 595 M1 : 137
1891 740 M1 : 57
1891 794 M1 : 105
1891 809 M1 : 107
1892 836 M91 : 105
1892 837 M1 : 107
1892 838 M1 : 107
1892 840 M1 : 105
1894 007 M91 : 131, 133
1894 010 M91 : 131, 133
1894 011 M91 : 131, 133
3186 097 M91 : 163
3186 098 M1 : 163
3186 241 M1 : 159
3186 242 M1 : 159
3314 813 M91 : 171
MP 1 056 : 3,17, 23, 159, 163, 171, 175

PERKINS NUMBERS	NUMERICAL INDEX
NUMEROS PERKINS	INDEX NUMERIQUE
PERKINS NUMMERS	NUMMERN–INDEX
PERKINS NUMERI	INDICE NUMERICO
PERKINS NUMEROS	INDICE NUMERICO

2172527 : 131

PRINTED IN U.K. 252 819 628 M4 (1) 10/81

PROPRIETARY	NUMERICAL INDEX
FOURNISSEURS	INDEX NUMERIQUE
FREMDTEILE	NUMMERN-INDEX
EQUIPO PATENTADO	INDICE NUMERICO
	INDICE NUMERICO

RESERVED PAGE

POST , PIVOT
PIVOT
SCHWENKLAGER
SUPPORTI POSTERIORI
PIVOTE POSTERIOR

3-8695-002-A

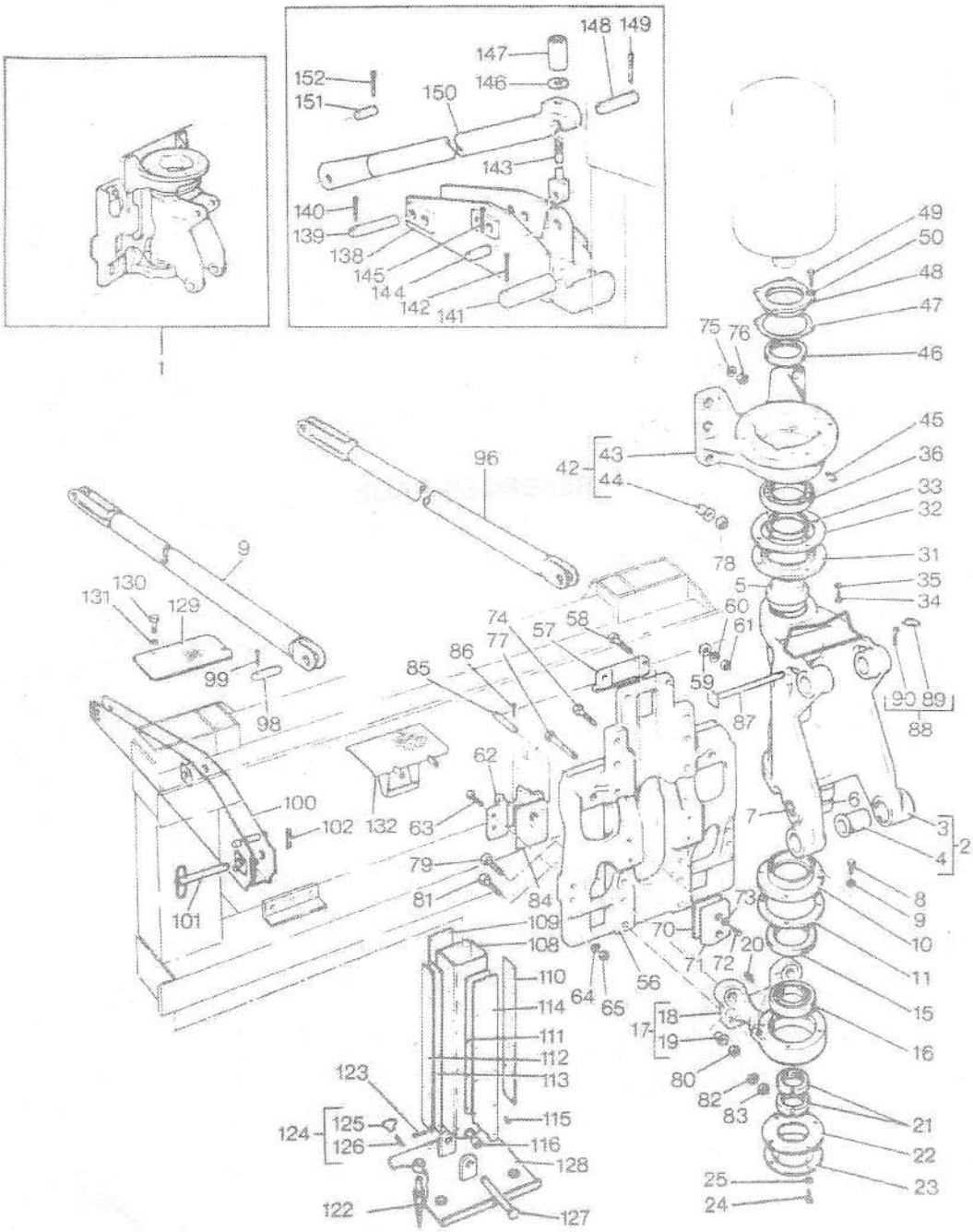

POST , PIVOT
PIVOT
SCHWENKLAGER
SUPPORTI POSTERIORI
PIVOTE POSTERIOR

86953002

POST AND ATTACHMENTS
PIVOT ET PIECES ANNEXES
SCHWENKLAGER UND ANBAUTEILE
PALO Y ACCESSORI
POSTE Y ACCESSORIOS

1	871 300 M94	11'5"/3480MM (A,H)	1	Post	Poteau	Staender	Puntello	Poste
1	874 739 M94	13'6"/4115MM (B,H)	1	Post	Poteau	Staender	Puntello	Poste
2	1459 054 M92	1 (D)	1	Post	Poteau	Staender	Puntello	Poste
2	871 310 M95	1 (C)	1	Pivot	Pivot	Drehzapfen	Perno	Pivote
3		2 ⇒ REF 2	1	Post	Poteau	Staender	Puntello	Poste
4	871 315 M1	2	2	Bush	Bague	Buchse	Boccola	Casquillo
5	1459 051 M2	1 (D)	1	Adaptor	Adaptateur	Reduziernippel	Adattatore	Adaptador
5	1886 681 M1	1 (E)	1	Adaptor	Adaptateur	Reduziernippel	Adattatore	Adaptador
5	1888 377 M91	1 (F)	1	Adaptor	Adaptateur	Reduziernippel	Adattatore	Adaptador
6	1459 052 M1	1 (D)	1	Shaft	Arbre	Welle	Albero	Eje
6	1889 134 M1	1 (L)	1	Shaft	Arbre	Welle	Albero	Eje
6	871 314 M3	1 (K)	1	Shaft	Arbre	Welle	Albero	Eje
7	MP 1 056	1	2	Nipple	Graisseur	Nippel	Nipplo	Engrasador
8	353 678 X1	1	4	Screw	Vis	Schraube	Vite	Tornillo
9	353 446 X1	1	4	Washer	Rondelle	Unterlegscheibe	Rondella	Arandela
10	871 328 M1	1	1	Cover	Couvercle	Deckel	Coperchio	Cubierta
11	871 330 M1	1	1	Gasket	Joint	Dichtscheibe	Guarnizione	Junta
15	871 332 M1	1	1	Seal	Bague etancheite	Dichtring	Tenuta	Reten
16	871 333 M1	1	1	Bearing	Coussinet	Lager	Cuscinetto	Cojinete
17	871 326 M92	1	1	Bracket	Support fixation	Haltearm	Supporto	Soporte
18		18 ⇒ 871 326 M92	1	Bracket	Support fixation	Haltearm	Supporto	Soporte
19	871 318 M1	18	2	Bush	Bague	Buchse	Boccola	Casquillo
20	MP 1 056	1	1	Nipple	Graisseur	Nippel	Nipplo	Engrasador
21	871 334 M1	1	2	Nut	Ecrou	Mutter	Dado	Tuerca
22	871 331 M1	1	1	Gasket	Joint	Dichtscheibe	Guarnizione	Junta
23	871 329 M1	1	1	Cover	Couvercle	Deckel	Coperchio	Cubierta
24	353 678 X1	1	4	Screw	Vis	Schraube	Vite	Tornillo
25	353 446 X1	1	4	Washer	Rondelle	Unterlegscheibe	Rondella	Arandela
31	871 320 M1	1	1	Cover	Couvercle	Deckel	Coperchio	Cubierta
32	871 325 M1	1	1	Gasket	Joint	Dichtscheibe	Guarnizione	Junta
33	871 323 M1	1	1	Seal	Bague etancheite	Dichtring	Tenuta	Reten
34	353 678 X1	1	4	Screw	Vis	Schraube	Vite	Tornillo
35	353 446 X1	1	4	Washer	Rondelle	Unterlegscheibe	Rondella	Arandela
36	871 321 M1	1 ⇐ 871 431 M1	1	Bearing	Coussinet	Lager	Cuscinetto	Cojinete
36	871 431 M1	1 ⇐ 871 321 M1	1	Bearing	Coussinet	Lager	Cuscinetto	Cojinete
42	871 316 M92	1 →H10709	1	Bracket	Support fixation	Haltearm	Supporto	Soporte
42	1456 928 M91	1 →H10709	1	Bracket	Support fixation	Haltearm	Supporto	Soporte
42	1456 319 M91	1 (J)	1	Bracket	Support fixation	Haltearm	Supporto	Soporte
43		42 ⇒ REF 42	1	Bracket	Support fixation	Haltearm	Supporto	Soporte
44	871 318 M1	42	2	Bush	Bague	Buchse	Boccola	Casquillo
45	MP 1 056	1	1	Nipple	Graisseur	Nippel	Nipplo	Engrasador
46	871 322 M1	1	1	Seal	Bague etancheite	Dichtring	Tenuta	Reten
47	871 324 M1	1	1	Gasket	Joint	Dichtscheibe	Guarnizione	Junta
48	871 319 M1	1	1	Cover	Couvercle	Deckel	Coperchio	Cubierta
49	353 678 X1	1	4	Screw	Vis	Schraube	Vite	Tornillo
50	353 446 X1	1	4	Washer	Rondelle	Unterlegscheibe	Rondella	Arandela

POST , PIVOT
PIVOT
SCHWENKLAGER
SUPPORTI POSTERIORI
PIVOTE POSTERIOR

86953002

3-8695-002-A

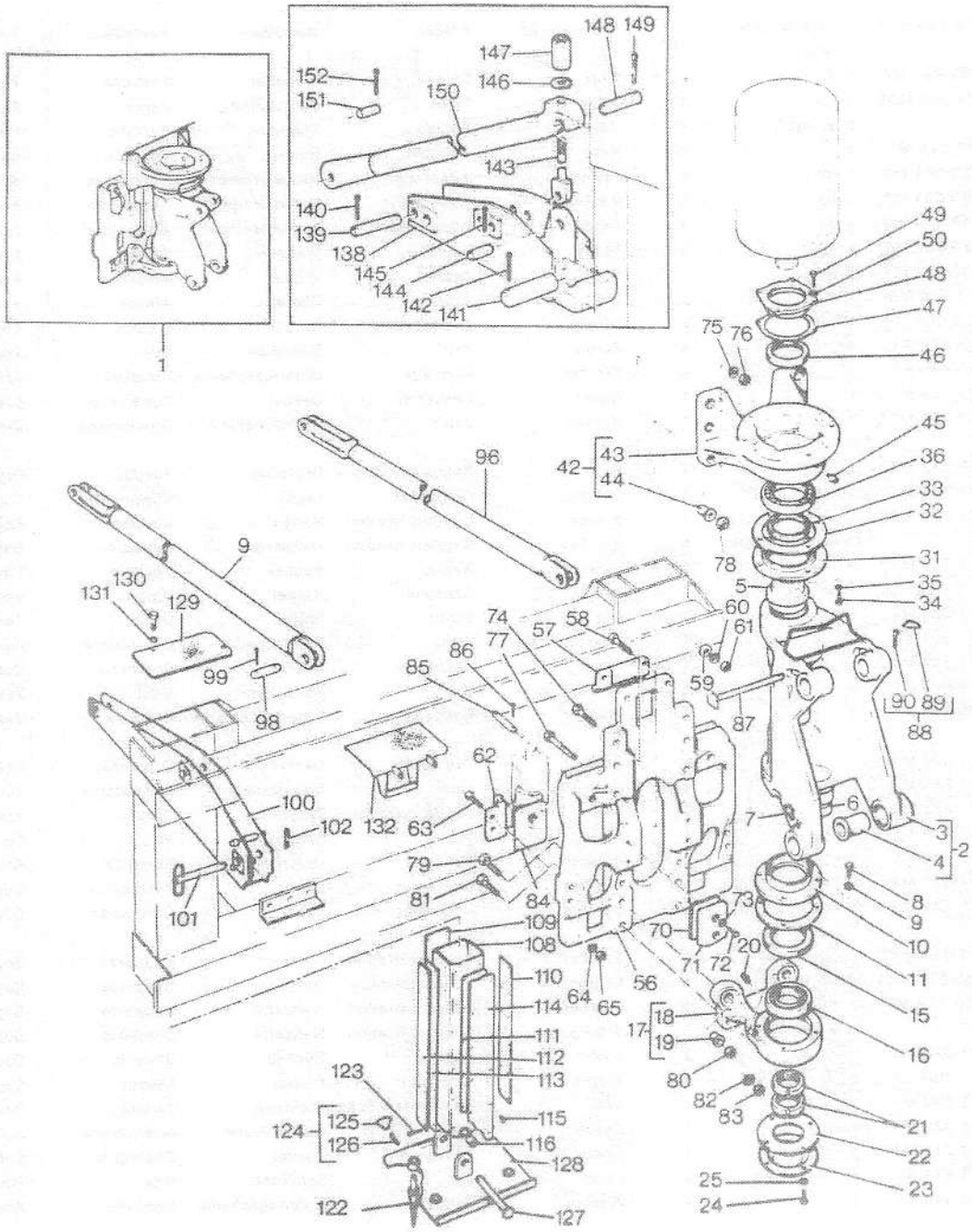

POST , PIVOT
PIVOT
SCHWENKLAGER
SUPPORTI POSTERIORI
PIVOTE POSTERIOR

86953002

POST AND ATTACHMENTS
PIVOT ET PIECES ANNEXES
SCHWENKLAGER UND ANBAUTEILE
PALO Y ACCESSORI
POSTE Y ACCESSORIOS

56	871 301 M2	1	1	Casting	Piece fonderie	Gussteil	Pezzo fuso	Fundicion
57	871 302 M2	1	1	Bracket	Support fixation	Haltearm	Supporto	Soporte
58	354 573 X1	1	2	Bolt	Boulon	Masch schraube	Bullone	Tornillo
59	353 762 X1	1	2	Washer	Rondelle	Unterlegscheibe	Rondella	Arandela
60	353 440 X1	1	2	Washer	Rondelle	Unterlegscheibe	Rondella	Arandela
61	353 435 X1	1	2	Nut	Ecrou	Mutter	Dado	Tuerca
62	871 303 M1	1	2	Retainer	Reteneur	Haltering	Fermo	Retenedor
63	354 412 X1	1	8	Bolt	Boulon	Masch schraube	Bullone	Tornillo
64	353 440 X1	1	8	Washer	Rondelle	Unterlegscheibe	Rondella	Arandela
65	353 435 X1	1	8	Nut	Ecrou	Mutter	Dado	Tuerca
70	874 672 M1	1	X	Packing	Garniture etanch	Packung	Imballaggio	Empaquetadura
71	871 309 M91	1	2	Pad	Plaquette	Klotz	Tampone	Almohadilla
72	353 678 X1	1	4	Screw	Vis	Schraube	Vite	Tornillo
73	353 446 X1	1	4	*Washer*	*Rondelle*	*Unterlegscheibe*	*Rondella*	*Arandela*
74	354 573 X1	1	4	Bolt	Boulon	Masch schraube	Bullone	Tornillo
75	353 440 X1	1	4	Washer	Rondelle	Unterlegscheibe	Rondella	Arandela
76	353 435 X1	1	4	Nut	Ecrou	Mutter	Dado	Tuerca
77	353 935 X1	1	2	Bolt	Boulon	Masch schraube	Bullone	Tornillo
78	353 435 X1	1	2	Nut	Ecrou	Mutter	Dado	Tuerca
79	353 573 X1	1	2	Bolt	Boulon	Masch schraube	Bullone	Tornillo
80	353 435 X1	1	2	Nut	Ecrou	Mutter	Dado	Tuerca
81	354 573 X1	1	2	Bolt	Boulon	Masch schraube	Bullone	Tornillo
82	353 440 X1	1	2	Washer	Rondelle	Unterlegscheibe	Rondella	Arandela
83	353 435 X1	1	2	Nut	Ecrou	Mutter	Dado	Tuerca
84	871 304 M1	1	1	Clamp	Collier	Halteschelle	Fascetta	Abrazadera
85	871 306 M1	1	4	Pin	Goupille	Bolzen	Perno	Pasador
86	354 093 X1	1	8	Pin	Goupille	Bolzen	Perno	Pasador
87	871 468 M92	1	8	Pin	Goupille	Bolzen	Perno	Pasador
88	811 201 M91	1	1	Pin	Goupille	Bolzen	Perno	Pasador
89	195 347 M1	88	1	Ring	Anneau	Ring	Anello	Aro
90	645 677 M1	88	1	Pin	Goupille	Bolzen	Perno	Pasador
95	871 429 M91	(D) →G8726	1	Link	Maillon	Lenker	Maglia	Union
96	871 859 M91	◄	1	Link	Maillon	Lenker	Maglia	Union
97	871 429 M91	► →G8726	1	Link	Maillon	Lenker	Maglia	Union
97	871 429 M91	(C)	1	Link	Maillon	Lenker	Maglia	Union
98	824 996 M2		4	Pin	Goupille	Bolzen	Perno	Pasador
99	354 091 X1		8	Pin	Goupille	Bolzen	Perno	Pasador
100	872 774 M91	→G8726	2	Sill	Rebord	Schwelle	Fondazione	Vase apoyo
101	874 792 M1	↦G8726	6	Pin	Goupille	Bolzen	Perno	Pasador
102	354 105 X1	↦G8726	12	Pin	Goupille	Bolzen	Perno	Pasador
108	1458 268 M91		2	Slide	Coulisse	Gleitstueck	Slitta	Corredera
109	871 411 M2	(G)	2	Slide	Coulisse	Gleitstueck	Slitta	Corredera
109	1457 418 M3	(M)	2	Plate	Plaque	Platte	Piastra	Plato
110	871 413 M1	(G)	2	Slide	Coulisse	Gleitstueck	Slitta	Corredera
110	1457 419 M3	(N)	2	Plate	Plaque	Platte	Piastra	Plato
110	1459 711 M1	⊸1457 419 M3 (N)	2	Plate	Plaque	Platte	Piastra	Plato

POST , PIVOT
PIVOT
SCHWENKLAGER
SUPPORTI POSTERIORI
PIVOTE POSTERIOR

86953002

3-8695-002-A

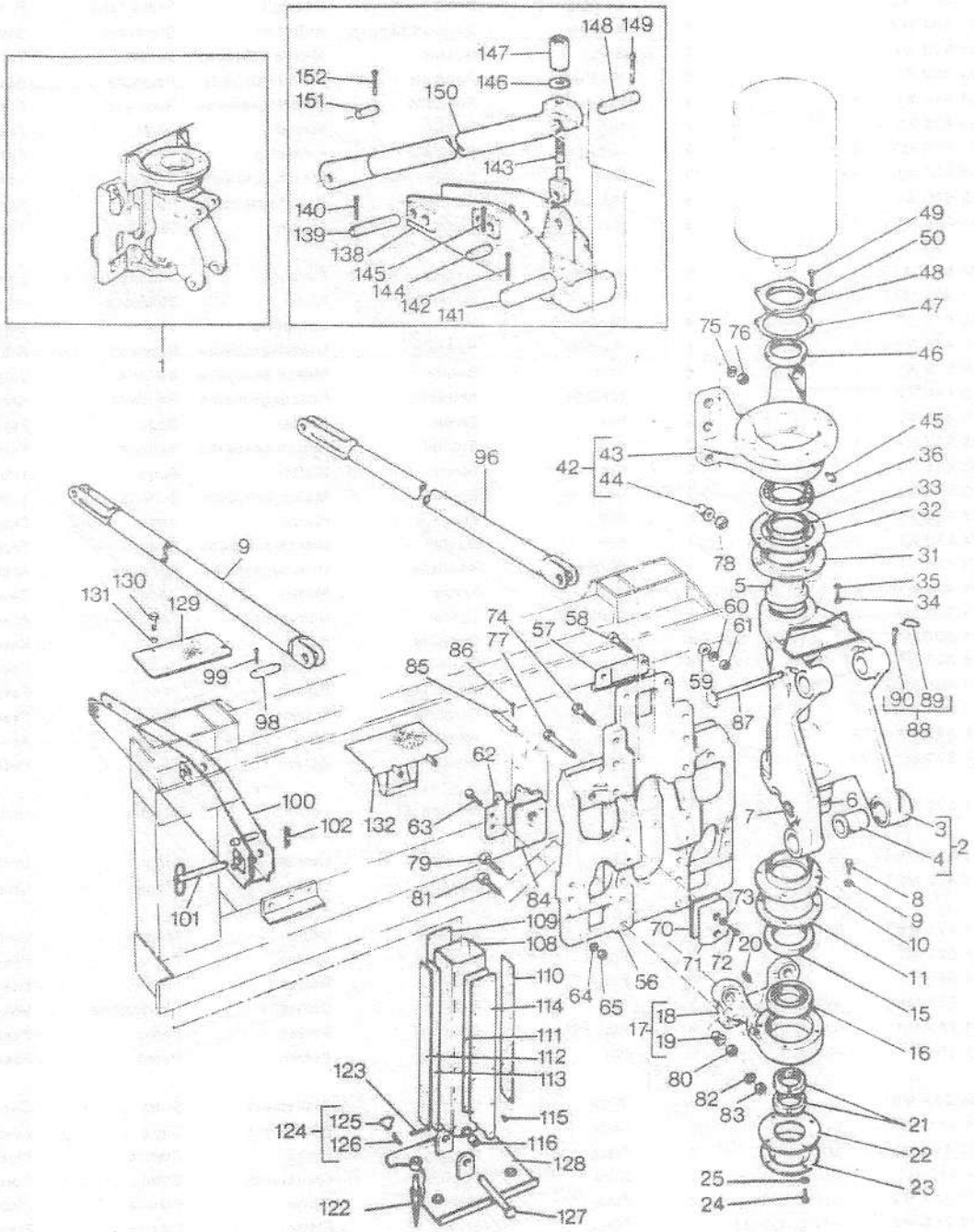

POST , PIVOT
PIVOT
SCHWENKLAGER
SUPPORTI POSTERIORI
PIVOTE POSTERIOR

86953002

POST AND ATTACHMENTS
PIVOT ET PIECES ANNEXES
SCHWENKLAGER UND ANBAUTEILE
PALO Y ACCESSORI
POSTE Y ACCESSORIOS

111	871 415 M2	↕ .020" →⊣ AJ221-1150 (G)	X	Shim	Cale	Einstellblech	Spessore	Suplemento
111	1457 422 M3	↕ .0196 ↦ AJ221-1150	X	Shim	Cale	Einstellblech	Spessore	Suplemento
111	845 752 M2	↕ .030" →⊣ AJ221-1150 (G)	X	Shim	Cale	Einstellblech	Spessore	Suplemento
111	1457 421 M3	↕ .0312" ↦ AJ221-1150	X	Shim	Cale	Einstellblech	Spessore	Suplemento
111	845 753 M2	↕ .040" →⊣ AJ221-1150 (G)	X	Shim	Cale	Einstellblech	Spessore	Suplemento
111	1457 420 M3	↕ .0392" ↦ AJ221-1150	X	Shim	Cale	Einstellblech	Spessore	Suplemento
111	1458 266 M1	↕ .078"	X	Shim	Cale	Einstellblech	Spessore	Suplemento
112	871 413 M1	(G)	2	Slide	Coulisse	Gleitstueck	Slitta	Corredera
112	1457 419 M3	→<1459 711 M1 (N)	2	Plate	Plaque	Platte	Piastra	Plato
112	1459 711 M1	→<1457 419 M3 (N)	2	Plate	Plaque	Platte	Piastra	Plato
113	871 416 M1	↕ .020" →⊣ AJ221-1150 (G)	X	Shim	Cale	Einstellblech	Spessore	Suplemento
113	1457 425 M3	↕ .0196" ↦ AJ221-1150	X	Shim	Cale	Einstellblech	Spessore	Suplemento
113	845 750 M1	↕ .030" →⊣ AJ221-1150 (G)	X	Shim	Cale	Einstellblech	Spessore	Suplemento
113	1457 424 M3	↕ .0312" ↦ AJ221-1150	X	Shim	Cale	Einstellblech	Spessore	Suplemento
113	845 751 M1	↕ .040" →⊣ AJ221-1150 (G)	X	Shim	Cale	Einstellblech	Spessore	Suplemento
113	1457 423 M3	↕ .0392" ↦ AJ221-1150	X	Shim	Cale	Einstellblech	Spessore	Suplemento
113	1457 267 M1	↕ .078"	X	Nut	Ecrou	Mutter	Dado	Tuerca
114	871 411 M2	(G)	2	Slide	Coulisse	Gleitstueck	Slitta	Corredera
114	1457 418 M3	(M)	2	Plate	Plaque	Platte	Piastra	Plato
115	871 414 M1	(G)	80	Screw	Vis	Schraube	Vite	Tornillo
116	871 417 M1		4	Bush	Bague	Buchse	Boccola	Casquillo
122	1752 792 M1		4	Spike	Clou	Dorn	Arpione	Punta
123	354 105 X1		2	Pin	Goupille	Bolzen	Perno	Pasador
124	810 285 M92		4	Pin	Goupille	Bolzen	Perno	Pasador
125	195 347 M1	124	1	Ring	Anneau	Ring	Anello	Aro
126	888 086 M1	124	1	Pin	Goupille	Bolzen	Perno	Pasador
127	871 462 M91		2	Pin	Goupille	Bolzen	Perno	Pasador
128	871 513 M92		2	Rest	Appui	Lehne	Appoggio	Apoyo
129	871 847 M1	(D) →H10709	2	Cover	Couvercle	Deckel	Coperchio	Cubierta
129	845 234 M1	(C)	2	Cover	Couvercle	Deckel	Coperchio	Cubierta

POST . PIVOT
PIVOT
SCHWENKLAGER
SUPPORTI POSTERIORI
PIVOTE POSTERIOR

88953002

3-8695-002-A

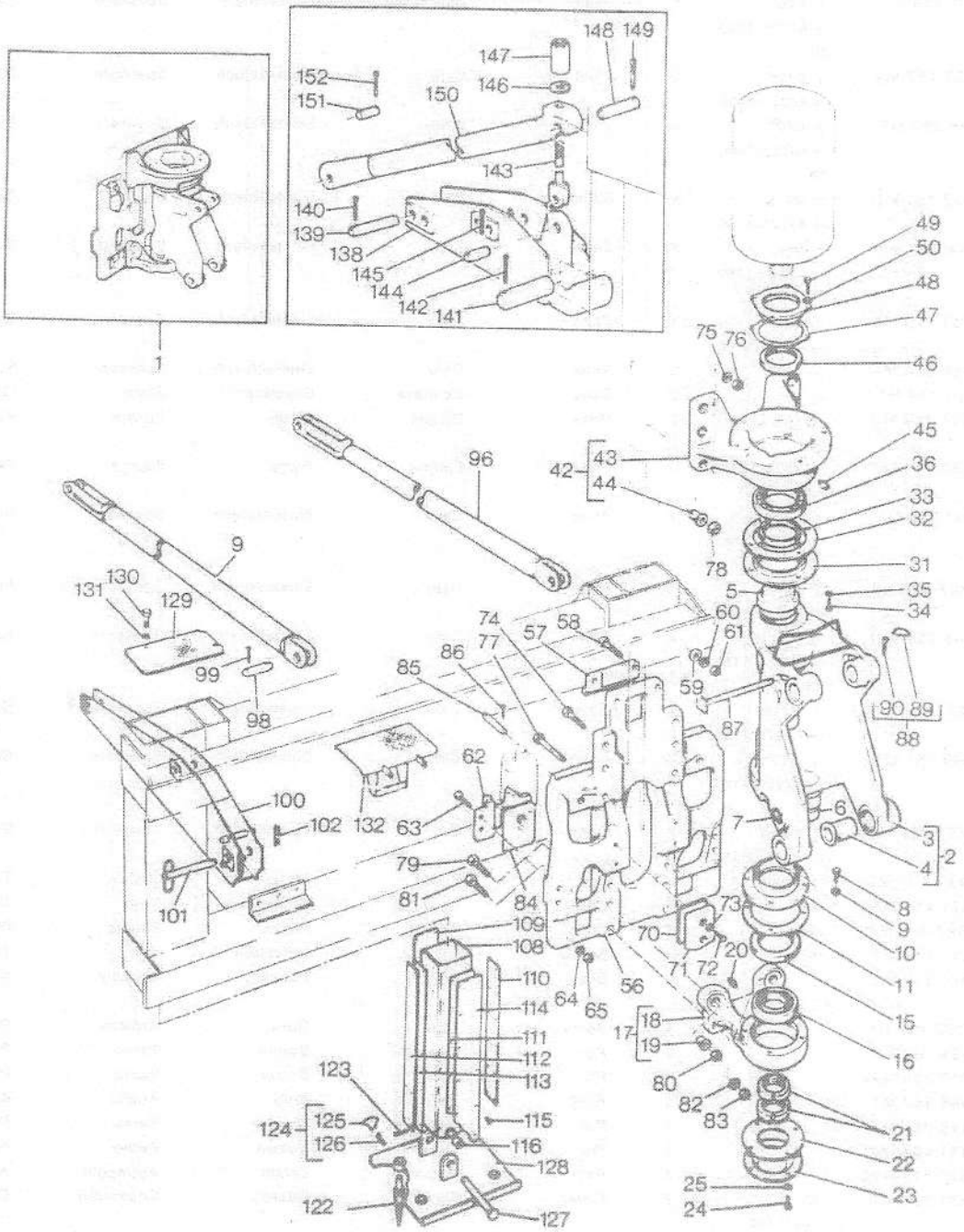

POST , PIVOT
PIVOT
SCHWENKLAGER
SUPPORTI POSTERIORI
PIVOTE POSTERIOR

86953002

POST AND ATTACHMENTS
PIVOT ET PIECES ANNEXES
SCHWENKLAGER UND ANBAUTEILE
PALO Y ACCESSORI
POSTE Y ACCESSORIOS

130	353 503 X1		4	Bolt	Boulon	Masch schraube	Bullone	Tornillo
131	353 441 X1		4	Washer	Rondelle	Unterlegscheibe	Rondella	Arandela
132	812 074 M91		1	Plate	Plaque	Platte	Piastra	Plato
138	1456 518 M91	◄ (D) ⊢→H10709	1	Sill	Rebord	Schwelle	Fondazione	Vase apoyo
138	1456 519 M91	► (D) ⊢→H10709	1	Sill	Rebord	Schwelle	Fondazione	Vase apoyo
138	1455 569 M91	◄ (D) →H10709 ⊢→G8726	1	Sill	Rebord	Schwelle	Fondazione	Vase apoyo
138	1455 568 M91	→H10709 (D) ► ⊢→G8726	1	Sill	Rebord	Schwelle	Fondazione	Vase apoyo
139	874 792 M1	(D) ⊢→G8726	4	Pin	Goupille	Bolzen	Perno	Pasador
140	354 105 X1	(D) ⊢→G8726	8	Pin	Goupille	Bolzen	Perno	Pasador
141	1455 589 M1	(D) ⊢→G8726	2	Pin	Goupille	Bolzen	Perno	Pasador
142	346 092 X1	(D) ⊢→G8726	4	Pin	Goupille	Bolzen	Perno	Pasador
143	1455 571 M91	(D) →G8726	2	Rod	Tringle	Stange	Asta	Vastago
144	824 996 M2	(D) ⊢→G8726 →H10709	2	Pin	Goupille	Bolzen	Perno	Pasador
145	354 091 X1	(D) ⊢→G8726 →H10709	4	Pin	Goupille	Bolzen	Perno	Pasador
146	353 776 X1	(D) ⊢→G8726	2	Washer	Rondelle	Unterlegscheibe	Rondella	Arandela
147	845 059 M1	(D) ⊢→G8726	2	Nut	Ecrou	Mutter	Dado	Tuerca
148	1455 588 M1	⊢→G8726 (D)	2	Pin	Goupille	Bolzen	Perno	Pasador
149	354 107 X1	(D) ⊢→G8726	4	Pin	Goupille	Bolzen	Perno	Pasador
150	1455 573 M91	(D) ⊢→G8726	2	Link	Maillon	Lenker	Maglia	Union
151	824 996 M2	(D) ⊢→G8726 →H10709	2	Pin	Goupille	Bolzen	Perno	Pasador
151	1455 934 M1	(D) ⊢→H10709	2	Pin	Goupille	Bolzen	Perno	Pasador
152	354 091 X1	(D) ⊢→G8726	2	Pin	Goupille	Bolzen	Perno	Pasador

POST . PIVOT
PIVOT
SCHWENKLAGER
SUPPORTI POSTERIORI
PIVOTE POSTERIOR

66953002

3-8695-002-A

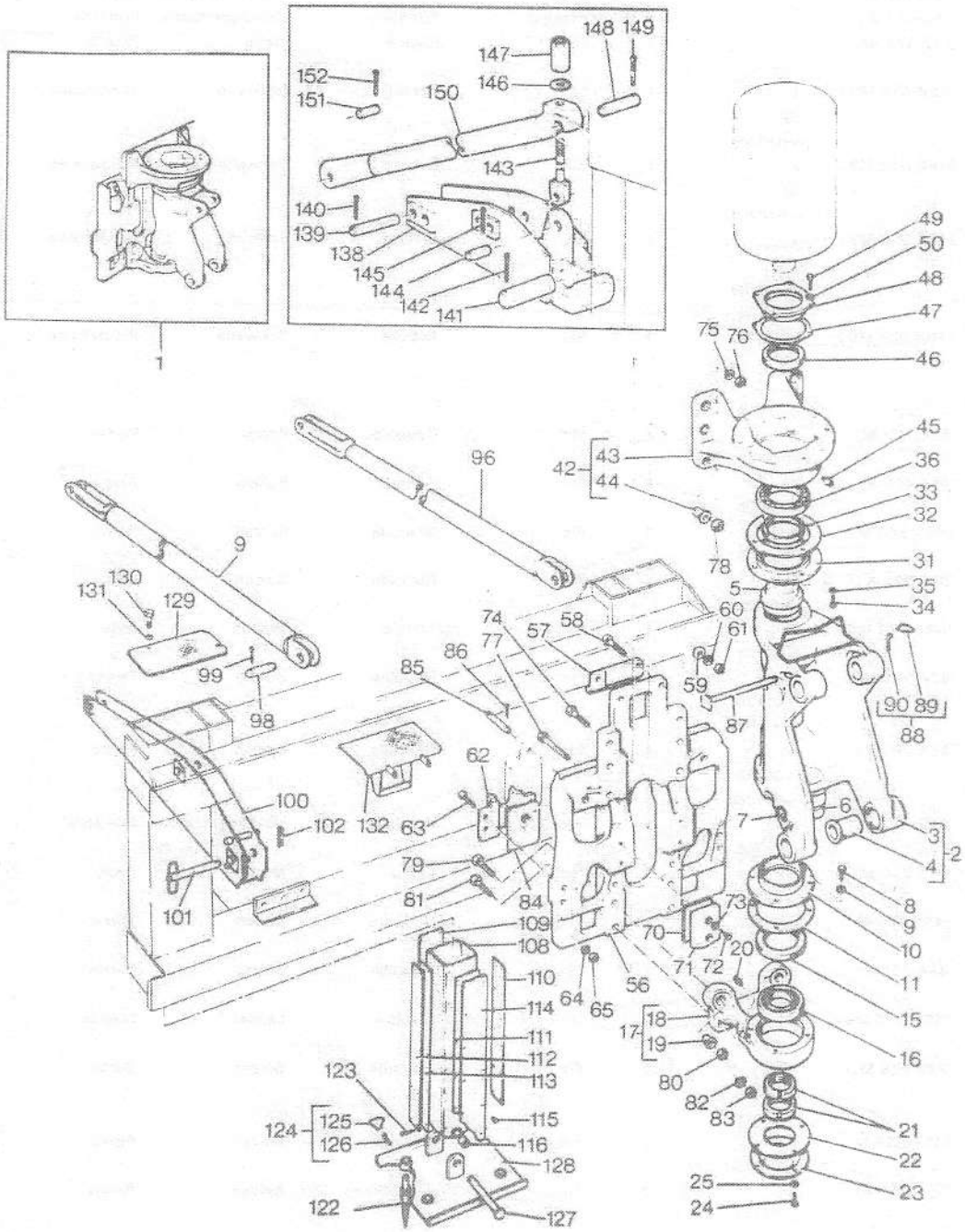

POST , PIVOT
PIVOT
SCHWENKLAGER
SUPPORTI POSTERIORI
PIVOTE POSTERIOR

86953002

POST AND ATTACHMENTS
PIVOT ET PIECES ANNEXES
SCHWENKLAGER UND ANBAUTEILE
PALO Y ACCESSORI
POSTE Y ACCESSORIOS

(A) INCLUDES CYLINDER 871 308 M91 AND ACTUATOR 871 335 M91
COMPREND 871 308 M91 ET 871 335 M91
AUCH EINSCHL. 871 308 M91 UND 871 335 M91
INCLUS 871 308 M91 Y 871 335 M91
INCLUYE 871 308 M91 Y 871 335 M91

(B) INCLUDES CYLINDER 871 308 M91 AND ACTUATOR 874 731 M91
COMPREND 871 308 M91 ET 874 731 M91
AUCH EINSCHL. 871 308 M91 UND 874 731 M91
INCLUS 871 308 M91 Y 874 731 M91
INCLUYE 871 308 M91 Y 874 731 M91

(C) SLEW SEAT - EXPORT ONLY
SEIGE TOURNANT - EXPORTATION SEULEMENT
DREHSITZ - NUR FUER EXPORT
SEDILE DI GIRO - SOLO EXPORTAZIONE
ASIENTO DEL GIRO - SOLO EXPORTACION

(D) SINGLE SEAT
SIEGE UNIQUE
KLAPPSITZ
SEDILE UNICO
ASIENTO SENCILLO

(E) USE WITH 871 310 M91 ONLY
UTILISE AVEC 871 310 M91 SEULEMENT
NUR FUER 871 310 M91
USATO CON 871 310 M91 SOLO
USAR CON 871 310 M91

(F) USE WITH 871 310 M92
UTILISE AVEC 871 310 M92
NUR FUER 871 310 M92
SOLO PER 871 310 M92
USAR CON 871 310 M92 SOLAMENTE

(G) USE WITH 871 404 M93
UTILISE AVEC 871 404 M93
NUR FUER 871 404 M93
SOLO PER 871 404 M93
USAR CON 871 404 M93 SOLAMENTE

(H) NOT SERVICED,USE DETAILS
PAS FOURNIES,COMMANDER DETAILS
NICHT LIEFERTEILE,BESTELLE EINZEL EN
NON FORNITO,ORDINARE DETTAGLIOS
NO SUMINISTRADAS,PEDIR DETALLES

(J) USE WITH 1458 039/040 M91 ONLY
UTILISE AVEC 1458 039/040 M91 SEULEMENT
NUR FUER 1458 039/040 M91
USATO CON 1458 039/040 M91 SOLO
USAR CON 1458 039/040 M91 SOLAMENTE

POST , PIVOT
PIVOT
SCHWENKLAGER
SUPPORTI POSTERIORI
PIVOTE POSTERIOR

86953002

3-8695-002-A

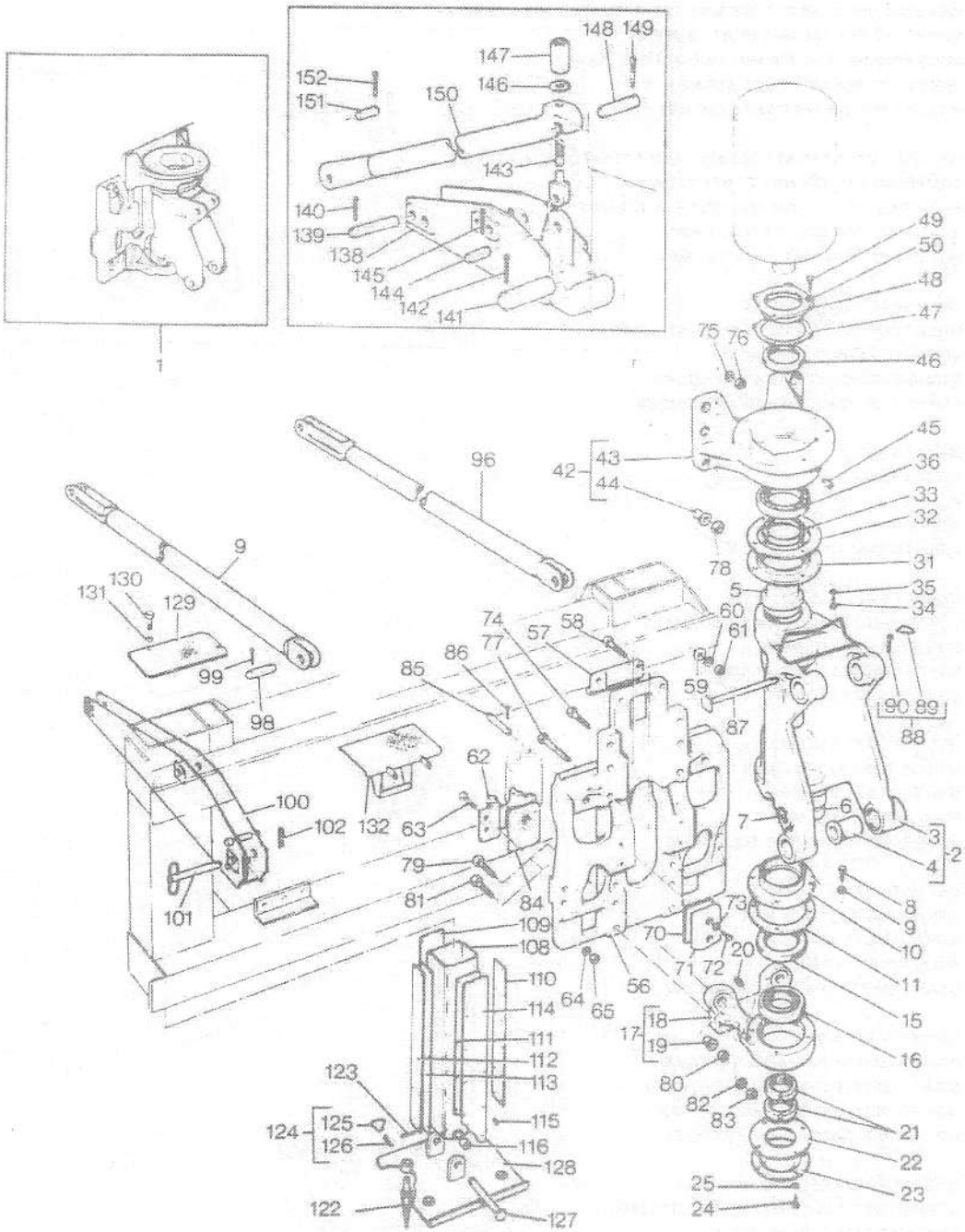

POST , PIVOT
PIVOT
SCHWENKLAGER
SUPPORTI POSTERIORI
PIVOTE POSTERIOR

86953002

POST AND ATTACHMENTS
PIVOT ET PIECES ANNEXES
SCHWENKLAGER UND ANBAUTEILE
PALO Y ACCESSORI
POSTE Y ACCESSORIOS

(K) FOR USE WITH 871 310 M95
UTILISE AVEC 871 310 M95 SEULEMENT
NUR FUER 871 310 M95
USATO CON 871 310 M95
USAR CON 871 310 M95

(L) USE WITH 871 310 M94 ONLY
UTILISE AVEC 871 310 M94 SEULEMENT
NUR FUER 871 310 M94
USATO CON 871 310 M94 SOLO
USAR CON 871 310 M94 SOLAMENTE

(M) USE WITH 1458 268 M91
UTILISE AVEC 1458 268 M91 SEULEMENT
NUR FUER 1458 268 M91
USA O CON 1458 268 M91 SOLO
USAR CON 1458 268 M91 SOLAMENTE

(N) USE WITH 1457 418 M3 ONLY
UTILISE AVEC 1457 418 M3 SEULEMENT
NUR FUER 1457 418 M3
USATO CON 1457 418 M3
USAR CON 1457 418 M3 SOLAMENTE

MAIN FRAME ,BOOM AND DIPPERSTICK
BATI PRINCIPAL ,FLECHE ET BRAS
BAGGERAHMEN ,AUSLEGER UND BAGGERARM
TELAIO PRINCIPALE,BRACCIO E BASCULANTE
BASTIDOR PRINCIPAL ,AGUILON Y BRAZO DE ATAQUE

85733001

3-8573-001-B

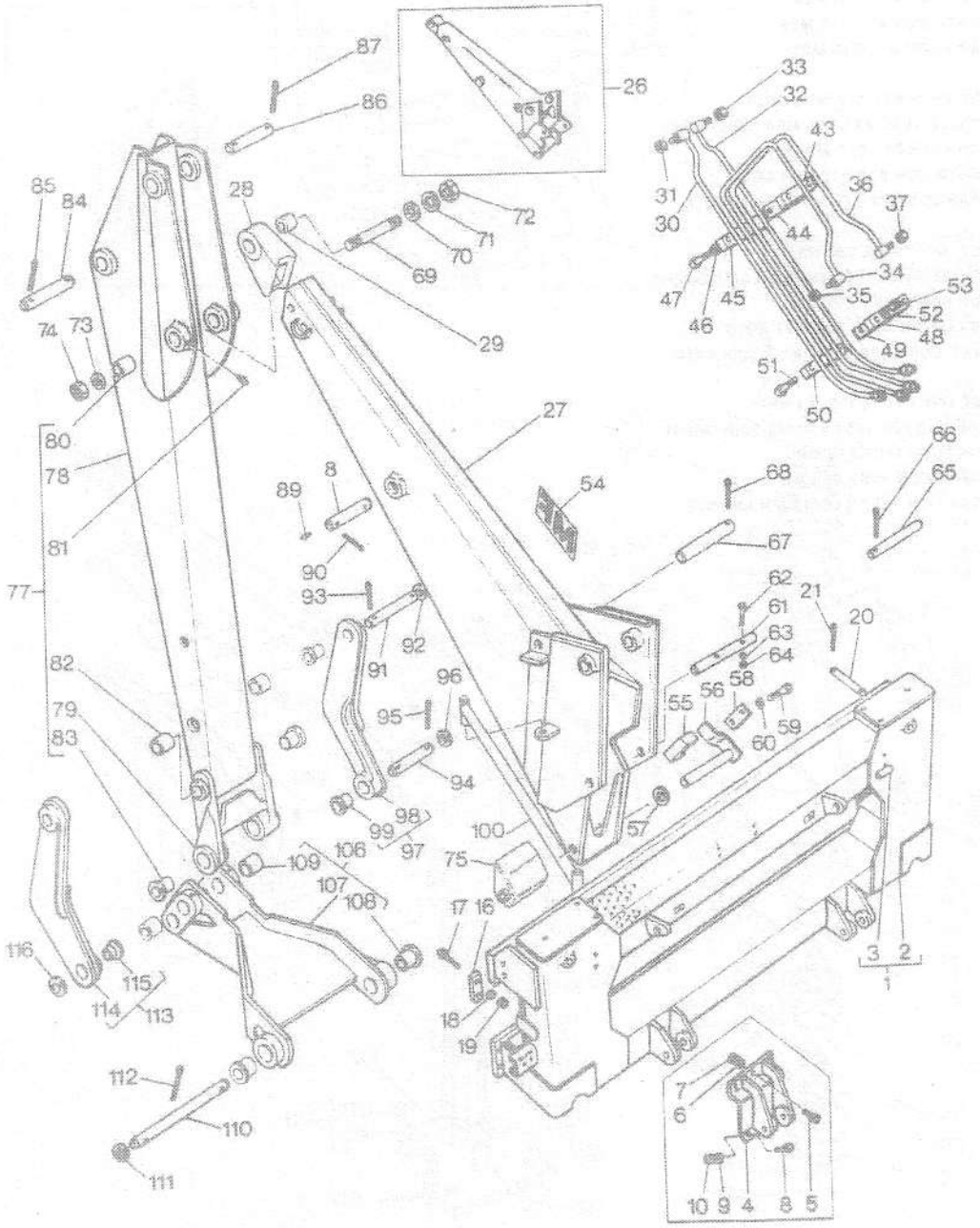

MAIN FRAME ,BOOM AND DIPPERSTICK
BATI PRINCIPAL ,FLECHE ET BRAS
BAGGERAHMEN ,AUSLEGER UND BAGGERARM
TELAIO PRINCIPALE,BRACCIO E BASCULANTE
BASTIDOR PRINCIPAL ,AGUILON Y BRAZO DE ATAQUE

85733001

1	871 354 M98	→G8726 (A)	1	Frame	Bati	Rahmen	Telaio	Bastidor
1	872 790 M97	(A) (D) →G8726	1	Frame	Bati	Rahmen	Telaio	Bastidor
1	1455 590 M95	(A) ↦ G8726	1	Frame	Bati	Rahmen	Telaio	Bastidor
1	1459 591 M94	(B)	1	Frame	Bati	Rahmen	Telaio	Bastidor
2		1 ⇒ REF 1	1	Frame	Bati	Rahmen	Telaio	Bastidor
3	873 023 M1	1	2	Bush	Bague	Buchse	Boccola	Casquillo
4	871 424 M91	→E4756	2	Bracket	Support fixation	Haltearm	Supporto	Soporte
5	353 615 X1	→E4756	6	Bolt	Boulon	Masch schraube	Bullone	Tornillo
6	353 433 X1	→E4756	6	Washer	Rondelle	Unterlegscheibe	Rondella	Arandela
7	353 427 X1	→E4756	6	Nut	Ecrou	Mutter	Dado	Tuerca
8	353 617 X1	→E4756	6	Bolt	Boulon	Masch schraube	Bullone	Tornillo
9	353 433 X1	→E4756	6	Washer	Rondelle	Unterlegscheibe	Rondella	Arandela
10	353 427 X1	→E4756	6	Nut	Ecrou	Mutter	Dado	Tuerca
16	871 519 M1		2	Stop	Arret	Anschlag	Fermo	Paro
17	352 640 X1		4	Screw	Vis	Schraube	Vite	Tornillo
18	353 439 X1		4	Washer	Rondelle	Unterlegscheibe	Rondella	Arandela
19	353 437 X1		4	Nut	Ecrou	Mutter	Dado	Tuerca
20	871 466 M1		2	Pin	Goupille	Bolzen	Perno	Pasador
21	355 343 X1		4	Pin	Goupille	Bolzen	Perno	Pasador
26	871 675 M93	11' 5"	1	Boom	Fleche	Ausleger	Braccio	Aguilon
26	872 760 M98	13' 6"	1	Boom	Fleche	Ausleger	Braccio	Aguilon
27		26 ⇒ REF 26	1	Boom	Fleche	Ausleger	Braccio	Aguilon
28	1456 145 M1	26	1	Pivot	Pivot	Drehzapfen	Perno	Pivote
29	871 700 M1	26 →C107	2	Bush	Bague	Buchse	Boccola	Casquillo
29	874 620 M1	26 ↦ C107	2	Bush	Bague	Buchse	Boccola	Casquillo
30	871 654 M91	26 (C) ◄	1	Tube	Tube	Rohr	Camera aria	Tubo
30	872 765 M91	26 (D) ◄	1	Tube	Tube	Rohr	Camera aria	Tubo
31	1852 607 M1	26	1	Nut	Ecrou	Mutter	Dado	Tuerca
32	871 651 M91	26 (C) ►	1	Tube	Tube	Rohr	Camera aria	Tubo
32	872 766 M91	26 (D) ►	1	Tube	Tube	Rohr	Camera aria	Tubo
33	1852 607 M1	26	1	Nut	Ecrou	Mutter	Dado	Tuerca
34	871 657 M91	26 ◄	1	Tube	Tube	Rohr	Camera aria	Tubo
35	1852 607 M1	26	1	Nut	Ecrou	Mutter	Dado	Tuerca
36	871 660 M91	26 ►	1	Tube	Tube	Rohr	Camera aria	Tubo
37	1852 607 M1	26	1	Nut	Ecrou	Mutter	Dado	Tuerca
43	871 665 M1	26	1	Plate	Plaque	Platte	Piastra	Plato
44	871 666 M1	26	1	Pad	Plaquette	Klotz	Tampone	Almohadilla
45	872 768 M1	26 (D)	1	Pad	Plaquette	Klotz	Tampone	Almohadilla
45	871 666 M1	26 (C)	1	Pad	Plaquette	Klotz	Tampone	Almohadilla
46	353 446 X1	26	2	Washer	Rondelle	Unterlegscheibe	Rondella	Arandela
47	353 525 X1	26 (C)	2	Bolt	Boulon	Masch schraube	Bullone	Tornillo
47	353 527 X1	26 (D)	2	Bolt	Boulon	Masch schraube	Bullone	Tornillo
48	871 679 M1	26 →H10709	1	Plate	Plaque	Platte	Piastra	Plato
48	1456 868 M1	26 ↦ H10709	1	Plate	Plaque	Platte	Piastra	Plato
49	871 664 M1	26 (G)	2	Pad	Plaquette	Klotz	Tampone	Almohadilla
50	872 767 M1	26 (D) →H10709	1	Pad	Plaquette	Klotz	Tampone	Almohadilla

MAIN FRAME ,BOOM AND DIPPERSTICK
BATI PRINCIPAL ,FLECHE ET BRAS
BAGGERAHMEN ,AUSLEGER UND BAGGERARM
TELAIO PRINCIPALE,BRACCIO E BASCULANTE
BASTIDOR PRINCIPAL ,AGUILON Y BRAZO DE ATAQUE

85733001

3-8573-001-B

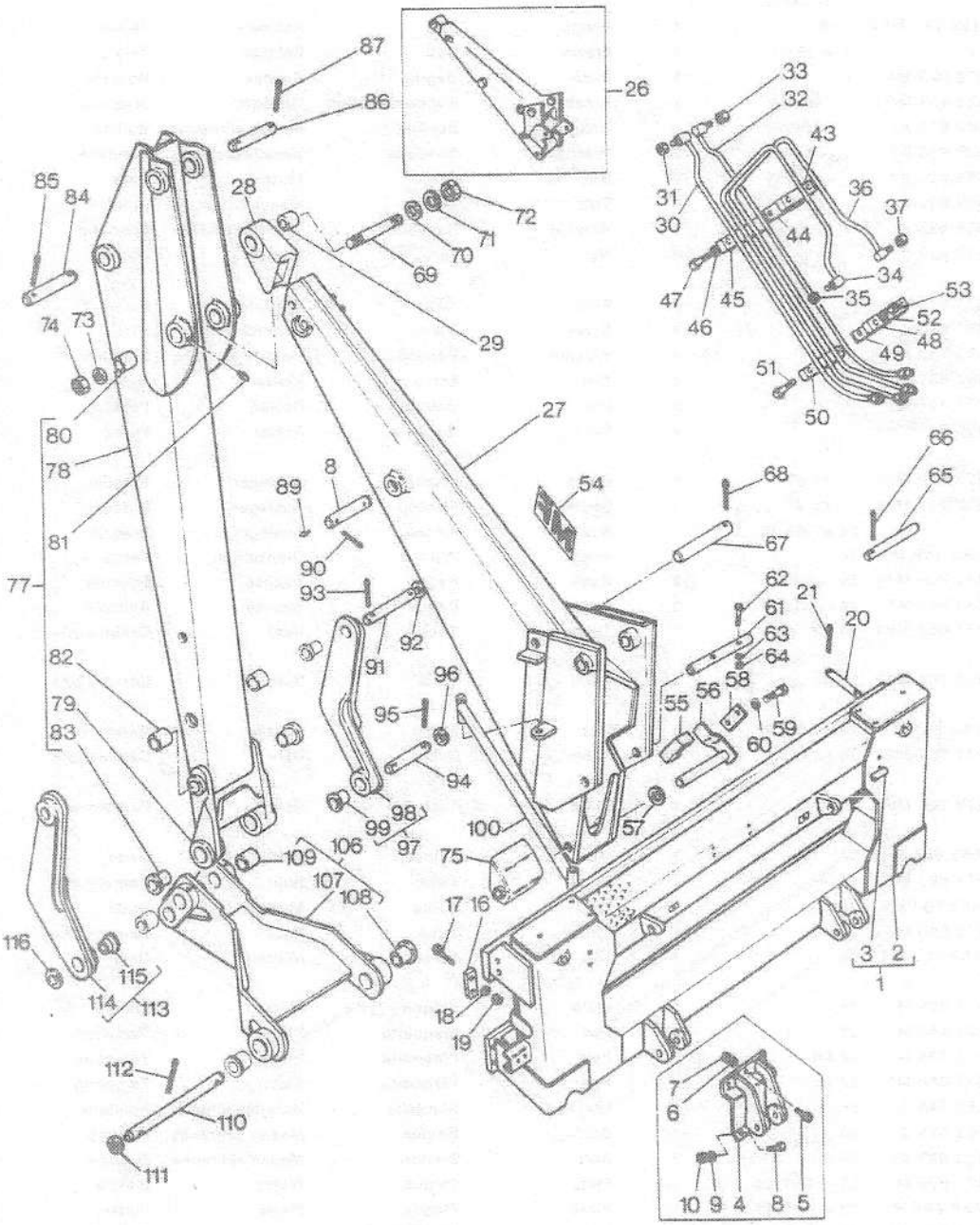

MAIN FRAME ,BOOM AND DIPPERSTICK
BATI PRINCIPAL ,FLECHE ET BRAS
BAGGERAHMEN ,AUSLEGER UND BAGGERARM
TELAIO PRINCIPALE,BRACCIO E BASCULANTE
BASTIDOR PRINCIPAL ,AGUILON Y BRAZO DE ATAQUE

85733001

50	871 664 M1	26 (C,G)	2	Pad	Plaquette	Klotz	Tampone	Almohadilla
51	353 527 X1	26 (C,H)	4	Bolt	Boulon	Masch schraube	Bullone	Tornillo
51	353 533 X1	26 (D)	2	Bolt	Boulon	Masch schraube	Bullone	Tornillo
		→ H10709						
51	353 533 X1	26 (D)	2	Bolt	Boulon	Masch schraube	Bullone	Tornillo
		→H10709						
52	353 446 X1	26	2	Washer	Rondelle	Unterlegscheibe	Rondella	Arandela
53	353 916 X1	26	2	Nut	Ecrou	Mutter	Dado	Tuerca
54	723 780 M1	26	2	Decal	Decalcomanie	Aufkleber	Decalcomania	Calcomania
55	1458 758 M1	26 (J)	1	Block	Bloc	Block	Blocco	Bloque
56	1458 757 M91	(J)	1	Pin	Goupille	Bolzen	Perno	Pasador
57	1459 504 M1		X	Washer	Rondelle	Unterlegscheibe	Rondella	Arandela
58	1458 754 M1	(J)	1	Plate	Plaque	Platte	Piastra	Plato
59	353 540 X1	(J)	2	Bolt	Boulon	Masch schraube	Bullone	Tornillo
60	353 434 X1	(J)	2	Washer	Rondelle	Unterlegscheibe	Rondella	Arandela
61	871 457 M2		1	Pin	Goupille	Bolzen	Perno	Pasador
62	354 506 X1	(E)	2	Bolt	Boulon	Masch schraube	Bullone	Tornillo
62	361 743 X1	(F)	2	Bolt	Boulon	Masch schraube	Bullone	Tornillo
63	353 434 X1		2	Washer	Rondelle	Unterlegscheibe	Rondella	Arandela
64	353 431 X1		2	Nut	Ecrou	Mutter	Dado	Tuerca
65	871 459 M1		1	Pin	Goupille	Bolzen	Perno	Pasador
66	346 092 X1		2	Pin	Goupille	Bolzen	Perno	Pasador
67	1457 589 M1		1	Pin	Goupille	Bolzen	Perno	Pasador
68	346 092 X1		1	Pin	Goupille	Bolzen	Perno	Pasador
69	871 453 M2		1	Pin	Goupille	Bolzen	Perno	Pasador
70	1459 504 M1		X	Washer	Rondelle	Unterlegscheibe	Rondella	Arandela
71	823 488 M1		1	Washer	Rondelle	Unterlegscheibe	Rondella	Arandela
72	376 808 X1		1	Nut	Ecrou	Mutter	Dado	Tuerca
73	823 488 M1		1	Washer	Rondelle	Unterlegscheibe	Rondella	Arandela
74	376 808 X1		1	Nut	Ecrou	Mutter	Dado	Tuerca
75	872 747 M3		1	Pivot	Pivot	Drehzapfen	Perno	Pivote
77	871 336 M93	11'5"	1	Dipperstick	Bras de pelle	Loeffelstiel	Braccio	Brazo cucharon
77	872 800 M93	11'5"	1	Stick	Baguette	Stock	Barra	Vara
		ⓓ						
77	1456 387 M91	13'6"	1	Dipperstick	Bras de pelle	Loeffelstiel	Braccio	Brazo cucharon
		→ C107						
78		77 ⇒ REF 77	1	Link	Maillon	Lenker	Maglia	Union
79	871 347 M2	77	1	Pivot	Pivot	Drehzapfen	Perno	Pivote
80	871 352 M2	77	2	Bush	Bague	Buchse	Boccola	Casquillo
81	MP 1 056	77	2	Nipple	Graisseur	Nippel	Nipplo	Engrasador
82	871 353 M2	77	2	Bush	Bague	Buchse	Boccola	Casquillo
83	871 705 M1	77	2	Bush	Bague	Buchse	Boccola	Casquillo
84	871 456 M1		1	Pin	Goupille	Bolzen	Perno	Pasador
85	346 092 X1		2	Pin	Goupille	Bolzen	Perno	Pasador
86	871 460 M1		1	Pin	Goupille	Bolzen	Perno	Pasador
87	360 704 X1		2	Cotter	Bicone	Splint	Spinotto	Pasador abierto
88	871 458 M1		1	Pin	Goupille	Bolzen	Perno	Pasador
89	MP 1 056		1	Nipple	Graisseur	Nippel	Nipplo	Engrasador
90	346 092 X1		2	Pin	Goupille	Bolzen	Perno	Pasador
91	871 454 M1		1	Pin	Goupille	Bolzen	Perno	Pasador
92	353 768 X1		2	Washer	Rondelle	Unterlegscheibe	Rondella	Arandela
93	354 105 X1		2	Pin	Goupille	Bolzen	Perno	Pasador
94	871 455 M1		1	Pin	Goupille	Bolzen	Perno	Pasador
95	354 105 X1		2	Pin	Goupille	Bolzen	Perno	Pasador
96	353 768 X1		1	Washer	Rondelle	Unterlegscheibe	Rondella	Arandela
97	1456 354 M91		1	Link	Maillon	Lenker	Maglia	Union
98		97 ⇒ 1456 354 M91	1	Link	Maillon	Lenker	Maglia	Union

MAIN FRAME ,BOOM AND DIPPERSTICK
BATI PRINCIPAL ,FLECHE ET BRAS
BAGGERAHMEN ,AUSLEGER UND BAGGERARM
TELAIO PRINCIPALE,BRACCIO E BASCULANTE
BASTIDOR PRINCIPAL ,AGUILON Y BRAZO DE ATAQUE

3-8573-001-B

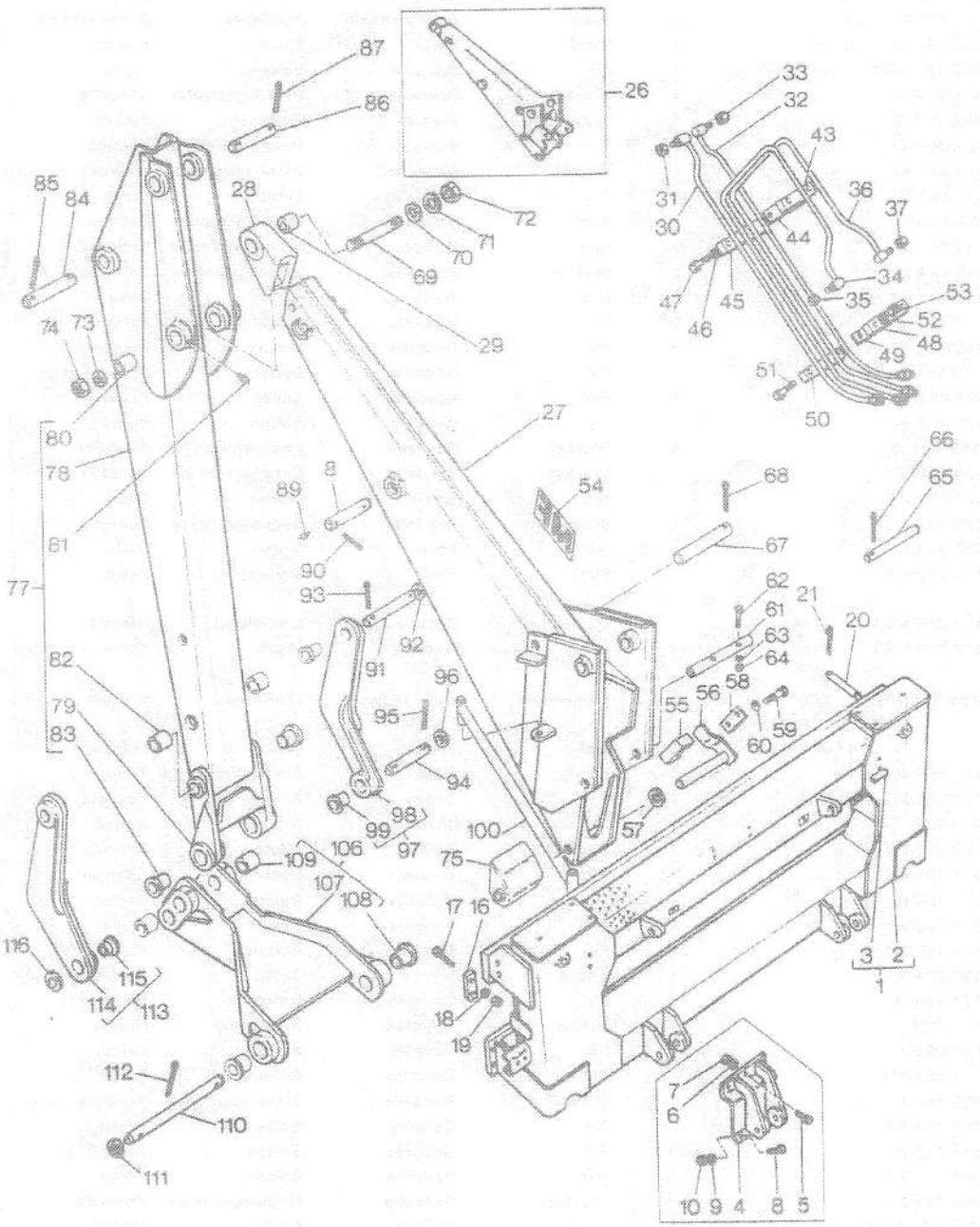

MAIN FRAME ,BOOM AND DIPPERSTICK
BATI PRINCIPAL ,FLECHE ET BRAS
BAGGERAHMEN ,AUSLEGER UND BAGGERARM
TELAIO PRINCIPALE,BRACCIO E BASCULANTE
BASTIDOR PRINCIPAL ,AGUILON Y BRAZO DE ATAQUE

85733001

99	871 705 M1	97	2	Bush	Bague	Buchse	Boccola	Casquillo
100	872 834 M1		1	Link	Maillon	Lenker	Maglia	Union
106	871 472 M91		1	Link	Maillon	Lenker	Maglia	Union
107		106 ⇒ 871 472 M91	1	Link	Maillon	Lenker	Maglia	Union
108	871 705 M1	106	2	Bush	Bague	Buchse	Boccola	Casquillo
109	871 710 M2	106	4	Bush	Bague	Buchse	Boccola	Casquillo
110	871 729 M1		2	Pin	Goupille	Bolzen	Perno	Pasador
111	353 768 X1		4	Washer	Rondelle	Unterlegscheibe	Rondella	Arandela
112	354 093 X1		4	Pin	Goupille	Bolzen	Perno	Pasador
113	1456 353 M91		1	Link	Maillon	Lenker	Maglia	Union
114		113 ⇒ 1456 353 M91	1	Link	Maillon	Lenker	Maglia	Union
115	871 705 M1	113	2	Bush	Bague	Buchse	Boccola	Casquillo
116	353 768 X1		1	Washer	Rondelle	Unterlegscheibe	Rondella	Arandela
	1458 864 M91	(K)	X	Kit	Jeu	Satz	Kit	Juego

(A) SINGLE SEAT
SIEGE UNIQUE
KLAPPSITZ
SEDILE RIGIDO
ASIENTO SENCILLO

(B) SLEW SEAT
SIEGE TOURNANT
DREHSITZ
SEDILE GIREVOLE
ASIENTO DEL GIRO

(C) USE WITH 11'5" BOOM
UTILISE AVEC FLECHE 11' 5" SEULEMENT
NUR FUER AUSLEGER 11'5"
SOLO PER BRACCIO 11'5"
USAR CON AGUILON 11'5" SOLAMENTE

(D) USE WITH 13' 6" BOOM
UTILISE AVEC FLECHE 13'6" SEULEMENT
NUR FUER AUSLEGER 13'6"
SOLO PER BRACCIO 13' 6"
USAR CON AGUILON 13' 6"

(E) USE WITH 871 457 M1
UTILISE AVEC 871 457 M1
NUR FUER 871 457 M1
SOLO PER 871 457 M1
USAR CON 871 457 M1 SOLAMENTE

(F) USE WITH 871 457 M2
UTILISE AVEC 871 457 M2 SEULEMENT
NUR FUER 871 457 M2
SOLO PER 871 457 M2
USAR CON 871 457 M2 SOLAMENTE

(G) USE 1 OFF UP TO SERIAL NO H10709
1 MONTES JUSQU'AU NO H10709
BIS NR H10709 1 STUECK
USATO 1 PEZZI FINO ALLA H10709
1 COCOLADAS HASTA EL NO H10709

MAIN FRAME ,BOOM AND DIPPERSTICK
BATI PRINCIPAL ,FLECHE ET BRAS
BAGGERAHMEN ,AUSLEGER UND BAGGERARM
TELAIO PRINCIPALE,BRACCIO E BASCULANTE
BASTIDOR PRINCIPAL ,AGUILON Y BRAZO DE ATAQUE

85733001

3-8573-001-8

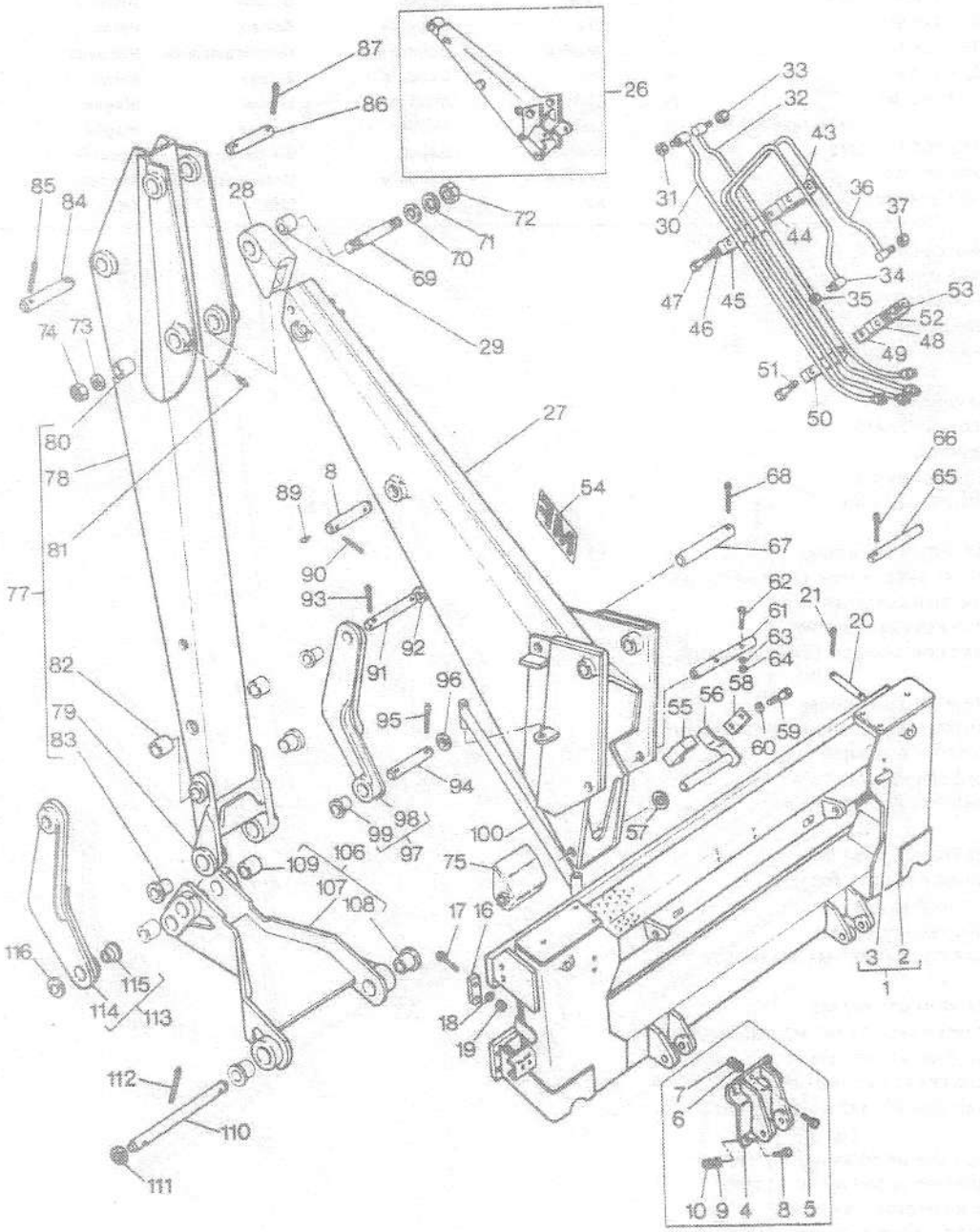

MAIN FRAME ,BOOM AND DIPPERSTICK
BATI PRINCIPAL ,FLECHE ET BRAS
BAGGERAHMEN ,AUSLEGER UND BAGGERARM
TELAIO PRINCIPALE,BRACCIO E BASCULANTE
BASTIDOR PRINCIPAL ,AGUILON Y BRAZO DE ATAQUE

85733001

(H) USE 2 OFF UP TO SERIAL NO H10709
2 MONTES JUSQUA'AU NO H10709
BIS NR H10709 2 STUECK
USATO 2 PEZZI FINO ALLA H10709
2 COCOLADAS HASTA EL NR H10709

(J) INCLUDED IN KIT 1458 864 M91
INCLUS DANS JEU 1458 864 M91
ENTHALTEN IN REPARATURSATZ 1458 864 M91
COMPRES I NEL 1458 864 M91
INCLUYE EN JUEGO 1458 864 M91

(K) INCLUDES ITEMS MARKED (J)
COMPREND LES PIECES MARQUEES (J)
EINSCHL. ALTER MIT (J) GEKENNZEICHNETEN TEILE
I PARTICOLARI MARCAT (J)
INCLUYE LAS PIEZAS MARCADAS CON (J)

DIPSTICK EXTENSION
BALLONGE DE BRAS
LOEFFELSTIELVERLAENGERUNG
PROLUNGA ASTA DI LIVELLO
ESTABILIZADOR

88103001

3-8610-001-A

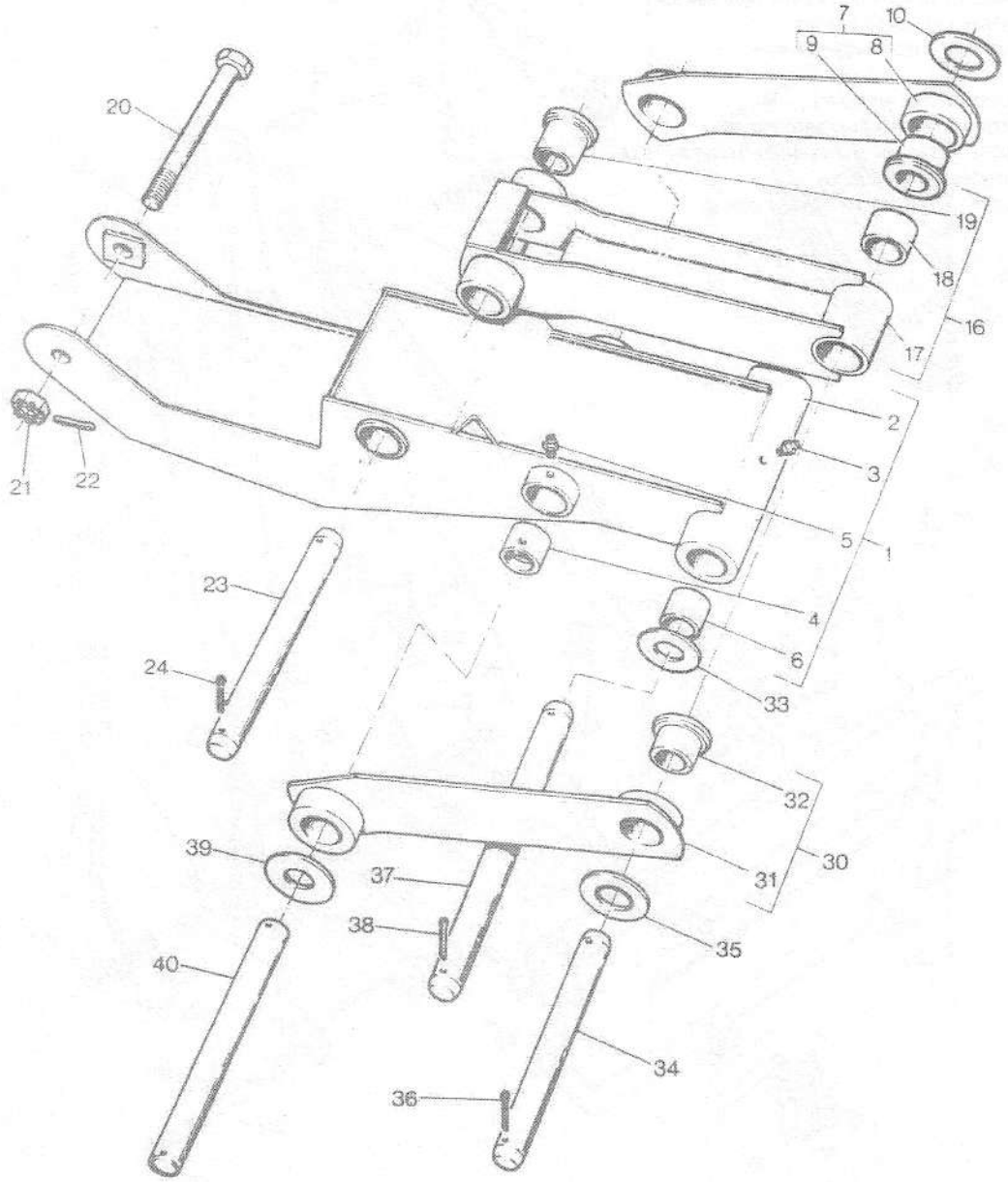

DIPSTICK EXTENSION
BALLONGE DE BRAS
LOEFFELSTIELVERLAENGERUNG
PROLUNGA ASTA DI LIVELLO
ESTABILIZADOR

88103001

16"/406MM
16"/406MM
16"/406MM
16"/406MM
16"/406MM

1	871 503 M91		1	Extension	Rallonge	Verlaengerung	Prolunga	Extension
2		1 ⇒ 871 503 M91	1	Extension	Rallonge	Verlaengerung	Prolunga	Extension
3	MP 1 056	1	1	Nipple	Graisseur	Nippel	Nipplo	Engrasador
4	815 361 M1	1	2	Bush	Bague	Buchse	Boccola	Casquillo
5	MP 1 056	1	1	Nipple	Graisseur	Nippel	Nipplo	Engrasador
6	871 352 M2	1	4	Bush	Bague	Buchse	Boccola	Casquillo
7	871 497 M91		1	Link	Maillon	Lenker	Maglia	Union
8		7 ⇒ 871 497 M91	1	Link	Maillon	Lenker	Maglia	Union
9	871 705 M1	7	2	Bush	Bague	Buchse	Boccola	Casquillo
10	353 768 X1		2	Washer	Rondelle	Unterlegscheibe	Rondella	Arandela
16	871 504 M91		1	Link	Maillon	Lenker	Maglia	Union
17		16 ⇒ 871 504 M91	1	Link	Maillon	Lenker	Maglia	Union
18	871 353 M2	16	2	Bush	Bague	Buchse	Boccola	Casquillo
19	871 705 M1	16	2	Bush	Bague	Buchse	Boccola	Casquillo
20	871 494 M1		1	Bolt	Boulon	Masch schraube	Bullone	Tornillo
21	353 928 X1		1	Nut	Ecrou	Mutter	Dado	Tuerca
22	354 080 X1		1	Pin	Goupille	Bolzen	Perno	Pasador
23	871 455 M1		2	Pin	Goupille	Bolzen	Perno	Pasador
24	354 093 X1		1	Pin	Goupille	Bolzen	Perno	Pasador
30	871 511 M91		1	Link	Maillon	Lenker	Maglia	Union
31		30 ⇒ 871 511 M91	1	Link	Maillon	Lenker	Maglia	Union
32	871 705 M1	30	2	Bush	Bague	Buchse	Boccola	Casquillo
33	353 768 X1		2	Washer	Rondelle	Unterlegscheibe	Rondella	Arandela
34	871 455 M1		1	Pin	Goupille	Bolzen	Perno	Pasador
35	353 768 X1		1	Washer	Rondelle	Unterlegscheibe	Rondella	Arandela
36	354 105 X1		4	Pin	Goupille	Bolzen	Perno	Pasador
37	871 729 M1		1	Pin	Goupille	Bolzen	Perno	Pasador
38	354 093 X1		1	Pin	Goupille	Bolzen	Perno	Pasador
39	353 768 X1		1	Washer	Rondelle	Unterlegscheibe	Rondella	Arandela
40	871 454 M1		1	Pin	Goupille	Bolzen	Perno	Pasador

MAIN FRAME
BATI PRINCIPAL
BAGGERRAHMEN
TELAIO PRINCIPALE
BASTIDOR PRINCIPAL

86303002

3-8630-002-A

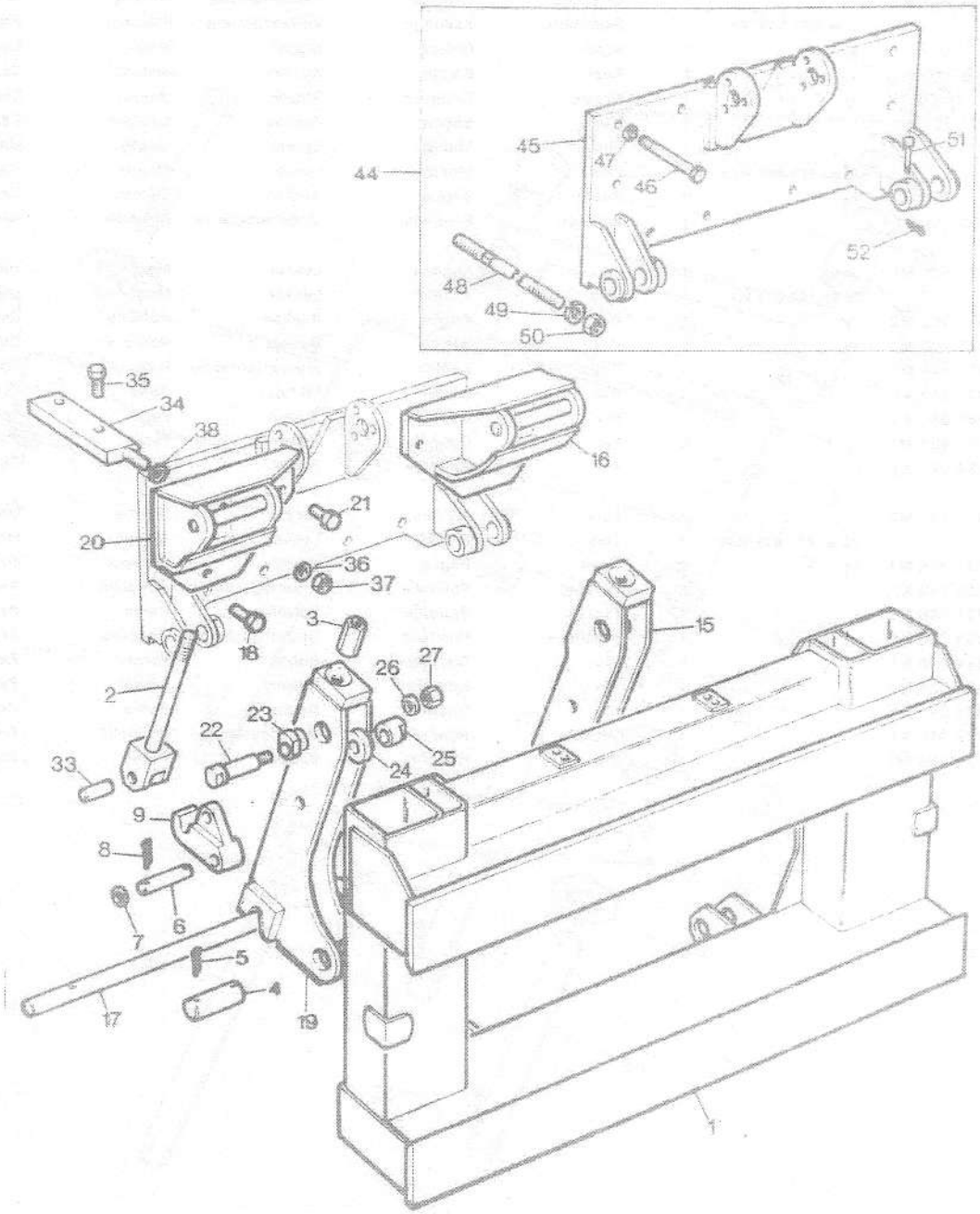

MAIN FRAME
BATI PRINCIPAL
BAGGERRAHMEN
TELAIO PRINCIPALE
BASTIDOR PRINCIPAL

86303002

300 CRAWLER
TRACTOR A CHENILLES 300
300 LADE UND PLANIERRAUPE
CACICATORE CINGOLATO MF 300
TRACTOR DE ORUGAS MF 300

1	1455 697 M94		1	Frame	Bati	Rahmen	Telaio	Bastidor
2	1455 653 M91		2	Rod	Tringle	Stange	Asta	Vastago
3	1455 652 M1		2	Nut	Ecrou	Mutter	Dado	Tuerca
4	1455 657 M1		2	Pin	Goupille	Bolzen	Perno	Pasador
5	346 092 X1		4	Pin	Goupille	Bolzen	Perno	Pasador
6	1455 656 M1		2	Pin	Goupille	Bolzen	Perno	Pasador
7	353 766 X1		4	Washer	Rondelle	Unterlegscheibe	Rondella	Arandela
8	354 093 X1		4	Pin	Goupille	Bolzen	Perno	Pasador
9	1455 658 M1		2	Knotter hook	Bec noueur	Bindefinger	Becco annodatore	Pico de loro
15	1455 686 M91		1	Bracket	Support fixation	Haltearm	Supporto	Soporte
16	1455 687 M91		1	Bracket	Support fixation	Haltearm	Supporto	Soporte
17	1455 689 M1		1	Pin	Goupille	Bolzen	Perno	Pasador
18	391 878 X1		4	Bolt	Boulon	Masch schraube	Bullone	Tornillo
19	1455 664 M91		1	Bracket	Support fixation	Haltearm	Supporto	Soporte
20	1455 680 M91		1	Bracket	Support fixation	Haltearm	Supporto	Soporte
21	391 878 X1		2	Bolt	Boulon	Masch schraube	Bullone	Tornillo
22	1455 660 M1		2	Pin	Goupille	Bolzen	Perno	Pasador
23	1455 661 M1		2	Eccentric	Excentrique	Exzenter	Eccentrico	Excentrica
24	1455 663 M1		2	Bush	Bague	Buchse	Boccola	Casquillo
25	1455 662 M1		2	Eccentric	Excentrique	Exzenter	Eccentrico	Excentrica
26	353 763 X1		2	Washer	Rondelle	Unterlegscheibe	Rondella	Arandela
27	376 745 X1		2	Nut	Ecrou	Mutter	Dado	Tuerca
33	1455 659 M1		2	Pin	Goupille	Bolzen	Perno	Pasador
34	1455 888 M91		2	Plate	Plaque	Platte	Piastra	Plato
35	391 961 X1		4	Bolt	Boulon	Masch schraube	Bullone	Tornillo
36	353 440 X1		2	Washer	Rondelle	Unterlegscheibe	Rondella	Arandela
37	353 435 X1		2	Nut	Ecrou	Mutter	Dado	Tuerca
38	353 762 X1		X	Washer	Rondelle	Unterlegscheibe	Rondella	Arandela
44	1456 102 M91		X	Kit	Jeu	Satz	Kit	Juego
45	1432 930 M91	44	1	Plate	Plaque	Platte	Piastra	Plato
46	1441 230 X1	44	7	Bolt	Boulon	Masch schraube	Bullone	Tornillo
47	1440 317 X1	44	7	Washer	Rondelle	Unterlegscheibe	Rondella	Arandela
48	1432 944 M1	44	2	Rod	Tringle	Stange	Asta	Vastago
49	1440 320 X1	44	2	Washer	Rondelle	Unterlegscheibe	Rondella	Arandela
50	1441 102 X1	44	2	Nut	Ecrou	Mutter	Dado	Tuerca
51	981 169 M4	44	1	Pin	Goupille	Bolzen	Perno	Pasador
52	391 405 X1	44	1	Pin	Goupille	Bolzen	Perno	Pasador

SEAT MOUNTING , SINGLE
SUPPORT DE FIXATION SIEGE UNIQUE
KLAPPSITZTRAEGER
MONTAGGIO SEDILE NORMALE
SOPORTE FIJACION ASIENTO UNICO

88303001

3-8830-001-A

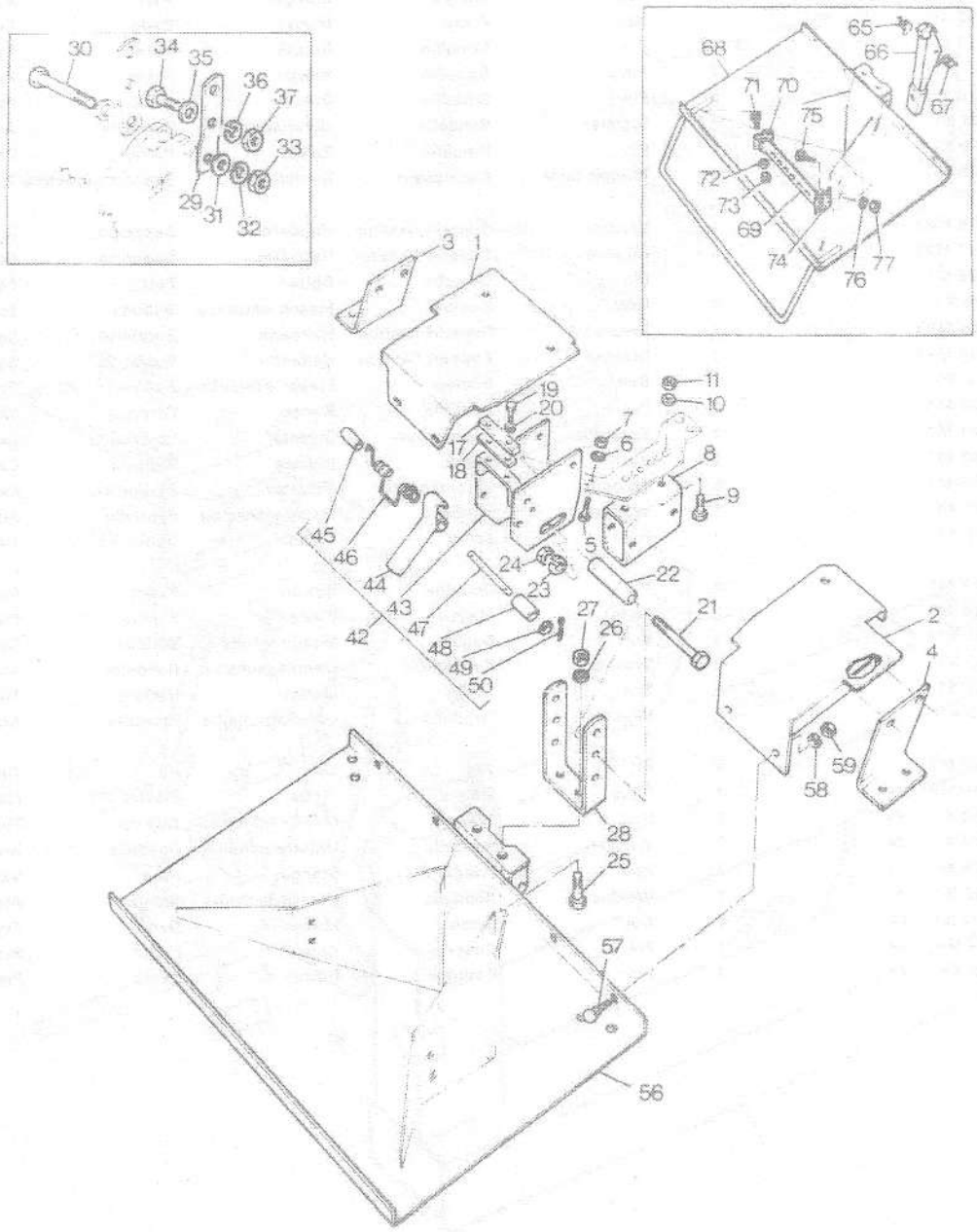

SEAT MOUNTING , SINGLE
SUPPORT DE FIXATION SIEGE UNIQUE
KLAPPSITZTRAEGER
MONTAGGIO SEDILE NORMALE
SOPORTE FIJACION ASIENTO UNICO

88303001

1	1455 583 M91	►	1	Step	Marchepied	Trittbrett	Gradino	Estribo
2	1455 584 M92	◄	1	Board	Planche	Brett	Fianco	Tablero
3	845 469 M1	►	1	Plate	Plaque	Platte	Piastra	Plato
4	845 470 M2	◄	1	Plate	Plaque	Platte	Piastra	Plato
5	353 540 X1		1	Bolt	Boulon	Masch schraube	Bullone	Tornillo
6	353 434 X1		1	Washer	Rondelle	Unterlegscheibe	Rondella	Arandela
7	353 431 X1		1	Nut	Ecrou	Mutter	Dado	Tuerca
8	1459 257 M91	(B,D)	1	Block	Bloc	Block	Blocco	Bloque
9	353 561 X1	(B,D)	2	Bolt	Boulon	Masch schraube	Bullone	Tornillo
10	353 757 X1	(B,D)	2	Washer	Rondelle	Unterlegscheibe	Rondella	Arandela
11	353 426 X1	(B,D)	2	Nut	Ecrou	Mutter	Dado	Tuerca
17	823 892 M1		1	Buffer	Butoir	Puffer	Respingente	Parachoques
18	823 896 M1		X	Packing	Garniture etanch	Packung	Imballaggio	Empaquetadura
19	353 972 X1		2	Screw	Vis	Schraube	Vite	Tornillo
20	353 754 X1		2	Washer	Rondelle	Unterlegscheibe	Rondella	Arandela
21	354 564 X1	(G)	1	Bolt	Boulon	Masch schraube	Bullone	Tornillo
22	823 942 M1	⊸ C1208 (G)	1	Tube	Tube	Rohr	Camera aria	Tubo
23	353 439 X1	(G)	1	Washer	Rondelle	Unterlegscheibe	Rondella	Arandela
24	353 437 X1	(G)	1	Nut	Ecrou	Mutter	Dado	Tuerca
25	353 593 X1	(G)	2	Bolt	Boulon	Masch schraube	Bullone	Tornillo
26	353 439 X1	(G)	2	Washer	Rondelle	Unterlegscheibe	Rondella	Arandela
27	353 437 X1	(G)	2	Nut	Ecrou	Mutter	Dado	Tuerca
28	874 688 M1	(D,G)	1	Support	Support	Lagerung	Supporto	Soporte
29	874 687 M1	(B,F)	2	Bracket	Support fixation	Haltearm	Supporto	Soporte
30	354 564 X1	(F)	1	Bolt	Boulon	Masch schraube	Bullone	Tornillo
31	353 758 X1	(F)	2	Washer	Rondelle	Unterlegscheibe	Rondella	Arandela
32	353 439 X1	(F)	1	Washer	Rondelle	Unterlegscheibe	Rondella	Arandela
33	353 437 X1	(F)	1	Nut	Ecrou	Mutter	Dado	Tuerca
34	353 595 X1	(B,F)	2	Bolt	Boulon	Masch schraube	Bullone	Tornillo
35	353 758 X1	(B,F)	2	Washer	Rondelle	Unterlegscheibe	Rondella	Arandela
36	353 439 X1	(B,F)	2	Washer	Rondelle	Unterlegscheibe	Rondella	Arandela
37	353 437 X1	(B,F)	2	Nut	Ecrou	Mutter	Dado	Tuerca
42	872 833 M93		1	Plate	Plaque	Platte	Piastra	Plato
43	872 832 M92	042	1	Plate	Plaque	Platte	Piastra	Plato
44	845 222 M92	042⊢→ F6959	1	Pedal	Pedale	Pedal	Pedale	Pedal
45	823 893 M1	042	1	Spacer	Entretoise	Abstandstueck	Distanziale	Separador
46	845 220 M1	042⊢→ F6959	1	Spring	Ressort	Feder	Molla	Muelle
47	1457 742 M1	042	1	Pin	Goupille	Bolzen	Perno	Pasador
48	823 893 M1	042	1	Spacer	Entretoise	Abstandstueck	Distanziale	Separador
49	353 756 X1	042	2	Washer	Rondelle	Unterlegscheibe	Rondella	Arandela
50	354 048 X1	042	2	Pin	Goupille	Bolzen	Perno	Pasador
56	1455 586 M91	⊢→ F6959	1	Platform	Plateforme	Kabinenboden	Piattaforma	Platatorma
57	353 794 X1		8	Bolt	Boulon	Masch schraube	Bullone	Tornillo
58	353 446 X1		8	Washer	Rondelle	Unterlegscheibe	Rondella	Arandela
59	353 916 X1		8	Nut	Ecrou	Mutter	Dado	Tuerca
65	823 901 M1	⊸ F6959 ◄	1	Spring	Ressort	Feder	Molla	Muelle
66	823 884 M91	⊸ F6959	1	Pedal	Pedale	Pedal	Pedale	Pedal
67	823 900 M1	⊸ F6959 ►	1	Spring	Ressort	Feder	Molla	Muelle
68	871 820 M92	⊸ F6959	1	Platform	Plateforme	Kabinenboden	Piattaforma	Platatorma
69	871 822 M1	⊸ F6959	1	Plate	Plaque	Platte	Piastra	Plato

SEAT MOUNTING , SINGLE
SUPPORT DE FIXATION SIEGE UNIQUE
KLAPPSITZTRAEGER
MONTAGGIO SEDILE NORMALE
SOPORTE FIJACION ASIENTO UNICO

88303001

3-8830-001-A

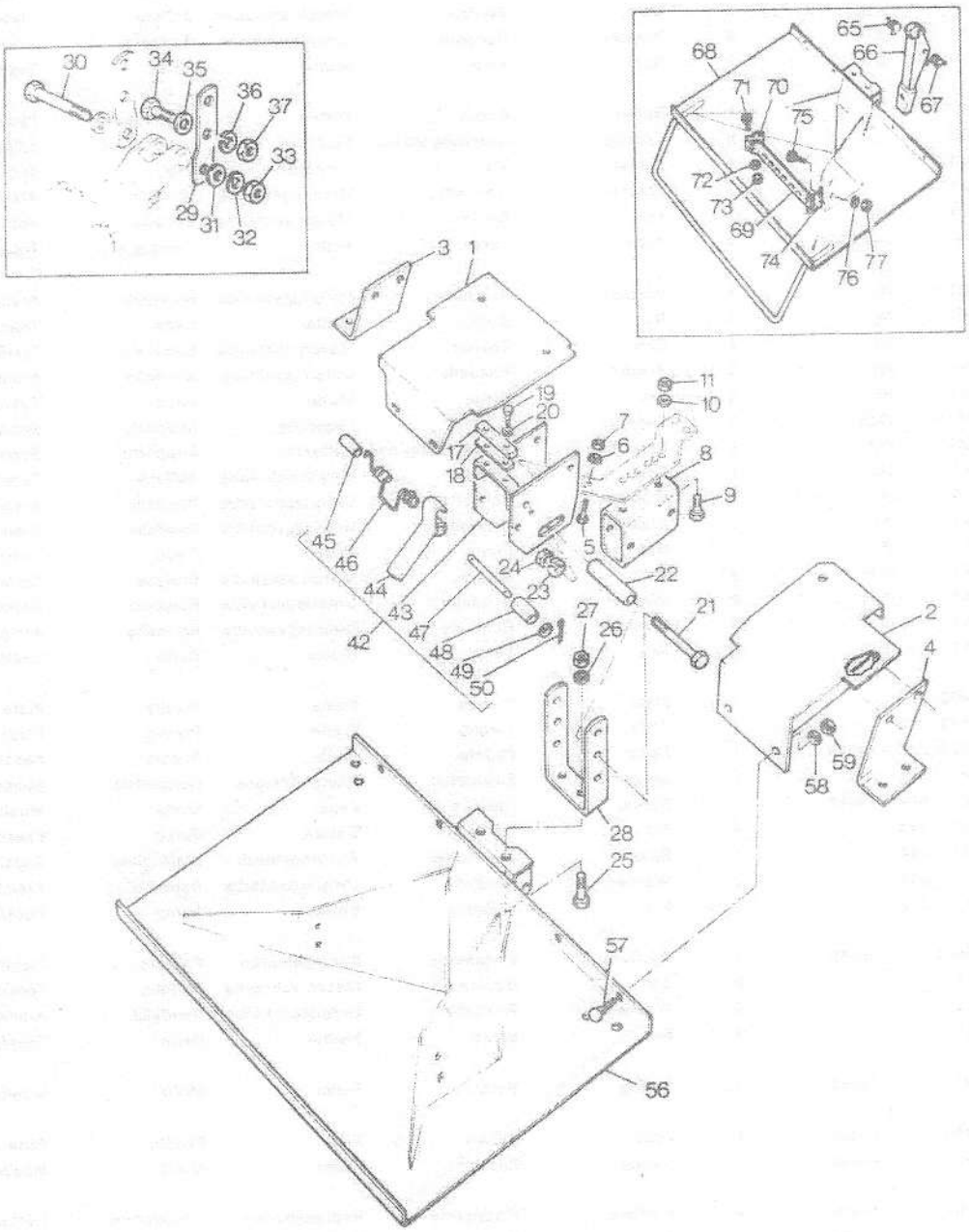

SEAT MOUNTING , SINGLE
SUPPORT DE FIXATION SIEGE UNIQUE
KLAPPSITZTRAEGER
MONTAGGIO SEDILE NORMALE
SOPORTE FIJACION ASIENTO UNICO

88303001

70	872 777 M1	→← F6959 (A)	1	Bracket	Support fixation	Haltearm	Supporto	Soporte
71	353 794 X1	(A) →← F6959	4	Bolt	Boulon	Masch schraube	Bullone	Tornillo
72	353 446 X1	(A) →← F6959	4	Washer	Rondelle	Unterlegscheibe	Rondella	Arandela
73	353 916 X1	(A) →← F6959	4	Nut	Ecrou	Mutter	Dado	Tuerca
74	872 777 M1	→← F6959 (A)	1	Bracket	Support fixation	Haltearm	Supporto	Soporte
75	353 794 X1	→← F6959	4	Bolt	Boulon	Masch schraube	Bullone	Tornillo
76	353 446 X1	→← F6959	4	Washer	Rondelle	Unterlegscheibe	Rondella	Arandela
77	353 916 X1	→← F6959	8	Nut	Ecrou	Mutter	Dado	Tuerca
	874 689 M91	(C,F)	X	Kit	Jeu	Satz	Kit	Juego
	874 690 M91	(E,F)	X	Kit	Jeu	Satz	Kit	Juego

(A) EXPORT ONLY
EXPORTACION SEULEMENT
NUR FUER EXPORT
SOLO EXPORTAZIONE
SOLAMENTE EXPORTACION

(B) INCLUDED IN KIT 874 689 M91
INCLUS DANS JEU 874 689 M91
ENTHALTEN IN REPARATURSATZ 874 689 M91
INCLUSO NEL GRUPPO 874 689 M91
INCLUYE EN JUEGO 874 689 M91

(C) INCLUDES ITEMS MARKED (B)
COMPREND LES PIECES MARQUEES (B)
EINSCHL. ALTER MIT (B) GEKENNZEICHNETEN TEILE
I PARTICOLARI MARCAT (B)
INCLUYE LAS PIEZAS MARCADAS CON (B)

(D) INCLUDED IN KIT 874 690 M91
INCLUS DANS JEU 874 690 M91
ENTHALTEN IN REPARATURSATZ 874 690 M91
COMPRES Y NEL 874 690 M91
INCLUYE EN JUEGO 874 690 M91

(E) INCLUDES ITEMS MARKED (D)
COMPREND LES PIECES MARQUEES (D)
EINSCHL. ALTER MIT (D) GEKENNZEICHNETEN TEILE
I PARTICOLARI MARCAT (D)
INCLUYE LAS PIEZAS MARCADAS CON (D)

(F) WITH AUXILIARY HYDRAULICS
AVEC HYDRAULIQUE AUXILIARE
MIT ZUSATZHYDRAULIK
CON IMPIANTO IDRAULICO AUSILIARIO
CON HIDRAULICOS AUXILIARES

(G) WITHOUT AUXILIARY HYDRAULICS
SANS HYDRAULIQUE AUXILIARE
OHNE ZUSATZHYDRAULIK
SENZA IMPIANTO IDRAULICO AUSILIARIO
SIN HIDRAULICOS AUXILIARES

SLEW SEAT AND VALVE MOUNTING
SUPPORT DE FIXATION SIEGE TOURNANT ET DISTRIBUTEUR
DREHSITZ UND VENTILBEFESTIGUNG
MONTAGGIO SEDILE GIREVOLE
MONTAGE DEL ASSIENTO Y VALVULA DEL GIRO

83313001

3-8331-001-A

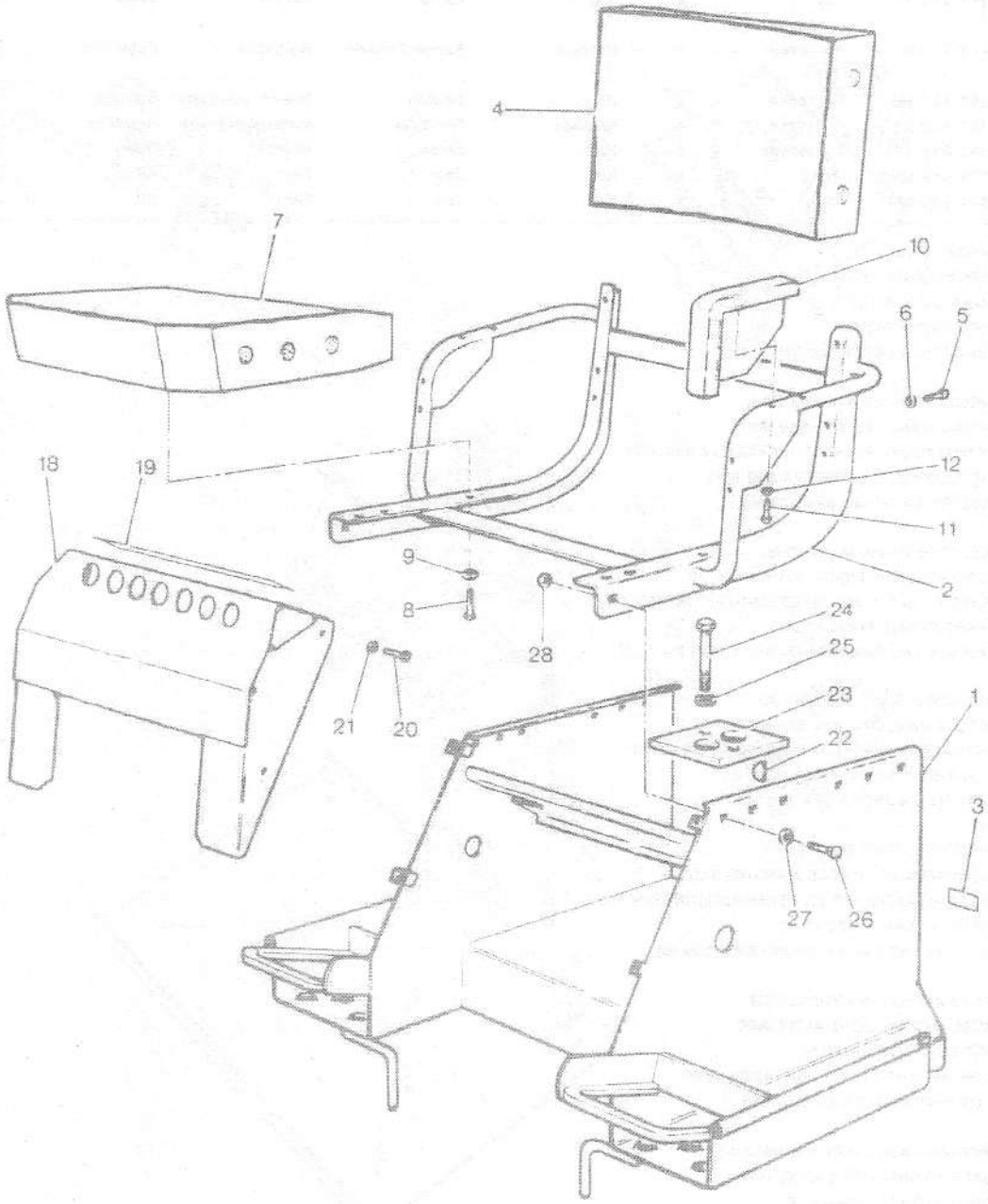

SLEW SEAT AND VALVE MOUNTING
SUPPORT DE FIXATION SIEGE TOURNANT ET DISTRIBUTEUR
DREHSITZ UND VENTILBEFESTIGUNG
MONTAGGIO SEDILE GIREVOLE
MONTAGE DEL ASSIENTO Y VALVULA DEL GIRO

83313001

EXPORT ONLY
EXPORTATION SEULEMENT
NUR FUER EXPORT
SOLO EXPORTAZIONE
SOLO EXPORTACION

1	874 891 M92		1	Mounting	Montant	Halterung	Supporto	Montante
2	845 024 M91		1	Frame	Bati	Rahmen	Telaio	Bastidor
3	196 162 M1		1	Decal	Decalcomanie	Aufkleber	Decalcomania	Calcomania
4	871 714 M92		1	Latex	Latex	Latex	Lattice	Latex
5	353 668 X1		4	Bolt	Boulon	Masch schraube	Bullone	Tornillo
6	353 754 X1		4	Washer	Rondelle	Unterlegscheibe	Rondella	Arandela
7	845 013 M91		1	Cushion	Coussin	Polster	Cuscino	Cojin
8	353 668 X1		4	Bolt	Boulon	Masch schraube	Bullone	Tornillo
9	353 754 X1		4	Washer	Rondelle	Unterlegscheibe	Rondella	Arandela
10	874 548 M92		2	Pad	Plaquette	Klotz	Tampone	Almohadilla
11	353 673 X1		8	Bolt	Boulon	Masch schraube	Bullone	Tornillo
12	353 754 X1		8	Washer	Rondelle	Unterlegscheibe	Rondella	Arandela
18	874 928 M91		1	Cover	Couvercle	Deckel	Coperchio	Cubierta
19	871 699 M1	→EJ221-1937	1	Decal	Decalcomanie	Aufkleber	Decalcomania	Calcomania
19	1457 667 M1	↦EJ221-1937	1	Decal	Decalcomanie	Aufkleber	Decalcomania	Calcomania
20	353 502 X1		4	Screw	Vis	Schraube	Vite	Tornillo
21	353 441 X1		4	Washer	Rondelle	Unterlegscheibe	Rondella	Arandela
22	11 939 X		1	Key door	Cle de serrure	Schluessel	Chiave	Clave de puerta
23	845 021 M1		1	Plate	Plaque	Platte	Piastra	Plato
24	353 891 X1		2	Bolt	Boulon	Masch schraube	Bullone	Tornillo
25	353 439 X1		2	Washer	Rondelle	Unterlegscheibe	Rondella	Arandela
26	353 806 X1		4	Bolt	Boulon	Masch schraube	Bullone	Tornillo
27	355 619 X1		4	Washer	Rondelle	Unterlegscheibe	Rondella	Arandela
28	353 431 X1		4	Nut	Ecrou	Mutter	Dado	Tuerca

SEAT MOUNTING , SINGLE
SUPPORT DE FIXATION SIEGE UNIQUE
KLAPPSITZTRAEGER
MONTAGGIO SEDILE NORMALE
SOPORTE FIJACION ASIENTO UNICO

88303002

3-8830-002-A

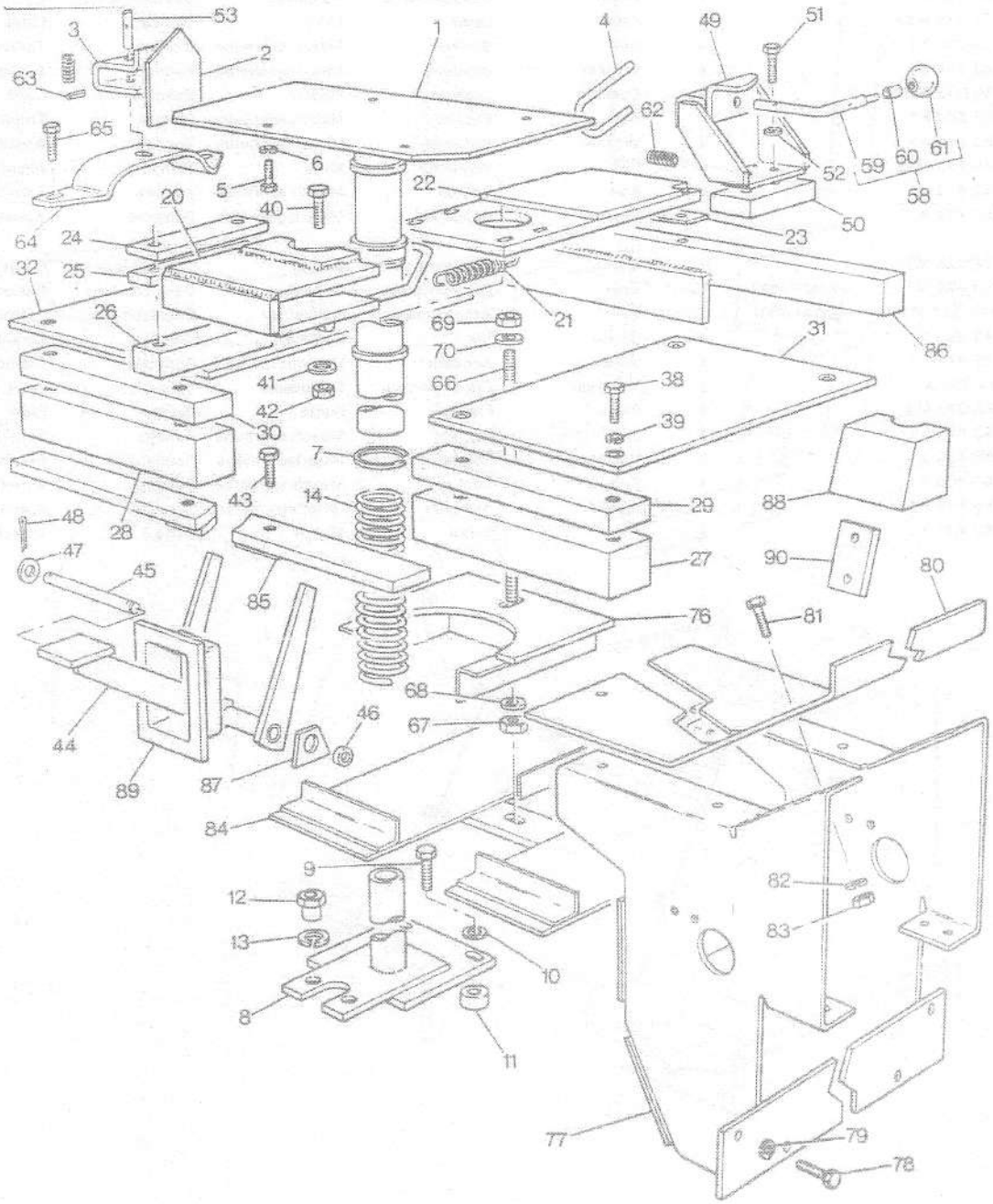

SEAT MOUNTING , SINGLE
SUPPORT DE FIXATION SIEGE UNIQUE
KLAPPSITZTRAEGER
MONTAGGIO SEDILE NORMALE
SOPORTE FIJACION ASIENTO UNICO

88303002

300 CRAWLER
TRACTEUR A CHENILLES 300
300 1&)(I)
CARICATORE CINGOLATO 300
TRACTOR DE ORUGAS 300

1	1455 712 M91		1	Pivot	Pivot	Drehzapfen	Perno	Pivote
2	1455 744 M1		1	Plate	Plaque	Platte	Piastra	Plato
3	1455 745 M1		1	Bracket	Support fixation	Haltearm	Supporto	Soporte
4	1455 746 M1		1	Stop	Arret	Anschlag	Fermo	Paro
5	353 503 X1		4	Bolt	Boulon	Masch schraube	Bullone	Tornillo
6	353 754 X1		4	Washer	Rondelle	Unterlegscheibe	Rondella	Arandela
7	355 936 X1		1	Circlip	Segment d arret	Sicherungsring	Anello	Circulito
8	1455 738 M1		1	Tube	Tube	Rohr	Camera aria	Tubo
9	1440 426 X1		2	Bolt	Boulon	Masch schraube	Bullone	Tornillo
10	353 757 X1		2	Washer	Rondelle	Unterlegscheibe	Rondella	Arandela
11	1455 721 M1		2	Spacer	Entretoise	Abstandstueck	Distanziale	Separador
12	1455 734 M1		2	Nut	Ecrou	Mutter	Dado	Tuerca
13	353 433 X1		2	Washer	Rondelle	Unterlegscheibe	Rondella	Arandela
14	1455 733 M1		1	Spring	Ressort	Feder	Molla	Muelle
20	1455 722 M91		1	Catch	Butee	Falle	Arresto	Fijador
21	1455 748 M1		1	Spring	Ressort	Feder	Molla	Muelle
22	1455 752 M91		1	Strap	Patte	Lasche	Nastro	Tira
23	1455 760 M1		4	Shim	Cale	Einstellblech	Spessore	Suplemento
24	1455 735 M1		4	Plate	Plaque	Platte	Piastra	Plato
25	1455 736 M1		2	Block	Bloc	Block	Blocco	Bloque
26	1455 750 M1		2	Block	Bloc	Block	Blocco	Bloque
27	1455 749 M1		1	Pad	Plaquette	Klotz	Tampone	Almohadilla
28	1455 769 M1		1	Pad	Plaquette	Klotz	Tampone	Almohadilla
29	1455 751 M1		1	Pad	Plaquette	Klotz	Tampone	Almohadilla
30	1455 770 M1		1	Pad	Plaquette	Klotz	Tampone	Almohadilla
31	1455 767 M1		1	Cover	Couvercle	Deckel	Coperchio	Cubierta
32	1455 768 M1		1	Cover	Couvercle	Deckel	Coperchio	Cubierta
38	353 690 X1		8	Bolt	Boulon	Masch schraube	Bullone	Tornillo
39	353 434 X1		8	Washer	Rondelle	Unterlegscheibe	Rondella	Arandela
40	353 602 X1		4	Bolt	Boulon	Masch schraube	Bullone	Tornillo
41	353 758 X1		6	Washer	Rondelle	Unterlegscheibe	Rondella	Arandela
42	353 437 X1		2	Nut	Ecrou	Mutter	Dado	Tuerca
43	353 595 X1		2	Bolt	Boulon	Masch schraube	Bullone	Tornillo
44	1455 728 M91		1	Pedal	Pedale	Pedal	Pedale	Pedal
45	1455 756 M1		1	Pin	Goupille	Bolzen	Perno	Pasador
46	1455 757 M1		2	Bush	Bague	Buchse	Boccola	Casquillo
47	355 623 X1		2	Washer	Rondelle	Unterlegscheibe	Rondella	Arandela
48	354 078 X1		2	Pin	Goupille	Bolzen	Perno	Pasador
49	1455 761 M91		1	Catch	Butee	Falle	Arresto	Fijador
50	1455 799 M1		1	Block	Bloc	Block	Blocco	Bloque
51	353 538 X1		2	Screw	Vis	Schraube	Vite	Tornillo
52	353 756 X1		2	Washer	Rondelle	Unterlegscheibe	Rondella	Arandela
53	1455 737 M1		1	Catch	Butee	Falle	Arresto	Fijador
58	1455 765 M91		1	Lever	Levier	Hebel	Leva	Palanca
59		058	1	Lever	Levier	Hebel	Leva	Palanca
60	884 118 M1	058	1	Retainer	Reteneur	Haltering	Fermo	Retenedor
61	845 004 M1	058	1	Knob	Pommeau	Knopf	Pomello	Pomo
62	1455 758 M1		2	Spring	Ressort	Feder	Molla	Muelle
63	357 629 X1		3	Pin	Goupille	Bolzen	Perno	Pasador

SEAT MOUNTING , SINGLE
SUPPORT DE FIXATION SIEGE UNIQUE
KLAPPSITZTRAEGER
MONTAGGIO SEDILE NORMALE
SOPORTE FIJACION ASIENTO UNICO

88303002

3-8830-002-A

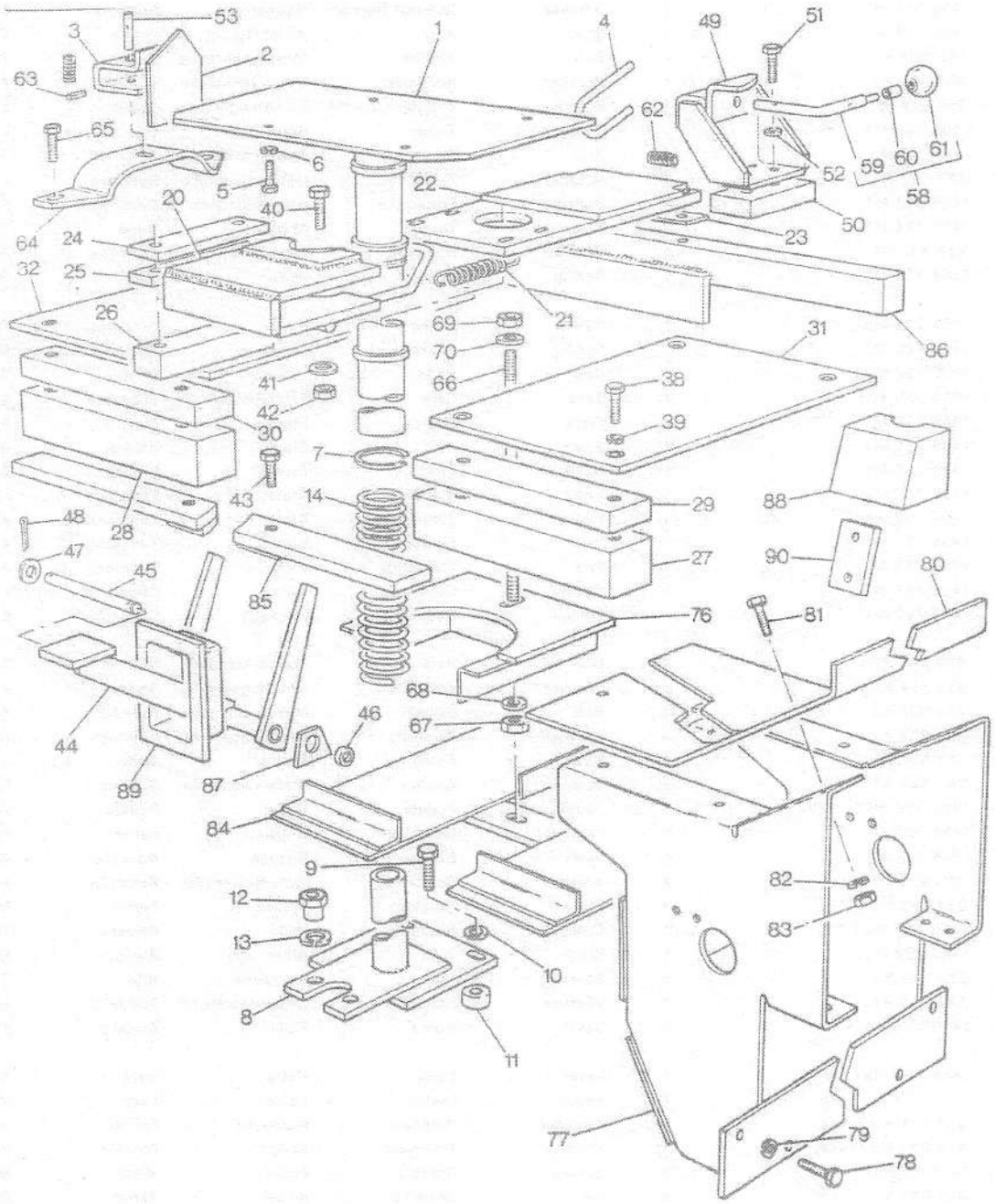

SEAT MOUNTING , SINGLE
SUPPORT DE FIXATION SIEGE UNIQUE
KLAPPSITZTRAEGER
MONTAGGIO SEDILE NORMALE
SOPORTE FIJACION ASIENTO UNICO

88303002

300 CRAWLER
TRACTEUR A CHENILLES 300
300 1&)(I)
CARICATORE CINGOLATO 300
TRACTOR DE ORUGAS 300

64	1455 759 M1	1	Plate	Plaque	Platte	Piastra	Plato
65	391 865 X1	2	Bolt	Boulon	Masch schraube	Bullone	Tornillo
66	1455 794 M1	1	Stud	Goujon	Stehbolzen	Prigioniero	Esparrago
67	353 437 X1	2	Nut	Ecrou	Mutter	Dado	Tuerca
68	353 439 X1	2	Washer	Rondelle	Unterlegscheibe	Rondella	Arandela
69	375 098 X1	1	Nut	Ecrou	Mutter	Dado	Tuerca
70	353 758 X1	1	Washer	Rondelle	Unterlegscheibe	Rondella	Arandela
76	1455 790 M91	1	Clamp	Collier	Halteschelle	Fascetta	Abrazadera
77	1455 690 M91	1	Bracket	Support fixation	Haltearm	Supporto	Soporte
78	353 899 X1	9	Screw	Vis	Schraube	Vite	Tornillo
79	353 439 X1	9	Washer	Rondelle	Unterlegscheibe	Rondella	Arandela
80	1455 623 M1	1	Plate	Plaque	Platte	Piastra	Plato
81	353 899 X1	8	Screw	Vis	Schraube	Vite	Tornillo
82	353 439 X1	8	Washer	Rondelle	Unterlegscheibe	Rondella	Arandela
83	375 098 X1	8	Nut	Ecrou	Mutter	Dado	Tuerca
84	1455 778 M91	1	Support	Support	Lagerung	Supporto	Soporte
85	1455 772 M91	1	Bracket	Support fixation	Haltearm	Supporto	Soporte
86	1455 775 M91	1	Bracket	Support fixation	Haltearm	Supporto	Soporte
87	1455 785 M1	2	Lug	Oreille	Anschw.auge	Appoggio	Asa
88	1455 786 M1	1	Block	Bloc	Block	Blocco	Bloque
89	1455 787 M91	1	Flange	Flasque	Flansch	Flangia	Platina
90	1455 798 M91	1	Block	Bloc	Block	Blocco	Bloque

BIG THUMB ATTACHMENT
ACCESSOIRES POUR GODET
BIG THUMB-AUSRUESTUNG
ACCESSORIO SCARIFICATORE
ACCESORIOS ESCARIFICADOR

"BIG THUMB"

85803001

3-8560-001-A

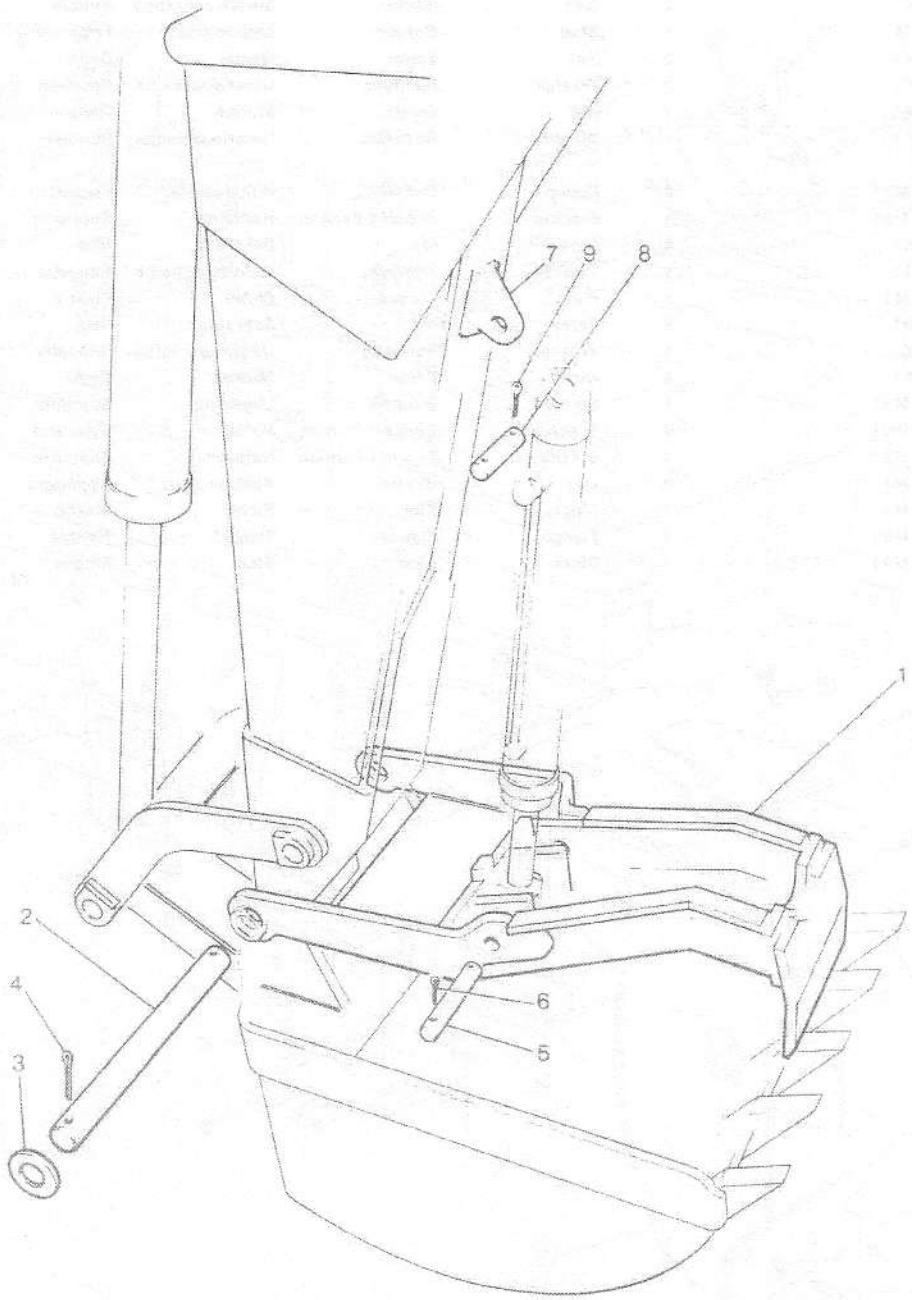

BIG THUMB ATTACHMENT
ACCESSOIRES POUR GODET
BIG THUMB–AUSRUESTUNG
ACCESSORIO SCARIFICATORE
ACCESORIOS ESCARIFICADOR

"BIG THUMB"

85603001

1	1885 662 M91	(A)	1	Element	Element filtre	Element	Elemento	Elemento
1	1885 663 M91	(B)	1	Element	Element filtre	Element	Elemento	Elemento
2	1885 668 M1		1	Pin	Goupille	Bolzen	Perno	Pasador
3	1885 670 M1		2	Washer	Rondelle	Unterlegscheibe	Rondella	Arandela
4	1885 669 M1		2	Cotter	Bicone	Splint	Spinotto	Pasador abierto
5	1885 667 M1		1	Pin	Goupille	Bolzen	Perno	Pasador
6	354 083 X1		2	Pin	Goupille	Bolzen	Perno	Pasador
7	1885 665 M91		1	Bracket	Support fixation	Haltearm	Supporto	Soporte
8	1885 666 M1		1	Pin	Goupille	Bolzen	Perno	Pasador
9	354 083 X1		2	Pin	Goupille	Bolzen	Perno	Pasador

(A) USE WITH HIGH CAPACITY BUCKET
UTILISE AVEC GODET GRA DE CAPACITE
NUR FUER LEICHTGUTSCHAUFEL
SOLO PER BENNA A GRANDE CAPACITA
USAR CON CUCHARA DE GRAN CAPACIDAD

(B) USE WITH STANDARD BUCKET
UTILISE AVEC GODET STANDARD
NUR FUER STANDARD-SCHAUFEL
SOLO PER BENNA STANDARD
USAR CON CUCHARA STANDARD

HYDR.LINES FOR BOOM,DIPPERSTICK,& BUCKET RAMS
TUYAUTERIE POUR VERINS DE FLECHE BRAS ET GODET
HYDRAULIKLEITUNGEN FUER AUSLEGER,BAGGERARM,LOEFFELZYL.
TUBAZIONI BRACCIO,BRASCULANTE,BENNA,CILINDRO
TUBOS PARA CILINDROS DE AGUILON,BRAZO DE ATAQUE,CUCHAR

88523002

3-8652-002-A

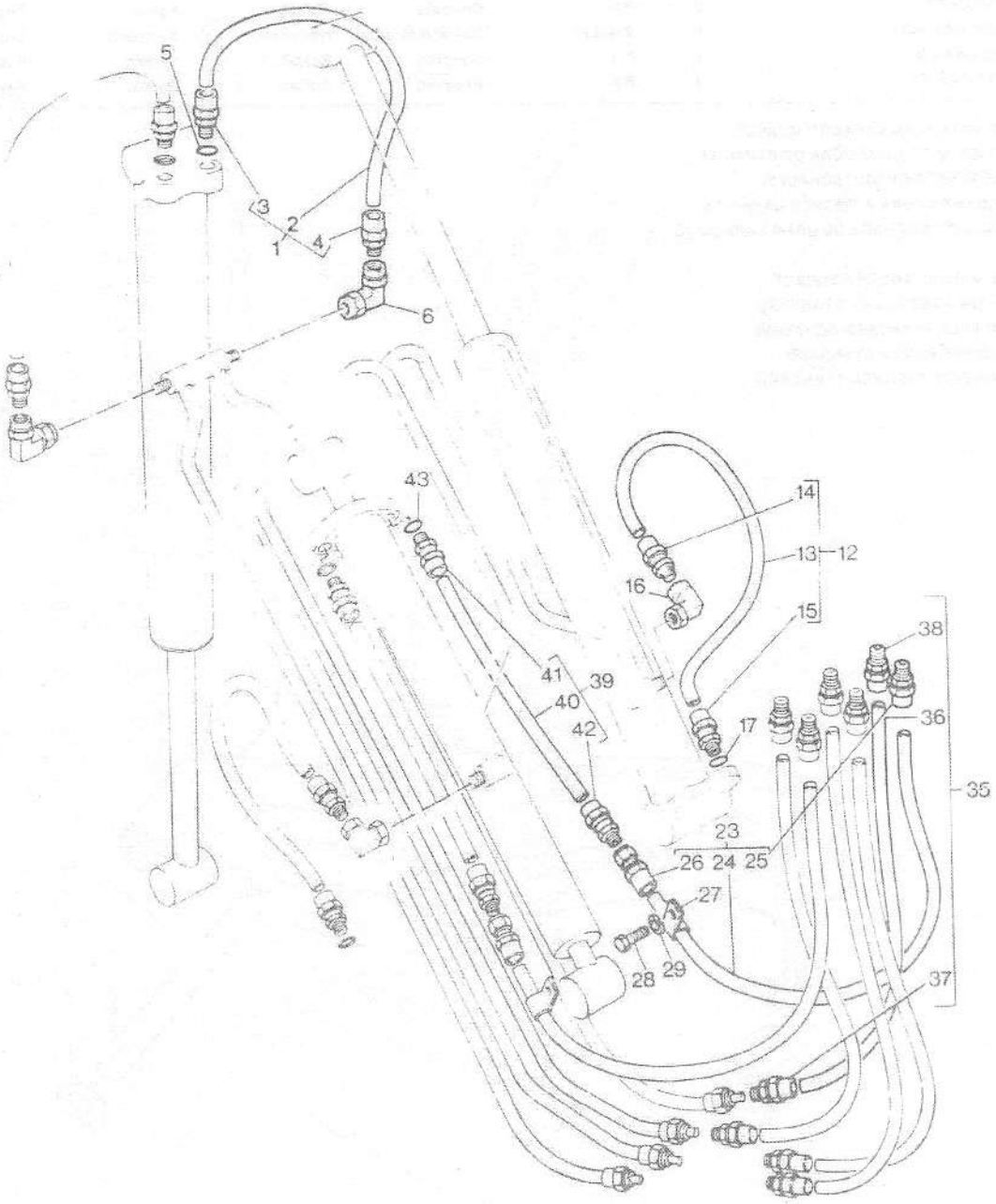

HYDR.LINES FOR BOOM,DIPPERSTICK,& BUCKET RAMS
TUYAUTERIE POUR VERINS DE FLECHE BRAS ET GODET
HYDRAULIKLEITUNGEN FUER AUSLEGER,BAGGERARM,LOEFFELZYL.
TUBAZIONI BRACCIO,BRASCULANTE,BENNA,CILINDRO
TUBOS PARA CILINDROS DE AGUILON,BRAZO DE ATAQUE,CUCHAR

86523002

UP TO SERIAL NO F6959
JUSQU'AU NO F6959
BIS NR F6959
USATO FINO ALLA F6959
HASTA EL NR F6959

1	895 828 M91		(A,B,C)	2	Hose	Durite	Schlauch	Tubo flessibile	Manguito
2		1	37"/940MM (E)	1					
3	1888 487 M91	1	(D)	1	Union	Raccord	Verschraubung	Raccordo	Racord
4	1888 487 M91	1	(D)	1	Union	Raccord	Verschraubung	Raccordo	Racord
5	1882 958 M1		(B,C)	2	Ring	Anneau	Ring	Anello	Aro
6	871 668 M91		(B,C)	2	Elbow	Coude	Winkelstueck	Gomito	Codo
12	895 826 M91		(A,B,C)	2	Hose	Durite	Schlauch	Tubo flessibile	Manguito
13		12	(E) 28"/711MM	1	Hose	Durite	Schlauch	Tubo flessibile	Manguito
14	1888 487 M91	12	(D)	1	Union	Raccord	Verschraubung	Raccordo	Racord
15	1888 487 M91	12	(D)	1	Union	Raccord	Verschraubung	Raccordo	Racord
16	871 668 M91			2	Elbow	Coude	Winkelstueck	Gomito	Codo
17	1882 958 M1		(B,C)	2	Ring	Anneau	Ring	Anello	Aro
23	895 830 M91		(A,B,C)	2	Hose	Durite	Schlauch	Tubo flessibile	Manguito
24		23	521/2"/1333MM (E)	1	Hose	Durite	Schlauch	Tubo flessibile	Manguito
25	1888 487 M91	23	(D)	1	Union	Raccord	Verschraubung	Raccordo	Racord
26	1888 501 M91	23	(D)	1	Union	Raccord	Verschraubung	Raccordo	Racord
27	871 678 M1		(B,C)	2	Clip	Circlip	Schelle.schlauch	Fermaglio	Crapa
28	353 501 X1		(B,C)	2	Bolt	Boulon	Masch schraube	Bullone	Tornillo
29	353 441 X1		(B,C)	2	Washer	Rondelle	Unterlegscheibe	Rondella	Arandela
35	895 828 M91		(A,B,C)	4	Hose	Durite	Schlauch	Tubo flessibile	Manguito
36		35	37"/940MM (E)	1	Hose	Durite	Schlauch	Tubo flessibile	Manguito
37	1888 487 M91	35	(D)	1	Union	Raccord	Verschraubung	Raccordo	Racord
38	1888 487 M91	35	(D)	1	Union	Raccord	Verschraubung	Raccordo	Racord
39	895 826 M91		(A,B,C)	2	Hose	Durite	Schlauch	Tubo flessibile	Manguito
40		39	28"/711MM (E)	1	Hose	Durite	Schlauch	Tubo flessibile	Manguito
41	1888 487 M91	39	(D)	1	Union	Raccord	Verschraubung	Raccordo	Racord
42	1888 487 M91	39	(D)	1	Union	Raccord	Verschraubung	Raccordo	Racord
43	1882 958 M1		(B,C)	2	Ring	Anneau	Ring	Anello	Aro

(A) NOT SERVICED,USE DETAILS
PAS FOURNIES,COMMANDER DETAILS
NICHT LIEFERTEILE,BESTELLE EINZEL EN
NON FORNITO,ORDINARE DETTAGLIOS
NO SUMINISTRADAS,PEDIR DETALLES

(B) SINGLE SEAT
SIEGE UNIQUE
KLAPPSITZ
SEDILE RIGIDO
ASIENT SCENTILLO

HYDR.LINES FOR BOOM,DIPPERSTICK,& BUCKET RAMS
TUYAUTERIE POUR VERINS DE FLECHE BRAS ET GODET
HYDRAULIKLEITUNGEN FUER AUSLEGER,BAGGERARM,LOEFFELZYL.
TUBAZIONI BRACCIO,BRASCULANTE,BENNA,CILINDRO
TUBOS PARA CILINDROS DE AGUILON,BRAZO DE ATAQUE,CUCHAR

86523002

3-8652-002-A

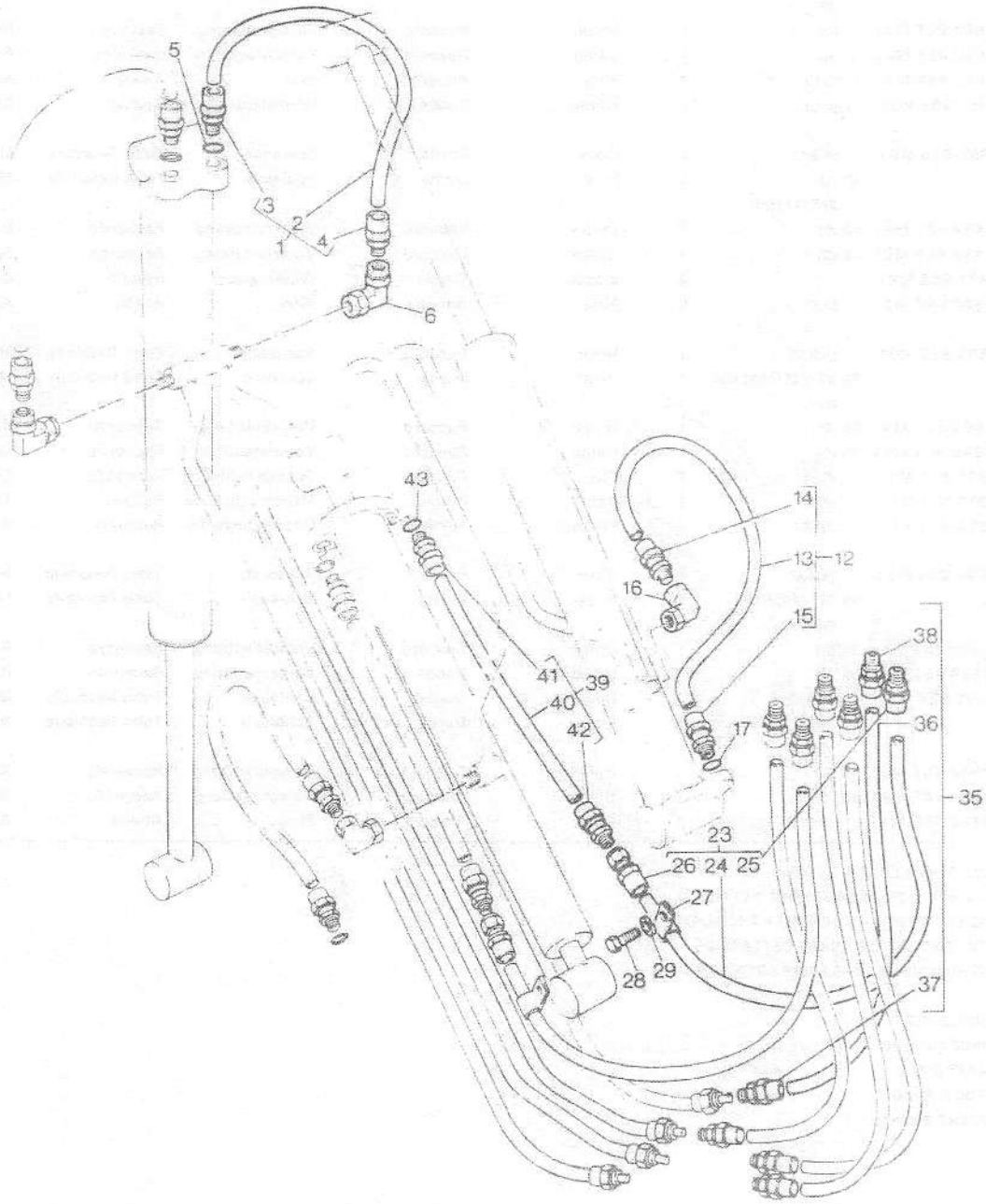

HYDR.LINES FOR BOOM,DIPPERSTICK,& BUCKET RAMS
TUYAUTERIE POUR VERINS DE FLECHE BRAS ET GODET
HYDRAULIKLEITUNGEN FUER AUSLEGER,BAGGERARM,LOEFFELZYL.
TUBAZIONI BRACCIO,BRASCULANTE,BENNA,CILINDRO
TUBOS PARA CILINDROS DE AGUILON,BRAZO DE ATAQUE,CUCHAR

86523002

UP TO SERIAL NO F6959
JUSQU'AU NO F6959
BIS NR F6959
USATO FINO ALLA F6959
HASTA EL NR F6959

(C) SLEW SEAT
SIEGE TOURNANT
DREHSITZ
SEDILE GIREVOLE
ASIENTO DEL GIRO

(D) SWAGED END FITTINGS
EMBOUT SERTI
GEPRESSTE ANSCHLAUSSE

CONEXION DE EXTREMO ESTAMPADA

(E) ORDER 1888 621 M1 (100')
COMMANDER 1888 621 M1 (100')
BESTELLE 1888 621 M1 (100')
ORDINARE 1888 621 M1 (100')
PEDIR 1888 621 M1 (100')

HYDR.LINES FOR BOOM,DIPPERSTICK,& BUCKET RAMS
TUYAUTERIE POUR VERINS DE FLECHE BRAS ET GODET
HYDRAULIKLEITUNGEN FUER AUSLEGER,BAGGERARM,LOEFFELZYL.
TUBAZIONI BRACCIO,BRASCULANTE,BENNA,CILINDRO
TUBOS PARA CILINDROS DE AGUILON,BRAZO DE ATAQUE,CUCHAR

88523003

3-8652-003-A

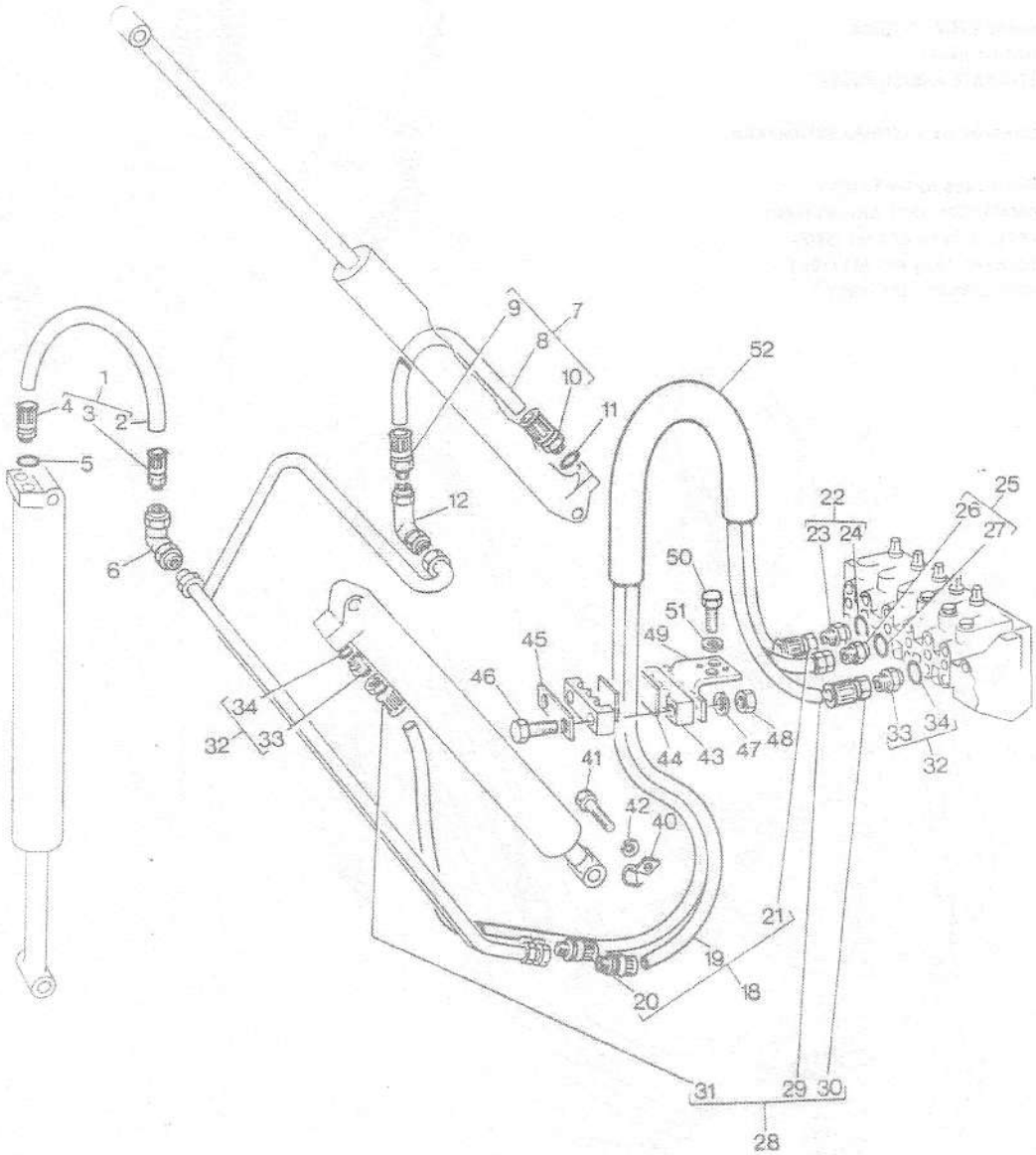

HYDR.LINES FOR BOOM,DIPPERSTICK,& BUCKET RAMS
TUYAUTERIE POUR VERINS DE FLECHE BRAS ET GODET
HYDRAULIKLEITUNGEN FUER AUSLEGER,BAGGERARM,LOEFFELZYL.
TUBAZIONI BRACCIO,BRASCULANTE,BENNA,CILINDRO
TUBOS PARA CILINDROS DE AGUILON,BRAZO DE ATAQUE,CUCHAR

86523003

FROM SERIAL NO F6959
A PARTIR DU NO F6959
AB NR F6959
USATO DALL F6959
DESDE EL NR F6959

1	895 828 M91	(A)	2	Hose	Durite	Schlauch	Tubo flessibile	Manguito
2		1 (B,C) 37"/1067MM	1	Hose	Durite	Schlauch	Tubo flessibile	Manguito
3	1888 487 M91	1 (C)	1	Union	Raccord	Verschraubung	Raccordo	Racord
4	1888 487 M91	1 (C)	1	Union	Raccord	Verschraubung	Raccordo	Racord
5	835 024 M1		2	O ring	Joint torique	O-ring	Anello or	Junta torica
6	871 668 M91		2	Elbow	Coude	Winkelstueck	Gomito	Codo
7	895 828 M91	(A)	2	Hose	Durite	Schlauch	Tubo flessibile	Manguito
8		7 (B) 37"/1067MM	1	Hose	Durite	Schlauch	Tubo flessibile	Manguito
9	1888 487 M91	7 (C)	1	Union	Raccord	Verschraubung	Raccordo	Racord
10	1888 487 M91	7 (C)	1	Union	Raccord	Verschraubung	Raccordo	Racord
11	835 024 M1		2	O ring	Joint torique	O-ring	Anello or	Junta torica
12	871 668 M91		2	Elbow	Coude	Winkelstueck	Gomito	Codo
18	896 112 M91	(A)	4	Hose	Durite	Schlauch	Tubo flessibile	Manguito
19		18 (B) 93.1/8"/2365M	1	Hose	Durite	Schlauch	Tubo flessibile	Manguito
20	1888 487 M91	18 (C)	1	Union	Raccord	Verschraubung	Raccordo	Racord
21	1888 501 M91	18 (C)	1	Union	Raccord	Verschraubung	Raccordo	Racord
22	835 013 M91	→EN11418	4	Conductor	Conducteur	Elektr.leitung	Conduttore	Cable conductor
22	1456 997 M91	↦EN11418	4	Adaptor	Adaptateur	Reduziernippel	Adattatore	Adaptador
23		22 ⇒ REF 22	1	Connector	Borne	Doppelnippel	Raccordo	Conector
24	1882 958 M1	22 →EN11418	1	Ring	Anneau	Ring	Anello	Aro
24	835 025 M1	22 ↦EN11418	1	Ring	Anneau	Ring	Anello	Aro
25	835 013 M91	→EN11418	2	Conductor	Conducteur	Elektr.leitung	Conduttore	Cable conductor
25	1456 997 M91	↦EN11418	2	Adaptor	Adaptateur	Reduziernippel	Adattatore	Adaptador
26		25 ⇒ REF 25	1	Connector	Borne	Doppelnippel	Raccordo	Conector
27	1882 958 M1	25 →EN11418	1	Ring	Anneau	Ring	Anello	Aro
27	835 025 M1	25 ↦EN11418	1	Ring	Anneau	Ring	Anello	Aro
28	896 113 M91	(A)	2	Hose	Durite	Schlauch	Tubo flessibile	Manguito
29		28 (B) 141.3/8"/ 3591MM	1	Hose	Durite	Schlauch	Tubo flessibile	Manguito
30	1888 501 M91	28 (C)	1	Union	Raccord	Verschraubung	Raccordo	Racord
31	1888 501 M91	28 (C)	1	Union	Raccord	Verschraubung	Raccordo	Racord
32	835 013 M91	→EN11418	2	Conductor	Conducteur	Elektr.leitung	Conduttore	Cable conductor
32	1456 997 M91	↦EN11418	2	Adaptor	Adaptateur	Reduziernippel	Adattatore	Adaptador
33		32 ⇒ REF 32	1	Connector	Borne	Doppelnippel	Raccordo	Conector
34	1882 958 M1	32	1	Ring	Anneau	Ring	Anello	Aro
34	835 025 M1	↦EN11418	1	Ring	Anneau	Ring	Anello	Aro
40	871 678 M1		2	Clip	Circlip	Schelle.schlauch	Fermaglio	Crapa
41	353 501 X1		2	Bolt	Boulon	Masch schraube	Bullone	Tornillo
42	353 441 X1		2	Washer	Rondelle	Unterlegscheibe	Rondella	Arandela
43	845 155 M1		2	Clamp	Collier	Halteschelle	Fascetta	Abrazadera
44	1457 176 M2		2	Strip	Ruban	Stossband	Striscia	Tira
45	845 186 M1		1	Strip	Ruban	Stossband	Striscia	Tira
46	354 511 X1		2	Bolt	Boulon	Masch schraube	Bullone	Tornillo
47	353 434 X1		2	Washer	Rondelle	Unterlegscheibe	Rondella	Arandela
48	353 431 X1		2	Nut	Ecrou	Mutter	Dado	Tuerca
49	845 274 M91		1	Bracket	Support fixation	Haltearm	Supporto	Soporte

HYDR.LINES FOR BOOM,DIPPERSTICK,& BUCKET RAMS
TUYAUTERIE POUR VERINS DE FLECHE BRAS ET GODET
HYDRAULIKLEITUNGEN FUER AUSLEGER,BAGGERARM,LOEFFELZYL.
TUBAZIONI BRACCIO,BRASCULANTE,BENNA,CILINDRO
TUBOS PARA CILINDROS DE AGUILON,BRAZO DE ATAQUE,CUCHAR

88523003

3-8652-003-A

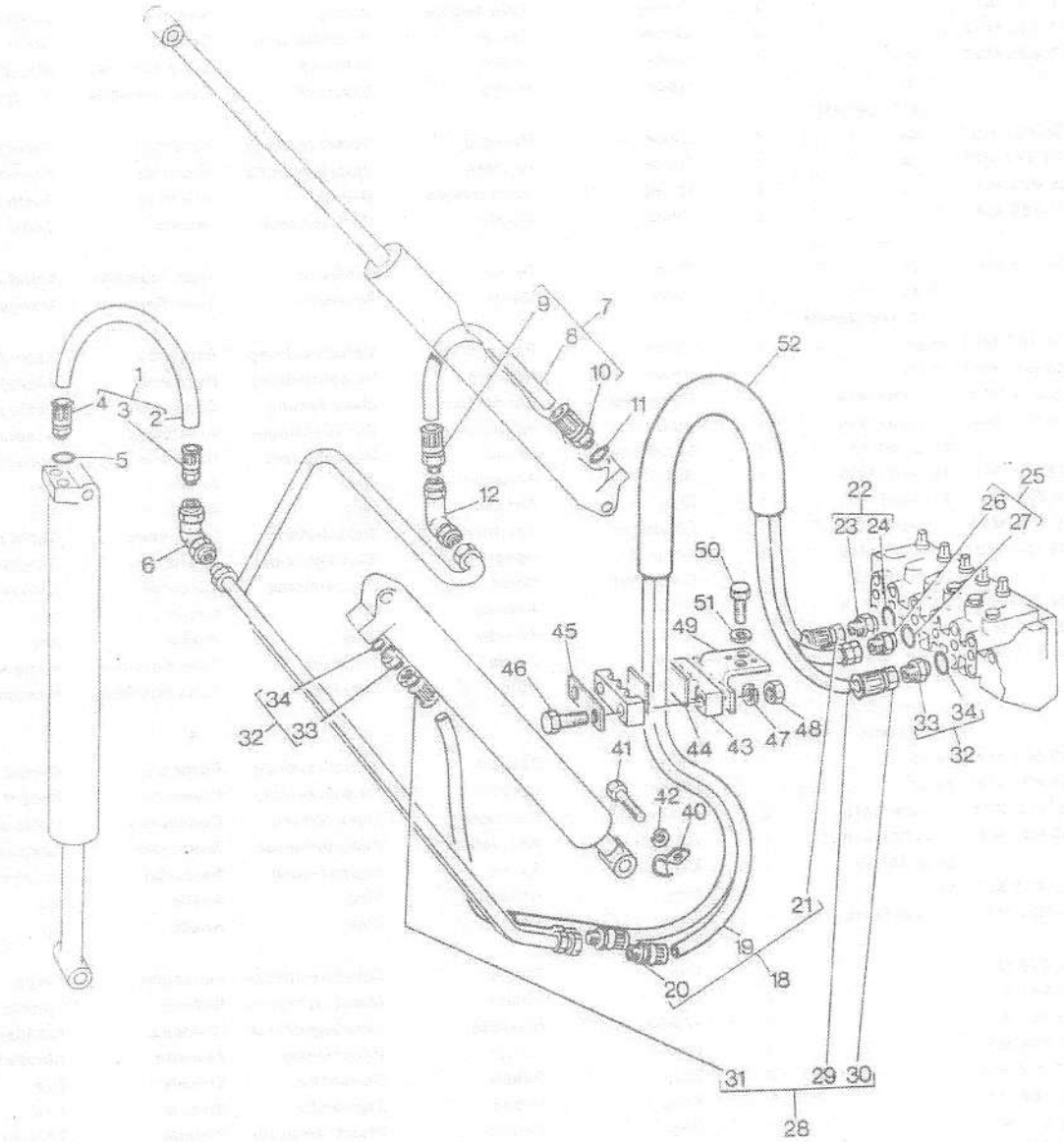

HYDR.LINES FOR BOOM,DIPPERSTICK,& BUCKET RAMS
TUYAUTERIE POUR VERINS DE FLECHE BRAS ET GODET
HYDRAULIKLEITUNGEN FUER AUSLEGER,BAGGERARM,LOEFFELZYL.
TUBAZIONI BRACCIO,BRASCULANTE,BENNA,CILINDRO
TUBOS PARA CILINDROS DE AGUILON,BRAZO DE ATAQUE,CUCHAR

86523003

FROM SERIAL NO F6959
A PARTIR DU NO F6959
AB NR F6959
USATO DALL F6959
DESDE EL NR F6959

50	353 593 X1	→H10709	2	Bolt	Boulon	Masch schraube	Bullone	Tornillo
50	353 593 X1	→H10709	2	Bolt	Boulon	Masch schraube	Bullone	Tornillo
51	353 439 X1		2	Washer	Rondelle	Unterlegscheibe	Rondella	Arandela
52	1458 662 M1		1	Sheath	Gaine	Huelle	Guaina	Funda

(A) NOT SERVICED,USE DETAILS
PAS FOURNIES,COMMANDER DETAILS
NICHT LIEFERTEILE,BESTELLE EINZEL EN
NON FORNITO,ORDINARE DETTAGLIOS
NO SUMINISTRADAS,PEDIR DETALLES

(B) ORDER 1888 621 M1 (100')
COMMANDER 1888 621 M1 (100')
BESTELLE 1888 621 M1 (100')
ORDINARE 1888 621 M1 (100')
PEDIR 1888 621 M1 (100')

(C) SWAGED END FITTINGS
EMBOUT SERTI
GEPRESSTE ANSCHLUESSE
RACCORDI GRAFFATI
CONEXION DE EXTREMO ESTAMPADA

HYDR LINE, STAB RAM AND CLAMP CYLIND TO SINGLE SEAT
TUYAUTERIE VERIN STAB ET FERMETURE POUR SIEGE UNIQUE
HYDRAULIKLEITUNGEN – STUETZ- UND KLEMMZYL – KLAPPSITZ
TUBAZIONI CILINDRO STABILIZZATORE FISSAGGIO SEDILE NO
TUBOS HIDRAULICOS CILINDRO ESTABILIZADOR –SIMPLE ASIE

86853001

3-8665-001-A

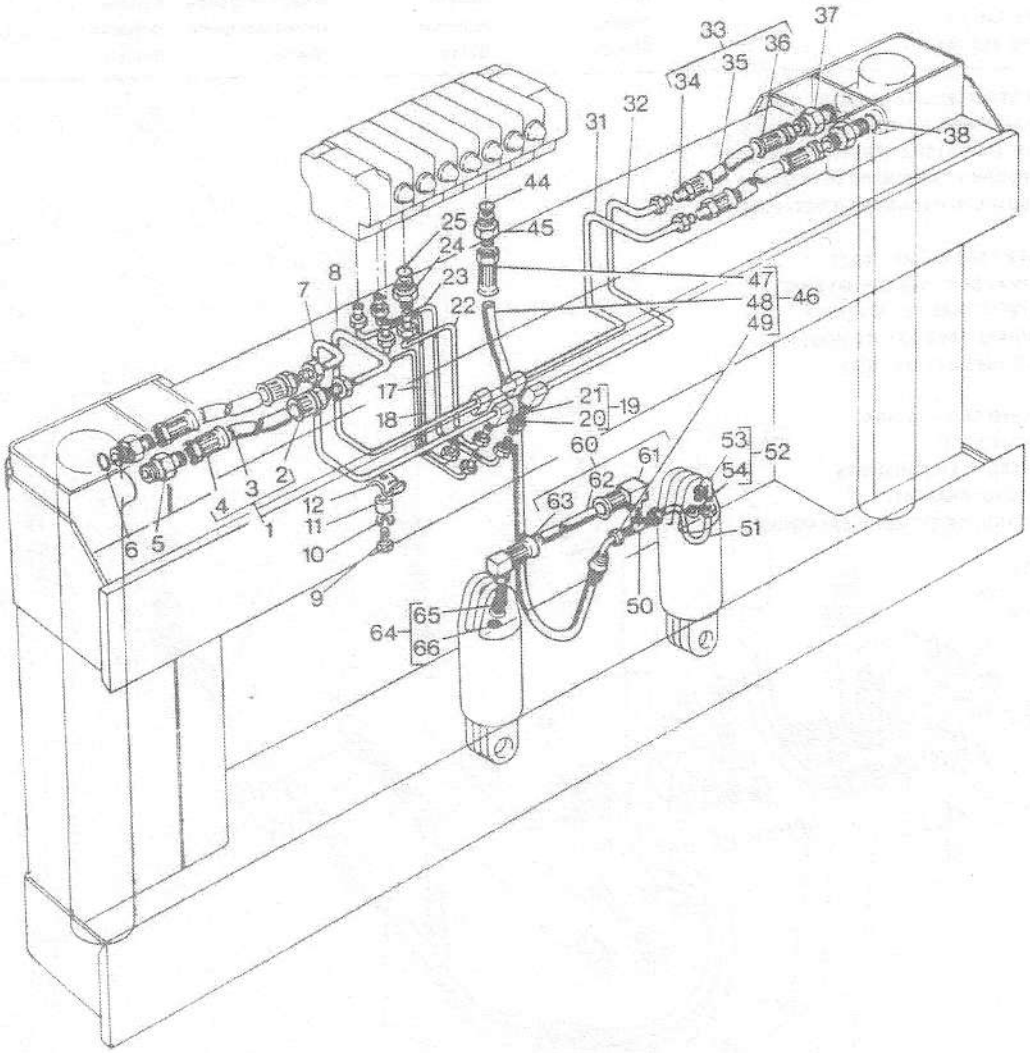

HYDR LINE, STAB RAM AND CLAMP CYLIND TO SINGLE SEAT
TUYAUTERIE VERIN STAB ET FERMETURE POUR SIEGE UNIQUE
HYDRAULIKLEITUNGEN – STUETZ- UND KLEMMZYL – KLAPPSITZ
TUBAZIONI CILINDRO STABILIZZATORE FISSAGGIO SEDILE NO
TUBOS HIDRAULICOS CILINDRO ESTABILIZADOR –SIMPLE ASIE

86653001

UP TO SERIAL NO F6959
JUSQU'AU NO F6959
BIS NR. F6959
USATO DALL F6959
HASTA EL NO F6959

1	895 812 M91	(A)	2	Hose	Durite	Schlauch	Tubo flessibile	Manguito
2	1888 485 M1	1 (C)	1	Union	Raccord	Verschraubung	Raccordo	Racord
3		1 (B) 101/2"/267MM	1	Hose	Durite	Schlauch	Tubo flessibile	Manguito
4	1888 497 M1	1 (C)	1	Union	Raccord	Verschraubung	Raccordo	Racord
5	871 582 M1		2	Adaptor	Adaptateur	Reduziernippel	Adattatore	Adaptador
6	1882 958 M1		2	Ring	Anneau	Ring	Anello	Aro
7	871 594 M91	▸ →C1658	1	Tube	Tube	Rohr	Camera aria	Tubo
7	874 674 M91	▸ →C1658	1	Tube	Tube	Rohr	Camera aria	Tubo
8	871 595 M91	▸ ↦C1658	1	Tube	Tube	Rohr	Camera aria	Tubo
8	874 676 M91	▸ ↦C1658	1	Tube	Tube	Rohr	Camera aria	Tubo
9	353 670 X1		2	Bolt	Boulon	Masch schraube	Bullone	Tornillo
10	353 441 X1		2	Washer	Rondelle	Unterlegscheibe	Rondella	Arandela
11	874 726 M1		2	Spacer	Entretoise	Abstandstueck	Distanziale	Separador
12	813 524 M1		2	Clip	Circlip	Schelle.schlauch	Fermaglio	Crapa
17	871 771 M91	▸	1	Tube	Tube	Rohr	Camera aria	Tubo
18	871 773 M91	▸	1	Tube	Tube	Rohr	Camera aria	Tubo
19	872 843 M91		4	Adaptor	Adaptateur	Reduziernippel	Adattatore	Adaptador
20		19 ⊠ 872 843 M91	1	Adaptor	Adaptateur	Reduziernippel	Adattatore	Adaptador
21	831 452 M1		4	O ring	Joint torique	O-ring	Anello or	Junta torica
22	871 769 M91	◂	1	Tube	Tube	Rohr	Camera aria	Tubo
23	871 767 M91	◂	1	Tube	Tube	Rohr	Camera aria	Tubo
24	812 087 M1		4	Adaptor	Adaptateur	Reduziernippel	Adattatore	Adaptador
25	1882 958 M1		4	Ring	Anneau	Ring	Anello	Aro
31	871 587 M91	◂ →C1658	1	Tube	Tube	Rohr	Camera aria	Tubo
31	874 678 M91	◂ ↦C1658	1	Tube	Tube	Rohr	Camera aria	Tubo
32	871 586 M91	◂ →C1658	1	Tube	Tube	Rohr	Camera aria	Tubo
32	874 680 M91	◂ ↦C1658	1	Tube	Tube	Rohr	Camera aria	Tubo
33	895 812 M91	(A)	2	Hose	Durite	Schlauch	Tubo flessibile	Manguito
34	1888 485 M1	33 (C)	1	Union	Raccord	Verschraubung	Raccordo	Racord
35		33 (B) 101/2"/267MM	1	Hose	Durite	Schlauch	Tubo flessibile	Manguito
36	1888 497 M1	33 (C)	1	Union	Raccord	Verschraubung	Raccordo	Racord
37	871 582 M1		2	Adaptor	Adaptateur	Reduziernippel	Adattatore	Adaptador
38	1882 958 M1		2	Ring	Anneau	Ring	Anello	Aro
44	1882 958 M1		1	Ring	Anneau	Ring	Anello	Aro
45	812 087 M1		1	Adaptor	Adaptateur	Reduziernippel	Adattatore	Adaptador
46	895 853 M91	(A)	1	Hose	Durite	Schlauch	Tubo flessibile	Manguito
47	1888 497 M1	46 (C)	1	Union	Raccord	Verschraubung	Raccordo	Racord
48		46 (B) 521/2"/1333MM	1	Hose	Durite	Schlauch	Tubo flessibile	Manguito

HYDR LINE, STAB RAM AND CLAMP CYLIND TO SINGLE SEAT
TUYAUTERIE VERIN STAB ET FERMETURE POUR SIEGE UNIQUE
HYDRAULIKLEITUNGEN – STUETZ- UND KLEMMZYL – KLAPPSITZ
TUBAZIONI CILINDRO STABILIZZATORE FISSAGGIO SEDILE NO
TUBOS HIDRAULICOS CILINDRO ESTABILIZADOR –SIMPLE ASIE

86653001

3-8665-001-A

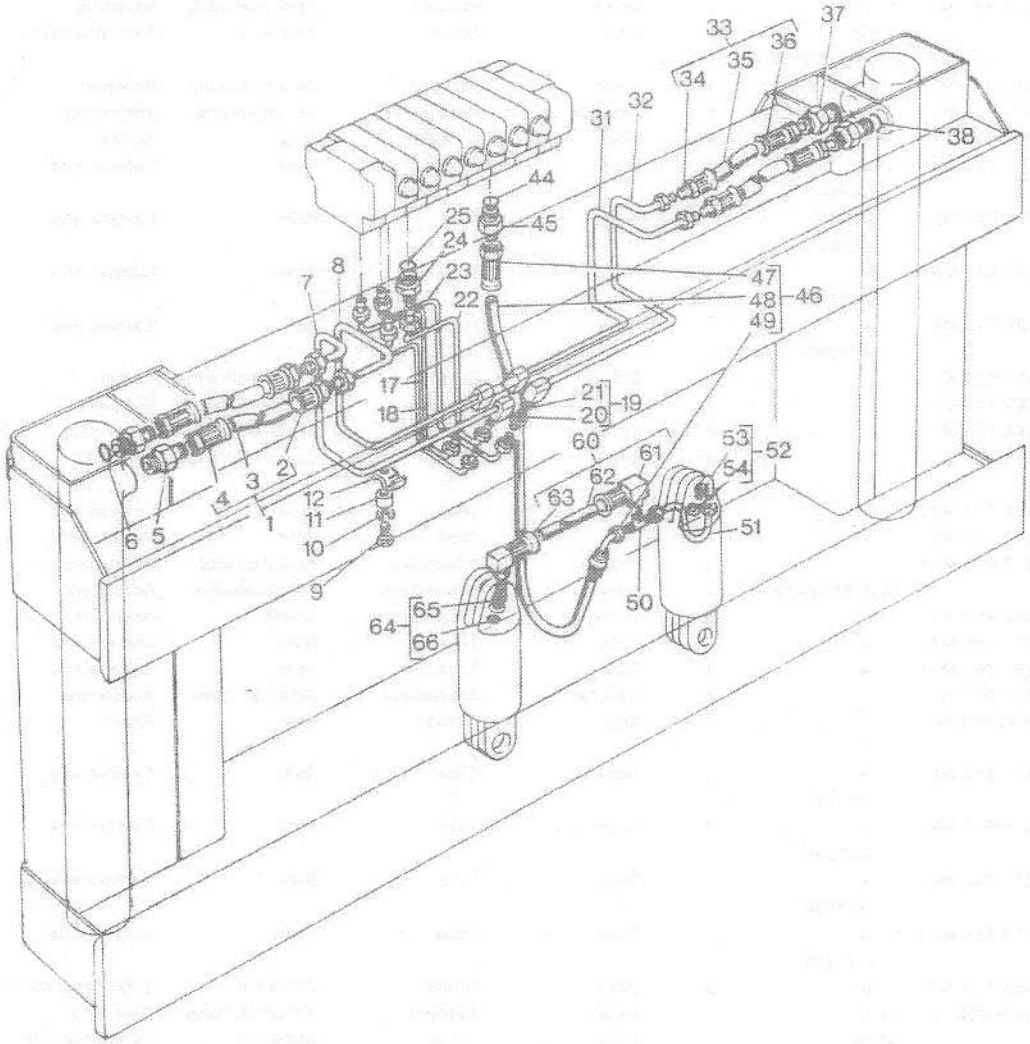

HYDR LINE, STAB RAM AND CLAMP CYLIND TO SINGLE SEAT
TUYAUTERIE VERIN STAB ET FERMETURE POUR SIEGE UNIQUE
HYDRAULIKLEITUNGEN – STUETZ– UND KLEMMZYL – KLAPPSITZ
TUBAZIONI CILINDRO STABILIZZATORE FISSAGGIO SEDILE NO
TUBOS HIDRAULICOS CILINDRO ESTABILIZADOR –SIMPLE ASIE

86653001

UP TO SERIAL NO F6959
JUSQU'AU NO F6959
BIS NR. F6959
USATO DALL F6959
HASTA EL NO F6959

49	1888 512 M1	46 (C)	1	Elbow	Coude	Winkelstueck	Gomito	Codo
50	355 829 X1		1	Union	Raccord	Verschraubung	Raccordo	Racord
51	871 592 M91		1	Tube	Tube	Rohr	Camera aria	Tubo
52	357 197 X91		1	Elbow	Coude	Winkelstueck	Gomito	Codo
53		52 ⇒ 357 197 X91	1	Elbow	Coude	Winkelstueck	Gomito	Codo
54	831 452 M1	52	1	O ring	Joint torique	O–ring	Anello or	Junta torica
60	895 818 M91	(A)	1	Hose	Durite	Schlauch	Tubo flessibile	Manguito
61	1888 538 M1	60 (C)	1	Elbow	Coude	Winkelstueck	Gomito	Codo
62		60 (D) 10"/254MM	1	Hose	Durite	Schlauch	Tubo flessibile	Manguito
63	1888 538 M1	60 (C)	1	Elbow	Coude	Winkelstueck	Gomito	Codo
64	357 197 X91	⇒ 357 197 X91	1	Elbow	Coude	Winkelstueck	Gomito	Codo
65		64	1	Elbow	Coude	Winkelstueck	Gomito	Codo
66	831 452 M1	64	1	O ring	Joint torique	O–ring	Anello or	Junta torica

(A) NOT SERVICED,USE DETAILS
PAS FOURNIES,COMMANDER DETAILS
NICHT LIEFERTEILE,BESTELLE EINZEL EN
NON FORNITO,ORDINARE DETTAGLIOS
NO SUMINISTRADAS,PEDIR DETALLES

(B) ORDER 1888 629 M1 (100')
COMMANDER 1888 629 M1 (100')
BESTELL 1888 629 M1 (100')
ORDINARE 1888 629 M1 (100')
PEDIR 1888 629 M1 (100')

(C) SWAGED END FITTING
EMBOUT SERTI
GEPRESSTE ANSCHLAUSSE
RACCORDI GRAFFATI
CONEXION DE EXTREMO ESTAMPADA

(D) ORDER 1888 628 M1 (100')
COMMANDER 1888 628 M1 (100')
BESTELLE 1888 628 M1 (100')
ORDINARE 1888 628 M1 (100')
PEDIR 1888 628 M1 (100')

HYDR LINE, STAB RAM AND CLAMP CYLIND TO SINGLE SEAT
TUYAUTERIE VERIN STAB ET FERMETURE POUR SIEGE UNIQUE
HYDRAULIKLEITUNGEN - STUETZ- UND KLEMMZYL - KLAPPSITZ
TUBAZIONI CILINDRO STABILIZZATORE FISSAGGIO SEDILE NO
TUBOS HIDRAULICOS CILINDRO ESTABILIZADOR -SIMPLE ASIE

86653002

3-8665-002-A

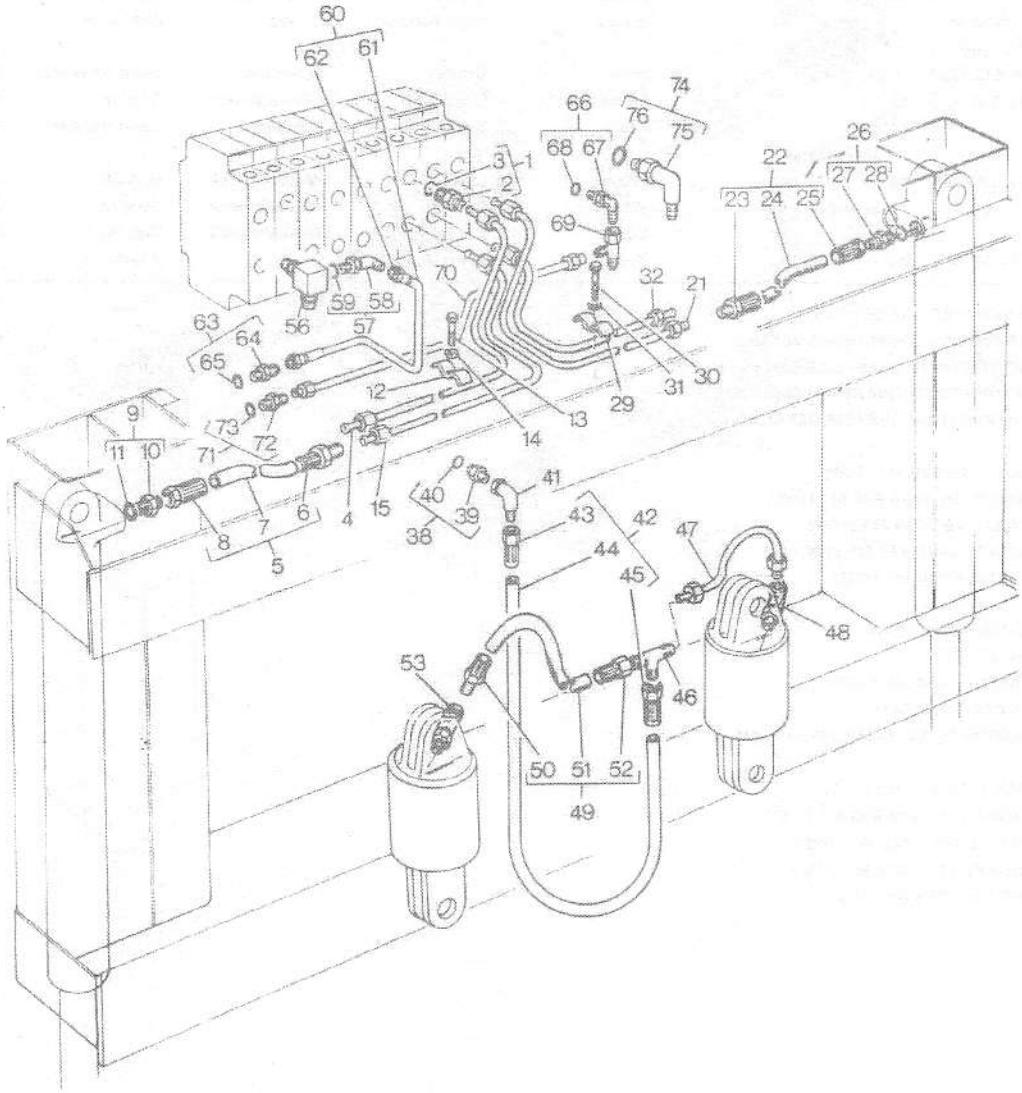

HYDR LINE, STAB RAM AND CLAMP CYLIND TO SINGLE SEAT
TUYAUTERIE VERIN STAB ET FERMETURE POUR SIEGE UNIQUE
HYDRAULIKLEITUNGEN – STUETZ– UND KLEMMZYL – KLAPPSITZ
TUBAZIONI CILINDRO STABILIZZATORE FISSAGGIO SEDILE NO
TUBOS HIDRAULICOS CILINDRO ESTABILIZADOR –SIMPLE ASIE

86653002

FROM SERIAL NO F6959
A PARTIR DU NO F6959
AB NR F6959
USATO DALLA F6959
DESDE EL NO F6959

1	364 639 X91	→ 11418	4	Connector	Borne	Doppelnippel	Raccordo	Conector
1	365 830 X91	↦ 11418	4	Connector	Borne	Doppelnippel	Raccordo	Conector
2		001 ⇒ REF 2	1	Connector	Borne	Doppelnippel	Raccordo	Conector
3	1882 958 M1	001 → 11418	1	Ring	Anneau	Ring	Anello	Aro
3	631 674 M1	001 ↦ 11418	4	Ring	Anneau	Ring	Anello	Aro
4	845 262 M91	→ 11418	1	Tube	Tube	Rohr	Camera aria	Tubo
4	1457 529 M91	↦ 11418	1	Tube	Tube	Rohr	Camera aria	Tubo
5	1456 865 M91	(A)	2	Hose	Durite	Schlauch	Tubo flessibile	Manguito
6	1888 483 M1	005 (C)	1	Union	Raccord	Verschraubung	Raccordo	Racord
7		005 (B) 13.1/8"/333MM	1	Hose	Durite	Schlauch	Tubo flessibile	Manguito
8	1888 495 M1	005 (C)	1	Union	Raccord	Verschraubung	Raccordo	Racord
9	364 639 X91		2	Connector	Borne	Doppelnippel	Raccordo	Conector
10		009 ⇒ 364 639 X91	1	Connector	Borne	Doppelnippel	Raccordo	Conector
11	1882 958 M1	009	1	Ring	Anneau	Ring	Anello	Aro
12	845 178 M1		1	Clip	Circlip	Schelle.schlauch	Fermaglio	Crapa
13	353 503 X1		1	Bolt	Boulon	Masch schraube	Bullone	Tornillo
14	353 441 X1		1	Washer	Rondelle	Unterlegscheibe	Rondella	Arandela
15	845 266 M91	→ 11418	1	Tube	Tube	Rohr	Camera aria	Tubo
15	1457 520 M91	↦ 11418	1	Tube	Tube	Rohr	Camera aria	Tubo
21	845 264 M91		1	Tube	Tube	Rohr	Camera aria	Tubo
22	1456 865 M91	↦ 11418 (A)	2	Hose	Durite	Schlauch	Tubo flessibile	Manguito
23	1888 483 M1	022 (C)	1	Union	Raccord	Verschraubung	Raccordo	Racord
24		022 (B) 13.1/8"/333MM	1	Hose	Durite	Schlauch	Tubo flessibile	Manguito
25	1888 495 M1	022 (C)	1	Union	Raccord	Verschraubung	Raccordo	Racord
26	364 639 X91		2	Connector	Borne	Doppelnippel	Raccordo	Conector
27		026	1	Connector	Borne	Doppelnippel	Raccordo	Conector
28	1882 958 M1	026	1	Ring	Anneau	Ring	Anello	Aro
29	845 178 M1		1	Clip	Circlip	Schelle.schlauch	Fermaglio	Crapa
30	353 503 X1		1	Bolt	Boulon	Masch schraube	Bullone	Tornillo
31	353 441 X1		1	Washer	Rondelle	Unterlegscheibe	Rondella	Arandela
32	845 268 M91	→ 11418	1	Tube	Tube	Rohr	Camera aria	Tubo
32	1457 514 M91	↦ 11418	1	Tube	Tube	Rohr	Camera aria	Tubo
38	364 639 X91		1	Connector	Borne	Doppelnippel	Raccordo	Conector
39		038 ⇒ 364 639 X91	1	Connector	Borne	Doppelnippel	Raccordo	Conector
40	1882 958 M1	038	1	Ring	Anneau	Ring	Anello	Aro
41	377 217 X1		1	Elbow	Coude	Winkelstueck	Gomito	Codo
42	896 109 M91	(A)	1	Hose	Durite	Schlauch	Tubo flessibile	Manguito
43	1888 495 M1	042 (C)	1	Union	Raccord	Verschraubung	Raccordo	Racord
44		042 (B) 47.5/8"/1210M	1	Hose	Durite	Schlauch	Tubo flessibile	Manguito
45	1888 495 M1	042 (C)	1	Union	Raccord	Verschraubung	Raccordo	Racord
46	377 218 X1		1	Union	Raccord	Verschraubung	Raccordo	Racord
47	871 592 M91		1	Tube	Tube	Rohr	Camera aria	Tubo
48	357 197 X91		1	Elbow	Coude	Winkelstueck	Gomito	Codo
49	1456 865 M91	(A)	1	Hose	Durite	Schlauch	Tubo flessibile	Manguito
50	1888 483 M1	049 (C)	1	Union	Raccord	Verschraubung	Raccordo	Racord

HYDR LINE, STAB RAM AND CLAMP CYLIND TO SINGLE SEAT
TUYAUTERIE VERIN STAB ET FERMETURE POUR SIEGE UNIQUE
HYDRAULIKLEITUNGEN - STUETZ- UND KLEMMZYL - KLAPPSITZ
TUBAZIONI CILINDRO STABILIZZATORE FISSAGGIO SEDILE NO
TUBOS HIDRAULICOS CILINDRO ESTABILIZADOR -SIMPLE ASIE

86853002

3-8665-002-A

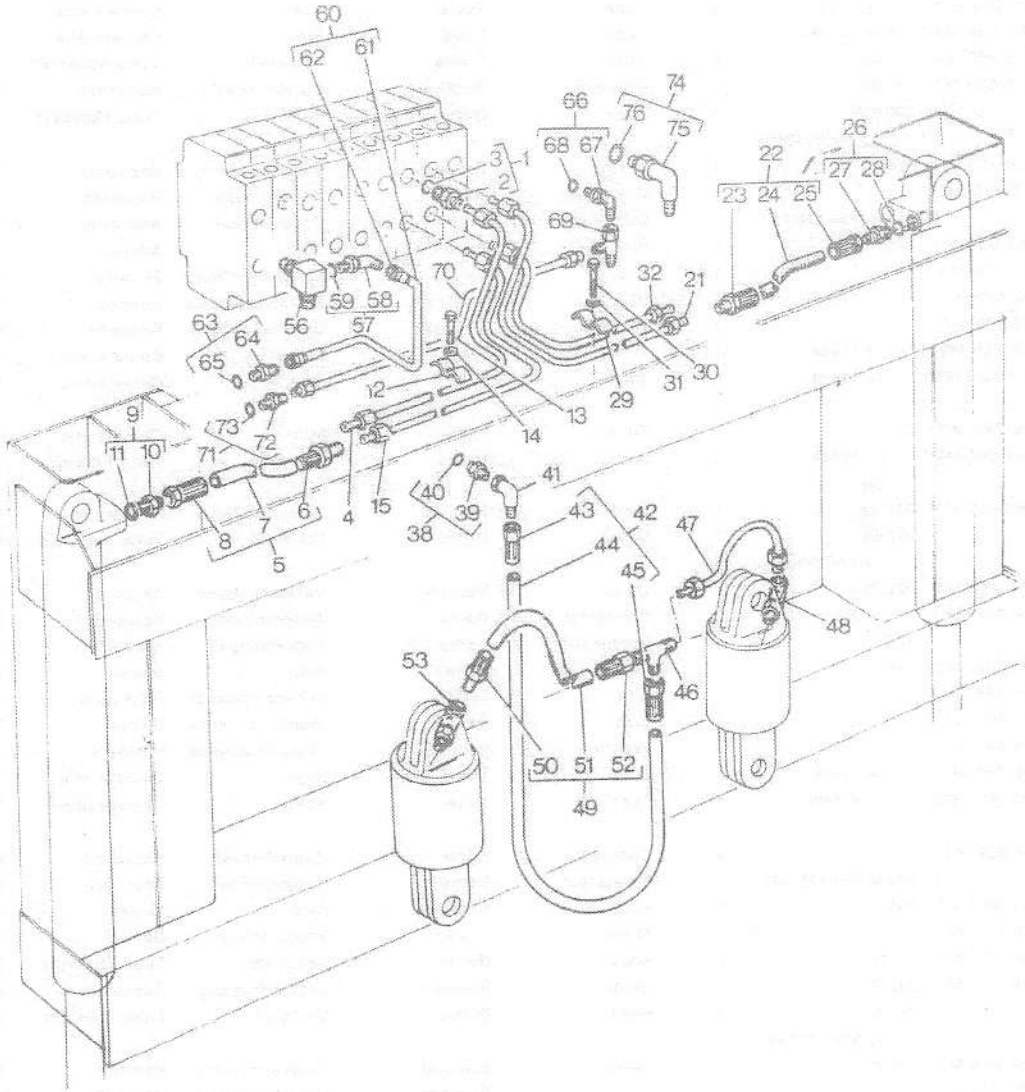

HYDR LINE, STAB RAM AND CLAMP CYLIND TO SINGLE SEAT
TUYAUTERIE VERIN STAB ET FERMETURE POUR SIEGE UNIQUE
HYDRAULIKLEITUNGEN – STUETZ– UND KLEMMZYL – KLAPPSITZ
TUBAZIONI CILINDRO STABILIZZATORE FISSAGGIO SEDILE NO
TUBOS HIDRAULICOS CILINDRO ESTABILIZADOR –SIMPLE ASIE

86653002

FROM SERIAL NO F6959
A PARTIR DU NO F6959
AB NR F6959
USATO DALLA F6959
DESDE EL NO F6959

51		049(B) 11.3/4"/298MM	1	Hose	Durite	Schlauch	Tubo flessibile	Manguito
52	1888 495 M1	049(C)	1	Union	Raccord	Verschraubung	Raccordo	Racord
53	357 197 X91		1	Elbow	Coude	Winkelstueck	Gomito	Codo
56	1457 508 M91	↦ 11418	1	Adaptor	Adaptateur	Reduziernippel	Adattatore	Adaptador
57	358 781 X91	↦ 11418	1	Elbow union	Raccord equerre	Winkelverschrbg.	Raccordo	Codo conectador
58		57 ↦ 11418	1	Elbow	Coude	Winkelstueck	Gomito	Codo
59	831 452 M1	57 ↦ 11418	1	O ring	Joint torique	O–ring	Anello or	Junta torica
60	1458 617 M91	↦ 11418 (A)	1	Hose	Durite	Schlauch	Tubo flessibile	Manguito
61		60 ↦ 11418 ⇒1458 617 M91	1	Hose	Durite	Schlauch	Tubo flessibile	Manguito
62	1888 495 M1	60 ↦ 11418 11 5/8"/295MM (B)	2	Union	Raccord	Verschraubung	Raccordo	Racord
63	835 091 M91	↦ 11418	1	Conductor	Conducteur	Elektr.leitung	Conduttore	Cable conductor
64		63 ⇒ 835 091 M91	1	Connector	Borne	Doppelnippel	Raccordo	Conector
65	831 452 M1	63	1	O ring	Joint torique	O–ring	Anello or	Junta torica
66	357 197 X1	↦ 11418	1	Elbow	Coude	Winkelstueck	Gomito	Codo
67		66 ↦ 11418 ⇒ 357 197 X91	1	Elbow	Coude	Winkelstueck	Gomito	Codo
68	831 452 M1	66 ↦ 11418	1	O ring	Joint torique	O–ring	Anello or	Junta torica
69	377 218 X1	↦ 11418	1	Union	Raccord	Verschraubung	Raccordo	Racord
70	1457 510 M91	↦ 11418	1	Tube	Tube	Rohr	Camera aria	Tubo
71	835 091 M91	↦ 11418	1	Conductor	Conducteur	Elektr.leitung	Conduttore	Cable conductor
72		71 ↦ 11418 ⇒ 835 091 M91	1	Connector	Borne	Doppelnippel	Raccordo	Conector
73	831 452 M1	71 ↦ 11418	1	O ring	Joint torique	O–ring	Anello or	Junta torica
74	835 014 M91	↦ 11418	1	Adaptor	Adaptateur	Reduziernippel	Adattatore	Adaptador
75		74 ↦ 11418 ⇒ 835 014 M91	1	Connector	Borne	Doppelnippel	Raccordo	Conector
76	835 026 M1	74 ↦ 11418	1	O ring	Joint torique	O–ring	Anello or	Junta torica

(A) NOT SERVICED,USE DETAILS
PAS FOURNIES,COMMANDER DETAILS
NICHT LIEFERTEILE,BESTELLE EINZEL EN
NON FORNITO,ORDINARE DETTAGLIOS
NO SUMINISTRADAS,PEDIR DETALLES

(B) ORDER 1888 628 M1 (100')
COMMANDER 1888 628 M1 (100')
BESTELLE 1888 628 M1 (100')
ORDINARE 1888 628 M1 (100')
PEDIR 1888 628 M1 (100')

(C) SWAGED END FITTINGS
EMBOUT SERTI
GEPRESSTE ANSCHLUESSE
RACCORDI GRAFFATI
CONEXION DE EXTREMO ESTAMPADA

HYDR LINE, STAB RAM AND CLAM CYLINDER TO SLEW SEAT
TUYAUTERIE VERIN STAB ET FERMETURE POUR SIEGE TOURNAN
HYDRAULIKLEITUNGEN – STUETZ- UND KLEMMZYL – DREHSITZ
TUBAZIONI CILINDRO STABILIZZATORE FISSAGGIO SEDILE GI
TUBOS HIDRAULICOS CILINDRO ESTABILIZADOR

86703001

3-8670-001-A

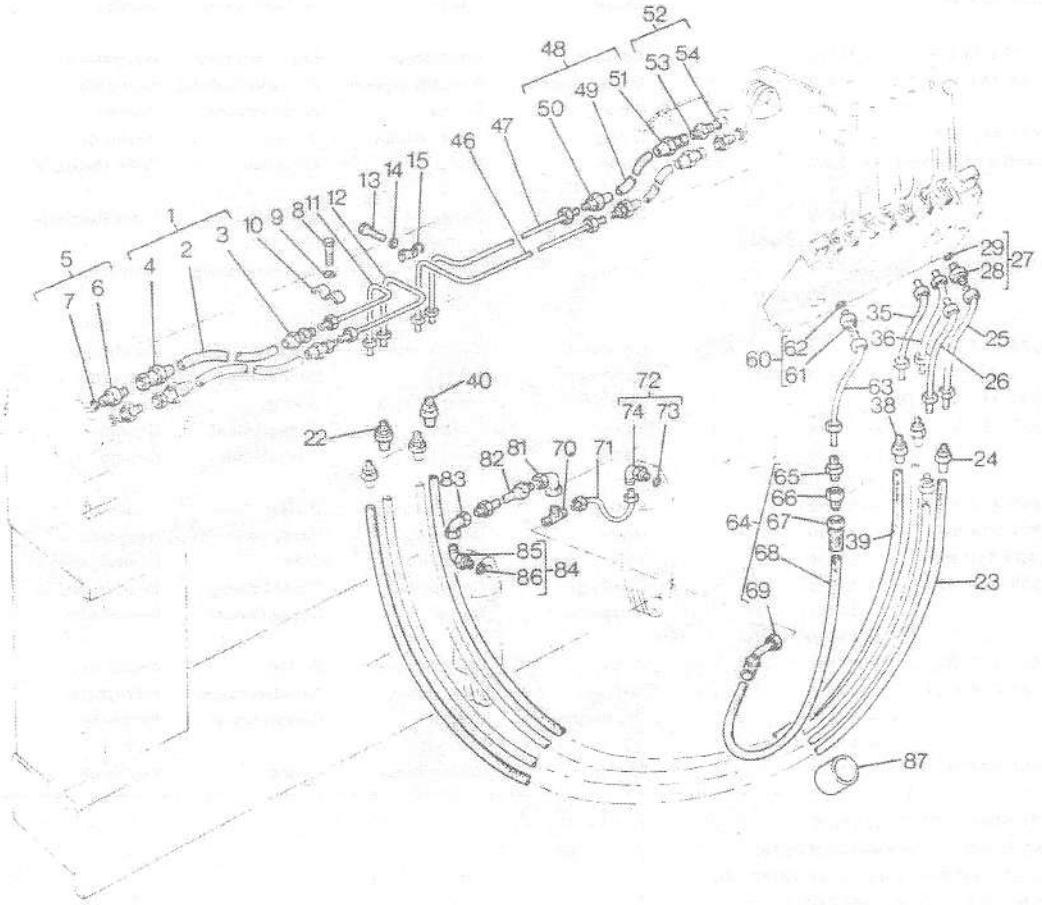

HYDR LINE, STAB RAM AND CLAM CYLINDER TO SLEW SEAT
TUYAUTERIE VERIN STAB ET FERMETURE POUR SIEGE TOURNAN
HYDRAULIKLEITUNGEN – STUETZ– UND KLEMMZYL – DREHSITZ
TUBAZIONI CILINDRO STABILIZZATORE FISSAGGIO SEDILE GI
TUBOS HIDRAULICOS CILINDRO ESTABILIZADOR

86703001

EXPORT ONLY
EXPORTATION SEULEMENT
NUER FUER EXPORT
SOLO PER EXPORTAZIONE
SOLO EXPORTACION

1	895 812 M91	(A)	2	Hose	Durite	Schlauch	Tubo flessibile	Manguito
2		001(D) 10 1/2"/267MM	1	Hose	Durite	Schlauch	Tubo flessibile	Manguito
3	1888 485 M1	001(B)	1	Union	Raccord	Verschraubung	Raccordo	Racord
4	1888 497 M1	001(B)	1	Union	Raccord	Verschraubung	Raccordo	Racord
5	872 841 M91		2	Adaptor	Adaptateur	Reduziernippel	Adattatore	Adaptador
6		005 ⇒ 872 841 M91	1	Adaptor	Adaptateur	Reduziernippel	Adattatore	Adaptador
7	1882 958 M1	005	1	Ring	Anneau	Ring	Anello	Aro
8	353 501 X1		2	Bolt	Boulon	Masch schraube	Bullone	Tornillo
9	353 441 X1		2	Washer	Rondelle	Unterlegscheibe	Rondella	Arandela
10	813 524 M1		2	Clip	Circlip	Schelle.schlauch	Fermaglio	Crapa
11	874 892 M91	▸	1	Tube	Tube	Rohr	Camera aria	Tubo
12	874 894 M91	▸	1	Tube	Tube	Rohr	Camera aria	Tubo
13	353 501 X1		2	Bolt	Boulon	Masch schraube	Bullone	Tornillo
14	353 441 X1		2	Washer	Rondelle	Unterlegscheibe	Rondella	Arandela
15	813 524 M1		2	Clip	Circlip	Schelle.schlauch	Fermaglio	Crapa
21	895 854 M91	(A)	2	Hose	Durite	Schlauch	Tubo flessibile	Manguito
22	1888 485 M1	021(B)	1	Union	Raccord	Verschraubung	Raccordo	Racord
23		021(D) 71.15/16"/ 1827MM	1	Hose	Durite	Schlauch	Tubo flessibile	Manguito
24	1888 485 M1	021(B)	1	Union	Raccord	Verschraubung	Raccordo	Racord
25	874 881 M91		1	Tube	Tube	Rohr	Camera aria	Tubo
26	874 882 M91		1	Tube	Tube	Rohr	Camera aria	Tubo
27	872 842 M91		4	Adaptor	Adaptateur	Reduziernippel	Adattatore	Adaptador
28		027	1	Adaptor	Adaptateur	Reduziernippel	Adattatore	Adaptador
29	1882 958 M1	027	1	Ring	Anneau	Ring	Anello	Aro
35	874 881 M91		1	Tube	Tube	Rohr	Camera aria	Tubo
36	874 882 M91		1	Tube	Tube	Rohr	Camera aria	Tubo
37	895 854 M91	(A)	2	Hose	Durite	Schlauch	Tubo flessibile	Manguito
38	1888 485 M1	037(B)	1	Union	Raccord	Verschraubung	Raccordo	Racord
39		037(D) 71.15/16"/	1	Hose	Durite	Schlauch	Tubo flessibile	Manguito
40	1888 485 M1	037(B)	1	Union	Raccord	Verschraubung	Raccordo	Racord
46	874 901 M91	◂	1	Tube	Tube	Rohr	Camera aria	Tubo
47	874 899 M91	◂	1	Tube	Tube	Rohr	Camera aria	Tubo
48	895 812 M91	(A)	2	Hose	Durite	Schlauch	Tubo flessibile	Manguito
49		048(D) 10.1/2"/267MM	1	Hose	Durite	Schlauch	Tubo flessibile	Manguito
50	1888 485 M1	048(B)	1	Union	Raccord	Verschraubung	Raccordo	Racord
51	1888 497 M1	048(B)	1	Union	Raccord	Verschraubung	Raccordo	Racord
52	872 841 M91		2	Adaptor	Adaptateur	Reduziernippel	Adattatore	Adaptador
53		052 ⇒ 872 841 M91	1	Adaptor	Adaptateur	Reduziernippel	Adattatore	Adaptador
54	1882 958 M1	052	1	Ring	Anneau	Ring	Anello	Aro
60	872 842 M91		1	Adaptor	Adaptateur	Reduziernippel	Adattatore	Adaptador
61		060 ⇒ 872 842 M91	1	Adaptor	Adaptateur	Reduziernippel	Adattatore	Adaptador
62	1882 958 M1	060	1	Ring	Anneau	Ring	Anello	Aro
63	874 885 M91		1	Tube	Tube	Rohr	Camera aria	Tubo

HYDR LINE, STAB RAM AND CLAM CYLINDER TO SLEW SEAT
TUYAUTERIE VERIN STAB ET FERMETURE POUR SIEGE TOURNAN
HYDRAULIKLEITUNGEN - STUETZ- UND KLEMMZYL - DREHSITZ
TUBAZIONI CILINDRO STABILIZZATORE FISSAGGIO SEDILE GI
TUBOS HIDRAULICOS CILINDRO ESTABILIZADOR

86703001

3-8670-001-A

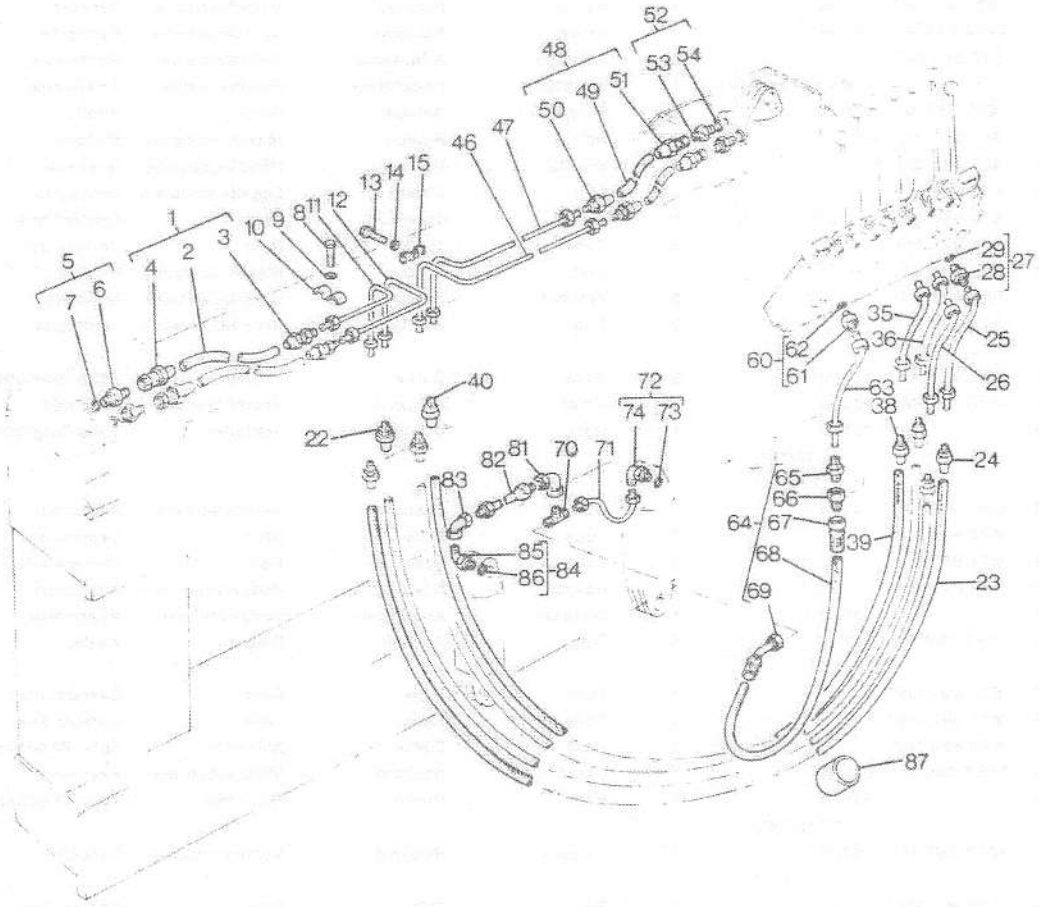

HYDR LINE, STAB RAM AND CLAM CYLINDER TO SLEW SEAT
TUYAUTERIE VERIN STAB ET FERMETURE POUR SIEGE TOURNAN
HYDRAULIKLEITUNGEN – STUETZ- UND KLEMMZYL – DREHSITZ
TUBAZIONI CILINDRO STABILIZZATORE FISSAGGIO SEDILE GI
TUBOS HIDRAULICOS CILINDRO ESTABILIZADOR

86703001

EXPORT ONLY
EXPORTATION SEULEMENT
NUER FUER EXPORT
SOLO PER EXPORTAZIONE
SOLO EXPORTACION

64	895 817 M91	(A)	1	Hose	Durite	Schlauch	Tubo flessibile	Manguito
65	1891 740 M1	064(B)	1	Adaptor	Adaptateur	Reduziernippel	Adattatore	Adaptador
66	1889 429 M91	064(B)	1	Adaptor	Adaptateur	Reduziernippel	Adattatore	Adaptador
67	1888 495 M1	064(B)	1	Union	Raccord	Verschraubung	Raccordo	Racord
68		064(C)	1	Hose	Durite	Schlauch	Tubo flessibile	Manguito
		39.1/4"/997MM						
69	1891 492 M1		1	Elbow	Coude	Winkelstueck	Gomito	Codo
70	355 829 X1		1	Union	Raccord	Verschraubung	Raccordo	Racord
71	871 592 M91		1	Tube	Tube	Rohr	Camera aria	Tubo
72	357 197 X91		1	Elbow	Coude	Winkelstueck	Gomito	Codo
73		072 ⇒ 357 197 X91	1	Elbow	Coude	Winkelstueck	Gomito	Codo
74	831 452 M1	072	1	O ring	Joint torique	O-ring	Anello or	Junta torica
80	895 818 M91	(A)	1	Hose	Durite	Schlauch	Tubo flessibile	Manguito
81	1888 538 M1	080(B)	1	Elbow	Coude	Winkelstueck	Gomito	Codo
82		080(C)	1	Hose	Durite	Schlauch	Tubo flessibile	Manguito
		10"/254MM						
83	1888 538 M1	080(B)	1	Elbow	Coude	Winkelstueck	Gomito	Codo
84	357 197 X91		1	Elbow	Coude	Winkelstueck	Gomito	Codo
85		080 ⇒ 357 197 X91	1	Elbow	Coude	Winkelstueck	Gomito	Codo
86	831 452 M1	080	1	O ring	Joint torique	O-ring	Anello or	Junta torica
87	824 807 M1		1	Sleeve	Manchon	Huelse	Manicotto	Camisa

(A) NOT SERVICED,USE DETAILS
PAS FOURNIES,COMMANDER DETAILS
NICHT LIEFERTEILE,BESTELLE EINZEL EN
NON FORNITO,ORDINARE DETTAGLIOS
NO SUMINISTRADAS,PEDIR DETALLES

(B) SWAGED END FITTINGS
EMBOUT SERTI
GEPRESSTE ANSCHLUESSE
GRAFFATI RACCORDI
CONEXION DE EXTREMO ESTAMPADA

(C) ORDER 1888 628 M1 (100')
COMMANDER 1888 628 M1 (100')
BESTELLE 1888 628 M1 (100')
ORDINARE 1888 628 M1 (100')
PEDIR 1888 628 M1 (100')

(D) ORDER 1888 629 M1 (100')
COMMANDER 1888 629 M1 (100')
BESTELLE 1888 629 M1 (100')
ORDINARE 1888 629 M1 (100')
PEDIR 1888 629 M1 (100')

HYDRAULIC LINE FOR SEVEN SPOOL VALVE TO SINGLE SEAT
TUYAUTERIE DU DISTRIB 7 TIROIRS AUSIEGE UNIQUE
HYDRAULIKLEITUNGEN – STEUERVENTIL – KLAPPSITZ
TUBAZIONI DISTRIBUTORE SETTE VIE SEDILE NORMALE
TUBOS HIDRAULICOS PARA VALVULA 7 VIAS SIMPLE ASIENTO

86553001

3-8655-001-A

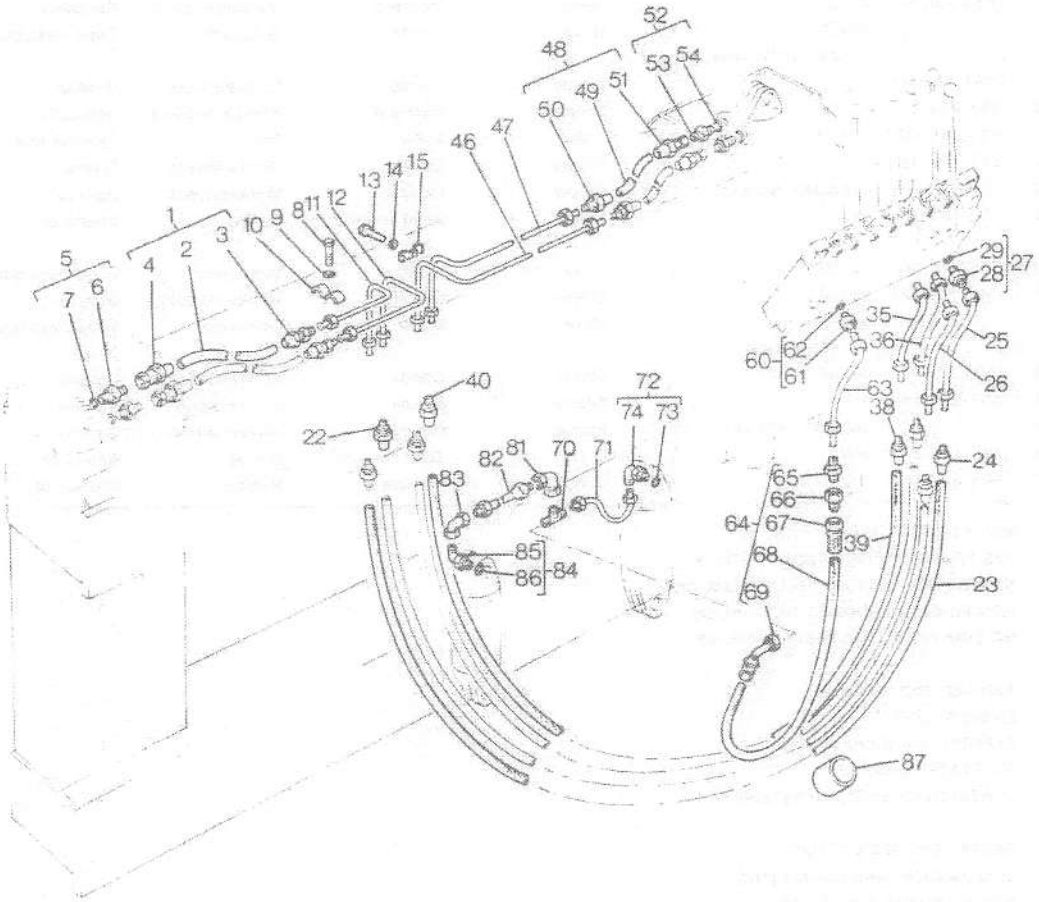

HYDRAULIC LINE FOR SEVEN SPOOL VALVE TO SINGLE SEAT
TUYAUTERIE DU DISTRIB 7 TIROIRS AUSIEGE UNIQUE
HYDRAULIKLEITUNGEN – STEUERVENTIL – KLAPPSITZ
TUBAZIONI DISTRIBUTORE SETTE VIE SEDILE NORMALE
TUBOS HIDRAULICOS PARA VALVULA 7 VIAS SIMPLE ASIENTO

88553001

UP TO SERIAL NO F6959
JUSQU'AU NO F6959
BIS NR. F6959
USATO DALLA F6959
HASTA EL NO F6959

1	871 798 M1		2	Lever	Levier	Hebel	Leva	Palanca
2	871 797 M1		4	Lever	Levier	Hebel	Leva	Palanca
3	871 799 M1		1	Lever	Levier	Hebel	Leva	Palanca
4	871 816 M1		1	Bracket	Support fixation	Haltearm	Supporto	Soporte
5	871 817 M1		1	Bracket	Support fixation	Haltearm	Supporto	Soporte
6	871 810 M91		1	Cover	Couvercle	Deckel	Coperchio	Cubierta
7	871 848 M1		1	Decal	Decalcomanie	Aufkleber	Decalcomania	Calcomania
7	845 532 M2	(D)	1	Decal	Decalcomanie	Aufkleber	Decalcomania	Calcomania
8	871 813 M93		1	Cover	Couvercle	Deckel	Coperchio	Cubierta
14	354 404 X1		3	Bolt	Boulon	Masch schraube	Bullone	Tornillo
15	353 439 X1		3	Washer	Rondelle	Unterlegscheibe	Rondella	Arandela
16	353 593 X1		4	Bolt	Boulon	Masch schraube	Bullone	Tornillo
17	353 439 X1		4	Washer	Rondelle	Unterlegscheibe	Rondella	Arandela
18	353 501 X1		4	Bolt	Boulon	Masch schraube	Bullone	Tornillo
19	353 441 X1		4	Washer	Rondelle	Unterlegscheibe	Rondella	Arandela
20	353 501 X1		4	Bolt	Boulon	Masch schraube	Bullone	Tornillo
21	353 441 X1		4	Washer	Rondelle	Unterlegscheibe	Rondella	Arandela
27	195 236 M1		7	Pin	Goupille	Bolzen	Perno	Pasador
28	354 055 X1		7	Pin	Goupille	Bolzen	Perno	Pasador
29	195 234 M1		7	Pin	Goupille	Bolzen	Perno	Pasador
30	354 055 X1		7	Pin	Goupille	Bolzen	Perno	Pasador
31	871 449 M1		14	Link	Maillon	Lenker	Maglia	Union
32	871 794 M91		1	Bracket	Support fixation	Haltearm	Supporto	Soporte
33	871 448 M1		1	Stud	Goujon	Stehbolzen	Prigioniero	Esparrago
34	354 059 X1		1	Pin	Goupille	Bolzen	Perno	Pasador
35	353 680 X1		2	Screw	Vis	Schraube	Vite	Tornillo
36	353 446 X1		2	Washer	Rondelle	Unterlegscheibe	Rondella	Arandela
37	353 755 X1		2	Washer	Rondelle	Unterlegscheibe	Rondella	Arandela
38	872 838 M1		2	Spacer	Entretoise	Abstandstueck	Distanziale	Separador
44	895 857 M91	(A)	4	Hose	Durite	Schlauch	Tubo flessibile	Manguito
45		44 (B) 11.1/4"/286MM	1	Hose	Durite	Schlauch	Tubo flessibile	Manguito
46	1888 487 M91	44 (D)	1	Union	Raccord	Verschraubung	Raccordo	Racord
47	1888 592 M91	44 (D)	1	Union	Raccord	Verschraubung	Raccordo	Racord
48		47 ⇒ 1888 592 M91	1	Union	Raccord	Verschraubung	Raccordo	Racord
49	1882 958 M1	47	1	Ring	Anneau	Ring	Anello	Aro
50	895 857 M91	(A)	2	Hose	Durite	Schlauch	Tubo flessibile	Manguito
51		50 (B) 11.1/4"/286MM	1	Hose	Durite	Schlauch	Tubo flessibile	Manguito
52	1888 487 M91	50 (D)	1	Union	Raccord	Verschraubung	Raccordo	Racord
53	1888 592 M91	50 (D)	1	Union	Raccord	Verschraubung	Raccordo	Racord
54		53 ⇒ 1888 592 M91	1	Union	Raccord	Verschraubung	Raccordo	Racord
55	1882 958 M1	53	1	Ring	Anneau	Ring	Anello	Aro
56	895 855 M91	(A)	2	Hose	Durite	Schlauch	Tubo flessibile	Manguito
57		56 (E) 12.3/16"/310M	1	Hose	Durite	Schlauch	Tubo flessibile	Manguito
58	1888 497 M1	56 (D)	1	Union	Raccord	Verschraubung	Raccordo	Racord
59	1888 590 M91	56 (D)	1	Union	Raccord	Verschraubung	Raccordo	Racord
60		59 ⇒ 1888 590 M91	1	Union	Raccord	Verschraubung	Raccordo	Racord

HYDRAULIC LINE FOR SEVEN SPOOL VALVE TO SINGLE SEAT
TUYAUTERIE DU DISTRIB 7 TIROIRS AUSIEGE UNIQUE
HYDRAULIKLEITUNGEN - STEUERVENTIL - KLAPPSITZ
TUBAZIONI DISTRIBUTORE SETTE VIE SEDILE NORMALE
TUBOS HIDRAULICOS PARA VALVULA 7 VIAS SIMPLE ASIENTO

86553001

3-8655-001-A

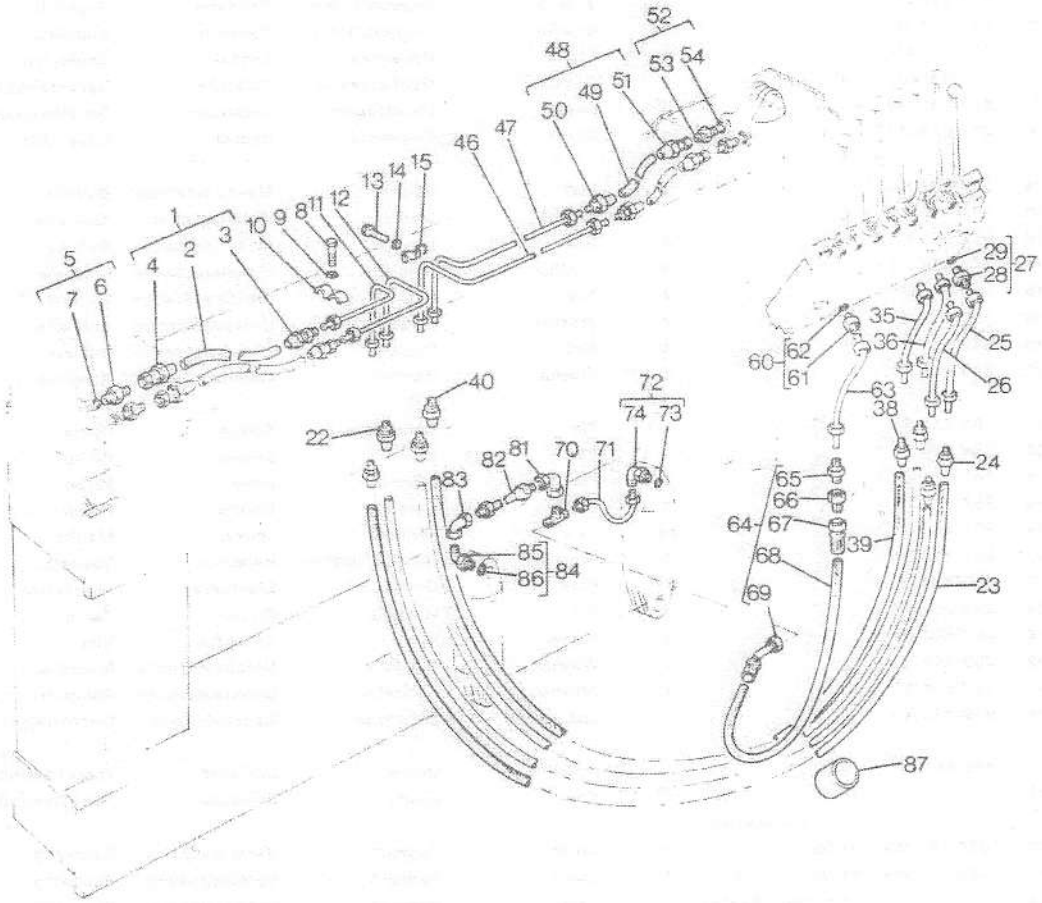

HYDRAULIC LINE FOR SEVEN SPOOL VALVE TO SINGLE SEAT
TUYAUTERIE DU DISTRIB 7 TIROIRS AUSIEGE UNIQUE
HYDRAULIKLEITUNGEN – STEUERVENTIL – KLAPPSITZ
TUBAZIONI DISTRIBUTORE SETTE VIE SEDILE NORMALE
TUBOS HIDRAULICOS PARA VALVULA 7 VIAS SIMPLE ASIENTO

86553001

UP TO SERIAL NO F6959
JUSQU'AU NO F6959
BIS NR. F6959
USATO DALLA F6959
HASTA EL NO F6959

61	1852 568 M1	59	1	O ring	Joint torique	O-ring	Anello or	Junta torica
66	812 087 M1		2	Adaptor	Adaptateur	Reduziernippel	Adattatore	Adaptador
67	1882 958 M1		8	Ring	Anneau	Ring	Anello	Aro
68	895 824 M91	(A)	1	Hose	Durite	Schlauch	Tubo flessibile	Manguito
69		68 (C) 94.1/2"/2400M	1	Hose	Durite	Schlauch	Tubo flessibile	Manguito
70	1888 594 M91	68 (D)	1	Union	Raccord	Verschraubung	Raccordo	Racord
71		70 ⇒ 1888 594 M91	1	Union	Raccord	Verschraubung	Raccordo	Racord
72	1889 506 M1	70	1	Seal	Bague etancheite	Dichtring	Tenuta	Reten
73	1888 504 M1		1	Union	Raccord	Verschraubung	Raccordo	Racord
74	1888 662 M91	(D)	1	Adaptor	Adaptateur	Reduziernippel	Adattatore	Adaptador
75		⇒ 1888 862 M91	1	Adaptor	Adaptateur	Reduziernippel	Adattatore	Adaptador
76	1889 507 M1		1	Seal	Bague etancheite	Dichtring	Tenuta	Reten
77	1853 135 M91		1	Coupling	Crabot	Kupplung	Accoppiamento	Acoplamiento
78		⇒ 1853 135 M91	1	Coupling	Crabot	Kupplung	Accoppiamento	Acoplamiento
79	1882 793 M1	077	1	Union	Raccord	Verschraubung	Raccordo	Racord
80	1882 794 M91	077	1	Valve	Soupape	Ventil	Valvola	Valvula
81	1882 791 M1	077	1	Ring	Anneau	Ring	Anello	Aro
82	1882 792 M1	077	1	Spring	Ressort	Feder	Molla	Muelle
83		077 ⇒ 1853 135 M91	1					
88	1853 134 M91		1	Coupling	Crabot	Kupplung	Accoppiamento	Acoplamiento
89		088 ⇒ 1853 134 M91	1	Coupling	Crabot	Kupplung	Accoppiamento	Acoplamiento
90	1882 796 M1	088	1	Spring	Ressort	Feder	Molla	Muelle
91	1882 797 M1	88	1	Ring	Anneau	Ring	Anello	Aro
92	1882 795 M1	88	1	Seat	Siege	Sitz	Sedile	Asiento
93	1882 795 M1	⇒ 1853 134 M91	1	Seat	Siege	Sitz	Sedile	Asiento
94	1851 315 M1		1	Seal	Bague etancheite	Dichtring	Tenuta	Reten
95	871 601 M91		1	Adaptor	Adaptateur	Reduziernippel	Adattatore	Adaptador
96		95 ⇒ 879 601 M91	1	Adaptor	Adaptateur	Reduziernippel	Adattatore	Adaptador
97	1085 314 M1	95	1	O ring	Joint torique	O-ring	Anello or	Junta torica
98	1023 028 M1	95	1	Washer	Rondelle	Unterlegscheibe	Rondella	Arandela
99	831 617 M1	95	1	Ring	Anneau	Ring	Anello	Aro
105	358 786 X91		1	Elbow	Coude	Winkelstueck	Gomito	Codo
106		105 ⇒ 358 786 X91	1	Adaptor	Adaptateur	Reduziernippel	Adattatore	Adaptador
107	835 026 M1	105	1	O ring	Joint torique	O-ring	Anello or	Junta torica
108	895 848 M91	(A)	1	Hose	Durite	Schlauch	Tubo flessibile	Manguito
109		108 (F) 39.5/8"/1006M	1	Hose	Durite	Schlauch	Tubo flessibile	Manguito
110	1888 507 M1	108 (D)	1	Union	Raccord	Verschraubung	Raccordo	Racord
111	1888 595 M91	108 (D)	1	Union	Raccord	Verschraubung	Raccordo	Racord
112		111 ⇒ 1888 595 M1	1	Union	Raccord	Verschraubung	Raccordo	Racord
113	1889 507 M1	111	1	Seal	Bague etancheite	Dichtring	Tenuta	Reten
117	1853 135 M91		1	Coupling	Crabot	Kupplung	Accoppiamento	Acoplamiento
118		117 ⇒ 1853 135 M91	1	Coupling	Crabot	Kupplung	Accoppiamento	Acoplamiento
119	1882 793 M1	117	1	Union	Raccord	Verschraubung	Raccordo	Racord
120	1882 794 M91	117	1	Valve	Soupape	Ventil	Valvola	Valvula
121	1882 791 M1	117	1	Ring	Anneau	Ring	Anello	Aro
122	1882 792 M1	117	1	Spring	Ressort	Feder	Molla	Muelle

HYDRAULIC LINE FOR SEVEN SPOOL VALVE TO SINGLE SEAT
TUYAUTERIE DU DISTRIB 7 TIROIRS AUSIEGE UNIQUE
HYDRAULIKLEITUNGEN – STEUERVENTIL – KLAPPSITZ
TUBAZIONI DISTRIBUTORE SETTE VIE SEDILE NORMALE
TUBOS HIDRAULICOS PARA VALVULA 7 VIAS SIMPLE ASIENTO

88553001

3-8655-001-A

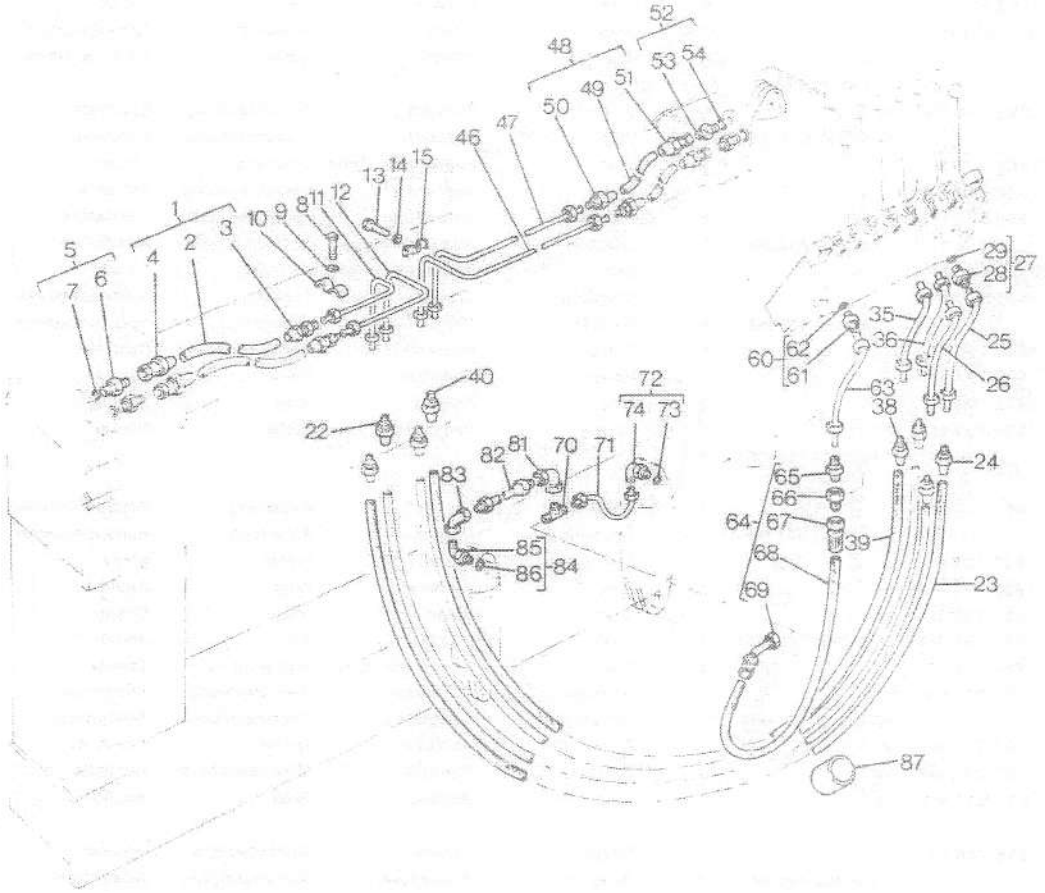

HYDRAULIC LINE FOR SEVEN SPOOL VALVE TO SINGLE SEAT
TUYAUTERIE DU DISTRIB 7 TIROIRS AUSIEGE UNIQUE
HYDRAULIKLEITUNGEN – STEUERVENTIL – KLAPPSITZ
TUBAZIONI DISTRIBUTORE SETTE VIE SEDILE NORMALE
TUBOS HIDRAULICOS PARA VALVULA 7 VIAS SIMPLE ASIENTO

86553001

UP TO SERIAL NO F6959
JUSQU'AU NO F6959
BIS NR. F6959
USATO DALLA F6959
HASTA EL NO F6959

123		117 ⇒ 1853 135 M91	1	Spring	Ressort	Feder	Molla	Muelle
124	1853 134 M91		1	Coupling	Crabot	Kupplung	Accoppiamento	Acoplamiento
125		124 ⇒ 1853 134 M91	1	Coupling	Crabot	Kupplung	Accoppiamento	Acoplamiento
126	1882 796 M1	124	1	Spring	Ressort	Feder	Molla	Muelle
127	1882 797 M1	124	1	Ring	Anneau	Ring	Anello	Aro
128	1882 795 M1	124	1	Seat	Siege	Sitz	Sedile	Asiento
129		124 ⇒ 1853 134 M91	1	Seat	Siege	Sitz	Sedile	Asiento
130	1851 315 M1		1	Seal	Bague etancheite	Dichtring	Tenuta	Reten
136	871 750 M92		1	Tube	Tube	Rohr	Camera aria	Tubo
137	353 536 X1		2	Screw	Vis	Schraube	Vite	Tornillo
138	353 434 X1		2	Washer	Rondelle	Unterlegscheibe	Rondella	Arandela
139	871 600 M1		1	Adaptor	Adaptateur	Reduziernippel	Adattatore	Adaptador
140	835 025 M1		1	Ring	Anneau	Ring	Anello	Aro
141	824 807 M1		1	Sleeve	Manchon	Huelse	Manicotto	Camisa
147	871 740 M91		1	Tube	Tube	Rohr	Camera aria	Tubo
148	871 744 M91		2	Tube	Tube	Rohr	Camera aria	Tubo
149	871 747 M91		1	Tube	Tube	Rohr	Camera aria	Tubo
150	871 744 M91		1	Tube	Tube	Rohr	Camera aria	Tubo
151	871 747 M91		2	Tube	Tube	Rohr	Camera aria	Tubo
152	1852 607 M1		6	Nut	Ecrou	Mutter	Dado	Tuerca
153	871 802 M91		1	Strap	Patte	Lasche	Nastro	Tira
154	353 525 X1		2	Bolt	Boulon	Masch schraube	Bullone	Tornillo
155	353 446 X1		2	Washer	Rondelle	Unterlegscheibe	Rondella	Arandela
156	353 916 X1		2	Nut	Ecrou	Mutter	Dado	Tuerca
157	871 808 M1	→ C1658	1	Clip	Circlip	Schelle.schlauch	Fermaglio	Crapa
158	353 504 X1	→ C1658	1	Bolt	Boulon	Masch schraube	Bullone	Tornillo
159	353 441 X1	→ C1658	1	Washer	Rondelle	Unterlegscheibe	Rondella	Arandela
160	353 918 X1	→ C1658	3	Nut	Ecrou	Mutter	Dado	Tuerca

(A) NOT SERVICED,USE DETAILS
PAS FOURNIES,COMMANDER DETAILS
NICHT LIEFERTEILE,BESTELLE EINZEL EN
NON FORNITO,ORDINARE DETTAGLIOS
NO SUMINISTRADAS,PEDIR DETALLES

(B) ORDER 1888 621 M1 (100')
COMMANDER 1888 621 M1 (100')
BESTELLE 1888 621 M1 (100')
ORDINARE 1888 621 M1 (100')
PEDIR 1888 621 M1 (100')

(C) ORDER 1888 623 M1 (100')
COMMANDER 1888 623 M1 (100')
BESTELLE 1888 623 M1 (100')
ORDINARE 1888 623 M1 (100')
PEDIR 1888 623 M1 (100')

HYDRAULIC LINE FOR SEVEN SPOOL VALVE TO SINGLE SEAT
TUYAUTERIE DU DISTRIB 7 TIROIRS AUSIEGE UNIQUE
HYDRAULIKLEITUNGEN – STEUERVENTIL – KLAPPSITZ
TUBAZIONI DISTRIBUTORE SETTE VIE SEDILE NORMALE
TUBOS HIDRAULICOS PARA VALVULA 7 VIAS SIMPLE ASIENTO

86553001

3-8655-001-A

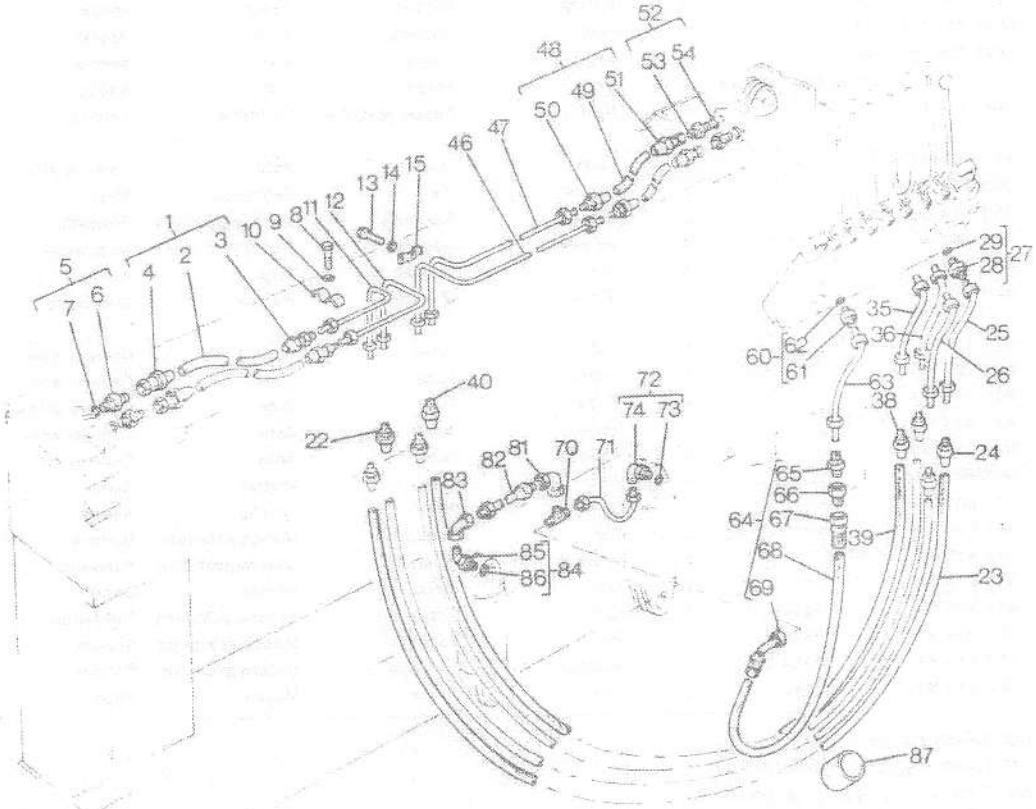

HYDRAULIC LINE FOR SEVEN SPOOL VALVE TO SINGLE SEAT
TUYAUTERIE DU DISTRIB 7 TIROIRS AUSIEGE UNIQUE
HYDRAULIKLEITUNGEN – STEUERVENTIL – KLAPPSITZ
TUBAZIONI DISTRIBUTORE SETTE VIE SEDILE NORMALE
TUBOS HIDRAULICOS PARA VALVULA 7 VIAS SIMPLE ASIENTO

86553001

UP TO SERIAL NO F6959
JUSQU'AU NO F6959
BIS NR. F6959
USATO DALLA F6959
HASTA EL NO F6959

(D) SWAGED END FITTINGS
EMBOUT-SERTI
GEPRESSTE ANSCHLUESSE
RACCORDI GRAFFATI
CONEXION DE EXTREMO ESTAMPADA

(E) ORDER 1888 629 M1 (100')
COMMANDER 1888 629 M1 (100')
BESTELLE 1888 629 M1 (100')
ORDINARE 1888 629 M1 (100')
PEDIR 1888 629 M1 (100')

(F) ORDER 1888 633 M1 (100')
COMMANDER 1888 633 M1 (100')
BESTELLE 1888 633 M1 (100')
ORDINARE 1888 633 M1 (100')
PEDIR 1888 633 M1 (100')

HYDRAULIC LINE FOR SEVEN SPOOL VALVE TO SINGLE SEAT
TUYAUTERIE DU DISTRIB 7 TIROIRS AUSIEGE UNIQUE
HYDRAULIKLEITUNGEN – STEUERVENTIL – KLAPPSITZ
TUBAZIONI DISTRIBUTORE SETTE VIE SEDILE NORMALE
TUBOS HIDRAULICOS PARA VALVULA 7 VIAS SIMPLE ASIENTO

86553002

3–8655–002–A

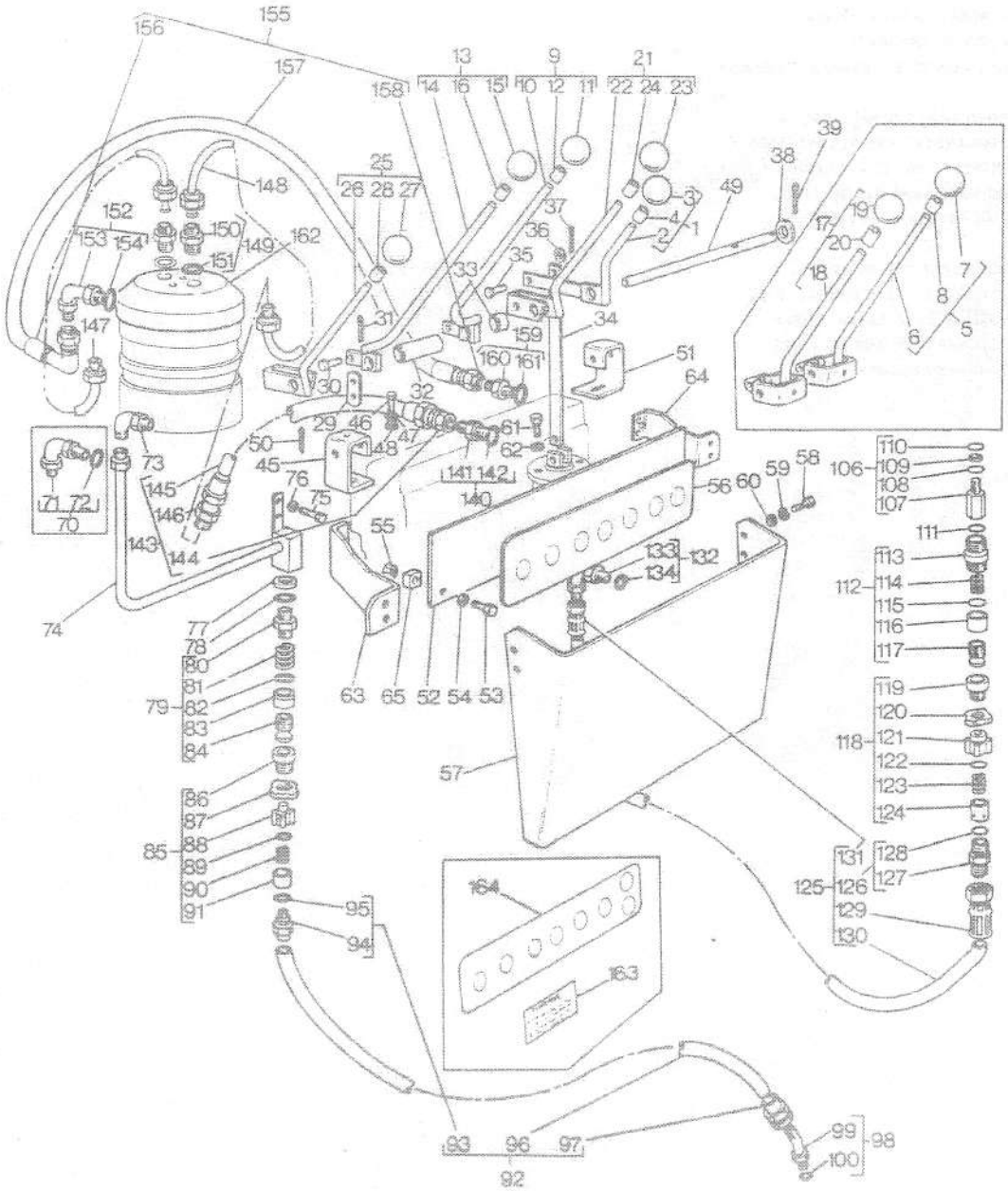

HYDRAULIC LINE FOR SEVEN SPOOL VALVE TO SINGLE SEAT
TUYAUTERIE DU DISTRIB 7 TIROIRS AUSIEGE UNIQUE
HYDRAULIKLEITUNGEN – STEUERVENTIL – KLAPPSITZ
TUBAZIONI DISTRIBUTORE SETTE VIE SEDILE NORMALE
TUBOS HIDRAULICOS PARA VALVULA 7 VIAS SIMPLE ASIENTO

86553002

FROM SERIAL NO F6959
A PARTIR DU NO F6959
AB NR. F6959
USATO DALLA F6959
DESDE EL NO. F6959

1	845 100 M91	→ EN11418	1	Lever	Levier	Hebel	Leva	Palanca
1	1457 957 M91	↦ EN11418	1	Lever	Levier	Hebel	Leva	Palanca
2		1 ⇒ REF 1	1	Lever	Levier	Hebel	Leva	Palanca
3	845 005 M1	1	1	Knob	Pommeau	Knopf	Pomello	Pomo
4	884 118 M1	1	1	Retainer	Reteneur	Haltering	Fermo	Retenedor
5	845 101 M91	→ EN11418	4	Lever	Levier	Hebel	Leva	Palanca
6		5 ⇒ 845 101 M91	1	Lever	Levier	Hebel	Leva	Palanca
7	845 004 M1	5	1	Knob	Pommeau	Knopf	Pomello	Pomo
8	884 118 M1	5	1	Retainer	Reteneur	Haltering	Fermo	Retenedor
9	1457 291 M91	↦ EN11418	2	Lever	Levier	Hebel	Leva	Palanca
		▸						
10		9 ⇒ 1457 291 M91	1	Lever	Levier	Hebel	Leva	Palanca
11	845 004 M1	9	1	Knob	Pommeau	Knopf	Pomello	Pomo
12	884 118 M1	9	1	Retainer	Reteneur	Haltering	Fermo	Retenedor
13	1457 292 M91	◂	2	Lever	Levier	Hebel	Leva	Palanca
		↦ EN11418						
14		13 ⇒ 1457 292 M91	1	Lever	Levier	Hebel	Leva	Palanca
15	845 004 M1	13	1	Knob	Pommeau	Knopf	Pomello	Pomo
16	884 118 M1	13	1	Retainer	Reteneur	Haltering	Fermo	Retenedor
17	845 099 M91	→ EN11418	2	Lever	Levier	Hebel	Leva	Palanca
18		17 ⇒ 845 099 M91	1	Lever	Levier	Hebel	Leva	Palanca
19	845 004 M1	17	1	Knob	Pommeau	Knopf	Pomello	Pomo
20	884 118 M1	17	1	Retainer	Reteneur	Haltering	Fermo	Retenedor
21	1457 293 M91	↦ EN11418	1	Lever	Levier	Hebel	Leva	Palanca
		▸						
22		21 ⇒ 1457 293 M91	1	Lever	Levier	Hebel	Leva	Palanca
23	845 004 M1	21	1	Knob	Pommeau	Knopf	Pomello	Pomo
24	884 118 M1	21	1	Retainer	Reteneur	Haltering	Fermo	Retenedor
25	1457 294 M91	↦ EN11418	1	Lever	Levier	Hebel	Leva	Palanca
		◂						
26		25 ⇒ 1457 294 M91	1	Lever	Levier	Hebel	Leva	Palanca
27	845 004 M1	25	1	Knob	Pommeau	Knopf	Pomello	Pomo
28	884 118 M1	25	1	Retainer	Reteneur	Haltering	Fermo	Retenedor
29	704 920 M1	→ EN11418	14	Link	Maillon	Lenker	Maglia	Union
29	1457 708 M1	↦ EN11418	12	Link	Maillon	Lenker	Maglia	Union
30	195 234 M1	→ EN11418	14	Pin	Goupille	Bolzen	Perno	Pasador
30	195 234 M1	↦ EN11418	12	Pin	Goupille	Bolzen	Perno	Pasador
31	354 055 X1	→ EN11418	14	Pin	Goupille	Bolzen	Perno	Pasador
31	354 055 X1	↦ EN11418	12	Pin	Goupille	Bolzen	Perno	Pasador
32	1457 299 M1	↦ EN11418	1	Spacer	Entretoise	Abstandstueck	Distanziale	Separador
33	1457 303 M1	↦ EN11418	2	Spacer	Entretoise	Abstandstueck	Distanziale	Separador
34	1457 661 M1	↦ EN11418	1	Link	Maillon	Lenker	Maglia	Union
35	892 269 M1	↦ EN11418	1	Pin	Goupille	Bolzen	Perno	Pasador
36	353 754 X1	↦ EN11418	1	Washer	Rondelle	Unterlegscheibe	Rondella	Arandela
37	354 039 X1	↦ EN11418	1	Pin	Goupille	Bolzen	Perno	Pasador
38	353 760 X1	↦ EN11418	1	Washer	Rondelle	Unterlegscheibe	Rondella	Arandela
39	354 059 X1	↦ EN11418	1	Pin	Goupille	Bolzen	Perno	Pasador
45	845 096 M1	→ EN11418	1	Bracket	Support fixation	Haltearm	Supporto	Soporte
		◂						
45	1457 298 M1	↦ EN11418	1	Bracket	Support fixation	Haltearm	Supporto	Soporte

HYDRAULIC LINE FOR SEVEN SPOOL VALVE TO SINGLE SEAT
TUYAUTERIE DU DISTRIB 7 TIROIRS AUSIEGE UNIQUE
HYDRAULIKLEITUNGEN - STEUERVENTIL - KLAPPSITZ
TUBAZIONI DISTRIBUTORE SETTE VIE SEDILE NORMALE
TUBOS HIDRAULICOS PARA VALVULA 7 VIAS SIMPLE ASIENTO

3-8655-002-A

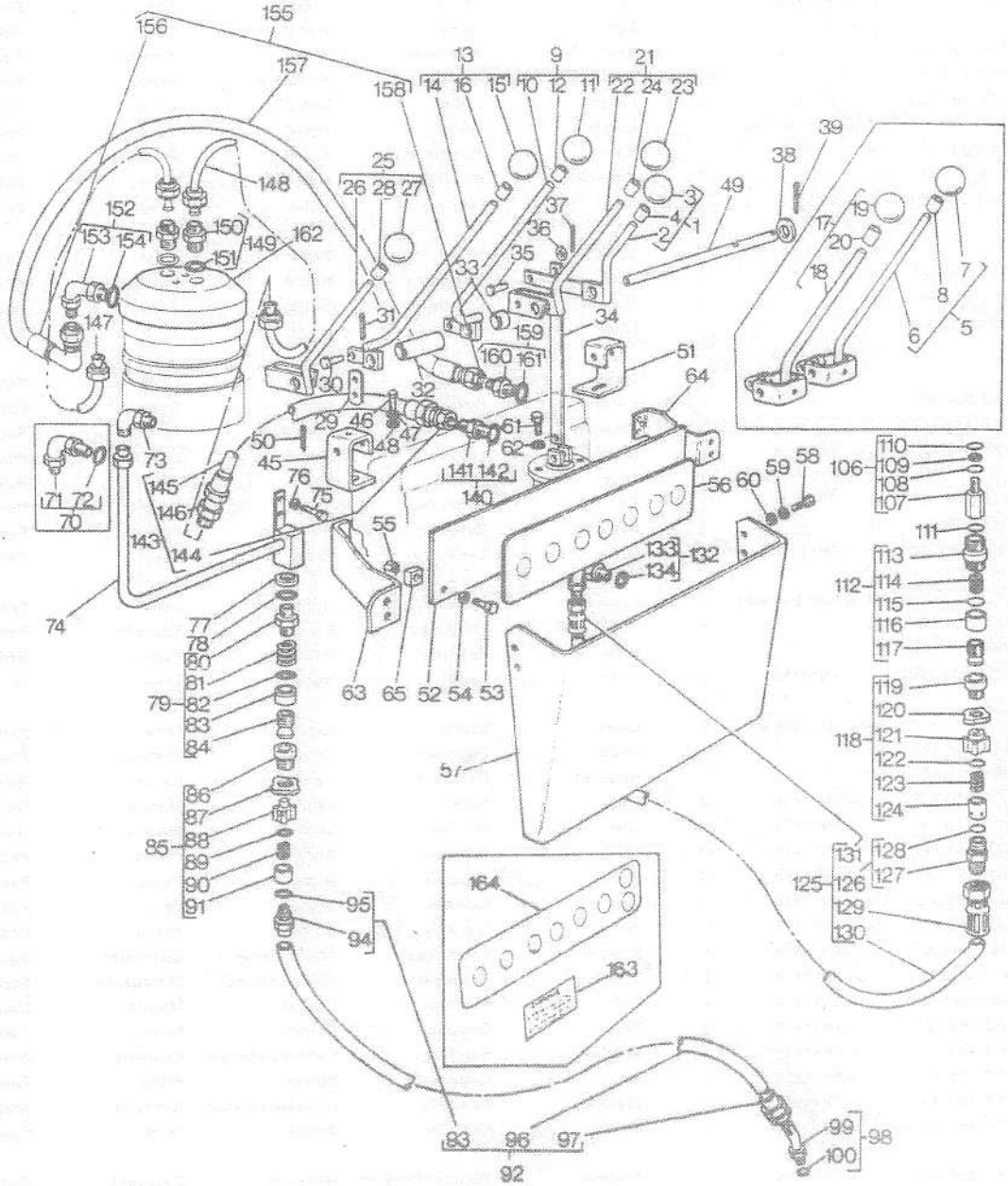

HYDRAULIC LINE FOR SEVEN SPOOL VALVE TO SINGLE SEAT
TUYAUTERIE DU DISTRIB 7 TIROIRS AUSIEGE UNIQUE
HYDRAULIKLEITUNGEN – STEUERVENTIL – KLAPPSITZ
TUBAZIONI DISTRIBUTORE SETTE VIE SEDILE NORMALE
TUBOS HIDRAULICOS PARA VALVULA 7 VIAS SIMPLE ASIENTO

86553002

FROM SERIAL NO F6959
A PARTIR DU NO F6959
AB NR. F6959
USATO DALLA F6959
DESDE EL NO. F6959

46	353 677 X1		2	Bolt	Boulon	Masch schraube	Bullone	Tornillo
47	353 446 X1		2	Washer	Rondelle	Unterlegscheibe	Rondella	Arandela
48	353 755 X1		1	Washer	Rondelle	Unterlegscheibe	Rondella	Arandela
49	874 908 M1	→◄ 874 908 M1	1	Shaft	Arbre	Welle	Albero	Eje
49	1457 666 M1	↦1457 666 M1	1	Shaft	Arbre	Welle	Albero	Eje
50	357 633 X1		1	Pin	Goupille	Bolzen	Perno	Pasador
51	845 095 M1	→◄ EN11418 ►	1	Bracket	Support fixation	Haltearm	Supporto	Soporte
51	1457 297 M1	↦ EN11418 ►	1	Bracket	Support fixation	Haltearm	Supporto	Soporte
52	845 283 M1	→◄ EN11418	1	Plate	Plaque	Platte	Piastra	Plato
52	1457 698 M1	↦ EN11418	1	Plate	Plaque	Platte	Piastra	Plato
53	354 404 X1	→◄ EN11418	3	Bolt	Boulon	Masch schraube	Bullone	Tornillo
53	354 562 X1	↦ EN11418	2	Bolt	Boulon	Masch schraube	Bullone	Tornillo
54	353 439 X1	→◄ EN11418	3	Washer	Rondelle	Unterlegscheibe	Rondella	Arandela
54	353 439 X1	↦ EN11418	2	Washer	Rondelle	Unterlegscheibe	Rondella	Arandela
55	353 437 X1	→◄ EN11418	3	Nut	Ecrou	Mutter	Dado	Tuerca
55	353 437 X1	↦ EN11418	2	Nut	Ecrou	Mutter	Dado	Tuerca
56	871 699 M1	→◄ EN11418	1	Decal	Decalcomanie	Aufkleber	Decalcomania	Calcomania
56	1457 667 M1	↦ EN11418	1	Decal	Decalcomanie	Aufkleber	Decalcomania	Calcomania
57	845 276 M1	→◄ EN11418	1	Cover	Couvercle	Deckel	Coperchio	Cubierta
57	1457 993 M1	↦ EN11418	1	Cover	Couvercle	Deckel	Coperchio	Cubierta
58	353 677 X1		4	Bolt	Boulon	Masch schraube	Bullone	Tornillo
59	353 446 X1		4	Washer	Rondelle	Unterlegscheibe	Rondella	Arandela
60	353 755 X1		4	Washer	Rondelle	Unterlegscheibe	Rondella	Arandela
61	357 725 X1		2	Screw	Vis	Schraube	Vite	Tornillo
62	353 446 X1		2	Washer	Rondelle	Unterlegscheibe	Rondella	Arandela
63	845 277 M92	→◄ EN11418 ◄	1	Bracket	Support fixation	Haltearm	Supporto	Soporte
63	1457 889 M91	↦ EN11418 ◄	1	Bracket	Support fixation	Haltearm	Supporto	Soporte
64	845 278 M92	→◄ EN11418 ►	1	Bracket	Support fixation	Haltearm	Supporto	Soporte
64	1457 890 M91	↦ EN11418 ►	1	Bracket	Support fixation	Haltearm	Supporto	Soporte
65	1457 892 M1	↦ EN11418	1	Spacer	Entretoise	Abstandstueck	Distanziale	Separador
70	364 574 X91	→◄ EN11418	1	Elbow	Coude	Winkelstueck	Gomito	Codo
71		70 ⇒ 364 574 X91	1	Elbow	Coude	Winkelstueck	Gomito	Codo
72	631 674 M1	70	1	Ring	Anneau	Ring	Anello	Aro
73	1457 279 M91	↦ EN11418	1	Elbow	Coude	Winkelstueck	Gomito	Codo
74	845 270 M91	→◄ G8726	1	Pipe	Canalisation	Rohrleitung	Tubo	Tubo
74	1455 579 M91	↦ G8726	1	Pipe	Canalisation	Rohrleitung	Tubo	Tubo
75	353 536 X1		2	Screw	Vis	Schraube	Vite	Tornillo
76	353 434 X1		2	Washer	Rondelle	Unterlegscheibe	Rondella	Arandela
77	1456 906 M1		1	Disc	Disque	Scheibe	Disco	Disco
78	1851 315 M1		1	Seal	Bague etancheite	Dichtring	Tenuta	Reten
79	1853 134 M91		1	Coupling	Crabot	Kupplung	Accoppiamento	Acoplamiento
80		79 ⇒ 1853 134 M91	1	Coupling	Crabot	Kupplung	Accoppiamento	Acoplamiento
81	1882 796 M1	79	1	Spring	Ressort	Feder	Molla	Muelle
82	1882 797 M1	79	1	Ring	Anneau	Ring	Anello	Aro
83	1882 795 M1	79	1	Seat	Siege	Sitz	Sedile	Asiento
84		79 ⇒ 1853 134 M91	1	Kit, seat	Siege jeu	Rep.satz sitz	Kit sedile	Asiento juego

HYDRAULIC LINE FOR SEVEN SPOOL VALVE TO SINGLE SEAT
TUYAUTERIE DU DISTRIB 7 TIROIRS AUSIEGE UNIQUE
HYDRAULIKLEITUNGEN – STEUERVENTIL – KLAPPSITZ
TUBAZIONI DISTRIBUTORE SETTE VIE SEDILE NORMALE
TUBOS HIDRAULICOS PARA VALVULA 7 VIAS SIMPLE ASIENTO

86553002

3-8655-002-A

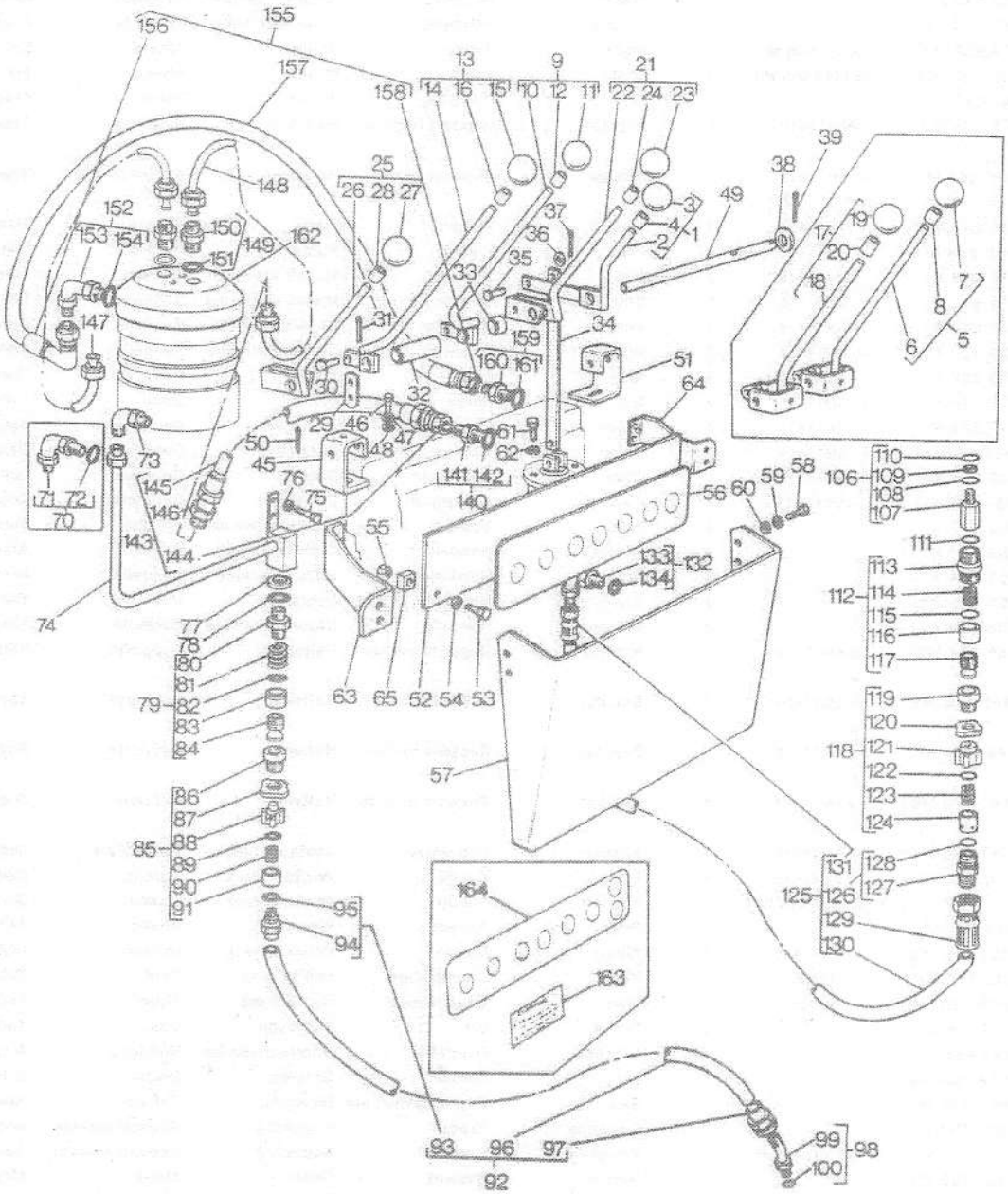

HYDRAULIC LINE FOR SEVEN SPOOL VALVE TO SINGLE SEAT
TUYAUTERIE DU DISTRIB 7 TIROIRS AUSIEGE UNIQUE
HYDRAULIKLEITUNGEN – STEUERVENTIL – KLAPPSITZ
TUBAZIONI DISTRIBUTORE SETTE VIE SEDILE NORMALE
TUBOS HIDRAULICOS PARA VALVULA 7 VIAS SIMPLE ASIENTO

86553002

FROM SERIAL NO F6959
A PARTIR DU NO F6959
AB NR. F6959
USATO DALLA F6959
DESDE EL NO. F6959

85	1853 135 M91		1	Coupling	Crabot	Kupplung	Accoppiamento	Acoplamiento
86		85 ⇒ 1853 135 M91	1	Coupling	Crabot	Kupplung	Accoppiamento	Acoplamiento
87	1882 793 M1	85	1	Union	Raccord	Verschraubung	Raccordo	Racord
88	1882 794 M1	85	1	Valve	Soupape	Ventil	Valvola	Valvula
89	1882 791 M1	85	1	Ring	Anneau	Ring	Anello	Aro
90	1882 792 M1	85	1	Spring	Ressort	Feder	Molla	Muelle
91		85 ⇒ 1853 135 M91	1	Spring	Ressort	Feder	Molla	Muelle
92	896 115 M91		1	Hose	Durite	Schlauch	Tubo flessibile	Manguito
93	1888 595 M91	92	1	Union	Raccord	Verschraubung	Raccordo	Racord
94		93 ⇒ 1888 595 M91	1	Union	Raccord	Verschraubung	Raccordo	Racord
95	835 026 M1	93	1	O ring	Joint torique	O–ring	Anello or	Junta torica
96		92 56.1/2"/1435M (J,L)	1	Hose	Durite	Schlauch	Tubo flessibile	Manguito
97	1888 507 M1	92 (L)	1	Union	Raccord	Verschraubung	Raccordo	Racord
98	358 786 X91		1	Elbow	Coude	Winkelstueck	Gomito	Codo
99		98	1	Adaptor	Adaptateur	Reduziernippel	Adattatore	Adaptador
100	835 026 M1	98	1	O ring	Joint torique	O–ring	Anello or	Junta torica
106	845 459 M92		1	Adaptor	Adaptateur	Reduziernippel	Adattatore	Adaptador
107		106 ⇒ 845 459 M92	1	Adaptor	Adaptateur	Reduziernippel	Adattatore	Adaptador
108	1085 314 M1	106	1	O ring	Joint torique	O–ring	Anello or	Junta torica
109	1023 028 M1	106	1	Washer	Rondelle	Unterlegscheibe	Rondella	Arandela
110	831 617 M1	106	1	Ring	Anneau	Ring	Anello	Aro
111	1851 315 M1		1	Seal	Bague etancheite	Dichtring	Tenuta	Reten
112	1853 134 M91		1	Coupling	Crabot	Kupplung	Accoppiamento	Acoplamiento
113		112 ⇒ 1853 134 M91	1	Coupling	Crabot	Kupplung	Accoppiamento	Acoplamiento
114	1882 796 M1	112	1	Spring	Ressort	Feder	Molla	Muelle
115	1882 797 M1	112	1	Ring	Anneau	Ring	Anello	Aro
116	1882 795 M1	112	1	Seat	Siege	Sitz	Sedile	Asiento
117		112 ⇒ 1853 134 M91	1	Kit, seat	Siege jeu	Rep.satz sitz	Kit sedile	Asiento juego
118	1853 135 M91		1	Coupling	Crabot	Kupplung	Accoppiamento	Acoplamiento
119		118 ⇒ 1853 135 M91	1	Coupling	Crabot	Kupplung	Accoppiamento	Acoplamiento
120	1882 793 M1	118	1	Union	Raccord	Verschraubung	Raccordo	Racord
121	1882 794 M91	118	1	Valve	Soupape	Ventil	Valvola	Valvula
122	1882 791 M1	118	1	Ring	Anneau	Ring	Anello	Aro
123	1882 792 M1	118	1	Spring	Ressort	Feder	Molla	Muelle
124		118 ⇒ 1853 135 M91	1	Spring	Ressort	Feder	Molla	Muelle
125	896 114 M91	(A)	1	Hose	Durite	Schlauch	Tubo flessibile	Manguito
126	1888 662 M91	125 (L)	1	Adaptor	Adaptateur	Reduziernippel	Adattatore	Adaptador
127		126 ⇒ 1888 662 M91	1	Adaptor	Adaptateur	Reduziernippel	Adattatore	Adaptador
128	1889 507 M1	126	1	Seal	Bague etancheite	Dichtring	Tenuta	Reten
129	1888 504 M1	125 (M)	1	Union	Raccord	Verschraubung	Raccordo	Racord
130		125 105"/2667MM (G,L)	1	Hose	Durite	Schlauch	Tubo flessibile	Manguito
131	1888 504 M1	125 (L)	1	Union	Raccord	Verschraubung	Raccordo	Racord
132	358 764 X91		1	Elbow	Coude	Winkelstueck	Gomito	Codo
133		132 ⇒ 358 764 X91	1	Elbow	Coude	Winkelstueck	Gomito	Codo
134	631 674 M1	132	1	Ring	Anneau	Ring	Anello	Aro
140	364 639 X91	⊸ EN11418	2	Connector	Borne	Doppelnippel	Raccordo	Conector
140	365 830 X91	⊸ EN11418	2	Connector	Borne	Doppelnippel	Raccordo	Conector
141		140 ⇒ REF 140	1	Connector	Borne	Doppelnippel	Raccordo	Conector

HYDRAULIC LINE FOR SEVEN SPOOL VALVE TO SINGLE SEAT
TUYAUTERIE DU DISTRIB 7 TIROIRS AUSIEGE UNIQUE
HYDRAULIKLEITUNGEN – STEUERVENTIL – KLAPPSITZ
TUBAZIONI DISTRIBUTORE SETTE VIE SEDILE NORMALE
TUBOS HIDRAULICOS PARA VALVULA 7 VIAS SIMPLE ASIENTO

86553002

3-8655-002-A

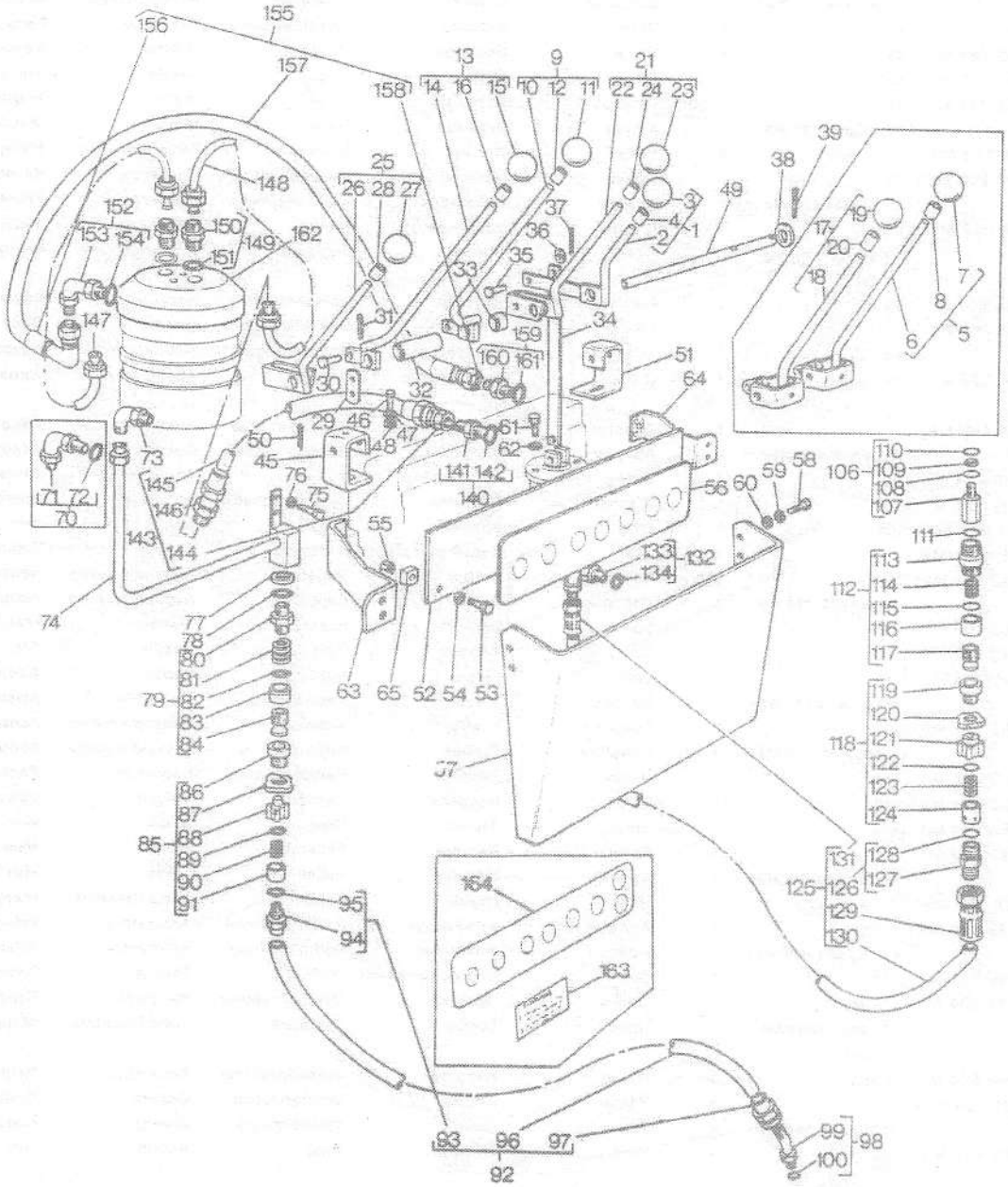

HYDRAULIC LINE FOR SEVEN SPOOL VALVE TO SINGLE SEAT
TUYAUTERIE DU DISTRIB 7 TIROIRS AUSIEGE UNIQUE
HYDRAULIKLEITUNGEN – STEUERVENTIL – KLAPPSITZ
TUBAZIONI DISTRIBUTORE SETTE VIE SEDILE NORMALE
TUBOS HIDRAULICOS PARA VALVULA 7 VIAS SIMPLE ASIENTO

86553002

FROM SERIAL NO F6959
A PARTIR DU NO F6959
AB NR. F6959
USATO DALLA F6959
DESDE EL NO. F6959

142	1882 958 M1	140(E)	1	Ring	Anneau	Ring	Anello	Aro
142	835 025 M1	140(K)	1	Ring	Anneau	Ring	Anello	Aro
143	896 110 M91	(A)	2	Hose	Durite	Schlauch	Tubo flessibile	Manguito
144	1888 495 M1	143(L)	1	Union	Raccord	Verschraubung	Raccordo	Racord
145		143(H,L) 54.1/2"/1384M	1	Hose	Durite	Schlauch	Tubo flessibile	Manguito
146	1888 483 M1	143	1	Union	Raccord	Verschraubung	Raccordo	Racord
147	845 258 M91		1	Tube	Tube	Rohr	Camera aria	Tubo
148	845 260 M91		1	Tube	Tube	Rohr	Camera aria	Tubo
149	364 639 X91	→H10709	2	Connector	Borne	Doppelnippel	Raccordo	Conector
149	1456 827 M91	↦H10709	2	Connector	Borne	Doppelnippel	Raccordo	Conector
150		149 ⇒ REF 149	1	Connector	Borne	Doppelnippel	Raccordo	Conector
151	1882 958 M1	149(E)	1	Ring	Anneau	Ring	Anello	Aro
151	835 025 M1	149(F)	1	Ring	Anneau	Ring	Anello	Aro
152	364 415 X91	↦H10709 →EN11418	1	Elbow	Coude	Winkelstueck	Gomito	Codo
152	1457 506 M91	↦EN11418	1	Connector	Borne	Doppelnippel	Raccordo	Conector
153		152 ⇒ REF 152	1	Elbow	Coude	Winkelstueck	Gomito	Codo
154	1852 568 M1	152(B)	1	O ring	Joint torique	O-ring	Anello or	Junta torica
154	835 025 M1	152(C)	1	Ring	Anneau	Ring	Anello	Aro
155	1456 845 M91	↦H10709 (A)	1	Hose	Durite	Schlauch	Tubo flessibile	Manguito
156		155(N)	1	Hose	Durite	Schlauch	Tubo flessibile	Manguito
157	1888 539 M1	155	1	Elbow	Coude	Winkelstueck	Gomito	Codo
158	1888 496 M1	155	1	Union	Raccord	Verschraubung	Raccordo	Racord
159	1456 827 M91	→H10709 →EN11418	1	Connector	Borne	Doppelnippel	Raccordo	Conector
159	357 197 X91	↦EN11418	1	Elbow	Coude	Winkelstueck	Gomito	Codo
160		⇒ REF 15	1	Connector	Borne	Doppelnippel	Raccordo	Conector
161	835 025 M1	(F)	1	Ring	Anneau	Ring	Anello	Aro
161	831 452 M1	(D)	1	O ring	Joint torique	O-ring	Anello or	Junta torica
162	1458 439 M1		1	Cover	Couvercle	Deckel	Coperchio	Cubierta
163	1458 695 M1		1	Decal	Decalcomanie	Aufkleber	Decalcomania	Calcomania
164	845 532 M2	(D) →EN11418	1	Decal	Decalcomanie	Aufkleber	Decalcomania	Calcomania
164	1457 582 M1	(D) ↦EN11418	1	Decal	Decalcomanie	Aufkleber	Decalcomania	Calcomania

(A) NOT SERVICED,USE DETAILS
PAS FOURNIES,COMMANDER DETAILS
NICHT LIEFERTEILE,BESTELLE EINZEL EN
NON FORNITO,ORDINARE DETTAGLIOS
NO SUMINISTRADAS,PEDIR DETALLES

(B) USE WITH 364 415 X91
UTILISE AVEC 364 415 X91 SEULEMENT
NUR FUER 364 415 X91
SOLO PER 364 415 X91
USAR CON 364 415 X91

HYDRAULIC LINE FOR SEVEN SPOOL VALVE TO SINGLE SEAT
TUYAUTERIE DU DISTRIB 7 TIROIRS AUSIEGE UNIQUE
HYDRAULIKLEITUNGEN – STEUERVENTIL – KLAPPSITZ
TUBAZIONI DISTRIBUTORE SETTE VIE SEDILE NORMALE
TUBOS HIDRAULICOS PARA VALVULA 7 VIAS SIMPLE ASIENTO

86553002

3-8655-002-A

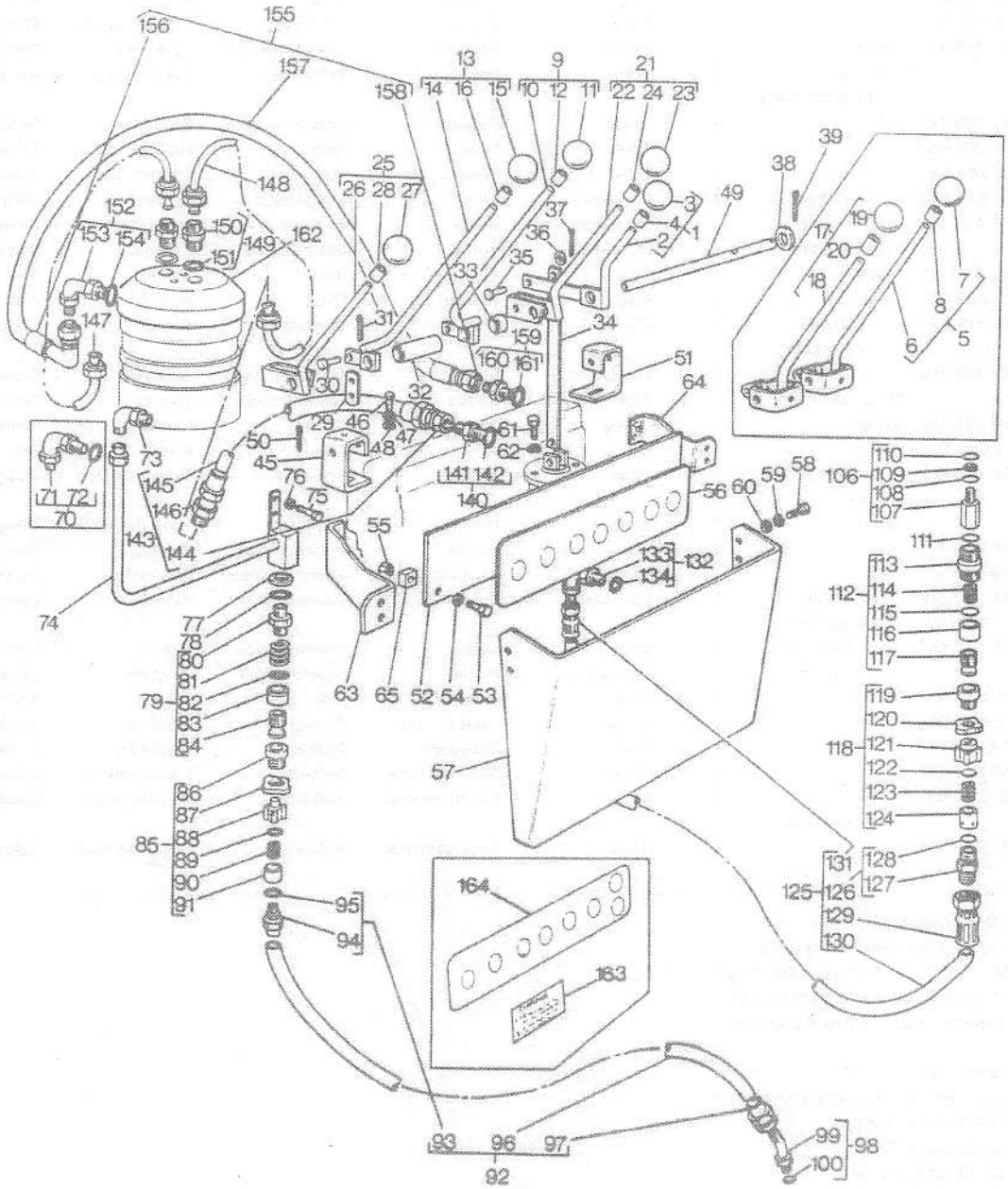

HYDRAULIC LINE FOR SEVEN SPOOL VALVE TO SINGLE SEAT
TUYAUTERIE DU DISTRIB 7 TIROIRS AUSIEGE UNIQUE
HYDRAULIKLEITUNGEN – STEUERVENTIL – KLAPPSITZ
TUBAZIONI DISTRIBUTORE SETTE VIE SEDILE NORMALE
TUBOS HIDRAULICOS PARA VALVULA 7 VIAS SIMPLE ASIENTO

86553002

FROM SERIAL NO F6959
A PARTIR DU NO F6959
AB NR. F6959
USATO DALLA F6959
DESDE EL NO. F6959

(C) USE WITH 1457 506 M91
UTILISE AVEC 1457 506 M91
NUR FUER 1457 506 M91
SOLO PER 1457 506 M91
USAR CON 1457 506 M91

(D) USE WITH 357 197 X91
UTILISE AVEC 357 197 X91
NUR FUER 357 197 X91
SOLO PER 357 197 X91
USAR CON 357 197 X91

(E) USE WITH 365 639 X91
UTILISE AVEC 365 639 X91
NUR FUER 365 639 X91
SOLO PER 365 639 X91
USAR CON 365 639 X91

(F) USE WITH 1456 827 M91
UTILISE AVEC 1456 827 M91
NUR FUER 1456 827 M91
SOLO PER 1456 827 M91
USAR CON 1456 827 M91

(G) ORDER 1888 623 M1 (100')
COMMANDER 1888 623 M1 (100')
BESTELLE 1888 623 M1 (100')
ORDINARE 1888 623 M1 (100')
PEDIR 1888 623 M1 (10/')

(H) ORDER 1888 628 M1 (100')
COMMANDER 1888 628 M1 (100')
BESTELLE 1888 628 M1 (100')
ORDINARE 1888 628 M1 (100')
PEDIR 1888 628 M1 (100')

(J) ORDER 1888 633 M1 (100')
COMMANDER 1888 633 M1 (100')
BESTELLE 1888 633 M1 (100')
ORDINARE 1888 633 M1 (100')
PEDIR 1888 633 M1 (100')

(K) USE WITH 365 830 X91
UTILISE AVEC 365 830 X91
NUR FUER 365 830 X91
SOLO PER 365 830 X91
USAR CON 365 830 X91

(L) SWAGED END FITTINGS
EMBOUT SERTI
GEPRESSTE ANSCHLUESSE
RACCORDI GRAFFATI
CONEXION DE EXTREMO ESTAMPADA

HYDRAULIC LINE FOR SEVEN SPOOL VALVE TO SINGLE SEAT
TUYAUTERIE DU DISTRIB 7 TIROIRS AUSIEGE UNIQUE
HYDRAULIKLEITUNGEN – STEUERVENTIL – KLAPPSITZ
TUBAZIONI DISTRIBUTORE SETTE VIE SEDILE NORMALE
TUBOS HIDRAULICOS PARA VALVULA 7 VIAS SIMPLE ASIENTO

88553002

3-8655-002-A

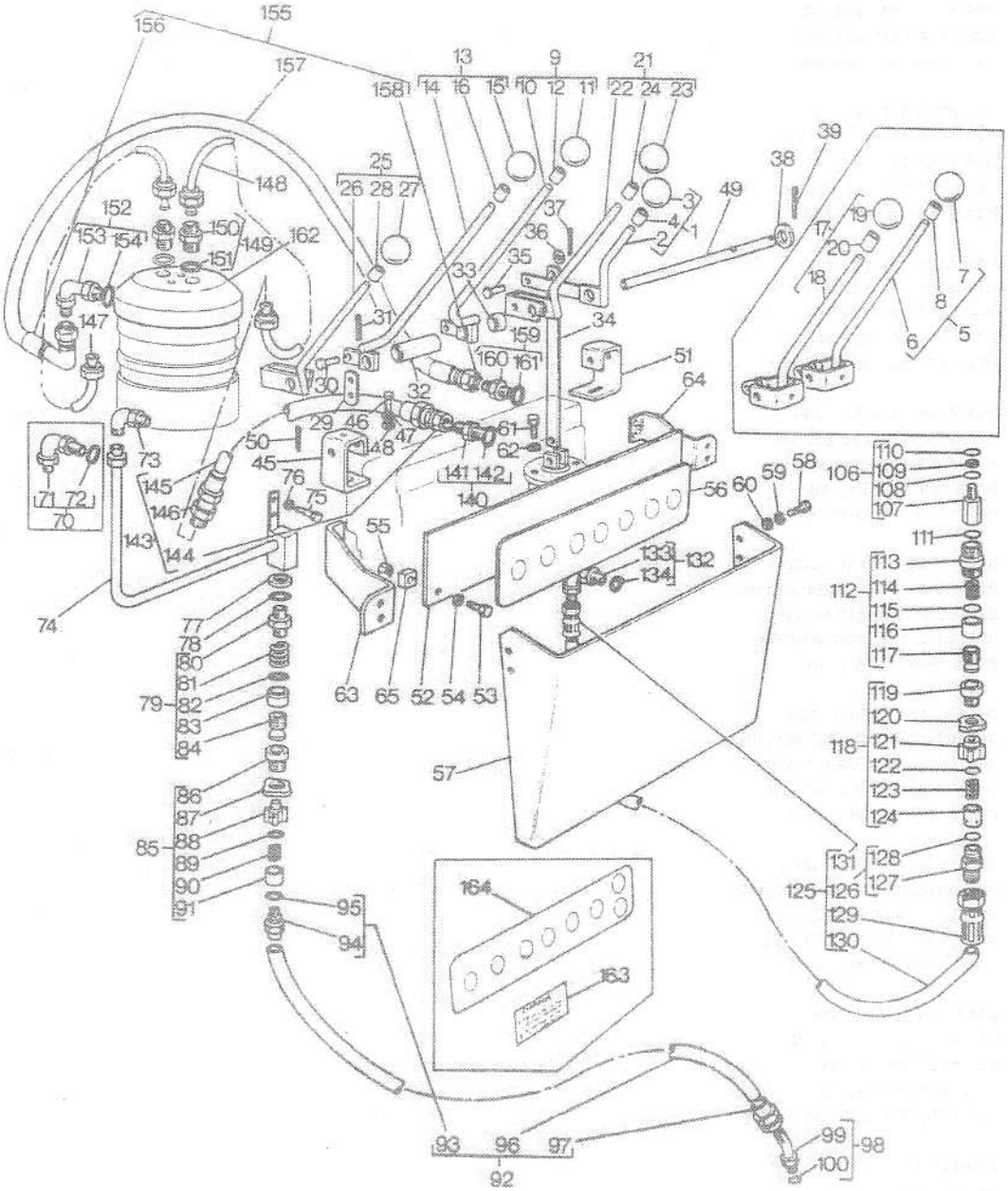

HYDRAULIC LINE FOR SEVEN SPOOL VALVE TO SINGLE SEAT
TUYAUTERIE DU DISTRIB 7 TIROIRS AUSIEGE UNIQUE
HYDRAULIKLEITUNGEN – STEUERVENTIL – KLAPPSITZ
TUBAZIONI DISTRIBUTORE SETTE VIE SEDILE NORMALE
TUBOS HIDRAULICOS PARA VALVULA 7 VIAS SIMPLE ASIENTO

86553002

FROM SERIAL NO F6959
A PARTIR DU NO F6959
AB NR. F6959
USATO DALLA F6959
DESDE EL NO. F6959

(M) USE WITH 1888 504 M1
UTILISE AVEC 1888 504 M1
NUR FUER 1888 504 M1
SOLO PER 1888 504 M1
USAR CON 1888 504 M1

(N) ORDER 1888 629 M1 (100')
COMMANDER 1888 629 M1 (100')
BESTELLE 1888 629 M1 (100')
ORDINARE 1888 629 M1 (100')
PEDIR 1888 629 M1 (100')

HYDRAULIC LINE FOR SEVEN SPOOL VALVE TO SLEW SEAT
TUYAUTERIE DU DISTRIB 9 TIROIRS AU SIEGE TOURNANT
HYDRAULIKLEITUNGEN – STEUERVENTIL – DREHSITZ
TUBAZIONI DISTRIBUTORE SETTE VIE SEDILE GIREVOLE
TUBOS HIDRALICOS PARA VALVULA 7 VIAS

86603001

3-8660-001-A

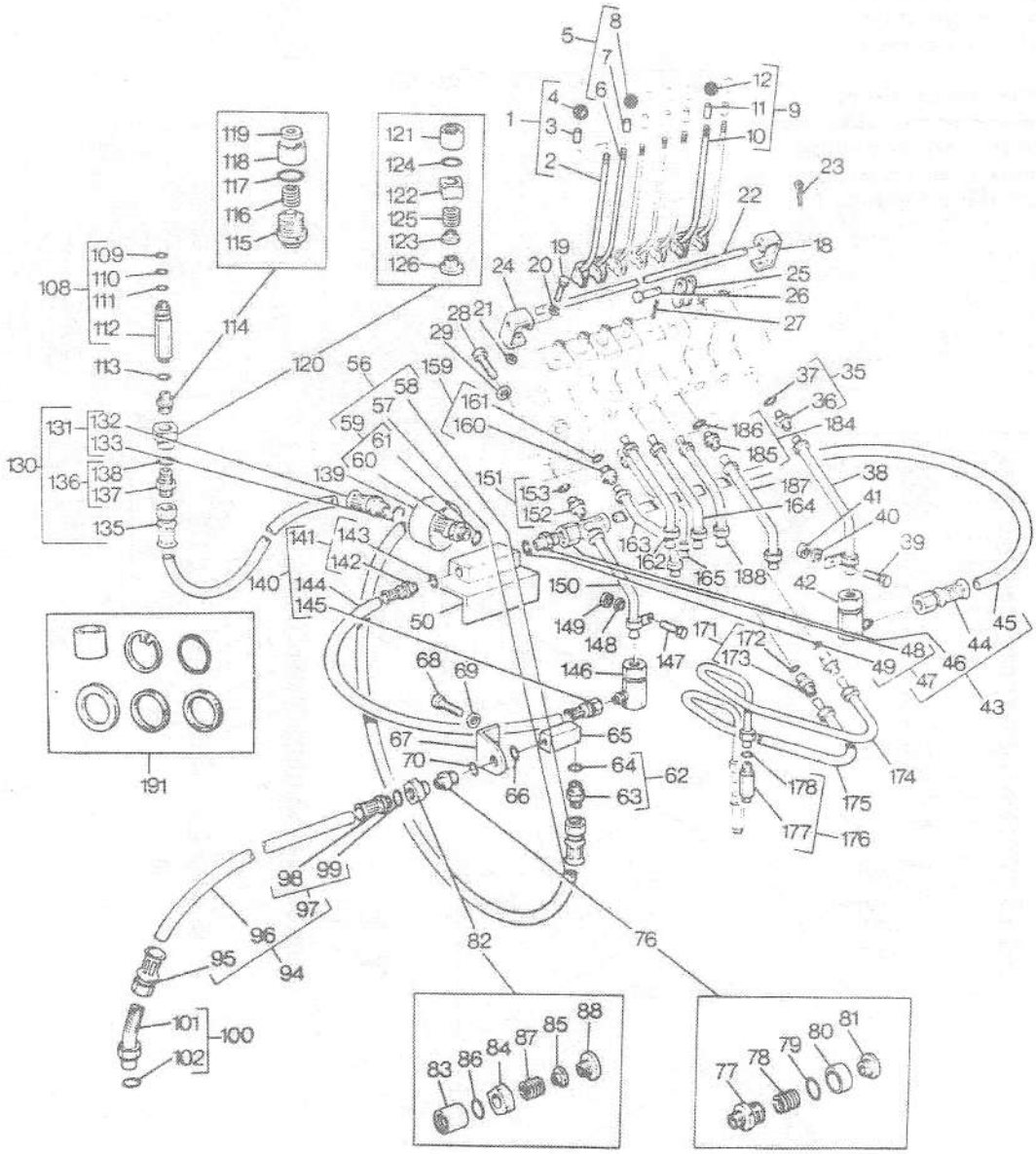

HYDRAULIC LINE FOR SEVEN SPOOL VALVE TO SLEW SEAT
TUYAUTERIE DU DISTRIB 9 TIROIRS AU SIEGE TOURNANT
HYDRAULIKLEITUNGEN – STEUERVENTIL – DREHSITZ
TUBAZIONI DISTRIBUTORE SETTE VIE SEDILE GIREVOLE
TUBOS HIDRALICOS PARA VALVULA 7 VIAS

86603001

EXPORT ONLY
EXPORTATION SEULEMENT
NUR FUER EXPORT
SOLO PER EXPORTAZIONE
SOLO EXPORTACION

1	845 007 M91		1	Lever	Levier	Hebel	Leva	Palanca
2		1 ⇒ 845 007 M91	1	Lever	Levier	Hebel	Leva	Palanca
3	884 118 M1	1	1	Retainer	Reteneur	Haltering	Fermo	Retenedor
4	845 004 M1	1 (J) ⇒ 845 005 M1	1	Knob	Pommeau	Knopf	Pomello	Pomo
5	845 007 M91		4	Lever	Levier	Hebel	Leva	Palanca
6		5 ⇒ 845 007 M91	1	Lever	Levier	Hebel	Leva	Palanca
7	884 118 M1	5	1	Retainer	Reteneur	Haltering	Fermo	Retenedor
8	845 004 M1	5	1	Knob	Pommeau	Knopf	Pomello	Pomo
9	845 007 M91		2	Lever	Levier	Hebel	Leva	Palanca
10		9 ⇒ 845 007 M91	1	Lever	Levier	Hebel	Leva	Palanca
11	884 118 M1	9	1	Retainer	Reteneur	Haltering	Fermo	Retenedor
12	845 004 M1	9	1	Knob	Pommeau	Knopf	Pomello	Pomo
18	874 914 M1	◄	1	Bracket	Support fixation	Haltearm	Supporto	Soporte
19	353 677 X1		2	Bolt	Boulon	Masch schraube	Bullone	Tornillo
20	353 446 X1		2	Washer	Rondelle	Unterlegscheibe	Rondella	Arandela
21	353 770 X1		2	Washer	Rondelle	Unterlegscheibe	Rondella	Arandela
22	874 908 M1		1	Shaft	Arbre	Welle	Albero	Eje
23	357 633 X1		1	Pin	Goupille	Bolzen	Perno	Pasador
24	874 913 M1	►	1	Bracket	Support fixation	Haltearm	Supporto	Soporte
25	704 920 M1		14	Link	Maillon	Lenker	Maglia	Union
26	195 234 M1		14	Pin	Goupille	Bolzen	Perno	Pasador
27	354 055 X1		14	Pin	Goupille	Bolzen	Perno	Pasador
28	354 404 X1		3	Bolt	Boulon	Masch schraube	Bullone	Tornillo
29	353 439 X1		3	Washer	Rondelle	Unterlegscheibe	Rondella	Arandela
35	835 057 M91		1	Adaptor	Adaptateur	Reduziernippel	Adattatore	Adaptador
36		35 ⇒ 835 057 M91	1	Adaptor	Adaptateur	Reduziernippel	Adattatore	Adaptador
37	631 674 M1	35	1	Ring	Anneau	Ring	Anello	Aro
38	845 226 M91		1	Tube	Tube	Rohr	Camera aria	Tubo
39	353 503 X1		1	Bolt	Boulon	Masch schraube	Bullone	Tornillo
40	355 617 X1		2	Washer	Rondelle	Unterlegscheibe	Rondella	Arandela
41	353 918 X1		1	Nut	Ecrou	Mutter	Dado	Tuerca
42	845 051 M91		1	Elbow	Coude	Winkelstueck	Gomito	Codo
43	896 151 M91	(A)	1	Hose	Durite	Schlauch	Tubo flessibile	Manguito
44	1888 504 M1	43 (K)	1	Union	Raccord	Verschraubung	Raccordo	Racord
45		43 (H) 30.1/4"/768MM	1	Hose	Durite	Schlauch	Tubo flessibile	Manguito
46	1888 504 M1	43 (K)	1	Union	Raccord	Verschraubung	Raccordo	Racord
47	1888 662 M91	43 (K)	1	Adaptor	Adaptateur	Reduziernippel	Adattatore	Adaptador
48		47	1	Union	Raccord	Verschraubung	Raccordo	Racord
49	1889 507 M1	47	1	Seal	Bague etancheite	Dichtring	Tenuta	Reten
50	845 020 M91		1	Block	Bloc	Block	Blocco	Bloque
56	895 040 M91	(A)	1	Hose	Durite	Schlauch	Tubo flessibile	Manguito
57		56 (H) 58"/1473MM	1	Hose	Durite	Schlauch	Tubo flessibile	Manguito
58	1888 507 M1	56 (K)	1	Union	Raccord	Verschraubung	Raccordo	Racord
59	1888 595 M91	56 (K)	1	Union	Raccord	Verschraubung	Raccordo	Racord
60		59 ⇒ 1888 595 M91	1	Union	Raccord	Verschraubung	Raccordo	Racord
61	1889 507 M1	59	1	Seal	Bague etancheite	Dichtring	Tenuta	Reten

HYDRAULIC LINE FOR SEVEN SPOOL VALVE TO SLEW SEAT
TUYAUTERIE DU DISTRIB 8 TIROIRS AU SIEGE TOURNANT
HYDRAULIKLEITUNGEN – STEUERVENTIL – DREHSITZ
TUBAZIONI DISTRIBUTORE SETTE VIE SEDILE GIREVOLE
TUBOS HIDRALICOS PARA VALVULA 7 VIAS

88803001

3-8660-001-A

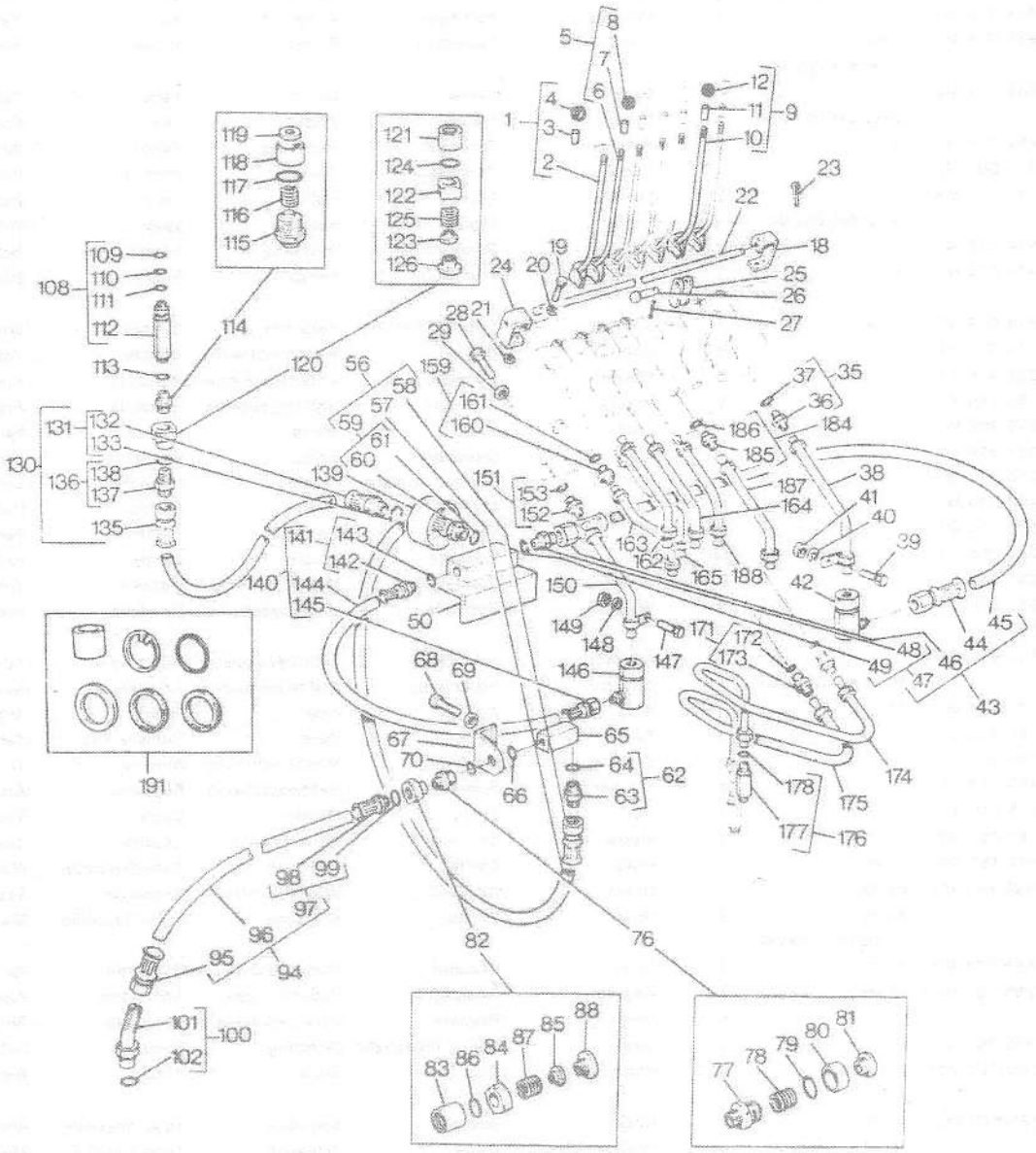

HYDRAULIC LINE FOR SEVEN SPOOL VALVE TO SLEW SEAT
TUYAUTERIE DU DISTRIB 9 TIROIRS AU SIEGE TOURNANT
HYDRAULIKLEITUNGEN – STEUERVENTIL – DREHSITZ
TUBAZIONI DISTRIBUTORE SETTE VIE SEDILE GIREVOLE
TUBOS HIDRALICOS PARA VALVULA 7 VIAS

86603001

EXPORT ONLY
EXPORTATION SEULEMENT
NUR FUER EXPORT
SOLO PER EXPORTAZIONE
SOLO EXPORTACION

62	872 840 M91		1	Adaptor	Adaptateur	Reduziernippel	Adattatore	Adaptador
63		62 ⇒ 872 840 M91	1	Adaptor	Adaptateur	Reduziernippel	Adattatore	Adaptador
64	631 674 M1	62	1	Ring	Anneau	Ring	Anello	Aro
65	813 534 M1		1	Adaptor	Adaptateur	Reduziernippel	Adattatore	Adaptador
66	1851 315 M1		1	Seal	Bague etancheite	Dichtring	Tenuta	Reten
67	861 969 M1		1	Bracket	Support fixation	Haltearm	Supporto	Soporte
68	353 536 X1		2	Screw	Vis	Schraube	Vite	Tornillo
69	353 434 X1		2	Washer	Rondelle	Unterlegscheibe	Rondella	Arandela
70	1851 315 M1		1	Seal	Bague etancheite	Dichtring	Tenuta	Reten
76	1853 134 M91		1	Coupling	Crabot	Kupplung	Accoppiamento	Acoplamiento
77		76 ⇒ 1853 134 M91	1	Coupling	Crabot	Kupplung	Accoppiamento	Acoplamiento
78	1882 796 M1	76	1	Spring	Ressort	Feder	Molla	Muelle
79	1882 797 M1	76	1	Ring	Anneau	Ring	Anello	Aro
80	1882 795 M1	76	1	Seat	Siege	Sitz	Sedile	Asiento
81		76 ⇒ 1853 134 M91	1	Connector	Borne	Doppelnippel	Raccordo	Conector
82	1853 135 M91		1	Coupling	Crabot	Kupplung	Accoppiamento	Acoplamiento
83		82 ⇒ 1853 135 M91	1	Coupling	Crabot	Kupplung	Accoppiamento	Acoplamiento
84	1882 793 M1	82	1	Union	Raccord	Verschraubung	Raccordo	Racord
85	1882 794 M91	82	1	Valve	Soupape	Ventil	Valvola	Valvula
86	1882 791 M1	82	1	Ring	Anneau	Ring	Anello	Aro
87	1882 792 M1	82	1	Spring	Ressort	Feder	Molla	Muelle
88		⇒ 1853 135 M91	1	Connector	Borne	Doppelnippel	Raccordo	Conector
94	896 149 M91	(A)	1	Hose	Durite	Schlauch	Tubo flessibile	Manguito
95	1888 507 M1	94 (K)	1	Union	Raccord	Verschraubung	Raccordo	Racord
96		94 (H) 60"/1524MM	1	Hose	Durite	Schlauch	Tubo flessibile	Manguito
97	1888 595 M91	94 (K)	1	Union	Raccord	Verschraubung	Raccordo	Racord
98		97 ⇒ 1888 595 M91	1	Union	Raccord	Verschraubung	Raccordo	Racord
99	1889 507 M1	97	1	Seal	Bague etancheite	Dichtring	Tenuta	Reten
100	358 786 X91		1	Elbow	Coude	Winkelstueck	Gomito	Codo
101		100 ⇒ 358 786 X91	1	Elbow	Coude	Winkelstueck	Gomito	Codo
102	835 026 M1	100	1	O ring	Joint torique	O–ring	Anello or	Junta torica
108	871 601 M91		1	Adaptor	Adaptateur	Reduziernippel	Adattatore	Adaptador
109	831 617 M1	108	1	Ring	Anneau	Ring	Anello	Aro
110	1023 028 M1	108	1	Washer	Rondelle	Unterlegscheibe	Rondella	Arandela
111	1085 314 M1	108	1	O ring	Joint torique	O–ring	Anello or	Junta torica
112		108 ⇒ 871 601 M91	1	Connector	Borne	Doppelnippel	Raccordo	Conector
113	1851 315 M1		1	Seal	Bague etancheite	Dichtring	Tenuta	Reten
114	1853 134 M91		1	Coupling	Crabot	Kupplung	Accoppiamento	Acoplamiento
115		114 ⇒ 1853 134 M91	1	Coupling	Crabot	Kupplung	Accoppiamento	Acoplamiento
116	1882 796 M1	114	1	Spring	Ressort	Feder	Molla	Muelle
117	1882 797 M1	114	1	Ring	Anneau	Ring	Anello	Aro
118	1882 795 M1	114	1	Seat	Siege	Sitz	Sedile	Asiento
119		114 ⇒ 1853 134 M91	1	Connector	Borne	Doppelnippel	Raccordo	Conector
120	1853 135 M91		1	Coupling	Crabot	Kupplung	Accoppiamento	Acoplamiento
121		120 ⇒ 1853 135 M91	1	Coupling	Crabot	Kupplung	Accoppiamento	Acoplamiento
122	1882 793 M1	120	1	Union	Raccord	Verschraubung	Raccordo	Racord
123	1882 794 M91	120	1	Valve	Soupape	Ventil	Valvola	Valvula
124	1882 791 M1	120	1	Ring	Anneau	Ring	Anello	Aro

HYDRAULIC LINE FOR SEVEN SPOOL VALVE TO SLEW SEAT
TUYAUTERIE DU DISTRIB 9 TIROIRS AU SIEGE TOURNANT
HYDRAULIKLEITUNGEN – STEUERVENTIL – DREHSITZ
TUBAZIONI DISTRIBUTORE SETTE VIE SEDILE GIREVOLE
TUBOS HIDRALICOS PARA VALVULA 7 VIAS

S6603001

3-8660-001-A

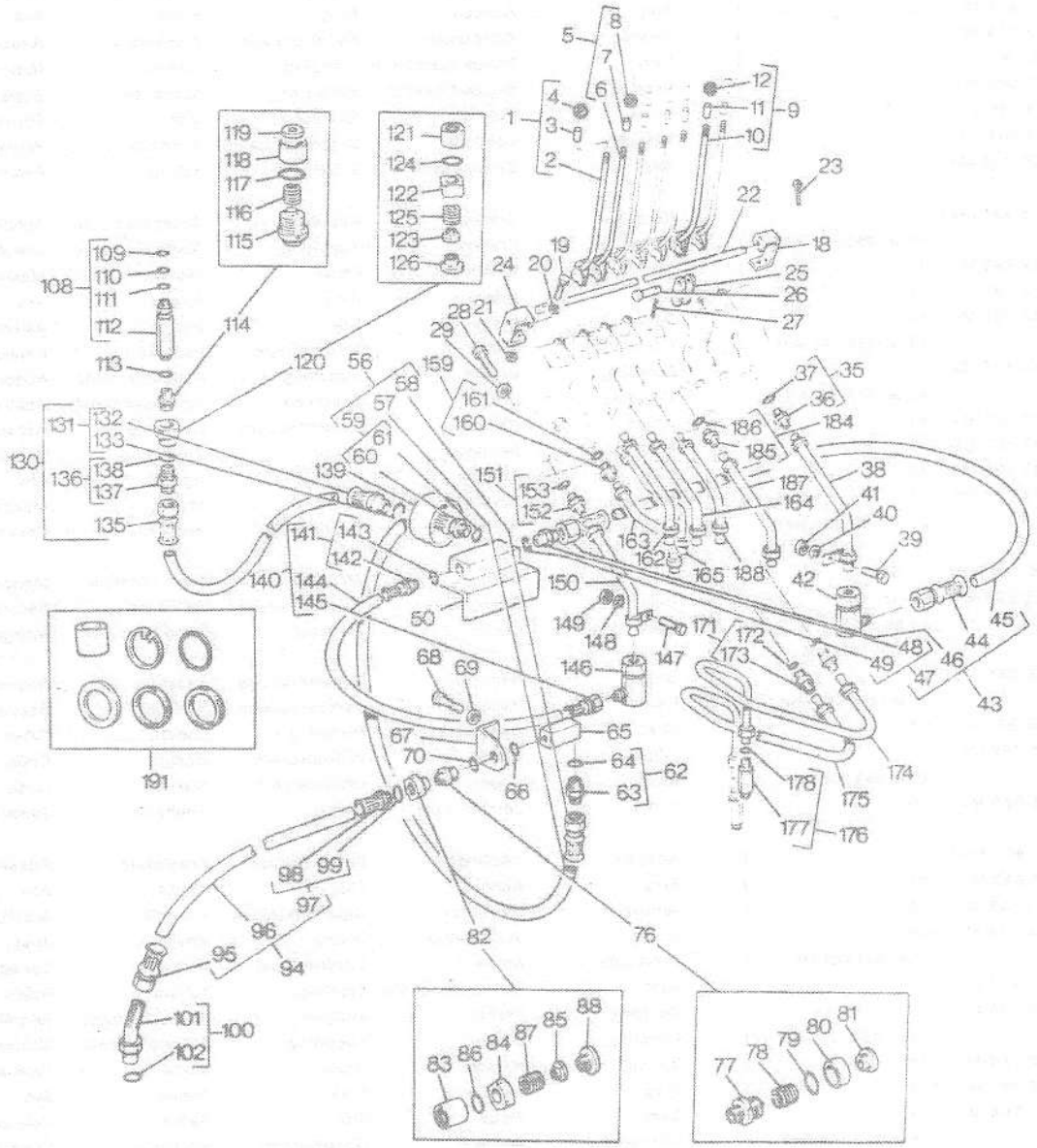

HYDRAULIC LINE FOR SEVEN SPOOL VALVE TO SLEW SEAT
TUYAUTERIE DU DISTRIB 9 TIROIRS AU SIEGE TOURNANT
HYDRAULIKLEITUNGEN – STEUERVENTIL – DREHSITZ
TUBAZIONI DISTRIBUTORE SETTE VIE SEDILE GIREVOLE
TUBOS HIDRALICOS PARA VALVULA 7 VIAS

88603001

EXPORT ONLY
EXPORTATION SEULEMENT
NUR FUER EXPORT
SOLO PER EXPORTAZIONE
SOLO EXPORTACION

125	1882 792 M1	120	1	Spring	Ressort	Feder	Molla	Muelle
126		120 ⇒ 1853 135 M91	1	Connector	Borne	Doppelnippel	Raccordo	Conector
130	895 824 M91	(A)	1	Hose	Durite	Schlauch	Tubo flessibile	Manguito
131	1888 594 M91	130 (K)	1	Union	Raccord	Verschraubung	Raccordo	Racord
132		131 ⇒ 1888 594 M91	1	Union	Raccord	Verschraubung	Raccordo	Racord
133	1889 506 M1	131	1	Seal	Bague etancheite	Dichtring	Tenuta	Reten
134		130 (C) 94.1/2"/240MM	1	Hose	Durite	Schlauch	Tubo flessibile	Manguito
135	1888 504 M1	130 (K)	1	Union	Raccord	Verschraubung	Raccordo	Racord
136	1888 662 M91	130	1	Adaptor	Adaptateur	Reduziernippel	Adattatore	Adaptador
137		130	1	Connector	Borne	Doppelnippel	Raccordo	Conector
138	1889 507 M1	130	1	Seal	Bague etancheite	Dichtring	Tenuta	Reten
139	824 807 M1		1	Sleeve	Manchon	Huelse	Manicotto	Camisa
140	896 150 M91	(A)	1	Hose	Durite	Schlauch	Tubo flessibile	Manguito
141	1888 593 M91	140 (K)	1	Union	Raccord	Verschraubung	Raccordo	Racord
142		141 ⇒ 1888 593 M91	1	Union	Raccord	Verschraubung	Raccordo	Racord
143	1889 506 M1	141	1	Seal	Bague etancheite	Dichtring	Tenuta	Reten
144		140 (B) 30.5/8"/778MM	1	Hose	Durite	Schlauch	Tubo flessibile	Manguito
145	1888 503 M91	140 (K)	1	Union	Raccord	Verschraubung	Raccordo	Racord
146	845 051 M91		1	Elbow	Coude	Winkelstueck	Gomito	Codo
147	353 503 X1		1	Bolt	Boulon	Masch schraube	Bullone	Tornillo
148	355 617 X1		2	Washer	Rondelle	Unterlegscheibe	Rondella	Arandela
149	353 918 X1		1	Nut	Ecrou	Mutter	Dado	Tuerca
150	845 224 M91		1	Tube	Tube	Rohr	Camera aria	Tubo
151	835 057 M91		1	Adaptor	Adaptateur	Reduziernippel	Adattatore	Adaptador
152		151 ⇒ 835 057 M91	1	Adaptor	Adaptateur	Reduziernippel	Adattatore	Adaptador
153	631 674 M1	151	1	Ring	Anneau	Ring	Anello	Aro
159	835 013 M91	(D,E)	4	Conductor	Conducteur	Elektr.leitung	Conduttore	Cable conductor
160		159 ⇒ 835 013 M91	1	Adaptor	Adaptateur	Reduziernippel	Adattatore	Adaptador
161	1882 958 M1	159	1	Ring	Anneau	Ring	Anello	Aro
162	874 877 M91	(D)	1	Tube	Tube	Rohr	Camera aria	Tubo
163	874 874 M91	(D)	1	Tube	Tube	Rohr	Camera aria	Tubo
164	874 877 M91	(E)	1	Tube	Tube	Rohr	Camera aria	Tubo
165	874 874 M91	(E)	1	Tube	Tube	Rohr	Camera aria	Tubo
171	872 842 M91	(F)	2	Adaptor	Adaptateur	Reduziernippel	Adattatore	Adaptador
172		171 ⇒ 872 842 M91	1	Adaptor	Adaptateur	Reduziernippel	Adattatore	Adaptador
173	1882 958 M1	171	1	Ring	Anneau	Ring	Anello	Aro
174	874 887 M91	(F)	1	Tube	Tube	Rohr	Camera aria	Tubo
175	874 888 M91	(F)	1	Tube	Tube	Rohr	Camera aria	Tubo
176	845 023 M91	(F)	2	Adaptor	Adaptateur	Reduziernippel	Adattatore	Adaptador
177		176 ⇒ 845 023 M91	1	Adaptor	Adaptateur	Reduziernippel	Adattatore	Adaptador
178	1882 958 M1	178 (G)	1	Ring	Anneau	Ring	Anello	Aro
185		184 ⇒ 835 013 M91	1	Adaptor	Adaptateur	Reduziernippel	Adattatore	Adaptador
186	1882 958 M1	184	1	Ring	Anneau	Ring	Anello	Aro
187	874 877 M91	(G)	1	Tube	Tube	Rohr	Camera aria	Tubo
188	874 878 M91	(G)	1	Tube	Tube	Rohr	Camera aria	Tubo
191	1810 389 M91	146	1	Kit	Jeu	Satz	Kit	Juego

HYDRAULIC LINE FOR SEVEN SPOOL VALVE TO SLEW SEAT
TUYAUTERIE DU DISTRIB 9 TIROIRS AU SIEGE TOURNANT
HYDRAULIKLEITUNGEN – STEUERVENTIL – DREHSITZ
TUBAZIONI DISTRIBUTORE SETTE VIE SEDILE GIREVOLE
TUBOS HIDRALICOS PARA VALVULA 7 VIAS

86603001

3-8660-001-A

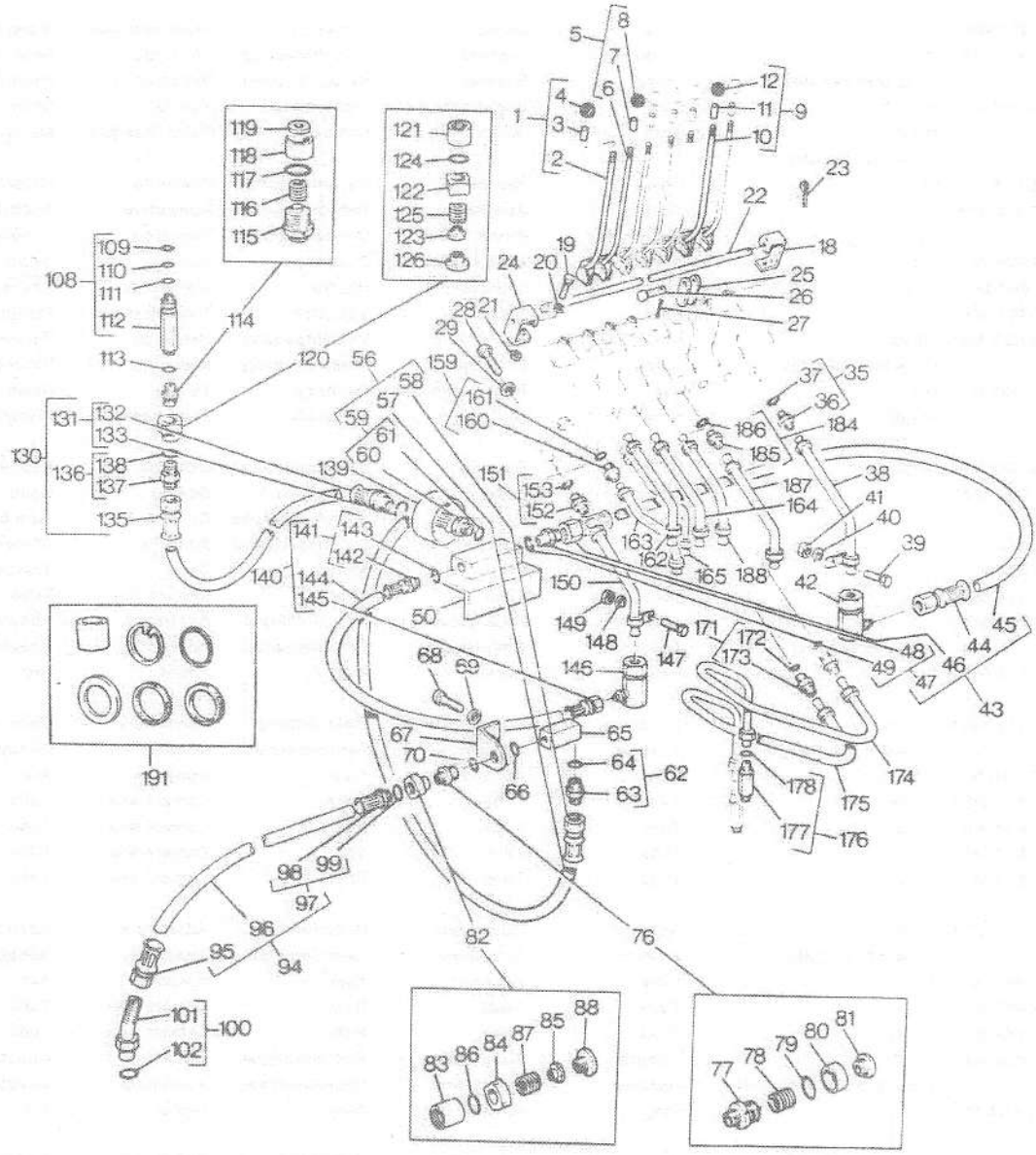

HYDRAULIC LINE FOR SEVEN SPOOL VALVE TO SLEW SEAT
TUYAUTERIE DU DISTRIB 9 TIROIRS AU SIEGE TOURNANT
HYDRAULIKLEITUNGEN – STEUERVENTIL – DREHSITZ
TUBAZIONI DISTRIBUTORE SETTE VIE SEDILE GIREVOLE
TUBOS HIDRALICOS PARA VALVULA 7 VIAS

86603001

EXPORT ONLY
EXPORTATION SEULEMENT
NUR FUER EXPORT
SOLO PER EXPORTAZIONE
SOLO EXPORTACION

(A) NOT SERVICED,USE DETAILS
PAS FOURNIES,COMMANDER DETAILS
NICHT LIEFERTEILE,BESTELLE EINZEL EN
NON FORNITO,ORDINARE DETTAGLIOS
NO SUMINISTRADAS,PEDIR DETALLES

(B) ORDER 1888 622 M1 (100')
COMMANDER 1888 622 M1 (100')
BESTELLE 1888 622 M1 (100')
ORDINARE 1888 622 M1 (100')
PEDIR 1888 622 M1 (100')

(C) ORDER 1888 623 M1 (100')
COMMANDER 1888 623 M1 (100')
BESTELLE 1888 623 M1 (100')
ORDINARE 1888 623 M1 (100')
PEDIR 1888 623 M1 (100')

(D) BUCKET VALVE
ELEMENT DISTRIBUTEUR GODET
LOEFFELVENTIL
DISTRIBUTORE DI BENNA
VALVULA DE LA CUCHARA

(E) CROWD VALVE
ELEMENT DISTRIBUTEUR GODET
BAGGERARMVENTIL
DISTRIBUTORE
VALVULA DEL BRAZO DE ATAQUE

(F) SWING VALVE
ELEMENT DISTRIBUTEUR ROTATION
DREHZYLINDERVENTIL

VALVULA DE GIRO DE AGUILON

(G) BOOM VALVE
ELEMENT DISTRIBUTEUR FLECHE
AUSLEGERVENTIL

VALVULA DEL AGUILON

(H) ORDER 1888 633 M1 (100')
COMMANDER 1888 633 M1 (100')
BESTELLE 1888 633 M1 (100')
ORDINARE 1888 633 M1 (100')
PEDIR 1888 633 M1 (100')

(J) NOT FITTED ON THIS APPLICATION
NON MONTE SUR CETTE APPLICATION
WIRD HIER NICHT BENOETIGT
NON MANTATO IN QUESTA APPLICAZIONE
NO MONTADO EN ESTA APLICACION

HYDRAULIC LINE FOR SEVEN SPOOL VALVE TO SLEW SEAT
TUYAUTERIE DU DISTRIB 9 TIROIRS AU SIEGE TOURNANT
HYDRAULIKLEITUNGEN – STEUERVENTIL – DREHSITZ
TUBAZIONI DISTRIBUTORE SETTE VIE SEDILE GIREVOLE
TUBOS HIDRALICOS PARA VALVULA 7 VIAS

86603001

3-8660-001-A

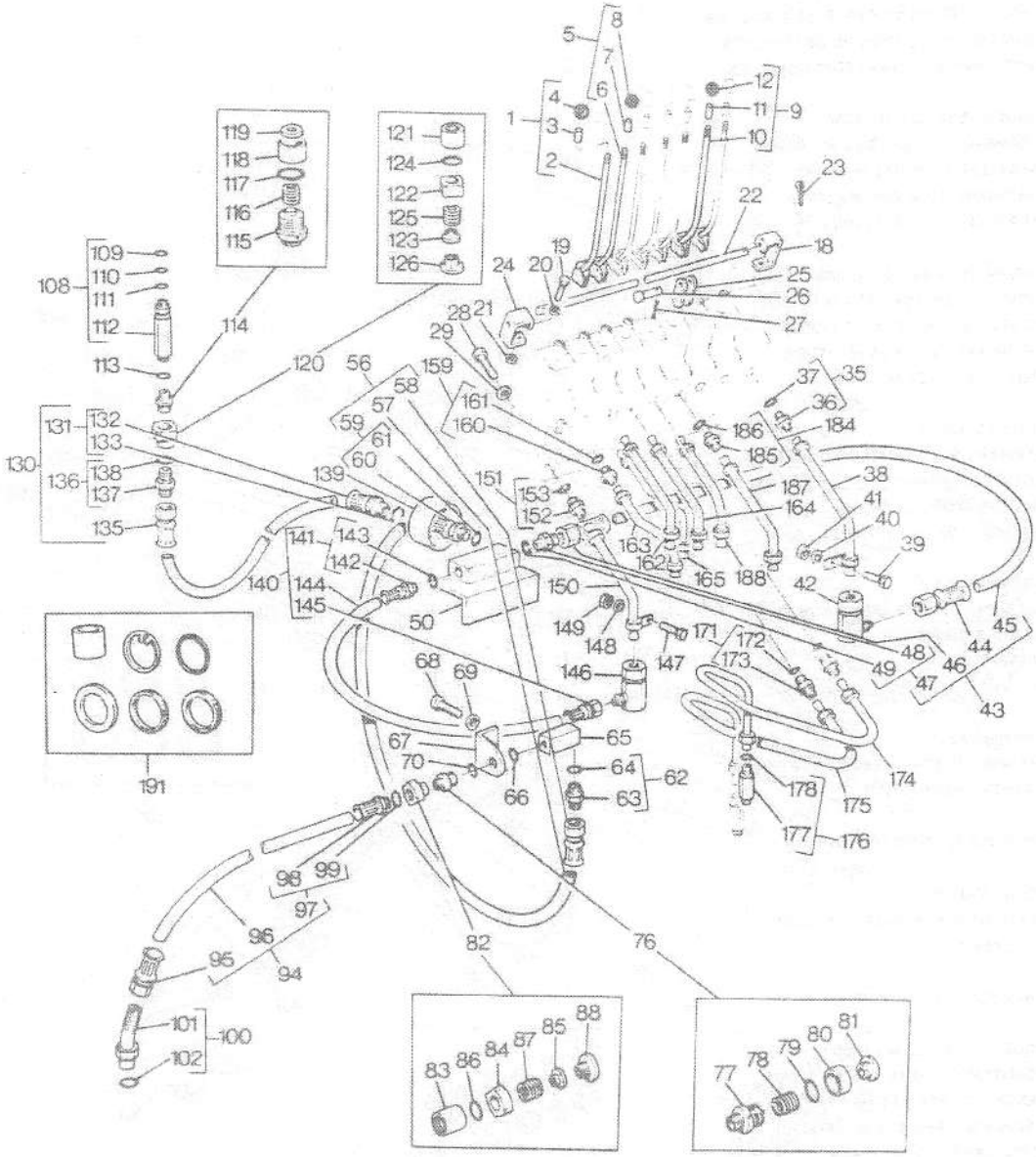

HYDRAULIC LINE FOR SEVEN SPOOL VALVE TO SLEW SEAT
TUYAUTERIE DU DISTRIB 9 TIROIRS AU SIEGE TOURNANT
HYDRAULIKLEITUNGEN – STEUERVENTIL – DREHSITZ
TUBAZIONI DISTRIBUTORE SETTE VIE SEDILE GIREVOLE
TUBOS HIDRALICOS PARA VALVULA 7 VIAS

86603001

EXPORT ONLY
EXPORTATION SEULEMENT
NUR FUER EXPORT
SOLO PER EXPORTAZIONE
SOLO EXPORTACION

(K) SWAGED END FITTINGS
EMBOUT SERTI
GEPRESSTE ANSCHLUESSE
RACCORDI GRAFFATI
CONEXION DE EXTREMO ESTAMPADA

HYDRAULIC LINE FOR BIG THUMB ATTACHMENT
TUYAUTERIES POUR ACCESSOIRES DE GODET "BIG THUMB"
HYDRAULIKLEITUNGEN FUER BIG THUMB-AUSRUESTUNG
TUBAZIONI IDRAULICHE PER ACCESSORIO SCARIFICATORE
CONDUCTOS HIDRAULICOS PARA ESCARIFICADOR

86403001

3-8640-001-A

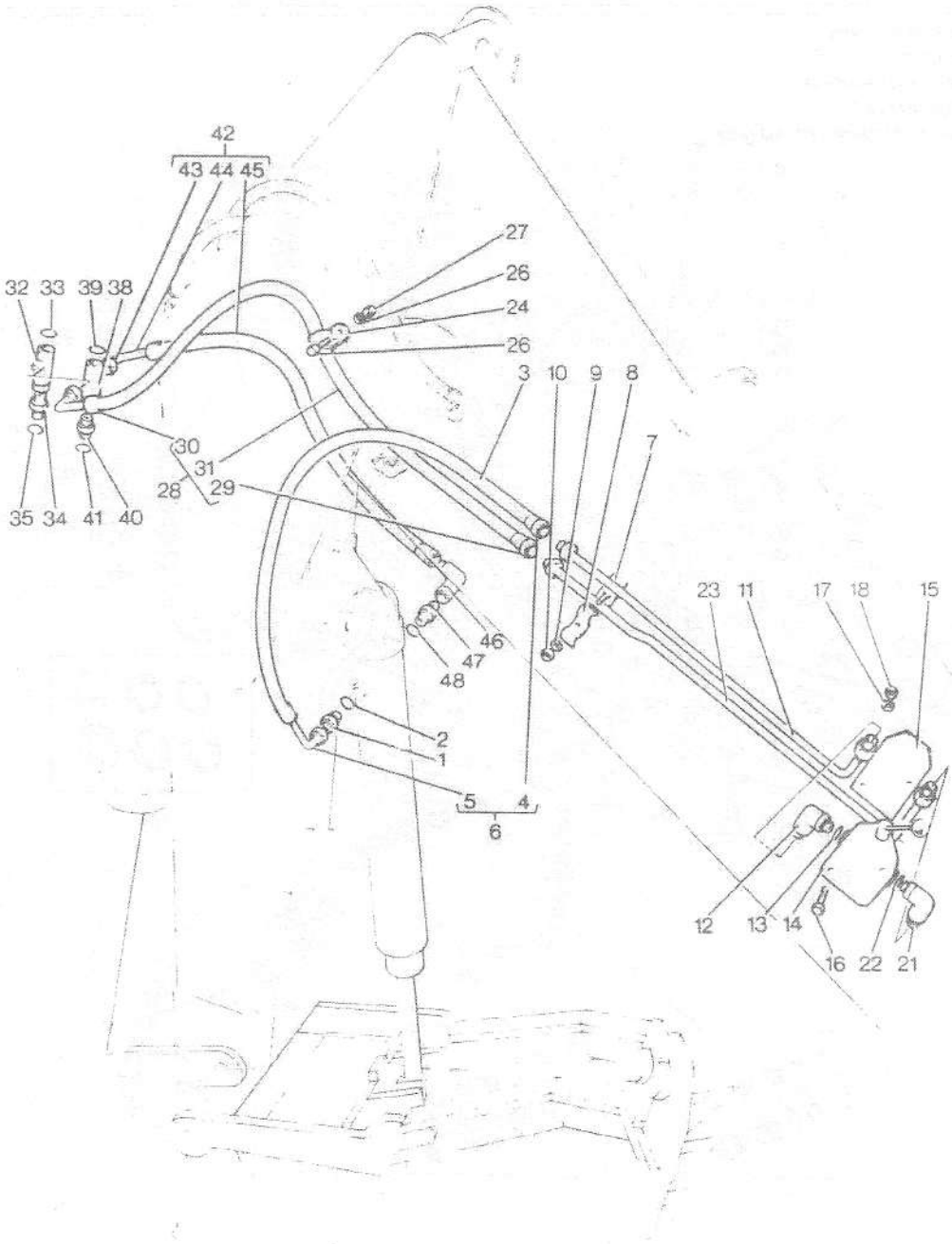

HYDRAULIC LINE FOR BIG THUMB ATTACHMENT
TUYAUTERIES POUR ACCESSOIRES DE GODET
HYDRAULIKLEITUNGEN FUER BIG THUMB-AUSRUESTUNG
TUBAZIONI IDRAULICHE PER ACCESSORIO SCARIFICATORE
CONDUCTOS HIDRAULICOS PARA ESCARIFICADOR

"BIG THUMB"

86403001

1	1887 122 M1		1	Connection	Connexion	Verbindung	Connessione	Conexion
2	1885 683 M1		1	Ring	Anneau	Ring	Anello	Aro
3	1885 703 M91		1	Hose	Durite	Schlauch	Tubo flessibile	Manguito
4	1888 497 M91	3	1	Union	Raccord	Verschraubung	Raccordo	Racord
5	1888 540 M91	3	1	Elbow	Coude	Winkelstueck	Gomito	Codo
6		3 ⇒1888 620 M1 43"/1092MM	1	Hose	Durite	Schlauch	Tubo flessibile	Manguito
7	1885 695 M91		1	Clamp	Collier	Halteschelle	Fascetta	Abrazadera
8	1885 699 M1		1	Clamp	Collier	Halteschelle	Fascetta	Abrazadera
9	353 434 X1		1	Washer	Rondelle	Unterlegscheibe	Rondella	Arandela
10	355 566 X1		1	Nut	Ecrou	Mutter	Dado	Tuerca
11	1887 125 M91	(A)	1	Pipe	Canalisation	Rohrleitung	Tubo	Tubo
11	1885 698 M91	(B)	1	Kit, pipe	Canalisation jeu	Rohrleitungsatz	Kit tubi	Tubos juego
12	1885 697 M1		1	Elbow	Coude	Winkelstueck	Gomito	Codo
13	1885 676 M1		1	Ring	Anneau	Ring	Anello	Aro
14	1885 671 M91		1	Valve	Soupape	Ventil	Valvola	Valvula
15	1885 694 M1		1	Mounting	Montant	Halterung	Supporto	Montante
16	353 552 X1		2	Bolt	Boulon	Masch schraube	Bullone	Tornillo
17	353 434 X1		2	Washer	Rondelle	Unterlegscheibe	Rondella	Arandela
18	353 431 X1		2	Nut	Ecrou	Mutter	Dado	Tuerca
21	1885 697 M1		1	Elbow	Coude	Winkelstueck	Gomito	Codo
22	1885 676 M1		1	Ring	Anneau	Ring	Anello	Aro
23	1887 124 M91	(A)	1	Pipe	Canalisation	Rohrleitung	Tubo	Tubo
23	1885 696 M91	(B)	1	Pipe	Canalisation	Rohrleitung	Tubo	Tubo
24	1885 705 M1		2	Clip	Circlip	Schelle.schlauch	Fermaglio	Crapa
25	353 552 X1		1	Bolt	Boulon	Masch schraube	Bullone	Tornillo
26	353 434 X1		1	Washer	Rondelle	Unterlegscheibe	Rondella	Arandela
27	353 431 X1		1	Nut	Ecrou	Mutter	Dado	Tuerca
28	1885 703 M91	(C)	1	Hose	Durite	Schlauch	Tubo flessibile	Manguito
29	1888 497 M91	28	1	Union	Raccord	Verschraubung	Raccordo	Racord
30	1888 540 M91	28	1	Elbow	Coude	Winkelstueck	Gomito	Codo
31		28 ⇒1888 620 M1 43"/1092MM	1	Hose	Durite	Schlauch	Tubo flessibile	Manguito
32	1885 680 M1		1	Teepiece	Te	T-stueck	Raccordo a t	Pieza en t
33	1885 676 M1		1	Ring	Anneau	Ring	Anello	Aro
34	1885 685 M1		1	Connector	Borne	Doppelnippel	Raccordo	Conector
35	1885 676 M1	(C)	1	Ring	Anneau	Ring	Anello	Aro
38	1885 680 M1		1	Teepiece	Te	T-stueck	Raccordo a t	Pieza en t
39	1885 676 M1		1	Ring	Anneau	Ring	Anello	Aro
40	1885 685 M1		1	Connector	Borne	Doppelnippel	Raccordo	Conector
41	1885 676 M1		1	Ring	Anneau	Ring	Anello	Aro
42	1885 703 M91	(C)	1	Hose	Durite	Schlauch	Tubo flessibile	Manguito
43	1888 497 M91	42	1	Union	Raccord	Verschraubung	Raccordo	Racord
44	1888 540 M91	42	1	Elbow	Coude	Winkelstueck	Gomito	Codo
45		42 ⇒1888 620 M1 43"/1092MM	1	Hose	Durite	Schlauch	Tubo flessibile	Manguito
46	1887 123 M1		1	Elbow	Coude	Winkelstueck	Gomito	Codo
47	1887 101 M1		1	Connection	Connexion	Verbindung	Connessione	Conexion
48	1885 683 M1		1	Ring	Anneau	Ring	Anello	Aro

(A) USE WITH 11' 5" BOOM
UTILISE AVEC FLECHE 11' 5" SEULEMENT
NUR FUER AUSLEGER 11' 5"
SOLO PER BRACCIO 11' 5"
USAR CON AGUILON 11' 5" SOLAMENTE

HYDRAULIC LINE FOR BIG THUMB ATTACHMENT
TUYAUTERIES POUR ACCESSOIRES DE GODET
HYDRAULIKLEITUNGEN FUER BIG THUMB-AUSRUESTUNG
TUBAZIONI IDRAULICHE PER ACCESSORIO SCARIFICATORE
CONDUCTOS HIDRAULICOS PARA ESCARIFICADOR

"BIG THUMB"

86403001

3-8640-001-A

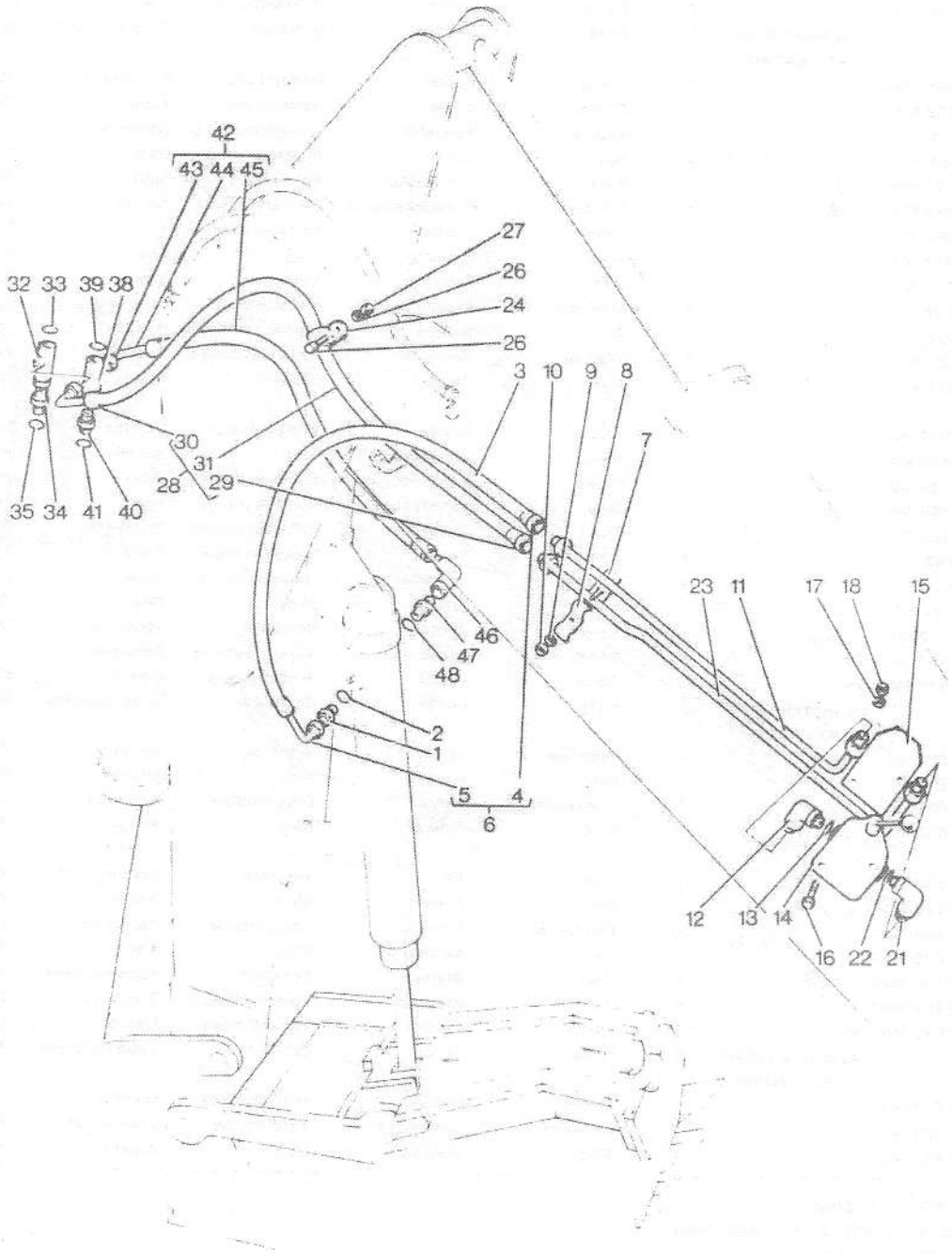

HYDRAULIC LINE FOR BIG THUMB ATTACHMENT
TUYAUTERIES POUR ACCESSOIRES DE GODET
HYDRAULIKLEITUNGEN FUER BIG THUMB-AUSRUESTUNG
TUBAZIONI IDRAULICHE PER ACCESSORIO SCARIFICATORE
CONDUCTOS HIDRAULICOS PARA ESCARIFICADOR

"BIG THUMB"

86403001

(B) USE WITH 13' 6" BOOM
UTILISE AVEC FLECHE 13' 6" SEULEMENT
NUR FUER AUSLEGER 13' 6"
SOLO PER BRACCIO 13' 6"
USAR CON AGUILON 13' 6"

(C) NOT SERVICED,USE DETAILS
PAS FOURNIES,COMMANDER DETAILS
NICHT LIEFERTEILE,BESTELLE EINZEL EN
NON FORNITO,ORDINARE DETTAGLIOS
NO SUMINISTRADAS,PEDIR DETALLES

CONNECTING HOSES AND TUBES
TUYAUTERIES ET FLEXIBLES DE RACCORDEMENT
SCHLAEUCHE UND LEITUNGEN
MANICOTTI COLLEGAMENTO E TUBI
TUBOS Y MANGUITOS

86453001

3-8645-001-A

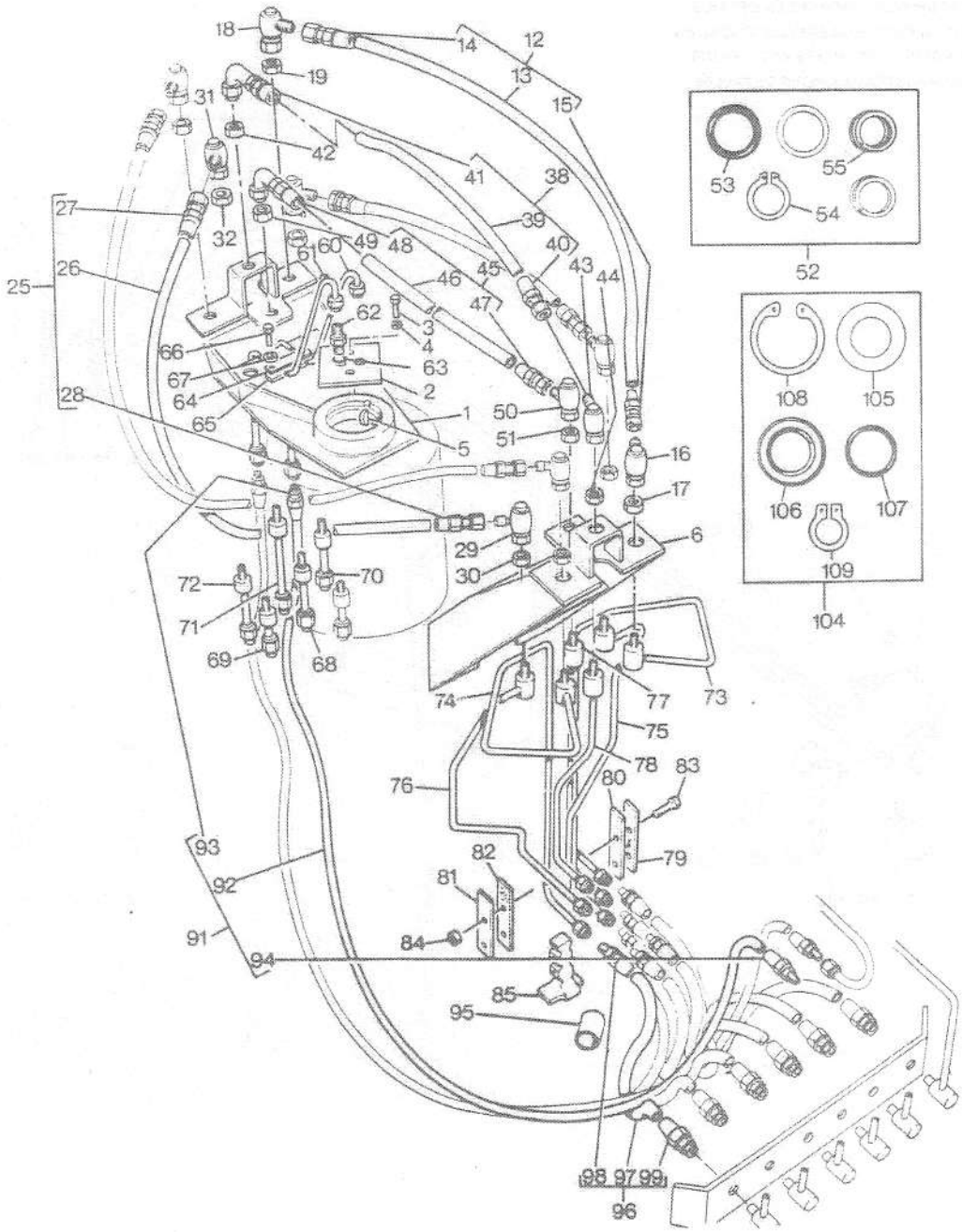

CONNECTING HOSES AND TUBES
TUYAUTERIES ET FLEXIBLES DE RACCORDEMENT
SCHLAEUCHE UND LEITUNGEN
MANICOTTI COLLEGAMENTO E TUBI
TUBOS Y MANGUITOS

86453001

SINGLE SEAT — UP TO SERIAL NO. F6959
SIEGE UNIQUE — JUSQU'AU NO. F6959
KLAPPSITZ — BIS NR. F6959
SEDILE RIGIDO — USATO FINO ALLA
ASIENTO SENCILLO — HASTA EL NO. F6959

1	871 833 M91		1	Bracket	Support fixation	Haltearm	Supporto	Soporte
2	871 634 M1		1	Washer	Rondelle	Unterlegscheibe	Rondella	Arandela
3	353 593 X1		2	Bolt	Boulon	Masch schraube	Bullone	Tornillo
4	353 439 X1		2	Washer	Rondelle	Unterlegscheibe	Rondella	Arandela
5	11 939 X		1	Key door	Cle de serrure	Schluessel	Chiave	Clave de puerta
6	871 828 M91		1	Bracket	Support fixation	Haltearm	Supporto	Soporte
12	895 851 M91	(A)	2	Hose	Durite	Schlauch	Tubo flessibile	Manguito
13		12 (C) 20.1/8"/511MM	1	Hose	Durite	Schlauch	Tubo flessibile	Manguito
14	1888 501 M1	12 (F)	1	Union	Raccord	Verschraubung	Raccordo	Racord
15	1888 501 M1	12 (F)	1	Union	Raccord	Verschraubung	Raccordo	Racord
16	845 050 M91		2	Elbow	Coude	Winkelstueck	Gomito	Codo
17	1852 607 M1		2	Nut	Ecrou	Mutter	Dado	Tuerca
18	845 050 M91		2	Elbow	Coude	Winkelstueck	Gomito	Codo
19	1852 607 M1		2	Nut	Ecrou	Mutter	Dado	Tuerca
25	895 850 M91	(A)	2	Hose	Durite	Schlauch	Tubo flessibile	Manguito
26		25 17.5/16"/440M (C)	1	Hose	Durite	Schlauch	Tubo flessibile	Manguito
27	1888 501 M1	25 (F)	1	Union	Raccord	Verschraubung	Raccordo	Racord
28	1888 501 M1	25 (F)	1	Union	Raccord	Verschraubung	Raccordo	Racord
29	845 050 M91		2	Elbow	Coude	Winkelstueck	Gomito	Codo
30	1852 607 M1		2	Nut	Ecrou	Mutter	Dado	Tuerca
31	845 050 M91		2	Elbow	Coude	Winkelstueck	Gomito	Codo
32	1852 607 M1		2	Nut	Ecrou	Mutter	Dado	Tuerca
38	895 849 M91	(A)	1	Hose	Durite	Schlauch	Tubo flessibile	Manguito
39		38 (C) 17.1/8"/435MM	1	Hose	Durite	Schlauch	Tubo flessibile	Manguito
40	1888 501 M1	38 (F)	1	Union	Raccord	Verschraubung	Raccordo	Racord
41	1888 542 M1	38 (F)	1	Elbow	Coude	Winkelstueck	Gomito	Codo
42	1852 607 M1		1	Nut	Ecrou	Mutter	Dado	Tuerca
43	845 050 M91		1	Elbow	Coude	Winkelstueck	Gomito	Codo
44	1852 607 M1		1	Nut	Ecrou	Mutter	Dado	Tuerca
45	895 852 M91	(A)	1	Hose	Durite	Schlauch	Tubo flessibile	Manguito
46		45 (C) 13.11/16"/348	1	Hose	Durite	Schlauch	Tubo flessibile	Manguito
47	1888 501 M1	45 (F)	1	Union	Raccord	Verschraubung	Raccordo	Racord
48	1888 542 M1	45 (F)	1	Elbow	Coude	Winkelstueck	Gomito	Codo
49	1852 607 M1		1	Nut	Ecrou	Mutter	Dado	Tuerca
50	845 050 M91		1	Elbow	Coude	Winkelstueck	Gomito	Codo
51	1852 607 M1		1	Nut	Ecrou	Mutter	Dado	Tuerca
52	1810 102 M92		X	Kit	Jeu	Satz	Kit	Juego
53		52 ⇒1810 102 M92	2	O ring	Joint torique	O-ring	Anello or	Junta torica
54		52 ⇒1810 102 M92	1	Circlip	Segment d arret	Sicherungsring	Anello	Circulito
55		52 ⇒1810 102 M92	2	Insert	Douille	Einsatzstueck	Inserto	Suplemento
60	871 765 M91		1	Tube	Tube	Rohr	Camera aria	Tubo
61	871 762 M91		1	Tube	Tube	Rohr	Camera aria	Tubo
62	812 087 M1		2	Adaptor	Adaptateur	Reduziernippel	Adattatore	Adaptador
63	1882 958 M1		2	Ring	Anneau	Ring	Anello	Aro

CONNECTING HOSES AND TUBES
TUYAUTERIES ET FLEXIBLES DE RACCORDEMENT
SCHLAEUCHE UND LEITUNGEN
MANICOTTI COLLEGAMENTO E TUBI
TUBOS Y MANGUITOS

3-8645-001-A

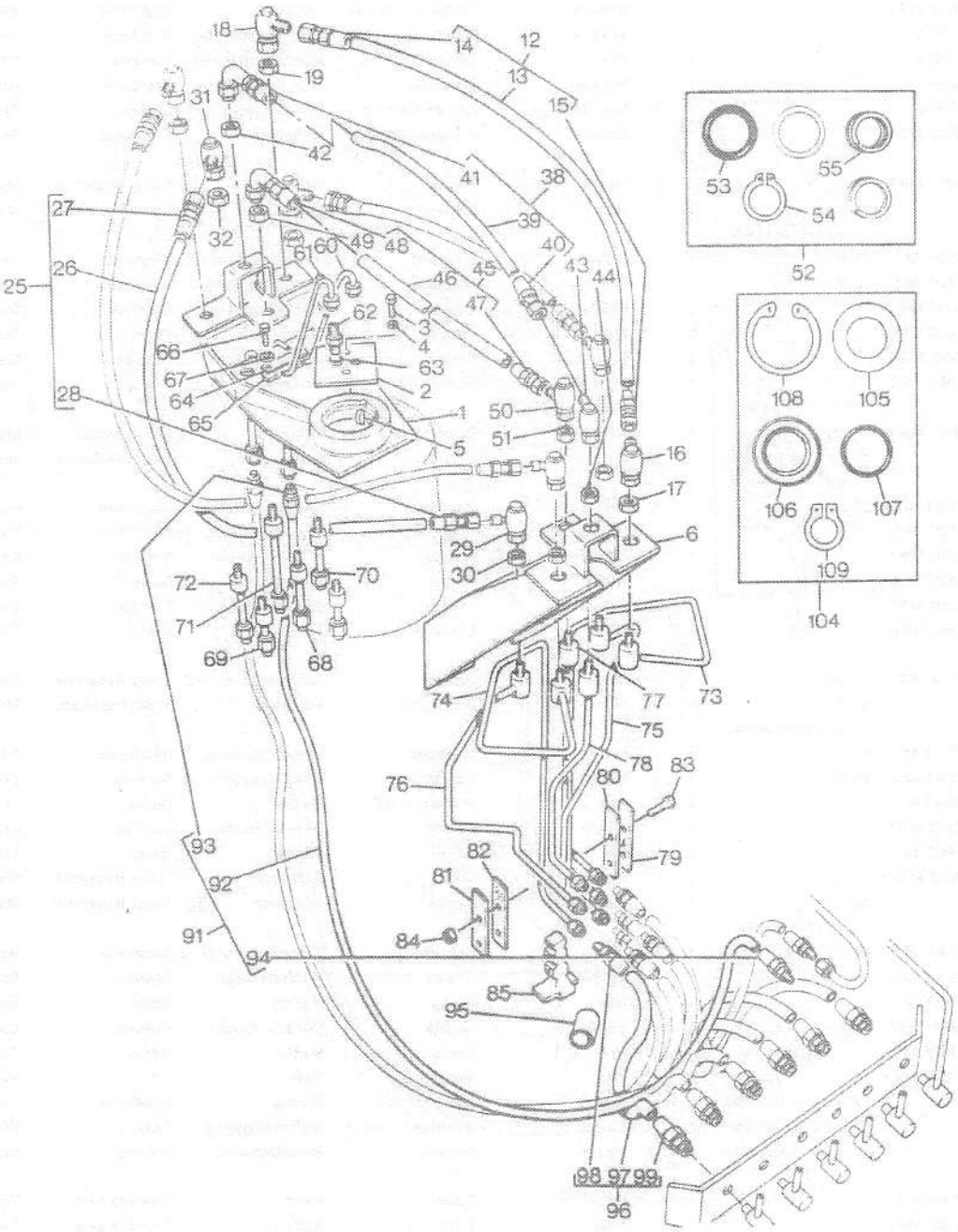

CONNECTING HOSES AND TUBES
TUYAUTERIES ET FLEXIBLES DE RACCORDEMENT
SCHLAEUCHE UND LEITUNGEN
MANICOTTI COLLEGAMENTO E TUBI
TUBOS Y MANGUITOS

86453001

SINGLE SEAT — UP TO SERIAL NO. F6959
SIEGE UNIQUE — JUSQU'AU NO. F6959
KLAPPSITZ — BIS NR. F6959
SEDILE RIGIDO — USATO FINO ALLA
ASIENTO SENCILLO — HASTA EL NO. F6959

64	871 806 M1		1	Plate	Plaque	Platte	Piastra	Plato
65	871 807 M1		1	Pad	Plaquette	Klotz	Tampone	Almohadilla
66	353 511 X1		2	Bolt	Boulon	Masch schraube	Bullone	Tornillo
67	353 441 X1		2	Washer	Rondelle	Unterlegscheibe	Rondella	Arandela
68	871 758 M91		1	Tube	Tube	Rohr	Camera aria	Tubo
69	871 755 M91		2	Tube	Tube	Rohr	Camera aria	Tubo
70	871 758 M91		1	Tube	Tube	Rohr	Camera aria	Tubo
71	871 760 M91		1	Tube	Tube	Rohr	Camera aria	Tubo
72	871 758 M91		1	Tube	Tube	Rohr	Camera aria	Tubo
73	871 775 M91		1	Tube	Tube	Rohr	Camera aria	Tubo
74	871 779 M91		1	Tube	Tube	Rohr	Camera aria	Tubo
75	871 791 M91		1	Tube	Tube	Rohr	Camera aria	Tubo
76	871 788 M91		1	Tube	Tube	Rohr	Camera aria	Tubo
77	871 782 M91		1	Tube	Tube	Rohr	Camera aria	Tubo
78	871 785 M91		1	Tube	Tube	Rohr	Camera aria	Tubo
79	871 804 M1		1	Plate	Plaque	Platte	Piastra	Plato
80	871 805 M1		1	Pad	Plaquette	Klotz	Tampone	Almohadilla
81	871 804 M1		1	Plate	Plaque	Platte	Piastra	Plato
82	871 805 M1		1	Pad	Plaquette	Klotz	Tampone	Almohadilla
83	354 499 X1		2	Kit, bolt	Boulons jeu	Schraubensatz	Kit bullone	Tornillos juego
84	353 916 X1		4	Nut	Ecrou	Mutter	Dado	Tuerca
85	871 803 M1		1	Spacer	Entretoise	Abstandstueck	Distanziale	Separador
91	895 854 M91	(A)	2	Hose	Durite	Schlauch	Tubo flessibile	Manguito
92		92 (B) 71.7/8"/1827M	1	Hose	Durite	Schlauch	Tubo flessibile	Manguito
93	1888 485 M1	92 (F)	1	Union	Raccord	Verschraubung	Raccordo	Racord
94	1888 485 M1	92 (F)	1	Union	Raccord	Verschraubung	Raccordo	Racord
95	824 807 M1		1	Sleeve	Manchon	Huelse	Manicotto	Camisa
96	895 896 M91		6	Hose	Durite	Schlauch	Tubo flessibile	Manguito
97		96 (B) 35.5/8"/854MM	1	Hose	Durite	Schlauch	Tubo flessibile	Manguito
98	1888 466 M1	96 (F)	1	Union	Raccord	Verschraubung	Raccordo	Racord
99	1888 452 M1	96 (F)	1	Elbow	Coude	Winkelstueck	Gomito	Codo
104	1810 390 M91	(E)	X	Kit	Jeu	Satz	Kit	Juego
105		104 ⇒	2	Washer	Rondelle	Unterlegscheibe	Rondella	Arandela
106		104 ⇒ 1810 390 M91	2	Kit, seal	Etancheite jeu	Dichtringsatz	Kit tenuta	Retenes juego
107		104 ⇒ 1810 390 M91	2	O ring	Joint torique	O-ring	Anello or	Junta torica
108		104 ⇒ 1810 390 M91	4	Circlip	Segment d arret	Sicherungsring	Anello	Circulito
109		104 ⇒ 1810 390 M91	1	Circlip	Segment d arret	Sicherungsring	Anello	Circulito

(A) NOT SERVICED,USE DETAILS
PAS FOURNIES,COMMANDER DETAILS
NICHT LIEFERTEILE,BESTELLE EINZEL EN
NON FORNITO,ORDINARE DETTAGLIOS
NO SUMINISTRADAS,PEDIR DETALLES

CONNECTING HOSES AND TUBES
TUYAUTERIES ET FLEXIBLES DE RACCORDEMENT
SCHLAEUCHE UND LEITUNGEN
MANICOTTI COLLEGAMENTO E TUBI
TUBOS Y MANGUITOS

86453001

3-8645-001-A

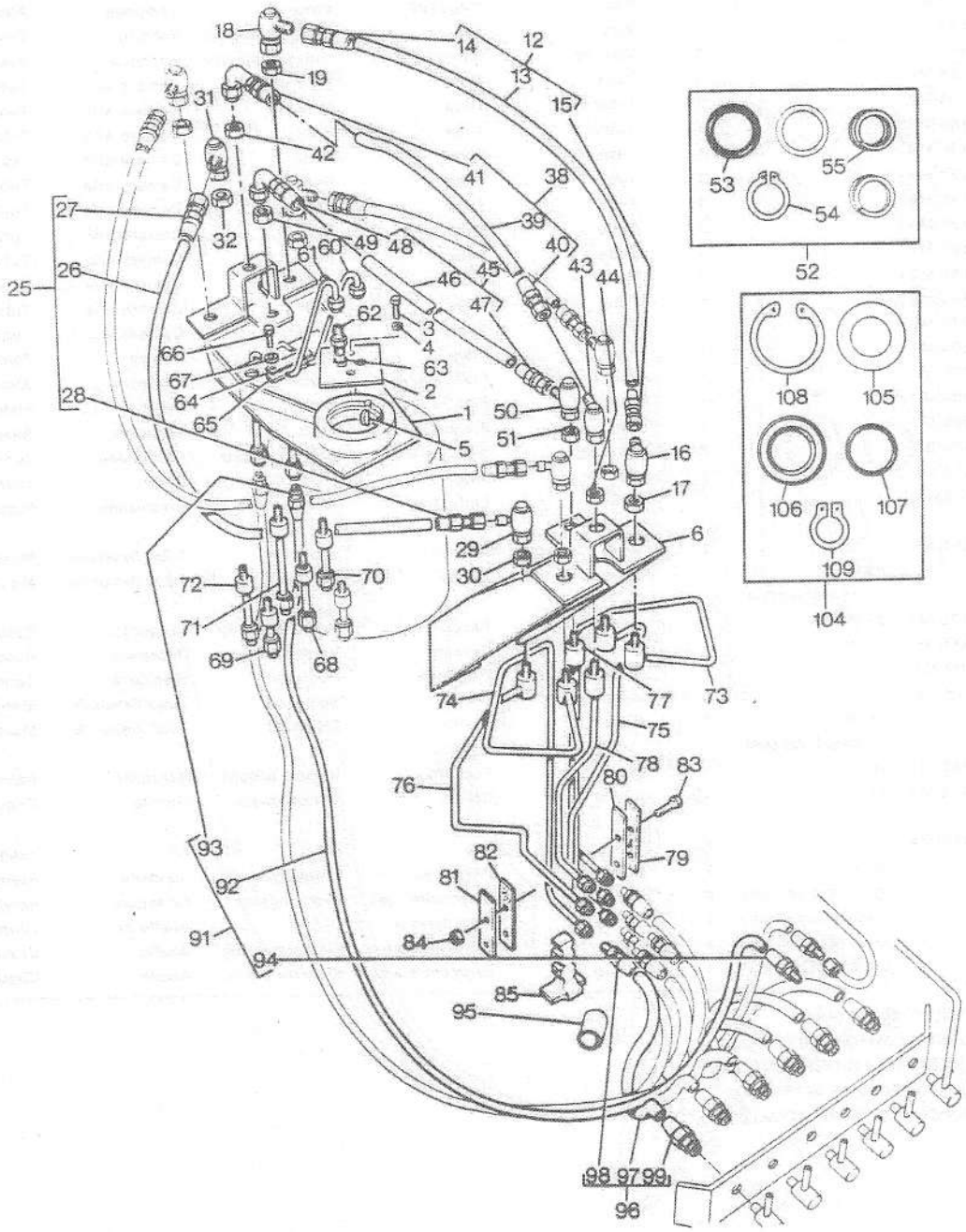

CONNECTING HOSES AND TUBES
TUYAUTERIES ET FLEXIBLES DE RACCORDEMENT
SCHLAEUCHE UND LEITUNGEN
MANICOTTI COLLEGAMENTO E TUBI
TUBOS Y MANGUITOS

86453001

SINGLE SEAT	UP TO SERIAL NO. F6959
SIEGE UNIQUE	JUSQU'AU NO. F6959
KLAPPSITZ	BIS NR. F6959
SEDILE RIGIDO	USATO FINO ALLA
ASIENTO SENCILLO	HASTA EL NO. F6959

(B) ORDER 1888 629 M1 (30M)
COMMANDER 1888 629 M1 (30M)
BESTELLE 1888 629 M1 (30M)
ORDINARE 1888 629 M1 (30M)
PEDIR 1888 629 M1 (30M)

(C) ORDER 1888 621 M1 (30M)
COMMANDER 1888 621 M1 (30M)
BESTELLE 1888 621 M1 (30M)
ORDINARE 1888 621 M1 (30M)
PEDIR 1888 621 M1 (30M)

(E) TO SERVICE 845 050 M91
FOURNIR 845 050 M91
ERSATZ FUER 845 050 M91
PER SERVIZIO 845 050 M91
PARA SERVICIO 845 050 M91

(F) SWAGED END FITTINGS
EMBOUT SERTI
GEPRESSTE ANSCHLUESSE
RACCORDI GRAFFATI
CONEXION DE EXTREMO ESTAMPADA

HYDRAULIC LINES
TUYAUTERIES
HYDRAULIKLEITUNGEN
TUBAZIONI IDRAULICHE
INSTALACION HIDRAULICA

86353001

3-8635-001-A

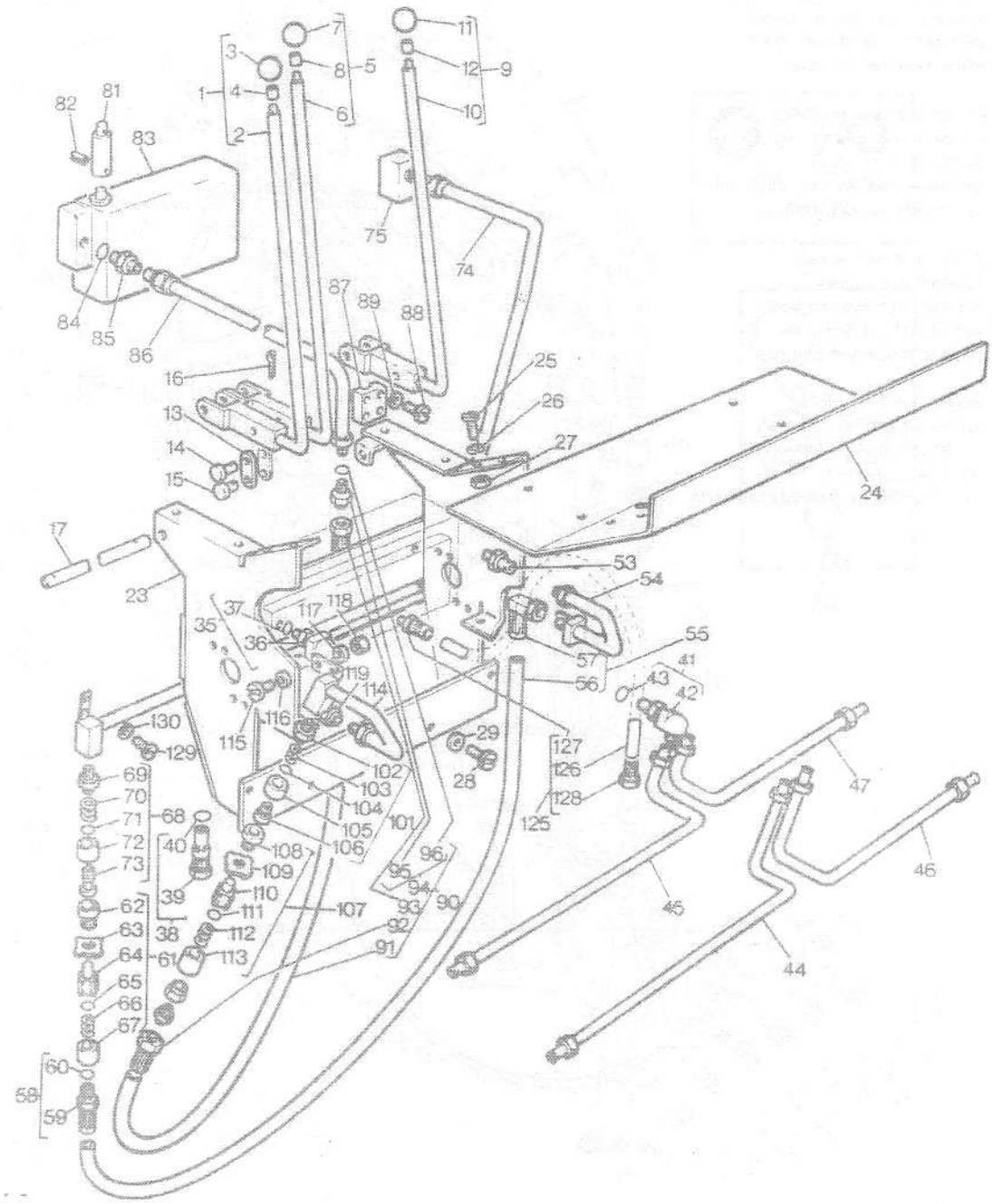

HYDRAULIC LINES
TUYAUTERIES
HYDRAULIKLEITUNGEN
TUBAZIONI IDRAULICHE
INSTALACION HIDRAULICA

86353001

300 CRAWLER
TRACTOR A CHENILLES
300 LADE UND PLANNIERRAUPE
CARICATORE "300"
TRACTOR DE ORUGAS MF300

1	1455 626 M91		1	Lever	Levier	Hebel	Leva	Palanca
2		1 ⇒1455 626 M91	1	Lever	Levier	Hebel	Leva	Palanca
3	845 005 M1	1	1	Knob	Pommeau	Knopf	Pomello	Pomo
4	884 118 M1	1	1	Retainer	Reteneur	Haltering	Fermo	Retenedor
5	1455 632 M91		4	Lever	Levier	Hebel	Leva	Palanca
6		5 ⇒1455 632 M91	1	Lever	Levier	Hebel	Leva	Palanca
7	845 004 M1	5	1	Knob	Pommeau	Knopf	Pomello	Pomo
8	884 118 M1	5	1	Retainer	Reteneur	Haltering	Fermo	Retenedor
9	1455 635 M91		2	Lever	Levier	Hebel	Leva	Palanca
10		9 ⇒1455 635 M91	1	Lever	Levier	Hebel	Leva	Palanca
11	845 004 M1	9	1	Knob	Pommeau	Knopf	Pomello	Pomo
12	884 118 M1	9	1	Retainer	Reteneur	Haltering	Fermo	Retenedor
13	704 920 M1		14	Link	Maillon	Lenker	Maglia	Union
14	195 239 M1		7	Pin	Goupille	Bolzen	Perno	Pasador
15	195 234 M1		7	Pin	Goupille	Bolzen	Perno	Pasador
16	354 055 X1		14	Pin	Goupille	Bolzen	Perno	Pasador
17	1455 651 M1		1	Shaft	Arbre	Welle	Albero	Eje
23	1455 690 M91		1	Bracket	Support fixation	Haltearm	Supporto	Soporte
24	1455 623 M1		1	Plate	Plaque	Platte	Piastra	Plato
25	353 899 X1		8	Screw	Vis	Schraube	Vite	Tornillo
26	353 439 X1		8	Washer	Rondelle	Unterlegscheibe	Rondella	Arandela
27	375 098 X1		8	Nut	Ecrou	Mutter	Dado	Tuerca
28	353 899 X1		5	Screw	Vis	Schraube	Vite	Tornillo
29	353 439 X1		5	Washer	Rondelle	Unterlegscheibe	Rondella	Arandela
35	1455 650 M91		1	Elbow	Coude	Winkelstueck	Gomito	Codo
36		35 ⇒1455 650 M91	1	Elbow	Coude	Winkelstueck	Gomito	Codo
37	1882 958 M1	35	1	Ring	Anneau	Ring	Anello	Aro
38	1886 723 M91		1	Valve	Soupape	Ventil	Valvola	Valvula
39		38 ⇒1886 723 M91	1	Valve	Soupape	Ventil	Valvola	Valvula
40		38	1	O ring	Joint torique	O-ring	Anello or	Junta torica
41	1455 650 M91		4	Elbow	Coude	Winkelstueck	Gomito	Codo
42		41 ⇒1455 650 M91	1	Elbow	Coude	Winkelstueck	Gomito	Codo
43	1882 958 M1	41	1	Ring	Anneau	Ring	Anello	Aro
44	1455 639 M91	▸	1	Tube	Tube	Rohr	Camera aria	Tubo
45	1455 645 M91	▸	1	Tube	Tube	Rohr	Camera aria	Tubo
46	1455 643 M91	◂	1	Tube	Tube	Rohr	Camera aria	Tubo
47	1455 641 M91	◂	1	Tube	Tube	Rohr	Camera aria	Tubo
53	1455 702 M1		1	Adaptor	Adaptateur	Reduziernippel	Adattatore	Adaptador
54	1455 612 M91	◂	1	Tube	Tube	Rohr	Camera aria	Tubo
55	1455 624 M91	(A)	1	Hose	Durite	Schlauch	Tubo flessibile	Manguito
56		55 (B) 68"/1727MM	1	Hose	Durite	Schlauch	Tubo flessibile	Manguito
57	1888 547 M1	55	1	Elbow	Coude	Winkelstueck	Gomito	Codo
58	1888 595 M91	55	1	Union	Raccord	Verschraubung	Raccordo	Racord
59		54 ⇒1888 595 M91	1	Union	Raccord	Verschraubung	Raccordo	Racord
60	1889 507 M1	54	1	Seal	Bague etancheite	Dichtring	Tenuta	Reten
61	1853 135 M91		1	Coupling	Crabot	Kupplung	Accoppiamento	Acoplamiento
62		61 ⇒1853 135 M91	1	Coupling	Crabot	Kupplung	Accoppiamento	Acoplamiento
63	1882 793 M1	61	1	Union	Raccord	Verschraubung	Raccordo	Racord

HYDRAULIC LINES
TUYAUTERIES
HYDRAULIKLEITUNGEN
TUBAZIONI IDRAULICHE
INSTALACION HIDRAULICA

3-8635-001-A

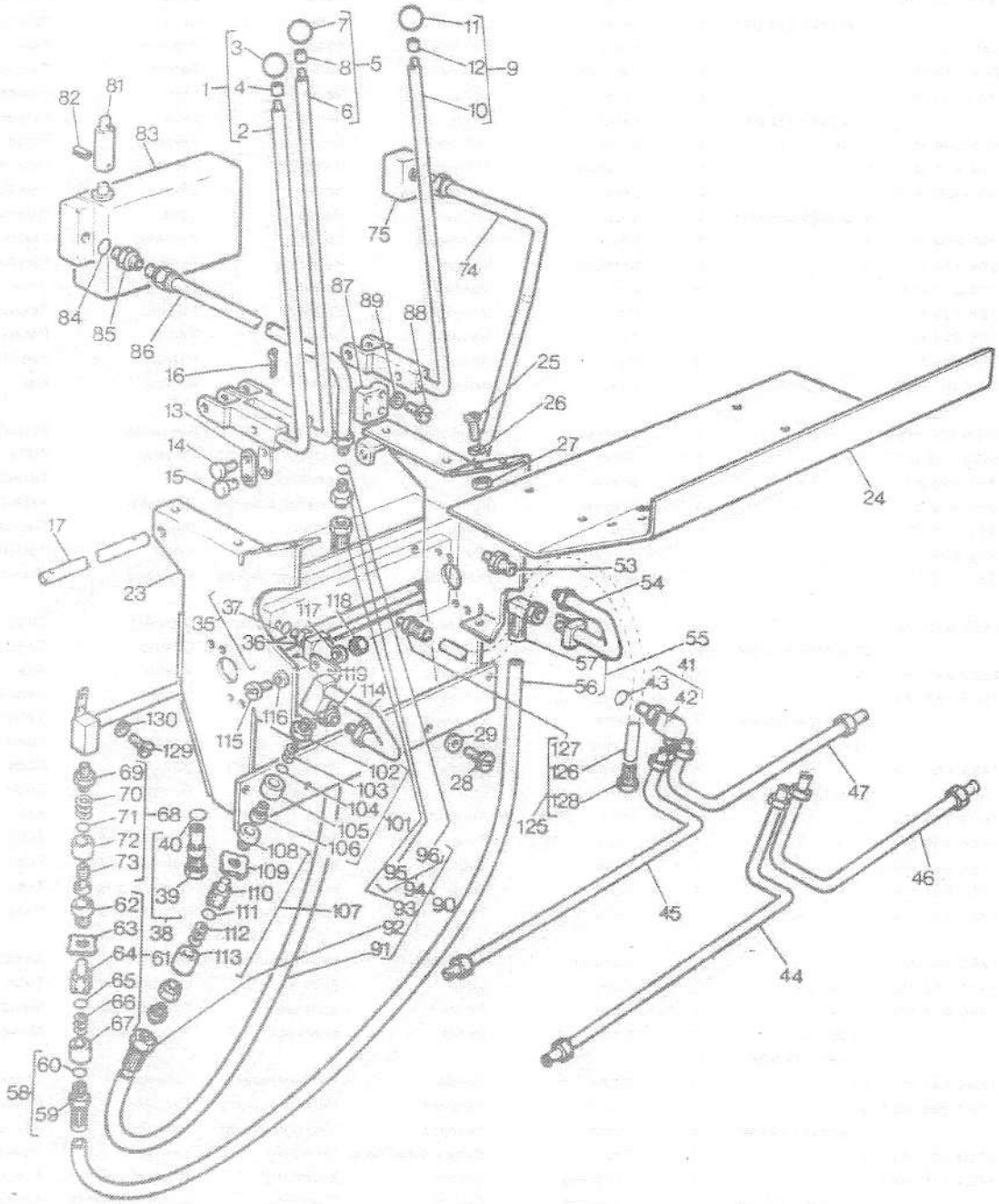

HYDRAULIC LINES
TUYAUTERIES
HYDRAULIKLEITUNGEN
TUBAZIONI IDRAULICHE
INSTALACION HIDRAULICA

86353001

300 CRAWLER
TRACTOR A CHENILLES
300 LADE UND PLANNIERRAUPE
CARICATORE "300"
TRACTOR DE ORUGAS MF300

64	1882 794 M91	61	1	Valve	Soupape	Ventil	Valvola	Valvula
65	1882 791 M1	61	1	Ring	Anneau	Ring	Anello	Aro
66	1882 792 M1	61	1	Spring	Ressort	Feder	Molla	Muelle
67		61 ⇒1853 135 M91	1	Spring	Ressort	Feder	Molla	Muelle
68	1853 134 M91		1	Coupling	Crabot	Kupplung	Accoppiamento	Acoplamiento
69		68 ⇒1853 134 M91	1	Coupling	Crabot	Kupplung	Accoppiamento	Acoplamiento
70	1882 796 M1	68	1	Spring	Ressort	Feder	Molla	Muelle
71	1882 797 M1	68	1	Ring	Anneau	Ring	Anello	Aro
72	1882 795 M1	68	1	Seat	Siege	Sitz	Sedile	Asiento
73		68 ⇒1853 134 M91	1	Seat	Siege	Sitz	Sedile	Asiento
74	1455 609 M91		1	Pipe	Canalisation	Rohrleitung	Tubo	Tubo
75	1455 648 M91		1	Block	Bloc	Block	Blocco	Bloque
81	1455 700 M1		1	Extension	Rallonge	Verlaengerung	Prolunga	Extension
82	339 071 X1		2	Pin	Goupille	Bolzen	Perno	Pasador
83	1455 709 M91		1	Valve	Soupape	Ventil	Valvola	Valvula
84	1851 315 M1		1	Seal	Bague etancheite	Dichtring	Tenuta	Reten
85	1455 701 M1		1	Adaptor	Adaptateur	Reduziernippel	Adattatore	Adaptador
86	1455 636 M91		1	Pipe	Canalisation	Rohrleitung	Tubo	Tubo
87	1455 638 M1		1	Clamp	Collier	Halteschelle	Fascetta	Abrazadera
88	353 542 X1		4	Bolt	Boulon	Masch schraube	Bullone	Tornillo
89	353 434 X1		4	Washer	Rondelle	Unterlegscheibe	Rondella	Arandela
90	1455 625 M91	(A)	1	Hose	Durite	Schlauch	Tubo flessibile	Manguito
91		90 (C) 69"/1702MM	1	Hose	Durite	Schlauch	Tubo flessibile	Manguito
92	1888 504 M1	90	1	Union	Raccord	Verschraubung	Raccordo	Racord
93	1888 504 M1	90	1	Union	Raccord	Verschraubung	Raccordo	Racord
94	1888 662 M91	90	1	Adaptor	Adaptateur	Reduziernippel	Adattatore	Adaptador
95		94 ⇒1888 662 M91	1	Adaptor	Adaptateur	Reduziernippel	Adattatore	Adaptador
96	1889 507 M1	94	1	Seal	Bague etancheite	Dichtring	Tenuta	Reten
101	1853 134 M91		1	Coupling	Crabot	Kupplung	Accoppiamento	Acoplamiento
102		101 ⇒1853 134 M91	1	Coupling	Crabot	Kupplung	Accoppiamento	Acoplamiento
103	1882 796 M1	101	1	Spring	Ressort	Feder	Molla	Muelle
104	1882 797 M1	101	1	Ring	Anneau	Ring	Anello	Aro
105	1882 795 M1	101	1	Seat	Siege	Sitz	Sedile	Asiento
106		101 ⇒1853 134 M91	1	Seat	Siege	Sitz	Sedile	Asiento
107	1853 135 M91		1	Coupling	Crabot	Kupplung	Accoppiamento	Acoplamiento
108		107 ⇒1853 135 M91	1	Coupling	Crabot	Kupplung	Accoppiamento	Acoplamiento
109	1882 793 M1	107	1	Union	Raccord	Verschraubung	Raccordo	Racord
110	1882 794 M91	107	1	Valve	Soupape	Ventil	Valvola	Valvula
111	1882 791 M1	107	1	Ring	Anneau	Ring	Anello	Aro
112	1882 792 M1	107	1	Spring	Ressort	Feder	Molla	Muelle
113		107 ⇒1853 135 M91	1	Spring	Ressort	Feder	Molla	Muelle
114	1455 619 M91	➤	1	Tube	Tube	Rohr	Camera aria	Tubo
115	353 519 X1		4	Bolt	Boulon	Masch schraube	Bullone	Tornillo
116	355 618 X1		4	Washer	Rondelle	Unterlegscheibe	Rondella	Arandela
117	353 446 X1		4	Washer	Rondelle	Unterlegscheibe	Rondella	Arandela
118	353 916 X1		4	Nut	Ecrou	Mutter	Dado	Tuerca
119	1455 702 M1		1	Adaptor	Adaptateur	Reduziernippel	Adattatore	Adaptador
125	1455 800 M91	(A)	2	Hose	Durite	Schlauch	Tubo flessibile	Manguito

HYDRAULIC LINES
TUYAUTERIES
HYDRAULIKLEITUNGEN
TUBAZIONI IDRAULICHE
INSTALACION HIDRAULICA

3-8635-001-A

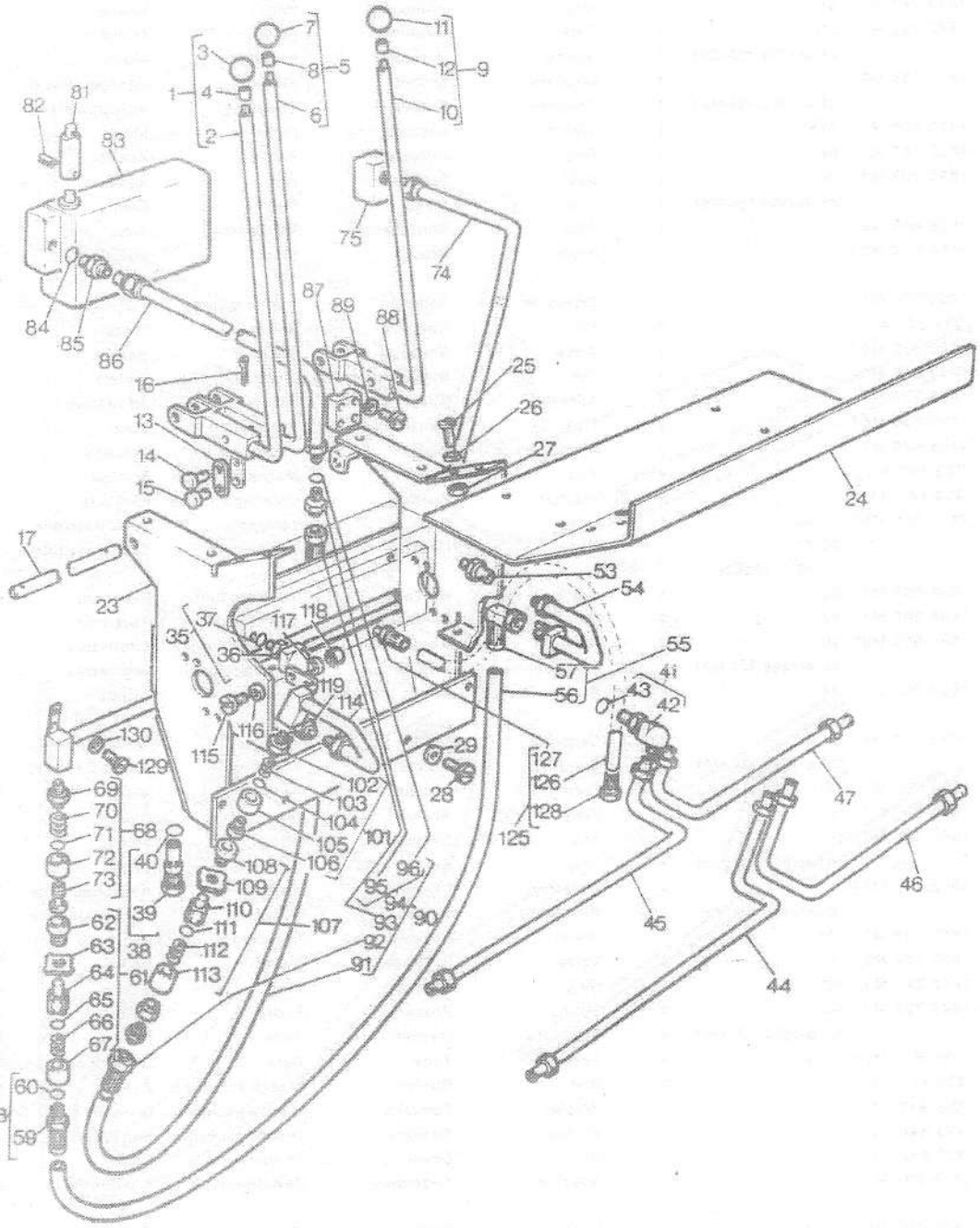

HYDRAULIC LINES
TUYAUTERIES
HYDRAULIKLEITUNGEN
TUBAZIONI IDRAULICHE
INSTALACION HIDRAULICA

86353001

300 CRAWLER
TRACTOR A CHENILLES
300 LADE UND PLANNIERRAUPE
CARICATORE "300"
TRACTOR DE ORUGAS MF300

126		125(D) 60.1/2"/1537M	1	Hose	Durite	Schlauch	Tubo flessibile	Manguito
127	1888 483 M1	125	1	Union	Raccord	Verschraubung	Raccordo	Racord
128	1888 495 M1	125	1	Union	Raccord	Verschraubung	Raccordo	Racord
129	353 517 X1		2	Bolt	Boulon	Masch schraube	Bullone	Tornillo
130	353 446 X1		2	Washer	Rondelle	Unterlegscheibe	Rondella	Arandela

(A) NOT SERVICED,USE DETAILS
PAS FOURNIES,COMMANDER DETAILS
NICHT LIEFERTEILE,BESTELLE EINZEL EN
NON FORNITO,ORDINARE DETTAGLIOS
NO SUMINISTRADAS,PEDIR DETALLES

(B) ORDER 1888 633 M1 (30M)
COMMANDER 1888 633 M1 (30M)
BESTELLE 1888 633 M1 (30M)
ORDINARE 1888 633 M1 (30M)
PEDIR 1888 633 M1 (30M)

(C) ORDER 1888 623 M1 (30M)
COMMANDER 1888 623 M1 (30M)
BESTELLE 1888 623 M1 (30M)
ORDINARE 1888 623 M1 (30M)
PEDIR 1888 623 M1 (30M)

(D) ORDER 1888 628 M1 (30M)
COMMANDER 1888 628 M1 (30M)
BESTELLE 1888 628 M1 (30M)
ORDINARE 1888 628 M1 (30M)
PEDIR 1888 628 M1 (30M)

ACTUATOR , ROTARY
MOTEUR HYDRAULIQUE
DREHZYLINDER
DISTRIBUTORE ROTANTE

85553001

3-8555-001-B

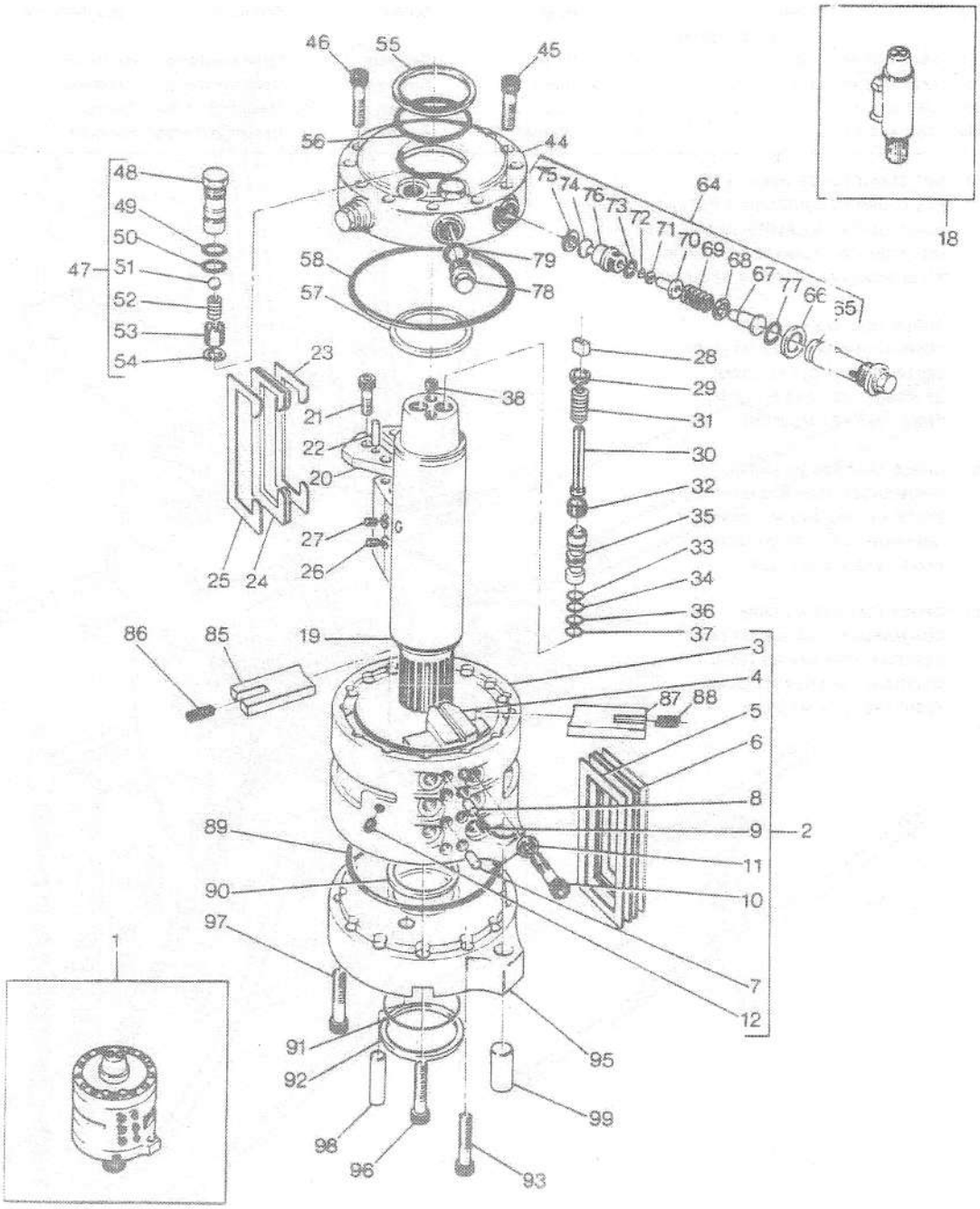

ACTUATOR , ROTARY
MOTEUR HYDRAULIQUE
DREHZYLINDER
DISTRIBUTORE ROTANTE

85553001

DOWTY — FROM SERIAL NO. EN603-11418
"DOWTY" — A PARTIR DU NO. EN603-11418
"DOWTY" — AB NR. EN603-11418
"DOWTY" — USATO DALLA EN603-11418
"DOWTY" — DESDE EL NO. EN603-11418

1	1457 680 M92		1	Actuator	Declencheur	Schwenkzylinder	Azionatore	Actuador
2	1892 836 M91	1	1	Barrel	Corps cylindre	Zylindergehaeuse	Canna	Cuerpo cilindro
3		2 ⇒ REF 2	1	Barrel	Corps cylindre	Zylindergehaeuse	Canna	Cuerpo cilindro
4		2 ⇒ REF 2	1	Vane	Vanne	Leitfluegel	Aletta	Paleta
5	1887 924 M1	100	1	Seal	Bague etancheite	Dichtring	Tenuta	Reten
6	1887 925 M1	100	2	Seal	Bague etancheite	Dichtring	Tenuta	Reten
7	1891 794 M1	2	7	Dowel	Plot	Zylinderstift	Spina	Centraje
8	1891 794 M1	2	1	Dowel	Plot	Zylinderstift	Spina	Centraje
9	1887 857 M1	2	8	Plug	Bouchon	Verschl.stopfen	Tappo	Tapon
10	357 783 X1	2	6	Screw	Vis	Schraube	Vite	Tornillo
11	1885 337 M1	100	6	Seal	Bague etancheite	Dichtring	Tenuta	Reten
12	1887 858 M1	2	2	Plug	Bouchon	Verschl.stopfen	Tappo	Tapon
19 *	1458 096 M91	1	1	Shaft	Arbre	Welle	Albero	Eje
20 *		18 ⇒ REF 18	1	Shaft	Arbre	Welle	Albero	Eje
21 *		18 ⇒ REF 18	2	Plate	Plaque	Platte	Piastra	Plato
22 *		18 ⇒ REF 18	8	Screw	Vis	Schraube	Vite	Tornillo
23 *		18 ⇒ REF 18	4	Pin	Goupille	Bolzen	Perno	Pasador
24 *	1887 840 M1	100	2	Seal	Bague etancheite	Dichtring	Tenuta	Reten
25 *	1887 839 M1	100	1	Seal	Bague etancheite	Dichtring	Tenuta	Reten
26 *	1887 840 M1	100	1	Seal	Bague etancheite	Dichtring	Tenuta	Reten
27	355 291 X1	18	2	Screw	Vis	Schraube	Vite	Tornillo
28	1887 838 M1	18	2	Stop	Arret	Anschlag	Fermo	Paro
29	1887 949 M1	18	2	Collar	Collerette	Flanschring	Collare	Collar
30	1887 948 M1	18	2	Guide	Guide	Fuehrung	Guida	Guia
31	1887 842 M1	101	2	Spring	Ressort	Feder	Molla	Muelle
32	1887 950 M1	101	2	Retainer	Reteneur	Haltering	Fermo	Retenedor
33	1887 848 M1	100	2	Seal	Bague etancheite	Dichtring	Tenuta	Reten
34	1887 849 M1	100	2	Seal	Bague etancheite	Dichtring	Tenuta	Reten
35	1887 903 M91	101	2	Spool	Tiroir	Steuerschieber	Rocchetto	Carrete
36	1887 850 M1	100	2	Seal	Bague etancheite	Dichtring	Tenuta	Reten
37 *	1892 840 M1	100	2	Damper	Damper s poulie	Daempfer	Ammortizzatore	Amortiguador
38	897 686 M1	18	2	Screw	Vis	Schraube	Vite	Tornillo
44	1887 862 M1	1	1	Cover	Couvercle	Deckel	Coperchio	Cubierta
45	1887 878 M1	1	11	Screw	Vis	Schraube	Vite	Tornillo
46	1887 868 M1	1	3	Screw	Vis	Schraube	Vite	Tornillo
47	1887 861 M91	1	2	Valve	Soupape	Ventil	Valvola	Valvula
48		47 ⇒ 1887 861 M91	1					
49	1887 901 M1	100	2	Seal	Bague etancheite	Dichtring	Tenuta	Reten
50	1887 900 M1	100	2	Seal	Bague etancheite	Dichtring	Tenuta	Reten
51	1887 897 M1	101	2	Bearing	Coussinet	Lager	Cuscinetto	Cojinete
52	1887 896 M1	101	2	Spring	Ressort	Feder	Molla	Muelle
53	1887 898 M1	47	1	Cage	Cage	Kaefig	Gabbia	Caja
54	391 264 X1	101	2	Circlip	Segment d arret	Sicherungsring	Anello	Circulito
55	1889 529 M1	100	1	Seal	Bague etancheite	Dichtring	Tenuta	Reten
56	1889 528 M1	100	1	Ring	Anneau	Ring	Anello	Aro
57	1888 302 M1	1	1	Seal	Bague etancheite	Dichtring	Tenuta	Reten
58	1887 876 M1	100	1	Seal	Bague etancheite	Dichtring	Tenuta	Reten
64	1887 860 M91	1 2800 P.S.1	2	Valve	Soupape	Ventil	Valvola	Valvula
65		64 ⇒ 1887 860 M91	1	Valve	Soupape	Ventil	Valvola	Valvula

106

ACTUATOR , ROTARY
MOTEUR HYDRAULIQUE
DREHZYLINDER
DISTRIBUTORE ROTANTE

85553001

3-8555-001-B

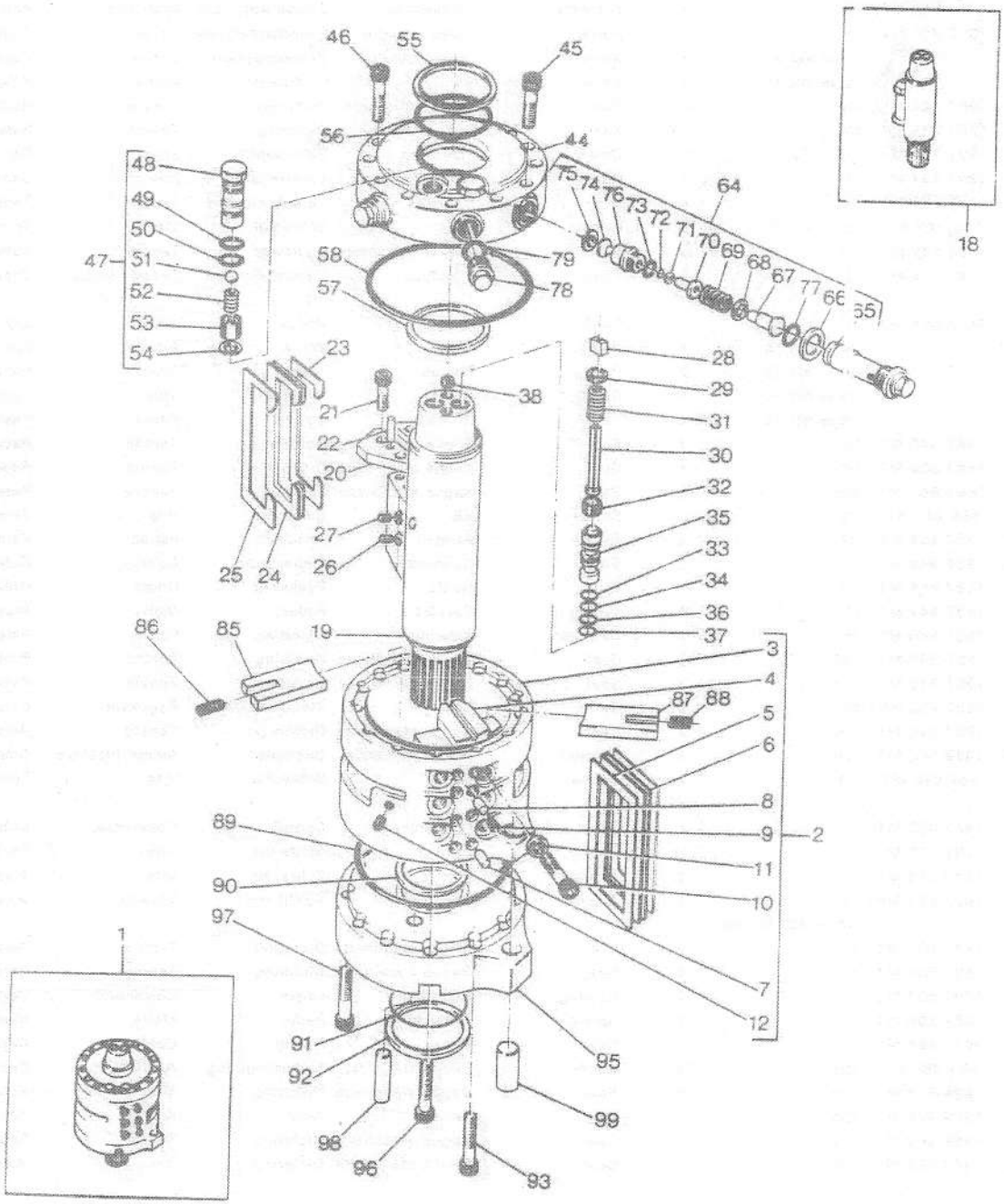

ACTUATOR , ROTARY
MOTEUR HYDRAULIQUE
DREHZYLINDER
DISTRIBUTORE ROTANTE

85553001

DOWTY FROM SERIAL NO. EN603-11418
"DOWTY" A PARTIR DU NO. EN603-11418
"DOWTY" AB NR. EN603-11418
"DOWTY" USATO DALLA EN603-11418
"DOWTY" DESDE EL NO. EN603-11418

66	1887 889 M1	100	2	Seal	Bague etancheite	Dichtring	Tenuta	Reten
67	1887 882 M1	64	1	Guide	Guide	Fuehrung	Guida	Guia
68	1887 884 M1	101 : .064"	2	Shim	Cale	Einstellblech	Spessore	Suplemento
68	1887 885 M1	101 : .028"	2	Shim	Cale	Einstellblech	Spessore	Suplemento
68	1887 886 M1	101 : .015"	4	Shim	Cale	Einstellblech	Spessore	Suplemento
68	1887 887 M1	101 : .010"	4	Shim	Cale	Einstellblech	Spessore	Suplemento
69	1887 888 M1	101	2	Spring	Ressort	Feder	Molla	Muelle
70	1887 883 M1	101	2	Seat	Siege	Sitz	Sedile	Asiento
71	1887 893 M1	100	2	Ring	Anneau	Ring	Anello	Aro
72	1887 891 M1	100	2	Seal	Bague etancheite	Dichtring	Tenuta	Reten
73	1887 892 M1	100	2	Seal	Bague etancheite	Dichtring	Tenuta	Reten
74	1887 895 M91	101	2	Cup	Coupelle	Laufring	Scodellino	Cubeta
75	1887 894 M1	101	2	Circlip	Segment d arret	Sicherungsring	Anello	Circulito
76	1887 881 M1	64	1	Retainer	Reteneur	Haltering	Fermo	Retenedor
77	1887 890 M1	100	2	Seal	Bague etancheite	Dichtring	Tenuta	Reten
78	1887 871 M1	1	1	Plug	Bouchon	Verschl.stopfen	Tappo	Tapon
79	1887 872 M1	100	1	Seal	Bague etancheite	Dichtring	Tenuta	Reten
85	1892 838 M1	1	1	Plate	Plaque	Platte	Piastra	Plato
86	1887 873 M1	101	2	Spring	Ressort	Feder	Molla	Muelle
87	1892 837 M1	1	1	Plate	Plaque	Platte	Piastra	Plato
88	1887 873 M1	101	1	Spring	Ressort	Feder	Molla	Muelle
89	1887 876 M1	100	1	Seal	Bague etancheite	Dichtring	Tenuta	Reten
90	1888 303 M1	1	1	Seal	Bague etancheite	Dichtring	Tenuta	Reten
91	1889 528 M1	100	1	Ring	Anneau	Ring	Anello	Aro
92	1889 529 M1	100	1	Seal	Bague etancheite	Dichtring	Tenuta	Reten
93	1887 879 M1	1	6	Screw	Vis	Schraube	Vite	Tornillo
95	1887 863 M1	1	1	Cover	Couvercle	Deckel	Coperchio	Cubierta
96	1887 867 M1	1	3	Screw	Vis	Schraube	Vite	Tornillo
97	1887 877 M1	1	5	Screw	Vis	Schraube	Vite	Tornillo
98	1887 880 M1	1	2	Dowel	Plot	Zylinderstift	Spina	Centraje
99	1891 809 M1	1	1	Spirol pin	Goupille spirale	Spiralstift	Spina espansione	Pasador espiral
100	1887 899 M91	1	X	Kit, repair	Reparation jeu	Reparatursatz	Kit riparazione	Juego reparacion
101	1887 902 M91	1	X	Kit, repair	Reparation jeu	Reparatursatz	Kit riparazione	Juego reparacion

ACTUATOR , ROTARY
MOTEUR HYDRAULIQUE
DREHZYLINDER
DISTRIBUTORE ROTANTE

85553002

3-8555-002-A

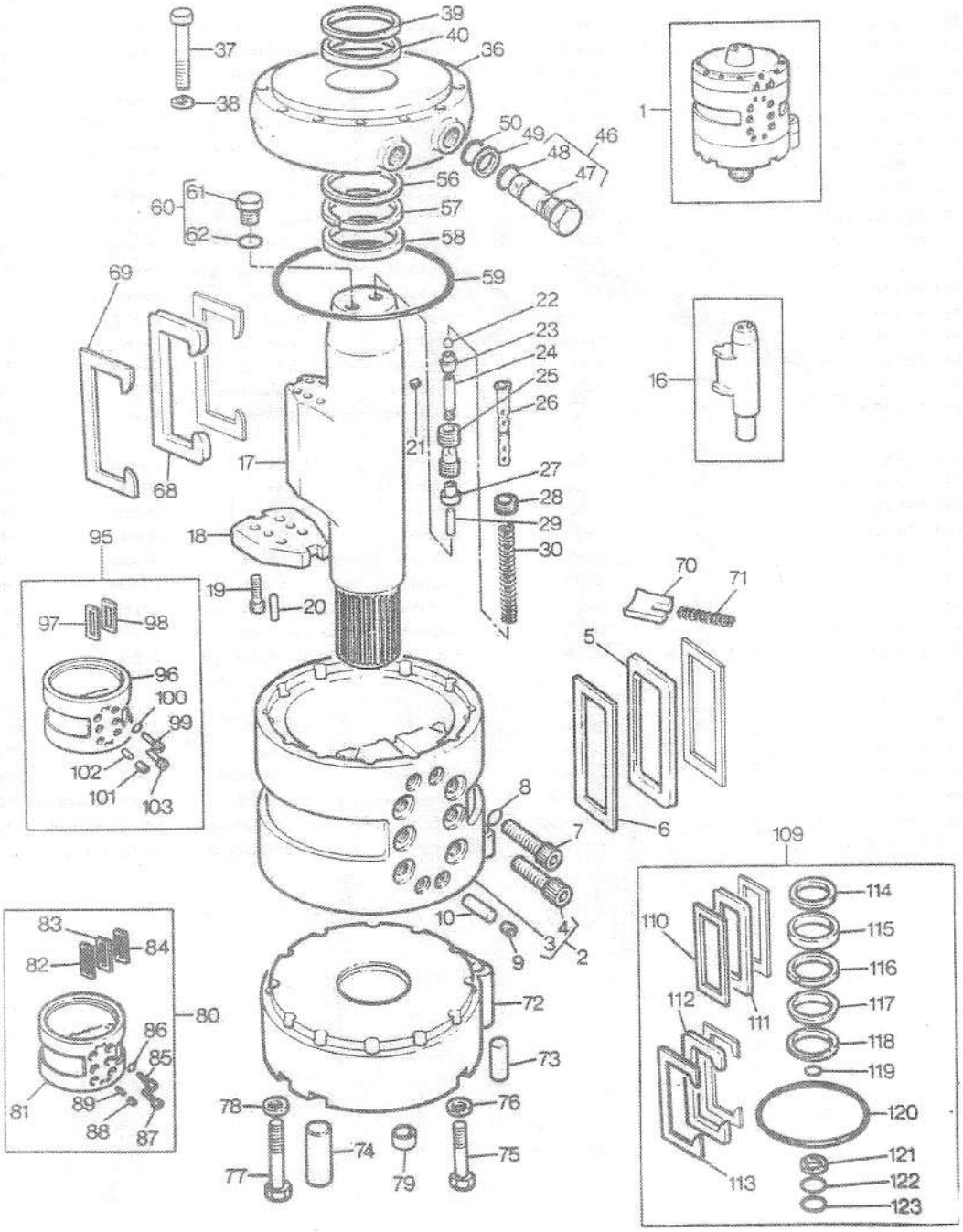

ACTUATOR , ROTARY
MOTEUR HYDRAULIQUE
DREHZYLINDER
DISTRIBUTORE ROTANTE

85553002

CESSNA
"CESSNA"
"CESSNA"
"CESSNA"
"CESSNA"

1	871 335 M92		(A,C)	1	Actuator	Declencheur	Schwenkzylinder	Azionatore	Actuador
1	874 731 M91		(B,D)	1	Actuator	Declencheur	Schwenkzylinder	Azionatore	Actuador
2		1	⇒1810 064 M91	1	Actuator	Declencheur	Schwenkzylinder	Azionatore	Actuador
3		2	⇒1810 064 M91	1	Actuator	Declencheur	Schwenkzylinder	Azionatore	Actuador
4	357 783 X1	2		4	Screw	Vis	Schraube	Vite	Tornillo
5	1031 706 M1	1		1	Seal	Bague etancheite	Dichtring	Tenuta	Reten
6	1031 707 M1	1		2	Washer	Rondelle	Unterlegscheibe	Rondella	Arandela
7	357 783 X1	1		2	Screw	Vis	Schraube	Vite	Tornillo
8	1753 529 M1	1		6	Washer	Rondelle	Unterlegscheibe	Rondella	Arandela
9	356 040 X1	1		4	Plug	Bouchon	Verschl.stopfen	Tappo	Tapon
10	1753 524 M1	1		4	Dowel	Piot	Zylinderstift	Spina	Centraje
16	1884 504 M91	1		1	Shaft	Arbre	Welle	Albero	Eje
16	1884 948 M91	1	(B)	1	Shaft	Arbre	Welle	Albero	Eje
17		16	⇒ REF 16	1	Shaft	Arbre	Welle	Albero	Eje
18		16	⇒ REF 16	2	Spacer	Entretoise	Abstandstueck	Distanziale	Separador
19		16	⇒ REF 16	8	Kit, bolt	Boulons jeu	Schraubensatz	Kit bullone	Tornillos juego
20		16	⇒ REF 16	4	Dowel	Piot	Zylinderstift	Spina	Centraje
21	1031 709 M1	16		2	Plug	Bouchon	Verschl.stopfen	Tappo	Tapon
22	13 535 X	16		2	Ball	Bille	Kugel	Sfera	Bola
23	1031 691 M1	16		2	Retainer	Reteneur	Haltering	Fermo	Retenedor
24		16	⇒ REF 16	2	Spool	Tiroir	Steuerschieber	Rocchetto	Carrete
25		16	⇒ REF 16	2	Spool	Tiroir	Steuerschieber	Rocchetto	Carrete
26	1884 510 M1	16		2	Stop	Arret	Anschlag	Fermo	Paro
27		16	⇒ REF 16	1	Retainer	Reteneur	Haltering	Fermo	Retenedor
28	1096 994 M1	16		2	Screw	Vis	Schraube	Vite	Tornillo
29	1031 714 M1	16		2	Pin	Goupille	Bolzen	Perno	Pasador
30	1884 925 M1	16		2	Spring	Ressort	Feder	Molla	Muelle
36	1888 856 M1	1	(E)	1	Plate	Plaque	Platte	Piastra	Plato
36	1885 534 M1	1		1	Plate	Plaque	Platte	Piastra	Plato
37	354 657 X1	1		12	Screw	Vis	Schraube	Vite	Tornillo
37	354 290 X1	1	(E)	12	Screw	Vis	Schraube	Vite	Tornillo
38	1753 523 M1	1		12	Washer	Rondelle	Unterlegscheibe	Rondella	Arandela
– 39	1031 686 M1	1		2	Washer	Rondelle	Unterlegscheibe	Rondella	Arandela
– 40	1031 685 M1	1		2	Seal	Bague etancheite	Dichtring	Tenuta	Reten
46	1887 534 M91	1		2	Valve	Soupape	Ventil	Valvola	Valvula
47		46	⇒1887 534 M91	1	Valve	Soupape	Ventil	Valvola	Valvula
48	831 617 M1	46		1	Ring	Anneau	Ring	Anello	Aro
49	1030 131 M1	1		2	Washer	Rondelle	Unterlegscheibe	Rondella	Arandela
50	1085 623 M1	1		2	O ring	Joint torique	O–ring	Anello or	Junta torica
56	1031 690 M1	1		2	Washer	Rondelle	Unterlegscheibe	Rondella	Arandela
57	365 433 X1	1		2	Ring	Anneau	Ring	Anello	Aro
58	1031 689 M1	1		2	Seal	Bague etancheite	Dichtring	Tenuta	Reten
59	359 008 X1	1		2	Ring	Anneau	Ring	Anello	Aro
60	1086 529 M1	1			Plug	Bouchon	Verschl.stopfen	Tappo	Tapon
61		60	⇒1086 529 M1	1	Plug	Bouchon	Verschl.stopfen	Tappo	Tapon
62	1882 958 M1	60		1	Ring	Anneau	Ring	Anello	Aro
68	1031 702 M1	1		1	Seal	Bague etancheite	Dichtring	Tenuta	Reten

ACTUATOR , ROTARY
MOTEUR HYDRAULIQUE
DREHZYLINDER
DISTRIBUTORE ROTANTE

85553002

3-8555-002-A

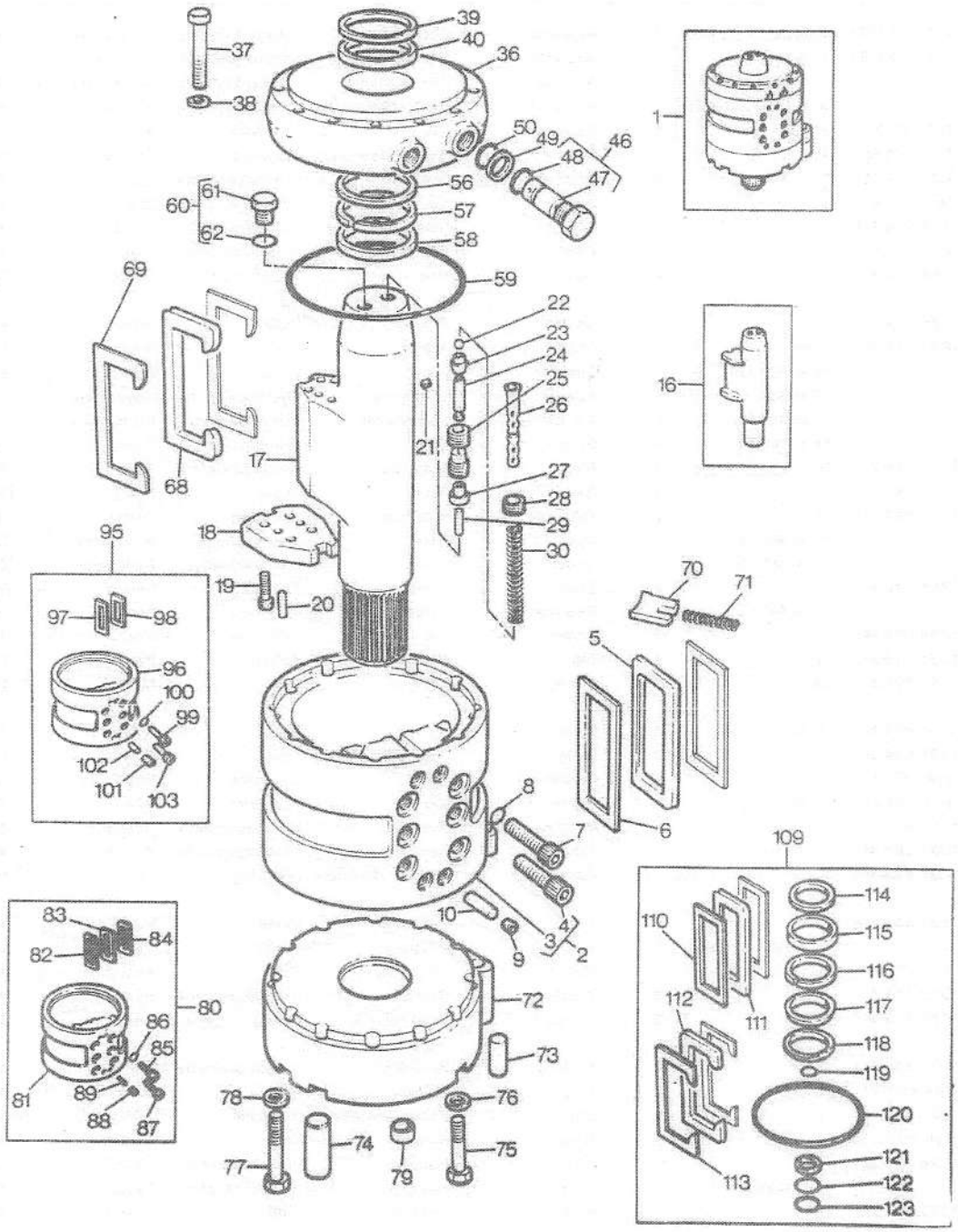

ACTUATOR , ROTARY
MOTEUR HYDRAULIQUE
DREHZYLINDER
DISTRIBUTORE ROTANTE

85553002

CESSNA
"CESSNA"
"CESSNA"
"CESSNA"
"CESSNA"

69	1031 703 M1	1		2	Washer	Rondelle	Unterlegscheibe	Rondella	Arandela
70	1884 509 M1	1		2	Plate	Plaque	Platte	Piastra	Plato
72	1884 924 M1	1		1	Plate	Plaque	Platte	Piastra	Plato
72	1888 855 M1	1	(E)	1	Plate	Plaque	Platte	Piastra	Plato
73	1031 698 M1	1		1	Pin	Goupille	Bolzen	Perno	Pasador
74	1885 537 M1	1		2	Dowel	Plot	Zylinderstift	Spina	Centraje
75	354 653 X1	1		6	Bolt	Boulon	Masch schraube	Bullone	Tornillo
75	353 937 X1	1	(E)	6	Bolt	Boulon	Masch schraube	Bullone	Tornillo
76	1753 523 M1	1		6	Washer	Rondelle	Unterlegscheibe	Rondella	Arandela
77	1884 497 M1	1		6	Bolt	Boulon	Masch schraube	Bullone	Tornillo
77	354 682 X1	1	(E)	6	Bolt	Boulon	Masch schraube	Bullone	Tornillo
78	1753 523 M1	1		6	Washer	Rondelle	Unterlegscheibe	Rondella	Arandela
78	1888 868 M1	1	(E)	6	Washer	Rondelle	Unterlegscheibe	Rondella	Arandela
79	1888 859 M1	1	(E)	6	Spacer	Entretoise	Abstandstueck	Distanziale	Separador
80	1810 064 M91	1		1	Kit, repair	Reparation jeu	Reparatursatz	Kit riparazione	Juego reparacion
81		80	⇒1810 064 M91	1	Actuator	Declencheur	Schwenkzylinder	Azionatore	Actuador
82	1031 707 M1	80		1	Washer	Rondelle	Unterlegscheibe	Rondella	Arandela
83	1031 706 M1	80		1	Seal	Bague etancheite	Dichtring	Tenuta	Reten
84	1031 707 M1	80		1	Washer	Rondelle	Unterlegscheibe	Rondella	Arandela
85	357 783 X1	80		2	Screw	Vis	Schraube	Vite	Tornillo
86	1753 529 M1	80		6	Washer	Rondelle	Unterlegscheibe	Rondella	Arandela
87	357 783 X1	80		4	Screw	Vis	Schraube	Vite	Tornillo
88	356 040 X1	80		4	Plug	Bouchon	Verschl.stopfen	Tappo	Tapon
89	1753 524 M1	80		4	Dowel	Plot	Zylinderstift	Spina	Centraje
95	1810 542 M91	1		1	Kit	Jeu	Satz	Kit	Juego
96		95	⇒1810 542 M91	1	Actuator	Declencheur	Schwenkzylinder	Azionatore	Actuador
97	1031 707 M1	95		2	Washer	Rondelle	Unterlegscheibe	Rondella	Arandela
98	1031 706 M1	95		2	Seal	Bague etancheite	Dichtring	Tenuta	Reten
99	357 798 X1	95		6	Screw	Vis	Schraube	Vite	Tornillo
100	1888 857 M1	95		6	Washer	Rondelle	Unterlegscheibe	Rondella	Arandela
109	1810 065 M91	1		1	Kit, repair	Reparation jeu	Reparatursatz	Kit riparazione	Juego reparacion
110	1031 707 M1	109		2	Washer	Rondelle	Unterlegscheibe	Rondella	Arandela
111	1031 706 M1	109		1	Seal	Bague etancheite	Dichtring	Tenuta	Reten
112	1031 702 M1	109		1	Seal	Bague etancheite	Dichtring	Tenuta	Reten
113	1031 703 M1	109		2	Washer	Rondelle	Unterlegscheibe	Rondella	Arandela
114	1031 690 M1	109		2	Washer	Rondelle	Unterlegscheibe	Rondella	Arandela
115	1031 685 M1	109		2	Seal	Bague etancheite	Dichtring	Tenuta	Reten
116	365 433 X1	109		2	Ring	Anneau	Ring	Anello	Aro
117	1031 689 M1	109		2	Seal	Bague etancheite	Dichtring	Tenuta	Reten
118	1031 686 M1	109		2	Washer	Rondelle	Unterlegscheibe	Rondella	Arandela
119	1753 529 M1	109		6	Washer	Rondelle	Unterlegscheibe	Rondella	Arandela
120	359 008 X1	109		2	Ring	Anneau	Ring	Anello	Aro
121	1030 131 M1	109		2	Washer	Rondelle	Unterlegscheibe	Rondella	Arandela
122	1085 623 M1	109		2	O ring	Joint torique	O-ring	Anello or	Junta torica
123	831 617 M1	109		2	Ring	Anneau	Ring	Anello	Aro

(A) USE WITH 11' 5" BOOM
UTILISE AVEC 11' 5" FLECHE
NUR FUER AUSLEGER 11' 5"
SOLO PER BRACCIO 11' 5"
USAR CON AGUILON 11' 5" SOLAMENTE

ACTUATOR , ROTARY
MOTEUR HYDRAULIQUE
DREHZYLINDER
DISTRIBUTORE ROTANTE

85553002

3-8555-002-A

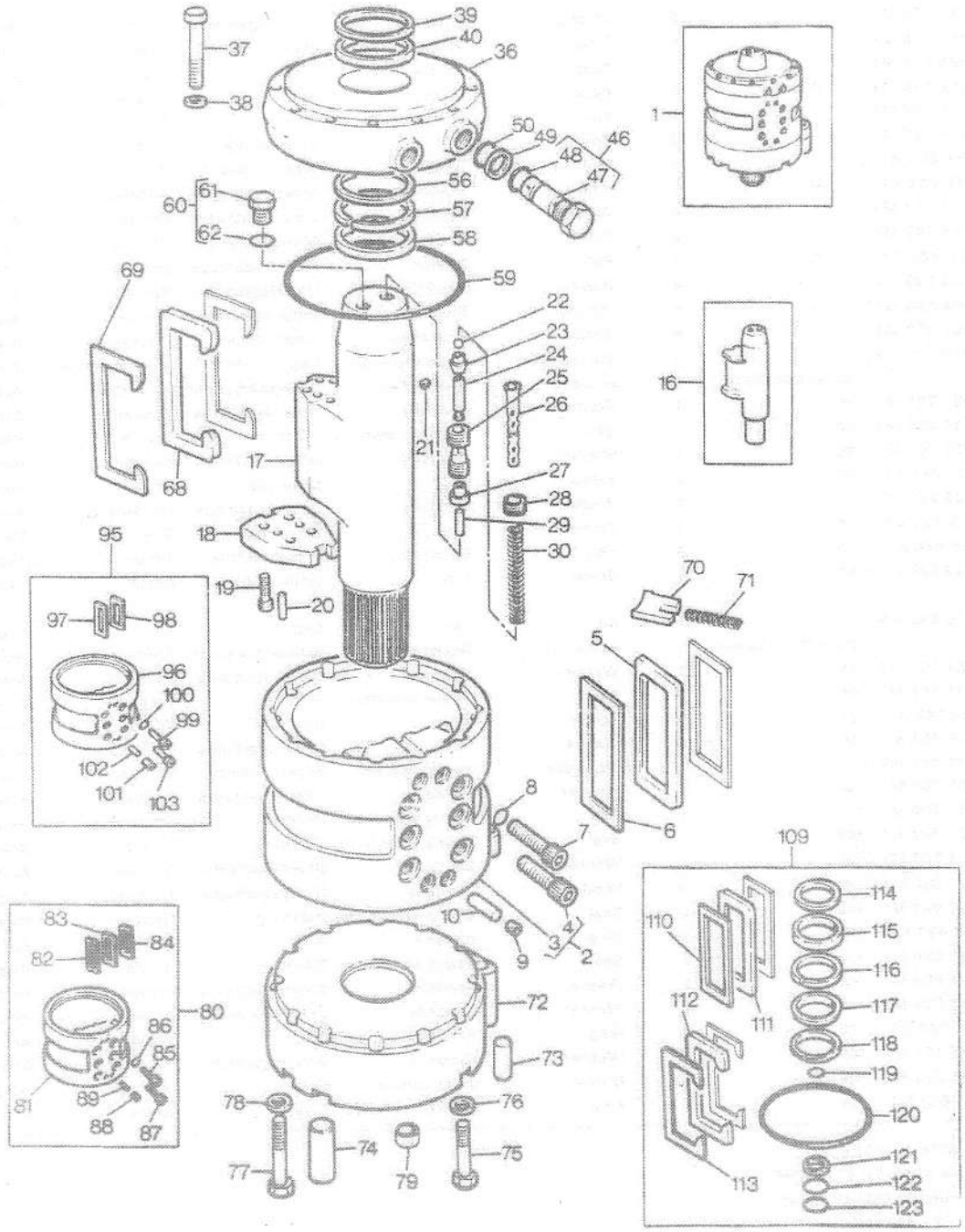

ACTUATOR , ROTARY
MOTEUR HYDRAULIQUE
DREHZYLINDER
DISTRIBUTORE ROTANTE

85553002

CESSNA
"CESSNA"
"CESSNA"
"CESSNA"
"CESSNA"

(B) USE WITH 13' 6" BOOM
UTILISE AVEC FLECHE 13' 6"
NUR FUER AUSLEGER 13' 6"
SOLO PER BRACCIO 13' 6"
USAR CON AGUILON 13' 6"

(C) NO LONGER SERVICED USE 1458 040 M91
PAS FOURNIES 1458 040 M91
NICHT LIEFERTEILE BESTELLE 1458 040 M91
NON FORNITO ORDINARE 1458 040 M91
NO SUMINISTRADA PEDIR 1458 040 M91

(D) NO LONGER SERVICED USE 1458 039 M91
PAS FOURNIES COMMANDER 1458 039 M91
NICHT LIEFERTEILE BESTELLE 1458 039 M91
NON FORNITO ORDINARE 1458 039 M91
NO SUMINISTRADAS PEDIR 1458 039 M91

(E) USE WITH 1458 039/040 M91
UTILISE AVEC 1458 039/040 M91
NUR FUER 1458 039/040 M91
SOLO PER 1458 039/040 M91
USAR CON 1458 039/040 M91

VALVE , SEVEN SPOOL CONTROL , SINGLE SEAT
DISTRIB SEPT TIROIRS SIEGE UNIQUE
STEUERVENTIL 7-FACH - KLAPPSITZ
DISTRIBUTORE A SETTE VIE PER SEDILE NORMALE
DISTRIBUIDOR 7 VIAS ASIENTO SIMPLE

88553001

3-8855-001-A

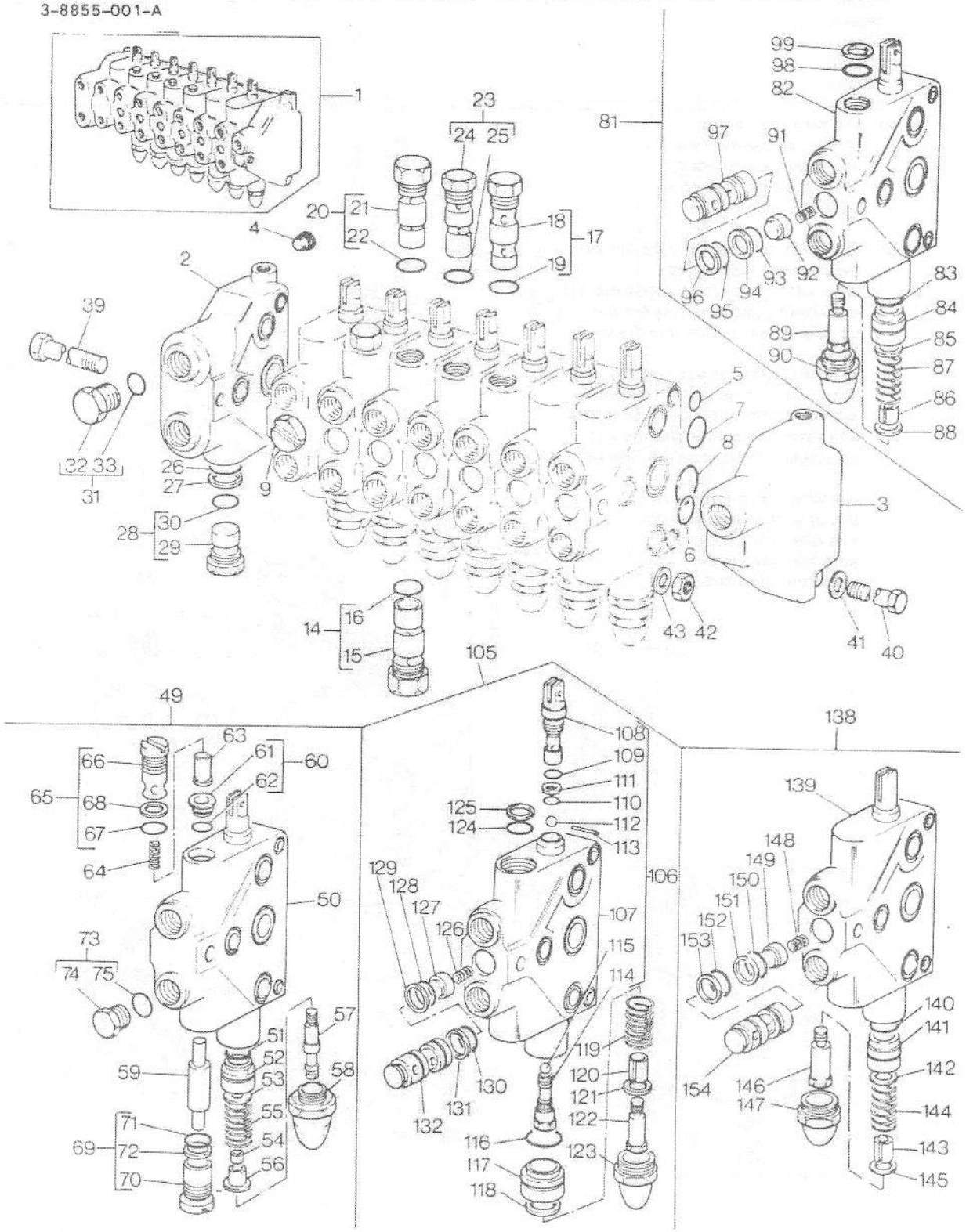

VALVE , SEVEN SPOOL CONTROL , SINGLE SEAT
DISTRIB SEPT TIROIRS SIEGE UNIQUE
STEUERVENTIL, 7-FACH - KLAPPSITZ
DISTRIBUTORE A SETTE VIE PER SEDILE NORMALE
DISTRIBUIDOR 7 VIAS ASIENTO SIMPLE

88553001

UP TO SER. NO F6959
JUSQU'AU NO F6959
BIS NR F6959
USATO FINO ALLA F6959
HASTA EL NO. F6959

1	871 849 M94			1	Valve	Soupape	Ventil	Valvola	Valvula
2	1886 150 M1	1		1	Plate	Plaque	Platte	Piastra	Plato
3	1884 420 M1	1		1	Plate	Plaque	Platte	Piastra	Plato
4	356 040 X1	1		1	Plug	Bouchon	Verschl.stopfen	Tappo	Tapon
5	195 869 M1	1		16	Ring	Anneau	Ring	Anello	Aro
6	1881 636 M1	1		8	Seal	Bague etancheite	Dichtring	Tenuta	Reten
7	1085 649 M1	1		16	Ring	Anneau	Ring	Anello	Aro
8	1881 637 M1	1		8	Ring	Anneau	Ring	Anello	Aro
9	1884 901 M1	1		1	Plate	Plaque	Platte	Piastra	Plato
14	1884 386 M91	1	3500 P.S.I	1	Valve	Soupape	Ventil	Valvola	Valvula
15		14	⇒1884 386 M91	1	Spool	Tiroir	Steuerschieber	Rocchetto	Carrete
16	831 617 M1	14		1	Ring	Anneau	Ring	Anello	Aro
17	1884 384 M91	1	2500 P.S.I	3	Valve	Soupape	Ventil	Valvola	Valvula
18		17	⇒1884 384 M91	1	Spool	Tiroir	Steuerschieber	Rocchetto	Carrete
19	831 617 M1	17		1	Ring	Anneau	Ring	Anello	Aro
20	1886 863 M91	1	1500 P.S.I	2	Valve	Soupape	Ventil	Valvola	Valvula
21		20	⇒1886 863 M91	1	Spool	Tiroir	Steuerschieber	Rocchetto	Carrete
22	831 617 M1	20		1	Ring	Anneau	Ring	Anello	Aro
23	1884 385 M91	1	3000 P.S.I	2	Valve	Soupape	Ventil	Valvola	Valvula
24		23	⇒1884 385 M91	1	Spool	Tiroir	Steuerschieber	Rocchetto	Carrete
25	831 617 M1	23		1	Ring	Anneau	Ring	Anello	Aro
26	1085 623 M1	1		1	O ring	Joint torique	O-ring	Anello or	Junta torica
27	1030 131 M1	1		1	Washer	Rondelle	Unterlegscheibe	Rondella	Arandela
28	1086 523 M91	1		1	Plug	Bouchon	Verschl.stopfen	Tappo	Tapon
29		28	⇒1086 523 M91	1	Spool	Tiroir	Steuerschieber	Rocchetto	Carrete
30	831 617 M1	28		1	Ring	Anneau	Ring	Anello	Aro
31	1086 535 M91	1		1	Plug	Bouchon	Verschl.stopfen	Tappo	Tapon
32		31	⇒1086 535 M91	1	Plug	Bouchon	Verschl.stopfen	Tappo	Tapon
33	831 617 M1	31		1	Ring	Anneau	Ring	Anello	Aro
39	1884 419 M1	1		1	Bolt	Boulon	Masch schraube	Bullone	Tornillo
40	1884 418 M1	1		2	Bolt	Boulon	Masch schraube	Bullone	Tornillo
41	353 434 X1	1		2	Washer	Rondelle	Unterlegscheibe	Rondella	Arandela
42	353 426 X1	1		1	Nut	Ecrou	Mutter	Dado	Tuerca
43	353 432 X1	1		1	Washer	Rondelle	Unterlegscheibe	Rondella	Arandela
49	1887 030 M91	1		1	Valve	Soupape	Ventil	Valvola	Valvula
50		49	⇒1887 030 M91	1	Spool	Tiroir	Steuerschieber	Rocchetto	Carrete
51	831 617 M1	49		2	Ring	Anneau	Ring	Anello	Aro
52	1024 179 M1	49		1	Bush	Bague	Buchse	Boccola	Casquillo
53	1086 518 M1	49		1	Washer	Rondelle	Unterlegscheibe	Rondella	Arandela
54	1884 151 M1	49		1	Sleeve	Manchon	Huelse	Manicotto	Camisa
55	1888 682 M1	49		1	Spring	Ressort	Feder	Molla	Muelle
56	1086 520 M1	49		1	Washer	Rondelle	Unterlegscheibe	Rondella	Arandela
57	1884 152 M1	49		1	Screw	Vis	Schraube	Vite	Tornillo
58	1086 522 M91	49		1	Cap	Chapeau	Kappe	Cappellotto	Tapa
59	1883 420 M1	49		1	Plunger	Plongeur	Tauchkolben	Pistone	Embolo
60	1884 540 M91	49		1	Seat	Siege	Sitz	Sedile	Asiento
61		60	⇒1884 540 M91	1	Seat	Siege	Sitz	Sedile	Asiento
62	851 258 M1	60		1	O ring	Joint torique	O-ring	Anello or	Junta torica
63	1885 454 M1	49		1	Plunger	Plongeur	Tauchkolben	Pistone	Embolo

VALVE , SEVEN SPOOL CONTROL , SINGLE SEAT
DISTRIB SEPT TIROIRS SIEGE UNIQUE
STEUERVENTIL 7-FACH - KLAPPSITZ
DISTRIBUTORE A SETTE VIE PER SEDILE NORMALE
DISTRIBUIDOR 7 VIAS ASIENTO SIMPLE

88553001

3-8855-001-A

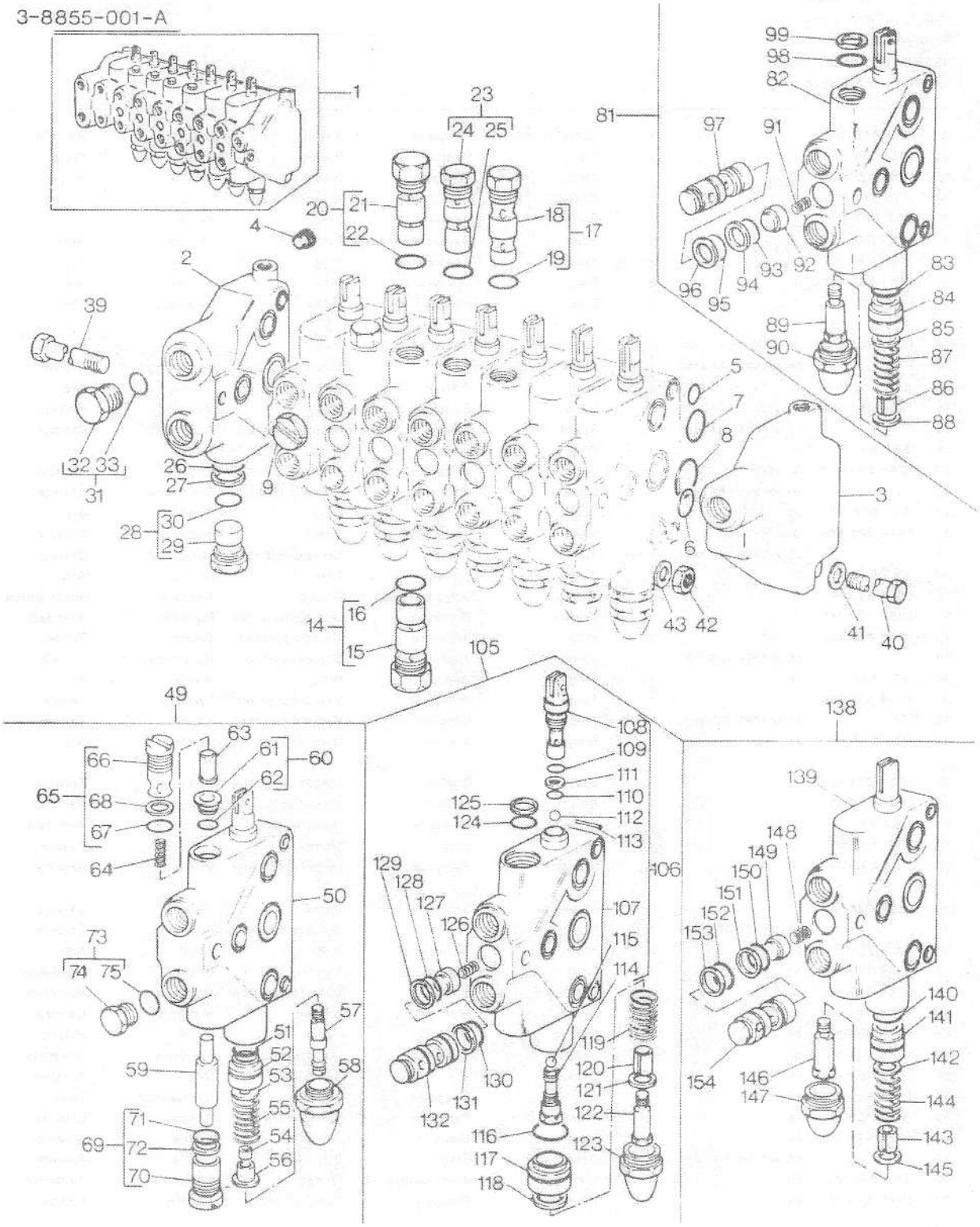

VALVE , SEVEN SPOOL CONTROL , SINGLE SEAT
DISTRIB SEPT TIROIRS SIEGE UNIQUE
STEUERVENTIL 7-FACH - KLAPPSITZ
DISTRIBUTORE A SETTE VIE PER SEDILE NORMALE
DISTRIBUIDOR 7 VIAS ASIENTO SIMPLE

88553001

UP TO SER. NO F6959
JUSQU'AU NO F6959
BIS NR F6959
USATO FINO ALLA F6959
HASTA EL NO. F6959

64	1021 696 M1	49		1	Spring	Ressort	Feder	Molla	Muelle
65	1884 146 M91	49		1	Plug	Bouchon	Verschl.stopfen	Tappo	Tapon
66		65 ⇒1884 146 M91		1					
67	831 617 M1	65		1	Ring	Anneau	Ring	Anello	Aro
68	1023 028 M1	65		1	Washer	Rondelle	Unterlegscheibe	Rondella	Arandela
69	1883 425 M91	49		1	Plug	Bouchon	Verschl.stopfen	Tappo	Tapon
70		69 ⇒1883 425 M91		1					
71	831 617 M1	69		1	Ring	Anneau	Ring	Anello	Aro
72	1023 028 M1	69		1	Washer	Rondelle	Unterlegscheibe	Rondella	Arandela
73	1086 529 M1	49		1	Plug	Bouchon	Verschl.stopfen	Tappo	Tapon
74		73 ⇒1086 529 M1		1					
75	1882 958 M1	73		1	Ring	Anneau	Ring	Anello	Aro
81	1887 032 M91	1		2	Valve	Soupape	Ventil	Valvola	Valvula
82		81 ⇒1887 032 M91		1					
83	831 617 M1	81		2	Ring	Anneau	Ring	Anello	Aro
84	1024 179 M1	81		1	Bush	Bague	Buchse	Boccola	Casquillo
85	1085 791 M1	81		1	Washer	Rondelle	Unterlegscheibe	Rondella	Arandela
86	1085 630 M1	81		1	Sleeve	Manchon	Huelse	Manicotto	Camisa
87	1888 682 M1	81		1	Spring	Ressort	Feder	Molla	Muelle
88	1085 792 M1	81		1	Washer	Rondelle	Unterlegscheibe	Rondella	Arandela
89	1085 632 M1	81		1	Screw	Vis	Schraube	Vite	Tornillo
90	1085 633 M91	81		1	Cap	Chapeau	Kappe	Cappellotto	Tapa
91	1024 176 M1	81		1	Spring	Ressort	Feder	Molla	Muelle
92	1024 177 M1	81		1	Poppet	Poussoir	Ventilkegel	Supporto	Contrapunta
93	1086 516 M1	81		1	Ring	Anneau	Ring	Anello	Aro
94	1026 276 M1	81		1	Washer	Rondelle	Unterlegscheibe	Rondella	Arandela
95	831 617 M1	81		1	Ring	Anneau	Ring	Anello	Aro
96	1023 028 M1	81		1	Washer	Rondelle	Unterlegscheibe	Rondella	Arandela
97	1024 178 M1	81		1	Seat	Siege	Sitz	Sedile	Asiento
98	1085 623 M1	81		1	O ring	Joint torique	O-ring	Anello or	Junta torica
99	1030 131 M1	81		1	Washer	Rondelle	Unterlegscheibe	Rondella	Arandela
105	1887 034 M91	1		1	Valve	Soupape	Ventil	Valvola	Valvula
106		105 ⇒1887 034 M91		1	Spool	Tiroir	Steuerschieber	Rocchetto	Carrete
107		106 ⇒1887 034 M91		1	Spool	Tiroir	Steuerschieber	Rocchetto	Carrete
108	1085 645 M1	106		1	Clevis	Chape	Gabelstueck	Gancio	Gancho seguridad
109	1000 557 M1	106		2	Ring	Anneau	Ring	Anello	Aro
110	363 704 X1	106		2	Ring	Anneau	Ring	Anello	Aro
111	1024 189 M1	106		2	Washer	Rondelle	Unterlegscheibe	Rondella	Arandela
112	1753 541 M1	106		1	Ball	Bille	Kugel	Sfera	Bola
113	357 616 X1	106		2	Pin	Goupille	Bolzen	Perno	Pasador
114	1085 644 M1	106		1	Plug	Bouchon	Verschl.stopfen	Tappo	Tapon
115	1753 541 M1	106		1	Ball	Bille	Kugel	Sfera	Bola
116	831 617 M1	106		2	Ring	Anneau	Ring	Anello	Aro
117	1024 179 M1	105		1	Bush	Bague	Buchse	Boccola	Casquillo
118	1085 791 M1	105		1	Washer	Rondelle	Unterlegscheibe	Rondella	Arandela
119	1888 682 M1	105		1	Spring	Ressort	Feder	Molla	Muelle
120	1085 630 M1	105		1	Sleeve	Manchon	Huelse	Manicotto	Camisa
121	1085 792 M1	105		1	Washer	Rondelle	Unterlegscheibe	Rondella	Arandela
122	1085 632 M1	105		1	Screw	Vis	Schraube	Vite	Tornillo
123	1085 633 M91	105		1	Cap	Chapeau	Kappe	Cappellotto	Tapa

118

VALVE , SEVEN SPOOL CONTROL , SINGLE SEAT
DISTRIB SEPT TIROIRS SIEGE UNIQUE
STEUERVENTIL 7-FACH - KLAPPSITZ
DISTRIBUTORE A SETTE VIE PER SEDILE NORMALE
DISTRIBUIDOR 7 VIAS ASIENTO SIMPLE

88553001

3-8855-001-A

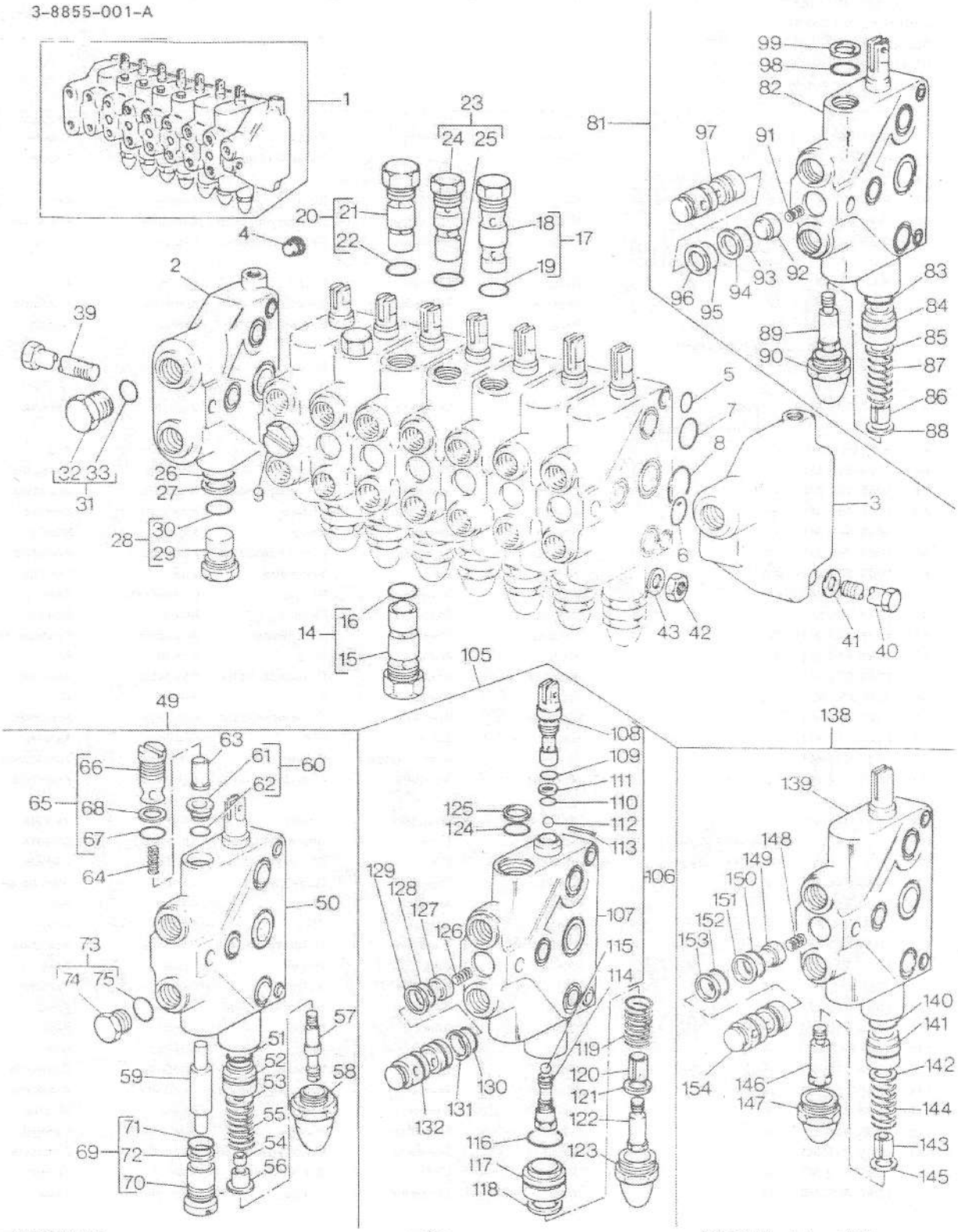

VALVE , SEVEN SPOOL CONTROL , SINGLE SEAT
DISTRIB SEPT TIROIRS SIEGE UNIQUE
STEUERVENTIL, 7-FACH – KLAPPSITZ
DISTRIBUTORE A SETTE VIE PER SEDILE NORMALE
DISTRIBUIDOR 7 VIAS ASIENTO SIMPLE

88553001

UP TO SER. NO F6959
JUSQU'AU NO F6959
BIS NR F6959
USATO FINO ALLA F6959
HASTA EL NO. F6959

124	1085 623 M1	105		2	O ring	Joint torique	O-ring	Anello or	Junta torica
125	1030 131 M1	105		2	Washer	Rondelle	Unterlegscheibe	Rondella	Arandela
126	1024 176 M1	105		1	Spring	Ressort	Feder	Molla	Muelle
127	1024 177 M1	105		1	Poppet	Poussoir	Ventilkegel	Supporto	Contrapunta
128	1086 516 M1	105		1	Ring	Anneau	Ring	Anello	Aro
129	1026 276 M1	105		1	Washer	Rondelle	Unterlegscheibe	Rondella	Arandela
130	831 617 M1	105		1	Ring	Anneau	Ring	Anello	Aro
131	1023 028 M1	105		1	Washer	Rondelle	Unterlegscheibe	Rondella	Arandela
132	1024 178 M1	105		1	Seat	Siege	Sitz	Sedile	Asiento
138	*1887 036 M91*	1		2	Valve	Soupape	Ventil	Valvola	Valvula
139		138 ⇒ 1887 036 M91		1	Spool	Tiroir	Steuerschieber	Rocchetto	Carrete
140	831 617 M1	138		2	Ring	Anneau	Ring	Anello	Aro
141	1024 179 M1	138		1	Bush	Bague	Buchse	Boccola	Casquillo
142	1085 791 M1	138		1	Washer	Rondelle	Unterlegscheibe	Rondella	Arandela
143	1085 630 M1	138		1	Sleeve	Manchon	Huelse	Manicotto	Camisa
144	1888 682 M1	138		1	Spring	Ressort	Feder	Molla	Muelle
145	1085 792 M1	138		1	Washer	Rondelle	Unterlegscheibe	Rondella	Arandela
146	1085 632 M1	138		1	Screw	Vis	Schraube	Vite	Tornillo
147	1085 633 M91	138		1	Cap	Chapeau	Kappe	Cappellotto	Tapa
148	1024 176 M1	138		1	Spring	Ressort	Feder	Molla	Muelle
149	1024 177 M1	138		1	Poppet	Poussoir	Ventilkegel	Supporto	Contrapunta
150	1086 516 M1	138		1	Ring	Anneau	Ring	Anello	Aro
151	1026 276 M1	138		1	Washer	Rondelle	Unterlegscheibe	Rondella	Arandela
152	831 617 M1	138		1	Ring	Anneau	Ring	Anello	Aro
153	1023 028 M1	138		1	Washer	Rondelle	Unterlegscheibe	Rondella	Arandela
154	1024 178 M1	138		1	Seat	Siege	Sitz	Sedile	Asiento

VALVE , SEVEN SPOOL CONTROL
DISTRIBUTEUR 7 TIROIRS
STEUERVENTIL, 7-FACH
DISTRIBUTORE A SETTE VIE
DISTRIBUIDOR 7 VIAS

88493002

3-8849-002-A

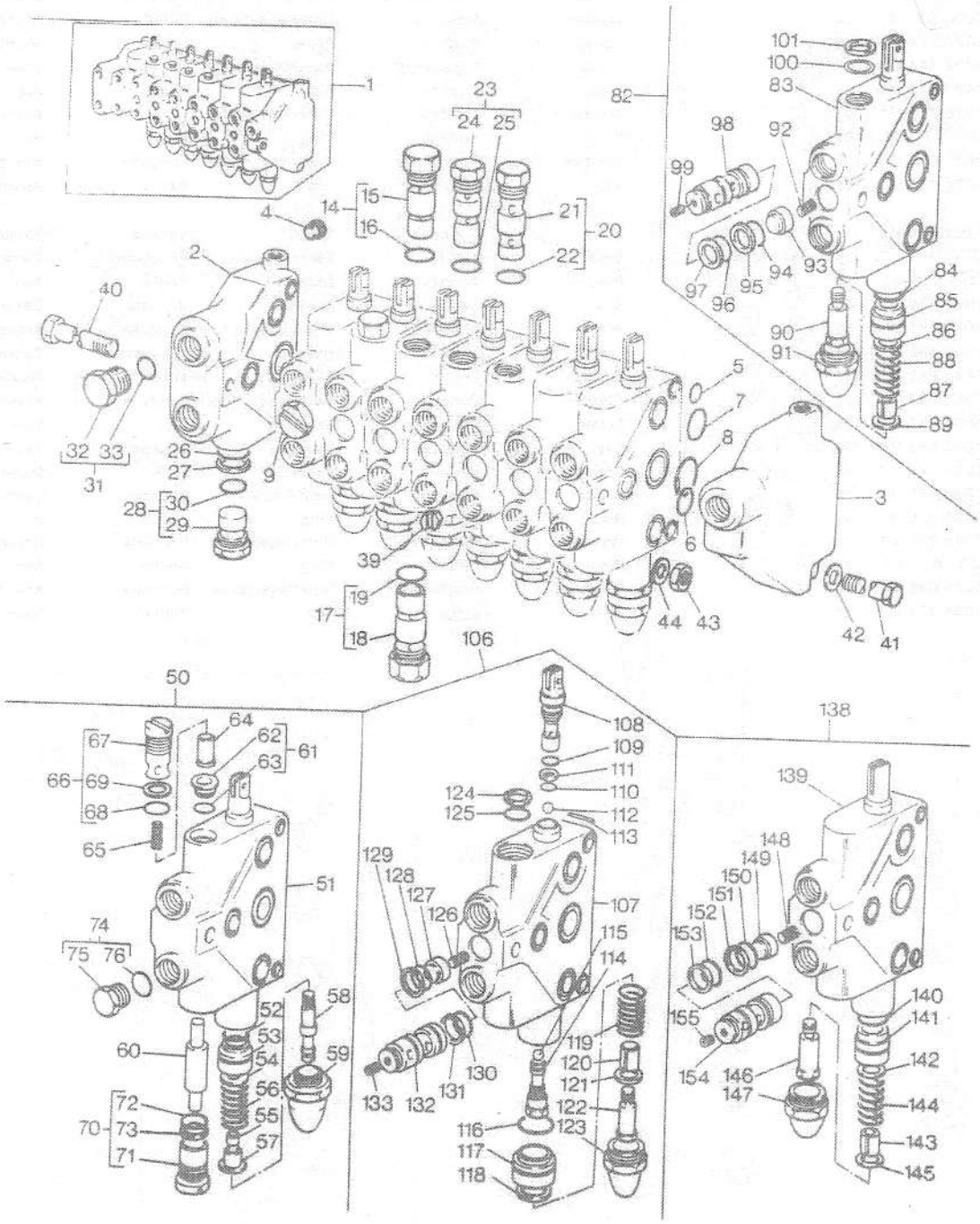

VALVE , SEVEN SPOOL CONTROL
DISTRIBUTEUR 7 TIROIRS
STEUERVENTIL, 7-FACH
DISTRIBUTORE A SETTE VIE
DISTRIBUIDOR 7 VIAS

88493002

UP TO SERIAL NO EN603-11418
JUSQU'AU NO EN 603-11418
BIS NR. EN603-11418
USATO FINO ALLA EN603-11418
HASTA EL NO. EN603-11418

1	871 704 M92		(B,C)	1	Valve	Soupape	Ventil	Valvola	Valvula
2	1886 150 M1	1		1	Plate	Plaque	Platte	Piastra	Plato
3	1884 420 M2	1		1	Plate	Plaque	Platte	Piastra	Plato
4	356 040 X1	1		1	Plug	Bouchon	Verschl.stopfen	Tappo	Tapon
5	195 869 M1	1		16	Ring	Anneau	Ring	Anello	Aro
6	1881 636 M1	1		8	Seal	Bague etancheite	Dichtring	Tenuta	Reten
7	1085 649 M1	1		16	Ring	Anneau	Ring	Anello	Aro
8	1881 637 M1	1		8	Ring	Anneau	Ring	Anello	Aro
14	1884 385 M91	1	(A) 3000 P.S.I	1	Valve	Soupape	Ventil	Valvola	Valvula
14	1884 386 M91	1	3500 P.S.I	1	Valve	Soupape	Ventil	Valvola	Valvula
15		14		1	Spool	Tiroir	Steuerschieber	Rocchetto	Carrete
16	831 617 M1	14		1	Ring	Anneau	Ring	Anello	Aro
17	1884 922 M91	1	(A) 2750 P.S.I	1	Valve	Soupape	Ventil	Valvola	Valvula
17	1884 385 M91	1	3000 P.S.I	2	Valve	Soupape	Ventil	Valvola	Valvula
18		17	⇒ REF 17	1	Spool	Tiroir	Steuerschieber	Rocchetto	Carrete
19	831 617 M1	17		1	Ring	Anneau	Ring	Anello	Aro
20	1884 384 M91	1	2500 P.S.I	3	Valve	Soupape	Ventil	Valvola	Valvula
21		20	⇒ 1884 384 M91	1	Spool	Tiroir	Steuerschieber	Rocchetto	Carrete
22	831 617 M1	20		1	Ring	Anneau	Ring	Anello	Aro
23	1886 863 M91	1	1500 P.S.I	2	Valve	Soupape	Ventil	Valvola	Valvula
24		23	⇒ 1886 863 M91	1	Spool	Tiroir	Steuerschieber	Rocchetto	Carrete
25	831 617 M1	23		1	Ring	Anneau	Ring	Anello	Aro
26	1085 623 M1	1		1	O ring	Joint torique	O-ring	Anello or	Junta torica
27	1030 131 M1	1		1	Washer	Rondelle	Unterlegscheibe	Rondella	Arandela
28	1086 523 M91	1		1	Plug	Bouchon	Verschl.stopfen	Tappo	Tapon
29		28	⇒ 1086 523 M91	1	Plug	Bouchon	Verschl.stopfen	Tappo	Tapon
30	831 617 M1	28		1	Ring	Anneau	Ring	Anello	Aro
31	1086 535 M91	1		1	Plug	Bouchon	Verschl.stopfen	Tappo	Tapon
32		31	⇒ 1086 535 M91	1	Plug	Bouchon	Verschl.stopfen	Tappo	Tapon
33	831 617 M1	31		1	Ring	Anneau	Ring	Anello	Aro
39	1884 585 M1	1		1	Plate	Plaque	Platte	Piastra	Plato
40	1884 419 M1	1		1	Bolt	Boulon	Masch schraube	Bullone	Tornillo
41	1884 418 M1	1		2	Bolt	Boulon	Masch schraube	Bullone	Tornillo
42	353 434 X1	1		2	Washer	Rondelle	Unterlegscheibe	Rondella	Arandela
43	353 426 X1	1		1	Nut	Ecrou	Mutter	Dado	Tuerca
44	353 432 X1	1		1	Washer	Rondelle	Unterlegscheibe	Rondella	Arandela
50	1887 030 M91	1		1	Valve	Soupape	Ventil	Valvola	Valvula
51		50	⇒ 1887 030 M91	1	Spool	Tiroir	Steuerschieber	Rocchetto	Carrete
52	831 617 M1	50		2	Ring	Anneau	Ring	Anello	Aro
53	1024 179 M1	50		1	Bush	Bague	Buchse	Boccola	Casquillo
54	1086 518 M1	50		1	Washer	Rondelle	Unterlegscheibe	Rondella	Arandela
55	1884 151 M1	50		1	Sleeve	Manchon	Huelse	Manicotto	Camisa
56	1888 682 M1	50		1	Spring	Ressort	Feder	Molla	Muelle
57	1086 520 M1	50		1	Washer	Rondelle	Unterlegscheibe	Rondella	Arandela
58	1884 152 M1	50		1	Screw	Vis	Schraube	Vite	Tornillo
59	1086 522 M91	50		1	Cap	Chapeau	Kappe	Cappellotto	Tapa
60	1883 420 M1	50		1	Plunger	Plongeur	Tauchkolben	Pistone	Embolo

VALVE , SEVEN SPOOL CONTROL
DISTRIBUTEUR 7 TIROIRS
STEUERVENTIL 7-FACH
DISTRIBUTORE A SETTE VIE
DISTRIBUIDOR 7 VIAS

88493002

3-8849-002-A

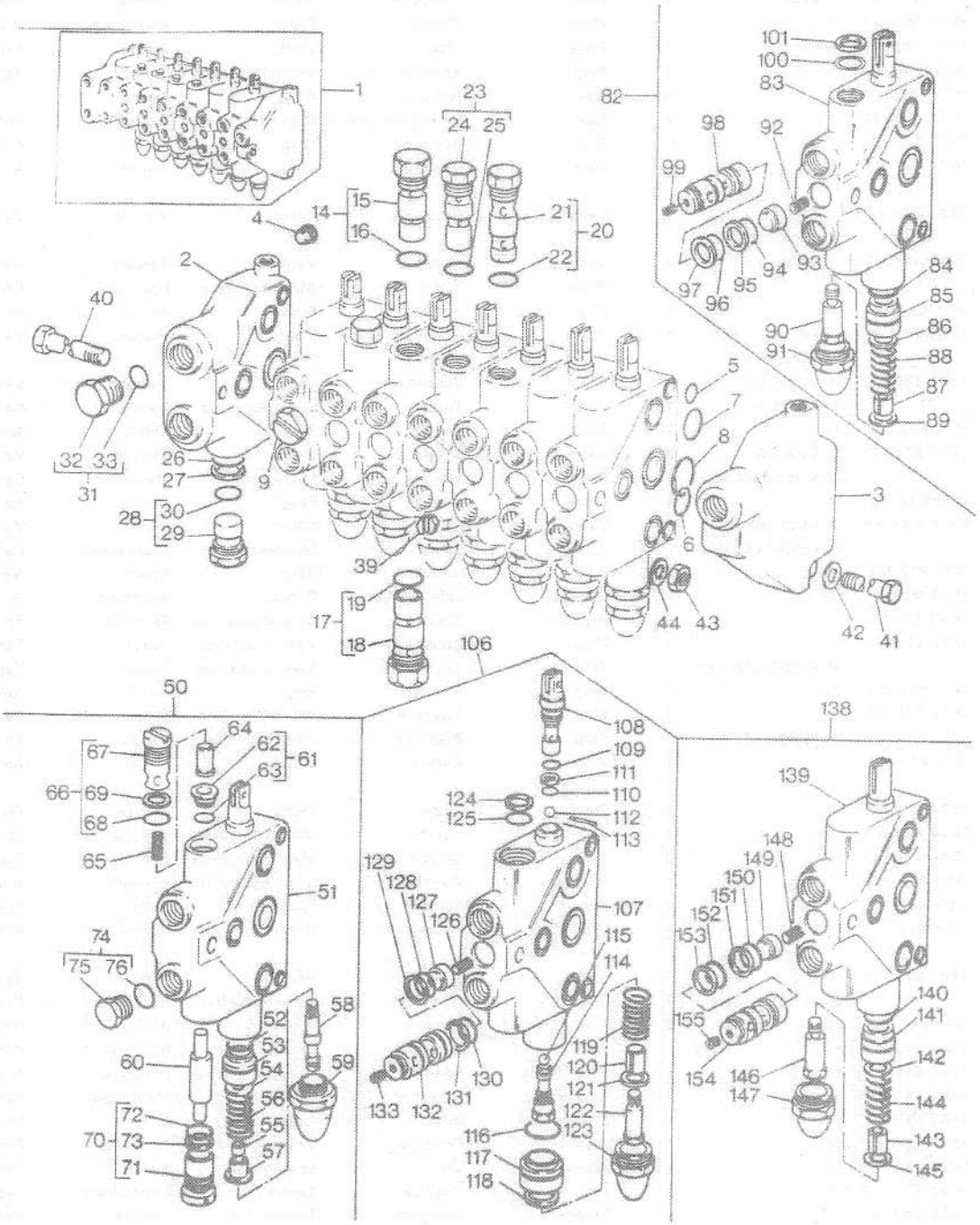

VALVE , SEVEN SPOOL CONTROL
DISTRIBUTEUR 7 TIROIRS
STEUERVENTIL, 7-FACH
DISTRIBUTORE A SETTE VIE
DISTRIBUIDOR 7 VIAS

88493002

UP TO SERIAL NO EN603-11418
JUSQU'AU NO EN 603-11418
BIS NR. EN603-11418
USATO FINO ALLA EN603-11418
HASTA EL NO. EN603-11418

61	1884 540 M91	50		1	Seat	Siege	Sitz	Sedile	Asiento
62		61 ⇒1884 540 M91		1	Seat	Siege	Sitz	Sedile	Asiento
63	851 258 M1	61		1	O ring	Joint torique	O-ring	Anello or	Junta torica
64	1885 454 M1	50		1	Plunger	Plongeur	Tauchkolben	Pistone	Embolo
65	1021 696 M1	50		1	Spring	Ressort	Feder	Molla	Muelle
66	1884 146 M91	50		1	Plug	Bouchon	Verschl.stopfen	Tappo	Tapon
67		66 ⇒1884 146 M91		1	Plug	Bouchon	Verschl.stopfen	Tappo	Tapon
68	831 617 M1	66		1	Ring	Anneau	Ring	Anello	Aro
69	1023 028 M1	66		1	Washer	Rondelle	Unterlegscheibe	Rondella	Arandela
70	1883 425 M91	50		1	Plug	Bouchon	Verschl.stopfen	Tappo	Tapon
71		70 ⇒1883 425 M91		1	Plug	Bouchon	Verschl.stopfen	Tappo	Tapon
72	831 617 M1	70		1	Ring	Anneau	Ring	Anello	Aro
73	1023 028 M1	70		1	Washer	Rondelle	Unterlegscheibe	Rondella	Arandela
74	1086 529 M1	50		1	Plug	Bouchon	Verschl.stopfen	Tappo	Tapon
75		74 ⇒1086 529 M91		1	Plug	Bouchon	Verschl.stopfen	Tappo	Tapon
76	1882 958 M1	74		1	Ring	Anneau	Ring	Anello	Aro
82	1887 032 M91	1		3	Valve	Soupape	Ventil	Valvola	Valvula
83		82 ⇒1887 032 M91		1	Spool	Tiroir	Steuerschieber	Rocchetto	Carrete
84	831 617 M1	82		2	Ring	Anneau	Ring	Anello	Aro
85	1024 179 M1	82		1	Bush	Bague	Buchse	Boccola	Casquillo
86	1085 791 M1	82		1	Washer	Rondelle	Unterlegscheibe	Rondella	Arandela
87	1085 630 M1	82		1	Sleeve	Manchon	Huelse	Manicotto	Camisa
88	1888 682 M1	82		1	Spring	Ressort	Feder	Molla	Muelle
89	1085 792 M1	82		1	Washer	Rondelle	Unterlegscheibe	Rondella	Arandela
90	1085 632 M1	82		1	Screw	Vis	Schraube	Vite	Tornillo
91	1085 633 M91	82		1	Cap	Chapeau	Kappe	Cappellotto	Tapa
92	1024 176 M1	82		1	Spring	Ressort	Feder	Molla	Muelle
93	1024 177 M1	82		1	Poppet	Poussoir	Ventilkegel	Supporto	Contrapunta
94	1086 516 M1	82		1	Ring	Anneau	Ring	Anello	Aro
95	1026 276 M1	82		1	Washer	Rondelle	Unterlegscheibe	Rondella	Arandela
96	831 617 M1	82		1	Ring	Anneau	Ring	Anello	Aro
97	1023 028 M1	82		1	Washer	Rondelle	Unterlegscheibe	Rondella	Arandela
98	1889 893 M1	82		1	Plug	Bouchon	Verschl.stopfen	Tappo	Tapon
99	1889 894 M1	82		1	Screw	Vis	Schraube	Vite	Tornillo
100	1085 623 M1	82		2	O ring	Joint torique	O-ring	Anello or	Junta torica
101	1030 131 M1	82		2	Washer	Rondelle	Unterlegscheibe	Rondella	Arandela
106	1887 034 M91	1		1	Valve	Soupape	Ventil	Valvola	Valvula
107		106 ⇒1887 034 M91		1	Spool	Tiroir	Steuerschieber	Rocchetto	Carrete
108	1085 645 M1	106		1	Clevis	Chape	Gabelstueck	Gancio	Gancho seguridad
109	1000 557 M1	106		2	Ring	Anneau	Ring	Anello	Aro
110	851 138 M1	106		2	Seal	Bague etancheite	Dichtring	Tenuta	Reten
111	1024 189 M1	106		2	Washer	Rondelle	Unterlegscheibe	Rondella	Arandela
112	1753 541 M1	106		1	Ball	Bille	Kugel	Sfera	Bola
113	357 616 X1	106		2	Pin	Goupille	Bolzen	Perno	Pasador
114	1085 644 M1	106		1	Plug	Bouchon	Verschl.stopfen	Tappo	Tapon
115	1753 541 M1	106		1	Ball	Bille	Kugel	Sfera	Bola
116	831 617 M1	106		2	Ring	Anneau	Ring	Anello	Aro
117	1024 179 M1	106		1	Bush	Bague	Buchse	Boccola	Casquillo
118	1085 791 M1	106		1	Washer	Rondelle	Unterlegscheibe	Rondella	Arandela
119	1888 682 M1	106		1	Spring	Ressort	Feder	Molla	Muelle

VALVE , SEVEN SPOOL CONTROL
DISTRIBUTEUR 7 TIROIRS
STEUERVENTIL, 7-FACH
DISTRIBUTORE A SETTE VIE
DISTRIBUIDOR 7 VIAS

88493002

3-8849-002-A

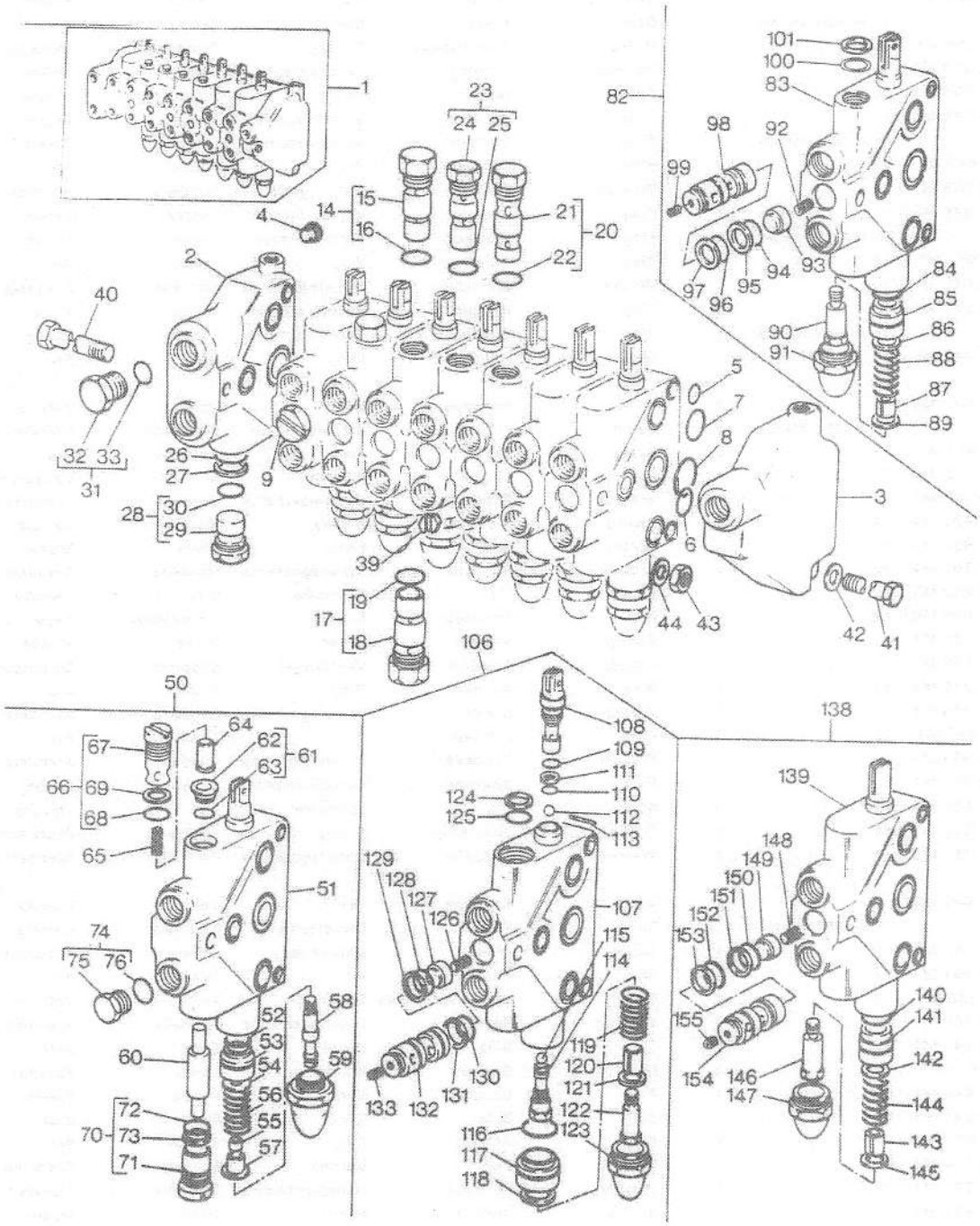

VALVE , SEVEN SPOOL CONTROL
DISTRIBUTEUR 7 TIROIRS
STEUERVENTIL, 7-FACH
DISTRIBUTORE A SETTE VIE
DISTRIBUIDOR 7 VIAS

68493002

UP TO SERIAL NO EN603-11418
JUSQU'AU NO EN 603-11418
BIS NR. EN603-11418
USATO FINO ALLA EN603-11418
HASTA EL NO. EN603-11418

120	1085 630 M1	106	1	Sleeve	Manchon	Huelse	Manicotto	Camisa
121	1085 792 M1	106	1	Washer	Rondelle	Unterlegscheibe	Rondella	Arandela
122	1085 632 M1	106	1	Screw	Vis	Schraube	Vite	Tornillo
123	1085 633 M91	106	1	Cap	Chapeau	Kappe	Cappellotto	Tapa
124	1085 623 M1	106	2	O ring	Joint torique	O-ring	Anello or	Junta torica
125	1030 131 M1	106	2	Washer	Rondelle	Unterlegscheibe	Rondella	Arandela
126	1024 176 M1	106	1	Spring	Ressort	Feder	Molla	Muelle
127	1024 177 M1	106	1	Poppet	Poussoir	Ventilkegel	Supporto	Contrapunta
128	1086 516 M1	106	1	Ring	Anneau	Ring	Anello	Aro
129	1026 276 M1	106	1	Washer	Rondelle	Unterlegscheibe	Rondella	Arandela
130	831 617 M1	106	1	Ring	Anneau	Ring	Anello	Aro
131	1023 028 M1	106	1	Washer	Rondelle	Unterlegscheibe	Rondella	Arandela
132	1889 893 M1	106	1	Plug	Bouchon	Verschl.stopfen	Tappo	Tapon
133	1889 894 M1	106	1	Screw	Vis	Schraube	Vite	Tornillo
138	1887 036 M91	1	2	Valve	Soupape	Ventil	Valvola	Valvula
139		138 ⇒ 1887 036 M91	1	Spool	Tiroir	Steuerschieber	Rocchetto	Carrete
140	831 617 M1	138	2	Ring	Anneau	Ring	Anello	Aro
141	1024 179 M1	138	1	Bush	Bague	Buchse	Boccola	Casquillo
142	1085 791 M1	138	1	Washer	Rondelle	Unterlegscheibe	Rondella	Arandela
143	1085 630 M1	138	1	Sleeve	Manchon	Huelse	Manicotto	Camisa
144	1888 682 M1	138	1	Spring	Ressort	Feder	Molla	Muelle
145	1085 792 M1	138	1	Washer	Rondelle	Unterlegscheibe	Rondella	Arandela
146	1085 632 M1	138	1	Screw	Vis	Schraube	Vite	Tornillo
147	1085 633 M91	138	1	Cap	Chapeau	Kappe	Cappellotto	Tapa
148	1024 176 M1	138	1	Spring	Ressort	Feder	Molla	Muelle
149	1024 177 M1	138	1	Poppet	Poussoir	Ventilkegel	Supporto	Contrapunta
150	1086 516 M1	138	1	Ring	Anneau	Ring	Anello	Aro
151	1026 276 M1	138	1	Washer	Rondelle	Unterlegscheibe	Rondella	Arandela
152	831 617 M1	138	1	Ring	Anneau	Ring	Anello	Aro
153	1023 028 M1	138	1	Washer	Rondelle	Unterlegscheibe	Rondella	Arandela
154	1888 893 M1	138	1	Nut	Ecrou	Mutter	Dado	Tuerca
155	1889 894 M1	138	1	Screw	Vis	Schraube	Vite	Tornillo

(A) USE WITH 871 704 M91
UTILISE AVEC 871 704 M91
NUR FUER 871 704 M91
SOLO PER 871 704 M91
USAR CON 871 704 M91 SOLAMENTE

(B) SINGLE SEAT - FROM SERIAL NO F6959
SIEGE UNIQUE - A PARTIR DU NO F6959
KLAPPSITZ - AB NR. F6959
SEDILE RIGIDO - USATO DALLA F6959
ASIENTO SENCILLO - DESDE EL NO. F6959

(C) SLEW SEAT
SIEGE TOURNANT
DREHSITZ
SEDILE GIREVOLE
ASIENTO DEL GIRO

REPAIR KIT FOR SEVEN SPOOL CONTROL VALVE
JEU DE REPARATION POUR DISTRIB 7 TIROIRS
REPARATURSATZ - STEUERVENTIL
GRUPPO RIPARAZIONE DISTRIBUTORE SETTE VIE
JUEGO REPARACION VALVULA DE SIETE CARRETES

86853001

3-8685-001-A

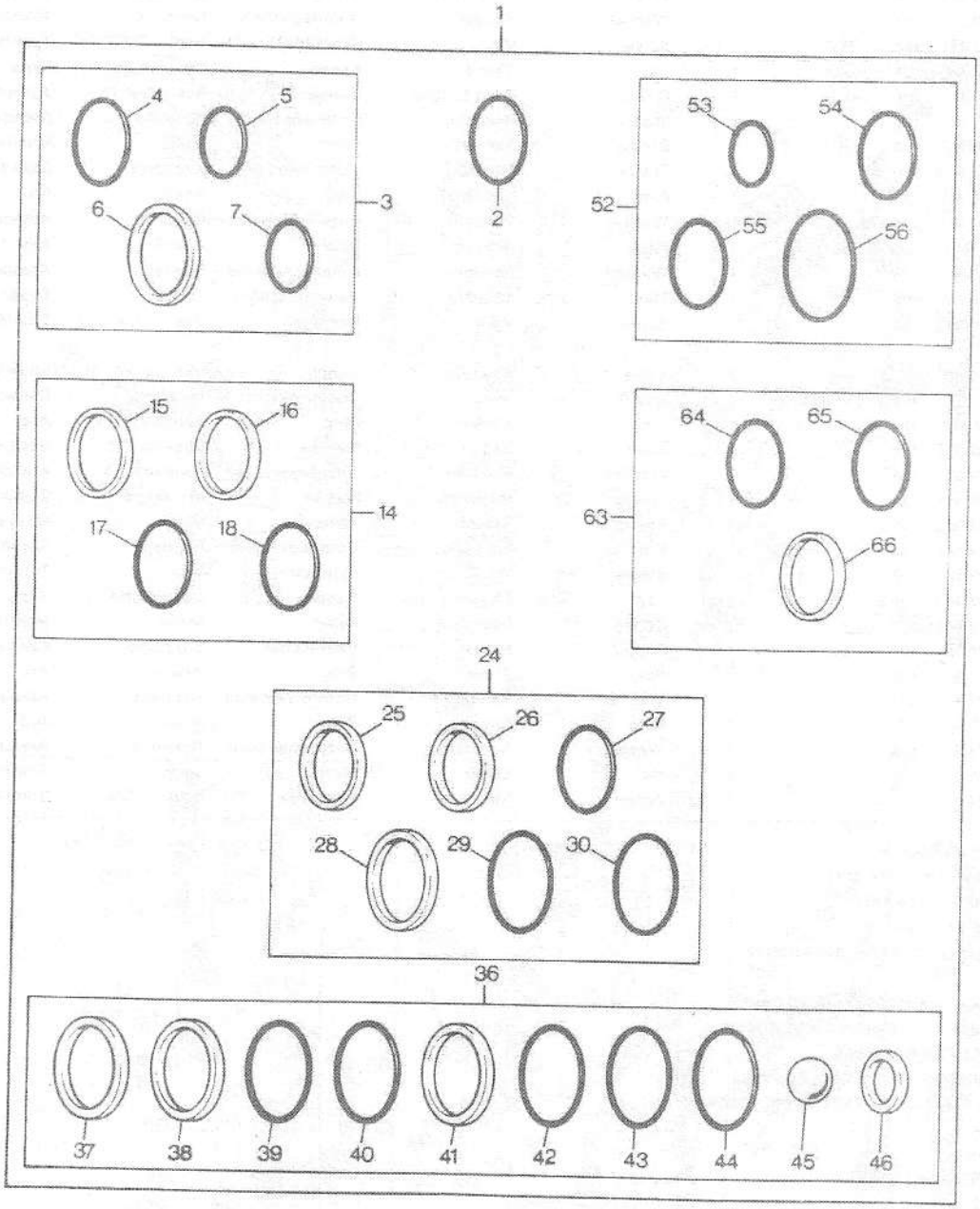

REPAIR KIT FOR SEVEN SPOOL CONTROL VALVE
JEU DE REPARATION POUR DISTRIB 7 TIROIRS
REPARATURSATZ – STEUERVENTIL
GRUPPO RIPARAZIONE DISTRIBUTORE SETTE VIE
JUEGO REPARACION VALVULA DE SIETE CARRETES

86853001

1	1810 046 M93		X	Kit, repair	Reparation jeu	Reparatursatz	Kit riparazione	Juego reparacion
2	831 617 M1	1	9	Ring	Anneau	Ring	Anello	Aro
3	1810 057 M91	1 (A)	1	Kit, repair	Reparation jeu	Reparatursatz	Kit riparazione	Juego reparacion
4	831 617 M1	3	4	Ring	Anneau	Ring	Anello	Aro
5	851 258 M1	3	1	O ring	Joint torique	O-ring	Anello or	Junta torica
6	1023 028 M1	3	2	Washer	Rondelle	Unterlegscheibe	Rondella	Arandela
7	1882 958 M1	3	1	Ring	Anneau	Ring	Anello	Aro
14	835 765 M91	1 (B)	2	Kit, repair	Reparation jeu	Reparatursatz	Kit riparazione	Juego reparacion
15	1026 276 M1	14	1	Washer	Rondelle	Unterlegscheibe	Rondella	Arandela
16	1023 028 M1	14	1	Washer	Rondelle	Unterlegscheibe	Rondella	Arandela
17	831 617 M1	14	3	Ring	Anneau	Ring	Anello	Aro
18	1086 516 M1	14	1	Ring	Anneau	Ring	Anello	Aro
24	894 954 M91	1 (C)	3	Kit, repair	Reparation jeu	Reparatursatz	Kit riparazione	Juego reparacion
25	1026 276 M1	24	1	Washer	Rondelle	Unterlegscheibe	Rondella	Arandela
26	1023 028 M1	24	1	Washer	Rondelle	Unterlegscheibe	Rondella	Arandela
27	1085 623 M1	24	2	O ring	Joint torique	O-ring	Anello or	Junta torica
28	1030 131 M1	24	2	Washer	Rondelle	Unterlegscheibe	Rondella	Arandela
29	831 617 M1	24	5	Ring	Anneau	Ring	Anello	Aro
30	1086 516 M1	24	1	Ring	Anneau	Ring	Anello	Aro
36	835 764 M91	1 (D)	1	Kit, repair	Reparation jeu	Reparatursatz	Kit riparazione	Juego reparacion
37	1026 276 M1	36	1	Washer	Rondelle	Unterlegscheibe	Rondella	Arandela
38	1023 028 M1	36	1	Washer	Rondelle	Unterlegscheibe	Rondella	Arandela
39	831 617 M1	36	5	Ring	Anneau	Ring	Anello	Aro
40	1085 623 M1	36	2	O ring	Joint torique	O-ring	Anello or	Junta torica
41	1030 131 M1	36	2	Washer	Rondelle	Unterlegscheibe	Rondella	Arandela
42	1086 516 M1	36	1	Ring	Anneau	Ring	Anello	Aro
43	363 704 X1	36	2	Ring	Anneau	Ring	Anello	Aro
44	1000 557 M1	36	2	Ring	Anneau	Ring	Anello	Aro
45	1753 541 M1	36	2	Ball	Bille	Kugel	Sfera	Bola
46	1024 189 M1	36	2	Washer	Rondelle	Unterlegscheibe	Rondella	Arandela
52	1810 047 M93	1 (E)	1	Kit, repair	Reparation jeu	Reparatursatz	Kit riparazione	Juego reparacion
53	195 869 M1	52	16	Ring	Anneau	Ring	Anello	Aro
54	1881 636 M1	52	8	Seal	Bague etancheite	Dichtring	Tenuta	Reten
55	1085 649 M1	52	16	Ring	Anneau	Ring	Anello	Aro
56	1881 637 M1	52	8	Ring	Anneau	Ring	Anello	Aro
63	835 767 M91	1 (F)	1	Kit, repair	Reparation jeu	Reparatursatz	Kit riparazione	Juego reparacion
64	831 617 M1	63	1	Ring	Anneau	Ring	Anello	Aro
65	1085 623 M1	63	1	O ring	Joint torique	O-ring	Anello or	Junta torica
66	1030 131 M1	63	1	Washer	Rondelle	Unterlegscheibe	Rondella	Arandela

(A) FOR CLAMP VALVE
POUR VERIN DE FERMETURE
NUR FUER KLEMMZYLINDER
VALVOLA PER BLOCCAGGIO
USAR CON CILINDRO ABRAZADOR

(B) FOR LEGS VALVE
DISTRIBUTEUR STABIL
STEUERVENTIL STABILISIERUNGSSTUETZEN
VALVOLA PER STABILIZZATORI
PIES DE VALVULA

REPAIR KIT FOR SEVEN SPOOL CONTROL VALVE
JEU DE REPARATION POUR DISTRIB 7 TIROIRS
REPARATURSATZ – STEUERVENTIL
GRUPPO RIPARAZIONE DISTRIBUTORE SETTE VIE
JUEGO REPARACION VALVULA DE SIETE CARRETES

86853001

3-8685-001-A

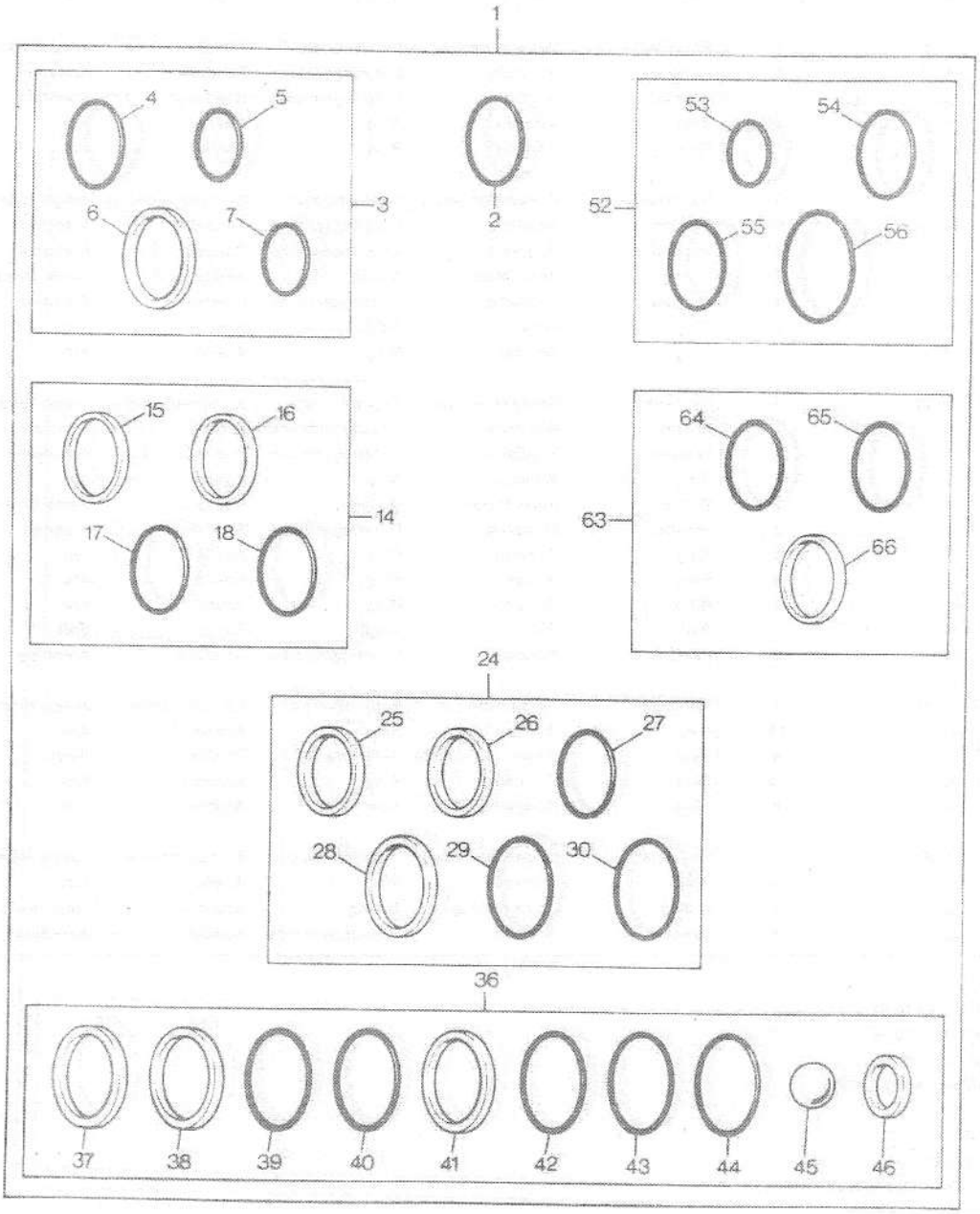

REPAIR KIT FOR SEVEN SPOOL CONTROL VALVE
JEU DE REPARATION POUR DISTRIB 7 TIROIRS
REPARATURSATZ – STEUERVENTIL
GRUPPO RIPARAZIONE DISTRIBUTORE SETTE VIE
JUEGO REPARACION VALVULA DE SIETE CARRETES

86853001

(C) FOR BOOM, CROWD AND BUCKET VALVES
DISTRIBUTEUR DE FLECHE, DE BRAS ET DE GODET
STEUERVENTIL-BAGGERARM AUSLEGERARM UND LOEFFEL
VALVOLA PER BRACCIO BENNA E BASCULANTE
VALVULAS DE CUCHARON Y DEL BRAZO DE ATAQUE

(D) FOR SWING VALVE
DISTRIBUTEUR D'ORIENTATION
STEUERVENTIL-DREHZYLINDER
VALVOLA PER ROTAZIONE
VALVULA DEL POSTE DE GIRO

(E) FOR BETWEEN SECTIONS
ENTRE ELEMENTS
ZWISCHEN STEUERVENTILEN
TRA LE SEZIONI
SENTRE SECCIONES

(F) FOR PORT PLATE
FLASQUE D'ADMISSION
GEHAEUSEDECKEL-VERSCHLUSSCHRAUBE
PER COPERCHIO
PLACA DEL PUERTO

VALVE-SIX SPOOL CONTROL
DISTRIBUTEUR 6 TIROIRS
STEUERVENTIL, 6-FACH
DISTRIBUTORE A SEI VIE
DISTRIBUIDOR 6 VIAS

88513001

3-8851-001-A

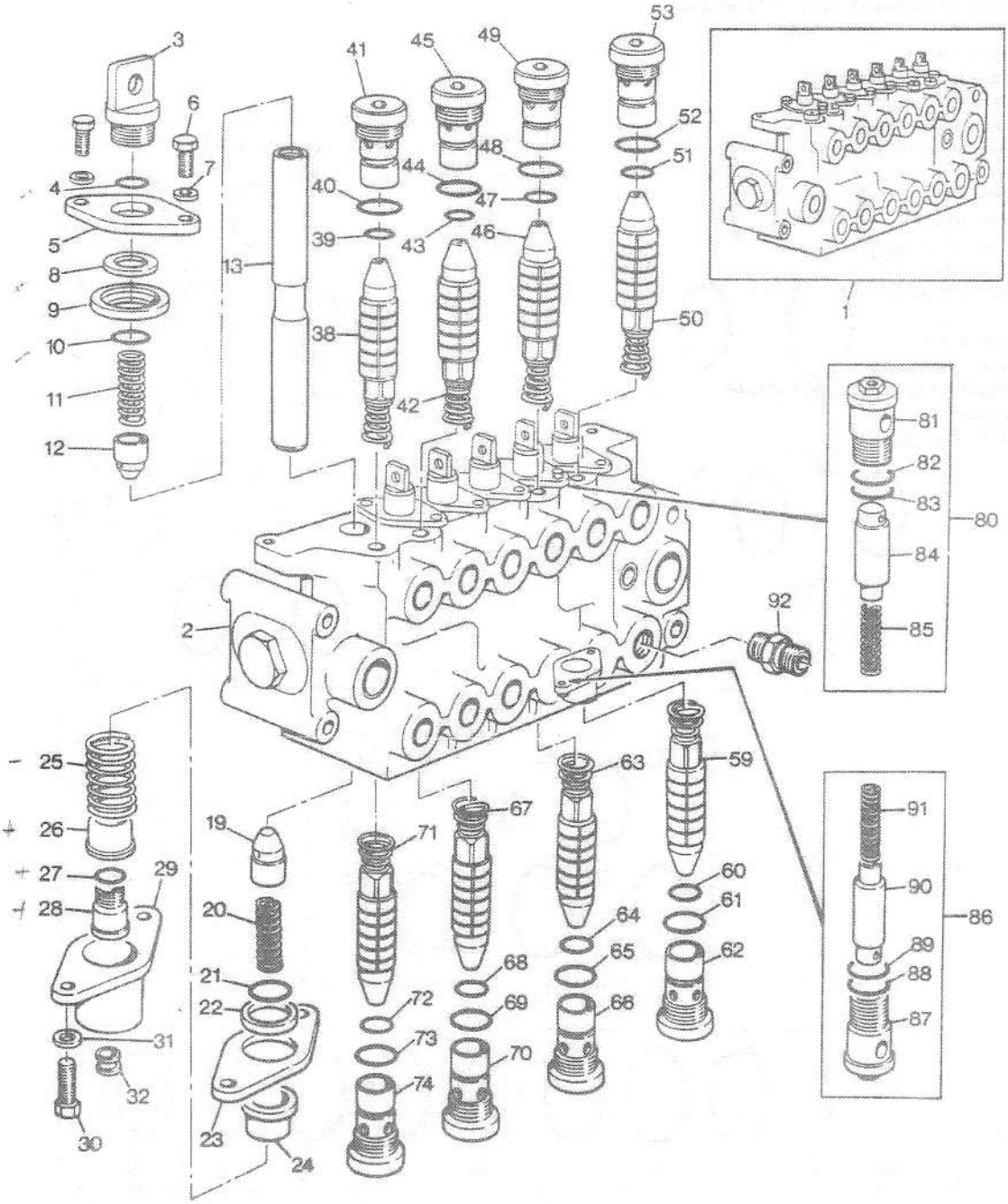

VALVE–SIX SPOOL CONTROL
DISTRIBUTEUR 6 TIROIRS
STEUERVENTIL, 6–FACH
DISTRIBUTORE A SEI VIE
DISTRIBUIDOR 6 VIAS

88513001

FROM SER NO. EN603–11418
A PARTIR DU NO EN603–11418
AB NR. EN603–11418
USATO DALLA EN603–11418
DESDE EL NO. EN603–11418

1	1457 709 M92		(A)	1	Valve	Soupape	Ventil	Valvola	Valvula
1	1458 151 M91		(B)	1	Valve	Soupape	Ventil	Valvola	Valvula
2		1	⇒ REF 1	1	Body	Corps	Koerper	Corpo	Cuerpo
3	1886 397 M1	1		6	Eye	Oeil	Auge	Occhiello	Grillete
4	195 562 M1	1		6	O ring	Joint torique	O–ring	Anello or	Junta torica
5	1886 391 M1	1		6	Washer	Rondelle	Unterlegscheibe	Rondella	Arandela
6	2172527	1		12	Screw	Vis	Schraube	Vite	Tornillo
7	1886 393 M1	1		12	Washer	Rondelle	Unterlegscheibe	Rondella	Arandela
8	1886 390 M1	1		6	Wiper	Tringlerie	Wischer	Spazzola	Limpiador
9	1886 394 M1	1		6	Retainer	Reteneur	Haltering	Fermo	Retenedor
10	1886 380 M1	1		6	Ring	Anneau	Ring	Anello	Aro
11	1886 383 M1	1		6	Spring	Ressort	Feder	Molla	Muelle
12	1886 382 M1	1		6	Plunger	Plongeur	Tauchkolben	Pistone	Embolo
13		1	⇒ 1458 151 M91	6	Spool	Tiroir	Steuerschieber	Rocchetto	Carrete
19	1886 382 M1	1		6	Plunger	Plongeur	Tauchkolben	Pistone	Embolo
20	1886 383 M1	1		6	Spring	Ressort	Feder	Molla	Muelle
21	1886 380 M1	1		6	Ring	Anneau	Ring	Anello	Aro
22	1886 405 M1	1		6	Retainer	Reteneur	Haltering	Fermo	Retenedor
23	1886 391 M1	1		6	Washer	Rondelle	Unterlegscheibe	Rondella	Arandela
24	1887 466 M1	1		6	Retainer	Reteneur	Haltering	Fermo	Retenedor
25	1887 467 M1	1		6	Spring	Ressort	Feder	Molla	Muelle
26	1887 466 M1	1		6	Retainer	Reteneur	Haltering	Fermo	Retenedor
27	195 562 M1	1		6	O ring	Joint torique	O–ring	Anello or	Junta torica
28	1887 465 M1	1		6	Cap	Chapeau	Kappe	Cappellotto	Tapa
29	1887 468 M1	1		6	Cover	Couvercle	Deckel	Coperchio	Cubierta
30	357 727 X1	1		12	Screw	Vis	Schraube	Vite	Tornillo
31	1886 393 M1	1		12	Washer	Rondelle	Unterlegscheibe	Rondella	Arandela
32	1886 307 M1	1		6	Plug	Bouchon	Verschl.stopfen	Tappo	Tapon
36	1894 011 M91	1	2500 P.S.I (C)	1	Cartridge	Element filtran	Patrone	Cartuccia	Elemento filtro
38	1894 010 M91	1	2750 P.S.I (D)	1	Cartridge	Element filtran	Patrone	Cartuccia	Elemento filtro
39	1888 271 M1	1		1	Ring	Anneau	Ring	Anello	Aro
40	1888 270 M1	1		1	Ring	Anneau	Ring	Anello	Aro
41	1888 273 M1	1		1	Seat	Siege	Sitz	Sedile	Asiento
42	1894 007 M91	1	3000 P.S.I	1	Cartridge	Element filtran	Patrone	Cartuccia	Elemento filtro
43	1888 271 M1	1		1	Ring	Anneau	Ring	Anello	Aro
44	1888 270 M1	1		1	Ring	Anneau	Ring	Anello	Aro
45	1888 273 M1	1		1	Seat	Siege	Sitz	Sedile	Asiento
46	1888 950 M91	1	2000 P.S.I	1	Cartridge	Element filtran	Patrone	Cartuccia	Elemento filtro
47	1888 271 M1	1		1	Ring	Anneau	Ring	Anello	Aro
48	1888 270 M1	1		1	Ring	Anneau	Ring	Anello	Aro
49	1888 951 M1	1		1	Seat	Siege	Sitz	Sedile	Asiento
50	1894 011 M91	1	2500 P.S.I (C)	1	Cartridge	Element filtran	Patrone	Cartuccia	Elemento filtro
50	1894 010 M91	1	2750 P.S.I (D)	1	Cartridge	Element filtran	Patrone	Cartuccia	Elemento filtro
51	1888 271 M1	1		1	Ring	Anneau	Ring	Anello	Aro
52	1888 270 M1	1		1	Ring	Anneau	Ring	Anello	Aro
53	1888 273 M1	1		1	Seat	Siege	Sitz	Sedile	Asiento

VALVE-SIX SPOOL CONTROL
DISTRIBUTEUR 6 TIROIRS
STEUERVENTIL, 6-FACH
DISTRIBUTORE A SEI VIE
DISTRIBUIDOR 6 VIAS

88513001

3-8851-001-A

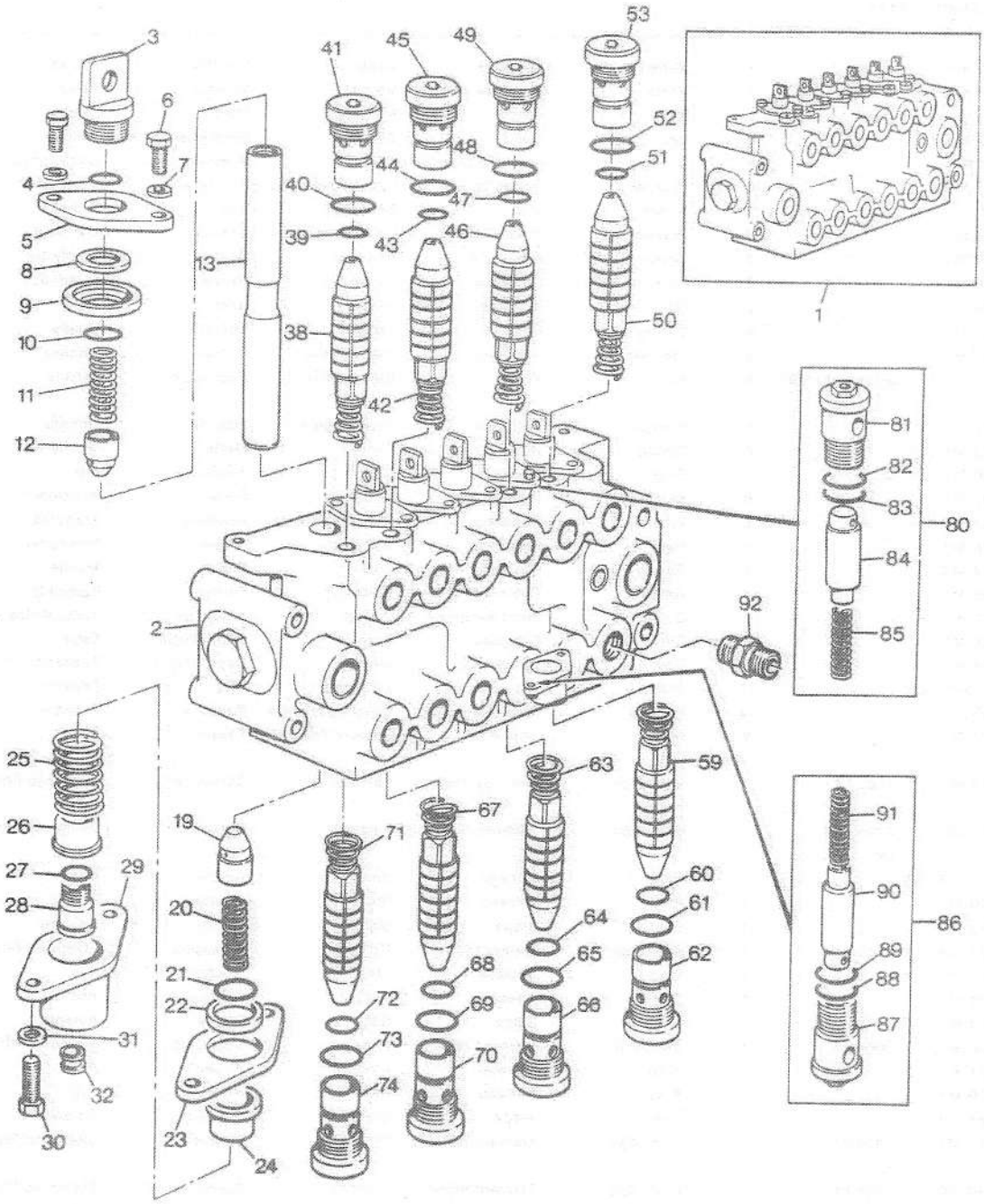

VALVE-SIX SPOOL CONTROL
DISTRIBUTEUR 6 TIROIRS
STEUERVENTIL, 6-FACH
DISTRIBUTORE A SEI VIE
DISTRIBUIDOR 6 VIAS

88513001

FROM SER NO. EN603-11418
A PARTIR DU NO EN603-11418
AB NR. EN603-11418
USATO DALLA EN603-11418
DESDE EL NO. EN603-11418

59	1894 007 M91	1	3000 P.S.I	1	Cartridge	Element filtran	Patrone	Cartuccia	Elemento filtro
60	1888 271 M1	1		1	Ring	Anneau	Ring	Anello	Aro
61	1888 270 M1	1		1	Ring	Anneau	Ring	Anello	Aro
62	1888 273 M1	1		1	Seat	Siege	Sitz	Sedile	Asiento
63	1888 950 M91	1	2000 P.S.I	1	Cartridge	Element filtran	Patrone	Cartuccia	Elemento filtro
64	1888 271 M1	1		1	Ring	Anneau	Ring	Anello	Aro
65	1888 270 M1	1		1	Ring	Anneau	Ring	Anello	Aro
66	1888 951 M1	1		1	Seat	Siege	Sitz	Sedile	Asiento
67	1894 007 M91	1	3000 P.S.I (C)	1	Cartridge	Element filtran	Patrone	Cartuccia	Elemento filtro
67	1894 010 M91	1	2750 P.S.I (D)	1	Cartridge	Element filtran	Patrone	Cartuccia	Elemento filtro
68	1888 271 M1	1		1	Ring	Anneau	Ring	Anello	Aro
69	1888 270 M1	1		1	Ring	Anneau	Ring	Anello	Aro
70	1888 273 M1	1		1	Seat	Siege	Sitz	Sedile	Asiento
71	1894 011 M91	1	2500 P.S.I (C)	1	Cartridge	Element filtran	Patrone	Cartuccia	Elemento filtro
71	1894 010 M91	1	2750 P.S.I (D)	1	Cartridge	Element filtran	Patrone	Cartuccia	Elemento filtro
72	1888 271 M1	1		1	Ring	Anneau	Ring	Anello	Aro
73	1888 270 M1	1		1	Ring	Anneau	Ring	Anello	Aro
74	1888 273 M1	1		1	Seat	Siege	Sitz	Sedile	Asiento
80	1888 272 M91	1		1	Valve	Soupape	Ventil	Valvola	Valvula
81		80	⇒1888 272 M91	1	Body	Corps	Koerper	Corpo	Cuerpo
82	1889 139 M1	80		1	Seal	Bague etancheite	Dichtring	Tenuta	Reten
83	1889 140 M1	80		1	Seal	Bague etancheite	Dichtring	Tenuta	Reten
84		80	⇒1888 272 M91	1	Plunger	Plongeur	Tauchkolben	Pistone	Embolo
85		80	⇒1888 272 M91	1	Spring	Ressort	Feder	Molla	Muelle
86	1888 272 M91	1		1	Valve	Soupape	Ventil	Valvola	Valvula
87		86	⇒1888 272 M91	1	Body	Corps	Koerper	Corpo	Cuerpo
88	1889 139 M1	86		1	Seal	Bague etancheite	Dichtring	Tenuta	Reten
89	1889 140 M1	86		1	Seal	Bague etancheite	Dichtring	Tenuta	Reten
90		86	⇒1888 272 M91	1	Plunger	Plongeur	Tauchkolben	Pistone	Embolo
91		86	⇒1888 272 M91	1	Spring	Ressort	Feder	Molla	Muelle
92	1890 083 M91			1	Connector	Borne	Doppelnippel	Raccordo	Conector

(A) USE WITH 11'5" BOOM ONLY
UTILISE AVEC FLECHE 11'5"
NUR FUER AUSLEGER 11'5"
SOLO PER BRACCIO 11'5"
USAR CON AGUILON 11'5" SOLAMENTE

(B) USE WITH 13' 6" BOOM ONLY
UTILISE AVEC FLECHE 13'6"
NUR FUER AUSLEGER 13'6"
SOLO PER BRACCIO 13'6"
USAR CON AGUILON 13'6" SOLAMENTE

VALVE-SIX SPOOL CONTROL
DISTRIBUTEUR 6 TIROIRS
STEUERVENTIL, 6-FACH
DISTRIBUTORE A SEI VIE
DISTRIBUIDOR 6 VIAS

88513001

3-8851-001-A

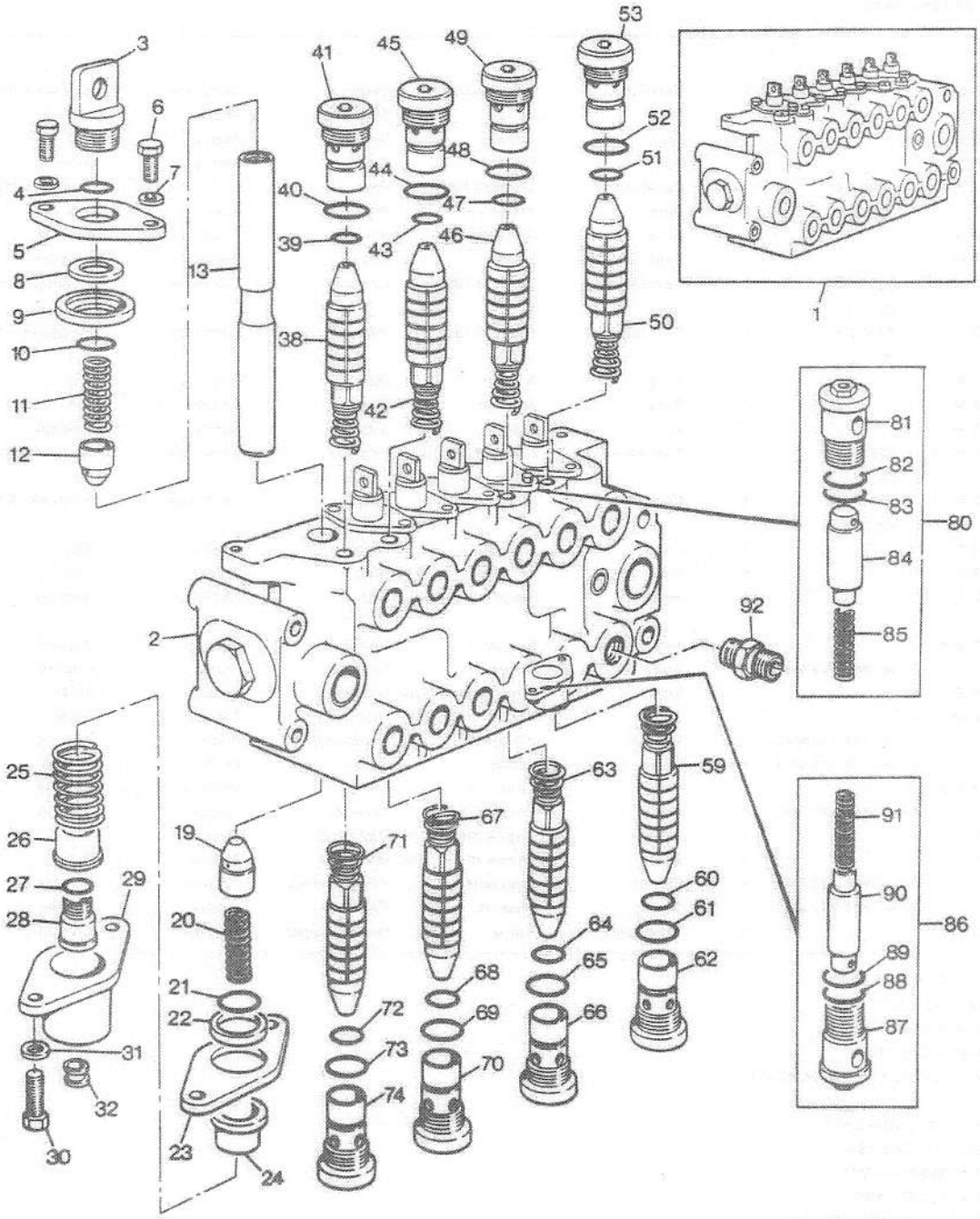

VALVE-SIX SPOOL CONTROL
DISTRIBUTEUR 6 TIROIRS
STEUERVENTIL, 6-FACH
DISTRIBUTORE A SEI VIE
DISTRIBUIDOR 6 VIAS

88513001

FROM SER NO. EN603-11418
A PARTIR DU NO EN603-11418
AB NR. EN603-11418
USATO DALLA EN603-11418
DESDE EL NO. EN603-11418

(C) USE WITH 1457 709 M92
UTILISE AVEC 1457 709 M92
NUR FUER 1457 709 M92
SOLO PER 1457 709 M92
USAR CON 1457 709 M92 SOLAMENTE

(D) USE WITH 1458 151 M91
UTILISE AVEC 1458 151 M91
NUR FUER 1458 151 M91
SOLO PER 1458 151 M91
USAR CON 1458 151 M91 SOLAMENTE

VALVE , ONE SPOOL CONTROL
DISTRIBUTEUR UN TIROIR
STEUERVENTIL, EINFACH
DISTRIBUTORE UNA VIA
DISTRIBUIDOR UNA VIA

88533001

3-8853-001-A

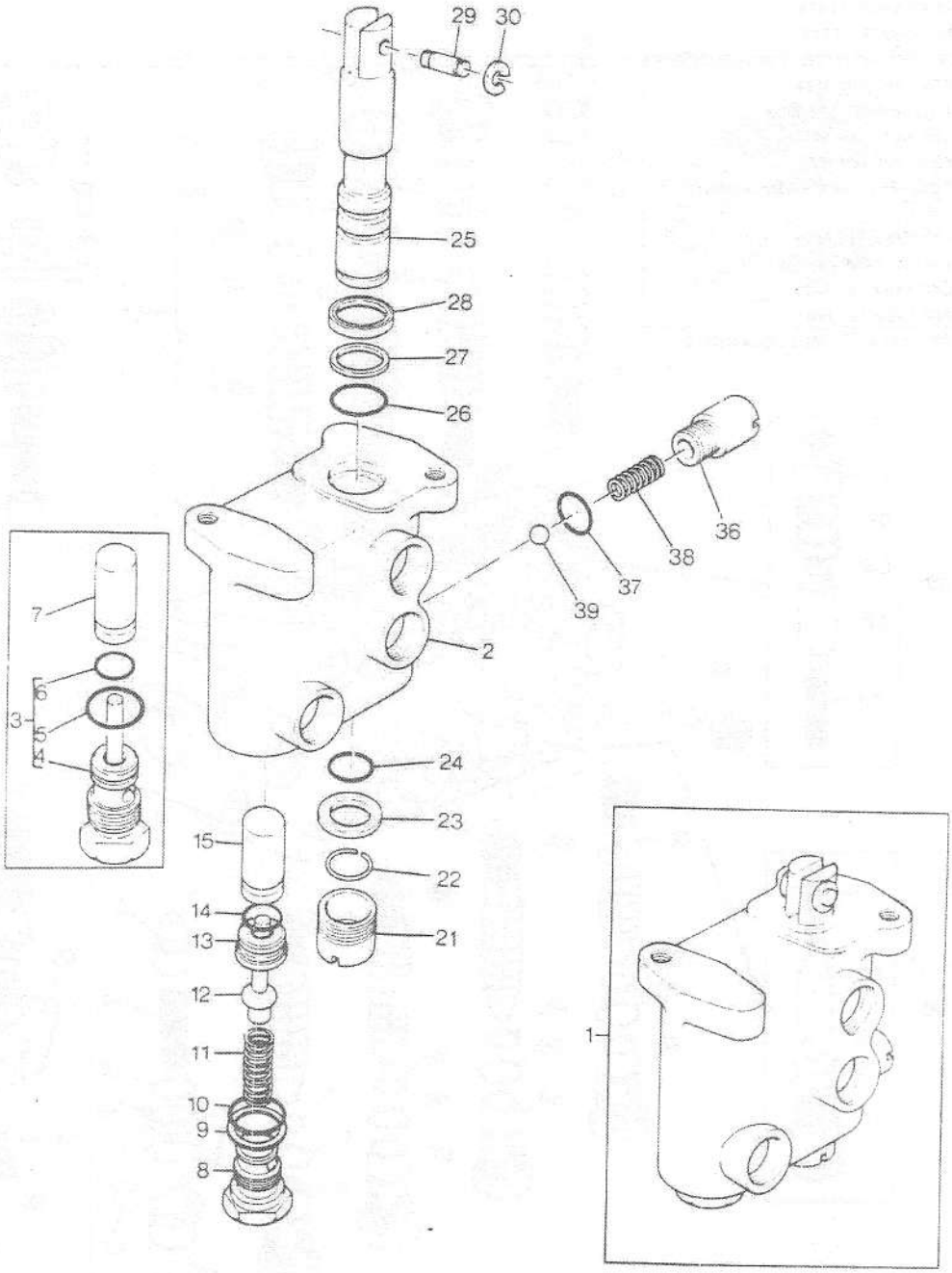

VALVE , ONE SPOOL CONTROL
DISTRIBUTEUR UN TIROIR
STEUERVENTIL, EINFACH
DISTRIBUTORE UNA VIA
DISTRIBUIDOR UNA VIA

88533001

FROM SER NO. EN603-11418
A PARTIR DU NO. EN603-11418
AB NR. EN603-11418
USATO DALLA EN603-11418
DESDE EL NO EN603-11418

1	1457 575 M92			1	Valve	Soupape	Ventil	Valvola	Valvula
2		1	⇒1457 575 M92	1	Body	Corps	Koerper	Corpo	Cuerpo
3	1888 304 M91	1	(B)	1	Valve	Soupape	Ventil	Valvola	Valvula
4		3	⇒1888 304 M91 (B)	1	Body	Corps	Koerper	Corpo	Cuerpo
5	363 549 X1	3	(A,B)	1	Seal	Bague etancheite	Dichtring	Tenuta	Reten
6	1882 958 M1	3	(A,B)	1	Ring	Anneau	Ring	Anello	Aro
7	1888 305 M1	1	(B)	1	Plunger	Plongeur	Tauchkolben	Pistone	Embolo
8	1891 594 M1	1	(C)	1	Plug	Bouchon	Verschl.stopfen	Tappo	Tapon
9	1883 109 M1	1	(C,D)	1	Washer	Rondelle	Unterlegscheibe	Rondella	Arandela
10	1886 245 M1	1	(C,D)	1	Seal	Bague etancheite	Dichtring	Tenuta	Reten
11	1508 874 M1	1	(C)	1	Spring	Ressort	Feder	Molla	Muelle
12	1508 873 M91	1	(C,D)	1	Poppet	Poussoir	Ventilkegel	Supporto	Contrapunta
13	1891 595 M1	1	(C)	1	Seat	Siege	Sitz	Sedile	Asiento
14	363 549 X1	1	(C,D)	1	Seal	Bague etancheite	Dichtring	Tenuta	Reten
15	1891 591 M1	1	(C)	1	Plunger	Plongeur	Tauchkolben	Pistone	Embolo
21	1888 306 M1	1	(B)	1	Cap	Chapeau	Kappe	Cappellotto	Tapa
21	1891 592 M1	1	(C)	1	Cap	Chapeau	Kappe	Cappellotto	Tapa
22	1888 308 M1	1	(A,D)	1	Ring	Anneau	Ring	Anello	Aro
23	1888 307 M1	1	(B)	1	Spacer	Entretoise	Abstandstueck	Distanziale	Separador
23	1891 593 M1	1	(C)	1	Spacer	Entretoise	Abstandstueck	Distanziale	Separador
24	851 258 M1	1	(A,D)	1	O ring	Joint torique	O-ring	Anello or	Junta torica
25		1	⇒1457 575 M92	1	Spool	Tiroir	Steuerschieber	Rocchetto	Carrete
26	851 258 M1	1	(A,D)	1	O ring	Joint torique	O-ring	Anello or	Junta torica
27	1024 129 M1	1	(A,D)	1	Washer	Rondelle	Unterlegscheibe	Rondella	Arandela
28	1888 309 M1	1	(A,D)	1	Ring	Anneau	Ring	Anello	Aro
29	1888 680 M1	1		1	Pin	Goupille	Bolzen	Perno	Pasador
30	1888 681 M1	1		2	Ring	Anneau	Ring	Anello	Aro
36	1888 310 M1	1		1	Plug	Bouchon	Verschl.stopfen	Tappo	Tapon
37	831 495 M1	1	(A,D)	1	Ring	Anneau	Ring	Anello	Aro
38	1021 755 M1	1		1	Spring	Ressort	Feder	Molla	Muelle
39	357 135 X1	1		1	Ball	Bille	Kugel	Sfera	Bola
40	1810 530 M91			X	Kit, seal	Etancheite jeu	Dichtringsatz	Kit tenuta	Retenes juego
41	1810 620 M91			X	Kit, seal	Etancheite jeu	Dichtringsatz	Kit tenuta	Retenes juego

(A) INCLUDED IN REPAIR KIT 1810 530 M91
INCLUS DANS JEU 1810 530 M91
ENTHALTEN IN REPARATURSATZ 1810 530 M91
COMPRES I NEL 1810 530 M91
INCLUYE EN JUEGO 1810 530 M91

(B) FOR USE WITH 1457 575 M91 VALVE ONLY
UTILISE AVEC 1457 575 M91 SEULEMENT
NUR FUER 1457 575 M91
USATO SOLO 1457 575 M91
USAR CON 1457 575 M91 SOLAMENTE

138

VALVE , ONE SPOOL CONTROL
DISTRIBUTEUR UN TIROIR
STEUERVENTIL, EINFACH
DISTRIBUTORE UNA VIA
DISTRIBUIDOR UNA VIA

88533001

3-8853-001-A

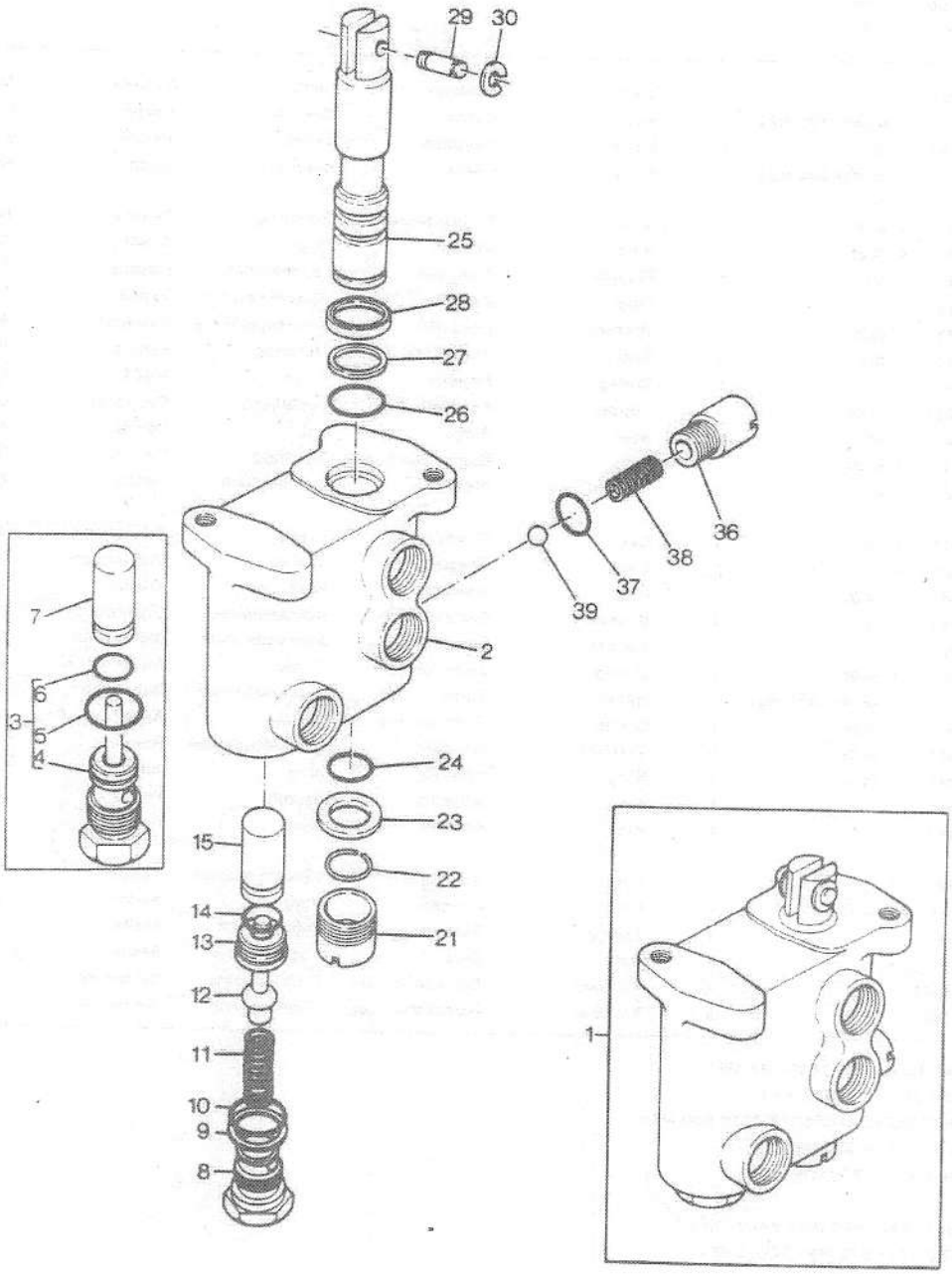

VALVE , ONE SPOOL CONTROL
DISTRIBUTEUR UN TIROIR
STEUERVENTIL, EINFACH
DISTRIBUTORE UNA VIA
DISTRIBUIDOR UNA VIA

88533001

FROM SER NO. EN603-11418
A PARTIR DU NO. EN603-11418
AB NR. EN603-11418
USATO DALLA EN603-11418
DESDE EL NO EN603-11418

(C) FOR USE WITH 1457 575 M92 VALVE ONLY
UTILISE AVEC 1457 575 M92 SEULEMENT
NUR FUER 1457 575 M92
US TO SOLO 1457 575 M92
USAR CON 1457 575 M92 SOLAMENTE

(D) INCLUDED IN REPAIR KIT 1810 620 M91
INCLUS DANS JEU 1810 620 M91
ENTHALTEN IN REPARATURSATZ 1810 620 M91
COMPRES 1 NEL 1810 620 M91
INCLUYE EN JUEGO 1810 620 M91

TWO LEVER CONTROL INSTALLATION
COMMANDE DEUX LEVIERS MONTAGE
ZWEIHEBELSTEURUNG-ANBAU
COMANDO A DUE LEVE INSTALLAZIONE
MANDO POR DOS PALANCAS-INSTALACION

86363002

3-8636-002-A

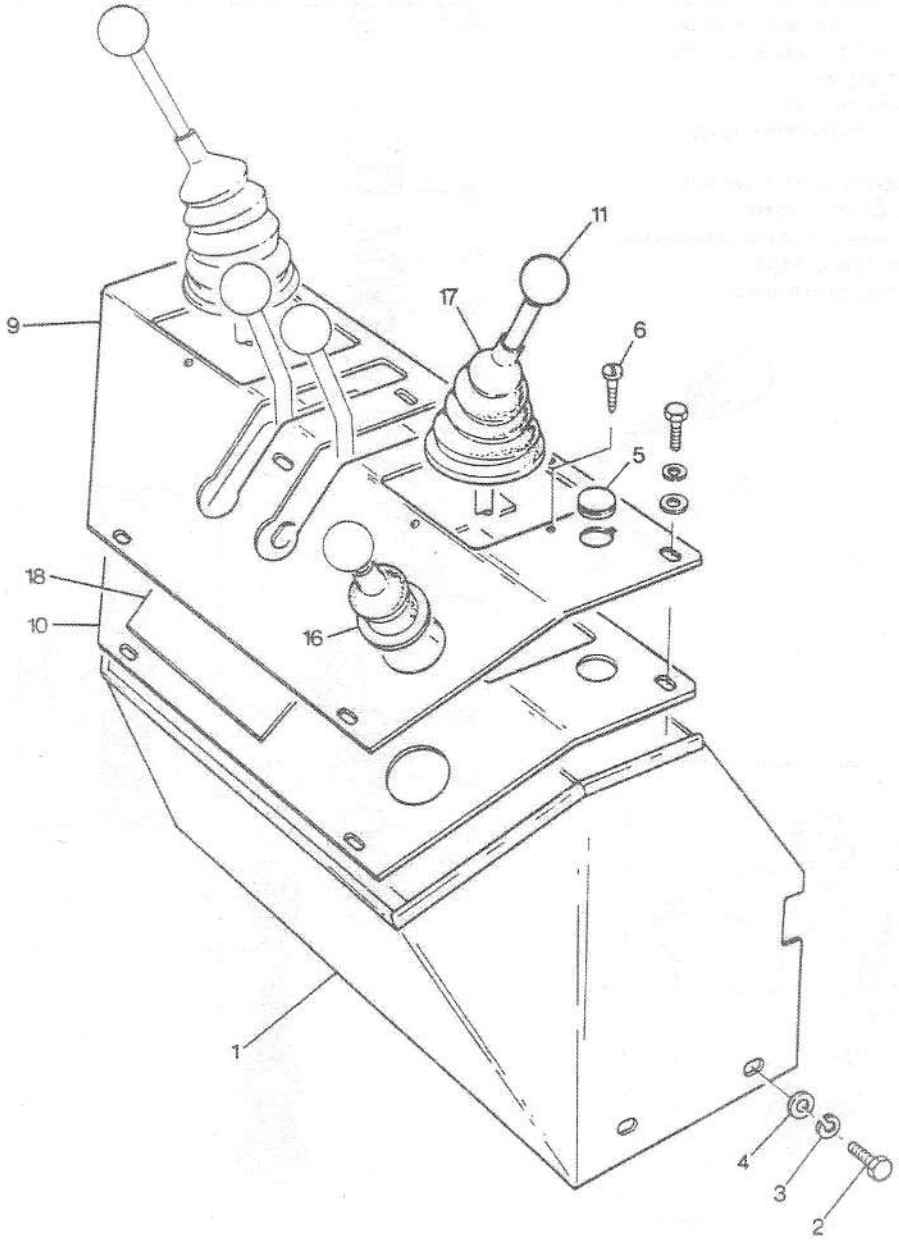

TWO LEVER CONTROL INSTALLATION
COMMANDE DEUX LEVIERS MONTAGE
ZWEIHEBELSTEURUNG–ANBAU
COMANDO A DUE LEVE INSTALLAZIONE
MANDO POR DOS PALANCAS–INSTALACION

86363002

1	353 678 X1		6	Screw	Vis	Schraube	Vite	Tornillo
2	353 446 X1		6	Washer	Rondelle	Unterlegscheibe	Rondella	Arandela
3	353 755 X1		6	Washer	Rondelle	Unterlegscheibe	Rondella	Arandela
4	1459 410 M91		1	Bracket	Support fixation	Haltearm	Supporto	Soporte
5	354 063 X1		1	Pin	Goupille	Bolzen	Perno	Pasador
6	1459 406 M1		1	Shaft	Arbre	Welle	Albero	Eje
7	1459 417 M91		1	Lever	Levier	Hebel	Leva	Palanca
8		7 ⇒ REF 7	1	Lever	Levier	Hebel	Leva	Palanca
9	884 118 M1	7	1	Retainer	Reteneur	Haltering	Fermo	Retenedor
10	845 005 M1	7	1	Knob	Pommeau	Knopf	Pomello	Pomo
11	1459 378 M1		1	Link	Maillon	Lenker	Maglia	Union
12	354 046 X1		4	Pin	Goupille	Bolzen	Perno	Pasador
13	1459 408 M1		2	Pin	Goupille	Bolzen	Perno	Pasador
19	1466 101 M1		2	Joint	Joint plat	Dichtung	Giunto	Junta
20 *	376 447 X1		12	Nut unf	Ecrou unf	Mutter unf	Dado unf	Tuerca unf
21	1459 395 M1		2	Stud	Goujon	Stehbolzen	Prigioniero	Esparrago
22	1459 425 M91		4	End	Bout	Lenkerendstueck	Terminale	Terminal
23	1459 394 M1		2	Stud	Goujon	Stehbolzen	Prigioniero	Esparrago
24	353 446 X1		6	Washer	Rondelle	Unterlegscheibe	Rondella	Arandela
25	1459 383 M91		2	Bracket	Support fixation	Haltearm	Supporto	Soporte
26	1459 379 M1		2	Block	Bloc	Block	Blocco	Bloque
27	352 973 X1		2	Ring	Anneau	Ring	Anello	Aro
28	1459 403 M1		2	Yoke	Chape articulat	Gelenkgabel	Forcella	Horquilla
34	1459 421 M93	▸	1	Lever	Levier	Hebel	Leva	Palanca
35		34 ⇒ REF 35	1	Lever	Levier	Hebel	Leva	Palanca
36	884 118 M1	34	1	Retainer	Reteneur	Haltering	Fermo	Retenedor
37	845 005 M1	34		Knob	Pommeau	Knopf	Pomello	Pomo
38	195 239 M1		2	Pin	Goupille	Bolzen	Perno	Pasador
39	354 055 X1		2	Pin	Goupille	Bolzen	Perno	Pasador
40	1459 437 M1		2	Yoke	Chape articulat	Gelenkgabel	Forcella	Horquilla
41	1459 375 M91	▸	1	Bracket	Support fixation	Haltearm	Supporto	Soporte
42	353 756 X1		1	Washer	Rondelle	Unterlegscheibe	Rondella	Arandela
43	1459 401 M92	▸	1	Lever	Levier	Hebel	Leva	Palanca
44		43 ⇒ REF 43	1	Lever	Levier	Hebel	Leva	Palanca
45	884 118 M1	43	1	Retainer	Reteneur	Haltering	Fermo	Retenedor
46	845 005 M1	43	1	Knob	Pommeau	Knopf	Pomello	Pomo
47	1459 409 M1		8	Link	Maillon	Lenker	Maglia	Union
48	1459 478 M1		10	Pin	Goupille	Bolzen	Perno	Pasador
49	354 055 X1		10	Pin	Goupille	Bolzen	Perno	Pasador
55	1459 396 M92	◂	1	Lever	Levier	Hebel	Leva	Palanca
56		55 ⇒ REF 55	1	Lever	Levier	Hebel	Leva	Palanca
57	884 118 M1	55	1	Retainer	Reteneur	Haltering	Fermo	Retenedor
58	845 005 M1	55	1	Knob	Pommeau	Knopf	Pomello	Pomo
59	354 059 X1		1	Pin	Goupille	Bolzen	Perno	Pasador
60	1459 380 M1		1	Pin	Goupille	Bolzen	Perno	Pasador
61	1459 404 M93	◂	1	Lever	Levier	Hebel	Leva	Palanca
62		61 ⇒ REF 61	1	Lever	Levier	Hebel	Leva	Palanca
63	884 118 M1	61	1	Retainer	Reteneur	Haltering	Fermo	Retenedor
64	845 005 M1	61	1	Knob	Pommeau	Knopf	Pomello	Pomo
65	1459 415 M1		2	Spacer	Entretoise	Abstandstueck	Distanziale	Separador
66	358 938 X1		2	Ring	Anneau	Ring	Anello	Aro
67	1457 881 M92		2	Pin	Goupille	Bolzen	Perno	Pasador
68	1459 371 M91	◂	1	Bracket	Support fixation	Haltearm	Supporto	Soporte

EMBLEMS
EMBLEMES
FIRMENZEICHEN
DECALCOMANIE
EMBLEMAS

88783002

3-8878-002-A

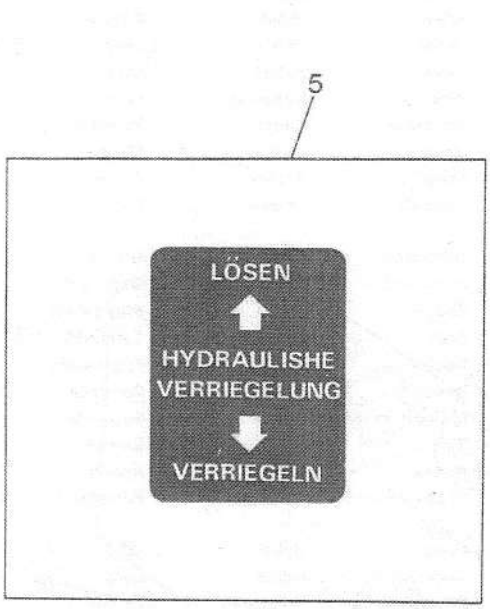

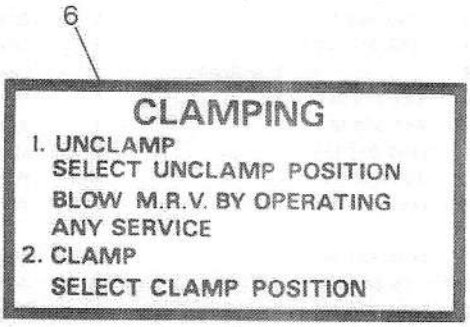

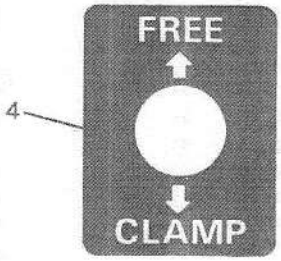

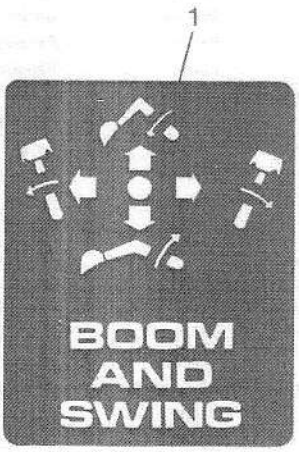

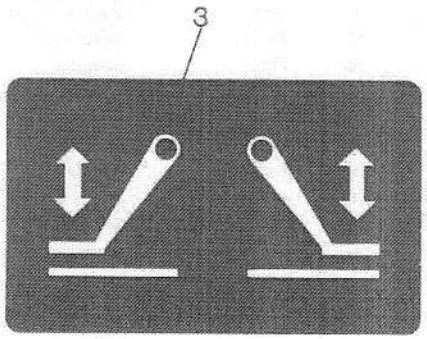

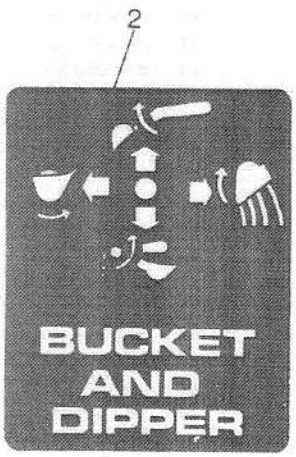

EMBLEMS
EMBLEMES
FIRMENZEICHEN
DECALCOMANIE
EMBLEMAS

88783002

TWO LEVER CONTROL
COMMANDE DEUX LEVIERS
ZWEIHEBELSTEURUNG
COMANDO A QUE LEVE
MANDO POR DOS PALANCAS

1	*	1459 597 M1		1	Decal	Decalcomanie	Aufkleber	Decalcomania	Calcomania
2	*	1459 598 M1		1	Decal	Decalcomanie	Aufkleber	Decalcomania	Calcomania
3	*	1462 414 M1		1	Emblem	Embleme	Emblem	Emblema	Emblema
4	*	1459 593 M1		1	Label	Etiquette	Etikett	Decalcomania	Etiqueta
5	*	1462 415 M1	⓪	1	Emblem	Embleme	Emblem	Emblema	Emblema
6	*	1458 695 M1		1	Decal	Decalcomanie	Aufkleber	Decalcomania	Calcomania

STABILISER RAM
VERIN DE STABILISATEUR
STABILISIERUNGSSTUETZEN-ZYLINDER
CILINDRO STABILIZZATORE
CILINDRO ESTABILIZADOR

88153001

3-8815-001-A

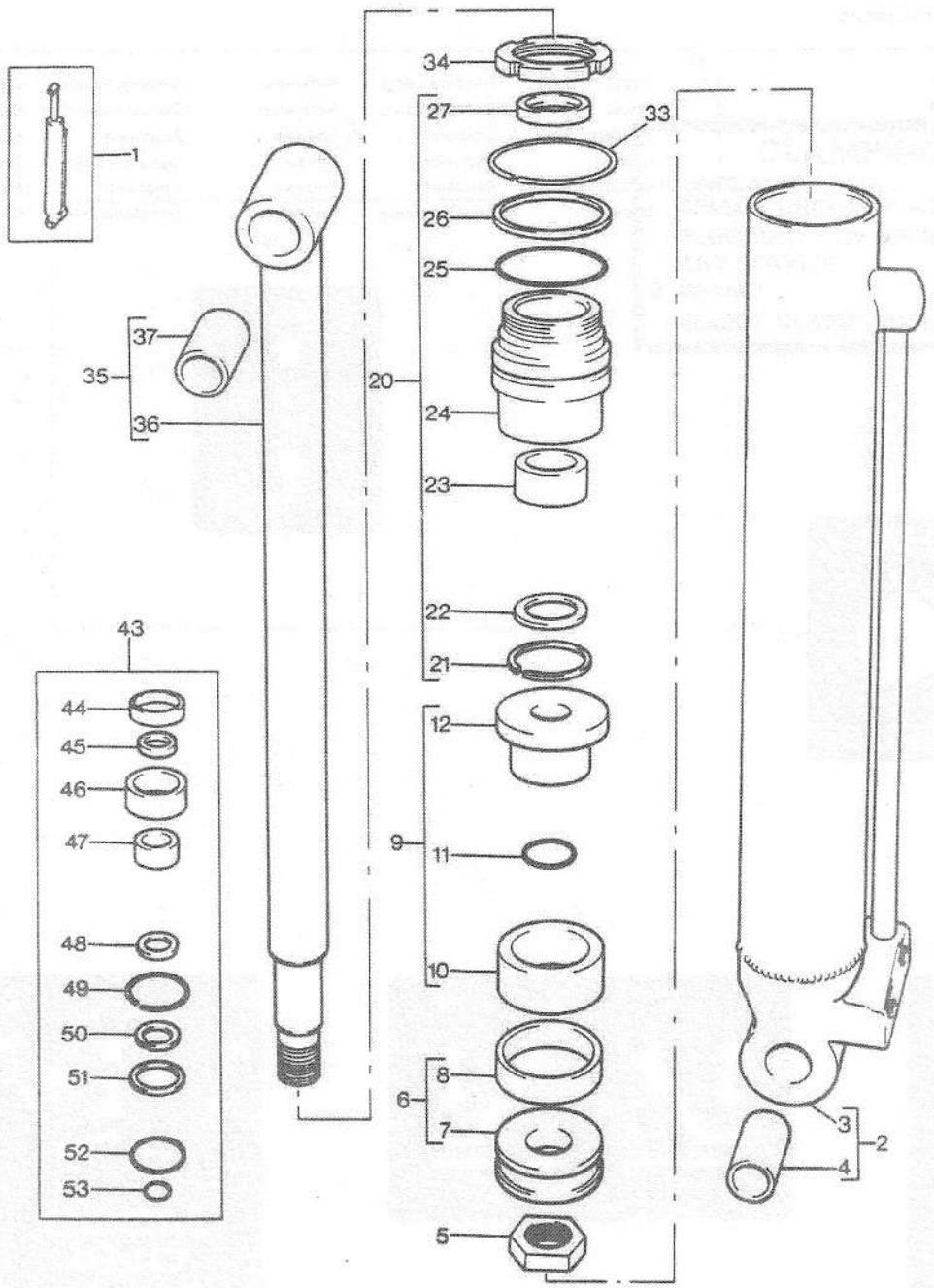

STABILISER RAM
VERIN DE STABILISATEUR
STABILISIERUNGSSTUETZEN-ZYLINDER
CILINDRO STABILIZZATORE
CILINDRO ESTABILIZADOR

88153001

1	871 708 M91		(A)	2	Ram	Verin	Hydr.zylinder	Asta cilindro	Cilindro
2	1885 001 M91	1		1	Barrel	Corps cylindre	Zylindergehaeuse	Canna	Cuerpo cilindro
3		2	⇒1885 001 M91	1	Barrel	Corps cylindre	Zylindergehaeuse	Canna	Cuerpo cilindro
4	1884 902 M1	2		2	Bush	Bague	Buchse	Boccola	Casquillo
5	1086 552 M1	1		1	Nut	Ecrou	Mutter	Dado	Tuerca
6	1884 410 M91	1		1	Piston	Piston	Kolben	Pistone	Piston
7		6	⇒1884 410 M91	1	Piston	Piston	Kolben	Pistone	Piston
8	1884 460 M1	6		1	Ring	Anneau	Ring	Anello	Aro
9	1884 409 M91	1		1	Retainer	Reteneur	Haltering	Fermo	Retenedor
10	1884 935 M1	009		1	Seal	Bague etancheite	Dichtring	Tenuta	Reten
11	1006 335 M1	009		1	Ring	Anneau	Ring	Anello	Aro
12		009	⇒1884 409 M91	1	Retainer	Reteneur	Haltering	Fermo	Retenedor
20	1884 408 M91	1		1	Bearing	Coussinet	Lager	Cuscinetto	Cojinete
21	1021 479 M1	20		1	Circlip	Segment d arret	Sicherungsring	Anello	Circulito
22	1021 477 M1	20		1	Washer	Rondelle	Unterlegscheibe	Rondella	Arandela
23	1884 938 M91	20		1	Packing	Garniture etanch	Packung	Imballaggio	Empaquetadura
24		20	⇒1884 408 M91	1	Bearing	Coussinet	Lager	Cuscinetto	Cojinete
25	359 189 X1	20		1	Seal	Bague etancheite	Dichtring	Tenuta	Reten
26	1606 815 M1	20		1	Ring	Anneau	Ring	Anello	Aro
27	1885 015 M1	20		1	Seal	Bague etancheite	Dichtring	Tenuta	Reten
33	1400 835 M1	1		1	Ring	Anneau	Ring	Anello	Aro
34	1887 037 M1	1		1	Nut	Ecrou	Mutter	Dado	Tuerca
35	1885 002 M91	1		1	Rod	Tringle	Stange	Asta	Vastago
36		35	⇒1885 002 M91	1	Piston rod	Bielle de piston	Pleuelstange	Biella	Varilla de pist
37	1884 903 M1	35		2	Bush	Bague	Buchse	Boccola	Casquillo
43	1810 054 M91			X	Kit, repair	Reparation jeu	Reparatursatz	Kit riparazione	Juego reparacion
44	1884 460 M1	43		1	Ring	Anneau	Ring	Anello	Aro
45	1885 015 M1	43		1	Seal	Bague etancheite	Dichtring	Tenuta	Reten
46	1884 935 M1	43		1	Seal	Bague etancheite	Dichtring	Tenuta	Reten
47	1884 938 M91	43		1	Packing	Garniture etanch	Packung	Imballaggio	Empaquetadura
48	1021 477 M1	43		1	Washer	Rondelle	Unterlegscheibe	Rondella	Arandela
49	1400 835 M1	43		1	Ring	Anneau	Ring	Anello	Aro
50	1021 479 M1	43		1	Circlip	Segment d arret	Sicherungsring	Anello	Circulito
51	1606 815 M1	43		1	Ring	Anneau	Ring	Anello	Aro
52	359 189 X1	43		1	Seal	Bague etancheite	Dichtring	Tenuta	Reten
53	1006 335 M1	43		1	Ring	Anneau	Ring	Anello	Aro

(A) NO LONGER SERVICED ORDER 1605 046 M93
PAS FOURNIES COMMANDER 1605 046 M93
NICHT LIEFERTEILE BESTELLE 1605 046 M93
NON FORNITO ORDINARE 1605 046 M93
NO SUMINISTRADAS PEDIR 1605 046 M93

STABILISER RAM
VERIN DE STABILISATEUR
STABILISIERUNGSSTUETZEN-ZYLINDER
CILINDRO STABILIZZATORE
CILINDRO ESTABILIZADOR

88153002

3-8815-002-A

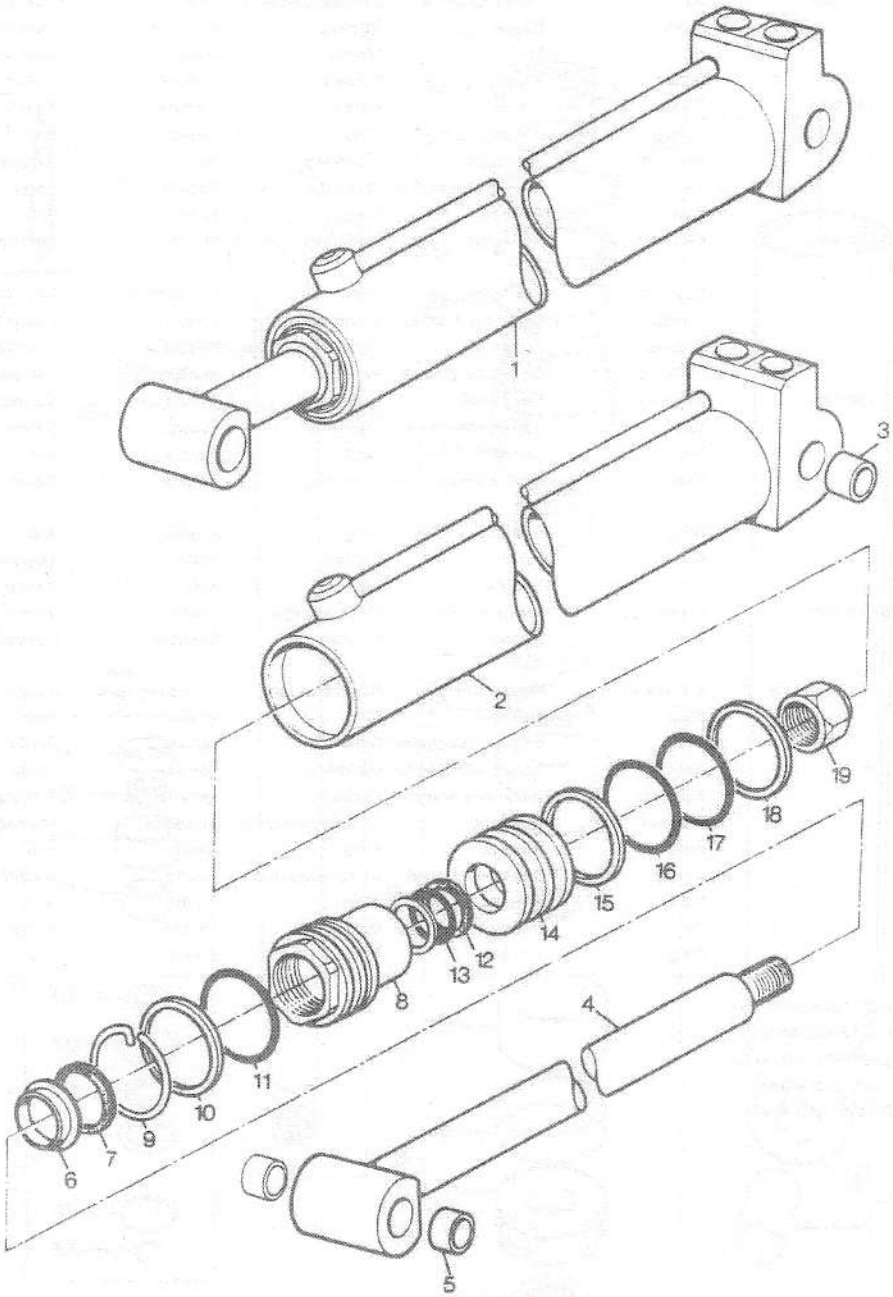

STABILISER RAM
VERIN DE STABILISATEUR
STABILISIERUNGSSTUETZEN-ZYLINDER
CILINDRO STABILIZZATORE
CILINDRO ESTABILIZADOR

88153002

TWO WAY
DOUBLE EFFET
DOPPELTWIRKEND
DUE VIE
DOBLE ACCION

1	*	1605 046 M93		1	Cylinder	Cylindre	Zylinder	Cilindro	Cilindro
2	*	1605 839 M91	1	1	Barrel	Corps cylindre	Zylindergehaeuse	Canna	Cuerpo cilindro
3		1605 970 M1	2	2	Bush	Bague	Buchse	Boccola	Casquillo
4	*	1606 557 M91	1	1	Rod	Tringle	Stange	Asta	Vastago
5		1605 971 M1	4	2	Bush	Bague	Buchse	Boccola	Casquillo
6		1606 603 M1	20	1	Seal	Bague etancheite	Dichtring	Tenuta	Reten
7		1606 463 M1	20	1	Seal	Bague etancheite	Dichtring	Tenuta	Reten
8		1606 540 M2	1	1	Bearing	Coussinet	Lager	Cuscinetto	Cojinete
9		1605 415 M1	1	1	Ring	Anneau	Ring	Anello	Aro
10	*	1606 815 M1	20	1	Ring	Anneau	Ring	Anello	Aro
11	*	359 189 X1	20	1	Seal	Bague etancheite	Dichtring	Tenuta	Reten
12		1605 761 M1	20	2	Ring	Anneau	Ring	Anello	Aro
13		359 100 X1	20 (A)	1	Ring	Anneau	Ring	Anello	Aro
13		359 180 X1	(A)	1	Seal	Bague etancheite	Dichtring	Tenuta	Reten
13		359 132 X1	(A)	1	Seal	Bague etancheite	Dichtring	Tenuta	Reten
14		1606 787 M1	1	1	Piston	Piston	Kolben	Pistone	Piston
15		1606 805 M1	20	1	Seal	Bague etancheite	Dichtring	Tenuta	Reten
16		359 187 X1	20	1	Seal	Bague etancheite	Dichtring	Tenuta	Reten
17		1606 802 M1	20	1	Seal	Bague etancheite	Dichtring	Tenuta	Reten
18		1606 805 M1	1	1	Seal	Bague etancheite	Dichtring	Tenuta	Reten
19		1441 551 X1	1	1	Nut	Ecrou	Mutter	Dado	Tuerca
20		1606 532 M94	1	X	Kit, seal	Etancheite jeu	Dichtringsatz	Kit tenuta	Retenes juego

(A) ALTERNATIVE
EN ALTERNATIVE
WAHLWEISE
ALTERNATIVA
ALTERNATIVA

RAMS
VERINS
HYDRAULIKZYLINDERS
CILINDROS
CILINDROS

87003001

3-8700-001-A

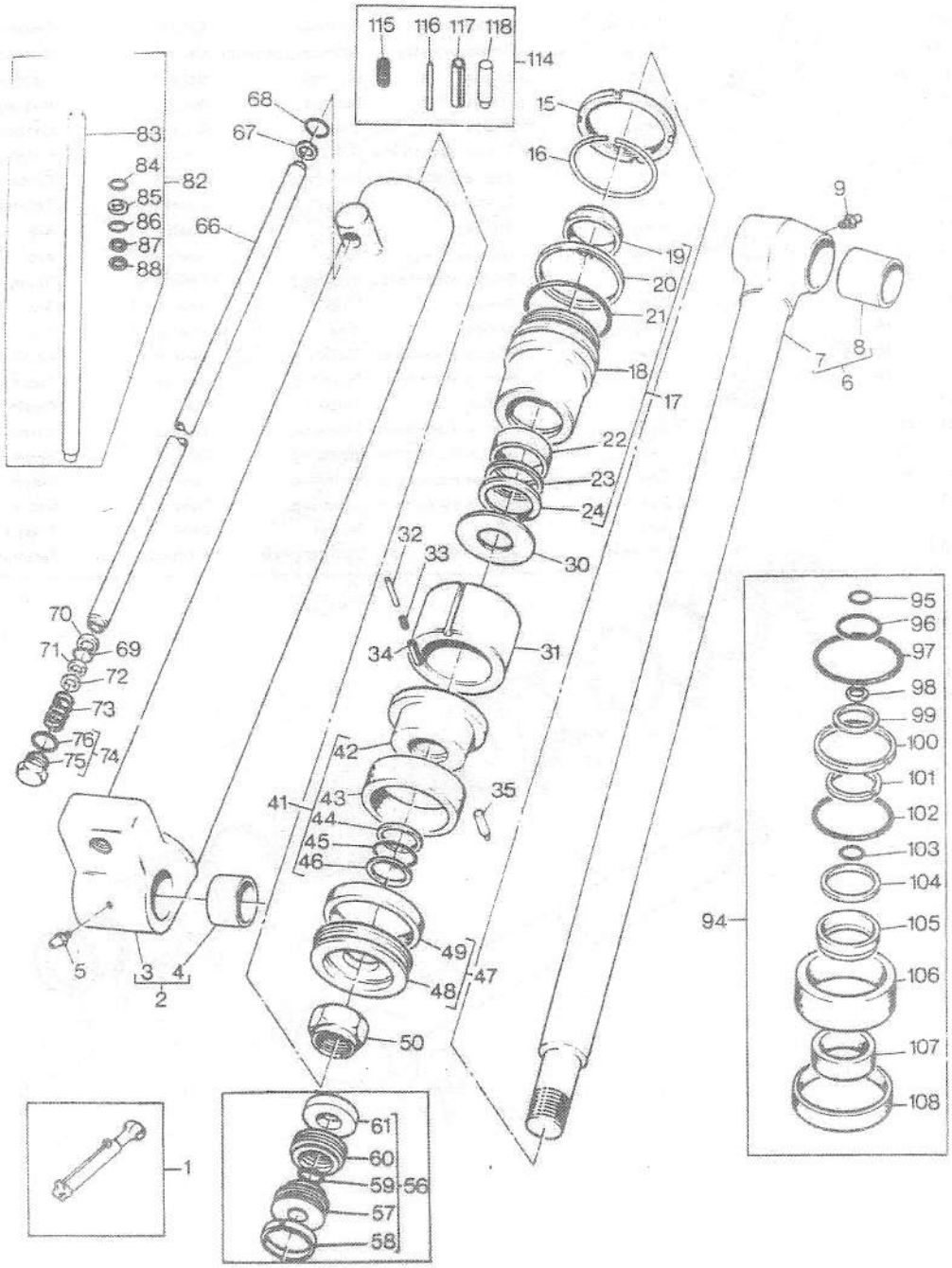

RAMS
VERINS
HYDRAULIKZYLINDERS
CILINDROS
CILINDROS

87003001

BOOM AND DIPSTICK
FLECHE ET BRAS
AUSLEGER UND BAGGERARM
BRACCIO Y BASCULANTE
AGUILON Y BRAZO DE ATAQUE

1	871 706 M92	(A)	1	Boom	Fleche	Ausleger	Braccio	Aguilon
1	874 723 M91	(B,R)	1	Ram	Verin	Hydr.zylinder	Asta cilindro	Cilindro
1	871 707 M93	(C,P)	1	Dipperstick	Bras de pelle	Loeffelstiel	Braccio	Brazo cucharon
1	1456 308 M91	(D,Q)	1	Ram	Verin	Hydr.zylinder	Asta cilindro	Cilindro
2	1884 999 M91	1 (A,C)	1	Barrel	Corps cylindre	Zylindergehaeuse	Canna	Cuerpo cilindro
2	1885 051 M91	1 (B)	1	Barrel	Corps cylindre	Zylindergehaeuse	Canna	Cuerpo cilindro
2	1887 582 M91	1 (D)	1	Barrel	Corps cylindre	Zylindergehaeuse	Canna	Cuerpo cilindro
3		2 ⇒ REF 2	1	Barrel	Corps cylindre	Zylindergehaeuse	Canna	Cuerpo cilindro
4	1884 863 M1	2	2	Bush	Bague	Buchse	Boccola	Casquillo
5	14 351 X	1	1	Nipple	Graisseur	Nippel	Nipplo	Engrasador
6	1885 000 M91	1 (A,B,C)	1	Rod	Tringle	Stange	Asta	Vastago
6	1884 995 M91	1 (D,F,J)	1	Rod	Tringle	Stange	Asta	Vastago
6	1886 959 M91	1 (D,H,K)	1	Rod	Tringle	Stange	Asta	Vastago
7		6 ⇒ REF 6	1	Rod	Tringle	Stange	Asta	Vastago
8	1884 863 M1	6	2	Bush	Bague	Buchse	Boccola	Casquillo
9	14 351 X	1	1	Nipple	Graisseur	Nippel	Nipplo	Engrasador
15	1887 532 M1	1 (A,C,H)	1	Nut	Ecrou	Mutter	Dado	Tuerca
15	1887 537 M1	1 (B,D)	1	Nut	Ecrou	Mutter	Dado	Tuerca
16	1024 324 M1	1 (A,C,M)	1	Ring	Anneau	Ring	Anello	Aro
16	1031 773 M1	1 (B,D)	1	Ring	Anneau	Ring	Anello	Aro
17	1884 398 M92	1 (A,J)	1	Bearing	Coussinet	Lager	Cuscinetto	Cojinete
17	1886 960 M91	1 (H,K)	1	Bearing	Coussinet	Lager	Cuscinetto	Cojinete
17	1885 059 M91	1 (B)	1	Bearing	Coussinet	Lager	Cuscinetto	Cojinete
17	1884 398 M92	1 (C)	1	Bearing	Coussinet	Lager	Cuscinetto	Cojinete
17	1810 497 M91	1 (D)	1	Bearing	Coussinet	Lager	Cuscinetto	Cojinete
18		17	1	Bearing	Coussinet	Lager	Cuscinetto	Cojinete
19	1884 875 M1	17	1	Seal	Bague etancheite	Dichtring	Tenuta	Reten
19	1886 964 M1	17 (D,K,M)	1	Seal	Bague etancheite	Dichtring	Tenuta	Reten
20	1024 321 M1	17 (A,C,D,M)	1	Washer	Rondelle	Unterlegscheibe	Rondella	Arandela
20	1031 768 M1	17 (B,D)	1	Washer	Rondelle	Unterlegscheibe	Rondella	Arandela
21	1007 242 M1	17 (A,C,M)	1	Seal	Bague etancheite	Dichtring	Tenuta	Reten
21	1885 061 M1	17 (B)	1	Ring	Anneau	Ring	Anello	Aro
21	1887 588 M1	17 (D)	1	Ring	Anneau	Ring	Anello	Aro
22	1884 939 M91	17	1	Seal	Bague etancheite	Dichtring	Tenuta	Reten
22	1887 587 M1	17 (D,K,M)	1	Kit	Jeu	Satz	Kit	Juego
23	1031 511 M1	17	1	Retainer	Reteneur	Haltering	Fermo	Retenedor
23	1886 962 M1	17 (D,K,M)	1	Washer	Rondelle	Unterlegscheibe	Rondella	Arandela
24	1884 414 M1	17	1	Circlip	Segment d arret	Sicherungsring	Anello	Circulito
24	1886 963 M1	17 (D,K,M)	1	Ring	Anneau	Ring	Anello	Aro
30	1884 454 M1	1 (A)	1	Washer	Rondelle	Unterlegscheibe	Rondella	Arandela
30	1885 057 M1	1 (B)	1	Washer	Rondelle	Unterlegscheibe	Rondella	Arandela
31	1884 716 M1	1 (A)	1	Sleeve	Manchon	Huelse	Manicotto	Camisa
31	1885 058 M1	1 (B)	1	Sleeve	Manchon	Huelse	Manicotto	Camisa
32		1 (A,B) ⇒ 1810 058 M91	1	Pin	Goupille	Bolzen	Perno	Pasador
33	1007 719 M1	1 (A,B)	1	Spring	Ressort	Feder	Molla	Muelle
34		1 (A,B) ⇒ 1810 058 M91	1					
35		1 (A,B) ⇒ 1810 058 M91	1					

RAMS
VERINS
HYDRAULIKZYLINDERS
CILINDROS
CILINDROS

87003001

3-8700-001-A

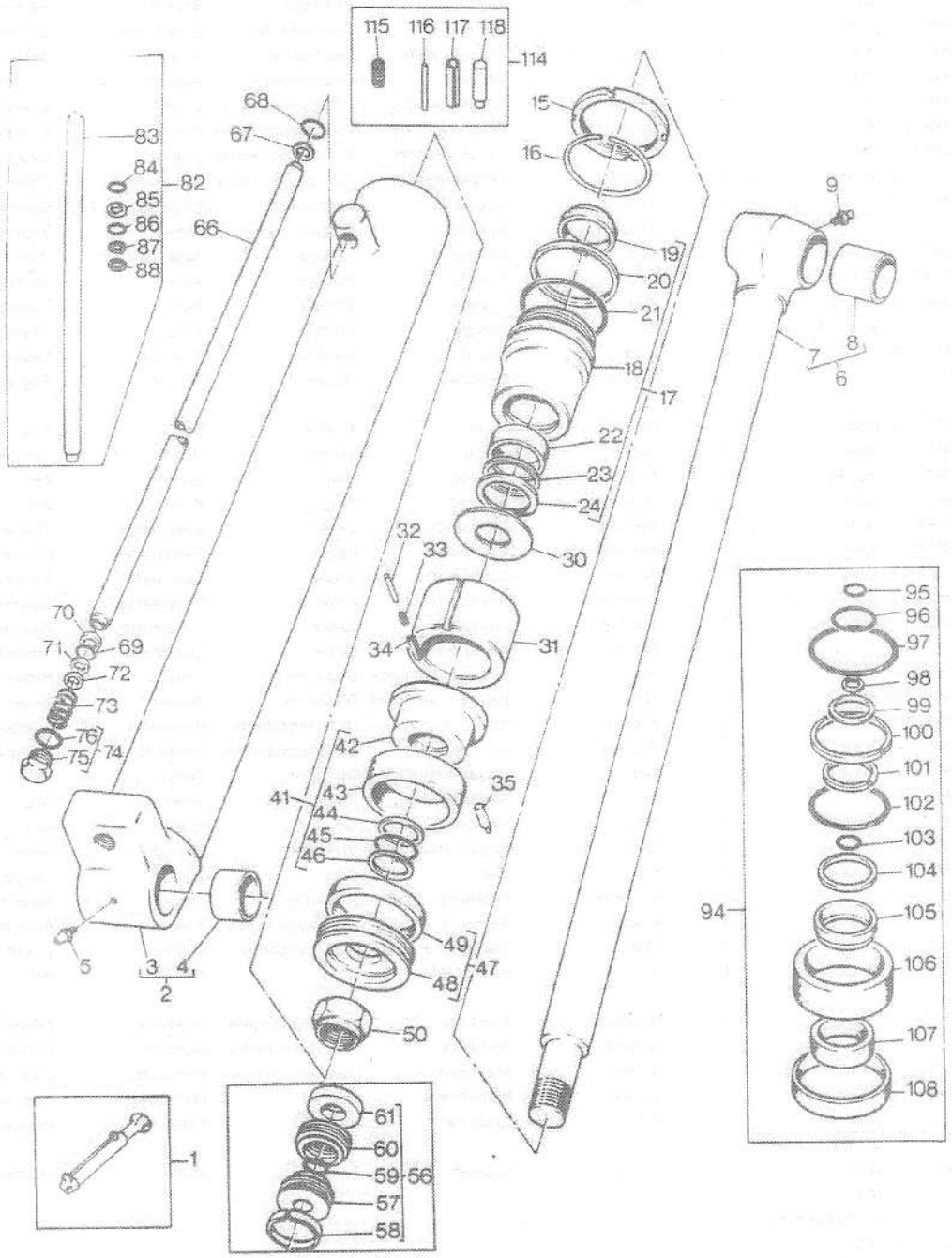

RAMS
VERINS
HYDRAULIKZYLINDERS
CILINDROS
CILINDROS

87003001

BOOM AND DIPSTICK
FLECHE ET BRAS
AUSLEGER UND BAGGERARM
BRACCIO Y BASCULANTE
AGUILON Y BRAZO DE ATAQUE

41	1884 401 M91	1	(A)	1	Retainer	Reteneur	Haltering	Fermo	Retenedor
41	1884 400 M91	1	(C)	1	Retainer	Reteneur	Haltering	Fermo	Retenedor
41	1884 862 M91	1	(D)	1	Retainer	Reteneur	Haltering	Fermo	Retenedor
42		41		1	Retainer	Reteneur	Haltering	Fermo	Retenedor
43	1884 937 M91	41	(M)	1	Seal	Bague etancheite	Dichtring	Tenuta	Reten
44	1884 411 M1	41	(M)	1	Washer	Rondelle	Unterlegscheibe	Rondella	Arandela
45	1004 637 M1	41	(M)	1	Ring	Anneau	Ring	Anello	Aro
46	1884 411 M1	41	(M)	1	Washer	Rondelle	Unterlegscheibe	Rondella	Arandela
47	1884 399 M91	1	(A,C,D)	1	Piston	Piston	Kolben	Pistone	Piston
48		47	⇒1884 399 M91	1	Piston	Piston	Kolben	Pistone	Piston
49	1884 874 M1	47		1	Ring	Anneau	Ring	Anello	Aro
50	357 575 X1	1		1	Nut	Ecrou	Mutter	Dado	Tuerca
55	1885 056 M1	1	(B)	1	Retainer	Reteneur	Haltering	Fermo	Retenedor
56	1885 053 M91	1	(B)	1	Piston	Piston	Kolben	Pistone	Piston
56	1810 498 M91	1	(D)	1	Piston	Piston	Kolben	Pistone	Piston
57		56		1	Piston	Piston	Kolben	Pistone	Piston
58	1885 054 M1	56		1	Ring	Anneau	Ring	Anello	Aro
59	1004 637 M1	56		1	Ring	Anneau	Ring	Anello	Aro
60	1885 055 M1	56		1	Seal	Bague etancheite	Dichtring	Tenuta	Reten
61	1887 583 M1	56	(D)	1	Spacer	Entretoise	Abstandstueck	Distanziale	Separador
66		1	(A,C) ⇒1810 079 M91	1	Rod	Tringle	Stange	Asta	Vastago
66		1	(B) ⇒1810 294 M91	1	Rod	Tringle	Stange	Asta	Vastago
66		1	(D) ⇒1810 098 M91	1	Rod	Tringle	Stange	Asta	Vastago
67	196 055 M1	1		1	Ring	Anneau	Ring	Anello	Aro
68	1021 493 M1	1		1	Washer	Rondelle	Unterlegscheibe	Rondella	Arandela
69	196 055 M1	1		1	Ring	Anneau	Ring	Anello	Aro
70	1021 493 M1	1		1	Washer	Rondelle	Unterlegscheibe	Rondella	Arandela
71	1026 205 M1	1	; .030"/.76MM	X	Shim	Cale	Einstellblech	Spessore	Suplemento
72	1026 206 M1	1	; .058"/1.5MM	X	Shim	Cale	Einstellblech	Spessore	Suplemento
73	1884 456 M1	1	(A,C)	1	Spring	Ressort	Feder	Molla	Muelle
73	1024 292 M1	1	(B,D)	1	Spring	Ressort	Feder	Molla	Muelle
74	1884 403 M91	1		1	Plug	Bouchon	Verschl.stopfen	Tappo	Tapon
75		74	⇒1884 403 M91	1	Plug	Bouchon	Verschl.stopfen	Tappo	Tapon
76	1882 958 M1	74		1	Ring	Anneau	Ring	Anello	Aro
82	1810 079 M91	1	(A)	X	Kit, repair	Reparation jeu	Reparatursatz	Kit riparazione	Juego reparacion
82	1810 294 M91	1	(B)	X	Kit, repair	Reparation jeu	Reparatursatz	Kit riparazione	Juego reparacion
82	1810 098 M91	1	(E)	X	Kit, repair	Reparation jeu	Reparatursatz	Kit riparazione	Juego reparacion
83		82	⇒ REF 82	1	Rod	Tringle	Stange	Asta	Vastago
84	196 055 M1	82		2	Ring	Anneau	Ring	Anello	Aro
85	1021 493 M1	82		2	Washer	Rondelle	Unterlegscheibe	Rondella	Arandela
86	1882 958 M1	82		1	Ring	Anneau	Ring	Anello	Aro
87	1026 205 M1	82	; .030"/.76MM	4	Shim	Cale	Einstellblech	Spessore	Suplemento
88	1026 206 M1	82	; .058"/1.5MM	4	Shim	Cale	Einstellblech	Spessore	Suplemento
94	1810 050 M91	1	(A,E)	X	Kit, repair	Reparation jeu	Reparatursatz	Kit riparazione	Juego reparacion

RAMS
VERINS
HYDRAULIKZYLINDERS
CILINDROS
CILINDROS

87003001

3-8700-001-A

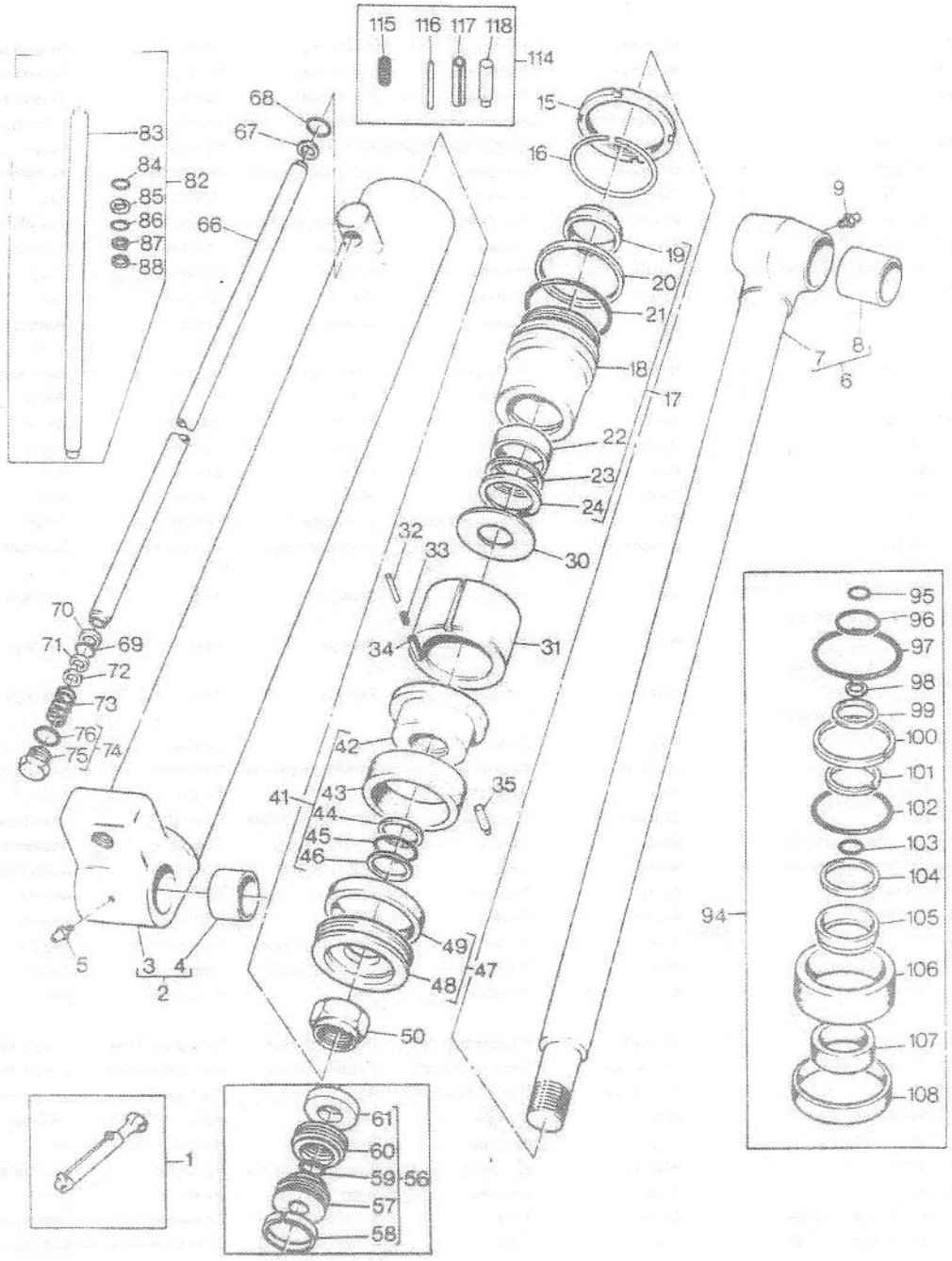

RAMS
VERINS
HYDRAULIKZYLINDERS
CILINDROS
CILINDROS

87003001

BOOM AND DIPSTICK
FLECHE ET BRAS
AUSLEGER UND BAGGERARM
BRACCIO Y BASCULANTE
AGUILON Y BRAZO DE ATAQUE

94	1810 293 M91	1 (B)	X	Kit, repair	Reparation jeu	Reparatursatz	Kit riparazione	Juego reparacion
95	196 055 M1	94	2	Ring	Anneau	Ring	Anello	Aro
96	1004 637 M1	94	1	Ring	Anneau	Ring	Anello	Aro
97	1007 242 M1	94 (A)	1	Seal	Bague etancheite	Dichtring	Tenuta	Reten
97	1885 061 M1	94 (B)	1	Ring	Anneau	Ring	Anello	Aro
98	1021 493 M1	94	2	Washer	Rondelle	Unterlegscheibe	Rondella	Arandela
99	1884 411 M1	94 (A)	2	Washer	Rondelle	Unterlegscheibe	Rondella	Arandela
100	1024 321 M1	94 (A)	1	Washer	Rondelle	Unterlegscheibe	Rondella	Arandela
100	1031 768 M1	94 (B)	1	Washer	Rondelle	Unterlegscheibe	Rondella	Arandela
101	1884 414 M1	94	1	Circlip	Segment d arret	Sicherungsring	Anello	Circulito
102	1024 324 M1	94 (A)	1	Ring	Anneau	Ring	Anello	Aro
103	1882 958 M1	94	1	Ring	Anneau	Ring	Anello	Aro
104	1031 511 M1	94	1	Retainer	Reteneur	Haltering	Fermo	Retenedor
105	1884 875 M1	94	1	Seal	Bague etancheite	Dichtring	Tenuta	Reten
106	1884 937 M91	94 (A)	1	Seal	Bague etancheite	Dichtring	Tenuta	Reten
106	1885 055 M1	94 (B)	1	Seal	Bague etancheite	Dichtring	Tenuta	Reten
107	1884 939 M91	94	1	Seal	Bague etancheite	Dichtring	Tenuta	Reten
108	1884 874 M1	94 (A)	1	Ring	Anneau	Ring	Anello	Aro
108	1885 054 M1	94 (B)	1	Ring	Anneau	Ring	Anello	Aro
114	1810 058 M91	1 (A)	X	Kit, repair	Reparation jeu	Reparatursatz	Kit riparazione	Juego reparacion
114	1810 295 M91	1 (B)	X	Kit, repair	Reparation jeu	Reparatursatz	Kit riparazione	Juego reparacion
115	1007 719 M1	114	1	Spring	Ressort	Feder	Molla	Muelle
116		114 ⇒ REF 114	1	Pin	Goupille	Bolzen	Perno	Pasador
117		114 ⇒ REF 114	1	Kit, sleeve	Manchons jeu	Huelsensatz	Kit manicotto	Camisas juego
118		114 ⇒ REF 114	1	Pin	Goupille	Bolzen	Perno	Pasador
	1810 476 M91	1 (G)	X	Piston	Piston	Kolben	Pistone	Piston
	1810 475 M91	1 (E,L)	X	Kit	Jeu	Satz	Kit	Juego

(A) USE WITH 11'5" BOOM
UTILISE AVEC FLECHE 11'5"
NUR FUER AUSLEGER 11'5"
SOLO PER BRACCIO 11'5"
USAR CON AGUILON SOLAMENTE

(B) USE WITH 13'6" BOOM
UTILISE AVEC FLECHE 13'6"
NUR FUER AUSLEGER 13'6"
SOLO PER BRACCIO 13'6"
USAR CON AGUILON 13'6"

(C) USE WITH 11'5" DIPSTICK
UTILISE AVEC BRAS 11'5"
NUR FUER BAGGERARM 11'5"
SOLO PER BASCULANTE 11'5"
USAR CON BRAZO D'ATAQUE 11'5" SOLAMENTE

(D) USE WITH 13'6" DIPSTICK
UTILISE AVEC 13'6" BRAS
NUR FUER BAGGERARM 13'6"
SOLO PER BASCULANTE 13'6"
USAR CON BRAZO D'ATAQUE 13'6"

RAMS
VERINS
HYDRAULIKZYLINDERS
CILINDROS
CILINDROS

87003001

3-8700-001-A

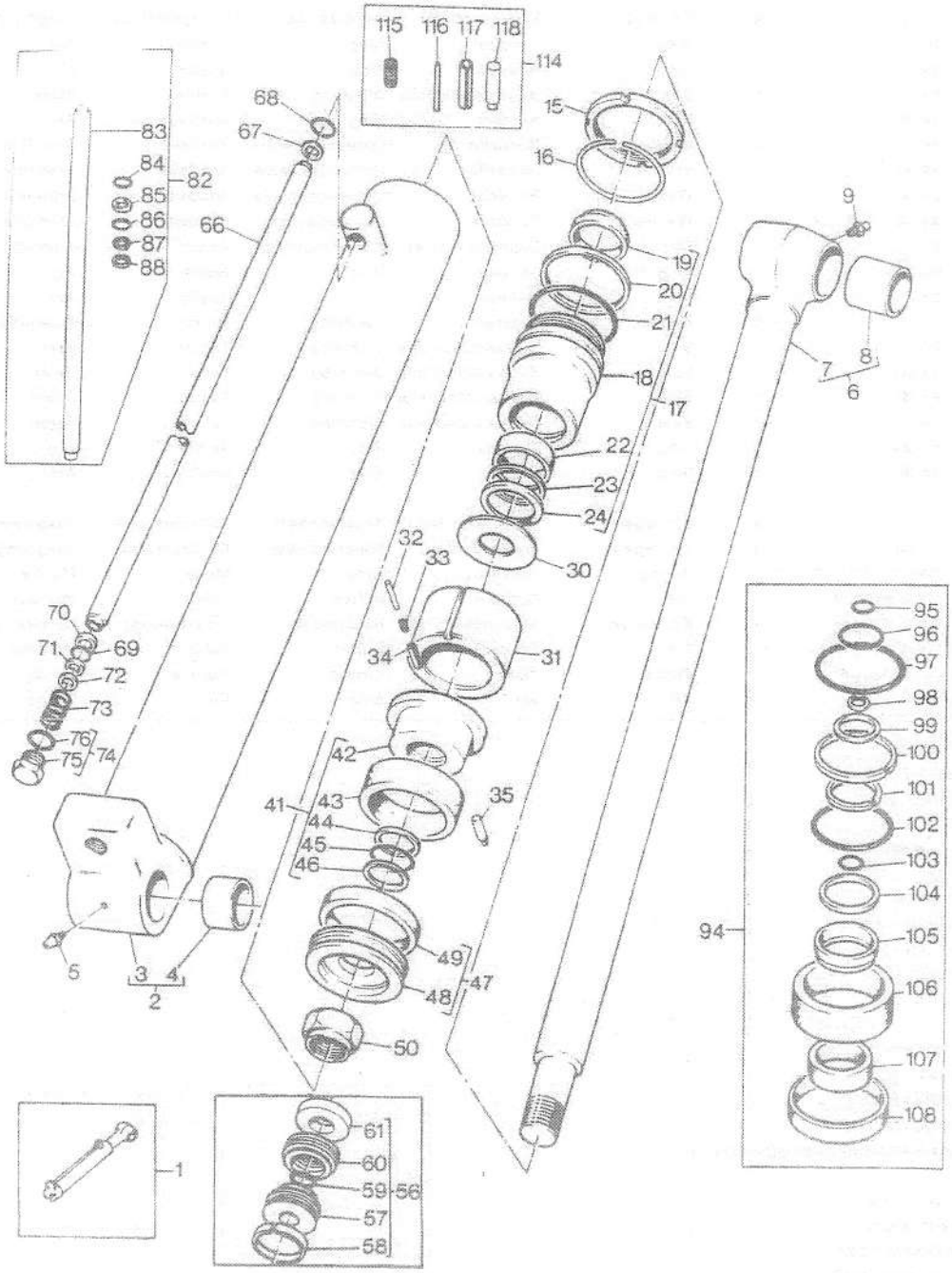

RAMS
VERINS
HYDRAULIKZYLINDERS
CILINDROS
CILINDROS

87003001

BOOM AND DIPSTICK
FLECHE ET BRAS
AUSLEGER UND BAGGERARM
BRACCIO Y BASCULANTE
AGUILON Y BRAZO DE ATAQUE

(E) TO SERVICE RAM 872 746 M93
FOURNIR 872 746 M93
ERSATZ FUER 872 746 M93
PER SERVIZIO 872 746 M93
PARA SERVICIO 872 746 M93

(F) NO LONGER SERVICED ORDER KIT 1810 476 M91
N'EST PLUS FOURNIES COMMANDER 1810 476 M91
NICHT LIEFERTEILE BESTELLE 1810 476 M91
NON FORNITO ORDINARE 1810 476 M91
NO SUMINISTRADAS PEDIR 1810 476 M91

(G) INCLUDES ITEMS MARKED (H)
COMPREND LES PIECES MARQUEES (H)
EINSCHL. ALTER MIT (H) GEKENNZEICHNETEN TEILE
I PARTIOLARI MARCAT (H)
INCLUYE LAS PIEZAS MARCADAS CON (H)

(H) INCLUDED IN KIT 1810 476 M91
INCLUS DANS JEU 1810 476 M91
ENTHALTEN IN REPARATURSATZ 1810 476 M91
COMPRES I NEL 1810 476 M91
INCLUYE EN JUEGO 1810 476 M91

(J) USE WITH 872 746 M92 ONLY
UTILISE AVEC 872 746 M92 SEULEMENT
NUR FUER 872 746 M92
SOLO PER 872 746 M92
USAR CON 872 746 M92 SOLAMENTE

(K) USE WITH 872 746 M93 ONLY
UTILISE AVEC 872 746 M93 SEULEMENT
NUR FUER 872 746 M93
SOLO PER 872 746 M93
USAR CON 872 746 M93 SOLAMENTE

(L) INCLUDES ITEMS MARKED (M)
COMPREND LES PIECES MARQUEES (M)
EINSCHL. ALTER MIT (M) GEKENNZEICHNETEN TEILE
I PARTIOLARI MARCAT (M)
INCLUS LAS PIEZAS MARCADAS CON (M)

(M) INCLUDED IN KIT 1810 475 M91
INCLUS DANS JEU 1810 475 M91
ENTHALTEN IN REPARATURSATZ 1810 475 M91
COMPRES I NEL 1810 475 M91
INCLUYE EN JEUGO 1810 475 M91

(P) NO LONGER SERVICED USE 1605 069 M93
PAS FOURNIES COMMANDER 1605 069 M93
NICHT LIEFERTEILE BESTELLE 1605 069 M93
NON FORNITO ORDINARE 1605 069 M93
NO SUMINISTRADAS PEDIR 1605 069 M93

RAMS
VERINS
HYDRAULIKZYLINDERS
CILINDROS
CILINDROS

87003001

3-8700-001-A

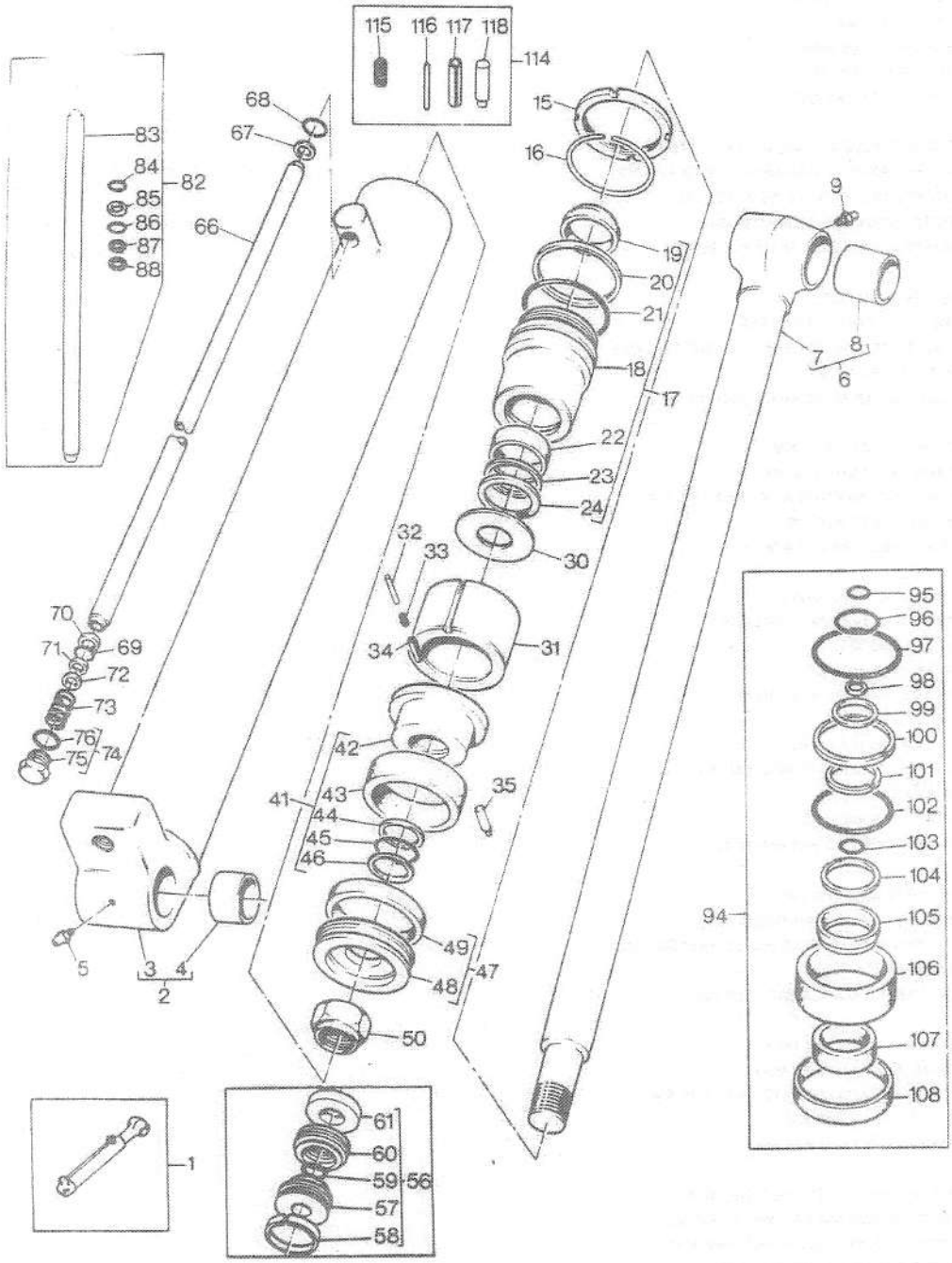

RAMS
VERINS
HYDRAULIKZYLINDERS
CILINDROS
CILINDROS

87003001

BOOM AND DIPSTICK
FLECHE ET BRAS
AUSLEGER UND BAGGERARM
BRACCIO Y BASCULANTE
AGUILON Y BRAZO DE ATAQUE

(Q) NO LONGER SERVICED ORDER 1605 067 M93
PAS FOURNIES COMMANDER 1605 067 M93
NICHT LIEFERTEILE BESTELLE 1605 067 M93
NON FORNITO ORDINARE 1605 067 M93
NO SUMINISTRADAS PEDIR 1605 067 M93

(R) NO LONGER SERVICED USE 1605 156 M91
PAS FOURNIES COMMANDER 1605 156 M91
NICHT LIEFERTEILE BESTELLE 1605 156 M91
NON FORNITO ORDINARE 1605 156 M91
NO SUMINISTRADAS 1605 156 M91

BOOM RAM
VERIN DE FLECHE
AUSLEGERZYLINDER
CILINDRO BRACCIO
CILINDRO DE AGUILON

88003003

3-8800-003-A

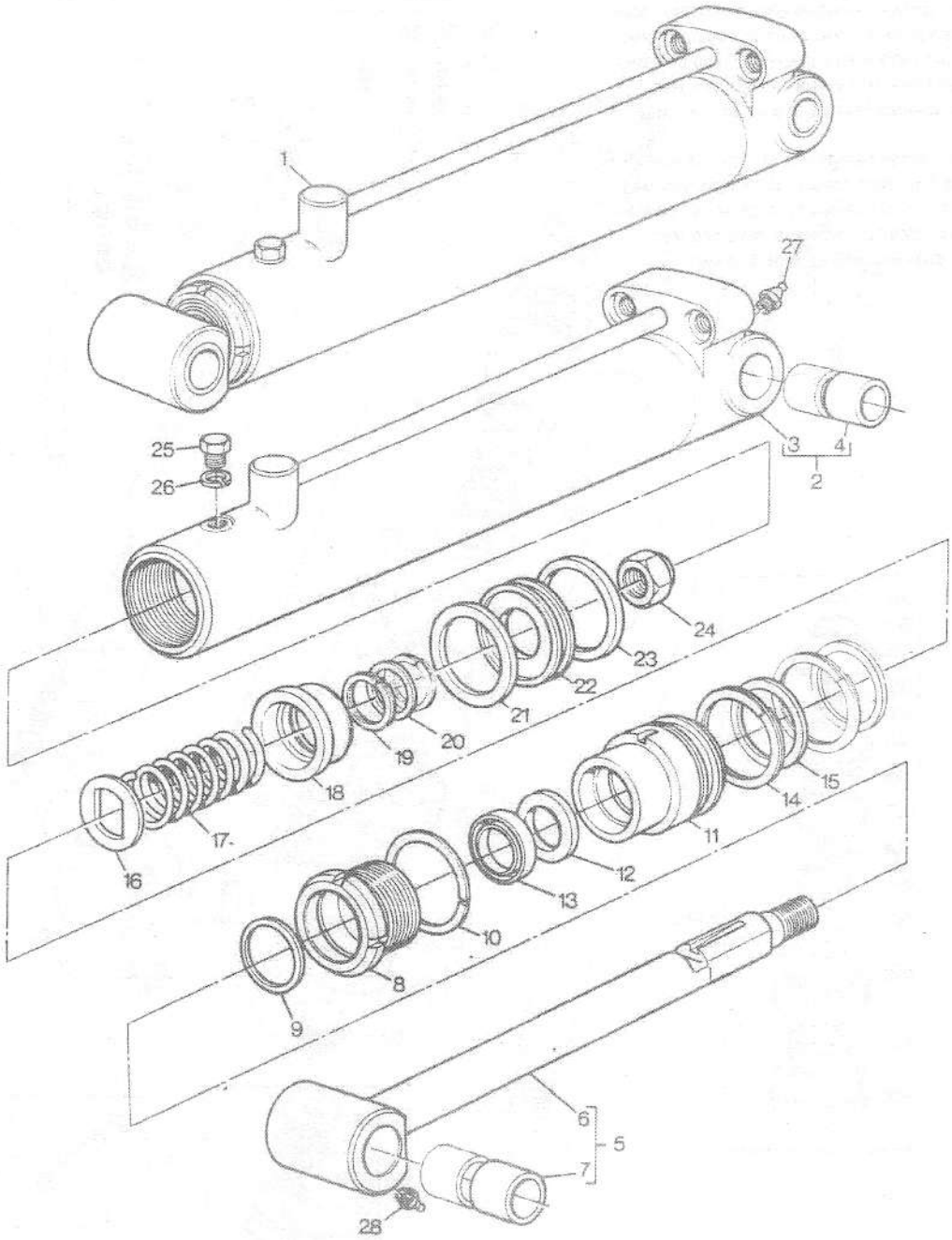

BOOM RAM
VERIN DE FLECHE
AUSLEGERZYLINDER
CILINDRO BRACCIO
CILINDRO DE AGUILON

88003003

2 WAY
DOUBLE EFFET
DOPPELWIRKEND
DOPIO EFFETTO
DOBLE ACCION

1	1605 156 M91		(B)	1	Ram	Verin	Hydr.zylinder	Asta cilindro	Cilindro
1	1605 160 M91		(A)	1	Ram	Verin	Hydr.zylinder	Asta cilindro	Cilindro
2	1607 499 M91	1	(B)	1	Barrel	Corps cylindre	Zylindergehaeuse	Canna	Cuerpo cilindro
2	1607 500 M91	1	(A)	1	Barrel	Corps cylindre	Zylindergehaeuse	Canna	Cuerpo cilindro
3		2	⇒ REF 2	1	Barrel	Corps cylindre	Zylindergehaeuse	Canna	Cuerpo cilindro
4	3186 241 M1	2	(B)	1	Bush	Bague	Buchse	Boccola	Casquillo
4	1607 269 M1	2	(A)	1	Bush	Bague	Buchse	Boccola	Casquillo
5	3186 242 M1	1	(B)	1	Rod	Tringle	Stange	Asta	Vastago
5	1607 482 M91	1	(A)	1	Rod	Tringle	Stange	Asta	Vastago
6		4	⇒ REF 5	1	Rod	Tringle	Stange	Asta	Vastago
7	3186 241 M1	4	(B)	1	Bush	Bague	Buchse	Boccola	Casquillo
7	1607 269 M1	4	(A)	1	Bush	Bague	Buchse	Boccola	Casquillo
8	1607 490 M1	1	(B)	1	Bearing	Coussinet	Lager	Cuscinetto	Cojinete
8	1607 491 M1	1	(A)	1	Bearing	Coussinet	Lager	Cuscinetto	Cojinete
9	359 192 X1	1	(C,D)	1	Ring	Anneau	Ring	Anello	Aro
10	1607 486 M1	1	(B)	1	Ring	Anneau	Ring	Anello	Aro
10	1607 487 M1	1	(A)	1	Ring	Anneau	Ring	Anello	Aro
11	1607 488 M1	1	(B)	1	Bush	Bague	Buchse	Boccola	Casquillo
11	1607 489 M1	1	(A)	1	Bush	Bague	Buchse	Boccola	Casquillo
12	1606 314 M1	1	(C,D)	1	Seal	Bague etancheite	Dichtring	Tenuta	Reten
13	1605 381 M1	1	(C,D)	1	Seal	Bague etancheite	Dichtring	Tenuta	Reten
14	1031 768 M1	1	(B,C)	2	Washer	Rondelle	Unterlegscheibe	Rondella	Arandela
14	1024 321 M1	1	(A,D)	2	Washer	Rondelle	Unterlegscheibe	Rondella	Arandela
15	359 199 X1	1	(B,C)	2	Seal	Bague etancheite	Dichtring	Tenuta	Reten
15	359 197 X1	1	(A,D)	2	Seal	Bague etancheite	Dichtring	Tenuta	Reten
16	1607 493 M1	1		1	Washer	Rondelle	Unterlegscheibe	Rondella	Arandela
17	658 146 M1	1		1	Spring	Ressort	Feder	Molla	Muelle
18	1607 494 M1	1	(B)	1	Piston	Piston	Kolben	Pistone	Piston
18	1607 495 M1	1	(A)	1	Piston	Piston	Kolben	Pistone	Piston
19	1605 761 M1	1	(C,D)	2	Ring	Anneau	Ring	Anello	Aro
20	359 180 X1	1	(E,F)	1	Seal	Bague etancheite	Dichtring	Tenuta	Reten
21	1885 055 M1	1	(B,C)	1	Seal	Bague etancheite	Dichtring	Tenuta	Reten
21	1607 507 M1	1	(A,D)	1	Seal	Bague etancheite	Dichtring	Tenuta	Reten
22	1607 496 M1	1	(B)	1	Ring	Anneau	Ring	Anello	Aro
22	1607 497 M1	1	(A)	1	Ring	Anneau	Ring	Anello	Aro
23	1607 447 M1	1	(B,C)	1	Ring	Anneau	Ring	Anello	Aro
23	1607 526 M1	1	(A,D)	1	Ring	Anneau	Ring	Anello	Aro
24	1607 733 M1	1		1	Nut	Ecrou	Mutter	Dado	Tuerca
25	1607 492 M1	1		1	Screw	Vis	Schraube	Vite	Tornillo
26	339 376 X1	1		1	Washer	Rondelle	Unterlegscheibe	Rondella	Arandela
27	MP 1 056	1		1	Nipple	Graisseur	Nippel	Nipplo	Engrasador
28	MP 1 056	1		1	Nipple	Graisseur	Nippel	Nipplo	Engrasador
	1607 427 M91	1	(E)	X	Kit, seal	Etancheite jeu	Dichtringsatz	Kit tenuta	Retenes juego
	1607 510 M91	1	(F)	X	Kit	Jeu	Satz	Kit	Juego

(A) USE WITH 11'5" BOOM
UTILISE AVEC FLECHE 11'5"
NUR FUER AUSLEGER 11'5"
SOLO PER BRACCIO 11'5"
USAR CON AGUILON 11'5" SOLAMENTE

160

BOOM RAM
VERIN DE FLECHE
AUSLEGERZYLINDER
CILINDRO BRACCIO
CILINDRO DE AGUILON

88003003

3-8800-003-A

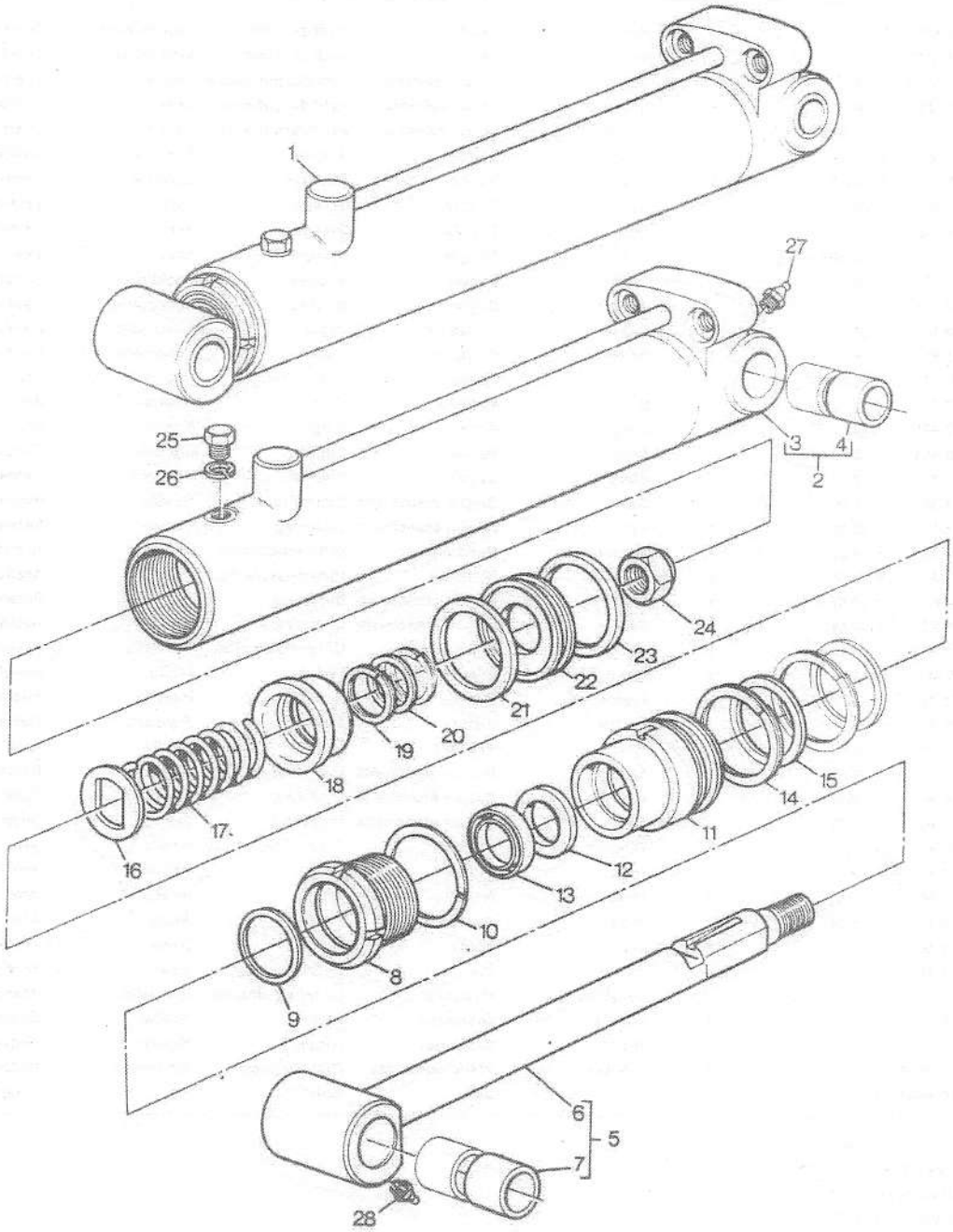

BOOM RAM
VERIN DE FLECHE
AUSLEGERZYLINDER
CILINDRO BRACCIO
CILINDRO DE AGUILON

88003003

2 WAY
DOUBLE EFFET
DOPPELWIRKEND
DOPIO EFFETTO
DOBLE ACCION

(B) USE WITH 13'6" BOOM
UTILISE AVEC FLECHE 13'6"
NUR FUER AUSLEGER 13'6"
SOLO PER BRACCIO 13'6"
USAR CON AGUILON 13'6"

(C) INCLUDED IN KIT 1607 427 M91
INCLUS DANS JEU 1607 427 M91
ENTHALTEN IN REPARATURSATZ 1607 427 M91
COMPRES 1 NEL 1607 427 M91
INCUYE EN JEUGO 1607 427 M91

(D) INCLUDED IN KIT 1607 510 M91
INCLUS DANS JEU 1607 510 M91
ENTHALTEN IN REPARATURSATZ 1607 510 M91
COMPRES I NEL 1607 510 M91
INCUYE EN JUEGO 1607 510 M91

(E) TO SERVICE RAM 1605 156 M91
FOURNIR VERIN 1605 156 M91
URSATZ FUER 1605 156 M91
PER SERVIZIO 1605 156 M91
PARA SERVICIO CILINDRO IDRAULICO 1605 156 M91

(F) TO SERVICE RAM 1605 160 M91
FOURNIR VERIN 1605 160 M91
URSATZ FUER 1605 160 M91
PER SERVIZIO 1605 160 M91
PARA SERVICIO 1605 160 M91

162

DIPPERSTICK RAM
VERIN DE BRAS
BAGGERARMZYLINDER
CILINDRO BASCULANTE
CILINDRO BRAZO DE ATAQUE

88103003

3-8810-003-A

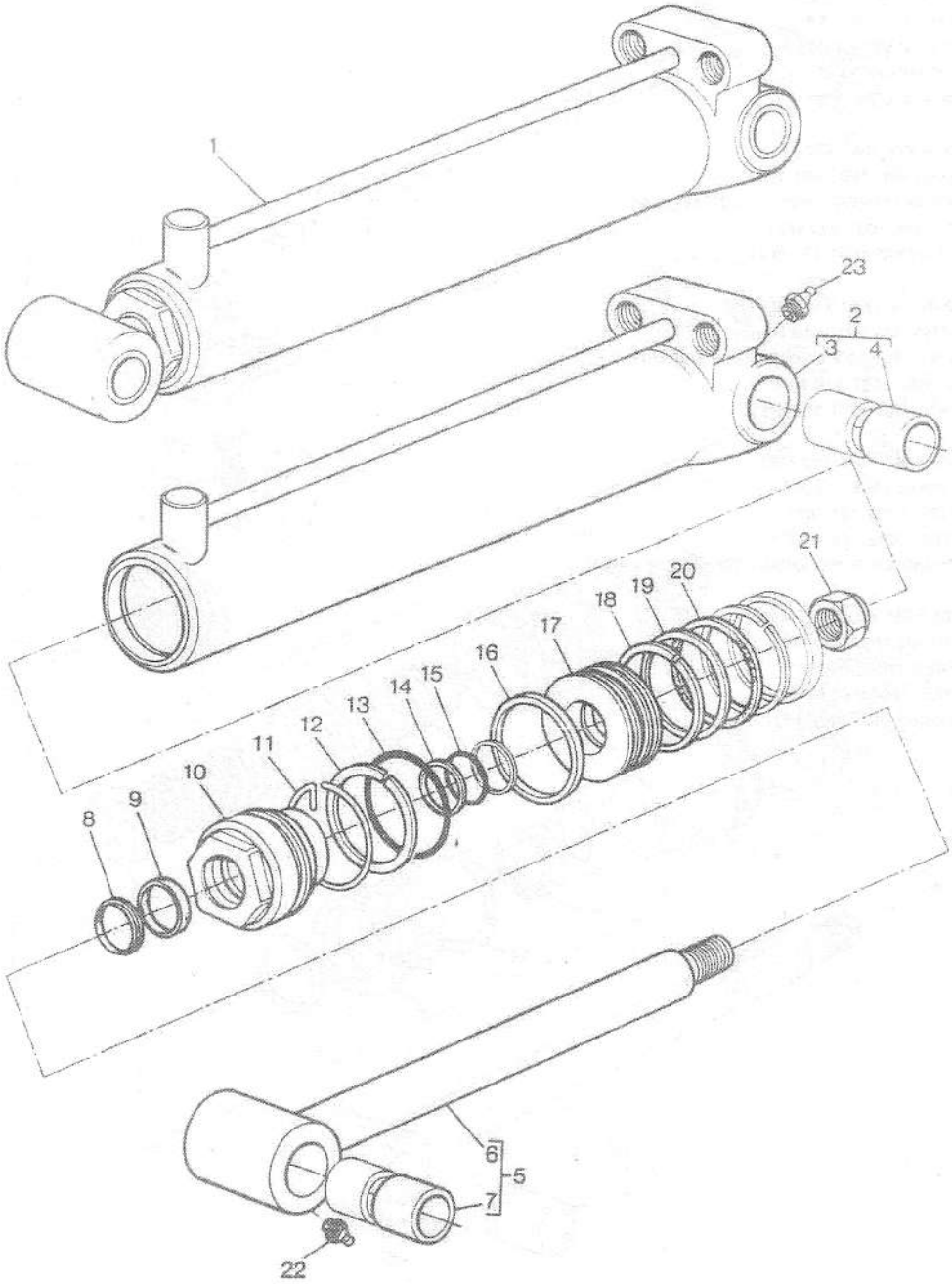

DIPPERSTICK RAM
VERIN DE BRAS
BAGGERARMZYLINDER
CILINDRO BASCULANTE
CILINDRO BRAZO DE ATAQUE

88103003

2 WAY
DOUBLE EFFET
DOPPELWIRKEND
DOPIO EFFETTO
DOBLE ACCION

1	1605 069 M93	(A)	1	Ram	Verin	Hydr.zylinder	Asta cilindro	Cilindro
1	1605 067 M94	(B)	1	Cylinder	Cylindre	Zylinder	Cilindro	Cilindro
2	3186 097 M91	1 (B)	1	Barrel	Corps cylindre	Zylindergehaeuse	Canna	Cuerpo cilindro
2	1606 297 M93	1 (A)	1	Barrel	Corps cylindre	Zylindergehaeuse	Canna	Cuerpo cilindro
2	1606 146 M93	1 (G)	1	Barrel	Corps cylindre	Zylindergehaeuse	Canna	Cuerpo cilindro
3		2 ⇒ REF 2	1					
4	1607 269 M1	2	2	Bush	Bague	Buchse	Boccola	Casquillo
5	1606 455 M93	1 (A)	1	Piston	Piston	Kolben	Pistone	Piston
5	1606 424 M93	1 (B)	1	Rod	Tringle	Stange	Asta	Vastago
6		5 ⇒ REF 5	1					
7	1607 269 M1	5	2	Bush	Bague	Buchse	Boccola	Casquillo
8	1605 381 M1	1 (A,C)	1	Seal	Bague etancheite	Dichtring	Tenuta	Reten
8	834 500 M1	1 (B,D)	1	Ring	Anneau	Ring	Anello	Aro
9	1606 314 M1	1 (A,C)	1	Seal	Bague etancheite	Dichtring	Tenuta	Reten
9	1606 495 M1	1 (B,D)	1	Seal	Bague etancheite	Dichtring	Tenuta	Reten
10	3186 098 M1	1 (B)	1	Bearing	Coussinet	Lager	Cuscinetto	Cojinete
10	1607 724 M1	1 (A)	1	Bearing	Coussinet	Lager	Cuscinetto	Cojinete
10	1607 715 M1	1 (G)	1	Bearing	Coussinet	Lager	Cuscinetto	Cojinete
11	1607 487 M1	1 (A)	1	Ring	Anneau	Ring	Anello	Aro
11	1607 486 M1	1 (B)	1	Ring	Anneau	Ring	Anello	Aro
12	1024 321 M1	1 (A,C)	1	Washer	Rondelle	Unterlegscheibe	Rondella	Arandela
12	1031 768 M1	1 (B,D)	1	Washer	Rondelle	Unterlegscheibe	Rondella	Arandela
13	359 197 X1	1 (A,C)	1	Seal	Bague etancheite	Dichtring	Tenuta	Reten
13	359 199 X1	1 (B,D)	1	Seal	Bague etancheite	Dichtring	Tenuta	Reten
14	1605 659 M1	1 (A,C)	2	Ring	Anneau	Ring	Anello	Aro
14	1881 527 M1	1 (B,D)	2	Washer	Rondelle	Unterlegscheibe	Rondella	Arandela
15	359 183 X1	1 (A,C)	1	Seal	Bague etancheite	Dichtring	Tenuta	Reten
15	359 185 X1	1 (B,D)	1	Ring	Anneau	Ring	Anello	Aro
16	1606 796 M1	1 (A,C)	2	Ring	Anneau	Ring	Anello	Aro
16	1606 794 M1	1 (B,D)	2	Ring	Anneau	Ring	Anello	Aro
17	1606 808 M1	1 (A)	1	Piston	Piston	Kolben	Pistone	Piston
17	1607 084 M1	1 (B)	1	Piston	Piston	Kolben	Pistone	Piston
18	1607 716 M1	1 (A,C)	2	Ring	Anneau	Ring	Anello	Aro
18	1607 717 M1	1 (B,D)	2	Ring	Anneau	Ring	Anello	Aro
19	359 196 X1	1 (A,C)	1	Ring	Anneau	Ring	Anello	Aro
19	359 198 X1	1 (B,D)	1	Ring	Anneau	Ring	Anello	Aro
20	1088 376 M1	1 (A,C)	1	Ring	Anneau	Ring	Anello	Aro
20	1088 862 M1	1 (B,D)	1	Ring	Anneau	Ring	Anello	Aro
21	1607 691 M1	1 (A)	1	Nut	Ecrou	Mutter	Dado	Tuerca
21	1442 507 X1	1 (B)	1	Nut	Ecrou	Mutter	Dado	Tuerca
22	MP 1 056	1	1	Nipple	Graisseur	Nippel	Nipplo	Engrasador
23	MP 1 056	1	1	Nipple	Graisseur	Nippel	Nipplo	Engrasador
	1607 725 M91	(E)	X	Kit	Jeu	Satz	Kit	Juego
	1607 721 M91	(F)	X	Kit, seal	Etancheite jeu	Dichtringsatz	Kit tenuta	Retenes juego

(A) USE WITH 11'5" DIPSTICK
UTILISE AVEC BRAS 11'5"
NUR FUER BAGGERARM 11'5"
SOLO PER BASCULANTE 11'5"
USAR CON BRAZO DE ATAQUE 11'5"

DIPPERSTICK RAM
VERIN DE BRAS
BAGGERARMZYLINDER
CILINDRO BASCULANTE
CILINDRO BRAZO DE ATAQUE

88103003

3-8810-003-A

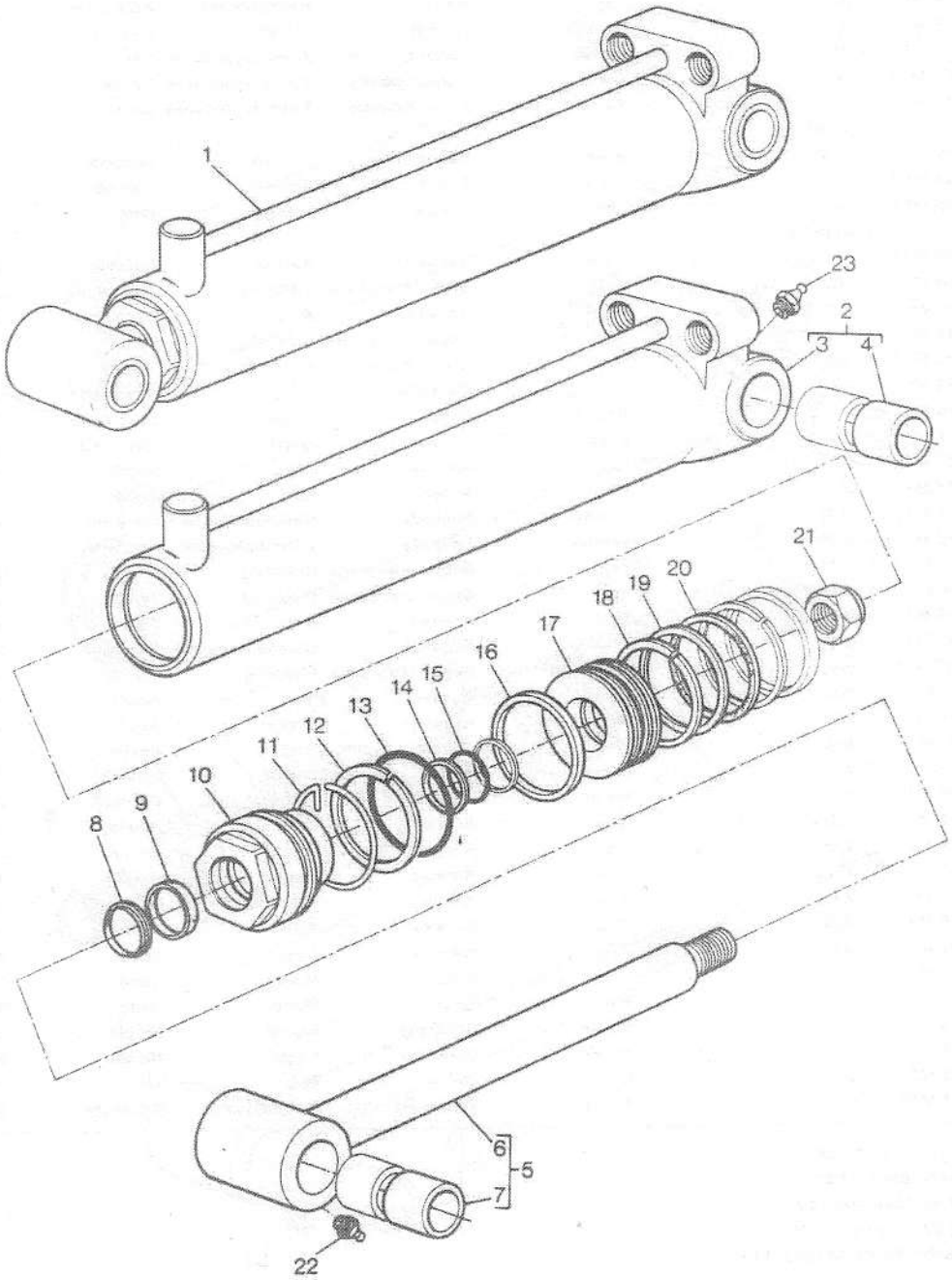

DIPPERSTICK RAM
VERIN DE BRAS
BAGGERARMZYLINDER
CILINDRO BASCULANTE
CILINDRO BRAZO DE ATAQUE

88103003

2 WAY
DOUBLE EFFET
DOPPELWIRKEND
DOPIO EFFETTO
DOBLE ACCION

(B) USE WITH 13' 6" DIPSTICK
UTILISE AVEC BRAS 13'6"
NUR FUER BAGGERARM 13'6"
SOLO PER BASCULANTE 13'6"
USAR CON BRAZO DE ATAQUE 13'6"

(C) INCLUDED IN KIT 1607 725 M91
INCLUS DANS JEU 1607 725 M91
ENTHALTEN IN REPARATURSATZ 1607 725 M91
COMPRES I NEL 1607 725 M91
INCLUYE EN JUEGO 1607 725 M91

(D) INCLUDED IN KIT 1607 721 M91
INCLUS DANS JEU 1607 721 M91
ENTHALTEN IN REPARATURSATZ 1607 721 M91
COMPRES I NEL 1607 421 M91
INCLUYE EN JEUGO 1607 421 M91

(E) TO SERVICE RAM 1605 069 M93
FOURNIER VERIN 1605 069 M93
URSATZ FUER 1605 069 M93
PER SERVIZIO 1605 069 M93
PARA SERVICIO 1605 069 M93

(F) TO SERVICE RAM 1605 067 M93
FOURNIER VERIN 1605 067 M93
URSATZ FUER 1605 067 M93
PER SERVIZIO 1605 067 M93
PARA SERVICIO CILINDRO 1605 067 M93

(G) USE WITH 1605 067 M93 ONLY
UTILISE AVEC 1605 067 M93 SEULEMENT
NUR FUER 1605 067 M93
SOLO PER 1605 067 M93
USAR CON 1605 067 M93 SOLAMENTE

BUCKET RAM
VERIN DE GODET
LOEFFELZYLINDER
CILINDRO BENNA
CILINDRO CUCHARA

88053001

3-8805-001-A

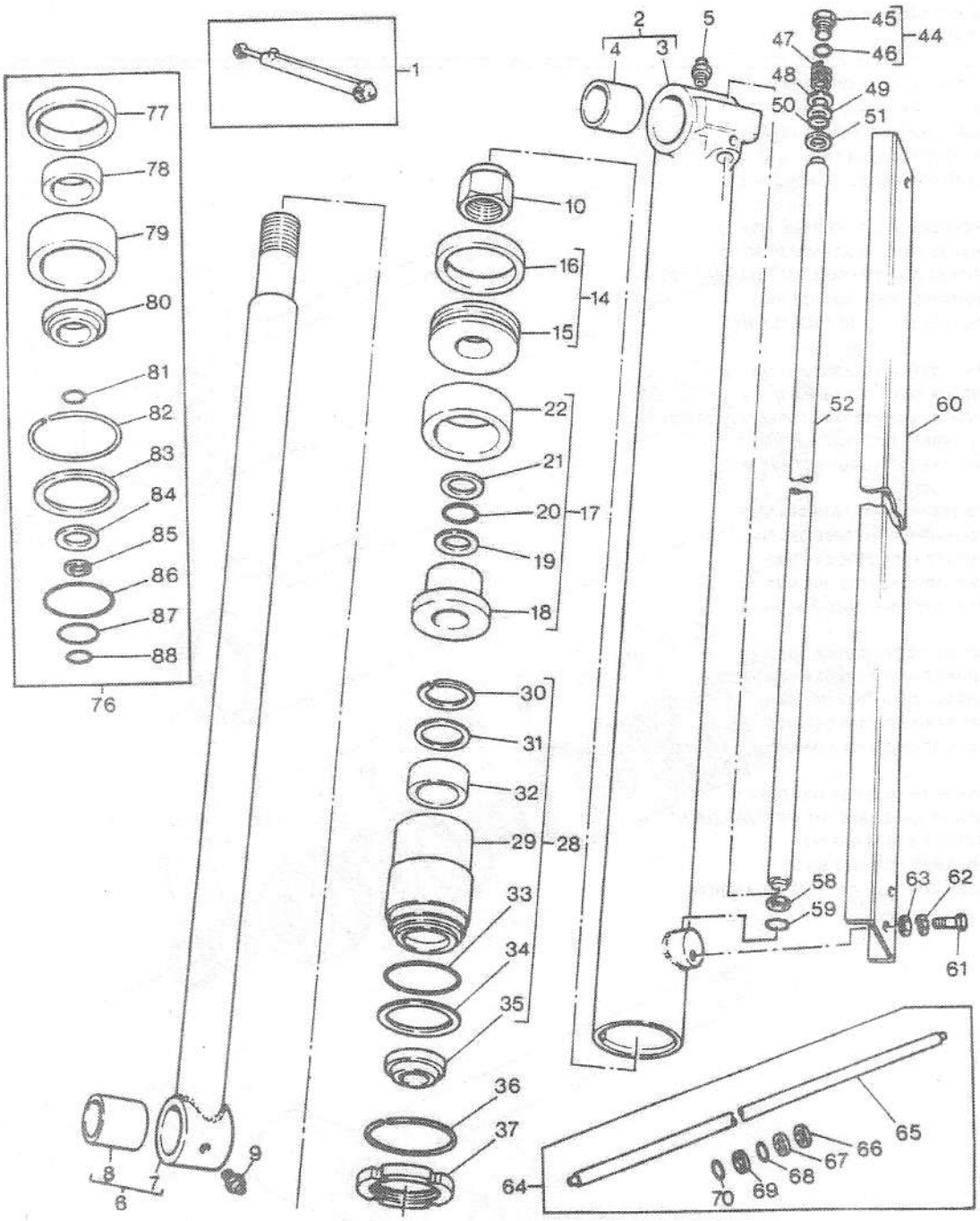

BUCKET RAM
VERIN DE GODET
LOEFFELZYLINDER
CILINDRO BENNA
CILINDRO CUCHARA

88053001

1	874 790 M91		(A)	1	Ram	Verin	Hydr.zylinder	Asta cilindro	Cilindro
2	1884 992 M91	1		1	Barrel	Corps cylindre	Zylindergehaeuse	Canna	Cuerpo cilindro
3		2	⇒1884 992 M91	1	Barrel	Corps cylindre	Zylindergehaeuse	Canna	Cuerpo cilindro
4	1884 863 M1	2		1	Bush	Bague	Buchse	Boccola	Casquillo
5	200 191 M1	1		1	Nipple	Graisseur	Nippel	Nipplo	Engrasador
6	1884 993 M91	1		1	Rod	Tringle	Stange	Asta	Vastago
7		6	⇒1884 993 M91	1	Piston rod	Bielle de piston	Pleuelstange	Biella	Varilla de pist
8	1884 864 M1	6		1	Bush	Bague	Buchse	Boccola	Casquillo
9	200 191 M1	1		1	Nipple	Graisseur	Nippel	Nipplo	Engrasador
10	357 575 X1	1		1	Nut	Ecrou	Mutter	Dado	Tuerca
14	1884 404 M91	1		1	Piston	Piston	Kolben	Pistone	Piston
15		14	⇒1884 404 M91	1	Piston	Piston	Kolben	Pistone	Piston
16	1884 458 M1	14		1	Ring	Anneau	Ring	Anello	Aro
17	1884 405 M91	1		1	Retainer	Reteneur	Haltering	Fermo	Retenedor
18		17	⇒1884 405 M91	1	Retainer	Reteneur	Haltering	Fermo	Retenedor
19	1884 411 M1	17		1	Washer	Rondelle	Unterlegscheibe	Rondella	Arandela
20	1004 637 M1	17		1	Ring	Anneau	Ring	Anello	Aro
21	1884 411 M1	17		1	Washer	Rondelle	Unterlegscheibe	Rondella	Arandela
22	1884 936 M91	17		1	Seal	Bague etancheite	Dichtring	Tenuta	Reten
28	1884 406 M92	1		1	Bearing	Coussinet	Lager	Cuscinetto	Cojinete
29		28	⇒1884 406 M92	1	Bearing	Coussinet	Lager	Cuscinetto	Cojinete
30	1884 414 M1	28		1	Circlip	Segment d arret	Sicherungsring	Anello	Circulito
31	1031 511 M1	28		1	Retainer	Reteneur	Haltering	Fermo	Retenedor
32	1884 939 M91	28		1	Seal	Bague etancheite	Dichtring	Tenuta	Reten
33	1004 633 M1	28		1	O ring	Joint torique	O-ring	Anello or	Junta torica
34	1024 330 M1	28		1	Seal	Bague etancheite	Dichtring	Tenuta	Reten
35	1884 875 M1	28		1	Seal	Bague etancheite	Dichtring	Tenuta	Reten
36	1400 849 M1	1		1	Ring	Anneau	Ring	Anello	Aro
37	1887 100 M1	1		1	Nut	Ecrou	Mutter	Dado	Tuerca
44	1884 403 M91	1		1	Plug	Bouchon	Verschl.stopfen	Tappo	Tapon
45		44	⇒1884 403 M91	1	Plug	Bouchon	Verschl.stopfen	Tappo	Tapon
46	1882 958 M1	44		1	Ring	Anneau	Ring	Anello	Aro
47	1024 292 M1	1		1	Spring	Ressort	Feder	Molla	Muelle
48	1026 206 M1	1	⇕ .058"	X	Shim	Cale	Einstellblech	Spessore	Suplemento
49	1026 205 M1	1	⇕ .030"	X	Shim	Cale	Einstellblech	Spessore	Suplemento
50	196 055 M1	1		1	Ring	Anneau	Ring	Anello	Aro
51	1021 493 M1	1		1	Washer	Rondelle	Unterlegscheibe	Rondella	Arandela
52		1	⇒1810 053 M91	1	Tube	Tube	Rohr	Camera aria	Tubo
58	1021 493 M1	1		1	Washer	Rondelle	Unterlegscheibe	Rondella	Arandela
59	196 055 M1	1		1	Ring	Anneau	Ring	Anello	Aro
60	874 830 M91			2	Guard	Garde	Schutzvorr	Kit riparo	Protector
61	353 677 X1			2	Bolt	Boulon	Masch schraube	Bullone	Tornillo
62	353 446 X1			2	Washer	Rondelle	Unterlegscheibe	Rondella	Arandela
63	353 775 X1			2	Washer	Rondelle	Unterlegscheibe	Rondella	Arandela
64	1810 053 M91			X	Kit, repair	Reparation jeu	Reparatursatz	Kit riparazione	Juego reparacion
65		64	⇒1810 053 M91	1	Tube	Tube	Rohr	Camera aria	Tubo
66	1026 205 M1	64	⇕ .030"	4	Shim	Cale	Einstellblech	Spessore	Suplemento
67	1026 206 M1	64	⇕ .058"	4	Shim	Cale	Einstellblech	Spessore	Suplemento
68	1882 958 M1	64		1	Ring	Anneau	Ring	Anello	Aro
69	1021 493 M1	64		2	Washer	Rondelle	Unterlegscheibe	Rondella	Arandela
70	196 055 M1	64		2	Ring	Anneau	Ring	Anello	Aro
76	1810 052 M91			X	Kit, repair	Reparation jeu	Reparatursatz	Kit riparazione	Juego reparacion
77	1884 458 M1	76		1	Ring	Anneau	Ring	Anello	Aro

BUCKET RAM
VERIN DE GODET
LOEFFELZYLINDER
CILINDRO BENNA
CILINDRO CUCHARA

98053001

78	1884 939 M91	76	1	Seal	Bague etancheite	Dichtring	Tenuta	Reten
79	1884 936 M91	76	1	Seal	Bague etancheite	Dichtring	Tenuta	Reten
80	1884 875 M1	76	1	Seal	Bague etancheite	Dichtring	Tenuta	Reten
81	1882 958 M1	76	1	Ring	Anneau	Ring	Anello	Aro
82	1400 849 M1	76	1	Ring	Anneau	Ring	Anello	Aro
83	1024 330 M1	76	1	Seal	Bague etancheite	Dichtring	Tenuta	Reten
84	1884 411 M1	76	2	Washer	Rondelle	Unterlegscheibe	Rondella	Arandela
85	1021 493 M1	76	2	Washer	Rondelle	Unterlegscheibe	Rondella	Arandela
86	1004 633 M1	76	1	O ring	Joint torique	O-ring	Anello or	Junta torica
87	1004 637 M1	76	1	Ring	Anneau	Ring	Anello	Aro
88	196 055 M1	76	2	Ring	Anneau	Ring	Anello	Aro

(A) NO LONGER SERVICED ORDER 1605 054 M93
PAS FOURNIE COMMANDER 1605 054 M93
NICHT LIEFERTEILE BESTELLE 1605 054 M93
NON FORNITO ORDINARE 1605 054 M93
NO SUMINISTRADA PEDIR 1605 054 M93

BUCKET RAM
VERIN DE GODET
LOEFFELZYLINDER
CILINDRO BENNA
CILINDRO CUCHARA

88053002

3-8805-002-A

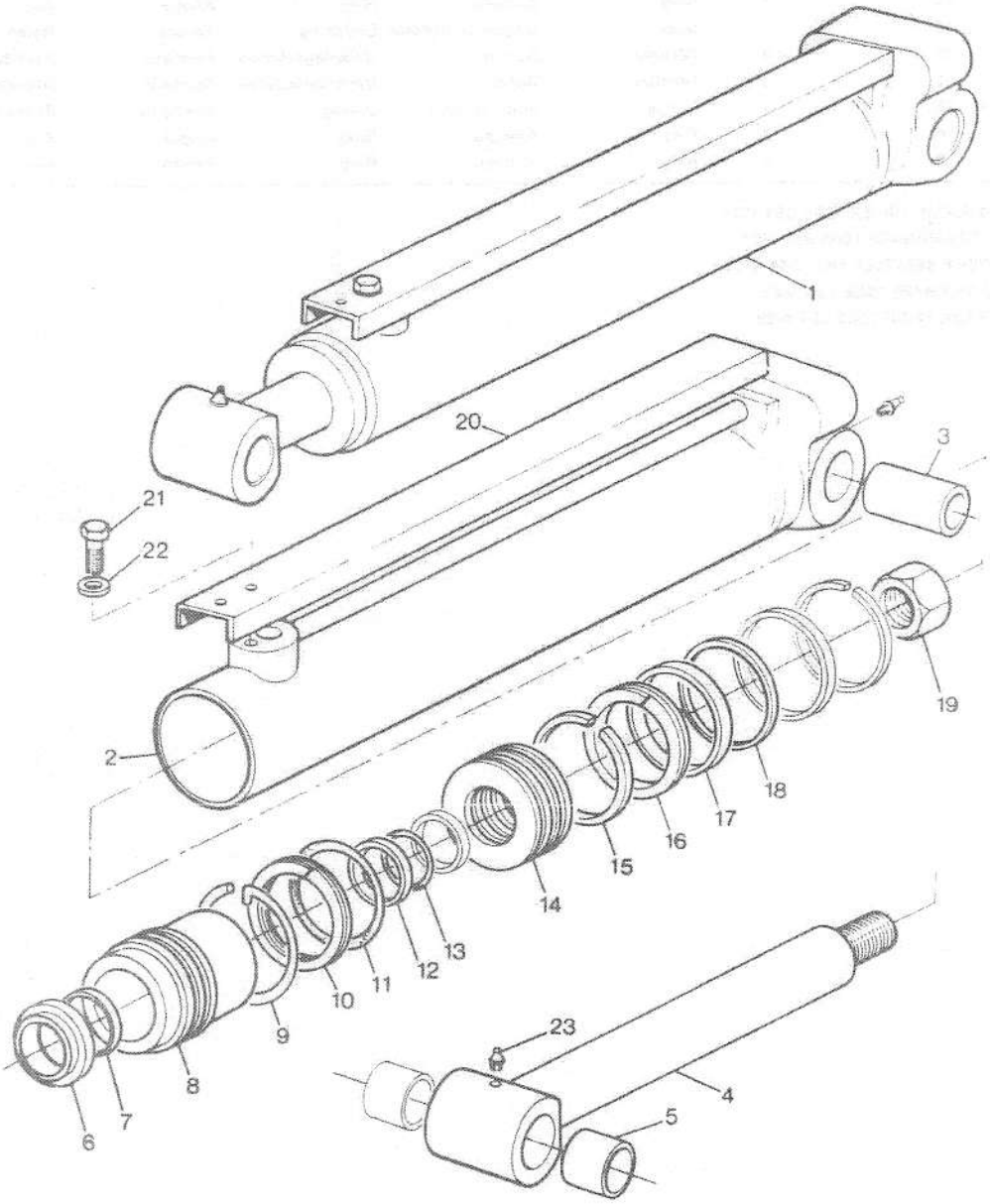

BUCKET RAM
VERIN DE GODET
LOEFFELZYLINDER
CILINDRO BENNA
CILINDRO CUCHARA

88053002

TWO WAY
DOUBLE EFFECT
DOPPELTWIRKEND
DUE VIE
DOBLE ACCION

1	1605 054 M93		1	Cylinder	Cylindre	Zylinder	Cilindro	Cilindro
2	1607 867 M91	1	1	Barrel	Corps cylindre	Zylindergehaeuse	Canna	Cuerpo cilindro
2	1606 007 M92	1 (A)	1	Barrel	Corps cylindre	Zylindergehaeuse	Canna	Cuerpo cilindro
3	1606 006 M1	2	2	Bush	Bague	Buchse	Boccola	Casquillo
4 *	3314 813 M91	1	1	Barrel	Corps cylindre	Zylindergehaeuse	Canna	Cuerpo cilindro
5	1606 012 M1	4	2	Bush	Bague	Buchse	Boccola	Casquillo
6	1605 381 M1	24	1	Seal	Bague etancheite	Dichtring	Tenuta	Reten
7	1606 314 M1	24	1	Seal	Bague etancheite	Dichtring	Tenuta	Reten
8	1607 876 M2	1	1	Bearing	Coussinet	Lager	Cuscinetto	Cojinete
8	1606 026 M1	1 (A)	1	Bearing	Coussinet	Lager	Cuscinetto	Cojinete
9	1605 923 M1	1 (A)	1	Wire	Fil	Draht	Filo di ferro	Cable
9	1607 888 M1	1	1	Ring	Anneau	Ring	Anello	Aro
10	1606 735 M1	24	1	Ring	Anneau	Ring	Anello	Aro
11	359 193 X1	24	1	Seal	Bague etancheite	Dichtring	Tenuta	Reten
12	1605 659 M1	24	2	Ring	Anneau	Ring	Anello	Aro
13	359 183 X1	24	1	Seal	Bague etancheite	Dichtring	Tenuta	Reten
14	1606 736 M1	1	1	Piston	Piston	Kolben	Pistone	Piston
15	1033 695 M1	24	2	Ring	Anneau	Ring	Anello	Aro
16	1607 636 M1	24	2	Ring	Anneau	Ring	Anello	Aro
17	359 192 X1	24	1	Ring	Anneau	Ring	Anello	Aro
18	1028 608 M1	24	1	Ring	Anneau	Ring	Anello	Aro
19	1607 690 M1	1	1	Nut	Ecrou	Mutter	Dado	Tuerca
20	1607 871 M91	1	1	Shield	Tole	Schild	Riparo	Protector
21	354 404 X1	1	1	Bolt	Boulon	Masch schraube	Bullone	Tornillo
22	338 373 X1	1	1	Washer	Rondelle	Unterlegscheibe	Rondella	Arandela
23	MP 1 056	1	2	Nipple	Graisseur	Nippel	Nipplo	Engrasador
24	1606 737 M93	1	X	Kit, seal	Etancheite jeu	Dichtringsatz	Kit tenuta	Retenes juego

(A) USE ONLY WITH 1605 054 M92
UTILISE AVEC 1605 054 M92 SEULEMENT
NUR FUER 1605 054 M92
USATO SOLO 1605 054 M92
USADO SOLAMENTE 1605 054 M92

BIG THUMB RAM
VERIN DE GODET
BIG THUMB-ZYLINDER
CILINDRO SCARIFICATORE
ESCARIFICADOR

"BIG THUMB"

88203001

3-8820-001-A

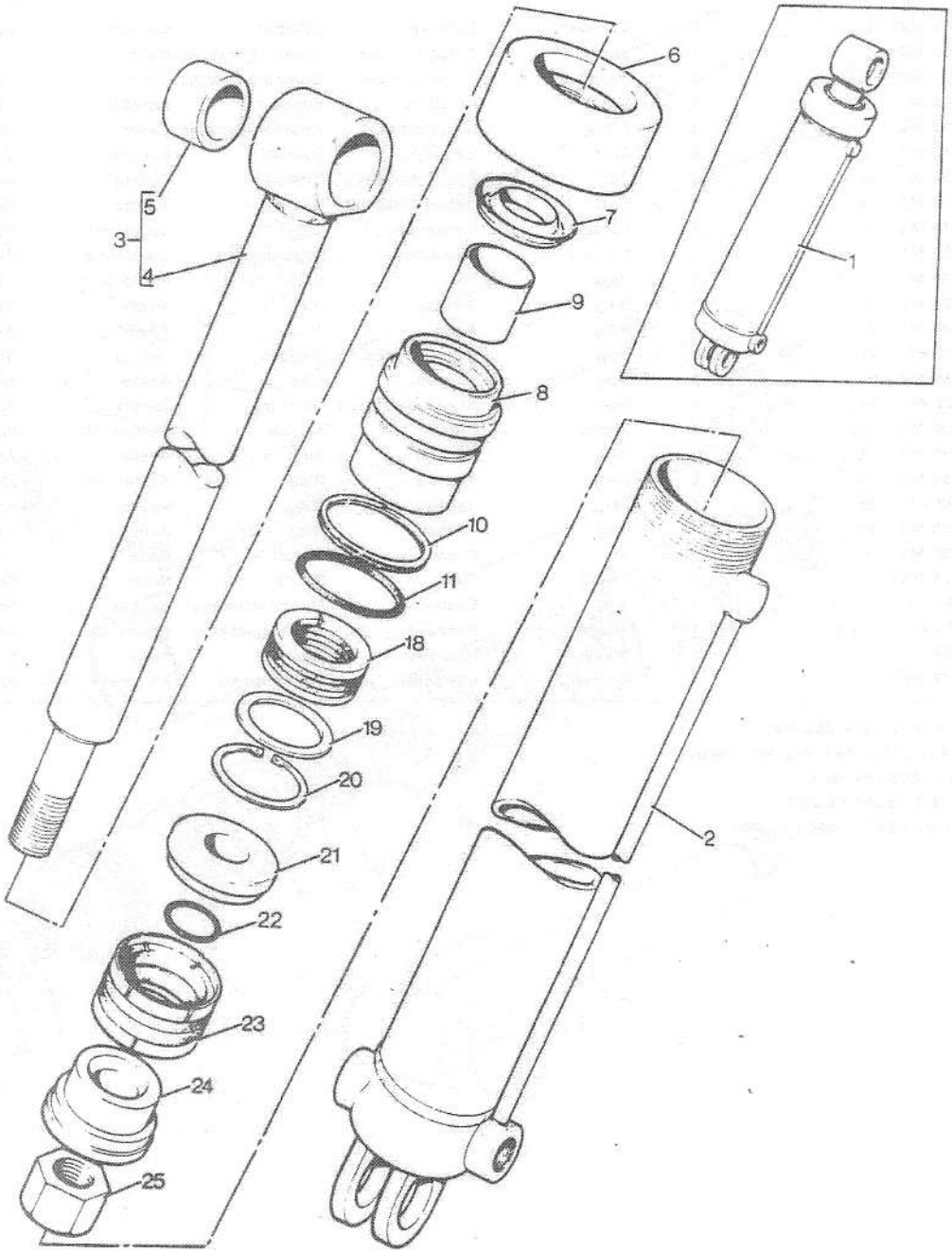

BIG THUMB RAM
VERIN DE GODET
BIG THUMB–ZYLINDER
CILINDRO SCARIFICATORE
ESCARIFICADOR

"BIG THUMB"

88203001

1	1885 664 M91			1	Cylinder	Cylindre	Zylinder	Cilindro	Cilindro
2	1885 686 M91	1		1	Barrel	Corps cylindre	Zylindergehaeuse	Canna	Cuerpo cilindro
3	1885 687 M91	1		1	Rod	Tringle	Stange	Asta	Vastago
4		3	⇒1885 687 M91	1					
5	1885 688 M1	3		1	Bush	Bague	Buchse	Boccola	Casquillo
6	1885 691 M1	1		1	Cap	Chapeau	Kappe	Cappellotto	Tapa
7		1	⇒1810 387 M91	1	Retainer	Reteneur	Haltering	Fermo	Retenedor
8	1885 692 M1	1		1	Box	Boite	Schachtel	Cassa	Caja
9	1885 693 M1	1		1	Bush	Bague	Buchse	Boccola	Casquillo
10		1	⇒1810 387 M91	1	Ring	Anneau	Ring	Anello	Aro
11		1	⇒1810 387 M91	1	Seal	Bague etancheite	Dichtring	Tenuta	Reten
18		1	⇒1810 387 M91	1	Ring	Anneau	Ring	Anello	Aro
19	1886 684 M1	1		1	Washer	Rondelle	Unterlegscheibe	Rondella	Arandela
20		1	⇒1810 387 M91	1	Circlip	Segment d arret	Sicherungsring	Anello	Circulito
21	1885 690 M91	1		1	Retainer	Reteneur	Haltering	Fermo	Retenedor
22		1	⇒1810 387 M91	1	Seal	Bague etancheite	Dichtring	Tenuta	Reten
23		1	⇒1810 387 M91	1	Ring	Anneau	Ring	Anello	Aro
24	1886 683 M1	1		1	Piston	Piston	Kolben	Pistone	Piston
25	1885 689 M1	1		1	Nut	Ecrou	Mutter	Dado	Tuerca
	1810 387 M91			X	Kit	Jeu	Satz	Kit	Juego

174

CYLINDER , CLAMPING
VERIN DE FERMETURE
KLEMMZYLINDER
CILINDRO FISSAGGIO
CILINDRO DE ABRAZADOR

86003002

3-8600-002-A

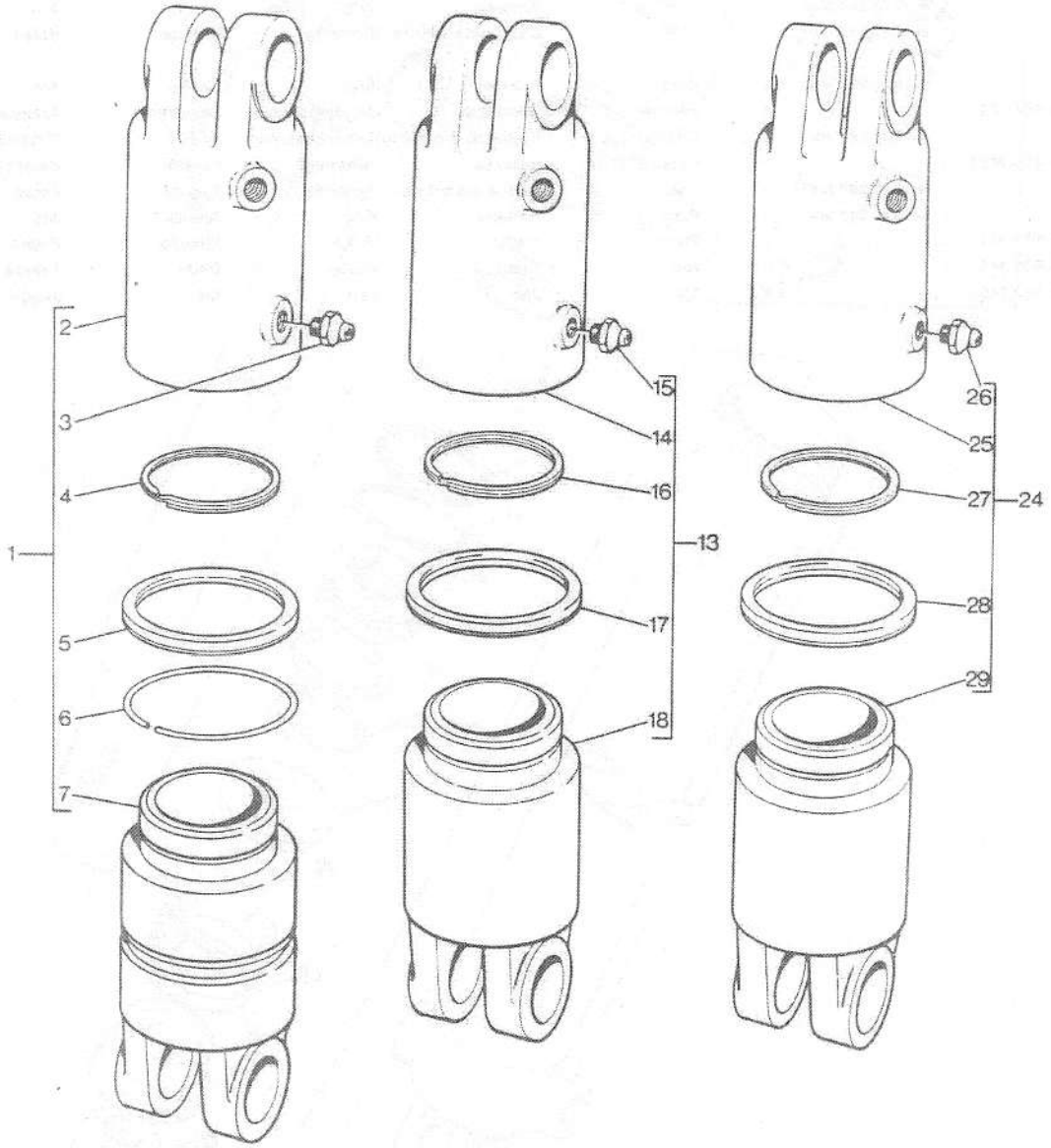

CYLINDER , CLAMPING
VERIN DE FERMETURE
KLEMMZYLINDER
CILINDRO FISSAGGIO
CILINDRO DE ABRAZADOR

86003002

1	871 308 M91	(A)	2	Ram	Verin	Hydr.zylinder	Asta cilindro	Cilindro
2	1885 269 M1	1	1	Barrel	Corps cylindre	Zylindergehaeuse	Canna	Cuerpo cilindro
3	MP 1 056	1	1	Nipple	Graisseur	Nippel	Nipplo	Engrasador
4	1884 423 M1	1	1	Circlip	Segment d arret	Sicherungsring	Anello	Circulito
5	1884 444 M1	1	1	Seal	Bague etancheite	Dichtring	Tenuta	Reten
6	1884 416 M1	1	1	Ring	Anneau	Ring	Anello	Aro
7	1885 270 M1	1	1	Rod	Tringle	Stange	Asta	Vastago
13	845 088 M91	(B)	2	Cylinder	Cylindre	Zylinder	Cilindro	Cilindro
14	845 089 M1	13	1	Cylinder	Cylindre	Zylinder	Cilindro	Cilindro
15	MP 1 056	13	1	Nipple	Graisseur	Nippel	Nipplo	Engrasador
16	1884 423 M1	13	1	Circlip	Segment d arret	Sicherungsring	Anello	Circulito
17	1884 444 M1	13	1	Seal	Bague etancheite	Dichtring	Tenuta	Reten
18	845 090 M1	13	1	Rod	Tringle	Stange	Asta	Vastago
24	1456 115 M91		2	Cylinder	Cylindre	Zylinder	Cilindro	Cilindro
25	1456 116 M1	24	1	Cylinder	Cylindre	Zylinder	Cilindro	Cilindro
26	MP 1 056	24	1	Nipple	Graisseur	Nippel	Nipplo	Engrasador
27	1456 119 M1	24	1	Ring	Anneau	Ring	Anello	Aro
28	1456 118 M1	24	1	Seal	Bague etancheite	Dichtring	Tenuta	Reten
29	1456 120 M1	24	1	Piston	Piston	Kolben	Pistone	Piston

(A) NO LONGER SERVICED ORDER 845 088 M91
PAS FOURNIES COMMANDER 845 088 M91
NICHT LIEFERTEILE BESTELLE 845 088 M91
NON FORNITO ORDINARE 845 088 M91
NO SUMINISTRADAS PEDIR 845 088 M91

(B) NO LONGER SERVICED ORDER 1456 115 M91
PAS FOURNIES COMMANDER 1456 115 M91
NICHT LEIFERTEILE BESTELLE 1456 115 M91
NON FORNITO ORDINARE 1456 115 M91
NO SUMINISTRADAS PEDIR 1456 115 M91

COUNTERWEIGHT
CONTREPOIDS
GEGENGEWICHT
CONTRAPPESO
CONTRAPESOS

84753001

3-8475-001-A

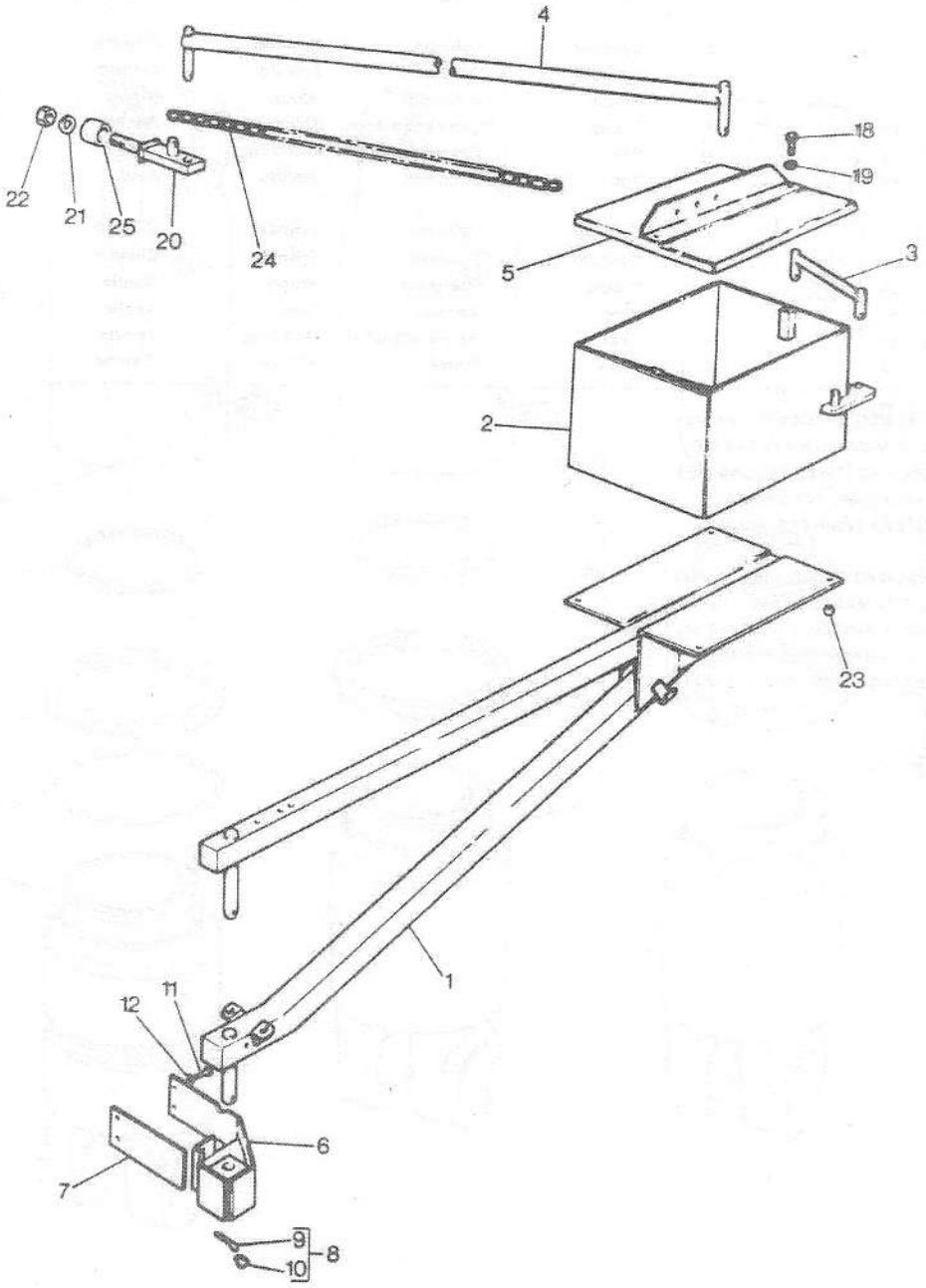

COUNTERWEIGHT
CONTREPOIDS
GEGENGEWICHT
CONTRAPPESO
CONTRAPESOS

84753001

OFFSET
EXCENTRE
GEGENGEWITCH
DISASSATO
DESCENTRADO

1	871 986 M91	1	Frame	Bati	Rahmen	Telaio	Bastidor
2	872 702 M91	1	Box	Boite	Schachtel	Cassa	Caja
3	871 972 M91	1	Link	Maillon	Lenker	Maglia	Union
4	871 974 M91	1	Link	Maillon	Lenker	Maglia	Union
5	871 983 M91	1	Cover	Couvercle	Deckel	Coperchio	Cubierta
6	871 976 M91	2	Bracket	Support fixation	Haltearm	Supporto	Soporte
7	872 707 M1	1	Plate	Plaque	Platte	Piastra	Plato
8	811 201 M91	4	Pin	Goupille	Bolzen	Perno	Pasador
9	645 677 M1	1	Pin	Goupille	Bolzen	Perno	Pasador
10	195 347 M1	1	Ring	Anneau	Ring	Anello	Aro
11	871 982 M1	8	Bolt	Boulon	Masch schraube	Bullone	Tornillo
12	353 433 X1	8	Washer	Rondelle	Unterlegscheibe	Rondella	Arandela
18	353 597 X1	2	Bolt	Boulon	Masch schraube	Bullone	Tornillo
19	353 439 X1	2	Washer	Rondelle	Unterlegscheibe	Rondella	Arandela
20	872 815 M91	1	Support	Support	Lagerung	Supporto	Soporte
21	355 335 X1	1	Washer	Rondelle	Unterlegscheibe	Rondella	Arandela
22	353 459 X1	1	Nut	Ecrou	Mutter	Dado	Tuerca
23	353 437 X1	4	Nut	Ecrou	Mutter	Dado	Tuerca
24	872 811 M91	1	Chain	Chaine	Kette	Catena	Cadena
25	872 820 M1	1	Spacer	Entretoise	Abstandstueck	Distanziale	Separador

178

BUCKET , CLAY
GODET POUR ARGILE
LEHMLOEFFEL
BENNA PER ARGILLA
CUCHARA PARA ARCILLA

85763001

3-8576-001-A

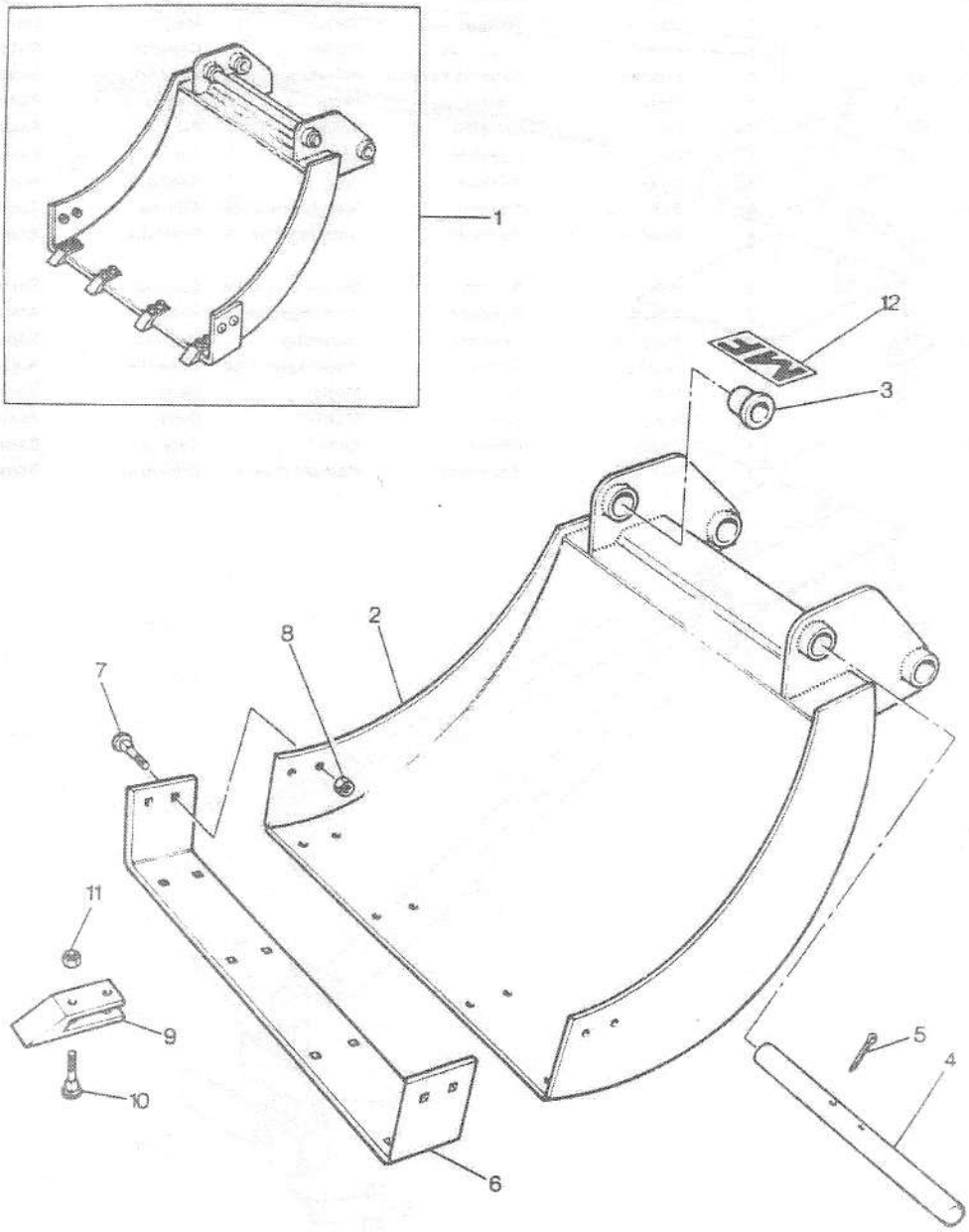

BUCKET , CLAY
GODET POUR ARGILE
LEHMLOEFFEL
BENNA PER ARGILLA
CUCHARA PARA ARCILLA

85763001

1			(A) 12"	1	Bucket	Godet	Schaufel bagger	Benna	Cuchara
2		1	(A) 12"	1	Bucket	Godet	Schaufel bagger	Benna	Cuchara
3	871 705 M1	1		4	Bush	Bague	Buchse	Boccola	Casquillo
4	871 461 M1	1		2	Pin	Goupille	Bolzen	Perno	Pasador
5	354 093 X1	1		4	Pin	Goupille	Bolzen	Perno	Pasador
6	871 884 M1	1		1	Blade cutter	Couteau	Schneidkante	Lama	Hoja
7	354 301 X1	1		4	Bolt	Boulon	Masch schraube	Bullone	Tornillo
8	353 427 X1	1		4	Nut	Ecrou	Mutter	Dado	Tuerca
9	1462 201 M1	1		3	Tooth	Dent	Zahn	Dente	Diente
10	353 423 X1	1		6	Bolt	Boulon	Masch schraube	Bullone	Tornillo
11	353 427 X1	1		6	Nut	Ecrou	Mutter	Dado	Tuerca
12	673 294 M1	1		1	Decal	Decalcomanie	Aufkleber	Decalcomania	Calcomania
1			(A) 18"	1	Bucket	Godet	Schaufel bagger	Benna	Cuchara
2		1	(A) 18"	1	Bucket	Godet	Schaufel bagger	Benna	Cuchara
3	871 705 M1	1		4	Bush	Bague	Buchse	Boccola	Casquillo
4	871 461 M1	1		2	Pin	Goupille	Bolzen	Perno	Pasador
5	354 093 X1	1		4	Pin	Goupille	Bolzen	Perno	Pasador
6	871 886 M1	1		1	Blade cutter	Couteau	Schneidkante	Lama	Hoja
7	354 301 X1	1		4	Bolt	Boulon	Masch schraube	Bullone	Tornillo
8	353 427 X1	1		4	Nut	Ecrou	Mutter	Dado	Tuerca
9	1462 201 M1	1		4	Tooth	Dent	Zahn	Dente	Diente
10	353 423 X1	1		8	Bolt	Boulon	Masch schraube	Bullone	Tornillo
11	353 427 X1	1		8	Nut	Ecrou	Mutter	Dado	Tuerca
12	673 294 M1	1		1	Decal	Decalcomanie	Aufkleber	Decalcomania	Calcomania
1			(A) 24"	1	Bucket	Godet	Schaufel bagger	Benna	Cuchara
2		1	(A) 24"	1	Bucket	Godet	Schaufel bagger	Benna	Cuchara
3	871 705 M1	1		4	Bush	Bague	Buchse	Boccola	Casquillo
4	871 461 M1	1		2	Pin	Goupille	Bolzen	Perno	Pasador
5	354 093 X1	1		4	Pin	Goupille	Bolzen	Perno	Pasador
6	871 894 M1	1		1	Blade cutter	Couteau	Schneidkante	Lama	Hoja
7	354 301 X1	1		4	Bolt	Boulon	Masch schraube	Bullone	Tornillo
8	353 427 X1	1		4	Nut	Ecrou	Mutter	Dado	Tuerca
9	1462 201 M1	1		5	Tooth	Dent	Zahn	Dente	Diente
10	353 423 X1	1		10	Bolt	Boulon	Masch schraube	Bullone	Tornillo
11	353 427 X1	1		10	Nut	Ecrou	Mutter	Dado	Tuerca
12	673 294 M1	1		1	Decal	Decalcomanie	Aufkleber	Decalcomania	Calcomania

(A) ORDER THROUGH WHOLEGOODS
COMMANDER EN GROS
NICHT MITGELIEFERT
ORDINARE ATTRAVERSO IL REPARTO SPEDIZIONI
PEDIR AL PORMAYOR

180

BUCKET , DITCH CLEANING
GODET DE CURAGE
GRABENRAEUMLOEFFEL
BENNA PULIZIA CANALI
CUCHARA LIMPIADORA DE ZANJAS

85773001

3-8577-001-A

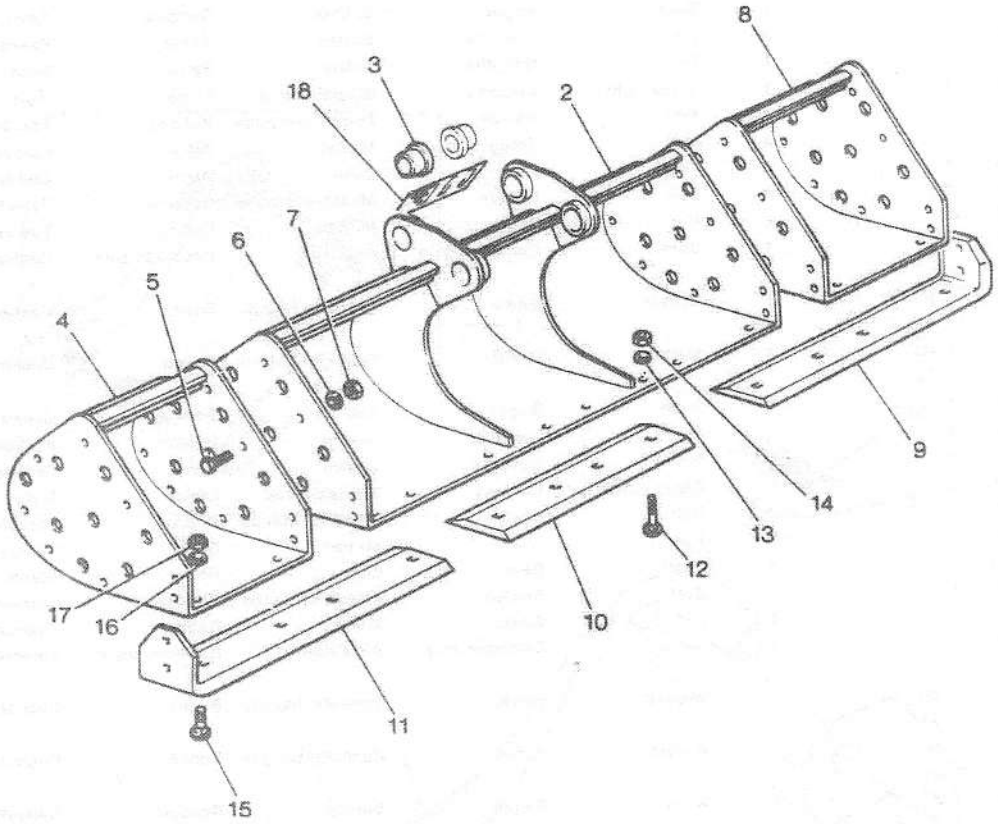

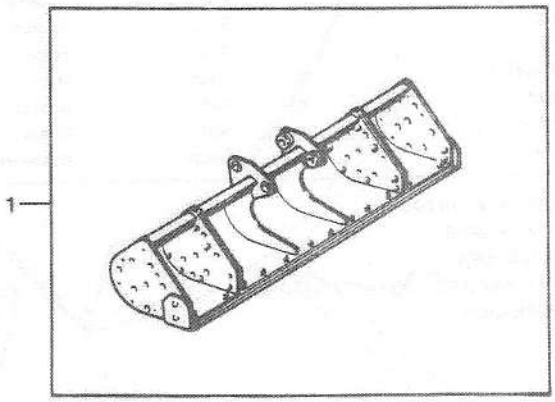

BUCKET , DITCH CLEANING
GODET DE CURAGE
GRABENRAEUMLOEFFEL
BENNA PULIZIA CANALI
CUCHARA LIMPIADORA DE ZANJAS

85773001

1	557 436		(A)	1	Bucket	Godet	Schaufel bagger	Benna	Cuchara
2		1	(A)	1	Bucket	Godet	Schaufel bagger	Benna	Cuchara
3	871 705 M1	1		4	Bush	Bague	Buchse	Boccola	Casquillo
4	871 917 M91	1		1	Extension	Rallonge	Verlaengerung	Prolunga	Extension
5	353 607 X1	1		16	Bolt	Boulon	Masch schraube	Bullone	Tornillo
6	353 433 X1	1		16	Washer	Rondelle	Unterlegscheibe	Rondella	Arandela
7	353 429 X1	1		16	Nut	Ecrou	Mutter	Dado	Tuerca
8	871 917 M91	1		1	Extension	Rallonge	Verlaengerung	Prolunga	Extension
9	871 919 M1	1		1	Blade cutter	Couteau	Schneidkante	Lama	Hoja
10	871 918 M1	1		1	Blade cutter	Couteau	Schneidkante	Lama	Hoja
11	871 919 M1	1		1	Blade cutter	Couteau	Schneidkante	Lama	Hoja
12	354 302 X1	1		6	Bolt	Boulon	Masch schraube	Bullone	Tornillo
13	353 433 X1	1		6	Washer	Rondelle	Unterlegscheibe	Rondella	Arandela
14	353 429 X1	1		6	Nut	Ecrou	Mutter	Dado	Tuerca
15	354 300 X1	1		10	Bolt	Boulon	Masch schraube	Bullone	Tornillo
16	353 433 X1	1		10	Washer	Rondelle	Unterlegscheibe	Rondella	Arandela
17	353 429 X1	1		10	Nut	Ecrou	Mutter	Dado	Tuerca
18	673 294 M1	1		1	Decal	Decalcomanie	Aufkleber	Decalcomania	Calcomania

(A) ORDER THROUGH WHOLEGOODS
COMMANDER EN GROS
NICHT MITGELIEFERT
ORDINARE ATTRAVERSO IL REPARTO SPEDIZIONI
PEDIR AL PORMAYOR

BUCKET , DITCH DIGGING
GODET DE FOSSES
GRABENPROFILLOEFFEL
BENNA SCAVO FOSSI
CUCHARA ZANJAS

85783001

3-8578-001-A

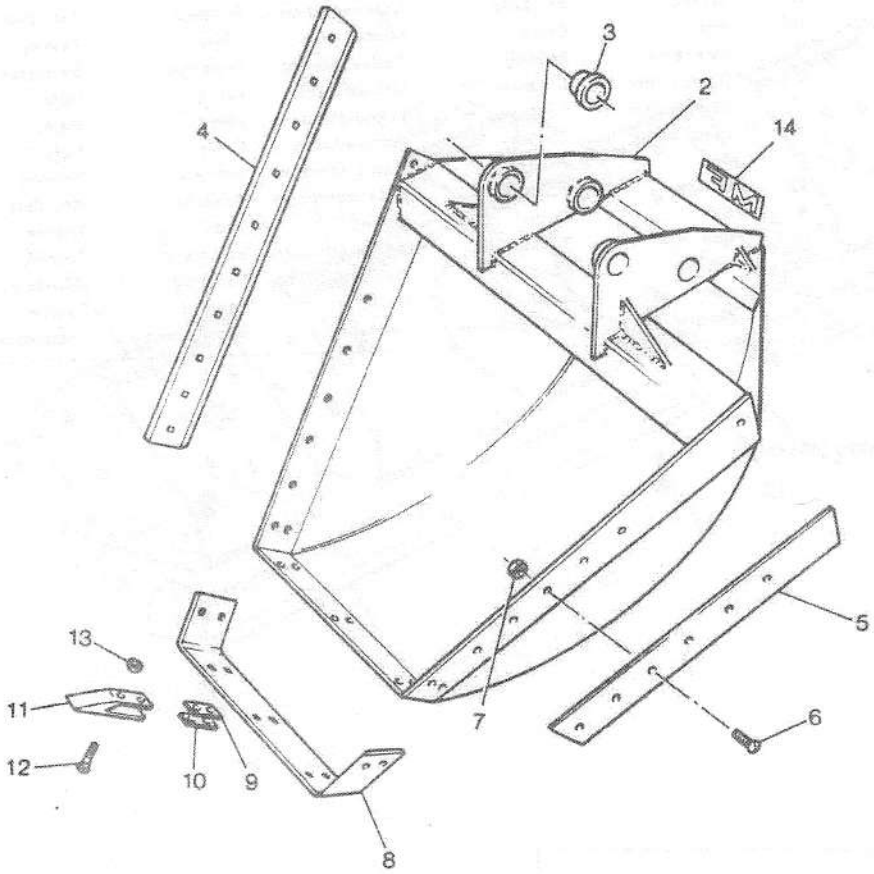

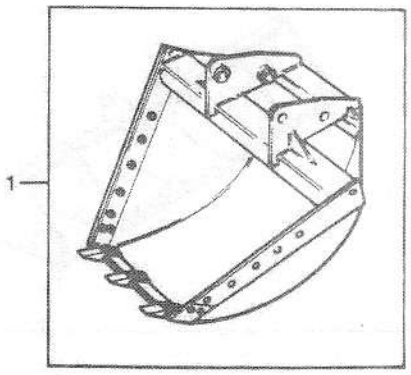

BUCKET , DITCH DIGGING
GODET DE FOSSES
GRABENPROFILLOEFFEL
BENNA SCAVO FOSSI
CUCHARA ZANJAS

85783001

1	557 437		(A)	1	Bucket	Godet	Schaufel bagger	Benna	Cuchara
2		1	(A)	1	Bucket	Godet	Schaufel bagger	Benna	Cuchara
3	871 705 M1	1		4	Bush	Bague	Buchse	Boccola	Casquillo
4	871 873 M1	1	(B)	2	Blade cutter	Couteau	Schneidkante	Lama	Hoja
5	871 874 M1	1	(C)	2	Blade cutter	Couteau	Schneidkante	Lama	Hoja
6	354 300 X1	1		16	Bolt	Boulon	Masch schraube	Bullone	Tornillo
7	353 429 X1	1		16	Nut	Ecrou	Mutter	Dado	Tuerca
8	871 875 M1	1		1	Blade cutter	Couteau	Schneidkante	Lama	Hoja
9	862 738 M1	1		X	Spacer	Entretoise	Abstandstueck	Distanziale	Separador
10	862 739 M1	1		X	Spacer	Entretoise	Abstandstueck	Distanziale	Separador
11	862 740 M1	1		3	Tooth	Dent	Zahn	Dente	Diente
12	353 424 X1	1		6	Bolt	Boulon	Masch schraube	Bullone	Tornillo
13	353 427 X1	1		6	Nut	Ecrou	Mutter	Dado	Tuerca
14	673 294 M1	1		1	Decal	Decalcomanie	Aufkleber	Decalcomania	Calcomania

(A) ORDER THROUGH WHOLEGOODS
COMMANDER EN GROS
NICHT MITGELIEFERT
ORDINARE ATTRAVERSO IL REPARTO SPEDIZIONI
PEDIR AL PORMAYOR

(B) EXTENDED BLADE
LAME RALLONGEE
VERLAENGERTE SCHNEIDKANTE
LAMA ALLUNGATA
CUCHILLA EXTENDIDA

(C) STANDARD BLADE
LAME STANDARD
STANDARD SCHNEIDKANTE
LAMA STANDARD
CUCHILLA STANDARD

BUCKET , PARALLEL EJECTOR
GODET EJECTEUR A COTES PARALLELES
AUSWERFERLOEFFEL
BENNA AD EIETTORE PARALLELO
CUCHARA CON EYECTOR PARALELO

85793001
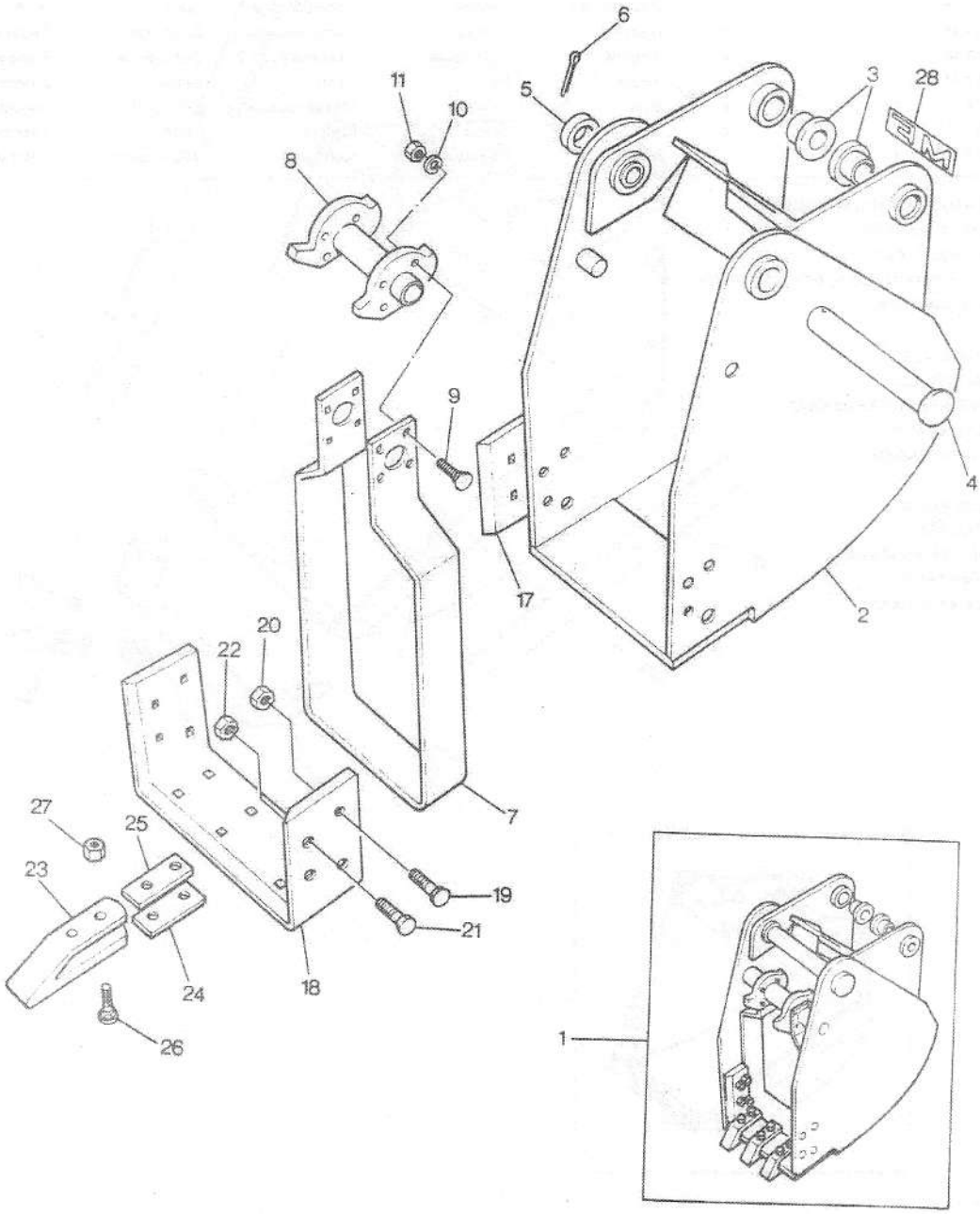
3-8579-001-A