Tav. 6

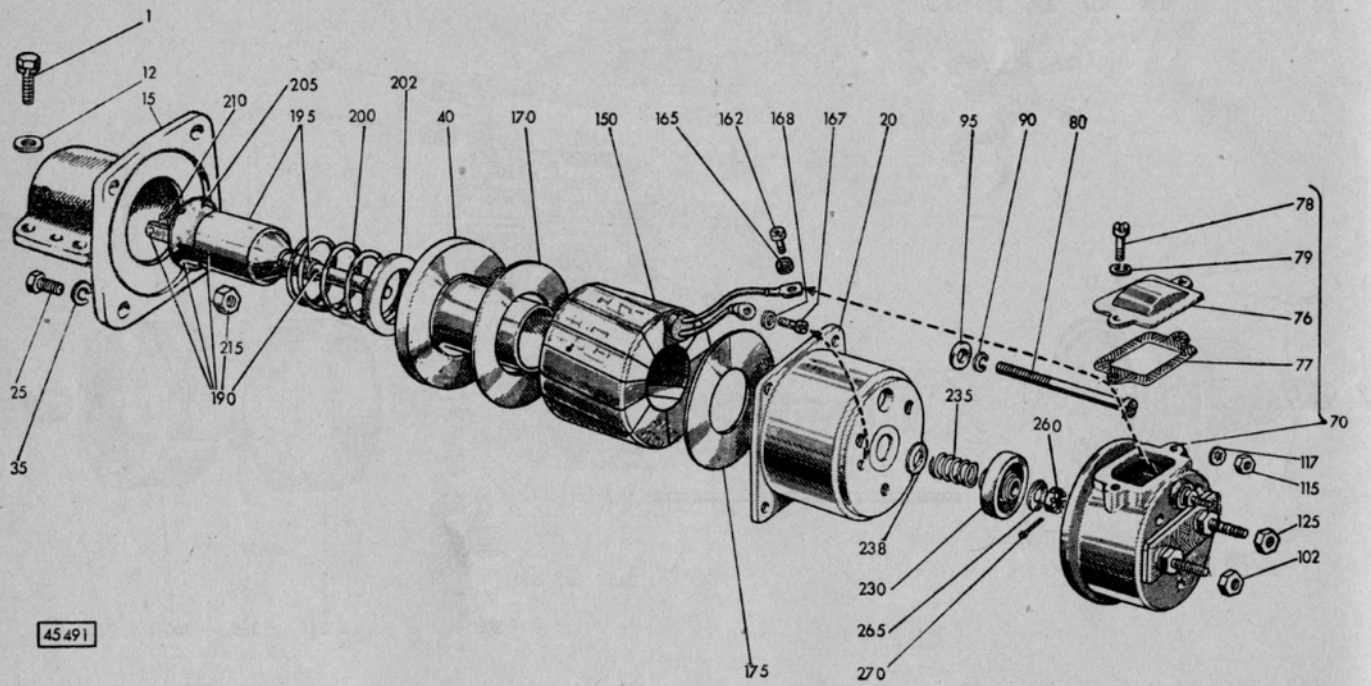
1
12
15
210
205
195
200
202
40
170
150
165
162
168
167
20
95
90
80
78
79
76
77
70
117
115
125
102
25
35
215
190
235
260
238
230
265
270
175
45491

Tav. 1/8

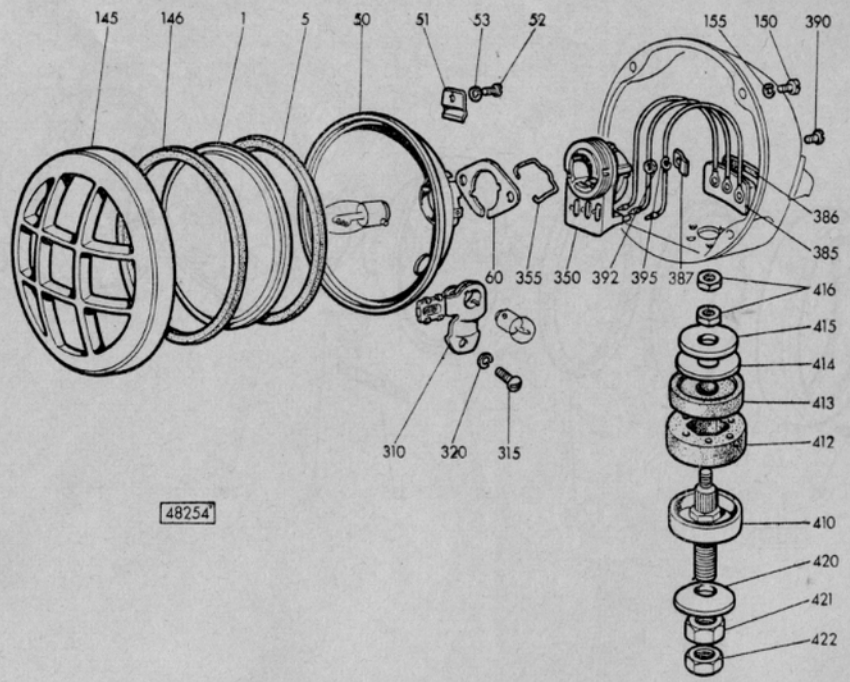
145
146
1
5
50
51
53
52
155
150
390
386
385
60
355
350
392
395
387
416
415
414
413
412
410
420
421
422
310
320
315
48254

312 C

Tav. 4/1

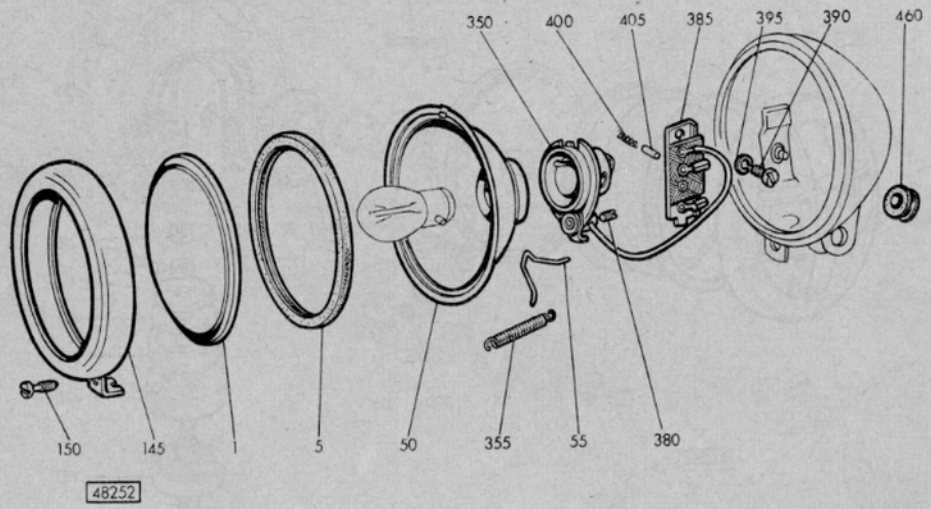

Tav. 5/6

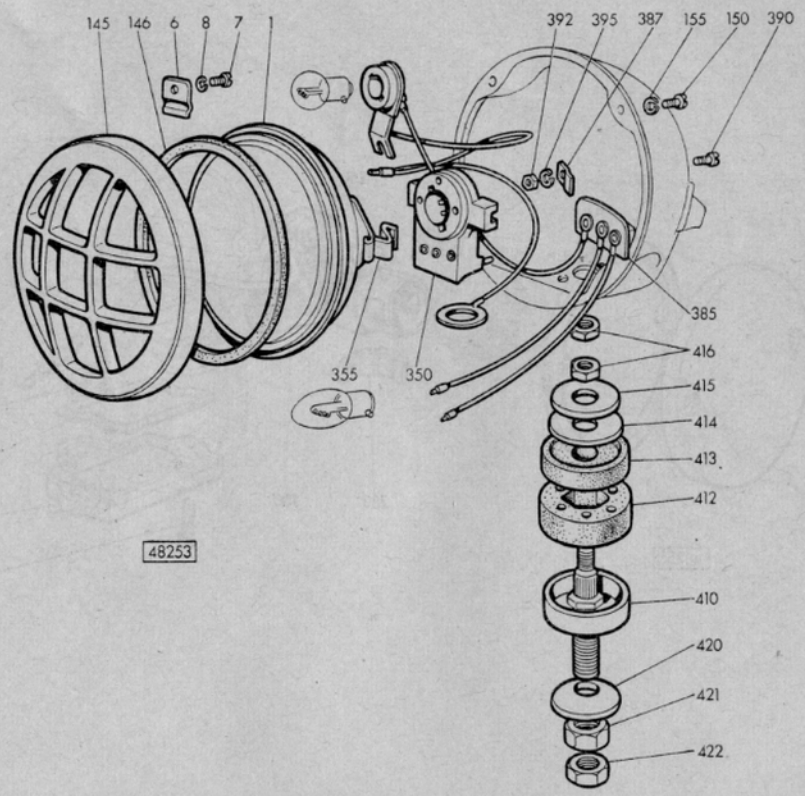
145
146
6
8
7
1
392
395
387
155
150
390
385
416
415
414
413
412
410
420
421
422
355
350
48253

312 C

Tav. 3/1
Tav. 3/2

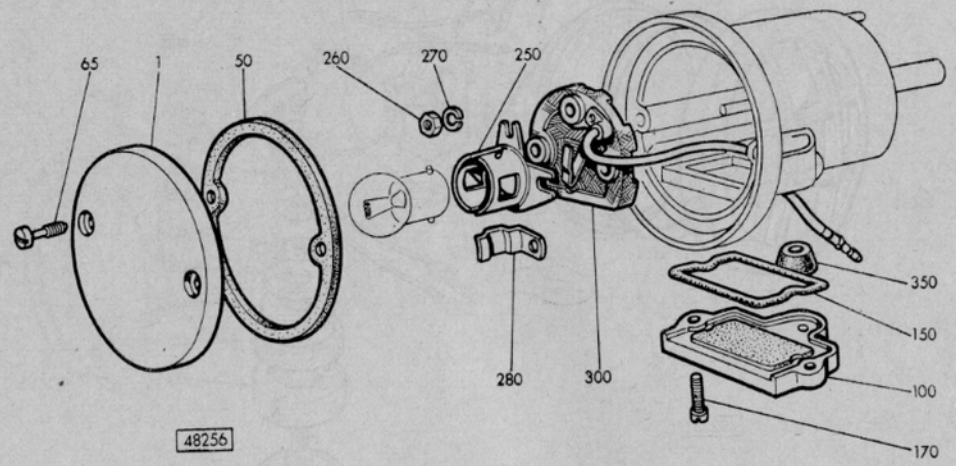

Tav. 9/3

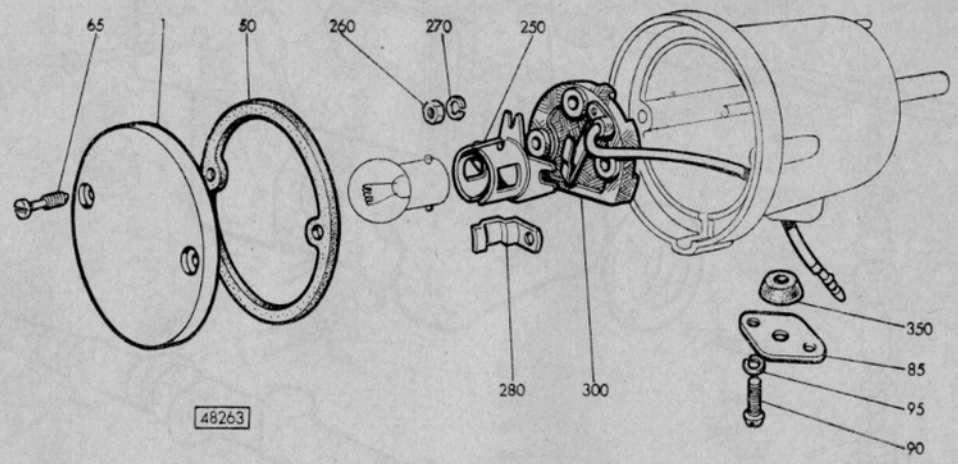

312 C

Tav. 49/7

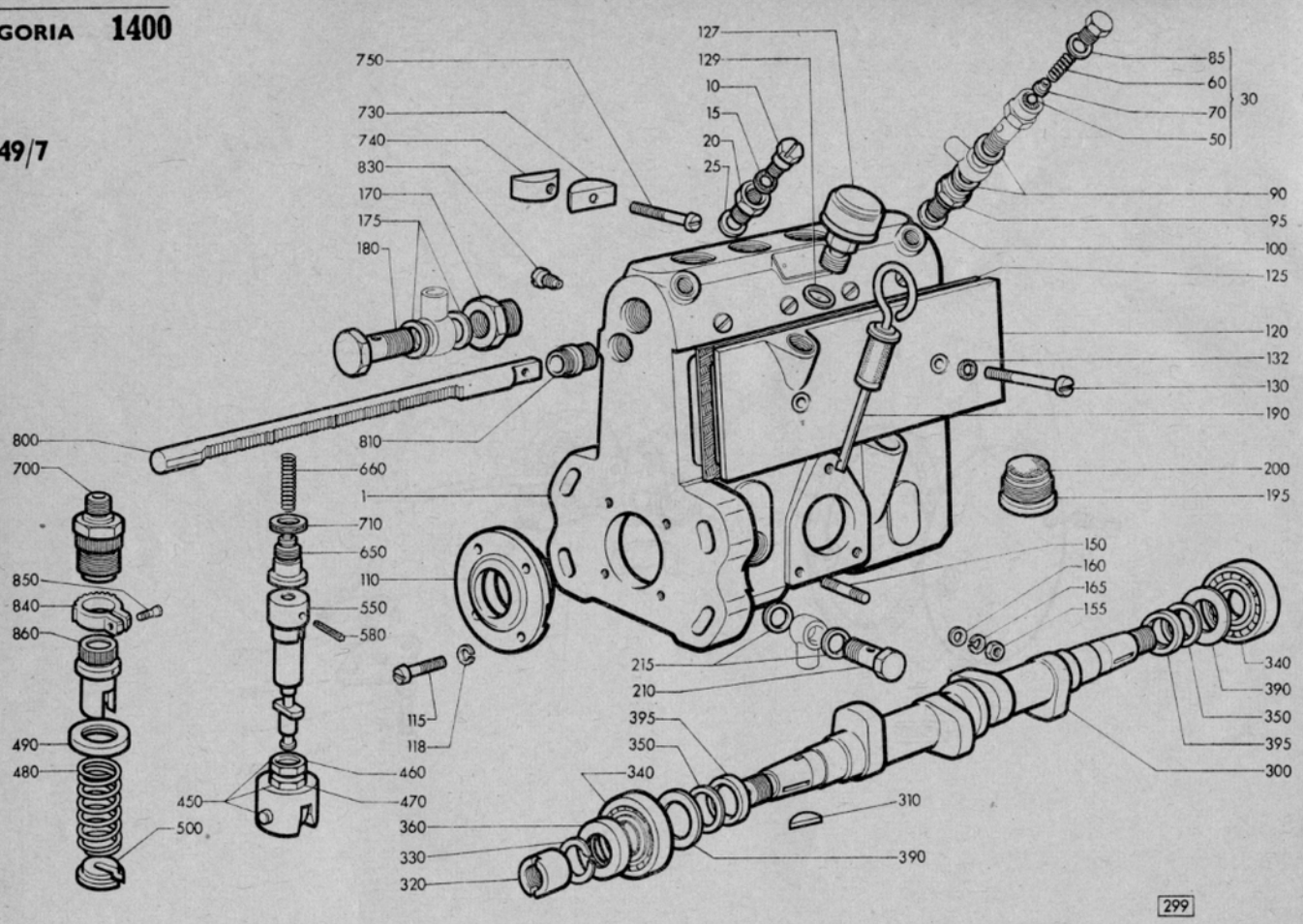
750
730
740
830
170
175
180
127
129
10
15
20
25
85
60
70
50
30
90
95
100
125
120
132
130
190
200
195
800
700
810
660
1
710
650
110
550
580
850
840
860
490
480
450
500
460
470
360
330
320
115
118
215
210
395
350
340
310
390
150
160
165
155
340
390
350
395
300
299

Tav. 1/2

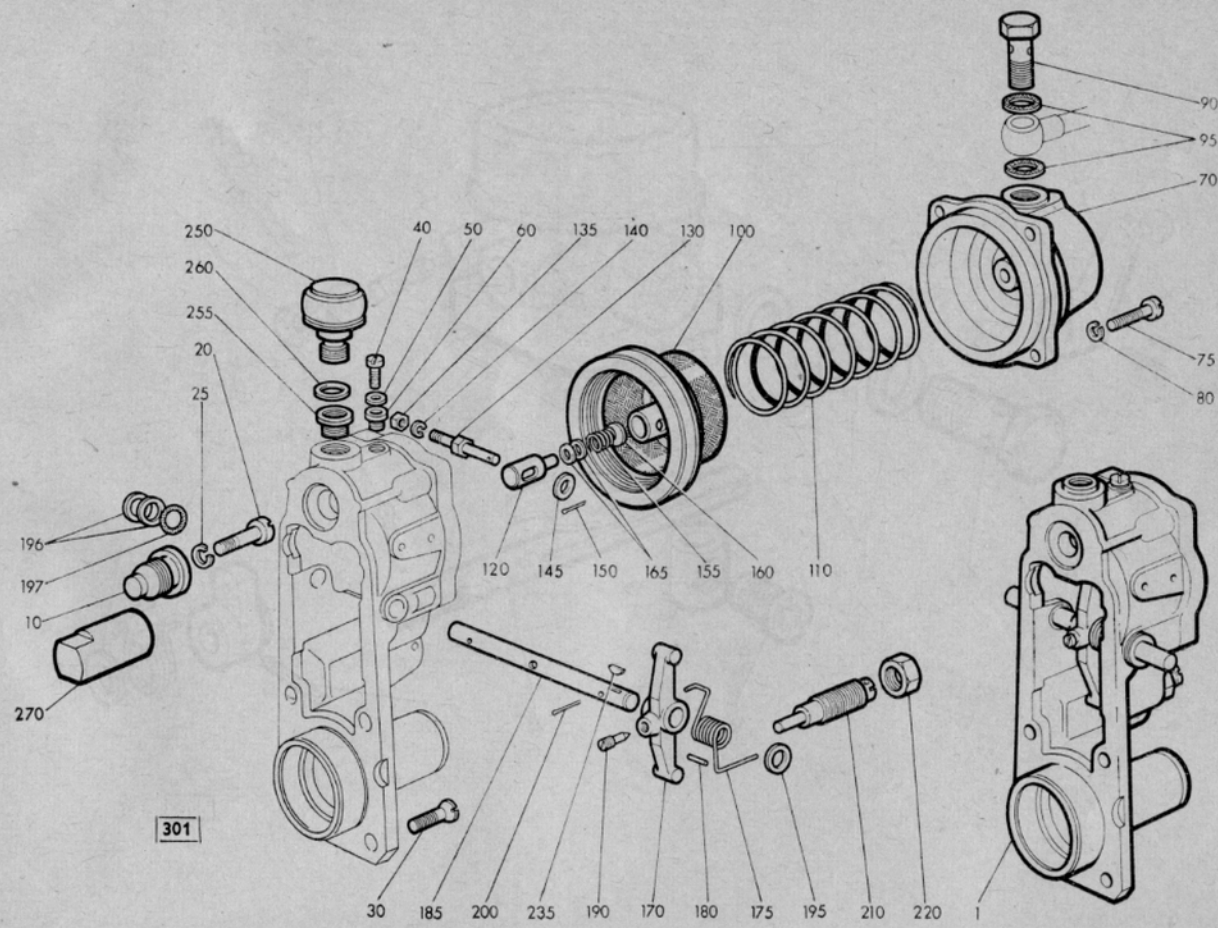
90
95
70
75
80
250
260
255
20
25
40
50
60
135
140
130
100
196
197
10
270
120
145
150
165
155
160
110
301
30
185
200
235
190
170
180
175
195
210
220
1

Tav. 1/1

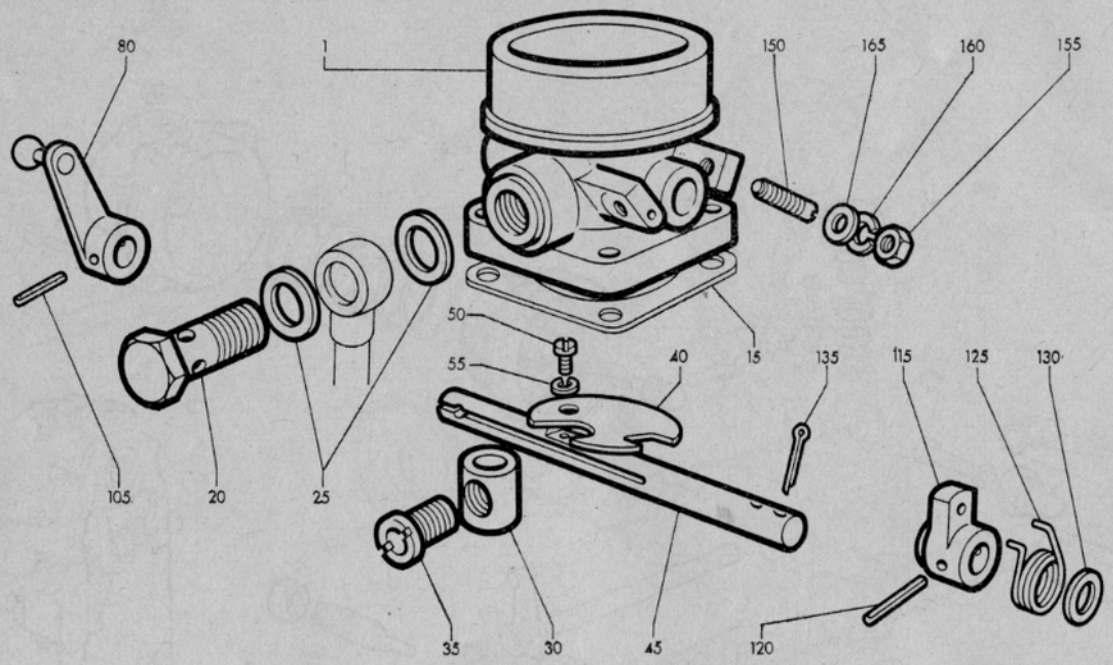
80
1
150
165
160
155
50
55
40
15
135
115
125
130
105
20
25
35
30
45
120

302

Tav. 5/1

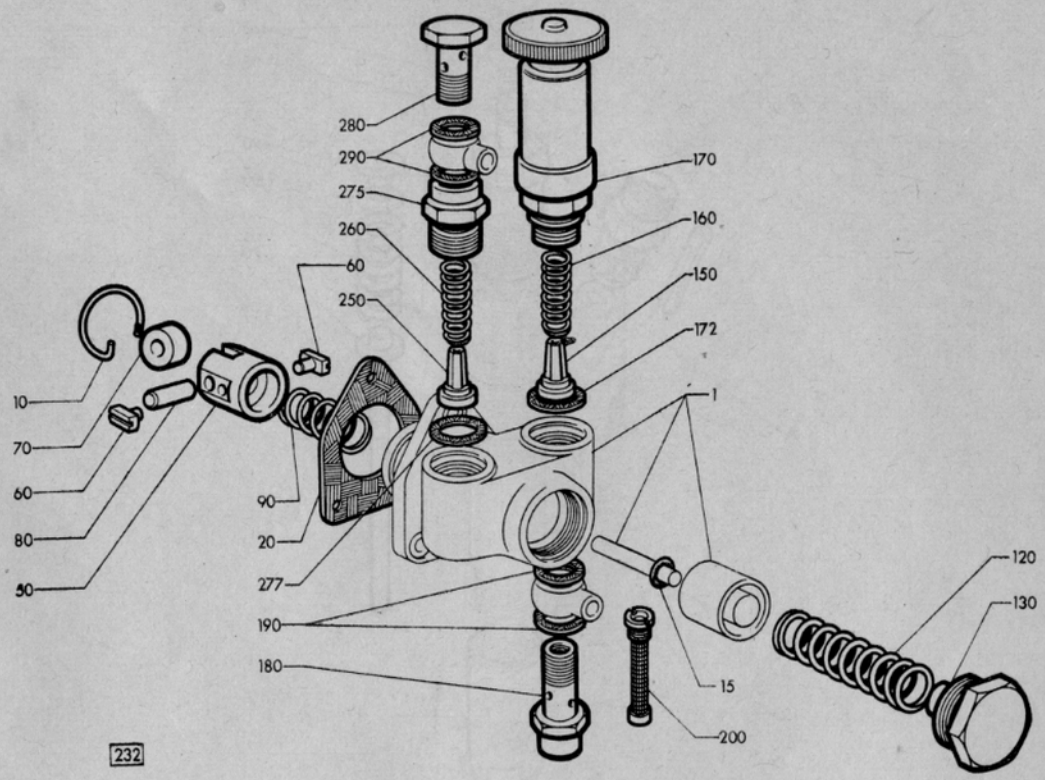
280
290
275
260
60
250
170
160
150
172
1
10
70
60
80
50
90
20
277
190
180
120
130
15
200
232

312 C

Tav. 2/5

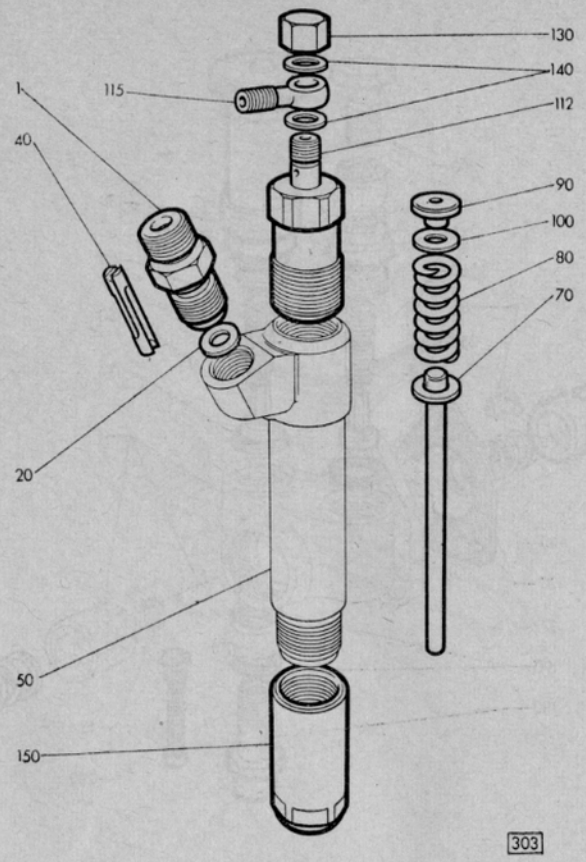

Tav. 8

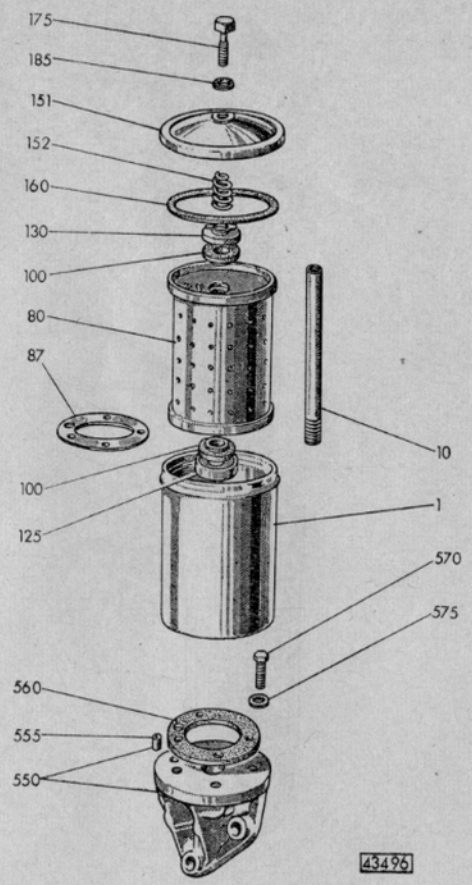
175
185
151
152
160
130
100
80
87
10
100
125
1
570
575
560
555
550
43496

312 C

Tav. 2

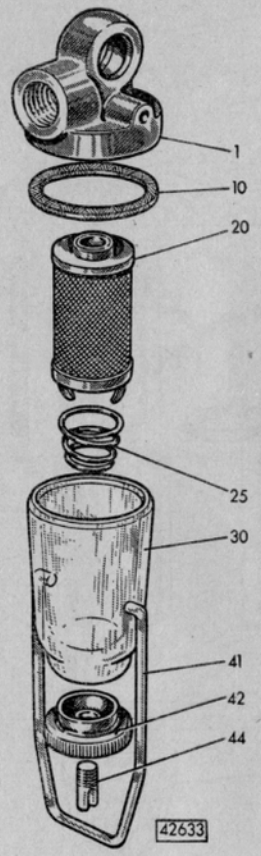

Tav. 3

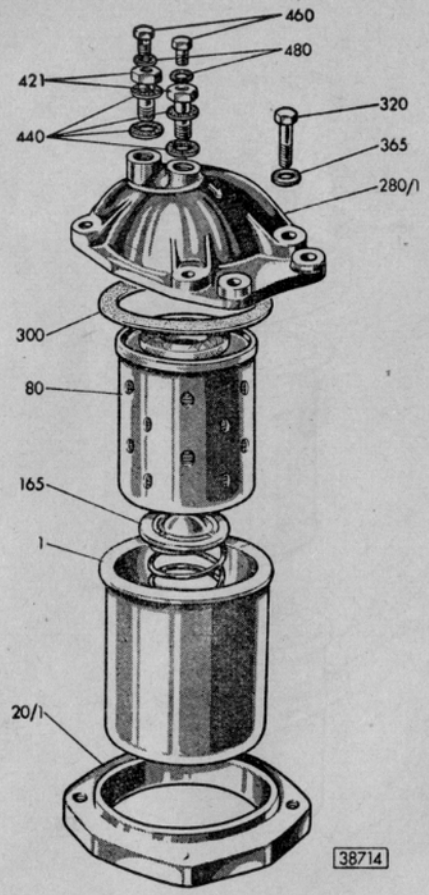

312 C

Tav. 6

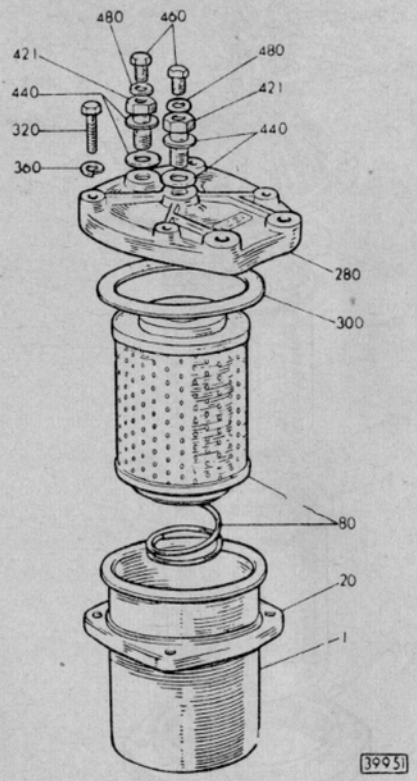

Tav. 15

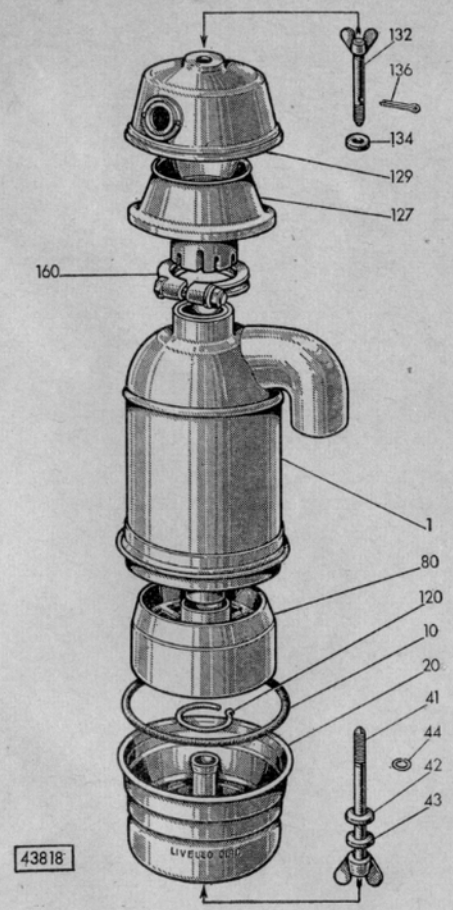

312 C

PARTE SECONDA
SECOND SECTION
DEUXIEME PARTIE
ZWEITER TEIL

ELENCO DELLE PARTI DI RICAMBIO

SPARE PARTS LIST

LISTE DES PIÈCES DÉTACHÉES

ERSATZTEILLISTE

ELENCO DEI MODELLI
MODEL LIST
LISTE DES MODÈLES
LISTE DER MODELLE

Pag.	Mod.
1	312 C
115	332 C
141	352 C

IMPORTANTE!

— Gli elementi dei Sottogruppi comuni fra i **Modelli 312 C - 332 C - 352 C**, sono elencati una sola volta in questo Catalogo Parti di Ricambio.

— Per conoscere le eguaglianze fra i modelli 312 C - 332 C - 352 C è **INDISPENSABILE** consultare l'**Indice dei Sottogruppi** a pag. 017 e seguenti.

— Per la consultazione delle Tavole riferirsi sempre al Numero del Sottogruppo ed al numero indicante il Modello.

IMPORTANT

— This spare parts Catalog list only once the elements of Common Subgroups of Models 312 C - 332 C and 352 C.
— **Consult** Index to Subgroups, on page 017 and following to know Common elements (models 312 C - 332 C - 352 C).
— Table consultation should be refered to Subgroup Number, and Number or model, too.

IMPORTANT!

— Les éléments des Sousgroupes communs aux **Mod. 312 C - 332 C et 352 C,** sont indiqués une seule fois dans ce Catalogue de Pièces Détachées.
— Pour connaître quelles sont les pièces égales entre les différents modèles (312 C - 332 C - 352 C) il est **INDISPENSABLE** de consulter l'**Index des Sousgroupes** aux pages 017 et suivantes.
— Pour consulter les Planches, il faut toujours se rapporter au Numéro du Sousgroupe et au numéro indiquant le modèle.

WICHTIG!

— Die für die **Modelle 312 C - 332 C und 352 C** gemeinsamen Untergruppen oder Unterteilungen derselben sind in der nachfolgenden Ersatzteilliste nur einmal aufgeführt.
— Zur schnelleren und sicheren Auffindung der jeweils in Frage kommenden Teile ist deshalb **UNERLÄSSLICH** zunächst das **Untergruppenverzeichnis** (Seite 017 und folgende) nachzuschlagen, das über die jeweilige Zusammengehörigkeit Aufschluss gibt.
— Beim Nachschlagen der Bildtafeln ist stets auf die Untergruppennummer (Sgr.) und auf die Kennummer des Modells zu achten.

312 C

difica	Fig.	N. d'ordinaz.	Quant.	DENOMINAZIONE	Fig.	DESCRIPTION	DÉSIGNATION	BENENNUNG
				COMPLESSO — **TRATTORE**		ASSEMBLY **TRACTOR**	ENSEMBLE **TRACTEUR**	HAUPTGT. **FAHRGE-STELL**
				SOTTOCOMPLESSO - **MOTORE**		SUB-ASSEMBLY **ENGINE**	SOUS-ENSEMBLE **MOTEUR**	UNTERHAUPTGR. **MOTOR**
				GRUPPO - **ORGANI PRINCIPALI**		GROUP **MAIN COMPONENTS**	GROUPE **ORGANES PRINCIPAUX**	GRUPPE **HAUPTORGANE**
				SOTTOGRUPPO 1		**SUBGROUP 1**	**SOUSGR. 1**	**UNTERGR. 1**
				1 - **Motore.**		1 - **Engine**	1 - **Moteur**	1 - **Motor**
	1	582565	1	Complessivo.	1	Assembly	Ensemble	Motor, vollst.
	—	900998	1	— Serie guarnizioni.	—	Gasket set	Jeu de joints	Dichtungssatz

Sgr. 1 (312 C)

Modifica	Fig.	N. d'ordinaz.	Quant.	DENOMINAZIONE	Fig.	DESCRIPTION	DÉSIGNATION	BENENNUNG
				2 - Basamento.		**2 - Engine block**	**2 - Bâti**	**2 - Kurbelgehäuse**
	2	582626	1	Basamento *completo.*	*2*	Engine block, *compl.*	Bâti *complet*	Kurbelgehäuse, *kpl.*
	3	1/01585/00	2	— Tappo.	*3*	Plug	Bouchon	Stopfen
	4	1/01588/01	2	— Tappo.	*4*	Plug	do.	do.
	5	1/01599/01	1	— Tappo.	*5*	Plug	Bouchon	do.
	6	2/362787/1	2	— Grano forato.	*6*	Dowel, holed	Téton troué	Hohlstift
	7	990254	1	— Rubinetto *completo* scarico acqua cilindri.	*7*	Cock *complete*, water drain	Robinet de vidange d'eau, *complet*	Wasserablasshahn, *kpl.*
	8	1/02797/60	(*)	— — Guarnizione.	*8*	Gasket	Joint	Dichtring
	9	813379	1	— Piastrina appoggio albero distribuzione.	*9*	Timing shaft bearing plate	Plaque d'appui d'arbre cames	Auflage
	10	1/09021/21	3	— — Vite.	*10*	Screw	Vis	Schraube
	11	976071	2	— — Piastrina di sicurezza.	*11*	Lockplate	Plaquette frein	Sicherungsblech
	12	576830	1	— Guarnizione anteriore sede albero motore.	*12*	Engine crankshaft front seat gasket	Garniture AV de siège vilebrequin	Dichtring
	13	574775	1	Scatola distribuzione.	*13*	Timing casing	Carter de distribution	Steuergehäuse
	14	813412	1	— Guarnizione.	*14*	Gasket	Joint	Dichtung
	15	841014	2	— Grano.	*15*	Dowel	Pion	Passtift
	16	1/42898/11	2	— Vite.	*16*	Screw	Vis	Schraube
	17	1/05164/70	2	— Rosetta elastica.	*17*	Spring washer	Rondelle élastique	Federring
	18	581163	1	— Coperchio.	*18*	Cover	Couvercle	Steuergehäusedeckel
	19	574499	1	— — Guarnizione.	*19*	Gasket	Joint	Dichtung
	20	1/09039/21	8	— — Vite.	*20*	Screw	Vis	Schraube
	21	1/05164/70	8	— — Rosetta elastica.	*21*	Spring washer	Rondelle élastique	Federring
	22	1/09037/21	5	— — Vite lunga.	*22*	Screw, long	Vis longue	Schraube, lang
	23	1/09026/21	2	— — Vite corta.	*23*	Screw, short	Vis courte	do., kurz
	24	1/58962/11	5	— — Dado.	*24*	Nut	Écrou	Mutter
	25	1/05164/70	7	— — Rosetta elastica.	*25*	Spring washer	Rondelle élastique	Federring
	26	580797	1	— — Piastra.	*26*	Plate	Plaque	Deckel

Modifica	Fig.	N. d'ordinaz.	Quant.	DENOMINAZIONE	Fig.	DESCRIPTION	DÉSIGNATION	BENENNUNG
	27	574498	1	— — — Guarnizione.	27	Gasket	Joint	Dichtung
	28	581310	3	— — — Vite.	28	Screw	Vis	Schraube
	29	1/05164/70	3	— — — Rosetta elastica.	29	Spring washer	Rondelle élastique	Federring
	30	572332	1	Supporto posteriore basamento.	30	Engine block rear support	Support AR de bâti	Schwungradgehäuse
	31	817325	2	— Grano.	31	Dowel	Pion	Passtift
	32	1/08377/10	2	— Grano centraggio corpo trattrice.	32	Dowel for centering the tractor body	Pion centr. châssis berceau	do.
	33	1/35168/10	7	— Prigioniero.	33	Stud	Goujon	Stiftschraube
	34	1/61008/11	7	— Dado.	34	Nut	Écrou	Mutter
	35	1/26055/70	7	— Rosetta elastica.	35	Spring washer	Rondelle élastique	Federring
	36	1/13077/21	2	— Vite.	36	Screw	Vis	Schraube
	37	1/13077/21	2	— Vite.	37	Screw	Vis	do.
	38	1/05170/70	4	— Rosetta elastica.	38	Spring washer	Rondelle élastique	Federring
	39	570323	1	— Coperchio feritoia messa in fase motore.	39	Engine timing slot cover	Couvercle fente de réglage moteur	Deckel
	40	1/60429/21	1	— — Vite.	40	Screw	Vis	Schraube
	41	1/05166/70	1	— — Rosetta elastica.	41	Spring washer	Rondelle élastique	Federring
	42	550708	1	— Coperchio tenuta olio.	42	Cover	Couvercle	Ölabdichtdeckel
	43	815449	1	— — Guarnizione.	43	Gasket	Joint	Dichtung
	44	1/08395/10	2	— — Grano.	44	Dowel	Pion	Passtift
	45	2/817559/1	6	— — Vite.	45	Screw	Vis	Schraube
	46	1/05164/70	6	— — Rosetta elastica.	46	Spring washer	Rondelle élastique	Federring
649	47	4541207	1	Coperchio sede corpo pompa olio.	47	Oil pump seat cover	Couvercle logement pompe à huile	Deckel, für Pumpensitz
649	48	4541208	1	— Guarnizione.	48	Gasket	Joint	Dichtung
649	49	1/09024/21	2	— Vite.	49	Screw	Vis	Schraube
649	50	1/05164/70	2	— Rosetta elastica.	50	Spring washer	Rondelle élastique	Federring
	51	550709	1	Indice messa in fase motore.	51	Engine timing index	Index réglage moteur	Einstellzeiger
	52	1/09020/21	2	— Vite.	52	Screw	Vis	Schraube
	53	1/05164/70	2	— Rosetta elastica.	53	Spring washer	Rondelle élastique	Federring

Modifica	Fig.	N. d'ordinaz.	Quant.	DENOMINAZIONE	Fig.	DESCRIPTION	DÉSIGNATION	BENENNUNG
	54	576300	1	Guarnizione posteriore sede albero motore.	*54*	Rear gasket, for crankshaft seat	Garniture AR siège vilebrequin	Dichtring
	55	574849	1	Squadretta destra attacco motore.	*55*	Angular engine attachment, right	Équerre droite d'attache moteur	Winkelstück, rechts
	»	574848	1	Idem sinistra.	»	Do., left	do. gauche	do., links
	56	1/13051/21	4	— Vite.	*56*	Screw	Vis	Schraube
	57	1/05170/70	4	— Rosetta elastica.	*57*	Spring washer	Rondelle élastique	Federring
				3 - **Cilindri.**		3 - **Cylinders**	3 - **Cylindres**	3 - **Zylinderlaufbüchsen**
	59	582036	4	Canna cilindro.	*59*	Cylinder liner	Fût de cylindre	Zylinderlaufbüchse
	60	813381	2	— Guarnizione.	*60*	Gasket	Joint	Dichtring
C 506	*61*	577156	1	Testa *completa.*	*61*	Cylinder head, *complete*	Culasse *complète*	Zylinderkopf, *kpl.*
506	*61 A*	582628	1	Idem.	*61A*	Cylinder head, *complete*	do.	do.
	62	1/43288/01	1	— Tappo.	*62*	Plug	Bouchon	Stopfen
C 506	*62/1*	(1)	1	— Grano passaggio olio.	*62/1*	Dowel	Pion	Hohlstift
	63	4552712	1	— Guarnizione *completa.*	*63*	Gasket, *complete*	Joint *complet*	Dichtung
	64	1/11147/30	12	— Vite lunga.	*64*	Screw long	Vis courte	Schraube, lang
	65	1/11143/30	5	— Vite corta.	*65*	Screw short	Vis courte	do., kurz
	66	574755	17	— Rosetta piana.	*66*	Washer	Rondelle plate	Scheibe
	67	1/43289/01	3	— Tappo.	*67*	Plug	Bouchon	Stopfen
	»	1/43290/01	5	— Tappo.	»	Plug	do.	do.
	68	576329	1	— Coperchio.	*68*	Cover	Couvercle	Zylinderkopfhaube
	69	571089	1	— — Guarnizione.	*69*	Gasket	Joint	Dichtung
	70	1/09038/21	4	— — Vite.	*70*	Screw	Vis	Schraube
	71	1/05164/70	4	— — Rosetta elastica.	*71*	Spring washer	Rondelle élastique	Federring
	72	576001	1	— — Tappo.	*72*	Plug	Bouchon	Deckel

Modifica	Fig.	N. d'ordinaz.	Quant.	DENOMINAZIONE	Fig.	DESCRIPTION	DÉSIGNATION	BENENNUNG
				4 - **Supporti albero motore.**		4 - **Crankshaft support**	4 - **Paliers de vilebrequin**	4 - **Kurbelwellenlager**
	73	—	1	Cappello per supporto anteriore.	*73*	Front support cap	Chapeau de palier AV	Lagerdeckel, vorn
	74	—	1	Idem centrale.	*74*	Central Do.	do. central	do., Mitte
	75	—	1	Idem posteriore.	*75*	Rear Do.	do. arrière	do., hinten
	76	571777	6	— Vite.	*76*	Screw	Vis	Schraube
	77	1/08395/10	3	— Grano centraggio.	*77*	Dowel	Pion	Passtift
				(1) *Non di ricambio.* (*) *Quantità da definire in opera per orientamento.*		(1) *Not as spare parts* (*) *The quantity shall be determined pratically*	(1) *Pas livré détaché* (*) *Quantité à définir lors du montage*	(1) *Nicht lieferbar* (*) *Anzahl nach Bedarf*
				SOTTOGRUPPO 2		**SUBGROUP 2**	**SOUSGR. 2**	**UNTERGR. 2**
				1 - **Coppa per basamento.**		1 - **Engine sump**	1 - **Carter à huile**	1 - **Ölwanne**
	1	576405	1	Coppa *completa.*	*1*	Sump, *complete*	Carter *complet*	Ölwanne, *kpl.*
	2	1/43245/01	1	— Tappo.	*2*	Plug	Bouchon	Verschlusschraube
	3	550705	1	— Guarnizione *completa.*	*3*	Gasket, *complete*	Joint *complet*	Dichtung, *kpl.*
	4	1/09024/21	14	— Vite.	*4*	Screw	Vis	Schraube

9

Sgr. 2-3 (312 C)

Modifica	Fig.	N. d'ordinaz.	Quant.	DENOMINAZIONE	Fig.	DESCRIPTION	DÉSIGNATION	BENENNUNG
	5	1/09034/21	5	— Vite.	5	Screw	Vis	Schraube
	6	1/05164/70	19	— Rosetta elastica.	6	Spring washer	Rondelle élastique	Federring
	7	1/11027/11	2	— Vite.	7	Screw	Vis	Schraube
	8	1/05166/70	2	— Rosetta elastica.	8	Spring washer	Rondelle élastique	Federring
	9	1/13069/21	2	— Vite.	9	Screw	Vis	Schraube
	10	1/05168/70	2	— Rosetta elastica.	10	Spring washer	Rondelle élastique	Federring
	11	1/12277/21	2	— Vite.	11	Screw	Vis	Schraube
	11/1	1/12011/21	2	— Vite.	11/1	Screw	Vis	do.
	12	1/05170/70	4	— Rosetta elastica.	12	Spring washer	Rondelle élastique	Federring
	13	546296	1	— Coperchio.	13	Cover	Couvercle	Deckel
	14	546297	1	— — Guarnizione.	14	Gasket	Joint	Dichtung
	15	1/35167/10	8	— — Prigioniero.	15	Studbolt	Goujon	Stiftschraube
	16	1/61008/11	8	— — Dado.	16	Nut	Écrou	Mutter
	17	1/05166/70	8	— — Rosetta elastica.	17	Spring washer	Rondelle élastique	Federring
				SOTTOGRUPPO 3		**SUBGROUP 3**	**SOUSGR. 3**	**UNTERGR. 3**
				1 - **Biella.**		1 - **Connecting rod**	1 - **Bielle**	1 - **Pleuelstangen**
C 646	1	868755	4	Biella *completa.*	1	Connecting rod, *complete*	Bielle, *complète*	Pleuelstange, *kpl.*
646	1 A	580775	4	Idem.	1A	do.	do.	do.
	2	845434	4	— Boccola.	2	Bush	Bague	Pleuelbüchse
C 646	3	567043	8	— Vite.	3	Screw	Vis	Schraube
646	3 A	4543904	8	— Vite.	3A	Screw	Vis	do.

Modifica	Fig.	N. d'ordinaz.	Quant.	DENOMINAZIONE	Fig.	DESCRIPTION	DÉSIGNATION	BENENNUNG
	4	868758	8	— Semicuscinetto.	4	Half-bearing	Demi-coussinet	Lagerschalenhälfte
	»	868760	8	— Semicuscinetto - *minorato di 0,254 mm* -.	»	Half-bearing - *undersized 0,254 mm* -	do. - *minoré de 0,254 mm* -	do. - *0,254 mm* Untermass -
	»	868761	8	— Idem - *minorato di 0,508 mm* -.	»	Do. - *undersized 0,508 mm* -	do. - *minoré de 0,508 mm* -	do. - *0,508 mm* Untermass -
	»	868762	8	— Idem - *minorato di 0,762 mm* -.	»	Do. - *undersized 0,762 mm* -	do. - *minoré de 0,762 mm* -	do. - *0,762 mm* Untermass -
	»	868763	8	— Idem - *minorato di 1,016 mm* -.	»	Do. - *undersized 1,016 mm* -	do. - *minoré de 1,016 mm* -	do. - *1,016 mm* Untermass -
				2 - **Stantuffi.**		2 - **Piston**	2 - **Piston**	2 - **Kolben**
	5	576002	4	Stantuffo.	5	Piston	Piston	Kolben
	»	577525	4	Idem - *maggiorato di 0,2 mm* -.	»	Do. - *oversized 0,2 mm* -	do. - *majoré de 0,2 mm* -	do. - *0,2 mm* Uebermass -
	»	577526	4	Idem - *maggiorato di 0,4 mm* -.	»	Do. - *oversized 0,4 mm* -	do. - *majoré de 0,4 mm* -	do. - *0,4 mm* Uebermass -
	»	577527	4	Idem - *maggiorato di 0,6 mm* -.	»	Do. - *oversized 0,6 mm* -	do. - *majoré de 0,6 mm* -	do. - *0,6 mm* Uebermass -
	6	840829	4	— Perno.	6	Pin	Axe de piston	Kolbenbolzen
	»	859195	4	— Idem - *maggiorato di 0,2 mm* -.	»	Do. - *oversized 0,2 mm* -	do. - *majoré de 0,2 mm* -	do. - *0,6 mm* Uebermass -
	7	811367	8	— — Anello elastico.	7	Piston ring	Frein d'axe	Sicherungsring

Modifica	Fig.	N. d'ordinaz.	Quant.	DENOMINAZIONE	Fig.	DESCRIPTION	DÉSIGNATION	BENENNUNG
				3 - Anelli per stantuffo.		**3 - Piston rings**	**3 - Segments de piston**	**3 - Kolbenringe**
	8	577639	4	— Anello di tenuta per la 1ª cava.	8	Pressure ring, for first groove	Segment d'étanchéité 1re gorge	Verdichtungsring
	»	577641	4	— Idem - *maggiorato di 0,2 mm* -.	»	Do. - *oversized 0,2 mm* -	do. - *majoré de 0,2 mm* -	do. - *0,2 mm Uebermass* -
	»	577642	4	— Idem - *maggiorato di 0,4 mm* -.	»	Do. - *oversized 0,4 mm* -	do. - *majoré de 0,4 mm* -	do. - *0,4 mm Uebermass* -
	»	577643	4	— Idem - *maggiorato di 0,6 mm* -.	»	Do. - *oversized 0,6 mm* -	do. - *majoré de 0,6 mm* -	do. - *0,6 mm Uebermass* -
	9	577644	4	— Anello di tenuta per 2ª cava.	9	Pressure ring, for second groove	Segment d'étanchéité de 2e gorge	Verdichtungsring
	»	577646	4	— Idem - *maggiorato di 0,2 mm* -.	»	Do. - *oversized 0,2 mm* -	do. - *majoré de 0,2 mm* -	do. - *0,2 mm Uebermass* -
	»	577647	4	— Idem - *maggiorato di 0,4 mm* -.	»	Do. - *oversized 0,4 mm* -	do. - *majoré de 0,4 mm* -	do. - *0,4 mm Uebermass* -
	»	577648	4	— Idem - *maggiorato di 0,6 mm* -.	»	Do. - *oversized 0,6 mm* -	do. - *majoré de 0,6 mm* -	do. - *0,6 mm Uebermass* -
	10	577649	4	— Anello raschiaolio.	10	Oil scraper ring	Segment racleur	Ölabstreifring
	»	577651	4	— Idem - *maggiorato di 0,2 mm* -.	»	Do. - *oversized 0,2 mm* -	do. - *majoré de 0,2 mm* -	do. - *0,2 mm Uebermass* -
	»	577652	4	— Idem - *maggiorato di 0,4 mm* -.	»	Do. - *oversized 0,4 mm* -	do. - *majoré de 0,4 mm* -	do. - *0,4 mm Uebermass* -
	»	577653	4	— Idem - *maggiorato di 0,6 mm* -.	»	Do. - *oversized 0,6 mm* -	do. - *majoré de 0,6 mm* -	do. - *0,6 mm Uebermass* -
	11	567940	4	— Anello raschiaolio *completo*.	11	Oil scraper ring, *complete*	Segment racleur *compl.*	Ölabstreifring, *kpl.*
	»	568383	4	— Idem - *maggiorato di 0,2÷0,4 mm* -.	»	Do. - *oversized 0,2÷0,4 mm* -	do. - *majoré de 0,2÷0,4 mm* -	do. - *0,2÷0,4 mm Uebermass* -
	»	568384	4	— Idem - *maggiorato di 0,6÷0,8 mm* -.	»	Do. - *oversized 0,6÷0,8 mm* -	do. - *majoré de 0,6÷0,8 mm* -	do. - *0,6÷0,8 mm Uebermass* -

Modifica	Fig.	N. d'ordinaz.	Quant.	DENOMINAZIONE	Fig.	DESCRIPTION	DÉSIGNATION	BENENNUNG
	—	901587	—	Serie anelli con figg. 8, 9, 10, 11 - *normale* -.	—	Series of piston rings, with fig. 8, 9, 10, 11 - *Standard* -	Jeu de segments fig. 8, 9, 10, 11 -*Standard*-	Satz Kolbenringe mit Bild-Nr. 8, 9, 10, u. 11 - *normal* -
	—	901588	—	Idem - *maggiorata di 0,2 mm* -.	—	Do. - *oversized 0,2 mm* -	do. - *majoré de 0,2 mm* -	do. - *0,2 mm Uebermass* -
	—	901589	—	Idem - *maggiorata di 0,4 mm* -.	—	Do. - *oversized 0,4 mm* -	do. - *majoré de 0,4 mm* -	do. - *0,4 mm Uebermass* -
	—	901590	—	Idem - *maggiorata di 0,6 mm* -.	—	Do. - *oversized 0,6 mm* -	do. - *majoré de 0,6 mm* -	do. - *0,6 mm Uebermass* -
				SOTTOGRUPPO 4		**SUBGROUP 4**	**SOUSGR. 4**	**UNTERGR. 4**
				1 - **Albero motore.**		1 - **Crankshaft**	1 - **Vilebrequin**	1 - **Kurbelwelle**
	1	576427	1	Albero *completo*.	*1*	Crankshaft, *complete*	Vilebrequin *complet*	Kurbelwelle, *kpl.*
	2	1/01585/00	6	— Tappo.	*2*	Plug	Bouchon	Stopfen
	3	1/01588/01	4	— Tappo.	*3*	Plug	Bouchon	do.
	4	853087	6	— Semicuscinetto anteriore centrale e posteriore.	*4*	Half-bearing, front, central and rear	Demi-coussinet AV, centr. et AR	Lagerschalenhälfte, vorn Mitte u. hinten
	»	853089	6	— Semicuscinetto anteriore centrale e posteriore - *minorato di mm 0,254* -.	»	Half-bearing, front, central and rear - *undersized 0,254 mm* -	Demi-coussinet AV, central et AR - *minoré de 0,254 mm* -	do. - *0,254 mm Untermass* -
	»	853090	6	— Idem - *minorato di 0,508 mm* -.	»	Do. - *undersized 0,508 mm* -	do. - *minoré de 0,508 mm* -	do. - *0,508 mm Untermass* -
	»	853091	6	— Idem - *minorato di 0,762 mm* -.	»	Do. - *undersized 0,762 mm* -	do. - *minoré de 0,762 mm* -	do. - *0,762 mm Untermass* -
	»	853092	6	— Idem - *minorato di 1,016 mm* -.	»	Do. - *undersized 1,016 mm* -	do. - *minoré de 1,016 mm* -	do. - *1,016 mm Untermass* -

Modifica	Fig.	N. d'ordinaz.	Quant.	DENOMINAZIONE	Fig.	DESCRIPTION	DÉSIGNATION	BENENNUNG
	5	563085	2	— Semianello reggispinta sopporto centrale.	5	Central support thrust half-ring	Demi-rondelle butée de palier central	Druckringhälfte
	»	563245	2	— Idem - *maggiorato di 0,1 mm* -.	»	Do. - *oversized 0,1 mm* -	do. - *majorée de 0,1 mm* -	do. - *0,1 mm Uebermass* -
				2 - **Volano motore.**		2 - **Engine flywheel**	2 - **Volant du moteur**	2 - **Schwungrad**
	6	572335	1	Volano *completo*.	6	Flywheel *complete*	Volant *complet*	Schwungrad, *kpl.*
	7	868987	1	— Corona dentata.	7	Ring gear	Couronne de démarrage	Zahnkranz
	8	567042	6	— Vite.	8	Screw	Vis	Schraube
				SOTTOGRUPPO 5		**SUBGROUP 5**	**SOUSGR. 5**	**UNTERGR. 5**
				1 - **Comando distribuzione.**		1 - **Timing control**	1 - **Commande de distribution**	1 - **Steuerungsantrieb**
	1	574428	1	Ingranaggio conduttore.	1	Gear, driving	Pignon entraîneur	Antriebsritzel
	2	1/05536/20	1	— Linguetta.	2	Key	Clavette	Scheibenfeder
	3	4044122	1	Ingranaggio condotto.	3	Gear, driven	Pignon entraîné	Nockenwellenrad
	4	888974	1	Ingranaggio comando pompa iniezione.	4	Gear, injection pump control	Pignon de pompe d'injection	Antriebsrad (Einspritzpumpe)
	5	888132	3	— Vite.	5	Screw	Vis	Schraube
	6	888905	3	— — Piastrina di sicurezza	6	Lockplate	Plaquette frein	Sicherungsblech
	7	1/61008/11	3	— — Dado.	7	Nut	Écrou	Mutter

Modifica	Fig.	N. d'ordinaz.	Quant.	DENOMINAZIONE	Fig.	DESCRIPTION	DÉSIGNATION	BENENNUNG
				SOTTOGRUPPO 6		**SUBGROUP 6**	**SOUSGR. 6**	**UNTERGR. 6**
				1 - Distribuzione.		**1 - Timing**	**1 - Distribution**	**1 - Nockenwelle**
	1	574859	1	Albero *completo.*	*1*	Shaft, *complete*	Arbre *complet*	Nockenwelle, *kpl.*
	2	1/01584/01	2	— Tappo.	*2*	Plug	Bouchon	Verschlusscheibe
	3	819516	1	— Cuscinetto anteriore.	*3*	Bearing, front	Coussinet AV	Lagerbüchse, vorn
	4	4044747	1	— Cuscinetto centrale.	*4*	Bearing, centr.	do. central	do., Mitte
	5	819514	1	— Cuscinetto posteriore.	*5*	Bearing, rear	do. AR	do., hinten
	6	2/206603/1	3	— — Vite.	*6*	Screw	Vis	Schraube
	7	1/26397/60	3	— — Rosetta piana.	*7*	Washer	Rondelle plate	Scheibe
				2 - Comando valvole.		**2 - Valve control**	**2 - Commande de soupapes**	**2 - Ventilbetätigung**
	8	576615	8	Punteria.	*8*	Tappet	Poussoir	Ventilstössel
	»	576616	8	Idem - *maggiorata di 0,05 mm* -.	»	Do. - *oversized 0,05 mm* -	do. - *majoré de 0,05 mm* -	do. - *0,05 mm Uebermass* -
	»	576617	8	Idem - *maggiorata di 0,1 mm* -.	»	Do. - *oversized 0,10 mm* -	do. - *majoré de 0,10 mm* -	do. - *0,10 mm Uebermass* -
	9	866319	8	— Asta comando bilancieri.	*9*	Rocker control rod	Tige de culbuteurs	Stösselstange

Modifica	Fig.	N. d'ordinaz.	Quant.	DENOMINAZIONE	Fig.	DESCRIPTION	DÉSIGNATION	BENENNUNG
C 506	*10*	571093	4	Bilanciere destro.	*10*	Rocker, right	Culbuteur droit	Kipphebel, rechts
506	*10A*	4536428	4	Bilanciere destro.	*10A*	Rocker, right	Culbuteur droit	do.
C 506	*11*	571094	4	Bilanciere sinistro.	*11*	Rocker, left	Culbuteur gauche	do., links
506	*11A*	4536429	4	Bilanciere sinistro.	*11A*	Rocker, left	Culbuteur gauche	do.
	12	576618	8	— Vite registro.	*12*	Adjusting screw	Vis de réglage	Einstellschraube
	13	571468	8	— — Dado.	*13*	Nut	Écrou	Mutter
	14	367243	6	— Molla.	*14*	Spring	Ressort	Feder
506	*15*	4536425	1	— — Distanziale.	*15*	Spacer	Entretoise	Abstandbüchse
	16	817227	2	— — Rosetta di spallamento.	*16*	Thrust, washer	Rondelle d'épaulem.	Druckscheibe
C 506	*17*	571091	2	Albero *completo.*	*17*	Shaft, *complete*	Axe *complet*	Kipphebelachse, *kpl.*
506	*17 A*	4536423	1	Albero *completo.*	*17A*	Shaft, *complete*	Axe *complet*	do.
C 506	*18*	1/43283/01	4	— Tappo.	*18*	Plug	Bouchon	Verschlusscheibe
506	*18 A*	1/43283/01	2	— Tappo.	*18A*	Plug	Bouchon	do.
C 506	*19*	1/10666/75	4	— Anello elastico.	*19*	Circlip	Frein	Sicherungsring
506	*19 A*	1/10666/75	2	— Anello elastico.	*19A*	Circlip	Frein	do.
	20	868569	4	— Supporto.	*20*	Support	Support	Kipphebelbock
506	*20/1*	4537991	1	— — Grano centraggio.	*20/1*	Dowel	Pion	Passtift
	21	1/35175/10	8	— — Prigioniero.	*21*	Stud	Goujon	Stiftschraube
	22	1/61008/11	8	— — Dado.	*22*	Nut	Écrou	Mutter
	23	2/390574/1	8	— — Rosetta piana.	*23*	Washer	Rondelle plate	Scheibe
	24	1/05166/70	8	— — Rosetta elastica.	*24*	Spring washer	Rondelle élastique	Federring
				3 - Valvole.		**3 - Valves**	**3 - Soupapes**	**3 - Ventile**
C 800	*25*	571842	4	Valvola di aspirazione.	*25*	Valve intake	Soupape d'admission	Einlassventil
800	*25 A*	4550815	4	Idem.	*25A*	Do.	do.	do.
C 800	*26*	561293	4	— Anello tenuta olio.	*26*	Oil seal ring	Rondelle d'étanchéité	Dichtring
800	*26 A*	4546582	4	— Idem.	*26A*	Do.	do.	do.
C 506	*27*	571096	4	Valvola di scarico.	*27*	Valve, discharge	Soupape d'échappem.	Auslassventil
506 / C 800	*27 A*	4536427	4	Idem.	*27A*	Do.	do.	do.
800	*27 B*	4550816	4	Idem.	*27B*	Do.	do.	do.

Modifica	Fig.	N. d'ordinaz.	Quant.	DENOMINAZIONE	Fig.	DESCRIPTION	DÉSIGNATION	BENENNUNG
506 / C 800	*28*	561293	4	— Anello tenuta olio.	*28*	Oil seal ring	Rondelle d'étanchéité	Dichtring
800	*28 A*	4546582	4	— Idem.	*28A*	Do.	do.	do.
C 506	*28/1*	641159	4	— Anello elastico.	*28/1*	Circlip	Frein	Federring
	29	574430	8	— Guida valvole.	*29*	Valve guide	Guide de soupape	Ventilführung
	»	577809	8	— Idem *- maggiorata di 0,2 mm -.*	»	Do. *- oversized mm 0,2 -*	do. *- majoré de 0,2 mm -*	do. *- 0,2 mm Uebermass -*
	30	817226	8	— — Anello di arresto.	*30*	Stop ring	Frein	Sprengring
	31	561290	8	— Molla.	*31*	Spring	Ressort	Ventilfeder
	32	577638	8	— — Scodellino inferiore.	*32*	Cup, lower	Coupelle infér.	Federteller, unten
C 800	*33*	577637	8	— — Scodellino superiore.	*33*	Cup, upper	do. supér.	do., oben
800	*33 A*	4550819	8	— — Idem.	*33A*	Do.	do.	do.
C 800	*34*	391499	16	— — Semicono ritegno.	*34*	Half-cone	Demi-cône	Kegelstück
800	*34 A*	1/41965/70	16	— — Idem.	*34A*	Do.	do.	do.

Modifica	Fig.	N. d'ordinaz.	Quant.	DENOMINAZIONE	Fig.	DESCRIPTION	DÉSIGNATION	BENENNUNG
				SOTTOGRUPPO 7		**SUBGROUP 7**	**SOUSGR. 7**	**UNTERGR. 7**
				1 - Comando cronotachimetro.		**1 - Chrono-speedometer control**	**1 - Commande de chrono-tachymètre**	**1 - Antrieb des Betriebsstunden-Kilometerzählers**
	1	580789	1	Rinvio angolare.	*1*	Angular transmission	Renvoi d'angle	Winkelantrieb
	2	559562	1	— Guarnizione.	*2*	Gasket	Joint	Dichtring
	3	580802	1	— Piastrina comando.	*3*	Control plate	Plaquette de comm.	Mitnehmer
	4	1/09794/21	2	— — Vite.	*4*	Screw	Vis	Schraube
	5	1/05164/70	2	— — Rosetta elastica.	*5*	Spring washer	Rondelle élastique	Federring
				2 - Cronotachimetro.		**2 - Chrono-speedometer**	**2 - Chrono-tachymètre**	**2 - Betriebsstunden-Kilometerzähler**
	6	4085589	1	Cronotachimetro.	*6*	Chrono-speedometer	Chrono-tachymètre	Betriebsstunden-Kilometerzähler
681	»	4088455	1	Idem con quadrante in lingua inglese.	»	Do., with quadrant in english	do. avec cadran en anglais	do., mit engl. Beschriftung
	7	580783	1	— Trasmissione flessibile.	*7*	Flexible transmission	Transmission flexible	Biegsame Welle
	7/1	582698	1	— Trasmissione interna.	*7/1*	Transmission, inner	Transmission intér.	Innere Drahtwelle
	8	(1)	1	— — Staffetta anteriore.	*8*	Front bracket	Bride avant	Halter, vorn
	9	(1)	1	— — Staffetta posteriore.	*9*	Rear stirrup	Bride arrière	do., hinten
				(1) *Non di ricambio.*		(1) *Not as spare parts*	(1) *Pas livré détaché*	(1) *Nicht lieferbar*

Modifica	Fig.	N. d'ordinaz.	Quant.	DENOMINAZIONE	Fig.	DESCRIPTION	DÉSIGNATION	BENENNUNG
				GRUPPO		GROUP	GROUPE	GRUPPE
				ALIMENTAZIONE E SCARICO		**FEEDING AND EXHAUST**	**ALIMENTATION ET ÉCHAPPEMENT**	**KRAFTSTOFF-FÖRDERUNG UND AUSPUFF**
				SOTTOGRUPPO 8		**SUBGROUP 8**	**SOUSGR. 8**	**UNTERGR. 8**
				1 - **Serbatoio combustibile.**		1 - **Fuel tank**	1 - **Réservoir à combustible**	1 - **Kraftstofftank**
	1	576062	1	Serbatoio *completo.*	*1*	Fuel tank, *complete*	Réservoir *complet*	Kraftstofftank, *kpl.*
	2	4062252	1	— Tappo *completo.*	*2*	Plug, *complete*	Bouchon *complet*	Verschlussdeckel, *kpl.*
	3	49496	1	— — Guarnizione.	*3*	Gasket	Joint	Dichtring
	4	576071	1	— Rubinetto *completo.*	*4*	Cock, *complete*	Robinet *complet*	Kraftstoffhahn, *kpl.*
				2 - **Sospensione serbatoio.**		2 - **Tank suspension**	2 - **Suspension du réservoir**	2 - **Tankbefestigung**
	5	571473	1	Supporto *completo.*	*5*	Support, *complete*	Support *complet*	Stütze, vorn
	6	566402	1	— Guarnizione.	*6*	Gasket	Garniture	Unterlage

Modifica	Fig.	N. d'ordinaz.	Quant.	DENOMINAZIONE	Fig.	DESCRIPTION	DÉSIGNATION	BENENNUNG
	7	571454	1	— Nastro *completo.*	*7*	Band, *complete*	Ruban *complet*	Spannband, *kpl.*
	8	566402	1	— — Guarniziene.	*8*	Gasket	Garniture	Unterlage
	9	571456	2	— — Dado.	*9*	Nut	Écrou	Mutter
	10	1/13069/21	2	— Vite.	*10*	Screw	Vis	Schraube
	11	1/05168/70	2	— Rosetta elastica.	*11*	Spring washer	Rondelle élastique	Federring
	12	1/07901/11	2	— Dado.	*12*	Nut	Écrou	Mutter
	13	574850	1	Staffa sostegno.	*13*	Bracket	Étrier	Halter
	14	567265	2	Guarnizione per sostegno posteriore.	*14*	Gasket, for rear support	Garniture arrière	Dichtung
	15	1/25745/11	2	Dado autobloccante per sostegno posteriore.	*15*	Self-locking nut, for rear support	Écrou auto-freiné de support AR	Mutter, selbsts.
				3 - **Mandata combustibile.**		3 - **Fuel delivery**	3 - **Amenée de combustible**	3 - **Saugleitung**
	16	1/90531/80	(°)	Tubo dal rubinetto al filtro - *7×12×280 mm* -.	*16*	Pipe, from cock to filter - *7×12×280* - (°)	Tuyau: robinet-filtre - *7×12×280* - (°)	Leitung z. Filter - *7×12×280* - (°)
	17	1/01685/90	2	— Collare.	*17*	Collar	Collier	Schlauchband
	18	575720	1	— Raccordo *completo.*	*18*	Fitting, *complete*	Raccord *complet*	Schraubstutzen, *kpl.*
	19	1/02799/85	1	— — Guarnizione.	*19*	Gasket	Garniture	Dichtring
	20	740314	1	Filtro - *Vedere sue parti su Appendice: Classe 84, Categoria 841* -.	*20*	Filter - *See its parts on Appendix: Class 84, Category 841* -	Filtre - *Voir Appendice: Classe 84, Catégorie 841* -	Filter - *s. Anhang: Kl. 84, Kat. 841* -
	21	1/01843/11	1	— Bocchettone.	*21*	Union	Vis-raccord	Hohlschraube
	22	1/02799/85	2	— — Guarnizione.	*22*	Gasket	Joint	Dichtring
	23	577757	1	Staffa *completa.*	*23*	Stirrup, *complete*	Équerre *complète*	Halter, *kpl.*
	24	1/60434/21	2	— — Vite.	*24*	Screw	Vis	Schraube

Modifica	Fig.	N. d'ordinaz.	Quant.	DENOMINAZIONE	Fig.	DESCRIPTION	DÉSIGNATION	BENENNUNG
	25	1/05166/70	2	— — Rosetta elastica.	*25*	Spring washer	Rondelle élastique	Federring
	26	1/90531/80	(°)	Tubo alla pompa alimentazione - *7×12×520 mm* -.	*26*	Line, to feed pump - *7×12×520* - (°)	Tuyau de pompe - *7×12×520* - (°)	Saugleitung - *7×12×520* - (°)
	27	576023	1	— Raccordo sulla pompa.	*27*	Union, on pump	Raccord sur la pompe	Ringstutzen
	28	1/01685/90	2	— Collare.	*28*	Collar	Collier	Schlauchband
				4 - Ricupero scarico combustibile.		4 - **Fuel drain scavenging**	4 - **Retour de combustible**	4 - **Rücklaufleitung**
C 746	*29*	1/90530/80	(°)	Tubo ritorno - *5×9×100 mm* -.	*29*	Pipen, fuel scavenging - *5×9×100* - (°)	Tuyau de retour - *5×9×100* - (°)	Rücklaufleitung - *5×9×100* - (°)
746	*29 A*	1/90530/80	(°)	Idem - *5×9×300 mm* -.	*29A*	Do. - *5×9×300 mm* - (°)	do. - *5×9×300 mm* - (°)	do. - *5×9×300 mm* - (°)
C 746	*30*	570471	1	— Estremità.	*30*	End	Embout	Stutzen
	31	1/01709/90	2	— Collare.	*31*	Collar	Collier	Schlauchband
	32	567263	1	— Raccordo *completo*.	*32*	Fitting, *complete*	Raccord *complet*	Rohrstutzen, *kpl.*
				(°) *Fornito a metri lineari.*		(°) *Supplied by meters*	(°) *Livré par mètres*	(°) *Vom laufenden Meter erhältlich*

Modifica	Fig.	N. d'ordinaz.	Quant.	DENOMINAZIONE	Fig.	DESCRIPTION	DÉSIGNATION	BENENNUNG
				SOTTOGRUPPO 9		**SUBGROUP 9**	**SOUSGR. 9**	**UNTERGR. 9**
				1 - Alimentazione combustibile.		**1 - Fuel feeding**	**1 - Alimentation**	**1 - Kraftstoffpumpe**
	1	760428	1	Pompa alimentazione - *Vedere parti su Appendice: Classe 14, Categoria 1430* -.	*1*	Feed pump - *See its part on Appendix: Cl. 14, Cat. 1430* -	Pompe à carburant - *Voir Appendice: Cl. 14, Catég. 1430* -	Kraftstoffpumpe - *s. Anhang: Kl. 14, Kat. 1430* -
	2	574899	1	— Tubo *completo* al filtro.	*2*	Pipe, *complete*, to filter	Tuyau de filtre, *compl.*	Druckrohr, *kpl.*
				2 - Filtrazione.		**2 - Filtration**	**2 - Filtrage**	**2 - Kraftstoffilter**
	3	565072 oppure 566535	1	Filtro *completo* - *Vedere parti su Appendice: Classe 84, Categoria 843* -.	*3*	Filter, *complete* - *See its parts on Appendix: Cl. 84, Cat. 843* - (oppure = *or*)	Filtre *complet* - *Voir Appendice: Cl. 84, Catég. 843* - (oppure = *ou bien*)	Filter, *kpl.* - *s. Anhang: Kl. 84, Kat. 843* - (oppure=*oder*)
	4	1/13069/21	2	— Vite.	*4*	Screw	Vis	Schraube
	5	1/05168/70	2	— Rosetta elastica.	*5*	Spring washer	Rondelle élastique	Federring
	6	574910	1	— Mensola *completa.*	*6*	Support *complete*	Console *complète*	Stütze, *kpl.*
	7	1/59707/21	4	— — Vite.	*7*	Screw	Vis	Schraube
	8	1/05168/70	4	— — Rosetta elastica.	*8*	Spring washer	Rondelle élastique	Federring
	9	574901	1	— Tubo *completo* alla pompa iniezione.	*9*	Pipe, *complete* to injection pump	Tuyau pompe d'injec. *complet*	Druckrohr z. Einspritzpumpe, *kpl.*