CATALOGUE DES PIÈCES DÉTACHÉES DES

MOTOCULTEURS

SÉRIE 200

Types 204 - 205 - 207

★

Etablissements PATISSIER

Société Anonyme, capital 600 millions de francs

Constructeurs

VILLEFRANCHE-SUR-SAONE (RHONE)

TÉLÉPHONE 4-17 ET 8-43

Télégrammes : TRACTENER - VILLEFRANCHE-SUR-SAONE

R. C. Villefranche 57 B 136

Réf. N° 339

Instructions

Afin d'éviter tout retard dans les commandes, indiquer scrupuleusement, pour chaque pièce, son numéro de catalogue ainsi que la désignation complète.

Nous indiquer également le numéro de série et le numéro de l'appareil auquel les pièces sont destinées.

En cas de doute sur le numéro de la pièce, nous adresser la pièce usagée à titre d'échantillon.

Le prix appliqué est toujours celui en vigueur le jour de la livraison sans qu'aucune indication puisse être invoquée comme un engagement. En conséquence, les prix portés sur nos tarifs ne sont donnés qu'à titre indicatif et peuvent être modifiés à tout moment sans préavis.

Tous nos envois sont faits contre remboursement. Bien indiquer l'adresse exacte du destinataire. Indiquer également quel est le mode d'expédition désiré et si les marchandises doivent être livrées en gare ou à domicile.

Les retours et envois de pièces à réparer devront nous être faits **franco de port à domicile.**

Si un devis est demandé, le travail n'est pas commencé avant d'avoir reçu l'acceptation du devis. Les réclamations doivent être faites dans les cinq jours qui suivent la réception des marchandises.

Il est indispensable de confirmer par lettre toute commande télégraphique ou téléphonique en ayant soin de spécifier, pour éviter un double emploi, s'il s'agit d'une confirmation et non d'une nouvelle commande.

Le port et l'emballage sont toujours à la charge des clients.

Les marchandises voyagent aux risques et périls du destinataire ; nous recommandons à nos clients de vérifier très attentivement leurs colis avant d'en prendre livraison, afin de faire, le cas échéant, les réserves nécessaires vis-à-vis du transporteur. Nous déclinons toute responsabilité en cas de perte ou d'avarie.

Pour obtenir satisfaction dans un cas prévu par la garantie, les clients sont priés de s'adresser à l'agent qui leur a vendu la machine.

Un retard de livraison, quelles qu'en soient les causes, la durée et les conséquences pour l'acheteur, ne peut donner lieu à des dommages-intérêts.

Sauf indication spéciale pour le mode d'envoi, nous expédions par poste (échantillon recommandé) ou colis postal, suivant le poids et la dimension des colis. Nous n'expédions en colis-express que sur demande formelle.

Au cas où, par suite d'une modification de tarif, le mandat postal serait d'un montant inférieur à la somme, il serait considéré comme un acompte et l'expédition serait faite contre remboursement pour le solde.

Toutes les commandes qui nous sont adressées sont soumises à nos conditions générales de vente figurant sur nos bons de commande et imprimés commerciaux.

Les Motoculteurs 204 et 205 sont équipés de moteurs "Bernard" w 110 et w 110 bis. Pour la commande de pièces de rechange concernant ces moteurs, se reporter au manuel d'entretien et de pièces détachées "Bernard Moteurs" w 110 et w 110 bis.

204

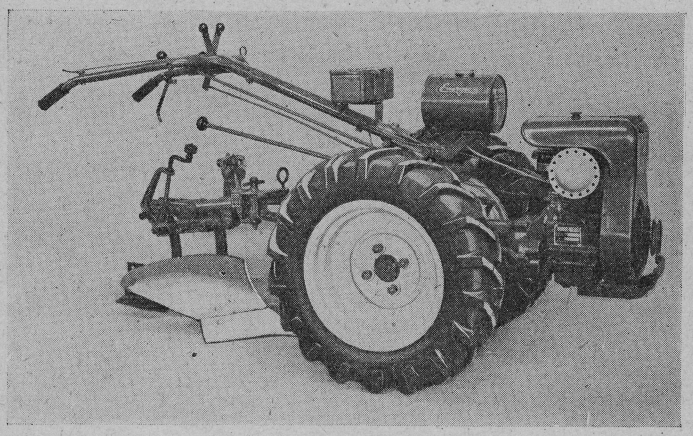

205

Motoculteur type 205 — sur roues pneumatiques 650 × 16 équipé d'un porte-outils standard et d'une charrue.

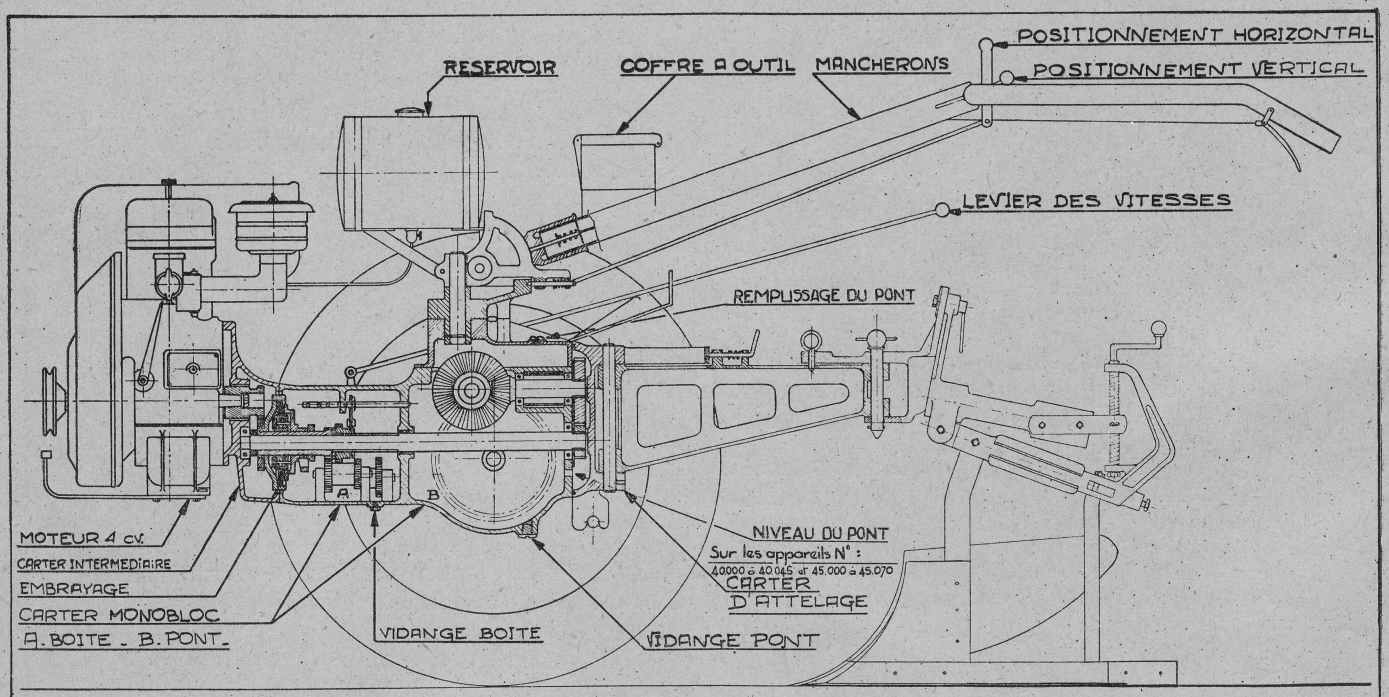

MOTOCULTEUR TYPE 204

Les Motoculteurs 207 sont équipés du moteur " Energic " 7 cv. (voir planche n° 1). Pour les autres pièces propres au 207, se reporter à la planche n° 6.

207

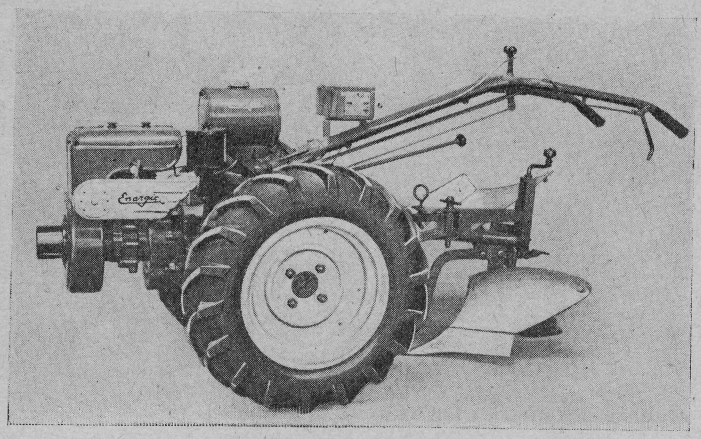

207

Motoculteur type 207 — sur roues pneumatiques 650 × 16
équipé d'un brabant léger 1/4 de tour " Série 200 "

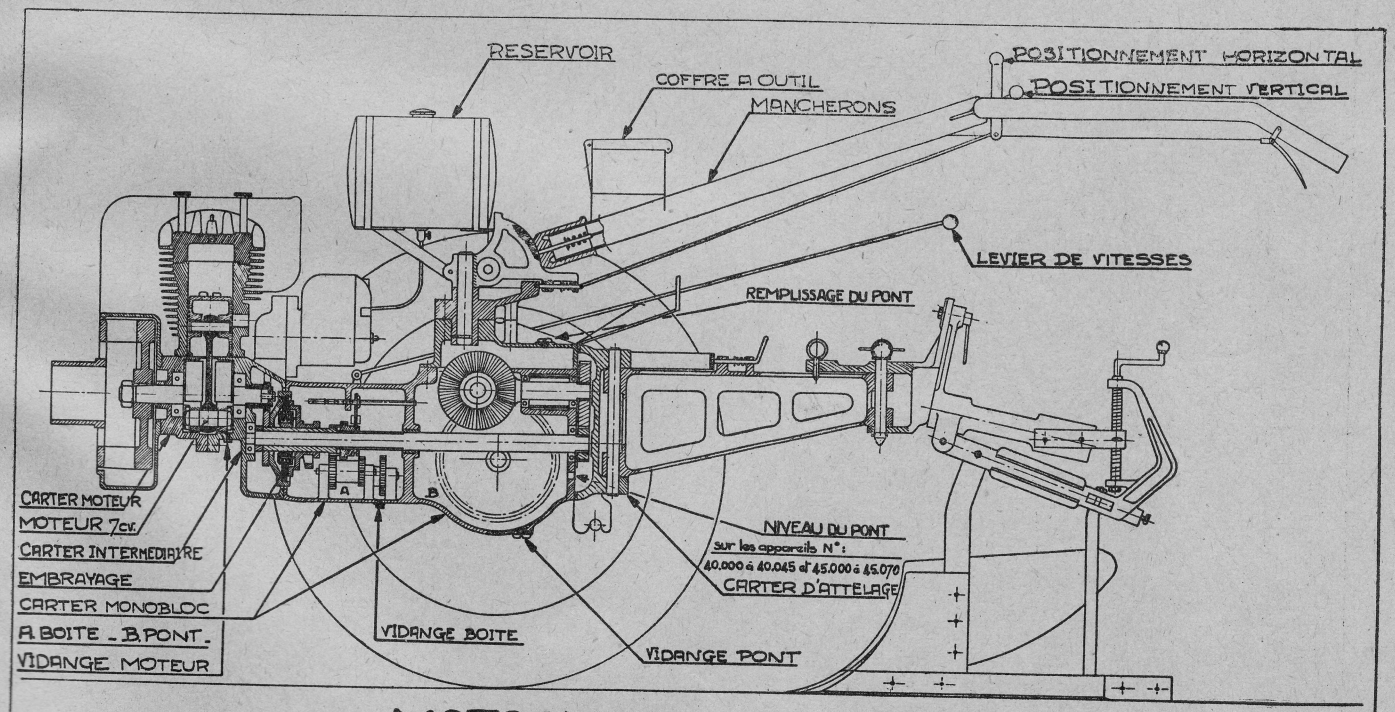

-MOTOCULTEUR TYPE 207-

Moteur 207

PLANCHE N° 1

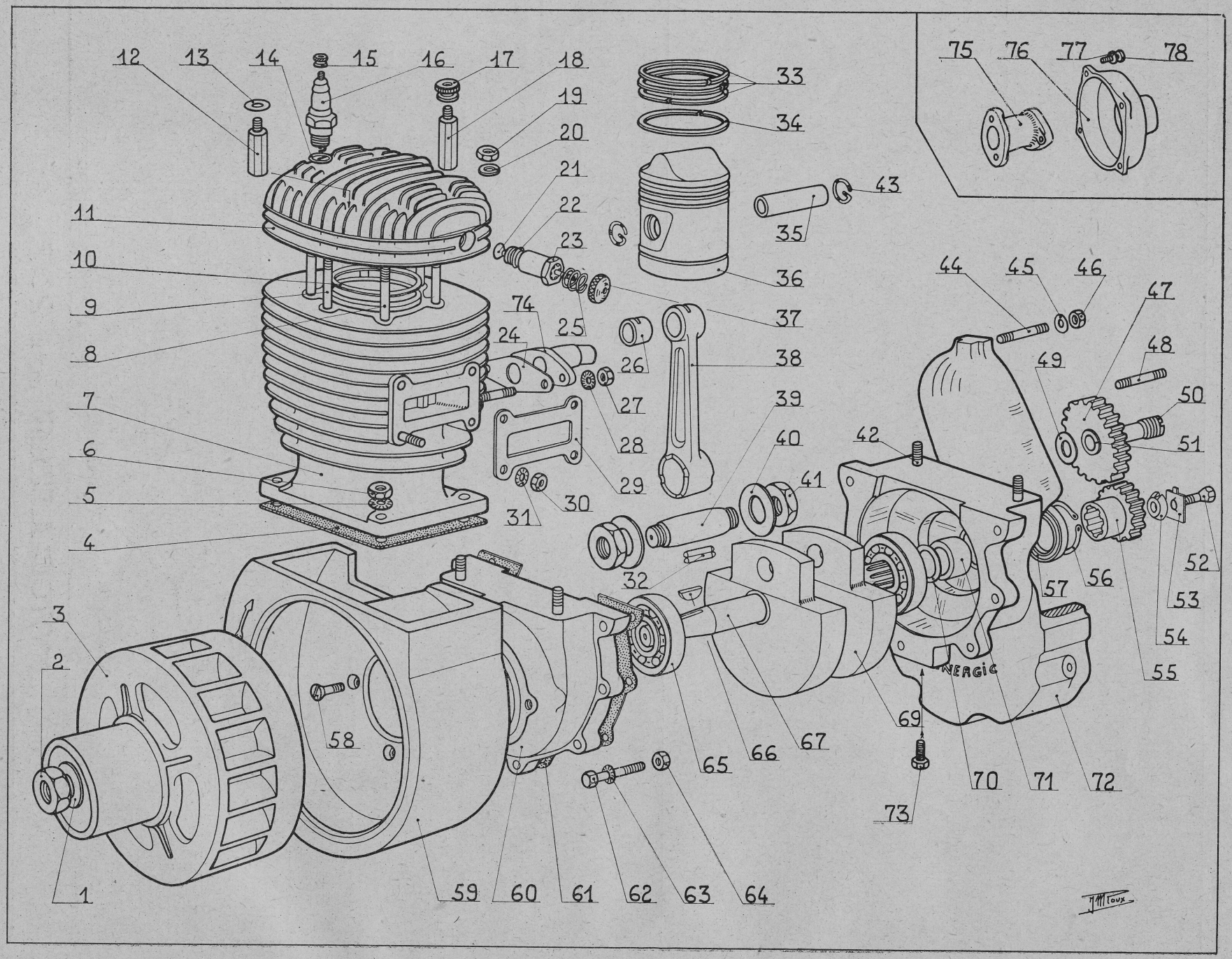

PLANCHE N° 1

Moteur 207

REPÈRE	DÉSIGNATION	N° de la pièce	Observations
1	Rondelle diam. 22		
2	Ecrou de turbine	13.503	
3	Turbine	13.501	
4	Joint papier (cylindre)	13.527	
5	Rondelle éventail (goujons fixation cyl.) diam. 10		
6	Ecrou pour goujon fixation cylindre H 10		
7	Cylindre	13.120	
8-9	Goujons fixation culasse	13.519	
10	Joint de culasse	13.518	
11	Culasse	13.200	
12	Colonnette support capot	13.552	
13	Rondelle plate pour colonnette diam. 10		
14	Bague pour bougie	13.533 bis	
15	Ecrou de bougie		
16	Bougie diam. 18 pas 150	13.522	
17	Bouton moleté	1.931	
18	Colonnette support capot	13.552 bis	
19	Ecrou pour goujon fixation culasse diam. 8 Si		
20	Rondelle pour goujon fixation cu asse diam. 8		
21	Soupape décompresseur	13.529	
22	Joint de décompresseur	13.533	
23	Corps du décompresseur	13.528	
24	Joint pour pipe du carburateur	13.537	
25	Ressort du décompresseur	13.530	
26	Bague pour pied de bielle	13.513	
27	Ecrou pour pipe carburateur (fixation) H 8		
28	Rondelle éventail diam. 8		
29	Joint du pot échappement	13.541	
30	Ecrou pour pot échappement (fixation) H 8		
31	Rondelle échappement (fixation) diam. 8		
32	Aiguilles 23,8 × 3		
33	Segment d'étanchéité diam. 75 ép. 3 mm.	13.517	
34	Segment supérieur diam. 75 ép. 4 mm.	13.516	
35	Axe de piston	13.512	
36	Piston	13.511	
37	Ecrou décompresseur	13.532	
38	Bielle	13.514	
39	Axe de tête de bielle	13.508	
40	Rondelles des aiguilles	13.509	
41	Ecrous axe tête de bielle	13.507	
42	Goujons fixation cylindre	13.524	
43	Joncs d'arrêt de l'axe du piston	13.515	
44	Goujon de magnéto	13.444	

REPÈRE	DÉSIGNATION	N° de la pièce	Observations
45	Rondelle plate décolletée (*Morel* ou *Lavalette*)	Nous donner le type de magnéto	
46	Ecrou fix. de magnéto (*Morel* ou *Lavalette*)		
47	Pignon intermédiaire de magnéto	13.085	
48	Goujon de carter intermédiaire	13.064	
49	Rondelle réglage jeu latéral pr pignon interm. mag.	13.440	
50	Axe du pignon intermédiaire de magnéto	13.086	
51	Bague bronze pignon intermédiaire de magnéto	13.122	
52	Vis fixation pignon moteur	13.083	
53	Frein pour pignon moteur	13.586	
54	Rondelle fixation pignon moteur	13.082	
55	Pignon moteur	13.080	
56	Circlips intérieur diam. 55	13.616	
57	Bague d'étanchéité (40×55×6,5)	13.189	
58	Vis fixation carter turbine TF diam. 8 × 20		
59	Carter de turbine	13.502	
60	Carter avant	13.100	
61	Joint papier carter 13.100 - 004	13.549	
62	Boulon TH 8 × 50	13.557	
63	Rondelle éventail diam. 8		
64	Ecrou H 8		
65	Roulements 30 × 72 × 19	6.306	
66	Clavette disque 6 × 22		
67	Vilebrequin côté avant	13.093	
68			
69	Vilebrequin côté arrière	13.094	
70	Rondelle tôle plombée	13.607	
71	Entretoise pignon moteur	13.081	
72	Carter intermédiaire	13.004	
73	Vis de vidange diam. 12 × 21	13.445	
74	Pipe admission (pour Zénith 22 M X)	13.121	
75	Pipe admission (pour carb. Amal ou Amac)	13.544	
	Pipe admission (pour Zénith 28 R X Z)	13.544-4	
76	Pipe d'aspiration (pour Zénith 28 R X Z)	13.649	
77	Rondelle éventail diam. 5		
78	Vis T H 5×15		
	Pièces non figurées sur la planche.		
	Goujon fixation au pot d'échappement	13.490	
	Goujon fixation pipe du carburateur sur cylindre	13.489	
	Joint du bouchon de vidange n° 13.445	1.688	
	Bague d'étanchéité de 30 × 48 × 8 sur carter N	70.196	
	Goujon de culasse (plus long que 13.519)	13.519 bis	

Embrayage - Boîte de Vitesses

PLANCHE N° 2

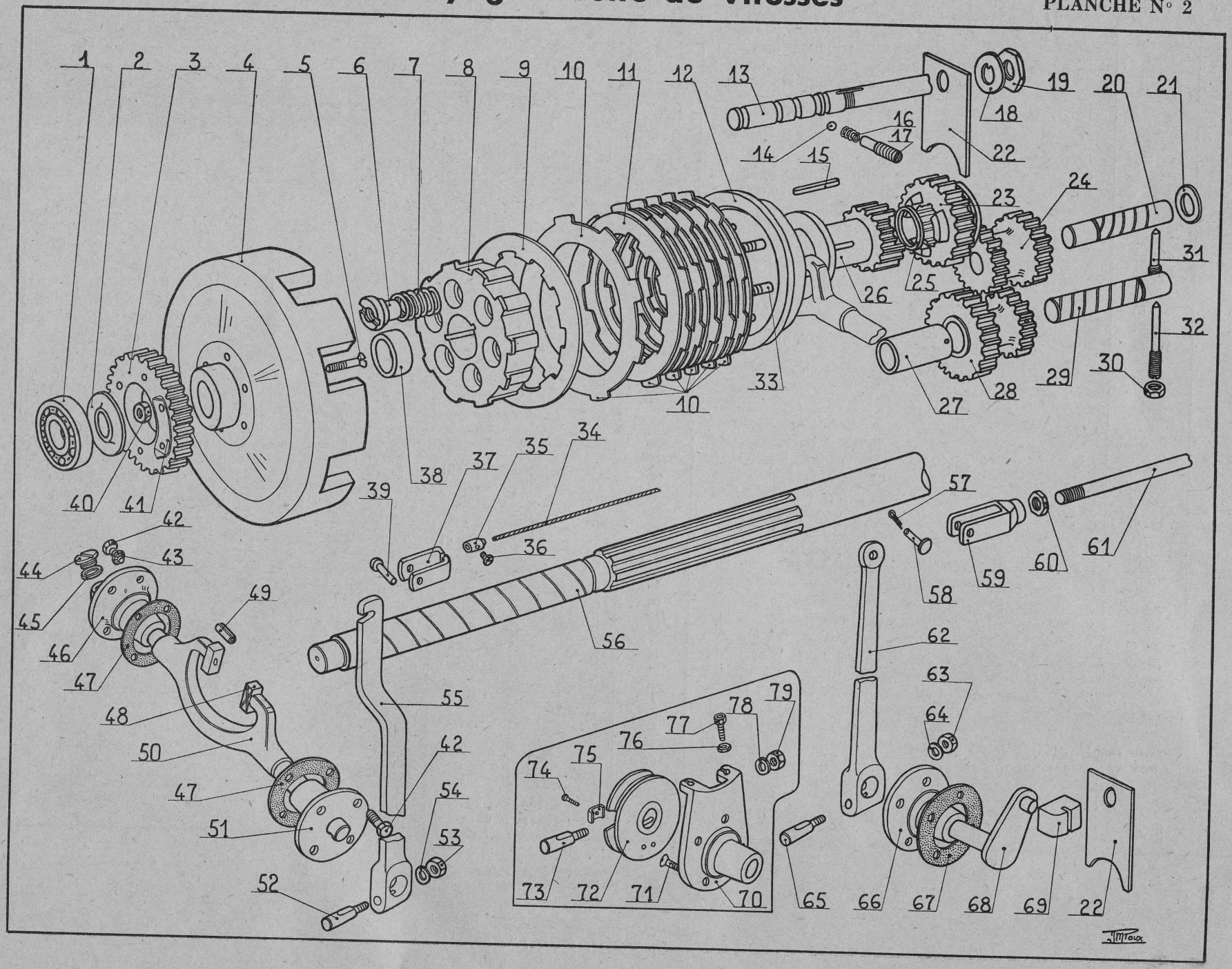

Embrayage - Boîte de vitesses

REPÈRE	DÉSIGNATION	N° de la pièce	Observations
1	Roulement 20 × 52 × 15	6.304 A	
2	Rondelle butée du roulement pour arbre primaire	13.009	
3	Roue dentée d'embrayage	13.014	
4	Calotte d'embrayage	13.013	
5	Vis tête fraisée 5 pas 90	13.326	
6	Ecrou des goujons	1.638	
7	Ressort d'embrayage	13.207	
8	Noix porte-disque	13.012	
9	Flasque de butée des disques	1.634	
10	Disques moteurs d'embrayage	1.632	
11	Disques récepteurs d'embrayage	1.633	
12	Calotte réceptrice	13.011	
13	Axe fourchette de retenue	13.022	
14	Bille diam. 8	7.017	
15	Clavette pour pignon primaire	13.010	
16	Ressort de compression diam. 8	7.018	
17	Vis de pression du ressort	13.204	
18	Rondelle frein pour écrou fourchette de vitesses	13.024	
19	Ecrou pour fourchette de vitesses	13.025	
20	Axe du pignon de marche arrière	13.033	
21	Rondelle de calage pour pignon secondaire et de marche arrière	1.577 bis	
22	Fourchette des vitesses	13.023	
23	Pignon balladeur	13.021	
24	Pignon marche arrière	13.031	
25	Rondelle de butée	13.614	
26	Pignon primaire	13.008	
27	Bague de pignon secondaire	13.029	
28	Pignon secondaire	13.028	
29	Axe secondaire	13.030	
30	Contre-écrou H 10	1.796	
31	Vis pointeau pour axe marche arrière	13.099	
32	Vis pointeau pour axe secondaire	13.098	
33	Goujons des disques	1.636	
34	Câble de débrayage	13.383	
35	Serre-câble	13.379	
36	Vis montée sur serre-câble		
37	Chape levier de débrayage	13.302	
38	Entretoise de la noix porte-disques	13.068	
39	Axe de la chape lev. de déb. Rivet TR diam. 6 × 16		
40	Ecrou pour vis tête fraisée H 5		
41	Frein tôle	13.047	
42	Vis TH 6 × 15		
43	Rondelle éventail diam. 6		
44	Bouchon de remplissage	13.020	
45	Rondelle fibre	1.842 bis	
46	Support droit fourchette d'embrayage	13.019	
47	Joint papier	13.046	
48	Dés d'embrayage	13.016 bis	
49	Goupille mécanindus diam. 10 × 25	13.017	
50	Fourchette d'embrayage	13.015	
51	Support gauche de fourchette	13.018	
52	Clavette vélo diam. 9		
53	Ecrou pour clavette H 7		
54	Rondelle plate pour clavette diam. 7		
55	Levier de débrayage	13.066	
56	Arbre primaire	13.007 b	
57	Goupille fendue diam. 2,5 × 25		
58	Axe de chape commande des vitesses	13.606	
59	Chape pour levier de vitesses	13.605	
60	Contre-écrou H bis 10		
61	Tringle de commande des vitesses	13.126 B	
62	Levier de vitesses	13.065	
63	Ecrou pour clavette H 7		
64	Rondelle plate pour clavette diam. 7		
65	Clavette vélo diam. 9		
66	Palier support commande vitesses	13.027	
67	Joint papier	13.046	
68	Manivelle pour commande fourchette de vitesses	13.067	
69	Dé pour commande fourchette de vitesses	13.026	
	Commande des vitesses par câble		
70	Support manivelle	13.464	
71	Vis tête fraisée diam. 6 × 15		
72	Poulie	13.465	
73	Clavette vélo diam. 9		
74	Vis pour bride T H 6 × 15		
75	Bride	13.471	
76	Contre-écrou pour vis butée creuse		
77	Vis butée creuse	13.470	
78	Rondelle plate pour clavette diam. 7		
79	Ecrou clavette H 7		

Carter - Potence

PLANCHE N° 4

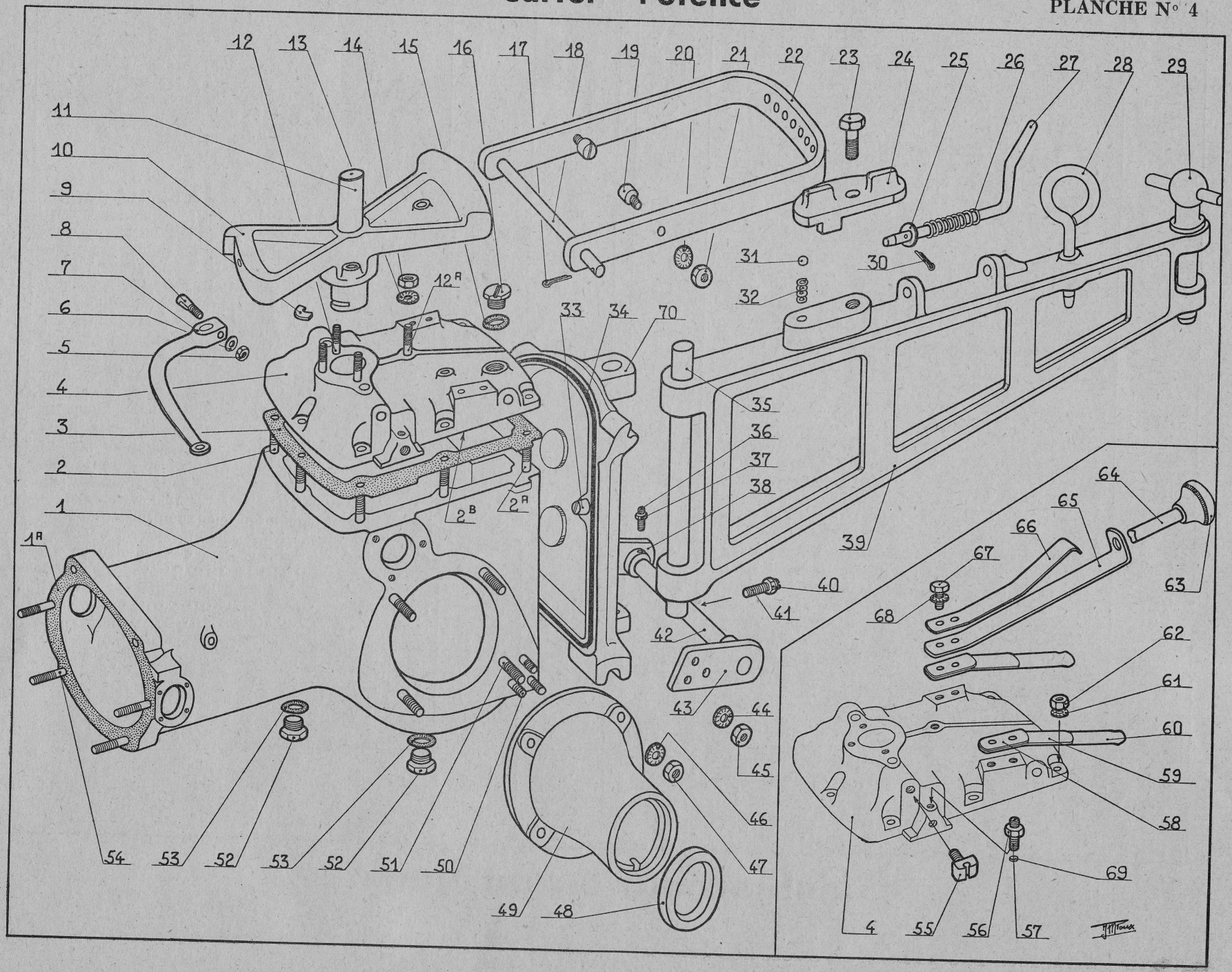

Carter - Potence

REPÈRE	DÉSIGNATION	N° de la pièce	Observations
1	Carter Boîte pont	13.000	
1 A	Joint papier face avant	13.108	
2	Goujons diam. 8 pas 125 (5 goujons) L 33	13.074	
2 A	Goujons diam. 8 pas 125 (2 goujons) L 46	13.074 A	
2 B	Goujons diam. 8 pas 125 (2 goujons) L 74	13.074 B	
3	Joint papier	13.109	
4	Couvercle supérieur	13.002	
5	Ecrou pour clavette H 7		
6	Rondelle pour clavette diam. 7		
7	Levier décrabottage des roues	13.045	
8	Clavette vélo pour levier décrabottage diam. 9		
9	Butée pour support de positionnement	13.044	
10	Support positionnement horizontal des mancherons	13.051 bis	
11	Axe du support de positionnement	13.057	
12	Goujons du couvercle diam. 10 pas 150 L=60 (3)	13.346	
12 A	Goujons du couvercle diam. 10 pas 150 L=68 (1)	13.346 A	
13	Rondelle éventail diam. 10		
14	Ecrou diam. 10 Si		
15	Rondelle fibre du bouchon	1.842 bis	
16	Bouchon	1.842	
17	Goupille fendue diam. 4×35		
18	Axe d'étrier	13.055	
19	Doigt de l'étrier (excentrique)	13.056	
20	Rondelle éventail pour excentrique diam. 14		
21	Ecrou pour excentrique diam. 14		
22	Etrier	13.054	
23	Axe de verrou	13.620	
24	Verrou de l'étrier	13.619	
25	Rondelle plate pour poignée verrouillage diam. 14		
26	Ressort de compression	13.124	
27	Poignée de verrouillage	13.113	
28	Cheville diam. 10	1.953	
29	Cheville diam. 20	1.954	
30	Goupille fendue pour poignée verrouillage 3,5×35		
31	Bille diam. 14	13.621 bis	
32	Ressort diam. 14	13.621	
33	Pion de centrage	13.408	
34	Joint caoutchouc	13.096	
35	Axe de potence	13.062	
36	Vis pointeau 8 × 20 sans tête	13.301	
37	Ecrou H diam. 8 bis		
38	Bride droite	13.052	
39	Potence d'attelage	13.115	
40	Ecrou pour vis pointeau diam. 10 bis		
41	Vis pointeau diam. 10×30	13.360	
42	Axe pour carter d'attelage	13.053	
43	Bride gauche	13.052	
44	Rondelle éventail diam. 10		
45	Ecrou H diam. 10 Si		
46	Rondelle éventail diam. 12		
47	Ecrou H. diam. 12 Si		
48	Bague d'étanchéité 48 - 68 - 12		
49	Douille de roue	13.090	
49 A	Douille de roue (courte)	13.327	
50	Goujons fixation des brides	13.300	
51	Goujons fixation des douilles	13.105	
52	Bouchon de vidange	6.079	
53	Rondelle fibre pour bouchon vidange	3.027	
54	Goujons de carter face avant (2)	13.102	
55	Dé pour fixation arrêt de gaine de débrayage	13.097	
56	Contre écrou H. 10 pour vis pression		
57	Vis pression sur axe fourchette décrabottage 10×25 sans tête - Bout plat	1.793 bis	
58-59-60	Lames de ressort	13.063	
61	Rondelle éventail diam. 8		
62	Ecrou diam. H. 8		
63	Poignée bakélite pour tringle de vitesses	13.420	
64	Tringle de commande de vitesses	13.126 B	
65	Support levier de vitesses	13.048	
66	Ressort d'appui du levier de vitesses	13.418	
67	Vis TH. 8 × 30 (2)		
68	Rondelle éventail diam. 8		
69	Pastilles cuivre (2)	1.828 bis	
70	Carter d'attelage	13.001	
	Pièces non figurées sur la planche.		
	Bague de centrage sur moteur	13.104	
	Vis TH. de 8 × 20		
	Vis TH. de 8 × 10 niveau d'huile pont		
	Joint de la vis de niveau d'huile		
	Joint papier des douilles	13.069	
	Rondelle de calage de la potence	13.317 bis	
	Rampe pour poignée de verrouillage	13.410	
	Goujon de carter face avant portant bague de cent.	13.103	

Mancherons - Secteur - Commandes

PLANCHE N° 5

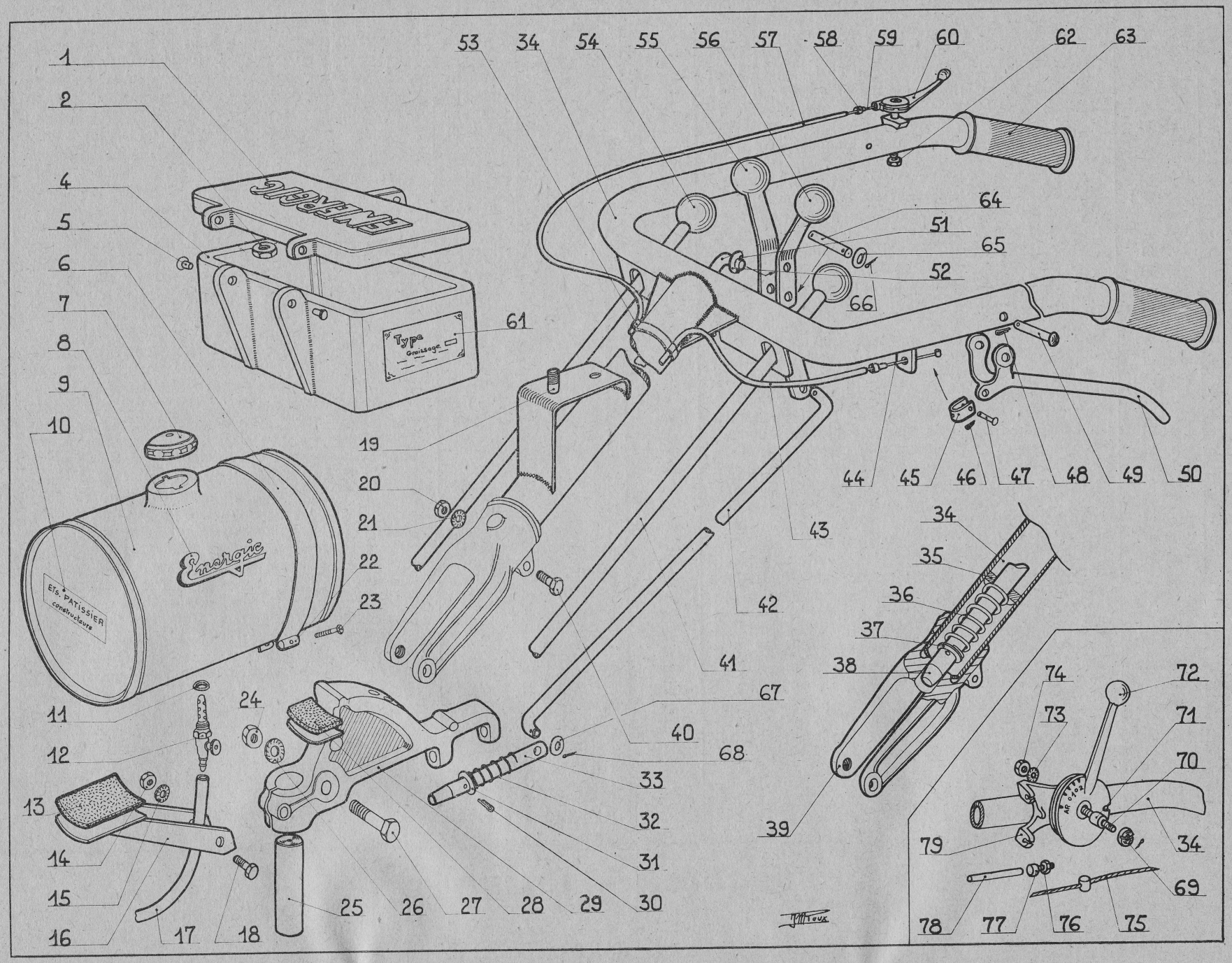

PLANCHE N° 5

Mancherons - Secteur - Commandes

REPÈRE	DÉSIGNATION	N° de la pièce	Observations
1	Couvercle du coffre à outils	1.910 bis	
2	Ecrou pour fixation du coffre diam. 10 Si	13.406	
3			
4	Coffre à outils	13.389	
5	Rivet TR. 5 × 25		
6	Collier fixation du réservoir	13.394	
7	Bouchon du réservoir	1.912 ter	
8	Décalcomanie « Energic »		
9	Réservoir	13.058	
10	Décalcomanie « Ets Patissier »		
11	Rondelle fibre du robinet	1.627	
12	Robinet d'essence	1.915 ter	
13	Plaque liège	13.430	
14	Ecrou pour vis fixation sup. réservoir diam. 12 Si.		
15	Rondelle éventail diam. 12		
16	Support réservoir	13.059	
17	Tube nylon pour réservoir		
18	Vis de serrage 12×70	13.349	
19	Vis pour coffre à outils	13.407	
20	Ecrou pour vis serrage chape de mancherons H 12		
21	Rondelle éventail pour écrou ci-dessus diam. 12		
22	Ecrou des colliers de réservoir	2.014	
22 A	Ecrou des colliers de réservoir fileté	2.015	
23	Vis TH. 6 × 40	1.919	
24	Ecrou diam. 16 Si.		
25	Axe de support de positionnement	13.057	
26	Rondelle éventail diam. 16		
27	Vis de serrage pr articulation chape mancher. 16×90	13.353	
28	Plaque liège	13.431	
29	Secteur des mancherons	13.205	
30	Goupille fendue pour doigt verrouillage diam. 4×35		
31	Rondelle plate diam. 14		
32	Ressort de compression	13.124	
33	Doigt de verrouillage	13.116	
34	Ensemble mancheron	13.110	
35	Bague retenue du ressort (soudé sur manch.)		
36	Ressort de compression	13.124	
37	Rondelle plate diam. 16		
37 A	Goupille fendue diam. 4×35		
38	Doigt de verrouillage	13.111	
39	Chape des mancherons	13.206	
40	Vis de serrage chape des mancherons 12×65	13.352	
41	Tringle de décrabottage	13.125	

REPÈRE	DÉSIGNATION	N° de la pièce	Observations
42	Tringle pour verrouillage horizontal	13.416	
43	Gaine pour câble débrayage	13.382	
44	Câble de débrayage	13.383	
45	Chape de poignée de débrayage	13.049	
46	Goupille fendue diam. 2 × 15		
47	Rivet TR. diam. 6×20 percé	13.375	
48	Goupille fendue diam. 2,5×25		
49	Rivet TR. diam. 8×60	1.906 bis	
50	Poignée de débrayage	13.372	
51	Goupille fendue diam. 2,5 × 25		
52	Rondelle plate diam. 10		
53	Collier fixation gaines sur mancherons	H. B. 60	
54	Boules bakélite pour tringle décrabottage	13.419	
55	Poignée droite (commande verrouillage horizontal)	13.415 A	
56	Poignée gauche (commande verrouillage vertical)	13.414 A	
57	Gaine de câble des gaz	13.546	
58	Butée de gaine		
59	Câble commande des gaz	13.546	
60	Levier commande des gaz	13.404	
61	Plaque « Energic » d'immatriculation		
62	Contre écrou H. diam. 8		
63	Poignée des mancherons (caoutchouc)		
64	Axe des poignées dr. et gauc. de verrouil. diam. 12	13.413	
65	Rondelle plate diam. 12		
66	Goupille fendue diam. 2,5 × 25		
67	Rondelle plate diam. 8		
68	Goupille fendue diam. 2,5 × 25		
69	Ecrou spécial	13.463	
70	Axe du levier de commande	13.462	
71	Entretoise	13.466	
72	Levier de commande	13.460	
73	Rondelle éventail diam. 10		
74	Ecrou H. 80 diam. 10		
75	Câble 2 mm.	13.467	
76	Contre écrou pour butée diam. 6 Si.		
77	Vis butée creuse diam. 6 Si.		
78	Gaine guipée	13.468	
79	Support levier de commande	13.461	
	Pièces ne figurant pas sur la planche.		
	Rondelles de calage du secteur 13.205	13.587	
	Goujons de la manette des gaz	13.558	
	Tringle de commande de verrouil. secteur vertical	13.127	

Pot d'échappement type "207" - Filtre à air type "207" - Roues et Masses

PLANCHE N° 6

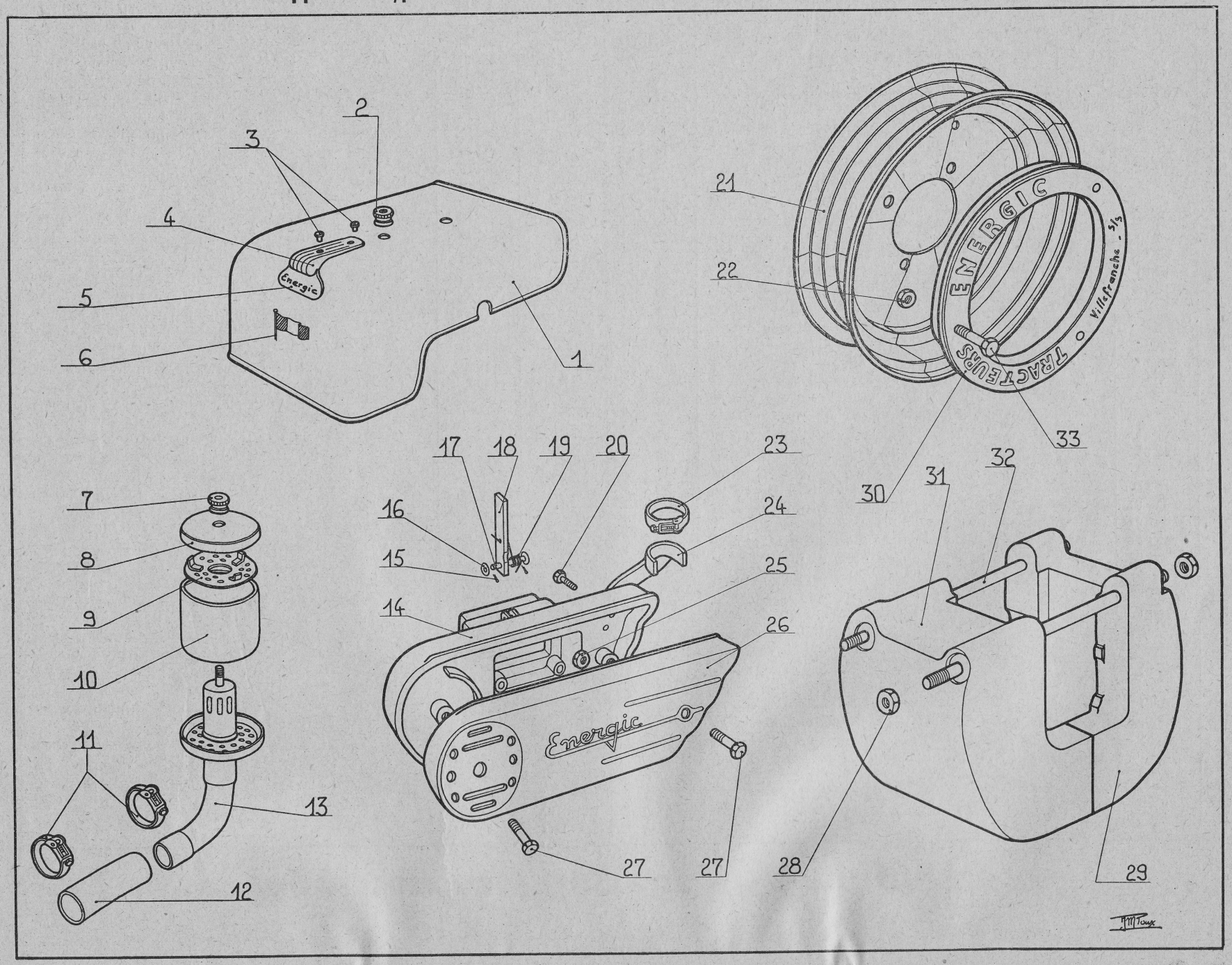

Pot d'échappement (type 207) - Filtre à air (type 207) - Roues et Masses

REPÈRE	DÉSIGNATION	N° de la pièce	Observations
1	Capot type 204 / Capot type 205	13.123	
	Capot type 207	13.550	
2	Ecrou moleté	1.931	
3	Rivet fixation flamme TR. 3 × 15 à l'avant		
	Rivet fixation flamme TF. 3 × 10 à l'arrière	1.938	
4	Flamme partie supérieure	13.473	
5	Flamme partie inférieure	13.474	
6	Décalcomanie « Drapeau »		
7	Ecrou moleté	1.931	
8	Couvercle de la chemise	2.002	
9	Séparation	2.004	
10	Chemise extérieure	2.000	
11	Collier serrage	H B 60	
12	Raccord caoutchouc	13.476	
13	Coude filtre à air	13.498	
14	Pot échappement	13.590	
15	Goupille fendue diam. 2 × 15 pour axe levier		
16	Rondelle plate diam. 6		
17	Axe du levier décompresseur	13.597	
18	Levier décompresseur	13.598	
19	Ressort pour levier décompresseur	13.596	
20	Vis TH diam. 6 Si x 20		
21	Roues (4,50 E 16)	13.366	
21 A	Roues (3.00 D 15)		
22	Ecrou fixation des masses diam. 12 Si.		
23	Collier serrage	H B 60	
24	Patte du filtre à air	13.477	
25	Ecrou H diam. 8 Si.		
26	Couvercle du pot d'échappement	13.589	
27	Vis H diam. 10 × 40 pour fixation couvercle du pot		
28	Ecrou H diam. 10 Si.		
29	Masse côté droit (contrepoids avant) 207	13.600	
30	Masses de roues	13.591 bis	
30 A	Masses de roues (pour roues 21 A)	13.591	
31	Masse côté gauche (contrepoids avant) 207	13.601	
32	Tige de fixation des masses	13.602	
33	Vis H diam. 12 pour fixation des masses		

REPÈRE	DÉSIGNATION	N° de la pièce	Observations
	Pièces ne figurant pas sur la planche.		
	Tige de fixation des masses (partie inférieure)	13.604	
	Rivet de la plaque Energic TF 3 × 10		
	Rivet de la plaque Energic TR 3 × 15		
	Ecrou de la vis du repère 20 H 6		
	Courroie de lancement		
	Courroie	13.449	
	Poignée	13.450	
	Goupille	13.451	
	Rondelle	13.452	
	Rivet tubulaire 4 × 10	13.453	
	Filtre à air (complet)	1.980	
	Pare-choc 204-205	13.118	

Porte-outils léger

PLANCHE N° 7

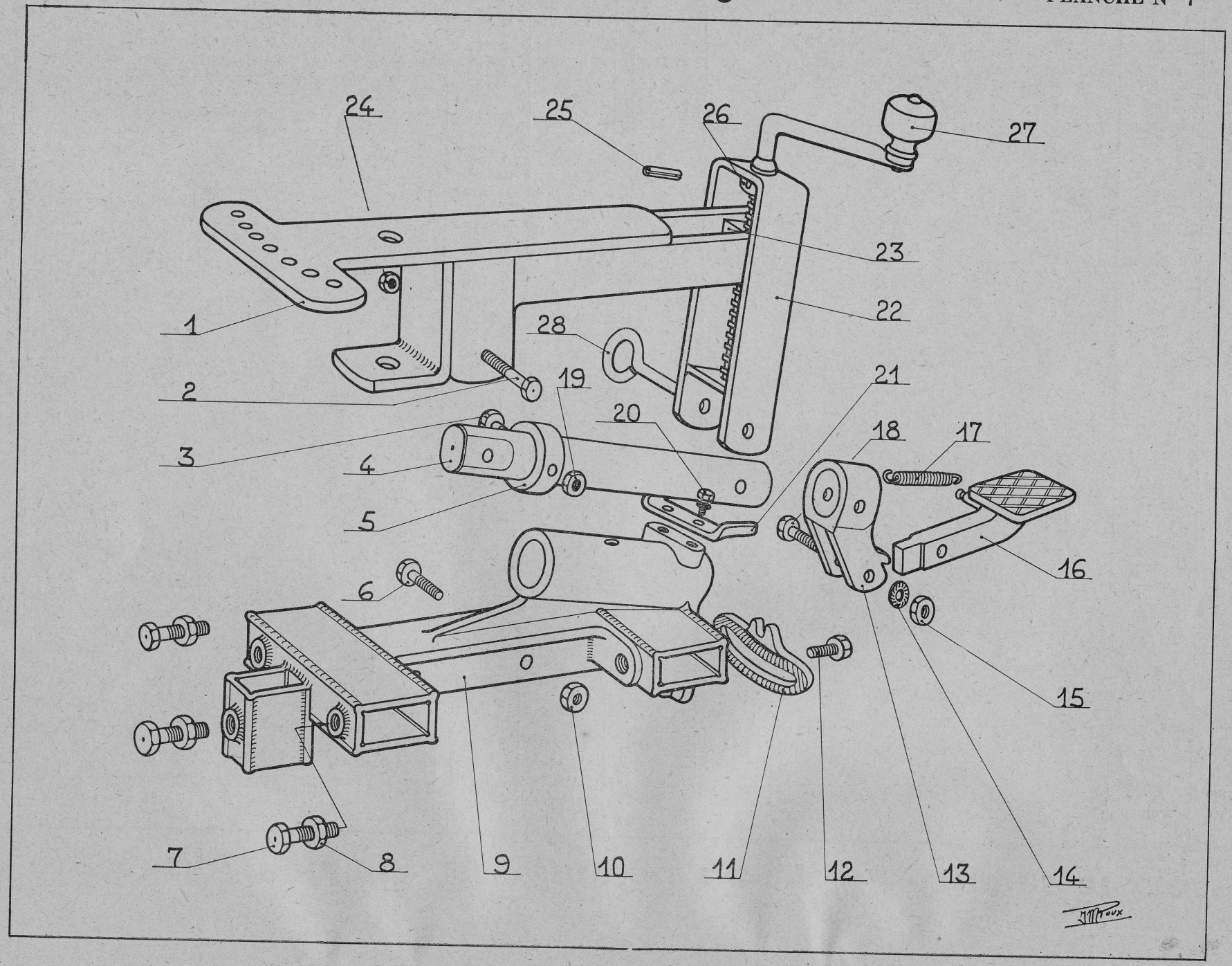

Porte-outils léger

REPÈRE	DÉSIGNATION	N° de la pièce	Observations
1	Potence composé soudé	14.202	
2	Vis H diam. 12 Si × 60		
3	Vis H diam. 8 Si × 50		
4	Axe du corps de porte-outils	14.210	
5	Bague d'arrêt des corps	14.212	
6	Vis H diam. 12 Si × 40		
7	Vis H diam. 16 Si × 38		
8	Ecrou H 50 diam. 16 Si		
9	Corps porte outils	14.240	
10	Ecrou H 80 diam. 12 Si		
11	Secteur de positionnement	14.242	
12	Goujon	14.241	
13	Bague porte pédale	14.225	
14	Rondelle éventail diam. 10		
15	Ecrou H 80 diam. 10 Si		
16	Pédale	14.230	
17	Ressort	3.117	
18	Vis H diam. 10 Si × 55		
19	Ecrou H 80 diam. 8 Si		
20	Vis H diam. 8 Si×20 et rondelle éventail diam. 8..		
21	Butée	14.246	
22	Support manivelle	14.215	
23	Ecrou manivelle	14.208	
24	Ecrou H 80 diam. 12 Si		
25	Goupille mécanindus diam. 6 × 30		
26	Bague d'arrêt vis profondeur	14.221	
27	Manivelle de profondeur	14.220	
28	Cheville	14.226	

REPÈRE	DÉSIGNATION	N° de la pièce	Observations
	Pièces ne figurant pas sur la planche.		
	Rondelle découpée diam. 12 de la cheville n° 28 ..		
	Boule bois	1.970	
	Rivet de 7 × 70 TR	1.972	
	Virole	1.971	
	Axe du ressort	14.218	
	Epingle	14.227	
	Attache ressort de la pédale	14.231	

PLANCHE N° 8

Porte-outils Standard

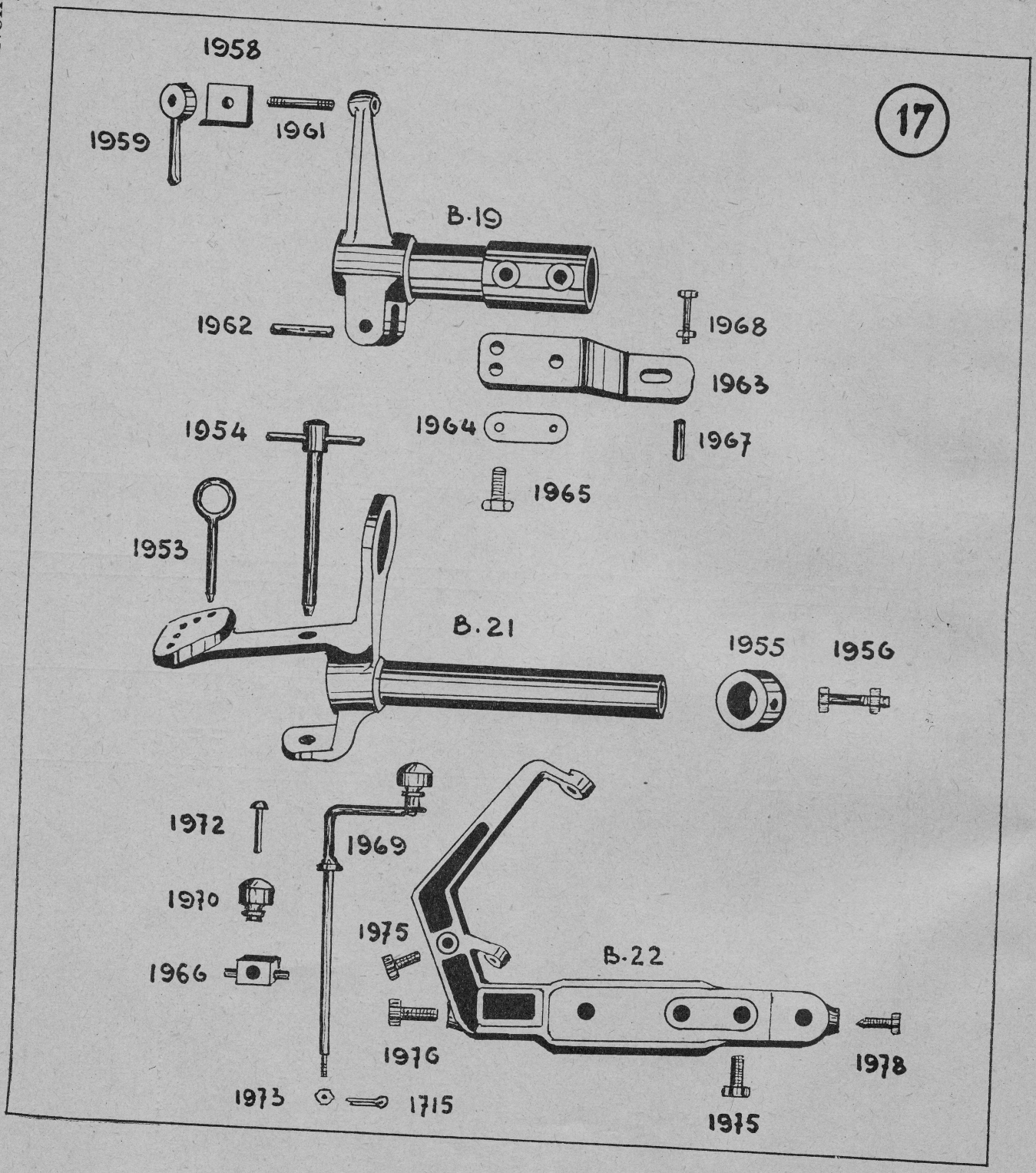

Porte-outils Standard

PLANCHE	DÉSIGNATION	N° de la pièce	Observations
8	Goupille fendue 2,5 × 30	1.715	
8	Cheville de 10	1.953	
8	Cheville de 20	1954	
8	Poignée de cheville de 20	1.954 bis	
8	Goupille de la poignée	1.954 ter	
8	Bague d'arrêt	1.955	
8	Boulon de 10 × 70	1.956	
8	Plaque carrée (supprimée)	1.958	
8	Ecrou à queue	1.959	
8	Goujon	1.961	
8	Axe de pivot	1.962	
8	Plaque d'accouplement	1.963	
8	Freins des vis 1965	1.964	
8	Vis 6 pans de 14 × 18	1.965	
8	Ecrou de manivelle filet carré	1.966	
8	Entretoise tube	1.967	
8	Boulon de 10 × 55	1.968	
8	Manivelle de porte-outils complète avec écrous	1.969	
8	Boule de bois	1.970	
8	Virole	1.971	
8	Rivet de 7 × 70 TR.	1.972	
8	Ecrou spécial crenelé de 12 Si HK.	1.973	
8	Vis 6 pans 16 × 38	1.975	
8	Vis 6 pans 16 × 50	1.976	
8	Vis pointeau de 8 × 25 6 pans	1.978	
8	Douille	B. 19	
8	Age à douille	B. 21	
8	Barre porteuse	B. 22	

PLANCHE	DÉSIGNATION	N° de la pièce	Observations
	Pièces ne figurant pas sur la planche.		
	Rondelles de réglage de la pièce n° B-21	1.974	
	Ecrou monté sur goujon 1961	1.975 bis	
	Rondelle en remplacement de la plaque 1958	1.976 bis	
	Pièces formant le système de réglage angulaire par manivelle		
	Manivelle de commande	2.066	
	Boule en bois	1.970	
	Virole de la boule	1.971	
	Rivet T R de 7 × 70	1.972	
	Ecrou de déplacement transversal	2.067	
	Rondelle décolletée, diam. 16		
	Ecrou HK, diam. 16		
	Goupille fendue de 3 × 40		
	Guide de manivelle transversale	2.068	
	Rondelle décolletée, diam. 14		
	Ecrou HK, diam. 14		
	Goupille fendue de 3 × 55		
	Bague de butée	2.069	

Table des Matières

PLANCHES	Pages
Présentation et vues en coupe des 204 - 205 - 207	2-3
Planche N° 1. — Moteur 207	4-5
Planche N° 2. — Embrayage, Boîte de vitesses	6-7
Planche N° 3. — Pont (partie mécanique)	8-9
Planche N° 4. — Carter, Potence	10-11
Planche N° 5. — Mancherons, Secteur, Commandes	12-13
Planche N° 6. — Pot échappement « 207 », Filtre à air « 207 », Roues et Masses	14-15
Planche N° 7. — Porte-outils léger	16-17
Planche N° 8. — Porte-outils standard	18-19

IMP. « PATRIOTE » — VILLEFRANCHE