NOTICE BOITE DE VITESSE CASE 580 K

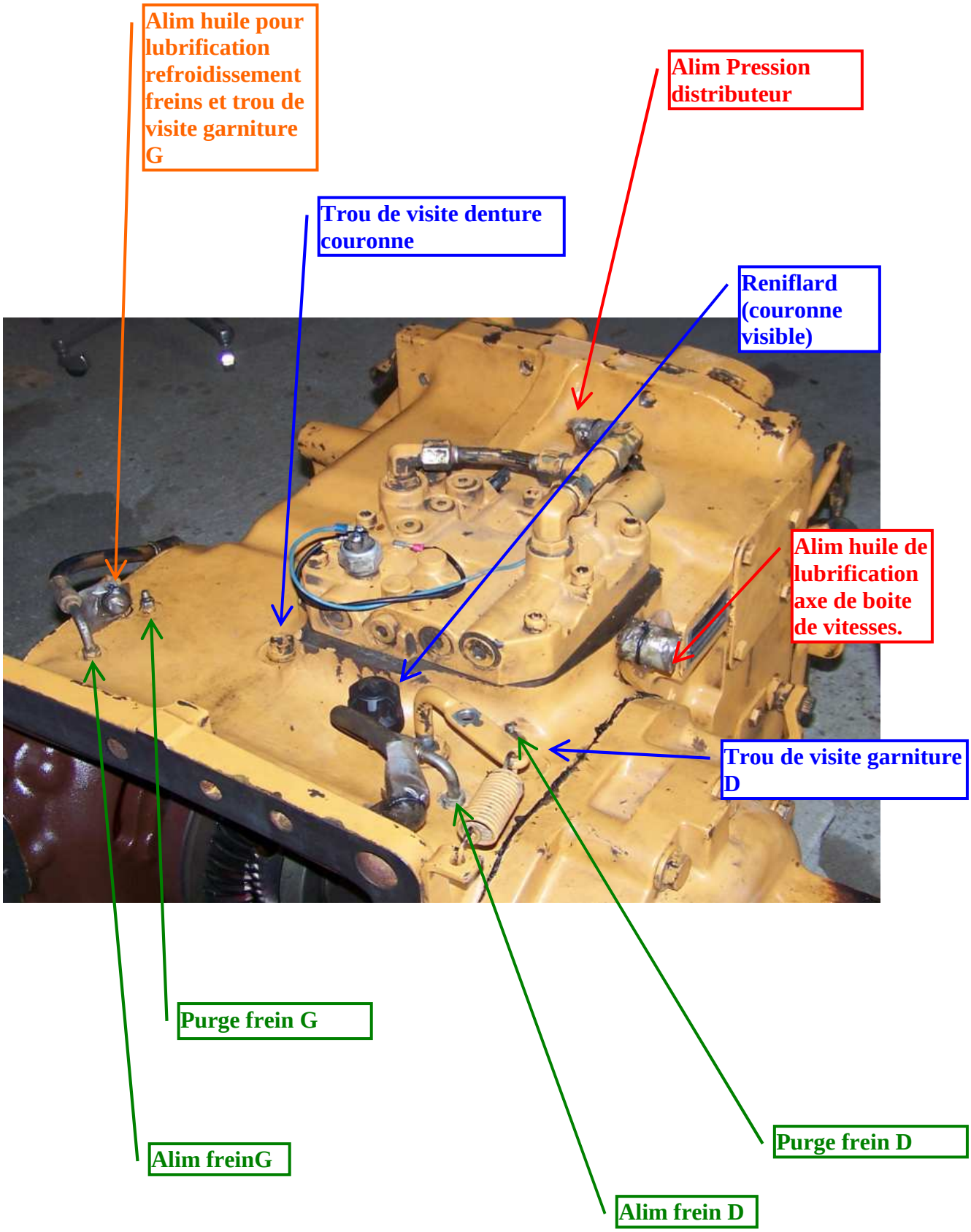

Note :
Un conduit intérieur emmène l'huile de lubrification dans un trou axial de l'arbre principal de la boite.

Un trou de passage emmène l'huile pour les freins du coté gauche vers le coté droit.

Des vis de purge pour les freins existent en bas,(clé à pipe de 11), forme identique aux purges supérieures, mais sont souvent bouchés par des dépots de graisse.

Vidange de la boite par une vis latérale coté avant droit

Remplacement des joints à lèvres des pistons de frein systématique.

Schéma cinématique transmission du mouvement.

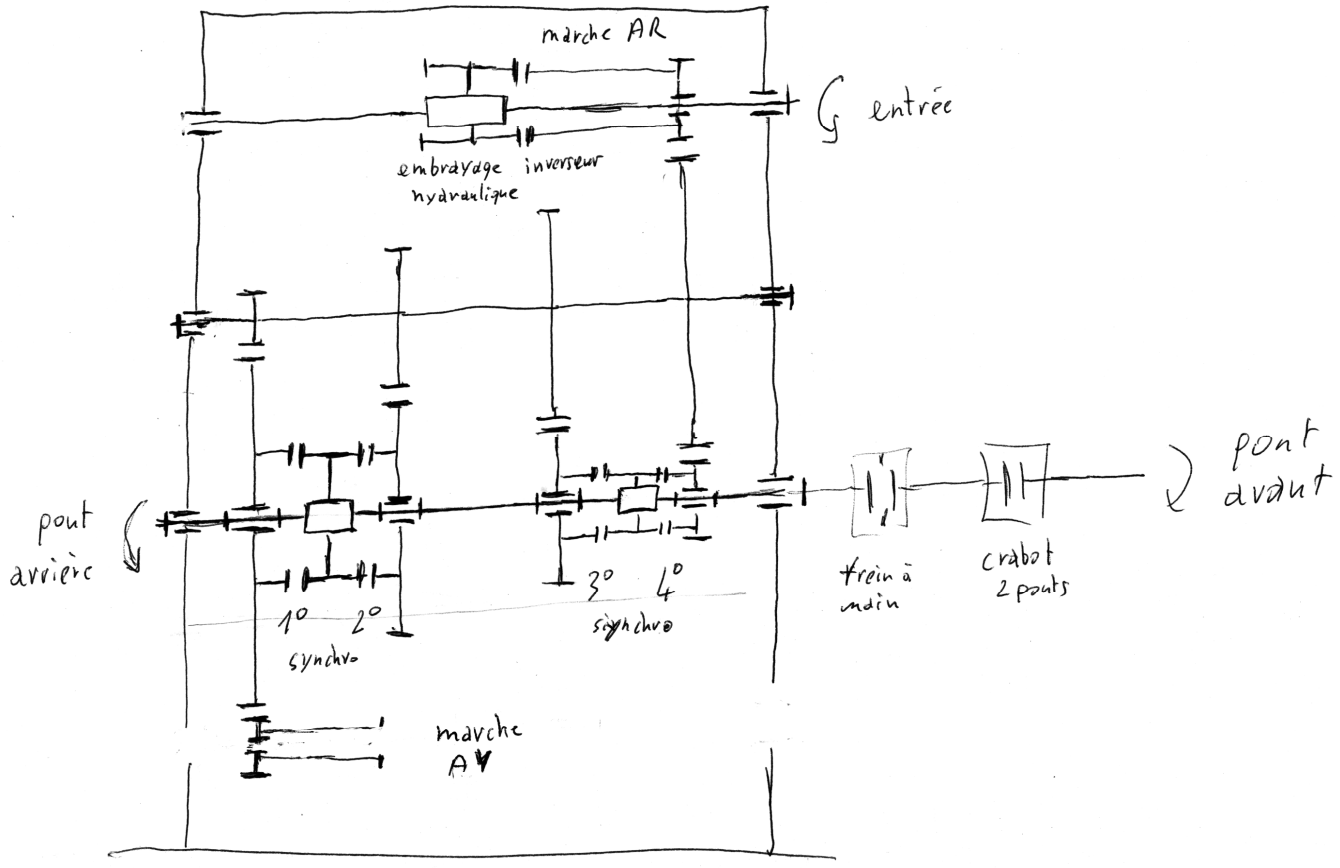

En marche AV la roue de 1°vitesse transmet le mouvement de l'arbre de l'inverseur à l'arbre intermédiaire.
En marche AR l'arbre intermédiaire est entraîné par la roue de 4° vitesse de l'arbre intermédiaire.

Démontage du bloc boite pont

- Enlever les 2 roues et vidanger.
- Il est peut être préférable d'enlever le siège 4vis.
- Enlever les 2 trappes de plancher de cabine.

- Désaccoupler les 2 cardans en retirant les 2 demi coques de fixation croisillon (tête de vis de 8).
- Désaccoupler la tige de commande du crabot d'enclenchement du pont avant.
- Désaccoupler la tige de commande de blocage de différentiel (à l'arrière).
- Désaccoupler tige de commande du distributeur de l'inverseur.
- Dévisser les 4 vis de fixation (vis de 1 pouce , clé de 1'7/16) pour augmenter l'espace entre le dessus de la boite et la cabine.

- Déconnecter l'alim de la bobine de mise au point mort.
- Déconnecter le capteur de point mort.

- Découpler durit de frein droite.
- Découpler durit de frein gauche.
- Découpler l'alim d'huile du distributeur (sur le distributeur).
- Découpler l'alim d'huile pour refroidir les freins (dessus à gauche).
- Découpler l'alim d'huile pour lubrifier la boite de vitesse.(coté droit).

Démontage de la boite

Pas de difficulté particulières, prévoir des chariots et des cales pour dégager les trompettes.

Le Schéma de montage de roulements pourrait figurer pour voir la position des cales de réglage.

Modélisation du bloc différentiel sous Solidworks

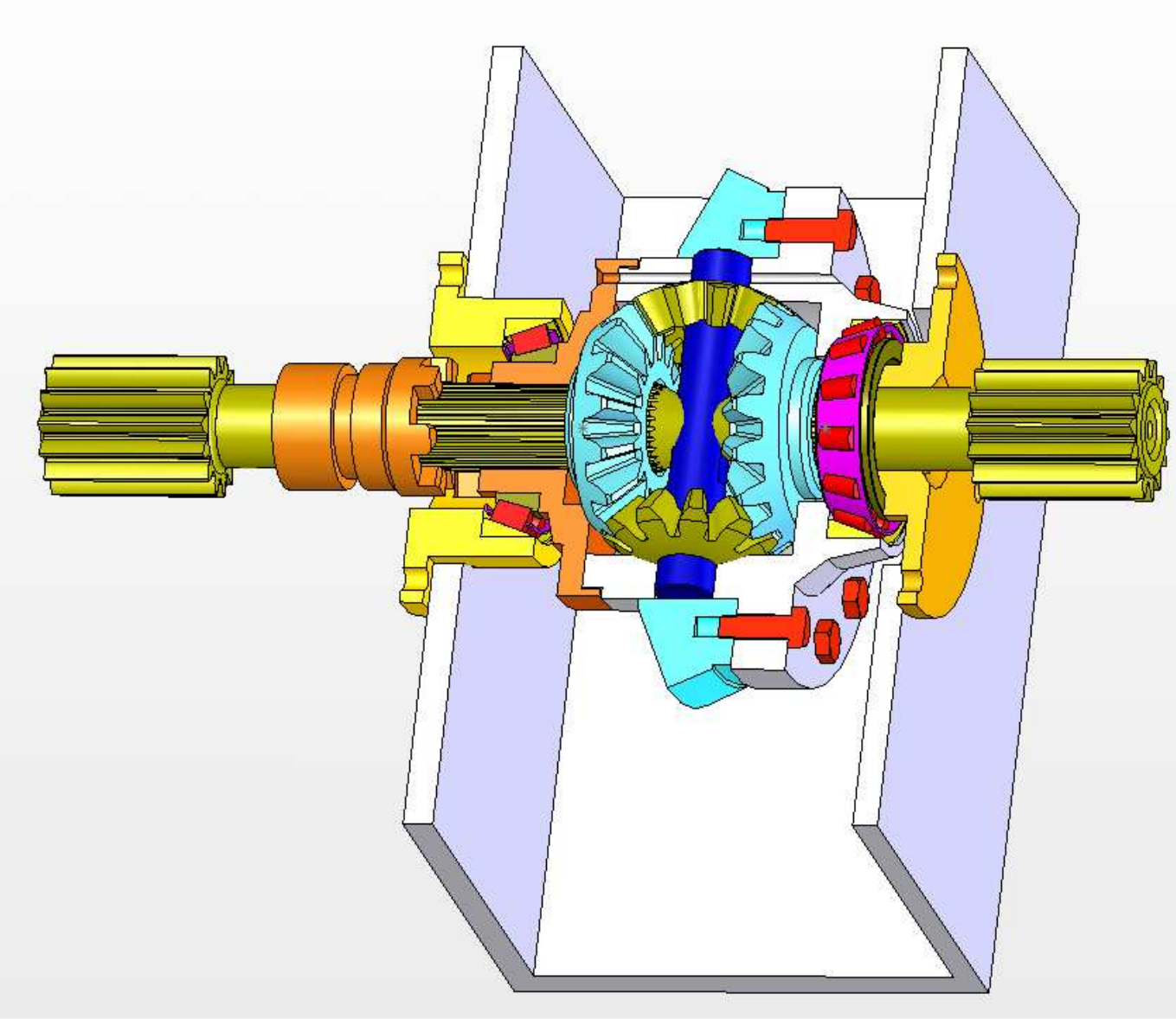

Couple conique démonté : la longueur de conduite est surprenante : entre 3 dents et 4 dents en contact

réglage du jeu en analysant la surface de contact au rouge à lèvres

embrayage inverseur hydraulique

arbres primaires et secondaire de boite de vitesse, l'arbre de l'inverseur est situé au dessus

partie avant (partie boite) remontée

pistons tubulaires de freins (étanchéité par 2 joints toriques) et plateaux et garnitures

Remontage des réducteurs latéraux: montage à la pate à joint