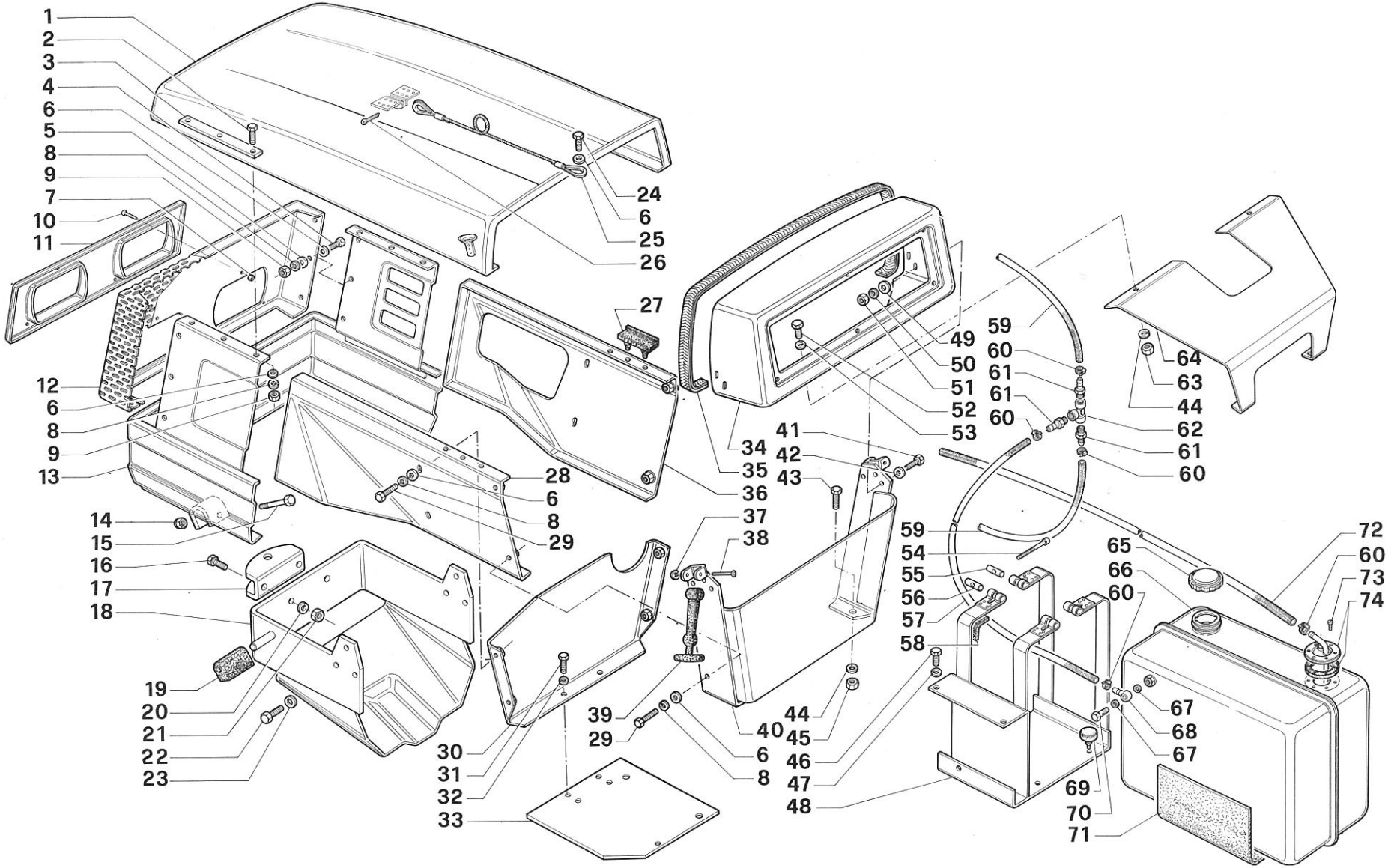

1 JAN. 1986

RICAMBI Nr. 13 2ª Serie SM	**COFANATURA - SERBATOIO - PLANCIA** UNITRANS 4000 - 4800 - 5200	TAV. E1 - 42	
		Da matr. nr. **53 - 8620**	Fino a matr. nr.

COFANATURA - PLANCIA

fig.	nr. codice	quant.	modif.	denominazione e validità
1	5 118 102	1		SUPPORTO COFANO
2	5 115 010	1		MASCHERINA COFANO
	5 115 015	1		MASCHERINA COFANO "EXPORT"
3	6 145 507	4		DADO
4	6 206 505	12		RONDELLA ∅ 6 UNI 1751 - 52 A
5	6 191 589	4		VITE M 6 x 45 UNI 5737
6	6 205 525	16		RONDELLA ∅ 8 UNI 6593
7	6 191 510	4		VITE M 8 x 30 UNI 5739
8	6 197 507	6		DADO M 8 UNI 5587
9	6 206 501	12		RONDELLA ∅ 8 UNI 1751 - 52 A
10	6 205 501	4		RONDELLA PIANA ∅ 8 UNI 6592
11	6 116 014	1		FRONTALE COFANO
12	6 191 504	8		VITE M 8 x 20 UNI 5739
13	6 138 090	1		PROTEZIONE (TIGRECAR)
14	6 118 103	1		SUPPORTO
	6 118 117	1		SUPPORTO (CON P.T.O. ANT.)
15	6 122 008	2		DISTANZIALE
16	6 192 517	2		VITE M 8 x 45 UNI 5931
17	5 117 056	1		FIANCATA SX (TIGRE)
	5 117 077	1		FIANCATA SX (TIGRECAR)
18	6 191 521	14		VITE M 6 x 16 UNI 5739
19	6 205 508	18		RONDELLA ∅ 6 UNI 6592
20	6 197 522	4		DADO M 10 UNI 5587
21	6 206 502	4		RONDELLA ∅ 10 UNI 1751 - 52 A
22	6 197 530	1		DADO M 6 UNI 5587
23	5 127 037	1		SUPPORTO POST. (TIGRE)
	6 127 035	1		SUPPORTO POST. (TIGRECAR)
24	6 126 011	1		PLANCIA
25	6 220 011	1		GOMMA PROTEZIONE
26	6 215 515	2		RIBATTINO
27	6 080 566	2		ANELLO D'ARRESTO
28	6 145 508	2		TIRANTE l = 80
	6 145 502	2		TIRANTE l = 110
29	6 145 506	2		OCCHIELLO
30	5 117 057	1		FIANCATA DX (TIGRE)
	5 117 078	1		FIANCATA DX (TIGRECAR)
31	6 191 522	4		VITE M 10 x 30 UNI 5739
32	6 210 006	2		PIEDINO COFANO
33	6 197 503	4		DADO M 8 UNI 5589
34	6 198 506	6		DADO M 6 UNI 7473
35	6 205 504	1		RONDELLA ∅ 10 UNI 6592
36	6 205 507	4		RONDELLA ∅ 6 UNI 6593
37	6 191 527	4		VITE M 6 x 25 UNI 5739
38	6 209 544	1		MOLLA
39	6 081 503	1		COPIGLIA ∅ 3,2 x 20 UNI 1336
40	5 116 020	1		ASTA
41	5 114 040	1		MANTO COFANO (TIGRE)
	5 114 038	1		MANTO COFANO (TIGRECAR)
42	6 191 590	2		VITE M 6 x 50 UNI 5737
43	6 193 512	2		VITE M 5 x 30 DIN 7985
44	6 106 502	1		IMPUGNATURA
45	6 115 009	1		MASCHERINA PROIETTORI

tabella modifiche

modif. nr.	fig. nr.	codice antemodifica	fino a matr. nr.	codice postmodifica e norme di ricambio	da matr. nr.

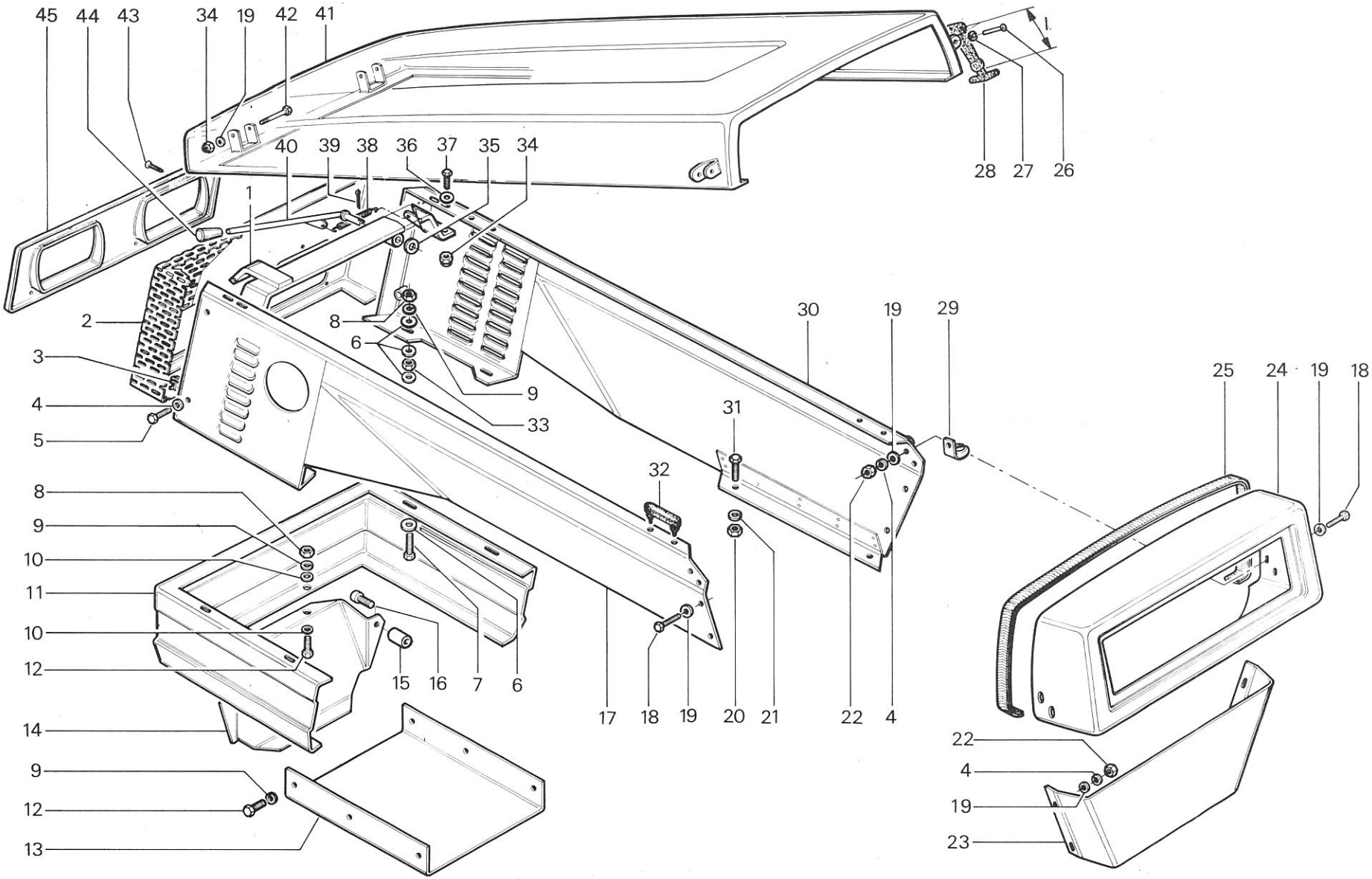

1 JAN. 1986

RICAMBI Nr. 13 2ª Serie SM	**COFANATURA - PLANCIA** TIGRECAR 2800 (fino a matr. **53-12303**) TIGRE 2800 (fino a matr. **13-12604**)	TAV. E 1 - 50 Da matr. nr. **13 - 5138** / Fino a matr. nr.

COFANO E PLANCIA TIGRECAR 2800

fig.	nr. codice	quant.	modif.	denominazione e validità
1	5 114 070	1		MANTO COFANO
2	6 115 020	1		MASCHERINA
3	6 198 513	2		DADO M 5 UNI 7473
4	6 193 517	2		VITE M 5 × 25 DIN 7985
5	6 115 012	1		MASCHERINA SUPPORTO
6	6 193 526	6		VITE M 8 × 20 DIN 7985
7	6 081 524	1		COPIGLIA ∅ 5 × 30 UNI 1336
8	6 104 003	1		FUNE
9	6 191 631	1		VITE M 10 × 20 UNI 5739
10	6 206 529	1		RONDELLA GROWER ∅ 8
11	6 205 541	1		RONDELLA ∅ 10 UNI 6592
12	6 197 559	6		DADO M 8 UNI 5587
13	6 206 529	6		RONDELLA GROWER ∅ 8
14	6 205 547	6		RONDELLA ∅ 8 × 24 UNI 6593
15	6 197 557	4		DADO M 10 UNI 5587
16	6 206 527	4		RONDELLA GROWER ∅ 10
17	6 205 541	4		RONDELLA ∅ 10 UNI 6592
18	6 191 613	4		VITE M 10 × 25 UNI 5739
19	5 116 130	1		SUPPORTO COFANO SX
	5 116 131	1		SUPPORTO COFANO DX
20	6 122 008	2		BUSSOLA
21	6 206 529	2		RONDELLA GROWER ∅ 8
22	6 192 517	2		VITE M 8 × 45 UNI 5931
23	6 116 129	1		PROTEZIONE MOTORE
24	6 198 501	2		DADO M 10 UNI 7473
25	5 116 120	1		FRONTALE INF.
26	6 191 634	2		VITE M 10 × 50 UNI 5737
27	6 206 501	8		RONDELLA GROWER ∅ 8
28	6 191 531	8		VITE M 8 × 25 UNI 5739
29	6 116 034	2		TASSELLO
30	6 197 559	4		DADO M 8 UNI 5587
31	6 206 529	4		RONDELLA GROWER ∅ 8
32	6 205 543	8		RONDELLA ∅ 8 UNI 6592
33	5 116 199	1		FIANCATA DX
34	9 90 0050	1		PROTEZIONE (FORNIBILE A. M.)
35	5 126 022	1		PLANCIA
36	6 191 630	4		VITE M 8 × 20 UNI 5739
37	6 215 515	2		RIBATTINO
38	6 080 566	2		ANELLO D'ARRESTO
39	6 145 502	2		TIRANTE
40	6 205 543	4		RONDELLA ∅ 8 UNI 6592
41	6 206 529	4		RONDELLA GROWER ∅ 8
42	6 191 632	4		VITE M 8 × 16 UNI 5739
43	5 116 200	1		FIANCATA SX
44	5 116 201	1		SUPPORTO
45	6 116 203	4		BUSSOLA
46	6 191 685	4		VITE M 10 × 70 UNI 5737
47	6 206 502	4		RONDELLA GROWER ∅ 10
48	9 90 0050	1		PROTEZIONE (FORNIBILE A M)
49	9 90 0050	1		PROTEZIONE (FORNIBILE A M)

tabella modifiche

modif. nr.	fig. nr.	codice antemodifica	fino a matr. nr.	codice postmodifica e norme di ricambio	da matr. nr.

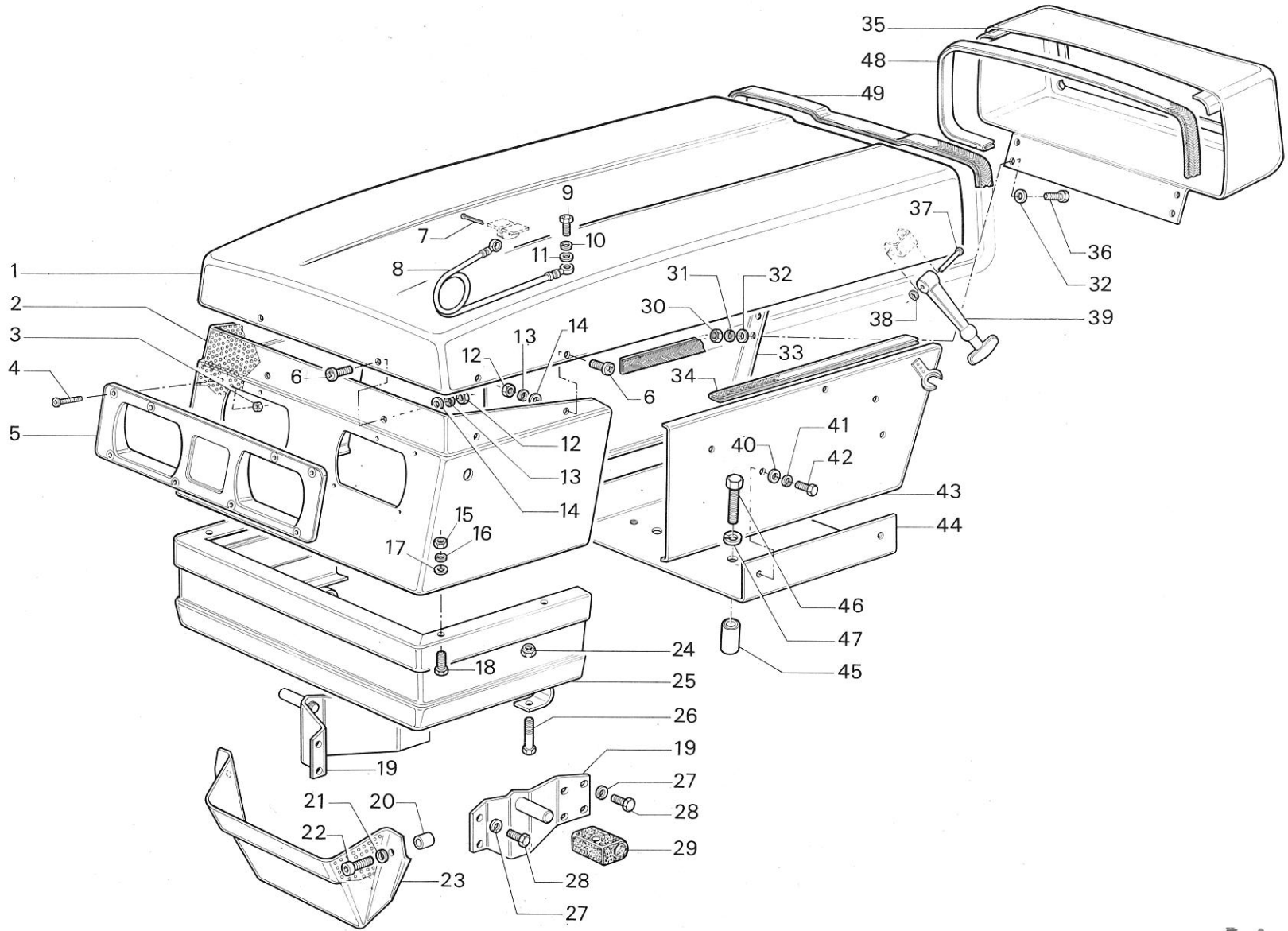

F. 1 JAN. 1986

RICAMBI Nr. 13 2ª Serie SM	**COFANATURA - PLANCIA** TIGRECAR 2800	TAV. E1 - 51 Da matr. nr. **53 - 12304** / Fino a matr. nr.

PLANCIA COFANATURA

fig.	nr. codice	quant.	modif.	denominazione e validità
1	5 114 065	1		MANTO COFANO
2	6 191 629	6		VITE M 8 × 25 UNI 5739
3	6 116 059	2		RINFORZO
4	6 191 630	6		VITE M 8 × 20 UNI 5739
5	6 205 543	6		RONDELLA ∅ 8 UNI 6592
6	6 205 547	6		RONDELLA ∅ 8 × 24 UNI 6593
7	6 198 513	2		DADO M 5 UNI 7473
8	6 206 529	6		RONDELLA GROWER ∅ 8
9	6 197 559	6		DADO M 8 UNI 5587
10	6 193 517	2		VITE T.C.B M 5 × 25 DIN 7985
11	6 115 012	1		MASCHERINA
12	5 115 024	1		MASCHERINA
13	5 116 167	1		FRONTALE COFANO
14	6 198 501	2		DADO M 10 UNI 7473
15	6 191 634	2		VITE M 10 × 50 UNI 5737
16	6 192 517	2		VITE M 8 × 45 UNI 5931
17	6 206 529	2		RONDELLA GROWER ∅ 8
18	6 116 129	1		PROTEZIONE MOTORE
19	5 116 130	1		SUPPORTO COFANO SX
	5 116 131	1		SUPPORTO COFANO DX
20	6 116 034	2		TASSELLO
21	6 206 501	8		RONDELLA GROWER ∅ 8
22	6 191 531	8		VITE M 8 × 25 UNI 5739
23	6 080 566	9		ANELLO D'ARRESTO
24	6 145 502	2		TIRANTE
25	6 205 543	2		RONDELLA ∅ 8 UNI 6592
26	6 191 630	2		VITE M 8 × 20 UNI 5739
27	6 197 559	2		DADO M 8 UNI 5587
28	6 206 529	2		RONDELLA GROWER ∅ 8
29	6 122 008	2		BUSSOLA
30	6 191 628	8		VITE M 6 × 16 UNI 5739
31	6 205 542	16		RONDELLA ∅ 6 UNI 6592
32	6 145 506	2		OCCHIELLO
33	6 116 171	1		FIANCATA SX
34	6 206 502	1		RONDELLA GROWER ∅ 10
35	6 191 541	1		VITE M 10 × 35 UNI 5739
36	6 206 502	1		RONDELLA GROWER ∅ 10
37	6 191 522	1		VITE M 10 × 30 UNI 5739
38	6 197 558	8		DADO M 6 UNI 5587
39	6 206 532	8		RONDELLA GROWER ∅ 6
40	6 210 006	2		PIEDINO
41	6 215 515	2		PERNO
42	6 081 524	1		COPIGLIA ∅ 5 × 30 UNI 1336
43	6 104 003	1		FUNE
44	6 205 541	1		RONDELLA ∅ 10 UNI 6592
45	6 191 631	1		VITE M 10 × 20 UNI 5739
46	9 90 0050	1		GOMMA PROTEZIONE (FORNIBILE A M)
47	6 126 011	1		PLANCIA PORTASTRUMENTI
48	6 191 619	3		VITE M 10 × 30 UNI 5739
	6 191 612	1		VITE M 10 × 35 UNI 5739
49	6 205 541	5		RONDELLA ∅ 10 UNI 6592
50	6 116 170	1		FIANCATA DX
51	6 206 527	4		RONDELLA GROWER ∅ 10
52	6 197 557	4		DADO M 10 UNI 5587
53	5 127 037	1		SUPPORTO

tabella modifiche

modif. nr.	fig. nr.	codice antemodifica	fino a matr. nr.	codice postmodifica e norme di ricambio	da matr. nr.

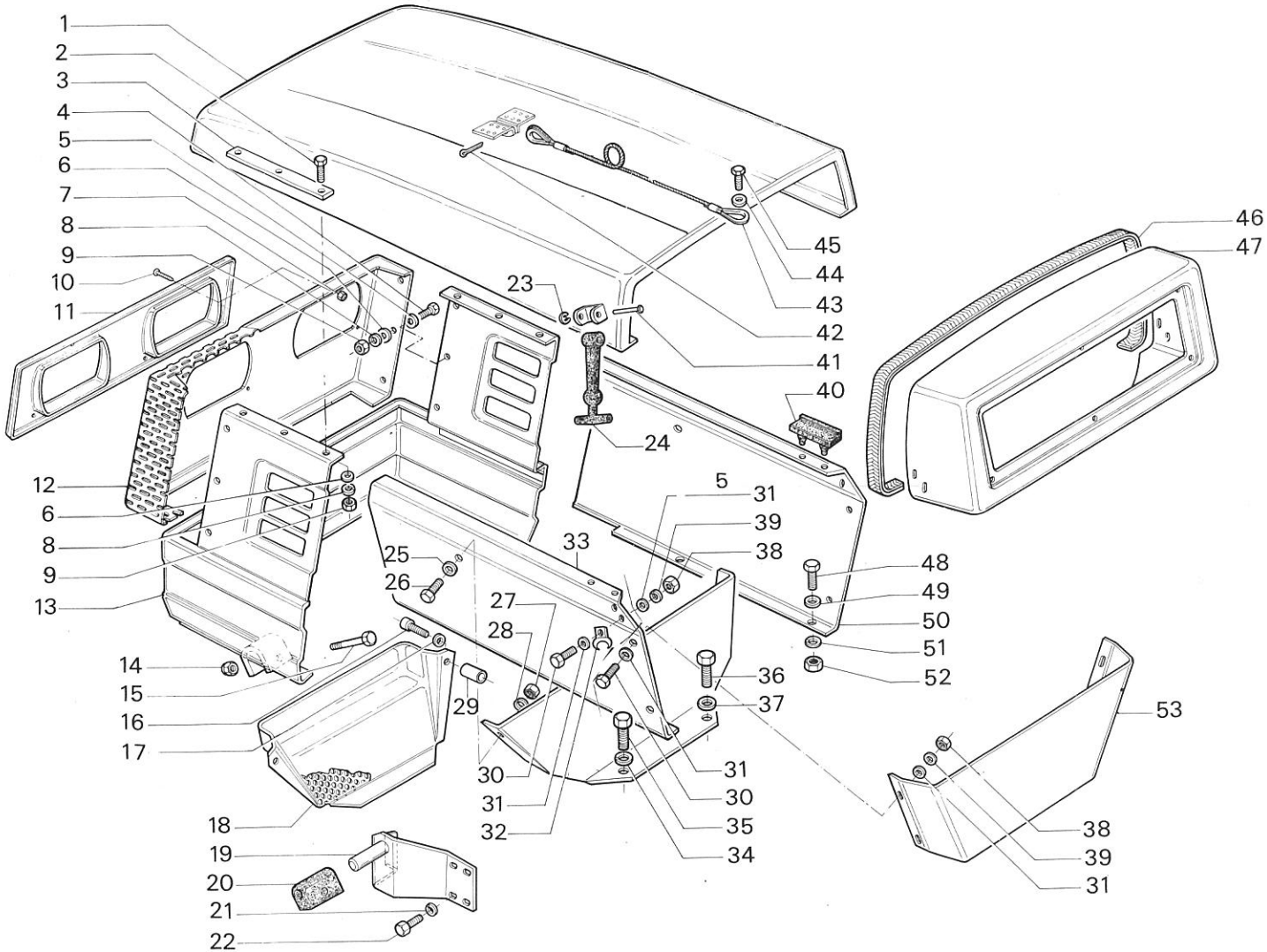

1 JAN. 1986

RICAMBI Nr. 13 Serie SM	**COFANATURA - PLANCIA** TIGRE 2800	TAV. E1 - 52	
		Da matr. nr. **13 - 12605**	Fino a matr. nr.

PARAFANGHI ANTERIORI

fig.	nr. codice	quant.	modif.	denominazione e validità
				PARAFANGHI TIGRE - TIGRECAR
1	6 220 005	2		GOMMA PROTEZIONE
2	5 120 051	2		PARAFANGO (TIGRECAR)
	5 120 049	2		PARAFANGO ((TIGRE)
3	6 191 507	4		VITE M 10 x 20 UNI 5739
4	6 206 502	4		RONDELLA ∅ 10 UNI 1751 - 52 A
				PARAFANGHI TIGRONE - SUPERTIGRE - TROPICAL - UNICAR - UNITRANS - TIGRONE FRUTTETO / AGRUMETO
5	5 120 021	1		PARAFANGO SX (1)
	5 120 015	1		PARAFANGO SX (2)
	5 120 035	1		PARAFANGO SX (3)
6	6 191 565	4		VITE M 14 x 1,5 x 50 UNI 5738 (1)
	6 191 551	2		VITE M 14 x 1,5 x 45 UNI 5740 (2-3)
	6 191 566	2		VITE M 14 x 1,5 x 55 UNI 5738 (2-3)
7	6 079 005	2		DISTANZIALE IN GOMMA
8	6 206 510	4		RONDELLA ∅ 14 UNI 1751 - 52 A
9	6 197 510	4		DADO M 14 x 1,5 UNI 5587
10	5 120 022	1		PARAFANGO DX (1)
	5 120 016	1		PARAFANGO DX (2)
	5 120 036	1		PARAFANGO DX (3)
				PARAFANGHI RHEIN - VIGNETO
11	6 197 507	4		DADO M 8 UNI 5587
12	6 206 501	4		RONDELLA ∅ 8 UNI 1751 - 52 A
13	6 122 006	4		DISTANZIALE (mm 10)
	6 122 003	2		DISTANZIALE (mm 34)
	6 130 006	4		DISTANZIALE (mm 30)
14	6 191 510	4		VITE M 8 x 30 UNI 5739
	6 191 568	4		VITE M 8 x 50 UNI 5737
15	6 120 026	1		PARAFANGO DX (4)
	6 120 053	1		PARAFANGO DX (5)
16	6 120 025	1		PARAFANGO SX (4)
	6 120 052	1		PARAFANGO SX (5)
17	6 220 005	2		GOMMA PROTEZIONE

fig.	nr. codice	quant.	modif.	denominazione e validità

(1) 7,50 x 16 - 8,25 x 16 - 7,50 x 18
(2) 9,5 x 20 - 11,5/80 x 15
(3) 12,5 x 20"
(4) RHEIN/VIGNETO 1ª SERIE - SUPERTIGRE 7000 VIGNETO / SUPERTIGRE 4000/4800 VIGNETO 2ª série.
(5) TIGRONE 7000 VIGNETO - ~~SUPERTIGRE 4000/4800 VIGNETO 2ª SERIE~~

tabella modifiche

modif. nr.	fig. nr.	codice antemodifica	fino a matr. nr.	codice postmodifica e norme di ricambio	da matr. nr.

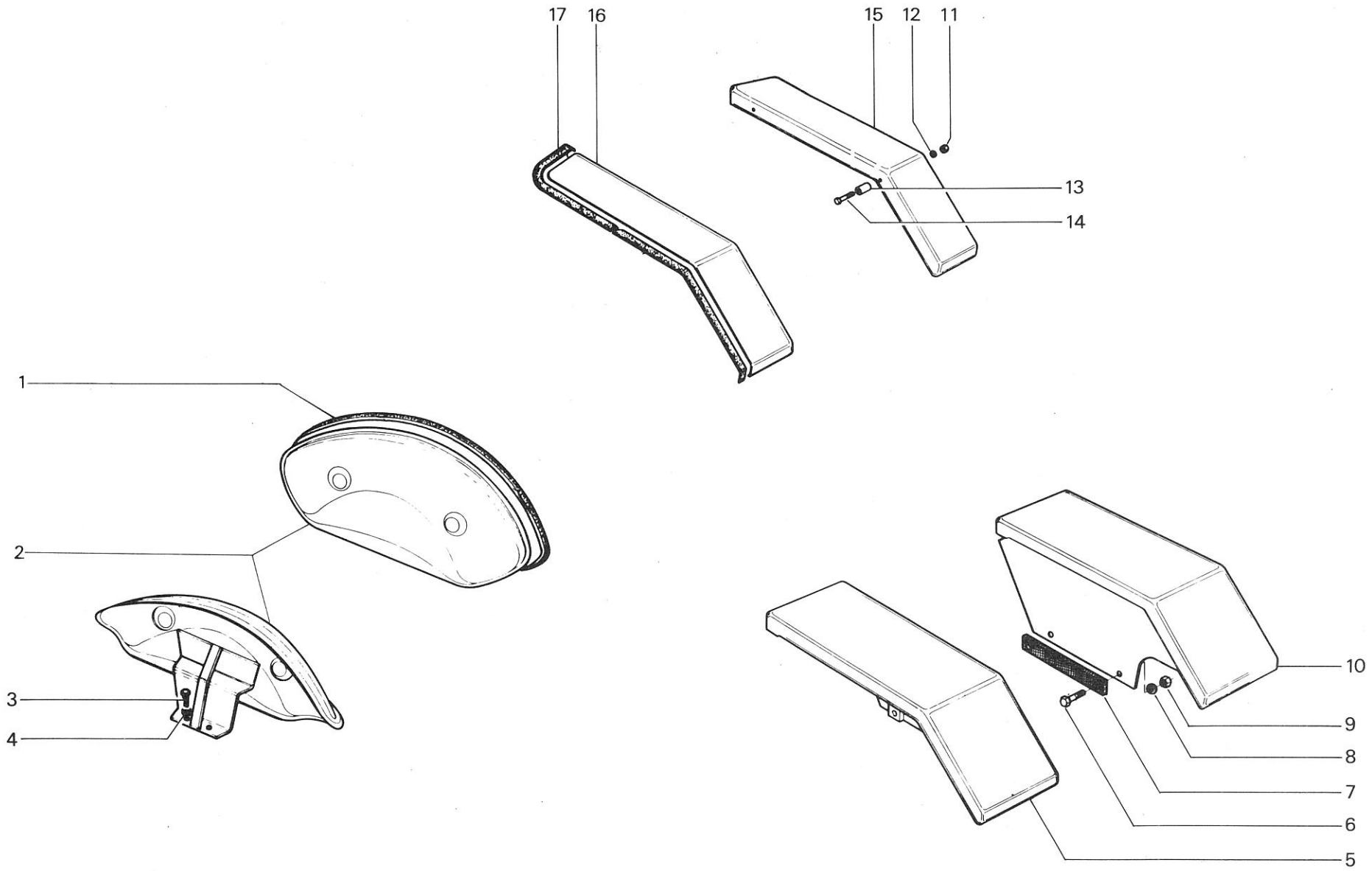

1 JAN. 1986

RICAMBI Nr. 13 Serie SM	**PARAFANGHI ANTERIORI**	TAV. E 2 - 10
		Da matr. nr. **13 - 1001** / Fino a matr. nr.

PARAFANGHI POSTERIORI

fig.	nr. codice	quant.	modif.	denominazione e validità
				PARAFANGHI TONDI
1	6 191 521	6		VITE M 6 x 16 UNI 5739
2	6 197 530	6		DADO M 6 UNI 5587
3	6 206 505	6		RONDELLA ∅ 6 UNI 1751 - 52 A
4	6 138 081	1		PROTEZIONE SX
	6 138 078	1		PROTEZIONE DX
5	5 120 047	1		PARAFANGO SX
6	5 120 048	1		PARAFANGO DX
7	5 179 033	1		SUPPORTO FANALE SX
8	6 197 510	4		DADO M 14 x 1,5 UNI 5587
9	6 206 510	4		RONDELLA ∅ 14 UNI 1751 - 52 A
10	5 179 034	1		SUPPORTO FANALE DX
11	6 191 542	3		VITE M 14 x 1,5 x 35 UNI 5740
12	6 191 559	1		VITE M 14 x 1,5 x 40 UNI 5740
13	6 220 014	2		GOMMA PROTEZIONE
14	5 097 073	1		SUPPORTO FRENO RIMORCHIO
				PARAFANGHI QUADRI
15	6 220 022	1		GOMMA PROTEZIONE
16	6 197 530	6		DADO M 6 UNI 5587
17	6 206 505	6		RONDELLA ∅ 6 UNI 1751 - 52 A
18	6 121 046	1		PROTEZIONE SX (SUPERTIGRE 7000 V - 7500 V)
	6 121 047	1		PROTEZIONE DX (SUPERIORE 7000 V - 7500 V)
	6 121 045	1		PROTEZIONE SX (TIGRONE 7000 V - 7500 V)
	6 121 044	1		PROTEZIONE DX (TIGRONE 7000 V - 7500 V)
	5 121 038	1		PROTEZIONE SX (RHEIN 8,25 x 16")
	5 121 037	1		PROTEZIONE DX (RHEIN 8,25 x 16")
19	6 191 521	6		VITE M 6 x 16 UNI 5739
20	6 191 543	1		VITE M 14 x 1,5 x 60 UNI 5738
	6 191 593	1		VITE M 14 x 1,5 x 65 UNI 5740
	6 191 551	1		VITE M 14 x 1,5 x 45 UNI 5740
	6 191 542	1		VITE M 14 x 1,5 x 35 UNI 5740
21	5 097 073	1		SUPPORTO FRENO RIMORCHIO
	5 097 074	1		SUPPORTO (SUPERTIGRE VIGNETO SOLL. NORMALE)
22	6 205 506	1		RONDELLA ∅ 14 UNI 6592
23	5 120 018	1		PARAFANGO DX (11,2 x 24")
	5 120 020	1		PARAFANGO DX (9,5 x 20")
	5 120 032	1		PARAFANGO DX (RHEIN 6000 - FRUTTETO)
	5 120 024	1		PARAFANGO DX (7,50 x 16" - 7,50 x 18" - 8,25 x 16")
	5 120 028	1		PARAFANGO DX (1 - SOLL. NORMALE)
	5 120 039	1		PARAFANGO DX (1 - SFORZO CONTROLLATO)
	5 120 042	1		PARAFANGO DX (10,5 x 20")
	5 120 030	1		PARAFANGO DX (MAKI 9,5 x 24")
	5 120 054		226	PARAFANGO DX (SUPERTIGRE 4000 V - 4800 V - 5200 V - 2ª SERIE)
23	5 120 034	1		PARAFANGO DX (TROPICAL 12,5 x 20)
	5 120 056	1		PARAFANGO DX (11,2 x 20)
24	6 220 012	2		GOMMA PROTEZIONE
25	6 197 510	4		DADO M 14 x 1,5 UNI 5587
26	6 206 510	4		RONDELLA ∅ 14 UNI 1751 - 52 A
27	6 079 005	2		DISTANZIALE IN GOMMA
28	5 122 005	2		DISTANZIALE (a r.)
29	6 191 572	3		VITE M 14 x 1,5 x 55 UNI 5740
	6 191 565	3		VITE M 14 x 1,5 x 50 UNI 5738
	6 191 542	3		VITE M 14 x 1,5 x 35 UNI 5740
	6 191 576	4		VITE M 14 x 1,5 x 130 UNI 5738 (l = 80) (a r.)
	6 191 577	4		VITE M 14 x 1,5 x 90 UNI 5738 (l = 40) (a r.)
30	5 120 017	1		PARAFANGO SX (11,2 x 24)
	5 120 019	1		PARAFANFO SX (9,5 x 20")
	5 120 031	1		PARAFANGO SX (RHEIN 6000 - FRUTTETO)
	5 120 023	1		PARAFANGO SX (7,50 x 16" - 8,25 x 16" - 7,50 x 18")
	5 120 027	1		PARAFANGO SX (1)
	5 120 040	1		PARAFANGO SX (10,5 x 20")
	5 120 029	1		PARAFANGO SX (MAKI 9,5 x 24")
	5 120 050	1	226	PARAFANGO SX (SUPERTIGRE 4000 V - 4800 V - 5200 V - 2ª SERIE)
	5 120 033	1		PARAFANGO SX (TROPICAL 12,5 x 20")
	5 120 055	1		PARAFANGO SX (11,2 x 20")
31	6 123 053	2		ATTACCO PROTEZIONE
32	6 198 513	2		DADO M 5 UNI 7473
33	6 179 040	2		SUPPORTO
34	6 174 538	2		CATADIOTTRO

(1) SUPERTIGRE VIGNETO 1ª SERIE 7,50 x 16" - 7,50 x 18"

tabella modifiche

modif. nr.	fig. nr.	codice antemodifica	fino a matr. nr.	codice postmodifica e norme di ricambio	da matr. nr.
226	23	5 120 054	13-10356	5 119 018 + 6 122 047 (7,50 x 16) + 6 122 048 (7,50 x 18)	13-10357
226	30	5 120 050	13-10356	5 119 017 + 6 122 047 (8,50 x 16) + 6 122 048 (7,50 x 18)	13-10357

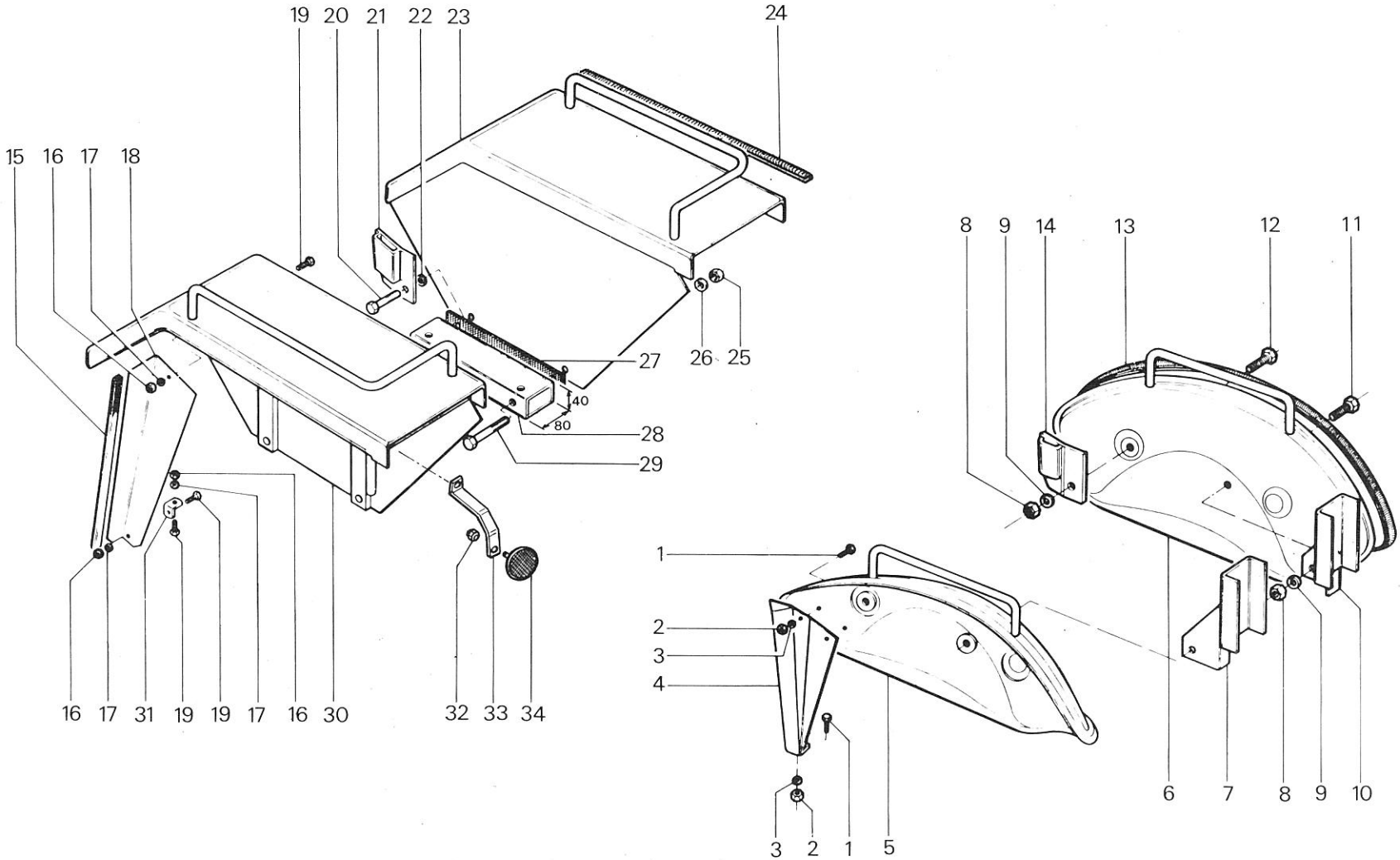

RICAMBI Nr. 13 Serie SM	**PARAFANGHI POSTERIORI**	TAV. E 2 - 20
		Da matr. nr. **13-1001** / Fino a matr. nr.

SEDILE FISSO

fig.	nr. codice	quant.	modif.	denominazione e validità
1	5 129 003	1		SEDILE (TIGRE)
	4 129 003	1		SEDILE COMPLETO TIGRE
2	6 205 508	4		RONDELLA ∅ 6 UNI 6592
3	6 197 521	4		DADO M 6 UNI 5721
4	6 206 501	7		RONDELLA ∅ 8 UNI 1751 - 52 A
5	6 197 507	4		DADO M 8 UNI 5587
6	6 205 504	12		RONDELLA ∅ 10 UNI 6592
7	6 206 502	8		RONDELLA ∅ 10 UNI 1751 - 52 A
8	6 191 546	4		VITE M 10 x 16 UNI 5739
9	6 130 004	1		SUPPORTO DX (TIGRONE - SUPERTIGRE - MAKI)
10	6 197 522	4		DADO M 10 UNI 5587
11	6 130 003	1		SUPPORTO SX (TIGRONE - SUPERTIGRE - MAKI)
12	6 191 515	3		VITE M 8 x 16 UNI 5739
13	6 139 007	1		PORTATARGA (TIGRONE - SUPERTIGRE - MAKI)
14	6 129 001	1		SEDILE (TIGRONE - SUPERTIGRE - MAKI)
	4 129 001	1		SEDILE COMPLETO (TIGRONE - SUPERTIGRE - MAKI)
15	6 191 534	4		VITE M 10 x 25 UNI 5739
16	6 220 003	2		GOMMA PROTEZIONE
17	5 130 502	1		CUSCINO SCHIENALE
18	5 130 501	1		CUSCINO SEDILE

fig.	nr. codice	quant.	modif.	denominazione e validità

tabella modifiche

modif. nr.	fig. nr.	codice antemodifica	fino a matr. nr.	codice postmodifica e norme di ricambio	da matr. nr.

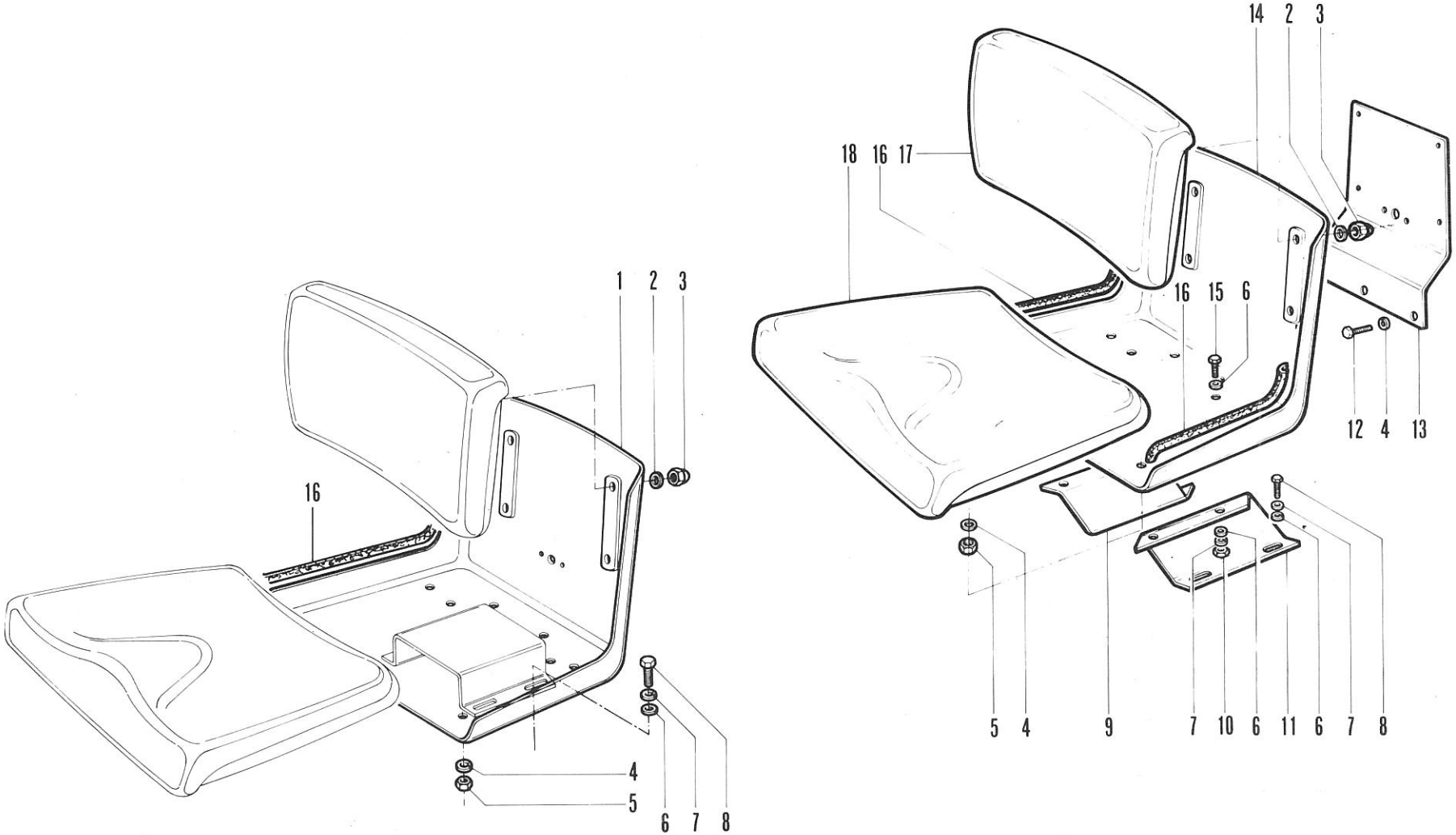

RICAMBI Nr. 13 Serie SM	**SEDILE FISSO** TIGRE - TIGRONE - SUPERTIGRE - MAKI	TAV. E 3 - 10	
		Da matr. nr. **13 - 1001**	Fino a matr. nr.

SEDILE

fig.	nr. codice	quant.	modif.	denominazione e validità
1	5 130 503	1		CUSCINO SEDILE
2	6 191 531	4		VITE M 8 x 25 UNI 5739
3	6 205 501	4		RONDELLA ∅ 8 UNI 6592
4	6 129 002	1		SEDILE
5	6 191 539	1		VITE M 10 x 55 UNI 5737
6	6 206 501	8		RONDELLA ∅ 8 UNI 1751 - 52 A
7	6 197 507	8		DADO M 8 UNI 5587
8	6 131 001	1		MOLLA SEDILE (UNICAR - UNITRANS)
	4 131 001	1		MOLLEGGIO COMPLETO (UNICAR - UNITRANS)
9	6 198 501	2		DADO M 10 UNI 7473
10	6 130 006	4		DISTANZIALE (UNICAR - UNITRANS)
11	6 205 504	4		RONDELLA ∅ 10 UNI 6592
12	6 206 502	4		RONDELLA ∅ 10 UNI 1751 - 52 A
13	6 191 536	4		VITE M 10 x 45 UNI 5737
14	6 131 005	1		TIRANTE
15	6 131 004	1		NOTTOLINO
16	5 130 504	1		CUSCINO SCHIENALE
17	6 205 508	4		RONDELLA ∅ 6 UNI 6592
18	6 197 521	4		DADO M 6 UNI 5721
19	6 130 011	2		SUPPORTO (TIGRECAR)
20	6 191 594	2		VITE M 10 x 160 UNI 5737
21	6 197 522	2		DADO M 10 UNI 5587

fig.	nr. codice	quant.	modif.	denominazione e validità

tabella modifiche

modif. nr.	fig. nr.	codice antemodifica	fino a matr. nr.	codice postmodifica e norme di ricambio	da matr. nr.

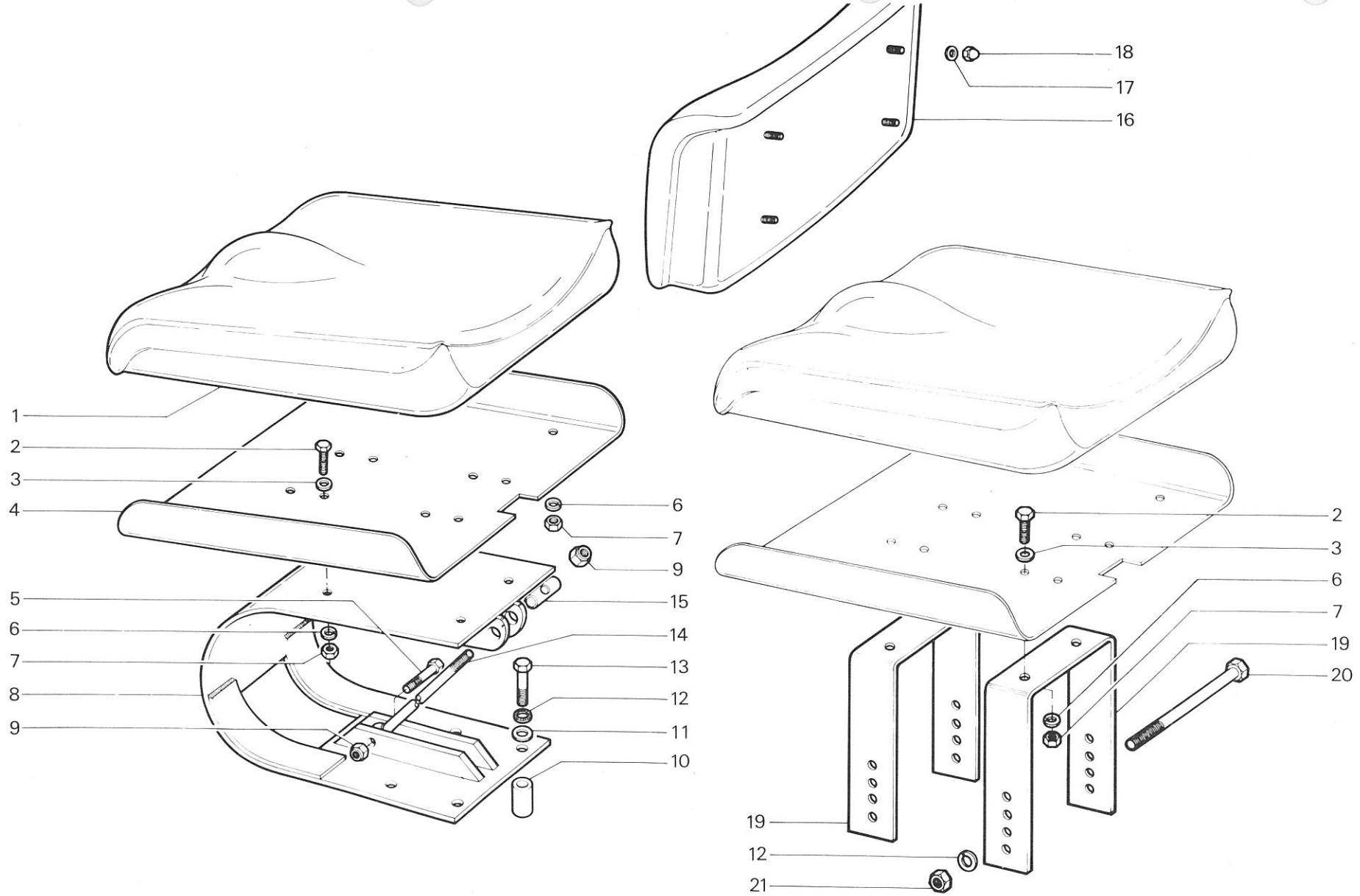

RICAMBI Nr. 13 Serie SM	**SEDILE** UNITRANS - UNICAR - TIGRECAR	TAV. E 3 - 20	
		Da matr. nr. **13 - 1001**	Fino a matr. nr.

Ric. 13	Tav. E3 - 31	SEDILE CON MOLLEGGIO	Foglio nr. 1	da matr. 13-4723 fino a matr.

fig.	nr. codice	quant.	modif.	denominazione e validità
1	6 191 504	2		VITE M 8 x 20 UNI 5739
2	6 205 501	2		RONDELLA ∅ 8 UNI 6592
3	6 220 003	2		GOMMA PROTEZIONE
4	6 206 501	9		RONDELLA ∅ 8 UNI 1751 - 52 A
5	6 197 507	6		DADO M 8 UNI 5587
6	6 080 555	6		ANELLO ELASTICO RS 8 DIN 6799
7	6 131 013	1		PERNO
8	6 131 010	1		SUPPORTO
9	6 131 015	1		GUIDA
10	6 131 017	2		DISTANZIALE
11	6 131 011	1		PERNO
12	6 205 504	4		RONDELLA ∅ 10 UNI 6592
13	6 206 502	4		RONDELLA ∅ 10 UNI 1751 - 52 A
14	6 191 507	4		VITE M 10 x 20 UNI 5739
15	5 240 501	1		AMMORTIZZATORE
16	6 139 007	1		PORTATARGA
17	6 191 515	3		VITE M 8 x 16 UNI 5739
18	5 131 009	1		SUPPORTO CARRELLO
19	6 193 509	1		REGISTRO MOLLEGGIO
20	6 131 012	1		PERNO
21	6 209 527	2		MOLLA
22	6 131 016	2		RULLINO
23	5 131 007	1		CARRELLO
24	6 131 014	1		PERNO
25	6 197 521	4		DADO M 6 UNI 5721
26	6 205 508	4		RONDELLA ∅ 6 UNI 6592
27	6 191 515	2		VITE M 8 x 16 UNI 5739
28	5 130 502	1		CUSCINO SCHIENALE
29	5 130 501	1		CUSCINO SEDILE
30	6 129 001	1		SEDILE
31	4 129 001	1		SEDILE COMPLETO
	4 131 007	1		MOLLEGGIO COMPLETO
	2 128 004	1		SEDILE CON MOLLEGGIO

fig.	nr. codice	quant.	modif.	denominazione e validità

tabella modifiche

modif. nr.	fig. nr.	codice antemodifica	fino a matr. nr.	codice postmodifica e norme di ricambio	da matr. nr.

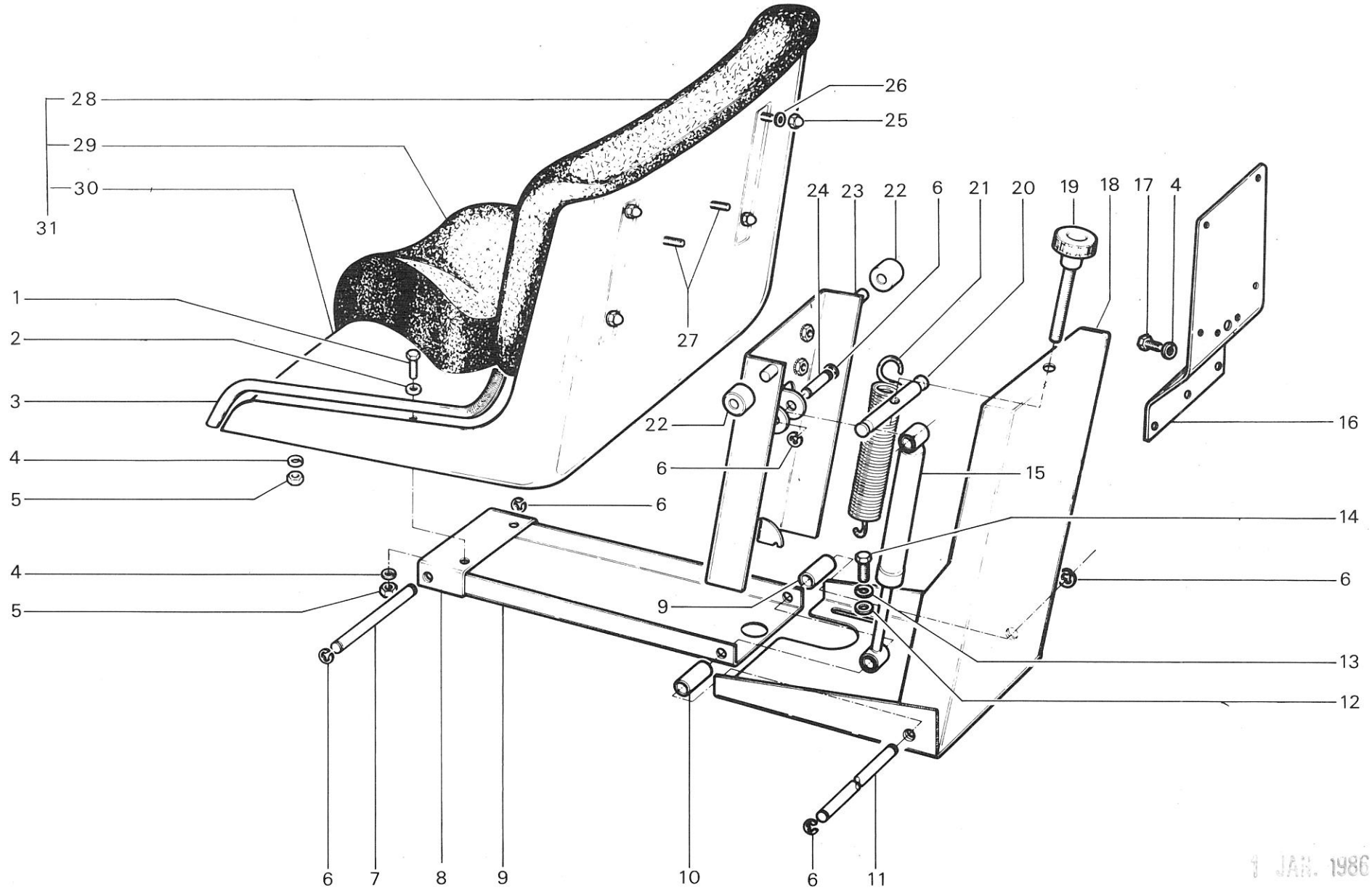

1 JAN. 1986

RICAMBI Nr. 13
Serie SM

SEDILE CON MOLLEGGIO
TIGRONE - SUPERTIGRE - TROPICAL - TIGRE

TAV. E 3 - 31

Da matr. nr.	Fino a matr. nr.
13 - 4723	**13 - 11529**

SEDILE CON MOLLEGGIO

fig.	nr. codice	quant.	modif.	denominazione e validità
1	5 240 501	1		AMMORTIZZATORE
2	6 209 006	2		MOLLA
3	6 193 532	1		VITE TESTA A VOLANTINO
4	6 129 015	1		SLITTA REGISTRO SEDILE (DX)
5	4 131 023	1		MOLLEGGIO COMPLETO
6	6 191 611	8		VITE M 10 × 16 UNI 5739
	6 191 611	4		VITE M 10 × 16 - UNI 5739 (UNICAR - UNITRANS - TIGRECAR)
	6 191 613	4		VITE M 10 × 25 UNI 5739 (UNICAR - UNITRANS - TIGRECAR)
7	6 205 541	8		RONDELLA ∅ 10 UNI 6592
8	5 206 527	8		RONDELLA GROWER ∅ 10
9	6 213 618	1		ADESIVO
10	6 129 016	1		SLITTA REGISTRO SEDILE (SX)
11	6 205 547	4		RONDELLA ∅ 8 × 24 UNI 6593
12	6 191 632	4		VITA M 8 × 16 UNI 5739
13	6 139 007	1		PORTATARGA
14	6 206 501	3		RONDELLA GROWER ∅ 8
15	6 191 504	2		VITE M 8 × 20 VITE M 8 × 20 UNI 5739 (SOLLEVAMENTO NORMALE)
	6 191 531	2		VITE M 8 × 25 UNI 5739 (SFORZO CONTROLLATO)
16	6 197 565	4		DADO M 10 UNI 5588
17	5 130 502	1		CUSCINO SCHIENALE
18	6 129 001	1		SEDILE
	6 129 004	1		SEDILE (UNICAR - UNITRANS - TIGRECAR)
19	5 130 501	1		CUSCINO SEDILE
20	4 129 001	1		SEDILE COMPLTO
21	6 205 542	4		RONDELLA ∅ 6 UNI 6592
22	6 197 521	4		DADO M 6 UNI 5721
23	6 206 529	8		RONDELLA GROWER ∅ 8
24	6 197 559	4		DADO M 8 UNI 5587
25	6 220 003	2		GOMMA PROTEZIONE
26	6 192 504	4		VITE M 10 × 20 UNI 5931 (UNICAR)
27	6 206 502	4		RONDELLA GROWER 10 (UNICAR)
28	6 129 024	1		SUPPORTO (UNICAR)
29	6 197 557	4		DADO M 10 UNI 5587 (UNICAR - UNITRANS - TIGRECAR)

fig.	nr. codice	quant.	modif.	denominazione e validità

tabella modifiche

modif. nr.	fig. nr.	codice antemodifica	fino a matr. nr.	codice postmodifica e norme di ricambio	da matr. nr.

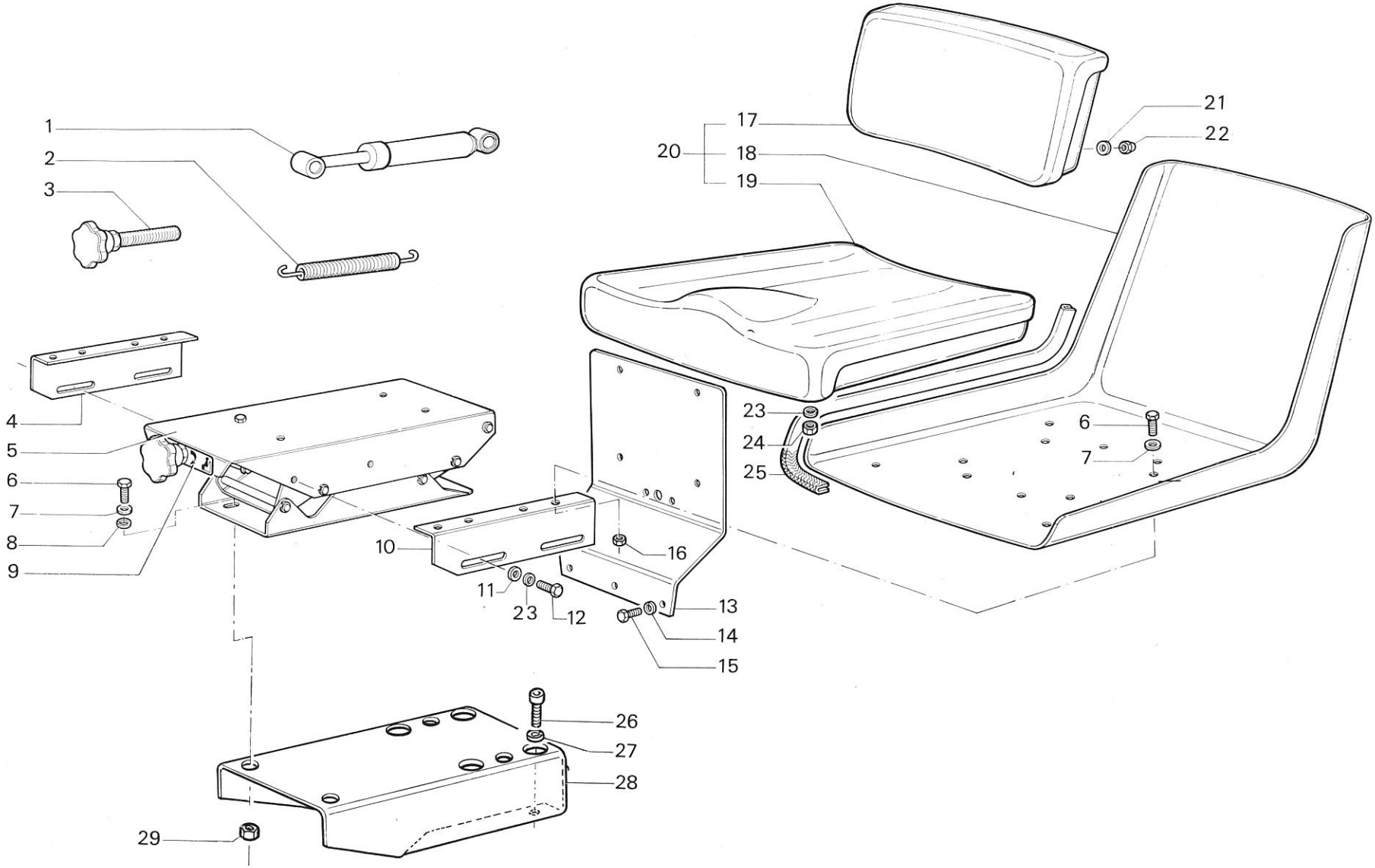

1 JAN. 1986

RICAMBI Nr. 13 Serie SM	**SEDILE CON MOLLEGGIO** TIGRECAR (da matr. **53-12304**) - UNICAR (da matr. **53-12782**) TIGRONE - SUPERTIGRE - TROPICAL (da matr. **13-11590**) UNITRANS	TAV. E3 - 32 Da matr. nr. / Fino a matr. nr.

DECALCOMANIE E TARGHETTE

fig.	nr. codice	quant.	modif.	denominazione e validità
1	6 213 578	1		ADESIVO FIANCO DX
	6 213 579	1		ADESIVO FIANCO SX
2	6 213 012	1+1		ADESIVO «SM» 2ª SERIE
	6 213 017	1+1		ADESIVO «SM VIGNETO» 2ª SERIE
	6 213 015	1+1		ADESIVO « SM FRUTTETO» 2ª SERIE
	6 213 016	1+1		ADESIVO «SM AGRUMETO» 2ª SERIE
	6 213 014	1+1		ADESIVO «SM NORMAL» 2ª SERIE
	6 213 013	1+1		ADESIVO «SM MEDIUM— 2ª SERIE
	6 213 024	1+1		ADESIVO FIANCO (TROPICAL) 2ª SERIE
	6 213 023	1+1		ADESIVO FIANCO (TIGRE - TIGRECAR)
3	6 213 587	2		ADESIVO «SM» 1ª SERIE
	6 213 611	1		ADESIVO «SM TROPICAL» 1ª SERIE
	6 213 614	2		ADESIVO «SM VIGNETO» 1ª SERIE
	6 213 612	2		ADESIVO «SM FRUTTETO» 1ª SERIE
	6 213 613	2		ADESIVO «SM AGRUMETO» 1ª SERIE
4	6 213 524	1		ADESIVO TIGRONE 6000
	6 213 583	1		ADESIVO SUPERTIGRE 6000
	6 213 525	1		ADESIVO TIGRONE 5000
	6 213 537	1		ADESIVO SUPERTIGRE 5000
	6 213 595	1		ADESIVO TIGRONE 4500
	6 213 531	1		ADESIVO TIGRONE 4400
	6 213 536	1		ADESIVO SUPERTIGRE 4400
	6 213 530	1		ADESIVO TIGRONE 4200
	6 213 535	1		ADESIVO SUPERTIGRE 4200
	6 213 529	1		ADESIVO TIGRONE 4000 1ª SERIE
	6 213 534	1		ADESIVO SUPERTIGRE 4000 1ª SERIE
	6 213 528	1		ADESIVO TIGRONE 3600
	6 213 533	1		ADESIVO SUPERTIGRE 3600
	6 213 588	1		ADESIVO TIGRONE 3400
	6 213 532	1		ADESIVO SUPERTIGRE 3400
	6 213 585	1		ADESIVO MAKI 546
	6 213 584	1		ADESIVO MAKI 525
	6 213 601	1		ADESIVO TROPICAL 80
	6 213 572	1		ADESIVO UNICAR 337 V
	6 213 573	1		ADESIVO UNICAR 337 RV
	6 213 570	1		ADESIVO UNITRANS 437
	6 213 571	1		ADESIVO UNITRANS 437 R
	6 213 001	1		ADESIVO TIGRONE 7000 2ª SERIE
	6 213 004	1		ADESIVO SUPERTIGRE 7000 2ª SERIE

fig.	nr. codice	quant.	modif.	denominazione e validità
4	6 213 011	1		ADESIVO TROPICAL 7000 2ª SERIE
	6 213 002	1		ADESIVO TIGRONE 4800 2ª SERIE
	6 213 005	1		ADESIVO SUPERTIGRE 4800 2ª SERIE
	6 213 007	1		ADESIVO UNITRANS 4800 2ª SERIE
	6 213 003	1		ADESIVO TIGRONE 4000 2ª SERIE
	6 213 006	1		ADESIVO SUPERTIGRE 4000 2ª SERIE
	6 213 008	1		ADESIVO UNICAR 4000 2ª SERIE
	6 213 033	1		ADESIVO UNITRANS 4000 2ª SERIE
	6 213 104	1		ADESIVO SUPERTIGRE 7500
	6 213 103	1		ADESIVO TIGRONE 7500
	6 213 094	1		ADESIVO TIGRONE 5200
	6 213 095	1		ADESIVO SUPERTIGRE 5200
	6 213 107	1		ADESIVO UNITRANS 5200
	6 213 010	1		ADESIVO TIGRE 2800
	6 213 009	1		ADESIVO TIGRECAR 2800
5	6 213 632	2		ADESIVO PER SLOGAN
6	6 213 569	1		TARGHETTA RHEIN
7	6 213 574	1		SCHEMA MARCE E P. DI F. SINCRONIZZATA (1)
	6 213 591	1		SCHEMA MARCE E P. DI F. SINCRONIZZATA (2)
	6 213 592	1		SCHEMA MARCE E P. DI F. INDIPENDENTE (1)
8	6 214 502	1		MARCHIO 1ª SERIE
9	6 213 626	1		MARCHIO 2ª SERIE
10	6 213 522	A		DESIVO BLOCCAGGIO DIFFERENZIALE
11	6 213 525	1		ADESIVO «STOP» MOTORE
12	6 213 610	2		ADESIVO LIVELLO OLIO
13	6 213 620	1		ADESIVO BLOCCAGGIO DIFFERENZIALE
14	6 213 619	1		ADESIVO BLOCCAGGIO DIFFERENZIALE
15	6 213 576	1		ADESIVO «LENTE - VELOCI»
16	6 213 618	1		ADESIVO MOLLEGGIO SEDILE
17	6 213 026	1		ADESIVO INNESTO TRAZIONE

(1) 3400 - 3600 - 4000 - 4200 - 4400 - 4500 - 4800 - 5000 - 525
(2) 4800 N. - 5000 N. - 6000 - 7000 - UNICAR - UNITRANS

tabella modifiche

modif. nr.	fig. nr.	codice antemodifica	fino a matr. nr.	codice postmodifica e norme di ricambio	da matr. nr.

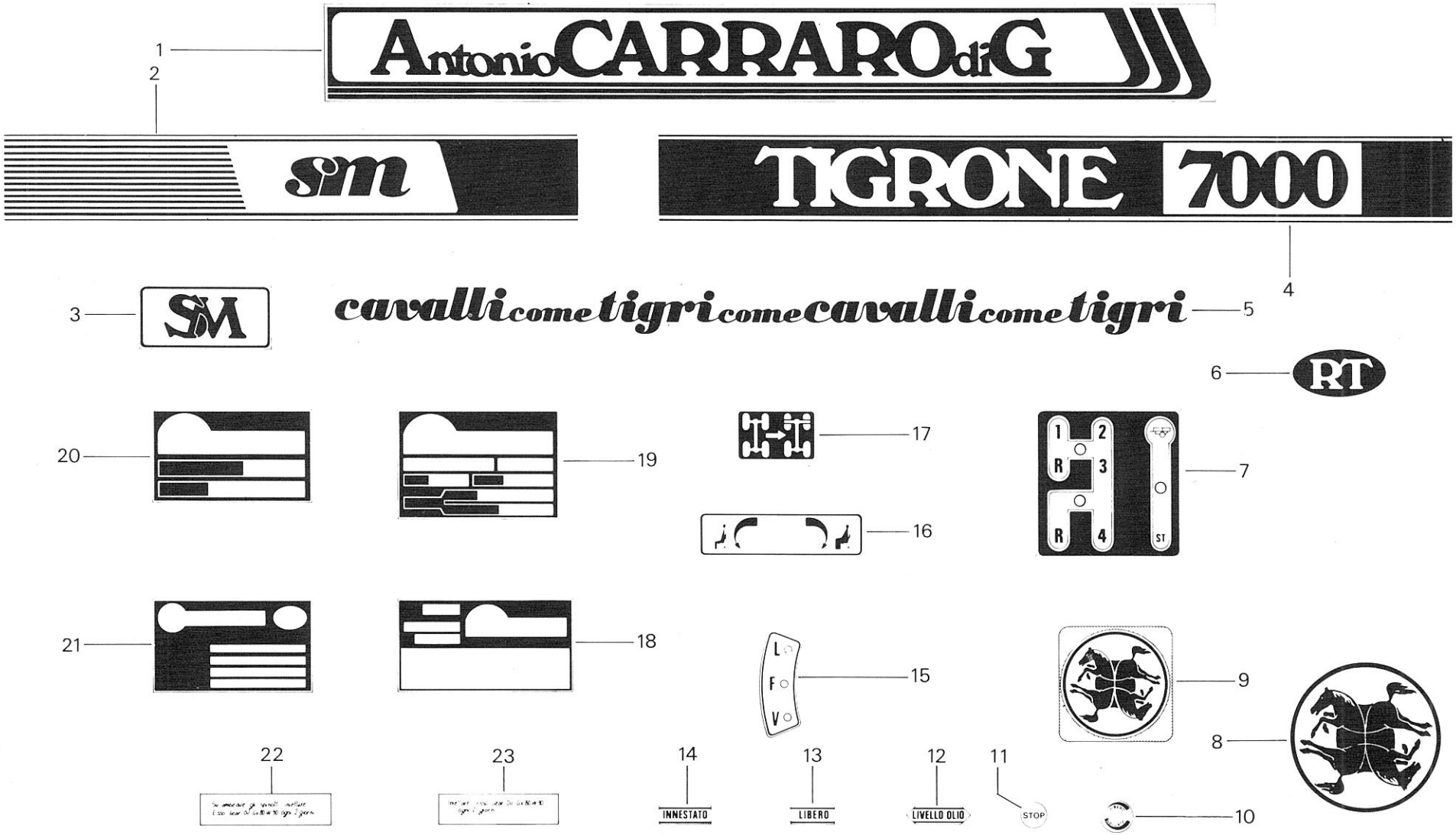

1 JAN. 1986

RICAMBI Nr. 13 Serie SM	DECALCOMANIE E TARGHETTE	TAV. E 4 - 10	
		Da matr. nr. **13 - 1001**	Fino a matr. nr.

DECALCOMANIE E TARGHETTE

fig.	nr. codice	quant.	modif.	denominazione e validità
18	6 213 040	1		TARGHETTA IDENT. TIGRONE 7000 GERMANIA
	6 213 041	1		TARGHETTA IDENT. TROPICAL 7000 GERMANIA
	6 213 044	1		TARGHETTA IDENT. SUPERTIGRE 7000 GERMANIA
	6 213 039	1		TARGHETTA IDENT. TIGRONE 4800 GERMANIA
	6 213 043	1		TARGHETTA IDENT. SUPERTIGRE 4800 GERMANIA
	6 213 037	1		TARGHETTA IDENT. TIGRONE 4000 GERMANIA
	6 213 042	1		TARGHETTA IDENT. SUPERTIGRE 4000 GERMANIA
	6 213 036	1		TARGHETTA IDENT. TIGRE 2800 GERMANIA
19	6 213 563	1		TARGHETTA IDENT. FRANCIA
20	6 213 101	1		TARGHETTA IDENT. TIGRONE 7500
	6 213 102	1		TARGHETTA IDENT. SUPERTIGRE 7500
	6 213 603	1		TARGHETTA IDENT. TIGRONE 7000
	6 213 651	1		TARGHETTA IDENT. SUPERTIGRE 7000
	6 213 548	1		TARGHETTA IDENT. TIGRONE 6000
	6 213 582	1		TARGHETTA IDENT. SUPERTIGRE 6000
	6 213 108	1		TARGHETTA IDENT. UNITRANS 5200
	6 213 097	1		TARGHETTA IDENT. TIGRONE 5200
	6 213 098	1		TARGHETTA IDENT. SUPERTIGRE 5200
	6 213 549	1		TARGHETTA IDENT. TIGRONE 5000
	6 213 554	1		TARGHETTA IDENT. SUPERTIGRE 5000
	6 213 652	1		TARGHETTA IDENT. TIGRONE 4800
	6 213 650	1		TARGHETTA IDENT. SUPERTIGRE 4800
	6 213 596	1		TARGHETTA IDENT. TIGRONE 4500
	6 213 550	1		TARGHETTA IDENT. TIGRONE 4400
	6 213 555	1		TARGHETTA IDENT. SUPERTIGRE 4400
	6 213 551	1		TARGHETTA IDENT. TIGRONE 4200
	6 213 556	1		TARGHETTA IDENT. SUPERTIGRE 4200
	6 213 552	1		TARGHETTA IDENT. TIGRONE 4000
	6 213 557	1		TARGHETTA IDENT. SUPERTIGRE 4000
	6 213 117	1		TARGHETTA IDENT. TIGRECAR 4000
	6 213 553	1		TARGHETTA IDENT. TIGRONE 3600
	6 213 558	1		TARGHETTA IDENT. SUPERTIGRE 3600
	6 213 589	1		TARGHETTA IDENT. TIGRONE 3400
	6 213 559	1		TARGHETTA IDENT. SUPERTIGRE 3400
	6 213 581	1		TARGHETTA IDENT. MAKI 546
	6 213 586	1		TARGHETTA IDENT. MAKI 525
	6 213 627	1		TARGHETTA IDENT. TIGRE 2800
	6 213 655	1		TARGHETTA IDENT. UNITRANS 4800
	6 213 547	1		TARGHETTA IDENT. UNITRANS 437

fig.	nr. codice	quant.	modif.	denominazione e validità
	6 213 546	1		TARGHETTA IDENT. UITRANS 437 R
	6 213 034	1		TARGHETTA IDENT. UNITRANS 4000
	6 213 654	1		TARGHETTA IDENT. UNICAR 4000
	6 213 544	1		TARGHETTA IDENT. UNICAR 337 V
	6 213 545	1		TARGHETTA IDENT. UNICAR 337 RV
	6 213 653	1		TARGHETTA IDENT. TIGRECAR 2800
21	6 213 580	1		TARGHETTA LUBRIFICAZIONE (3)
	6 213 609	1		TARGHETTA LUBRIFICAZIONE
22	6 213 593	1		ADESIVO PUNTI LUBRIFICAZIONE
23	6 213 594	1		ADESIVO PUNTI LUBRIFICAZIONE

(3) MACCHINA CON APIRAZIONE E SCARICO DEL CIRCUITO IDRAULICO SULLA SCATOLA ANTERIORE

tabella modifiche

modif. nr.	fig. nr.	codice antemodifica	fino a matr. nr.	codice postmodifica e norme di ricambio	da matr. nr.

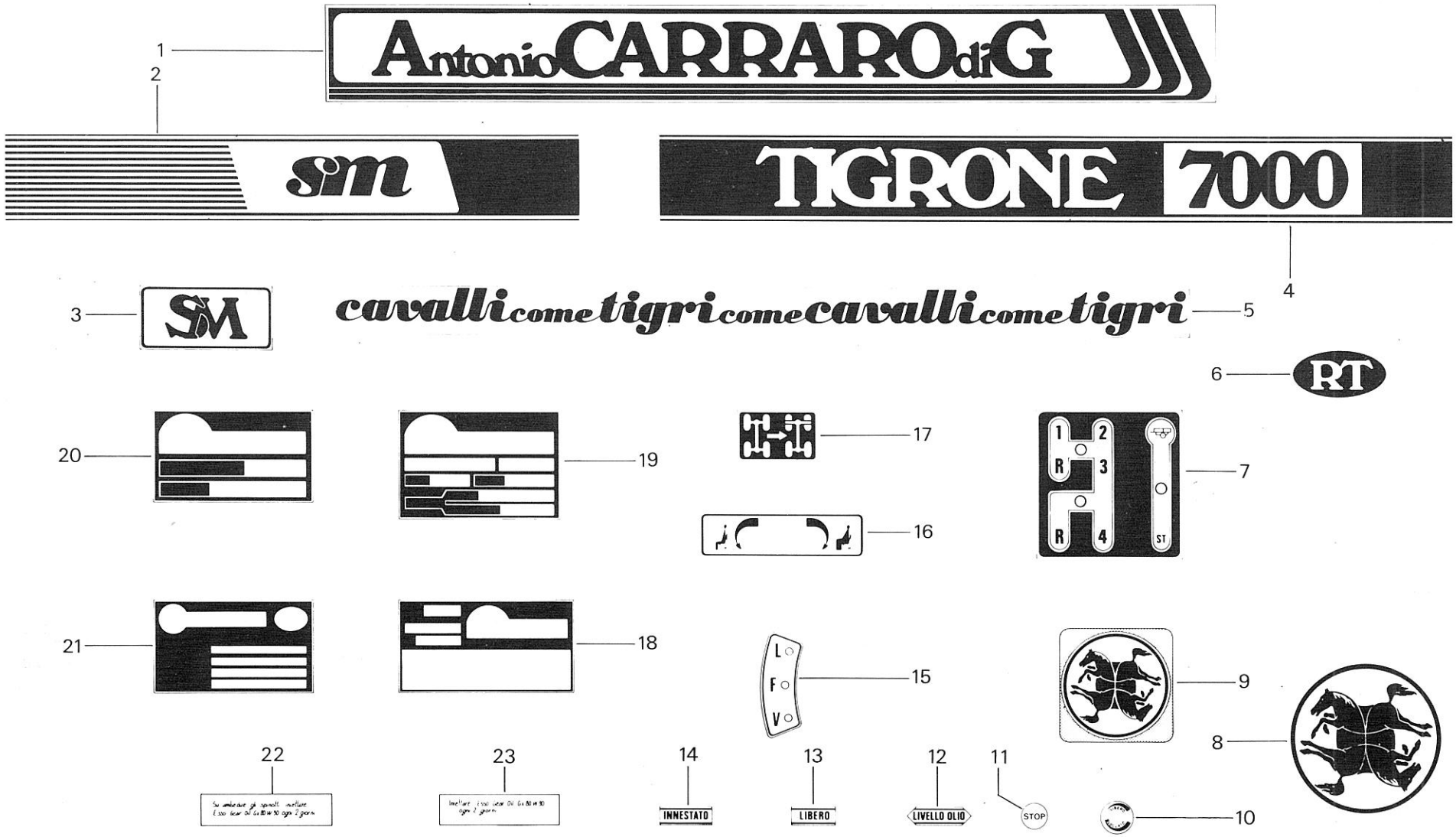

RICAMBI Nr. 13 Serie SM	**DECALCOMANIE E TARGHETTE**	TAV. E 4 - 10	
		Da matr. nr. **13 - 1001**	Fino a matr. nr.

IMPIANTO ELETTRICO ANTERIORE

fig.	nr. codice	quant.	modif.	denominazione e validità
1	5 175 519	2		FANALE ANT. "COBO" (4000 - 546)
	5 175 501	2		FANALE ANT. "COBO" (1)
2	6 179 023	2		DISTANZIALE FARO (4000 - 546)
3	6 194 502	8		VITE M 4 x 20 DIN 7988
4	6 176 501	2		CORNICE
5	6 177 501	2		VETRO
6	6 176 502	2		GUARNIZIONE
7	6 174 501	2		LAMPADA 40/45 W.
8	6 174 533	2		LAMPADA 4 W.
9	FIGURA 1			
10	5 172 523	1		IMPIANTO ANT.
11	6 195 501	4		VITE ∅ 3,5 x 25 DIN 7981
12	6 177 502	2		VETRO
13	6 197 507	8		DADO M 8 UNI 5587
14	6 206 501	4		RONDELLA ∅ 8 UNI 1751 - 52 A
15	6 174 519	2		LAMPADA 20 W.
16	6 174 537	2		PORTALAMPADE
17	6 174 503	2		LAMPADA 21 W.
18	6 198 513	4		DADO M 5 UNI 7473
19	5 175 508	2		FRECCIA COMPLETA
20	6 194 504	4		VITE M 5 x 16 UNI 6109 - 67
21	6 177 504	2		VETRO
22	6 138 046	2		PROTEZIONE
23	6 174 534	2		CAVETTO CON PORTALAMPADA
24	6 174 518	2		LAMPADA 3 W.
25	6 177 506	2		VETRO
26	5 175 524	2		FRECCIA COMPLETA
27	FIGURA 32			
28	6 174 502	2		LAMPADA 5 W.
29	6 176 508	2		GUARNIZIONE
30	5 172 549	1		CAVO INDICATORE SX
	5 172 548	1		CAVO INDICATORE DX
31	4 175 510	1		INDICATORE DIREZ. E POSIZ. DX
	4 175 511	1		INDICATORE DIREZ. E POSIZ. SX
32	6 212 501	a r.		FASCETTA
33	6 197 545	8		DADO M 5 UNI 5587
34	6 206 522	8		RONDELLA ∅ 5 UNI 1751 - 52 A

fig.	nr. codice	quant.	modif.	denominazione e validità

(1) 3400 - 3600 - 4200 - 4400 - 4500 - 5000 - 6000 - 525 - 337 V - 337 RV - 437 - 437 R - TROPICAL 80

tabella modifiche

modif. nr.	fig. nr.	codice antemodifica	fino a matr. nr.	codice postmodifica e norme di ricambio	da matr. nr.

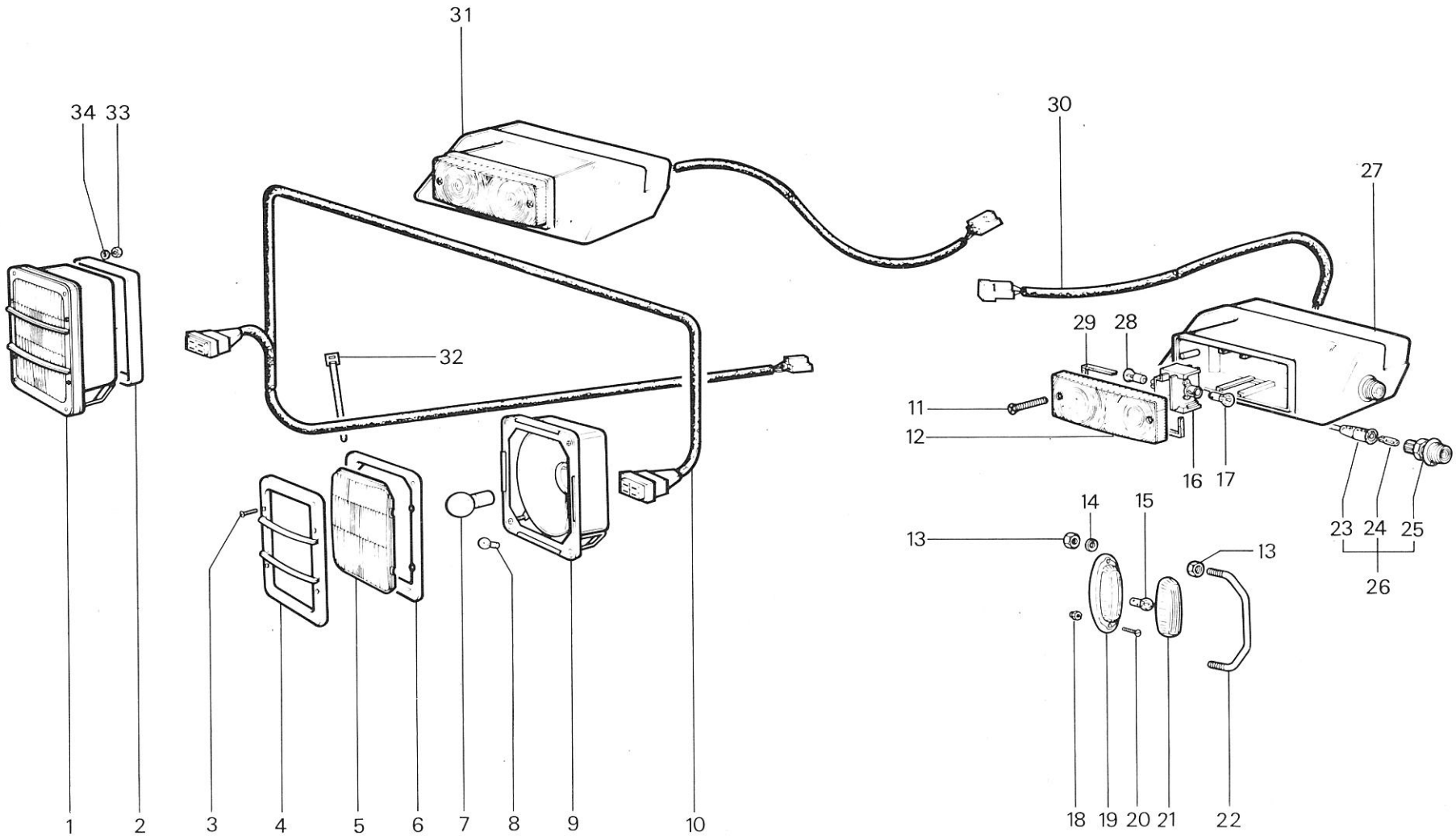

RICAMBI Nr. 13 1ª Serie SM	**IMPIANTO ELETTRICO ANTERIORE** 3400 - 3600 - 4000 - 4200 - 4400 - 4500 - 5000 - 6000 - 546 525 - 337 V - 337 RV - 437 - 437 R - TROPICAL 80	TAV. F 1 - 10
		Da matr. nr. **13 - 1001** / Fino a matr. nr.

IMPIANTO ELETTRICO ANTERIORE

fig.	nr. codice	quant.	modif.	denominazione e validità
1	6 193 522	4		VITE M 4 x 35 UNI 6107
2	6 205 538	4		RONDELLA PIANA ∅ 4 UNI 6592
3	6 176 510	2		CORNICE VETRO
4	6 176 509	2		VETRO
21/86 5	6 17~~8~~4 519	2		LAMPADA 20 W
6	FIGURA 19			
7	6 198 517	4		DADO M 4 UNI 7474
8	4 175 510	1		INDICATORE DIREZ. E POSIZ. DX
	4 175 511	1		INDICATORE DIREZ. E POSIZ. SX
9	6 210 519	2		CUFFIA
10	6 174 536	2		GHIERA
11	6 174 535	2		LAMPADA 45/40 W.
12	FIGURA 16			
13	6 174 540	2		PORTALAMPADA
14	6 174 533	2		LAMPADA 4 W.
15	6 193 512	2		VITE M 5 x 30 DIN 7985
16	5 175 526	2		PROIETTORE (4000 - 4800 - 7000)
	5 175 525	2		PROIETTORE (2800 - 4000 P.C. - 4000 V. - 4800 V. - 7000 V.)
17	6 209 541	4		MOLLA
18	6 193 513	4		VITE M 5 x 50 DIN 7985
19	6 174 518	2		LAMPADA 3 W.
20	5 175 524	2		FRECCIA COMPLETA (2800)
21	5 175 527	2		FRECCIA (2800 EXPORT - 4000 P.C. - 4000 V. - 4800 V. - 7000 V.)
22	6 177 502	2		VETRO
23	6 176 508	2		GUARNIZIONE
24	6 174 502	2		LAMPADA 5 W.
25	6 174 537	2		PORTALAMPADE
26	5 172 577	1		IMPIANTO PROIETTORI (2800)
	5 172 571	1		IMPIANTO PROIETTORI (4000 - 4800 - 7000)
27	6 191 531	4		VITE M 8 x 25 UNI 5739
28	6 205 525	4		RONDELLA ∅ 8 UNI 6593
29	5 172 576	1		CAVO FRECCE LATER. (4000 P.C. - 4000 V. - 4800 V. - 7000 V.)
30	6 206 501	4		RONDELLA ∅ 8 UNI 1751 - 52 A
31	6 197 507	4		DADO M 8 UNI 5588
32	5 172 549	1		CAVO INDICATORE SX
	5 172 548	1		CAVO INDICATORE DX
33	FIGURA 8			
34	5 175 524	2		FRECCIA COMPLETA (4000 - 4800 - 7000)
35	6 174 534	2		CAVO CON PORTALAMPADA

fig.	nr. codice	quant.	modif.	denominazione e validità
36	6 174 503	2		LAMPADA 21 W.
37	6 195 501	4		VITE ∅ 3,5 x 25 DIN 7981

R. 1/86
Tous les pièces valables pour 7000 sauf
et valables pour 7500
Les pièces valables pr modèles 4800 sauf
et
Les pièces valables pr modèles 4200

tabella modifiche

modif. nr.	fig. nr.	codice antemodifica	fino a matr. nr.	codice postmodifica e norme di ricambio	da matr. nr.

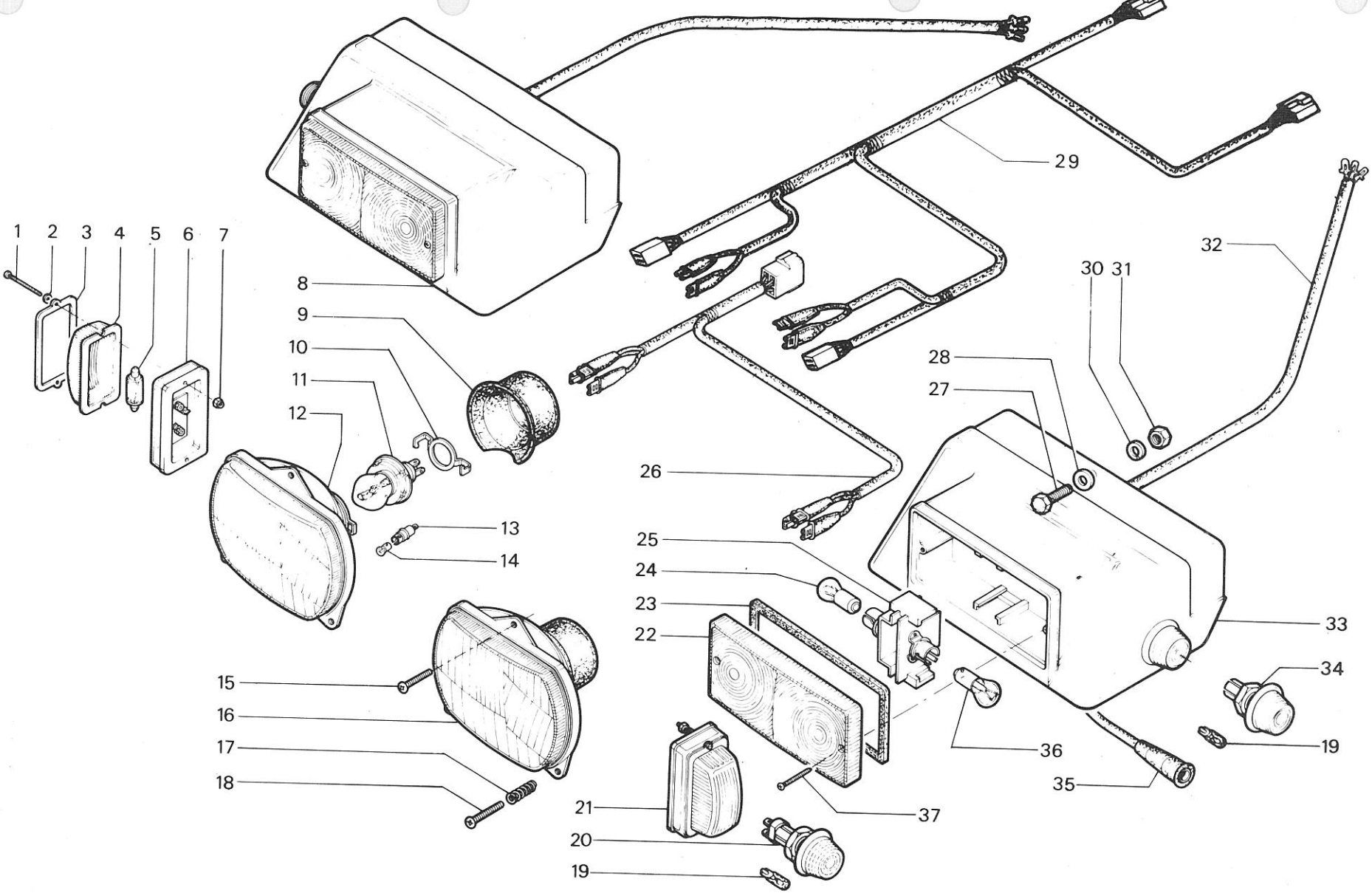

RICAMBI Nr. 13
2ª Serie SM

IMPIANTO ELETTRICO ANTERIORE

4000 - 4800 - 7000 (da matr. **13-5360** * *)
2800 (da matr. **13-5138** *)

TAV. F 1 - 20

Da matr. nr. * _ * *	Fino a matr. nr.

IMPIANTO ELETTRICO CENTRALE

fig.	nr. codice	quant.	modif.	denominazione e validità
1	6 174 512	1		AVVISATORE ACUSTICO
2	6 210 506	1		CUFFIA
3	5 172 524	1		IMPIANTO CENTRALE COMPLETO 6000 - 5000
	5 172 532	1		IMPIANTO CENTRALE COMPLETO 6000 - 5000 EXPORT
	5 172 525	1		IMPIANTO CENTRALE COMPLETO 4500
	5 172 526	1		IMPIANTO CENTRALE COMPLETO 4400 - 546
	5 172 527	1		IMPIANTO CENTRALE COMPLETO 4200
	5 172 533	1		IMPIANTO CENTRALE COMPLETO 4200 EXPORT
	5 172 528	1		IMPIANTO CENTRALE COMPLETO 4000
	5 172 529	1		IMPIANTO CENTRALE COMPLETO 3600 - 437 - 337 V
	5 172 534	1		IMPIANTO CENTRALE COMPLETO 3600 EXPORT
	5 172 530	1		IMPIANTO CENTRALE COMPLETO 3400 - 337 R - 337 RV
	5 172 550	1		IMPIANTO CENTRALE COMPLETO 3400 EXPORT
	5 172 531	1		IMPIANTO CENTRALE COMPLETO 525
4	5 172 539	1		CAVO PER POLO + (1)
	5 172 505	1		CAVO PER POLO + (2)
5	6 174 521	1		PRERISCALDATORE 4200 EXPORT
6	6 174 513	1		INTERRUTTORE RISERVA COMBUSTIBILE
7	6 195 502	6		VITE ∅ 3,5 x 13 DIN 7981
8	6 145 009	2		FERMO BATTERIA
9	6 191 546	2		VITE M 10 x 16 UNI 5739
10	6 206 502	1		RONDELLA ∅ 10 UNI 1751 - 52 A
11	6 220 007	1		FELTRO
	6 220 009	1		FELTRO (525 - 546)
12	6 210 505	2		CUFFIA
13	5 141 006	1		SUPPORTO BATTERIA (525 - 546)
14	6 181 501	1		BATTERIA "SCAINI - 59261" (6000 - 5000)
	6 181 504	1		BATTERIA "FIAMM 6B5P" (3)
15	5 172 506	2		CAVO PER POLO —
16	6 146 004	2		TIRANTE
	6 146 005	2		TIRANTE (525 - 546)
17	6 199 501	1		DADO M 6 UNI 5448
18	6 141 005	1		ANGOLARE

fig.	nr. codice	quant.	modif.	denominazione e validità

(1) 6000 - 5000 - 4200 - 3600 - 337 V - 437
(2) 4500 - 4400 - 4000 - 3400 - 546 - 525 - 337 RV - 437 R
(3) 4500 - 4400 - 4200 - 4000 - 3600 - 3400 - 525 - 546 - 337 V - 337 RV - 437 - 437 R

tabella modifiche

modif. nr.	fig. nr.	codice antemodifica	fino a matr. nr.	codice postmodifica e norme di ricambio	da matr. nr.

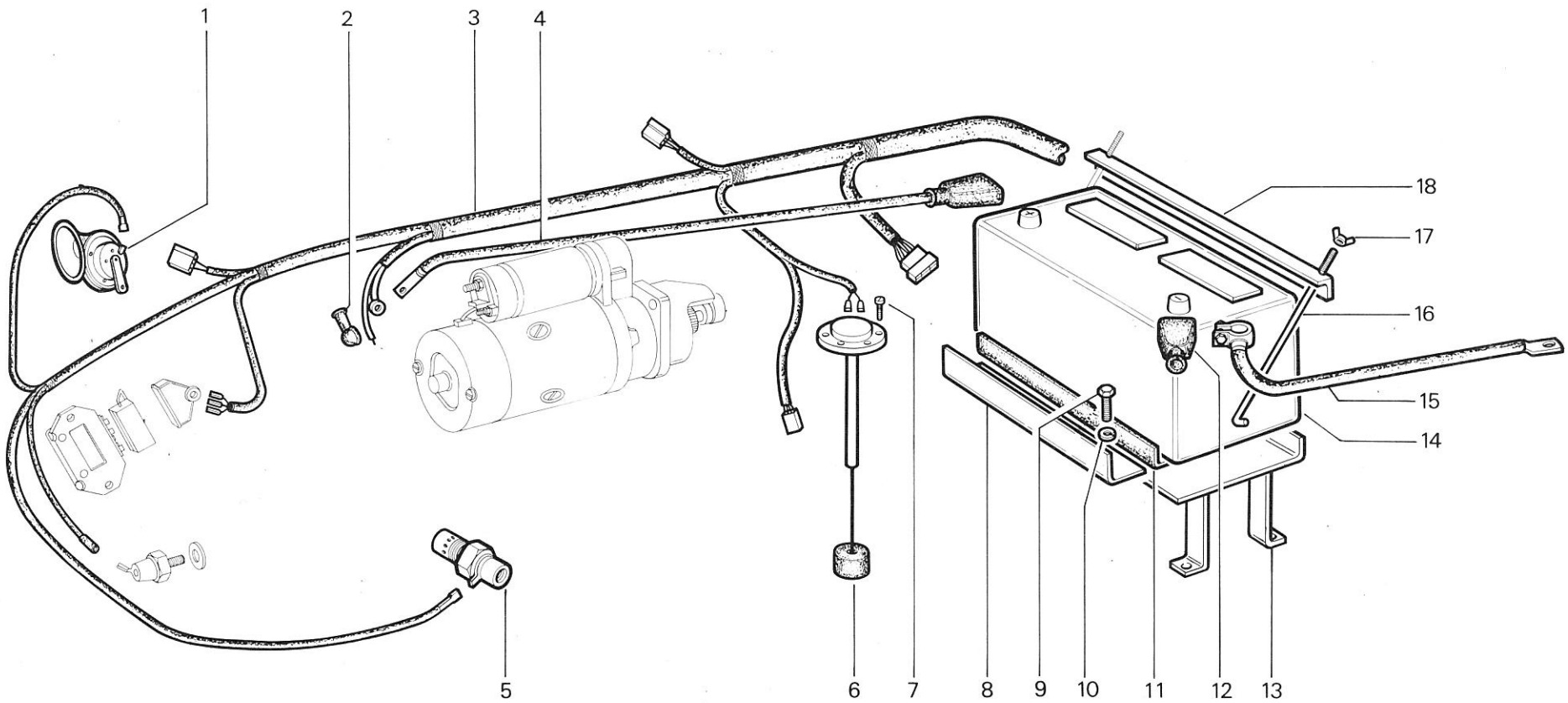

1 JAN. 1986

RICAMBI Nr. 13 1ª Serie SM	**IMPIANTO ELETTRICO CENTRALE** 3400 - 3600 - 4000 - 4200 - 4400 - 4500 - 5000 - 6000 - 546 - 525 337 V - 337 RV - 437 R - 437	TAV. F 2 - 10 Da matr. nr. **13-1001** / Fino a matr. nr.

IMPIANTO ELETTRICO CENTRALE

fig.	nr. codice	quant.	modif.	denominazione e validità
1	6 174 512	1		AVVISATORE ACUSTICO
2	6 179 501	1		SUPPORTO
3	6 206 509	1		RONDELLA ∅6 DIN 6798
4	6 197 530	1		DADO M 6 UNI 5587
5	6 210 506	1		CUFFIA
6	6 174 513	1		INTERRUTTORE RISERVA COMB. (7500-7000-5200-4800-4000)
7	6 195 502	6		VITE ∅3,5 x 13 DIN 7981
8	6 199 501	2		DADO M 6 UNI 5448
9	5 172 539	1		CAVO PER POLO +
10	6 141 014	1		ANGOLARE (7000-7500)
	6 141 011	1	297	ANGOLARE (4800-4000-TIGRE 2800)
	6 141 017	1		FERMO BATTERIA (TIGRECAR 2800)
	6 179 064	1		ANGOLARE (5200)
11	5 172 506	2		CAVO PER POLO —
12	6 210 505	1		CUFFIA
13	5 172 569	1		IMPIANTO CENTRALE COMPLETO 7000-7500
	5 172 570	1		IMPIANTO CENTRALE COMPLETO 7000-7500 EXPORT
	5 172 582	1		IMPIANTO CENTRALE COMPLETO 4800-5200
	5 172 583	1		IMPIANTO CENTRALE COMPLETO 4800-5200 EXPORT
	5 172 528	1		IMPIANTO CENTRALE COMPLETO 4000
	5 172 581	1		IMPIANTO CENTRALE COMPLETO 4000 EXPORT
	5 172 579	1		IMPIANTO CENTRALE COMPLETO 2800
	5 172 580	1		IMPIANTO CENTRALE COMPLETO 2800 EXPORT
14	6 181 506	1		BATTERIA "SCAINI 60068" (7000-7500)
	6 181 507	1		BATTERIA "FIAM 6EP 450" (7000-7500)
	6 181 505	1	297	BATTERIA "SCAINI" 58063 (5200-4800-2800)
	6 181 504	1		BATTERIA "FIAMM" 6B5P (4000)
	6 181 512	1		BATTERIA "FIAMM" 6 MPX 7RM (5200)
15	6 191 522	2		VITE M 10 x 30 UNI5739
16	6 206 502	2		RONDELLA ∅10 UNI 1751-52A
17	6 146 004 A	2		TIRANTE (7500-7000-5200-4800)
	6 146 006	2		TIRANTE (4000 - TIGRE 2800)
	6 146 007	1		TIRANTE (5200 - TIGRECAR 2800)
18	6 141 012	1		ATTACCO TIRANTE SX
	6 141 013	1		ATTACCO TIRANTE DX
19	6 220 016	2		GOMMA BASE BATTERIA (7550-7000-5200-4800)
	6 220 015	2		GOMMA BASE BATTERIA (4000-2800)

fig.	nr. codice	quant.	modif.	denominazione e validità

tabella modifiche

modif. nr.	fig. nr.	codice antemodifica	fino a matr. nr.	codice postmodifica e norme di ricambio	da matr. nr.
297	10	~~6 141 011~~		6 179 064 (solo per 5200)	
297	14	~~6 181 505~~		6 181 512 (FIAMM 6MPX7RM solo pre 5200)	

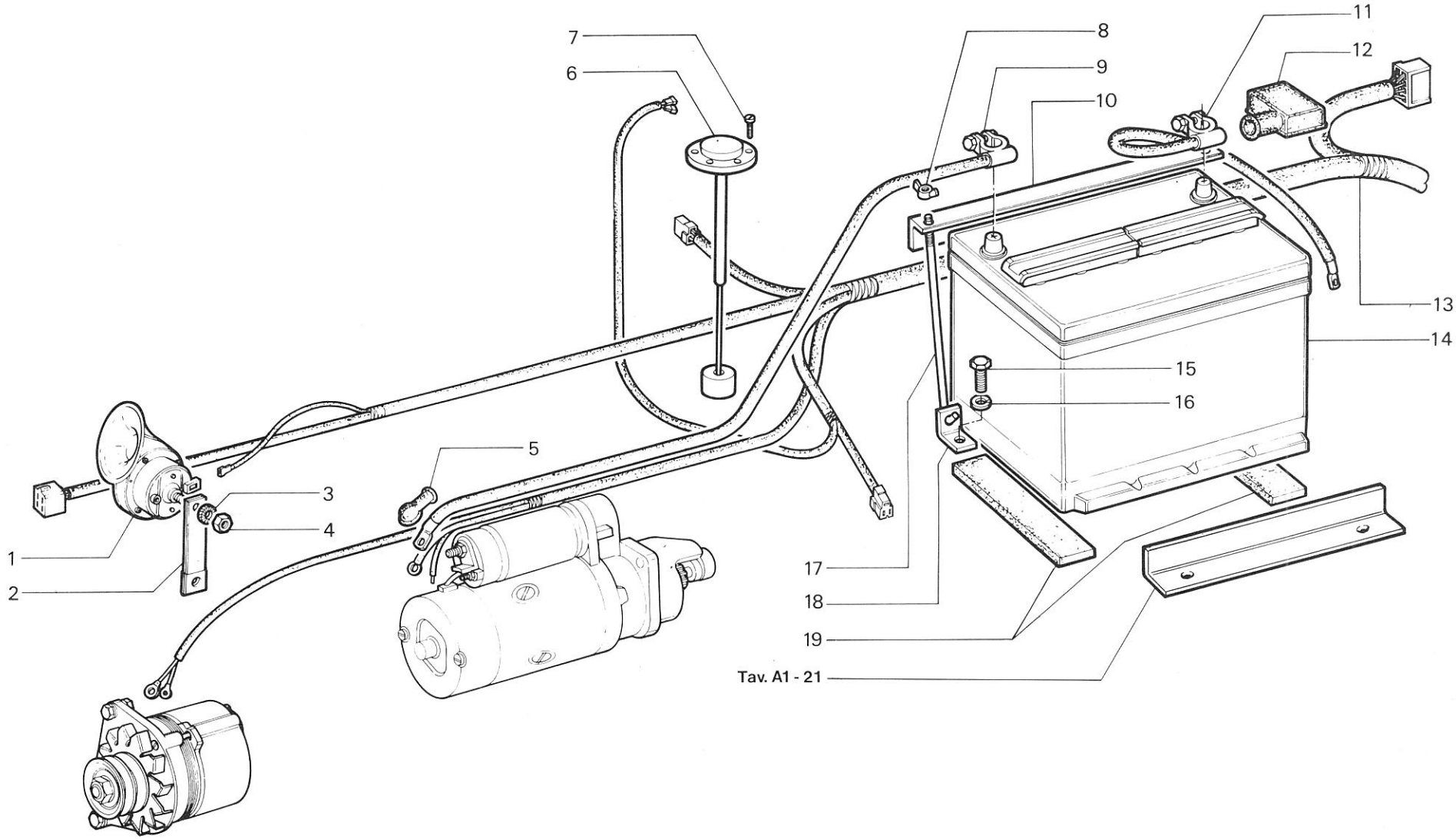

1 JAN. 1986

RICAMBI Nr. 13 2ª Serie SM	**IMPIANTO ELETTRICO CENTRALE** 4000 - 4800 - 5200 - 7000 - 7500 (da matr. **13-5360****) 2800 (da matr. **13-5138***)	**TAV. F 2 - 20**	
		Da matr. nr. *__**	Fino a matr. nr.

IMPIANTO ELETTRICO POSTERIORE

fig.	nr. codice	quant.	modif.	denominazione e validità
1	5 172 536	1		IMPIANTO POST. (MAKI)
	5 172 535	1		IMPIANTO POST. (TIGRONE - SUPERTIGRE - TROPICAL)
	5 172 537	1		IMPIANTO POST. (UNICAR - UNITRANS - TIGRECAR)
	5 172 578	1		IMPIANTO POST. (TIGRE - TIGRONE P.C.)
2	6 179 016	1		ATTACCO
3	6 191 540	2		VITE M 6 x 20 UNI 5739
4	6 179 003	1		SUPPORTO
5	6 197 507	2		DADO M 8 UNI 5587
6	6 205 501	1		RONDELLA ∅ 8 UNI 6592
7	6 205 504	1		RONDELLA ∅ 10 UNI 6592
8	6 206 519	1		RONDELLA ∅10 DIN 6798
9	6 191 546	1		VITE M 10 x 16 UNI 5739
10	6 198 506	2		DADO M 6 UNI 7473
11	6 173 508	1		INTERRUTTORE STOP
12	6 191 510	1		VITE M 8 x 30 UNI 5739
13	5 197 515	1		DADO ESAGONALE
14	6 179 018	1		SUPPORTO (TIGRONE - UNITRANS - MAKI)
	6 179 019	1		SUPPORTO (SUPERTIGRE - TROPICAL - UNICAR)
15	6 173 509	1	273	INTERRUTTORE CONSENSO AVVIAMENTO
	6 173 513	1		INTERRUTTORE CONSENSO AVV. (2800 - 4000 P.C.)
16	6 210 512	1		CUFFIA
	6 210 520	1		CUFFIA (2800 - 4000 P.C.)
17	6 198 513	3		DADO M 5 UNI 7473
18	6 174 522	1		PRESA ELETTRICA
19	6 192 518	3		VITE M 5 x 45 UNI 5931
20	5 172 547	1		CAVO SX (1) mm 660
	5 172 546	1		CAVO DX (1) mm 660
	5 172 573	1		CAVO SX (2) mm 250
	5 172 572	1		CAVO DX (2) mm 250
	5 172 575	1		CAVO SX (3) mm 1150
	5 172 574	1		CAVO DX (3) mm 1150
21	6 197 545	4		DADO M 5 UNI 5587
22	6 206 522	4		RONDELLA ∅ 5 UNI 1751 - 52 A
23	Fig. 40			
24	6 176 508	2		GUARNIZIONE
25	6 174 503	2		LAMPADA 21 W (FRECCE)
26	6 177 503	2		VETRO
	6 177 507	1		VETRO (PER LUCE TARGA)
27	6 195 501	4		VITE ∅ 3,5 x 25 DIN 7981

fig.	nr. codice	quant.	modif.	denominazione e validità
28	6 174 541	2		PORTALAMPADE
29	6 174 514	2		LAMPADA 5/21 W
30	Fig. 62			
31	6 205 525	4		RONDELLA ∅ 8 UNI 6593
32	6 191 531	4		VITE M 8 x 25 UNI 5739
33	6 197 507	4		DADO M 8 UNI 5587
34	6 206 501	4		RONDELLA ∅ 8 UNI 1751 - 52 A
35	5 172 541	1		CAVO SX (4) mm 560
	5 172 540	1		CAVO DX (4) mm 560
	5 172 543	1		CAVO SX (5) mm720
	5 172 542	1		CAVO DX (5) mm 720
	5 172 545	1		CAVO SX (6000 M. - 7000 M. - 7500 M.) mm 820
	5 172 544	1		CAVO DX (6000 M. - 7000 M. - 7500 M.) mm 820
36	5 172 538	1		CAVO LUCE TARGA
37	6 179 006	2		DISTANZIALE
38	6 206 505	2		RONDELLA ∅ 6 UNI 1751 - 52 A
39	6 191 511	2		VITE M 6 x 10 UNI 5739

(1) RHEIN/VIGNETO: 3400 - 3600 - 4000 - 4200 - 4400 - 4800 - 5000 - 5200
(2) TIGRE/TIGRONE P.C.:PARAFANGHI TONDI
(3) UNICAR - UNITRANS - TIGRECAR
(4) 3400 - 3600 - 4000 - 4200 - 4400 - 4500 - 4800 - 5000 - 5200 TIGRE/TIGRONE P.C.: PARAFANGHI QUADRI
(5) 4800 N. - 5000 N. - TROPICAL - 6000/7000/7500: N. - V. - F. - A.

tabella modifiche

modif. nr.	fig. nr.	codice antemodifica	fino a matr. nr.	codice postmodifica e norme di ricambio	da matr. nr.
273	15	~~6 173 509~~		6 173 513	

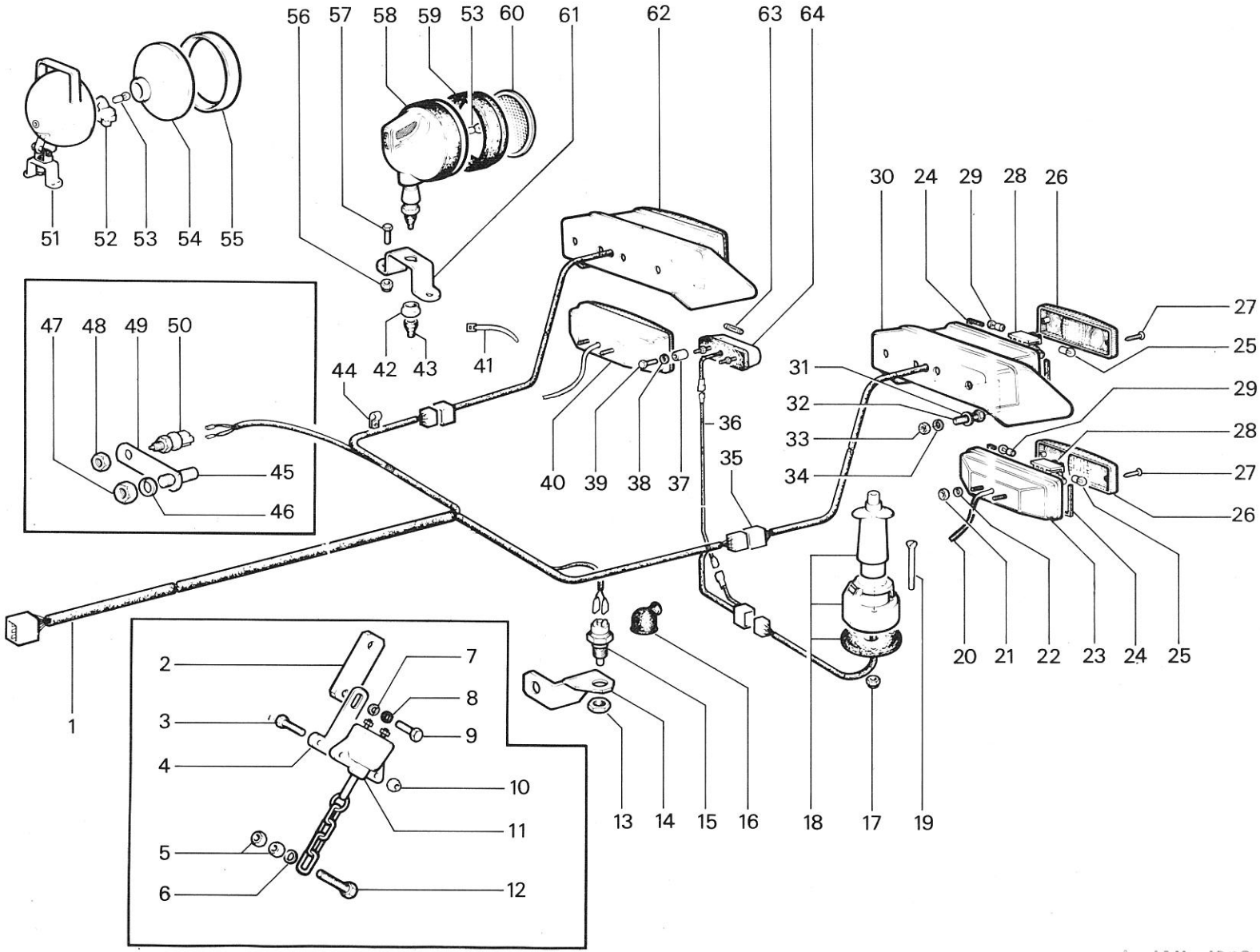

1 JAN. 1986

RICAMBI Nr. 13 Serie SM	**IMPIANTO ELETTRICO POSTERIORE**	TAV. F 3 - 10
		Da matr. nr. **13 - 1001** / Fino a matr. nr.

IMPIANTO ELETTRICO POSTERIORE

fig.	nr. codice	quant.	modif.	denominazione e validità
40	4 175 521	1		FANALE SX (1)
	4 175 520	1		FANALE DX (1)
	4 175 529	1	295	FANALE SX (2)
	4 175 528	1	295	FANALE DX (2)
	4 175 531	1		FANALE SX (3 - CON LUCE TARGA)
	4 175 530	1		FANALE DX (3)
41	6 212 505	a r.		FASCETTA
42	6 197 546	1		DADO
43	6 210 513	1		CUFFIA
44	6 212 511	a r.		FASCETTA
45	6 190 529	1		PRIGIONIERO (Tav. B3 - 10)
46	6 206 510	1		RONDELLA ∅ UNI 1751 - 52 A
47	6 197 510	1		DADO M 14 x 1,5 UNI 5587
48	6 193 511	1		DADO
49	6 179 032	1		SUPPORTO
50	6 173 512	1		INTERRUTTORE STOP
51	5 175 506	1		FANALE POST. COMPLETO (a r.)
52	6 174 523	1		PORTALAMPADA
53	6 174 516	1		LAMPADA 50 W
54	6 178 501	1		GRUPPO OTTICO
55	6 176 503	1		CORNICE
56	6 198 503	2		DADO M 8 UNI 7473
57	6 191 515	2		VITE M 8 x 16 UNI 5739
58	5 175 518	1		FANALE COMPLETO (a r.)
59	6 176 506	1		CORNICE
60	6 177 505	1		VETRO
61	6 179 024	1		SUPPORTO
	6 179 027	1		SUPPORTO (CON SUPPORTO ARCO PROTEZIONE)
	6 179 025	1		SUPPORTO (SUPERTIGRE VIGNETO)
62	4 175 513	1	295	FANALE SX (4)
	4 175 512	1	295	FANALE DX (4)
	4 175 515	1	295	FANALE SX (5)
	4 175 514	1	295	FANALE DX (5)
	4 175 517	1		FANALE SX (6000 M. - 7000 M. - 7500 M.)
	4 175 516	1		FANALE DX (6000 M. - 7000 M. - 7500 M.)
63	6 174 517	1		LAMPADA 5 W
64	5 175 507	1		LUCE TARGA

fig.	nr. codice	quant.	modif.	denominazione e validità

(1) RHEIN/VIGNETO: 3400 - 3600 - 4000 - 4200 - 4400 - 4800 - 5000 - 5200
(2) TIGRE/TIGRONE P.C.: PARAFANGHI TONDI
(3) UNICAR - UNITRANS - TIGRECAR
(4) 3400 - 3600 - 4000 - 4200 - 4400 - 4500 - 4800 - 5000 - 5200 - TIGRE/TIGRONE P.C.: PARAFANGHI QUADRI
(5) 4800 N. - 5000 N. - 5200 - TROPICAL - 6000/7000: N. - V. - F. - A.

tabella modifiche

modif. nr.	fig. nr.	codice antemodifica	fino a matr. nr.	codice postmodifica e norme di ricambio	da matr. nr.
295	40	~~4 175 529~~		4 175 521	
295	40	~~4 175 528~~		4 175 520	
295	62	~~4 175 513~~		4 175 517	
295	62	~~4 175 515~~		4 175 517	
295	62	~~4 175 512~~		4 175 516	
295	62	~~4 175 514~~		4 175 516	

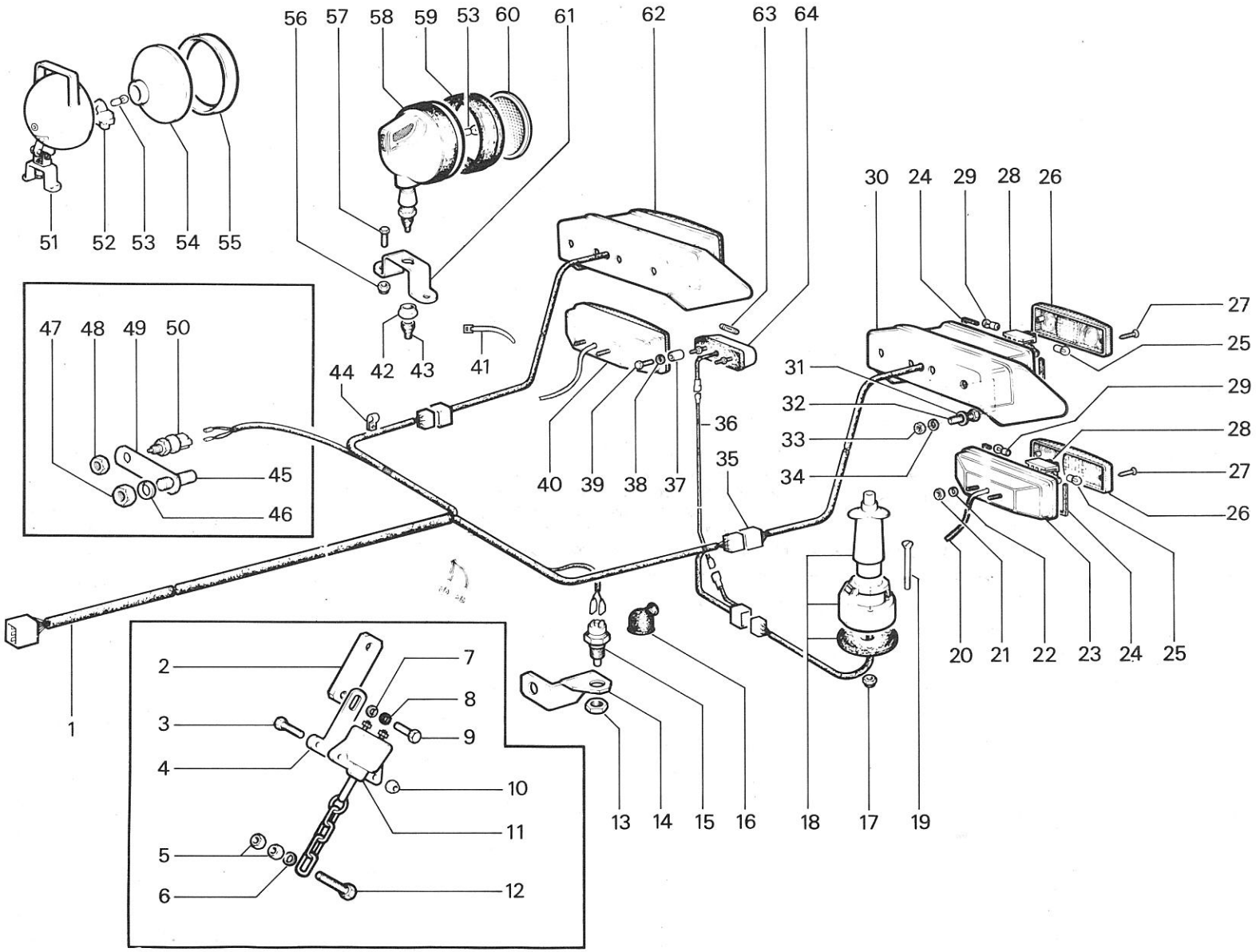

RICAMBI Nr. 13 Serie SM	**IMPIANTO ELETTRICO POSTERIORE**	TAV. F 3 - 10	
		Da matr. nr. **13 - 1001**	Fino a matr. nr.

QUADRO PORTASTRUMENTI

fig.	nr. codice	quant.	modif.	denominazione e validità
1	6 201 514	1		VITE CAVA (6000 - 5000 - 4500 - 4200)
	6 201 515	1		VITE CAVA (4400 - 3400 - 337 RV - 437 R)
	6 201 513	1		VITE CAVA (3600 - 337 V - 437)
	6 201 512	1		VITE CAVA M 8 x 16 (7000 - 4000)
	6 201 532	1		VITE CAVA M 10 x 1 x 24 (2800 - 4000 - 7000)
	6 201 533	1		VITE CAVA (4800)
2	6 205 502	2		RONDELLA IN RAME ∅ 8 x 13 x 1,5
	6 205 509	2		RONDELLA IN RAME ∅ 10 x 17 x 1,5
3	6 149 501	1		TUBO (6000 - 5000 - 4400 - 4200 - 4500)
	6 149 502	1	152	TUBO (4000)
	6 149 501	1	152	TUBO (7000)
	6 149 503	1		TUBO (3600 - 3400 - 337 V - 337 RV - 437 - 437 R)
	6 149 509	1		TUBO (4800)
	6 149 511	1		TUBO (2800)
4	5 201 511	1		RIDUZIONE (7000 - 4000)
5	6 174 509	1		SPIA GENERATORE E PRESSIONE OLIO
	6 174 542	1		SPIA GENERATORE E TEMPERATURA OLIO
	6 174 544	1		SPIA GENERATORE E INTASAMENTO FILTRO
6	6 174 510	1		SPIA ABBAGLIANTI E RISERVA CARBURANTE
	6 174 543	1		SPIA ABBAGLIANTI (2800)
7	6 174 511	1		SPIA INDICATORI DIREZ. E LUCI POSIZIONE
8	6 173 505	1		INTERMITTENZA
	6 173 506	1		INTERMITTENZA (EXPORT)
9	6 174 508	1		SPIA LAMPALLARM
10	6 174 518	7		LAMPADA 3 W
11	5 180 501	1		MANOMETRO OLIO
	5 180 511	1		MANOMETRO OLIO (7000)
12	5 180 504	1		CRONOTACCHIGIROMETRO
13	6 174 525	1		SCATOLA PORTAFUSIBILI (6 FUSIBILI)
14	6 174 506	6		FUSIBILE 8 A
15	6 174 526	1		COPERCHIO
16	6 174 504	2		CHIAVE
17	6 173 502	1		DEVIATORE INDICATORI DIREZ.
18	6 173 501	1		COMMUTATORE LUCI - CLACSON
19	5 180 505	1		RINVIO (6000 - 5000 - 4200)
	5 180 506	1		RINVIO (3600 - 337 V - 437)
	5 180 507	1		RINVIO (4400 - 546)
	5 180 508	1		RINVIO (3400)
	5 180 509	1		RINVIO (4000)
	5 180 510	1		RINVIO (7000)
	5 180 512	1		RINVIO (2800)

fig.	nr. codice	quant.	modif.	denominazione e validità
19	5 180 513	1		RINVIO (4800)
20	5 149 504	1		TRASMISSIONE (6000 - 5000 - 4200 - 4000 - 7000)
	5 149 505	1		TRASMISSIONE (3600 - 337 V - 437)
	5 149 506	1		TRASMISSIONE (3400 - 337 RV - 437 R - 4400 - 546)
	5 149 507	1		TRASMISSIONE (2800)
	5 149 508	1		TRASMISSIONE (4800)
21	6 173 511	1	197	INTERMITTENZA
22	6 173 504	1	197	LAMPALLARM
23	6 126 005	1		PLANCIA
	6 126 008	1		PLANCIA (EXPORT)
24	6 173 503	1		INTERRUTTORE AVVIAMENTO
	6 173 510	1		INTERRUTTORE AVV. (4200 EXPORT)
25	6 197 506	6		DADO M 6 UNI 5588
26	6 206 509	6		RONDELLA ∅ 6 DIN 6798
27	6 205 508	6		RONDELLA ∅ 6 UNI 6592
28	6 191 521	6		VITE M 6 x 16 UNI 5739

Ric. 1/86
Les pièces valides pour les modèles 7000 et maintenant valides pour les 7500 aussi.
Les pièces valides pour 4800 et valides pour 5200 aussi.

tabella modifiche

modif. nr.	fig. nr.	codice antemodifica	fino a matr. nr.	codice postmodifica e norme di ricambio	da matr. nr.
152	3	~~6 149 501~~	13-7435	6 149 510 + 6 201 532 + 6 205 509 (— 5 201 511)	13-7436
152	3	~~6 149 502~~	13-6677	6 149 509 + 6 201 532 + 6 205 509 (— 5 201 511)	13-6678
197	21	~~6 173 511~~		6 173 514	
197	22	~~6 173 504~~		6 173 514	

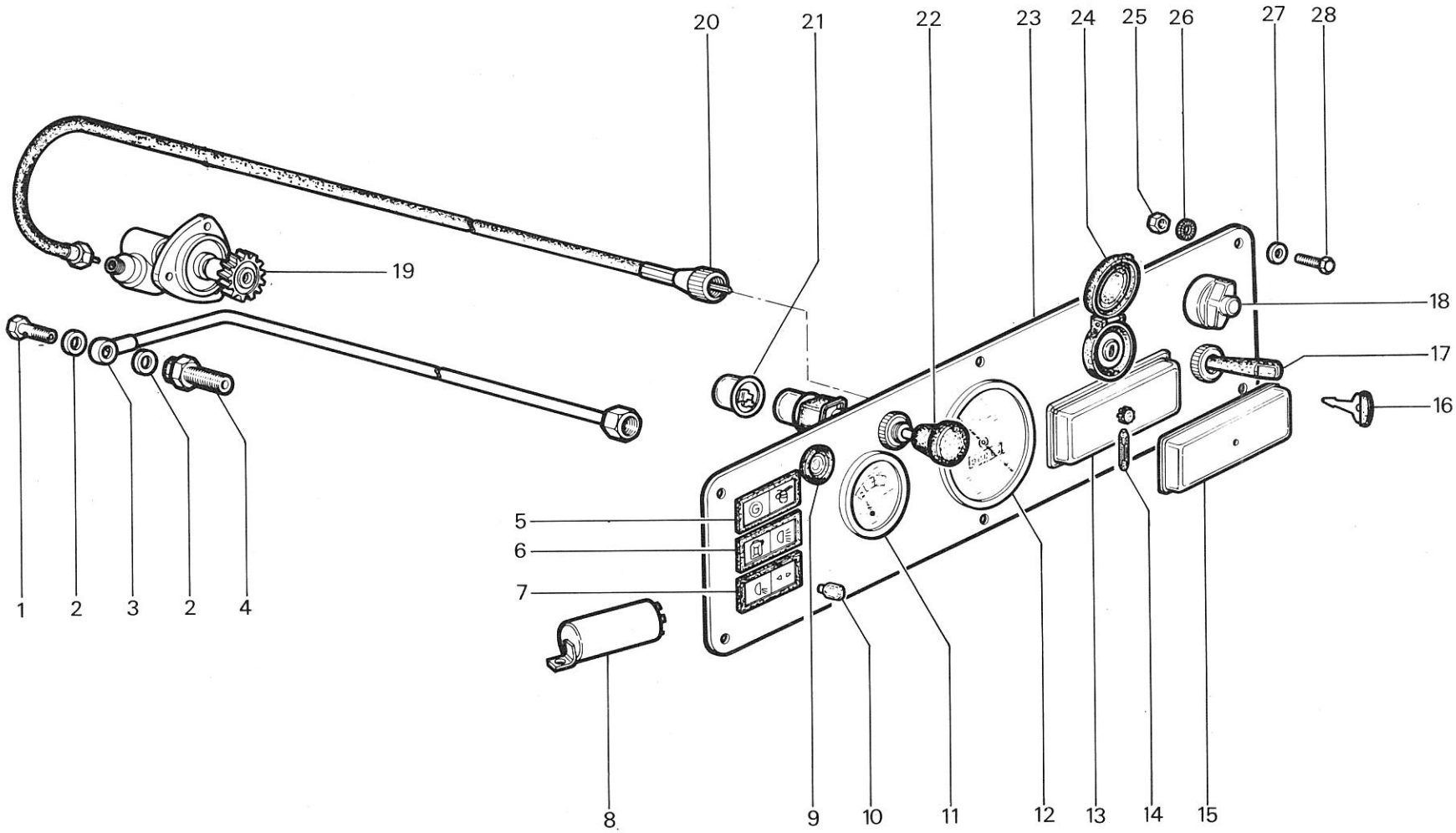

RICAMBI Nr. 13 Serie SM	**QUADRO PORTASTRUMENTI**	TAV. F 4 - 10
		Da matr. nr. **13 - 1001** / Fino a matr. nr.

QUADRO PORTASTRUMENTI

fig.	nr. codice	quant.	modif.	denominazione e validità
1	5 180 507	1		RINVIO CONTAGIRI (546)
2	5 149 506	1		TRASMISSIONE CONTAGIRI (546)
3	6 173 505	1		INTERMITTENZA
4	6 174 511	1		SPIA INDICATORI DIREZ. - LUCI POSIZ.
5	6 174 518	a r.		LAMPADA 3 W.
6	5 180 504	1		CRONOTACCHIGIROMETRO (546)
7	6 211 503	1		CUFFIA STERZO
8	6 174 515	1		SCATOLA PORTAFUSIBILI (6 FUSIBILI)
9	6 174 506	a r.		FUSIBILE 8 A.
10	6 174 526	1		COPERCHIO SCATOLA FUSIBILI (6 FUSIBILI)
11	5 180 503	1		CONTAORE (525)
12	6 174 504	2		CHIAVE
13	6 173 502	1		DEVIATORE
14	6 173 501	1		COMMUTATORE LUCI - CLAXON
15	6 191 521	4		VITE M 6 x 16 UNI 5739
16	6 205 508	4		RONDELLA PIANA ∅ 6 UNI 6592
17	6 206 509	4		RONDELLA ∅ 6 DIN 6798
18	6 197 506	4		DADO M 6 UNI 5588
19	6 173 503	1		QUADRO AVVIAMENTO
20	6 174 510	1		SPIA CARBURANTE - LUCI ABBAGLIANTI
21	6 174 509	1		SPIA GENERATORE - PRESSIONE OLIO

fig.	nr. codice	quant.	modif.	denominazione e validità

tabella modifiche

modif. nr.	fig. nr.	codice antemodifica	fino a matr. nr.	codice postmodifica e norme di ricambio	da matr. nr.

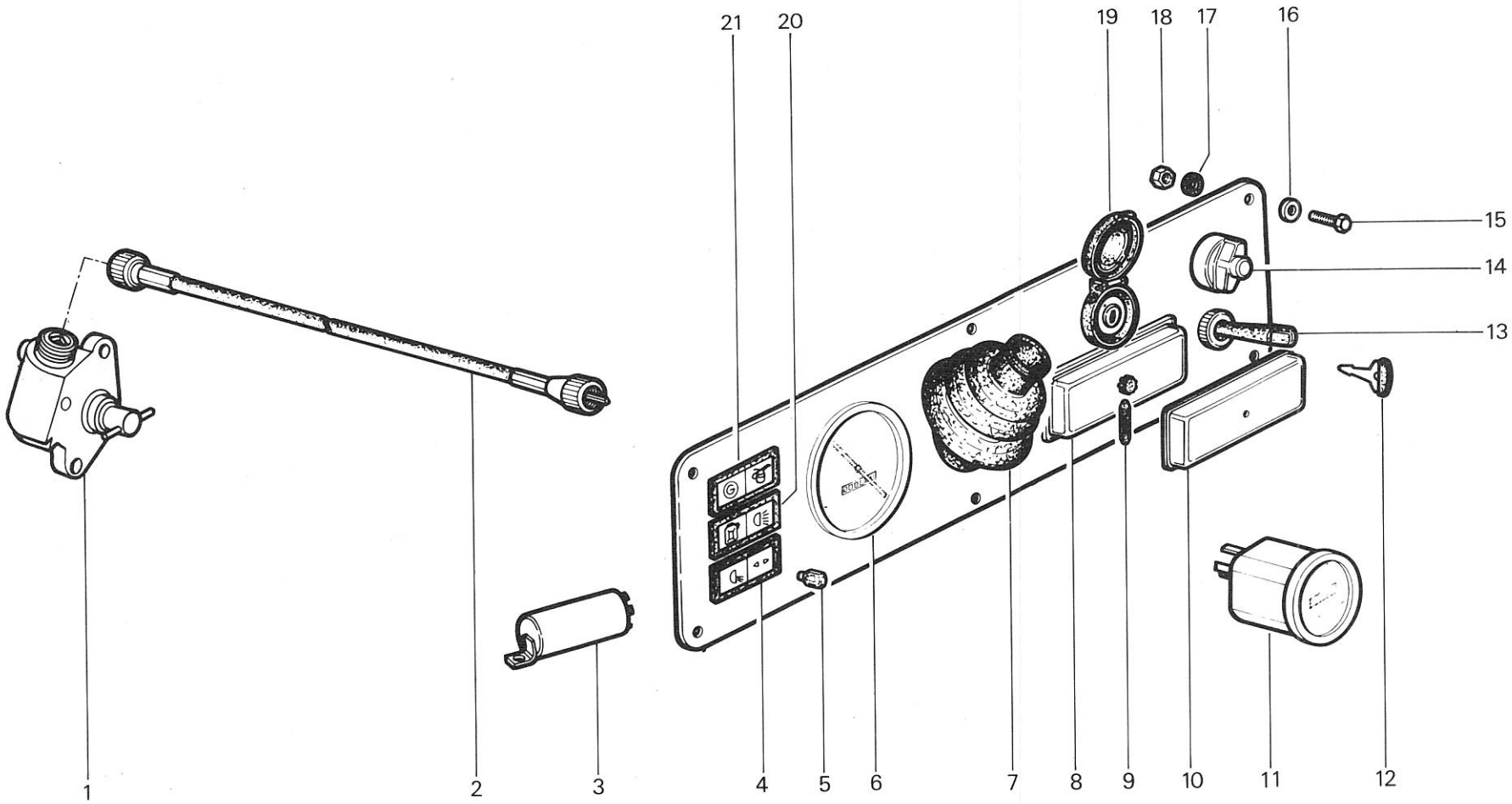

RICAMBI Nr. 13 Serie SM	**QUADRO PORTASTRUMENTI** MAKI	TAV. F 4 - 20
		Da matr. nr. **13 - 1001** / Fino a matr. nr.

ZAVORRE FRONTALI

fig.	nr. codice	quant.	modif.	denominazione e validità
1	6 198 509	2		DADO M 16 x 1,5 UNI 7473
2	5 140 013	1		SUPPORTO ZAVORRE (546)
	5 140 010	1		SUPPORTO ZAVORRE (525)
	5 140 041	1		SUPPORTO ZAVORRE (6000 RHEIN/VIGNETO)
3	6 190 531	1		PRIGIONIERO
4	6 206 510	4		RONDELLA ∅ 14 UNI 1751 - 52 A (525 - 546)
	6 206 506	4		RONDELLA ∅ 12 UNI 1751 - 52 A (6000)
5	6 191 561	4		VITE M 14 x 1,5 x 25 UNI 5740 (525 - 546)
	6 191 581	4		VITE M 12 x 1,25 x 35 UNI 5740 (6000)
6	8 183 006	7		ZAVORRA

fig.	nr. codice	quant.	modif.	denominazione e validità

tabella modifiche

modif. nr.	fig. nr.	codice antemodifica	fino a matr. nr.	codice postmodifica e norme di ricambio	da matr. nr.

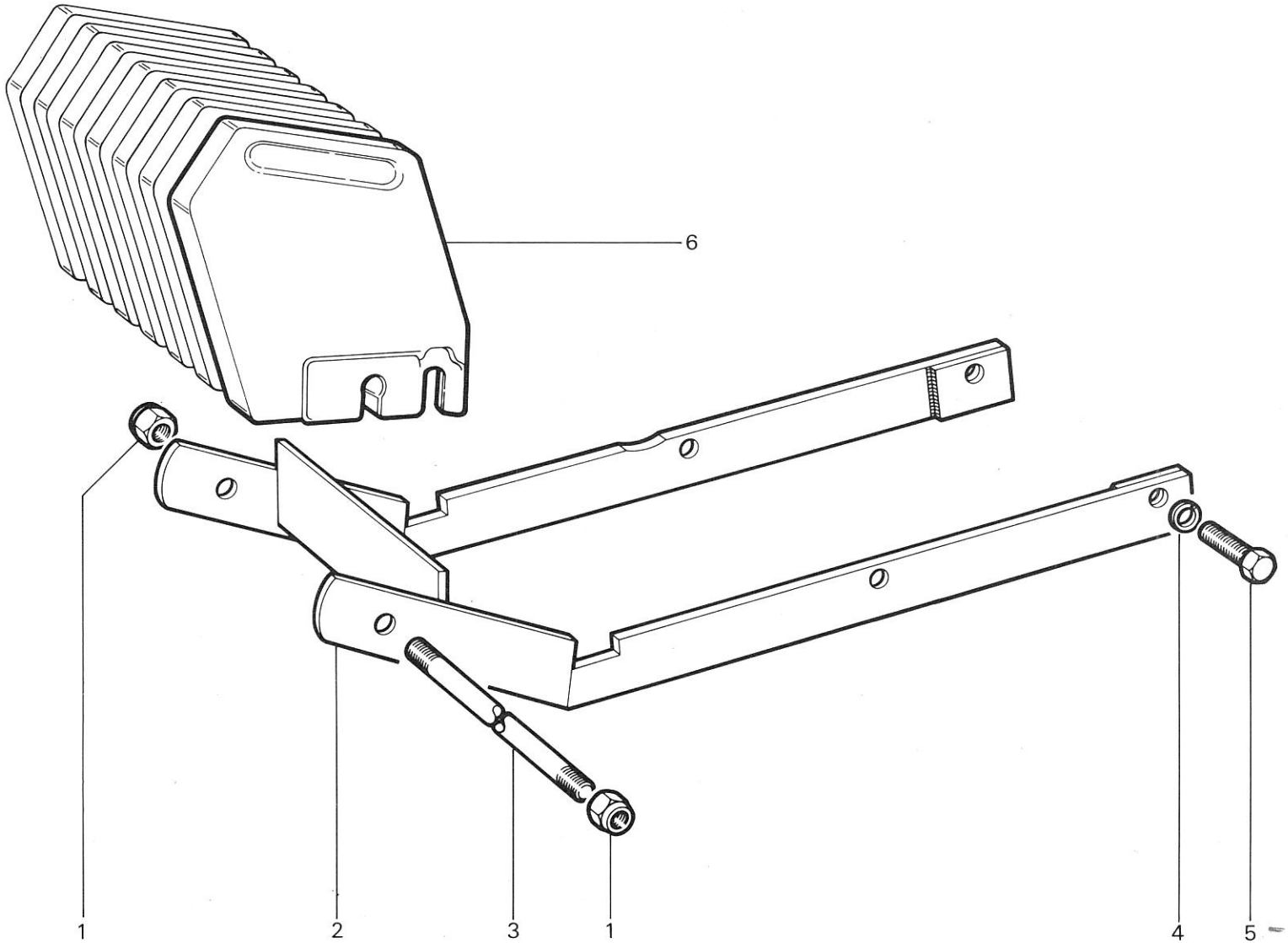

1 JAN 1996
1 JAN. 1900

RICAMBI Nr. 13 Serie SM	**ZAVORRE FRONTALI** MAKI - TIGRONE 6000 RHEIN/VIGNETO	TAV. G 1 - 10 Da matr. nr. **13 - 1001** / Fino a matr. nr.

ZAVORRE RUOTE (a.r.)

fig.	nr. codice	quant.	modif.	denominazione e validità
1	6 206 530	4		RONDELLA GROWER ∅ 14 (1)
2	6 197 560	8		DADO M 14 × 15 UNI 5587 (1)
3	6 190 534	4		PRIGIONIERO (RUOTA 8,25 × 16'')
	6 190 535	4		PRIGIONIERO (RUOTA 7,50 × 16'' N - 6,50 × 16'')
4	6 197 537	4		DADO PER ZAVORRA
5	8 183 005	1		ZAVORRA
6	6 140 053	2		PROLUNGA (RUOTE 7,50 × 18'')
	6 140 052	2		PROLUNGA (RUOTE 7,50 × 18'' VIGNETO)
6	6 140 051	2		PROLUNGA (RUOTE 20'' VIGNETO - 112 × 24'')
7	6 191 563	2		VITE M 16 × 1,5 × 40 UNI 5740 (2)
8	6 206 531	2		RONDELLA GROWER ∅ 16 (2)
9	6 191 574	4		VITE M 16 × 40 UNI 5739 (3)
10	6 191551	2		VITE M 14 × 1,5 × 45 UNI 5740 (3)
11	6 140 017	2		SUPPORTO (3)
12	6 206 531	4		RONDELLA GROWER ∅ 16 (3)
13	6 197 541	4		DADO M 16 UNI 5587 (3)

fig.	nr. codice	quant.	modif.	denominazione e validità

(1) RUOTE 8,25 × 16'' - 7,50 × 16'' N - 6,50 × 16''.
(2) RUOTE 7,50 × 18'' - 7,50 × 18'' VIGNETO - 20'' VIGNETO - 24''.
(3) RUOTE 9,5 × 20'' 12,5 × 20''.

tabella modifiche

modif. nr.	fig. nr.	codice antemodifica	fino a matr. nr.	codice postmodifica e norme di ricambio	da matr. nr.

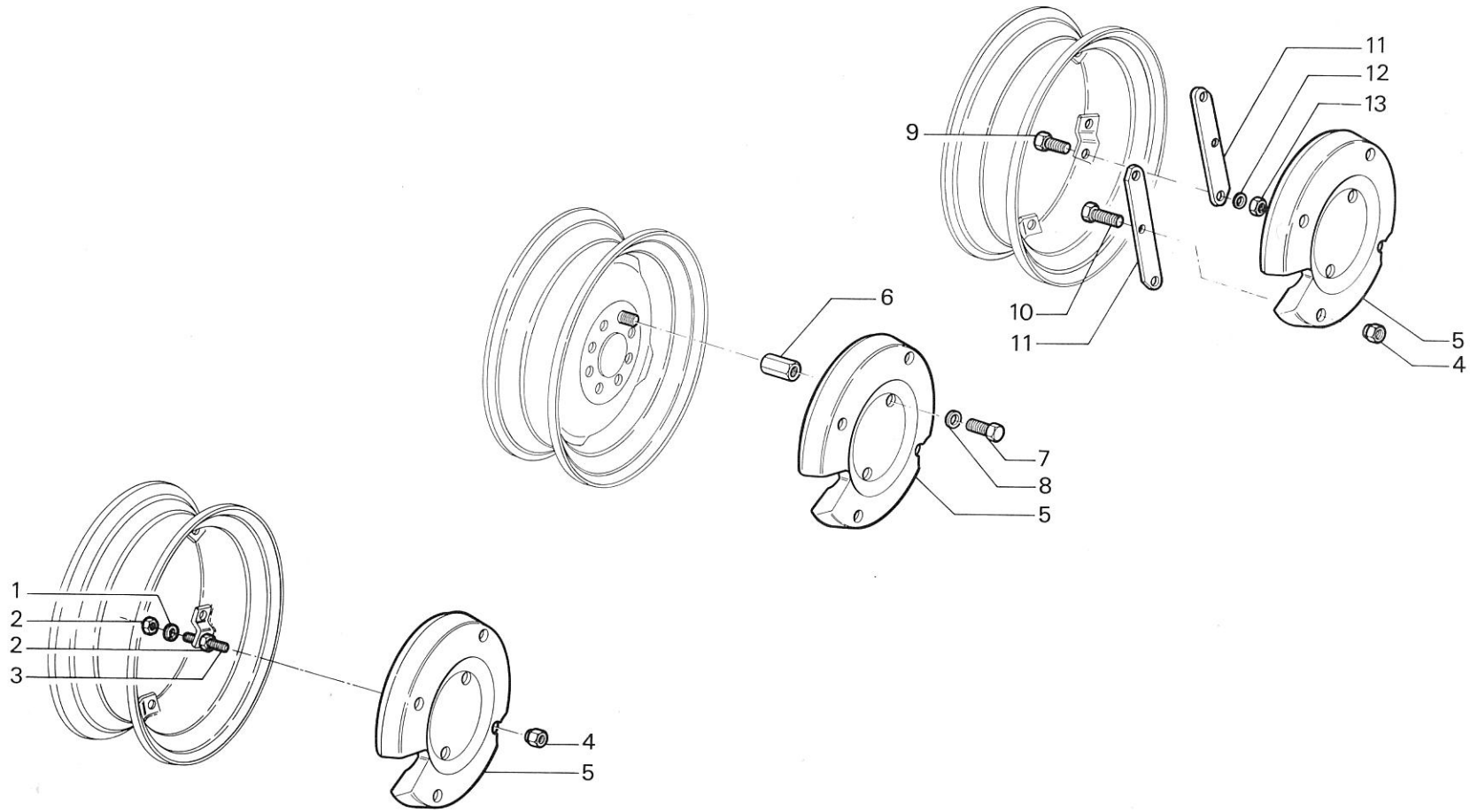

1 JAN. 1986

RICAMBI Nr. 13 Serie SM	**ZAVORRE RUOTE (a.r.)**	TAV. G1 - 20A Da matr. nr. **13 - 1001** / Fino a matr. nr.

Finito di stampare maggio 1983
Rovigo
Istituto Padano di Arti Grafiche