Ric. 13	Tav. D1 - 10	DISPOSITIVO ATTACCO ATTREZZI NORMALE	Foglio nr. 1	da matr. 13-1001 fino a matr.

fig.	nr. codice	quant.	modif.	denominazione e validità
1	6 197 531	4		DADO M 16 x 1,5 UNI 5587
2	6 206 512	4		RONDELLA ∅ 16 UNI 1751 - 52 A
3	6 166 019	2		STAFFA (6000 - 5000 N. - 546 - 7000 - 4800 N. - 5200 N.)
4	5 166 030	1		SUPPORTO SX (2)
	5 166 024	1		SUPPORTO DX (2)
	5 166 031	1		SUPPORTO SX (6000 M. - 7000 M. - 7500 M.)
	5 166 025	1		SUPPORTO DX (6000 M. - 7000 M. - 7500 M.)
	5 166 032	1		SUPPORTO SX (6000 N.- 5000 N.- 7000 N. - 4800 N.- 5200 N.)
	5 166 026	1		SUPPORTO DX (6000 N.- 5000 N.- 7000 N.- 4800 N. - 5200 N.)
5	6 081 513	2		COPIGLIA ∅ 5
	6 081 510	2		COPIGLIA ∅ 11
6	5 166 023	1		SUPPORTO SX (1)
	5 166 022	1		SUPPORTO DX (1)
7	6 165 021	2		ATTACCO TIRANTI
	5 165 015	2		ATTACCO TIRANTI (PER BRACCIO 5 162 514)
8	6 160 517	2	288	TIRANTE DX
9	6 197 548	2	288	DADO M 20 UNI 5589
10	6 161 509	2	288	MANICOTTO
11	6 160 518	2	288	TIRANTE SX
12	5 160 517	2		TIRANTE COMPLETO
13	6 081 519	4		COPIGLIA
14	6 169 014	4		PERNO
15	6 080 518	6		ANELLO D'ARRESTO ∅ 18 DIN 471
16	6 205 513	6		RONDELLA ∅ 18 UNI 6592
17	5 162 510	2		BRACCIO DIRITTO l = 505 *
	5 162 514	2		BRACCIO PIEGATO l = 515 *
18	6 081 510	2		COPIGLIA ∅ 11
19	5 164 502	1		BARRA TRAINO
20	6 169 016	2		PERNO INFERIORE
21	6 081 520	4		COPIGLIA ∅ 5
22	6 160 520	2	288	TIRANTE
23	6 161 510	2	288	MANICOTTO
24	6 197 526	2	288	DADO M 24 UNI 5589
25	6 160 519	2	288	TIRANTE DX
26	5 160 519	2		TIRANTE COMPLETO
27	6 158 006	2		DISTANZIALE (SUPERTIGRE 7000 V - 7500 V)
28	5 165 025	2		PERNO
29	6 191 517	4		VITE M 12 x 30 UNI 5739
30	6 206 506	4		RONDELLA ∅ 12 UNI 1751 - 52 A
31	6 153 509	2	4	CILINDRO
32	5 223 516	2		SERIE GUARNIZIONI
33	6 200 502	2		GHIERA
34	6 153 504	2	4	PISTONE

fig.	nr. codice	quant.	modif.	denominazione e validità
35	5 153 509	2	4	CILINDRO COMPLETO
36	6 074 005	2		BRONZINA
37	6 080 534	2		ANELLO D'ARRESTO ∅ 44 DIN 471
38	5 159 008	1		BRACCIO SX
	5 158 005	1		BRACCIO SX (SUPERTIGRE 7000 V - 7500 V)
	5 159 007	1		BRACCIO DX
	5 158 004	1		BRACCIO DX (SUPERTIGRE 7000 V - 7500 V)
39	6 169 017	2		PERNO
40	6 158 001	1		PERNO
41	6 081 517	2		COPIGLIA ∅ 3,5
42	6 169 015	2		PERNO SUPERIORE
43	5 169 004	2		SPINOTTO
44	6 081 502	2		COPIGLIA
45	6 160 525	1	288	TIRANTE M 24 x 2,5
46	6 200 507	1	288	GHIERA
47	6 161 513	1	288	MANICOTTO
48	6 160 526	1	288	TIRANTE M 24 x 2,5 SX
49	5 160 525	1		TIRANTE COMPLETO
50	6 165 017	1		PERNO
51	5 165 018	1		ATTACCO TIRANTI
52	5 162 514	2		BRACCIO PIEGATO l = 515 *

(1) 3400 - 3600 - 4000 - 4200 - 4400 - 4500 - 4800 - 5000 - 5200

(2) TIGRONE 6000/7000/7500: RHEIN, VIGNETO, FRUTTETO, AGRUMETO

* SPECIFICARE NELL'ORDINAZIONE

tabella modifiche

modif. nr.	fig. nr.	codice antemodifica	fino a matr. nr.	codice postmodifica e norme di ricambio	da matr. nr.
4	31	~~6 153 509~~		FORNIRE CILINDRO COMPLETO FIG. 35	
4	34	~~6 153 504~~		FORNIRE CILINDRO COMPLETO FIG. 35	
4	35	5 153 509	13-3421	5 153 513	13-3422
288	Fig. 8 - 9 - 10 - 11			FORNIRE TIRANTE COMPLETO FIG. 12	
288	Fig. 22 - 23 - 24 - 25			FORNIRE TIRANTE COMPLETO FIG. 26	
288	Fig. 45 - 46 - 47 - 48			FORNIRE TIRANTE COMPLETO FIG. 49	

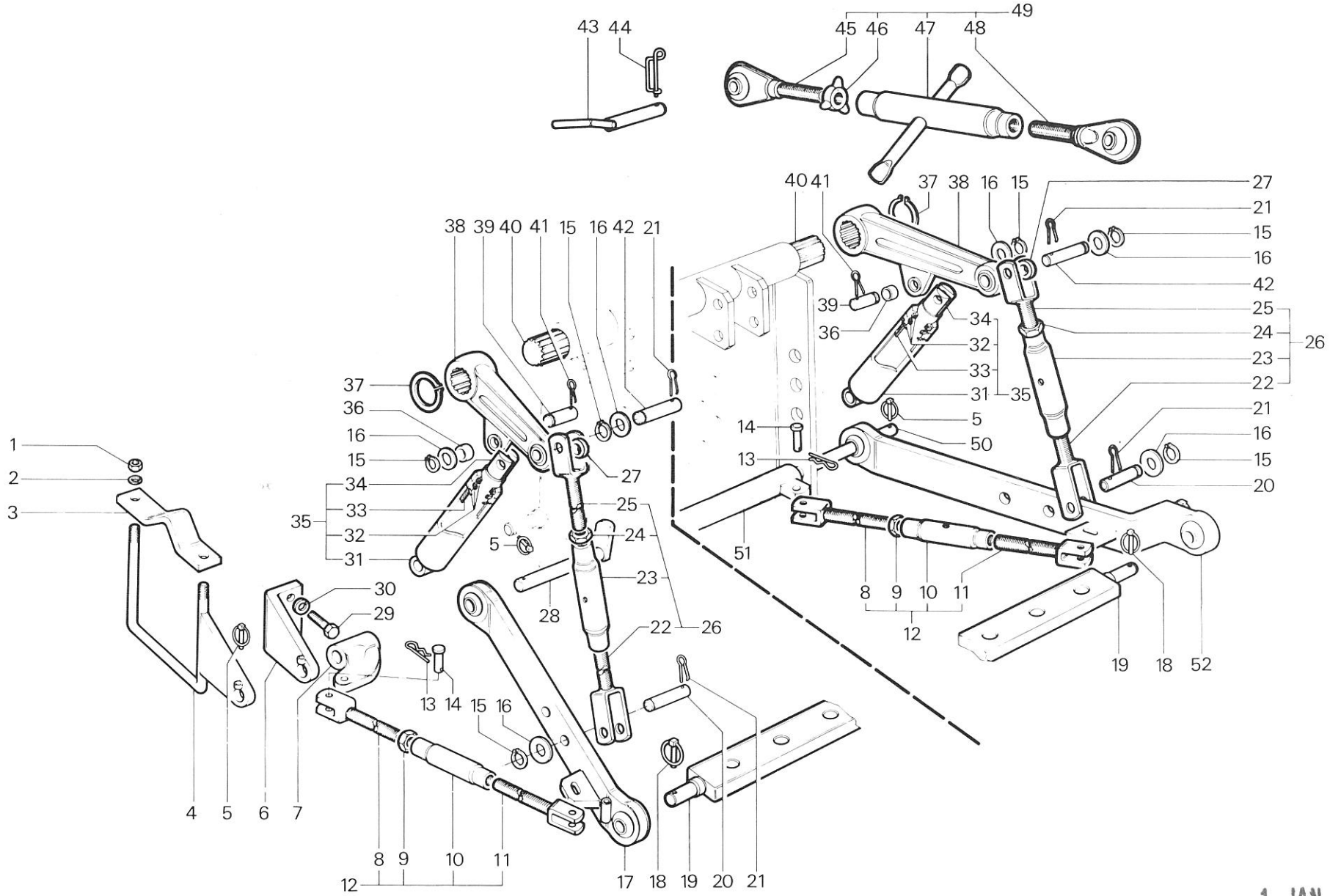

1 JAN. 1986

RICAMBI Nr. 13 Serie SM	**DISPOSITIVO ATTACCO ATTREZZI NORMALE** TIGRONE - SUPERTIGRE - MAKI - TROPICAL - TIGRONE P.C. - (TIGRE a r.)	TAV. D 1 - 10 Da matr. nr. **13 - 1001** / Fino a matr. nr.

Ric. 13	Tav. D1 - 20	DISPOSITIVO ATTACCO ATTREZZI A SFORZO CONTROLLATO	Foglio nr. 1	da matr. 13-1001 fino a matr.

fig.	nr. codice	quant.	modif.	denominazione e validità
1	6 197 531	4		DADO M 16 x 1,5 UNI 5587
2	6 206 512	4		RONDELLA ∅ 16 UNI 1751 - 52 A
3	6 166 019	2		STAFFA (6000 - 5000 N. - 546 - 7000 - 4800 N. - 5200 N.)
4	5 166 030	1		SUPPORTO SX (2)
	5 166 024	1		SUPPORTO DX (2)
	5 166 031	1		SUPPORTO SX (6000 M. - 7000 M. - 7500 M.)
	5 166 025	1		SUPPORTO DX (6000 M. - 7000 M. - 7500 M.)
	5 166 032	1		SUPPORTO SX (6000 N.- 5000 N.- 7000 N.- 4800 N.- 5200 N.)
	5 166 026	1		SUPPORTO DX (6000 N.- 5000 N.- 7000 N.- 4800 N.- 5200 N.)
5	6 081 513	2		COPIGLIA ∅ 5
	6 081 510	2		COPIGLIA ∅ 11
6	6 160 517	2	288	TIRANTE DX
7	6 197 548	2	288	DADO M 20 UNI 5589
8	6 161 509	2	288	MANICOTTO
9	6 160 518	2	288	TIRANTE SX
10	5 160 517	2		TIRANTE COMPLETO
11	6 205 513	4		RONDELLA ∅ 18 UNI 6592
12	6 080 518	4		ANELLO D'ARRESTO ∅18 DIN 471
13	5 162 504	2		BRACCIO PIEGATO l = 660 *
	5 162 510	2		BRACCIO DIRITTO l = 505 *
	5 162 511	2		BRACCIO DIRITTO l = 640 *
	5 162 513	2		BRACCIO (TIGRONE 7000 FRANCIA)
	5 162 514	2		BRACCIO PIEGATO l = 515 *
14	6 081 510	2		COPIGLIA ∅ 11
15	6 169 016	2		PERNO INFERIORE
16	5 164 501	1		BARRA TRAINO
	5 164 503	1		BARRA TRAINO (TIGRONE 7500 - 7000 - FRANCIA)
17	6 081 520	4		COPIGLIA ∅ 5
18	6 160 522	2	288	TIRANTE SX
	6 160 520	2	288	TIRANTE SX (525)
19	6 161 511	2	288	MANICOTTO
	6 161 510	2	288	MANICOTTO (525)
20	6 197 526	2	288	DADO M 24 UNI 5589
21	6 160 521	2	288	TIRANTE DX
	6 160 519		288	TIRANTE DX (MAKI 525)
22	5 160 521	2		TIRANTE COMPLETO
	5 160 519	2		TIRANTE COMPLETO (525)
23	5 165 025	2		PERNO
24	6 169 014	4		PERNO
25	6 081 519	4		COPIGLIA
26	6 165 021	2		ATTACCO TIRANTI

fig.	nr. codice	quant.	modif.	denominazione e validità
26	5 165 015	2		ATTACCO TIRANTI (PER BRACCIO 5 162 514)
27	6 191 517	4		VITE M 12 x 30 UNI 5739
28	6 206 506	4		RONDELLA ∅ 12 UNI 1751 - 52 A
29	5 166 023	1		SUPPORTO SX (1)
	5 166 022	1		SUPPORTO DX (1)
30	6 169 015	2		PERNO SUPERIORE
31	6 165 017	1		PERNO (SUPERTIGRE 4800/4000 V - 5200 V)
32	5 165 018	1		ATTACCO (SUPERTIGRE 4800/4000 V - 5200 V)
33	5 169 004	2		SPINOTTO
34	6 081 502	2		COPIGLIA
35	6 160 523	1	288	TIRANTE M 27 x 3 *
	6 160 515	1	288	TIRANTE M 22 x 2,5 *
36	6 200 507	1	288	GHIERA M 27 x 3 *
	6 200 503	1	288	GHIERA M 22 x 2,5 *
37	6 161 512	1	288	MANICOTTO M 27 x 3 *
	6 161 508	1	288	MANICOTTO M 22 x 2,5 *
38	6 160 524	1	288	TIRANTE M 27 x 3 SX *
	6 160 516	1	288	TIRANTE M 22 x 2,5 SX *
39	5 160 523	1		TIRANTE COMPLETO M 27 x 3 *
	5 160 515	1		TIRANTE COMPLETO M 22 x 2,5 *
40	5 162 514	2		BRACCIO PIEGATO l = 515

(1) 3400 - 3600 - 4000 - 4200 - 4400 - 4500 - - 5000 - 4800 - 525 - 5200

(2) TIGRONE 6000/7000/7500: RHEIN, VIGNETO, FRUTTETO, AGRUMETO

* SPECIFICARE NELL'ORDINAZIONE

tabella modifiche

modif. nr.	fig. nr.	codice antemodifica	fino a matr. nr.	codice postmodifica e norme di ricambio	da matr. nr.
288	Fig. 6	- 7 - 8 - 9		FORNIRE TIRANTE COMPLETO FIG. 10	
288	Fig. 18	- 19 - 20 - 21		FORNIRE TIRANTE COMPLETO FIG. 22	
288	Fig. 35	- 36 - 37 - 38		FORNIRE TIRANTE COMPLETO FIG. 39	

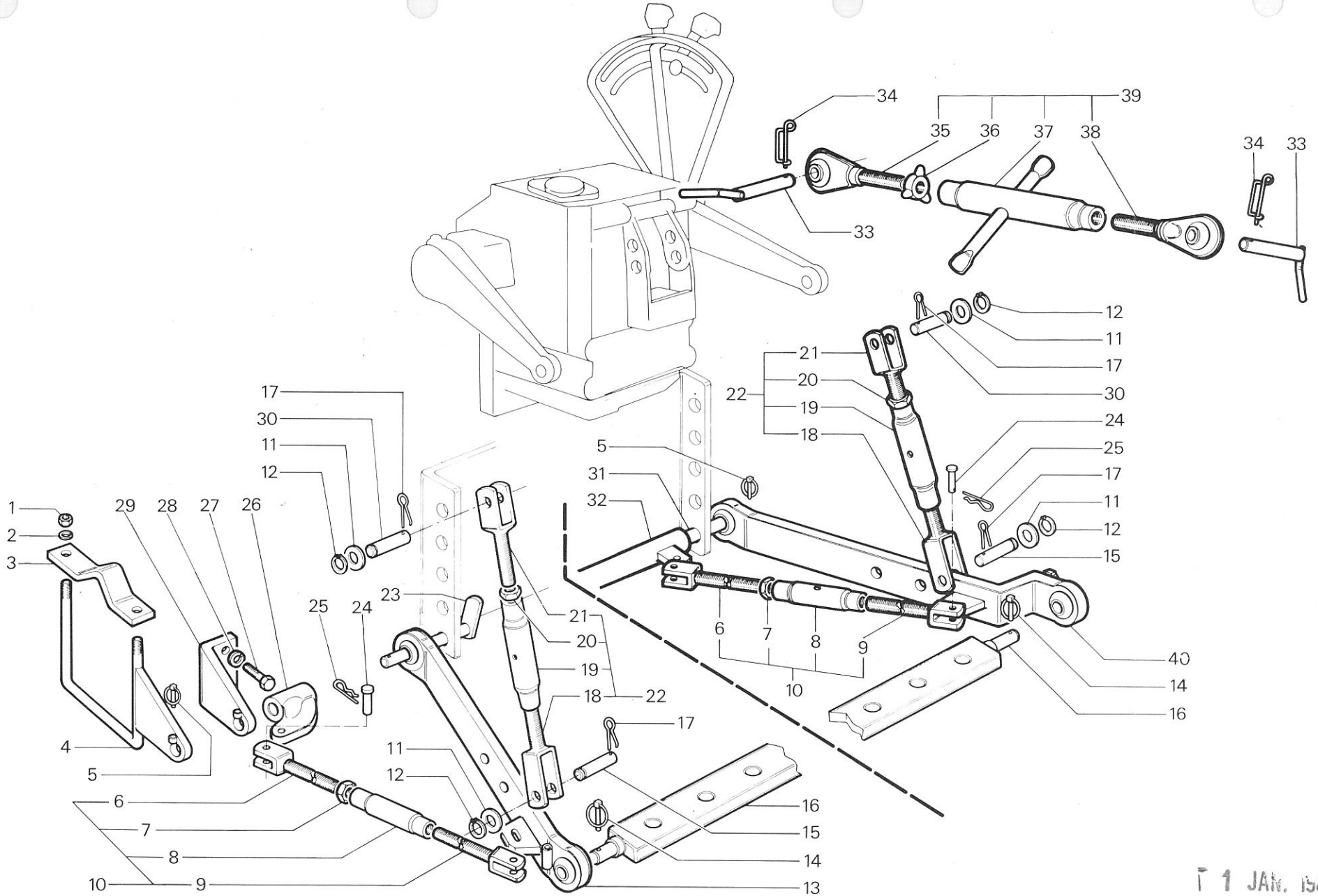

T 1 JAN. 1986

RICAMBI Nr. 13 Serie SM	**DISPOSITIVO ATTACCO ATTREZZI A SFORZO CONTROLLATO** TIGRONE - SUPERTIGRE - TROPICAL - MAKI	TAV. D 1 - 20	
		Da matr. nr. **13 - 1001**	Fino a matr. nr.

Ric. 13	Tav. D1 - 30	DISPOSITIVO ATTACCO ATTREZZI NORMALE	Foglio nr. 1	da matr. 13-5138 fino a matr.

fig.	nr. codice	quant.	modif.	denominazione e validità
1	6 080 563	2		ANELLO D'ARRESTO ∅ 29 x 2 SD DIN 471
2	5 162 004	2	151	BRACCIO
3	5 153 002	2		CILINDRO COMPLETO
4	6 205 520	2		RONDELLA PIANA ∅ 20/25 IN AL
5	6 201 525	2		RACCORDO
6	6 206 506	4		RONDELLA ∅ 12 UNI 1751 - 52 A
7	6 166 022	1		SUPPORTO SX
8	6 191 517	4		VITE M 12 x 30 UNI 5739
9	6 081 510	5		COPIGLIA ∅ 11
10	6 169 018	1		PERNO CILINDRI
11	6 169 019	1		PERNO BRACCI INF.
12	5 160 001	1		TIRANTE SX
13	6 160 005	2		TIRANTE INFERIORE
14	6 198 502	2		DADO M 12 UNI 7473
15	6 197 515	3		DADO M 16 UNI 5589
16	5 162 001	2		BRACCIO
17	6 200 002	2		REGISTRO
18	5 164 502	1		BARRA TRAINO
19	6 191 588	2		VITE M 12 x 45 UNI 5739
20	5 160 002	1	288	TIRANTE INFERIORE
21	5 161 001	1	288	MANICOTTO
22	6 160 004	1	288	TIRANTE SUPERIORE
23	5 160 004	1		TIRANTE DX COMPLETO
24	6 153 003	1	151	CILINDRO
25	5 223 518	1		SERIE GUARNIZIONI (STELO ∅ 30)
	5 223 519	1		SERIE GUARNIZIONI (STELO ∅ 32)
26	6 153 004	1	151	STELO CILINDRO
27	6 166 023	1		SUPPORTO DX
28	6 081 513	2		COPIGLIA ∅ 5
29	6 204 501	2		INGRASSATORE M 8 DIRITTO
30	5 169 003	1		SPINOTTO
31	6 158 003	1		ALBERO
32	6 096 073	2		BUSSOLA
33	5 169 004	2		SPINOTTO
34	6 081 502	2		COPIGLIA
35	6 160 515	1	288	TIRANTE M 22 x 2,5
36	6 200 503	1	288	GHIERA
37	6 161 508	1	288	MANICOTTO
38	6 160 516	1	288	TIRANTE M 22 x 2,5 SX

fig.	nr. codice	quant.	modif.	denominazione e validità
39	5 160 515	1		TIRANTE COMPLETO

tabella modifiche

modif. nr.	fig. nr.	codice antemodifica	fino a matr. nr.	codice postmodifica e norme di ricambio	da matr. nr.
151	2	5 162 004		FORNIRE N° 2 BRACCI FINO A MATR. 13-6161	
151	24	6 153 003		FORNIRE 5 153 002 FINO A MATR. 13-6161	
151	25	6 153 004		FORNIRE TIRANTE COMPLETO FIG. 23	
288	Fig. 20 - 21 - 22			FORNIRE TIRANTE COMPLETO FIG. 23	
288	Fig. 35 - 36 - 37 - 38			FORNIRE TIRANTE COMPLETO FIG. 39	

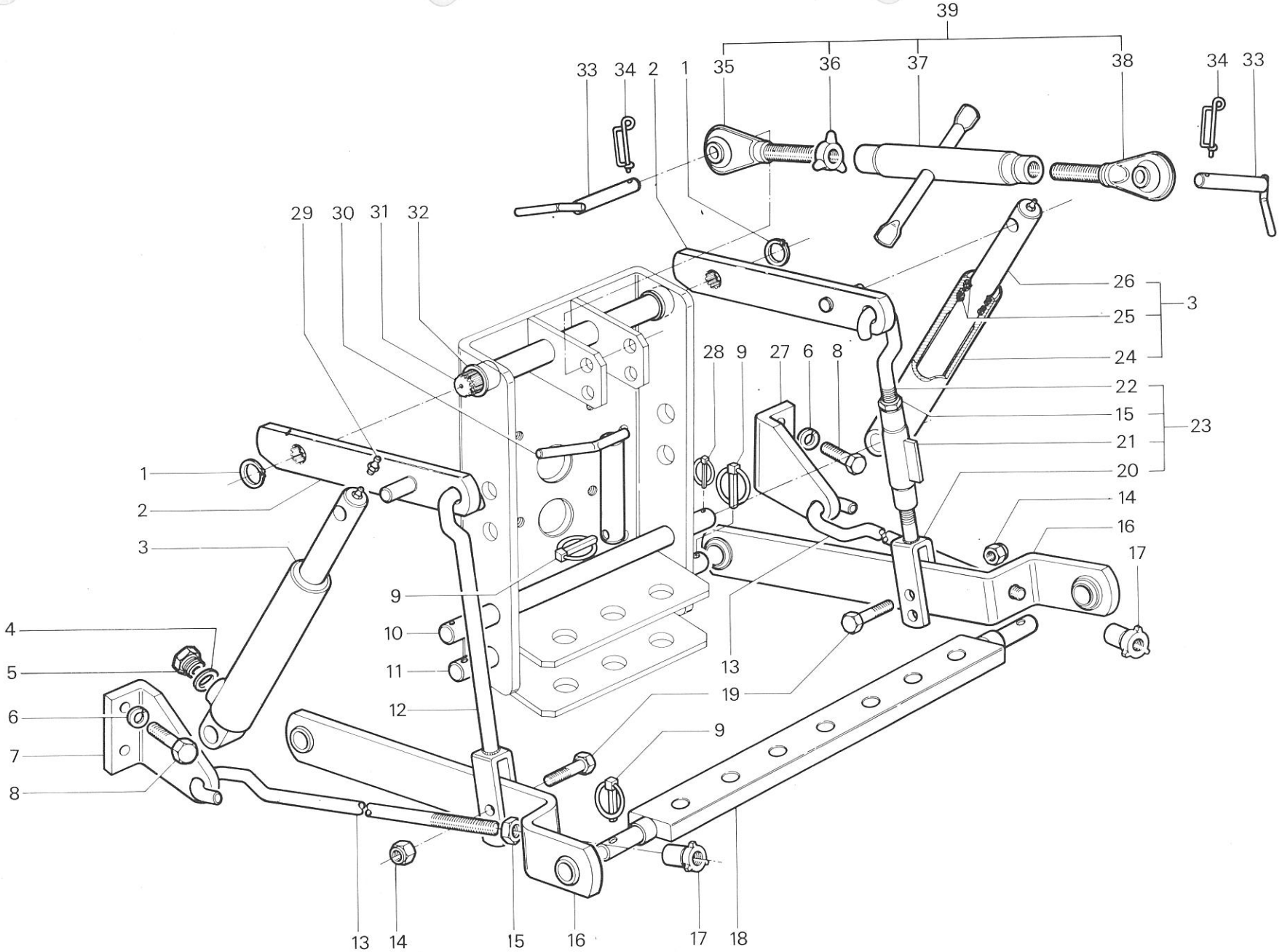

RICAMBI Nr. 13 2ª Serie SM	**DISPOSITIVO ATTACCO ATTREZZI NORMALE** TIGRE 2800	TAV. D 1 - 30	
		Da matr. nr. **13 - 5138**	Fino a matr. nr.

DISPOSITIVO ATTACCO ATTREZZI ANTERIORE

fig.	nr. codice	quant.	modif.	denominazione e validità
1	6 191 505	4		VITE M 10 x 35 UNI 5737
2	6 191 520	4		VITE M 10 x 40 UNI 5737
3	5 835 003	2		TIRANTE
4	6 105 515	2		GRILLO 5/16''
5	6 080 567	2		ANELLO D'ARRESTO ∅ 24 DIN 471
6	5 835 004	1		PIASTRA MOBILE SX
7	6 081 520	8		COPIGLIA A FORCELLA ∅ 5
8	6 835 021	2		PERNO
9	5 835 002	2		BARRA
10	6 205 536	2		RONDELLA PIANA ∅ 22 UNI 6592
11	6 081 524	2		COPIGLIA ∅ 5 x 30 UNI 1336
12	6 205 520	2		RONDELLA PIANA ∅ 20/25 IN AL.
13	6 201 525	1		NIPPLO M 20 x 1,5/M 14 x 1,5
14	6 205 534	5		RONDELLA PIANA ∅ 14/20 IN AL.
15	6 201 524	1		VITE CAVA
16	6 191 531	10		VITE M 8 x 25 UNI 5739
17	6 206 501	10		RONDELLA ∅ 8 UNI 1751 - 52 A
18	6 202 628	1		TUBO
19	5 835 001	1		SUPPORTO
20	6 206 502	2		RONDELLA ∅ 10 UNI 1751 - 52 A
21	6 191 596	2		VITE M 10 x 40 UNI 5739
22	6 202 021	1		RACCORDO
23	6 202 635	2		TUBO
24	6 202 539	1		RACCORDO ∅ 18/M 18 x 1,5
25	6 205 515	5		RONDELLA PIANA ∅ 18/24 IN AL.
26	6 202 634	1		RACCORDO ∅ 12/M 12 x 1,5
27	6 201 528	2		VITE CAVA
28	6 205 535	4		RONDELLA PIANA ∅ 12/16 IN AL.
29	6 201 527	2		NIPPLO M 18 x 1,5/M 12 x 1,5
30	6 201 502	1		VITE CAVA
31	2 152 511	1		DEVIATORE D. T. V. 20
32	6 201 526	1		VITE CAVA
33	5 835 005	1		PIASTRA MOBILE DX
34	6 835 008	2		BUSSOLA
35	6 835 019	1		PERNO
36	6 835 020	1		ALBERO
37	6 198 501	8		DADO M 10 UNI 7473
38	6 835 022	4		RIGA
39	6 835 018	2		TIRANTE

fig.	nr. codice	quant.	modif.	denominazione e validità

tabella modifiche

modif. nr.	fig. nr.	codice antemodifica	fino a matr. nr.	codice postmodifica e norme di ricambio	da matr. nr.

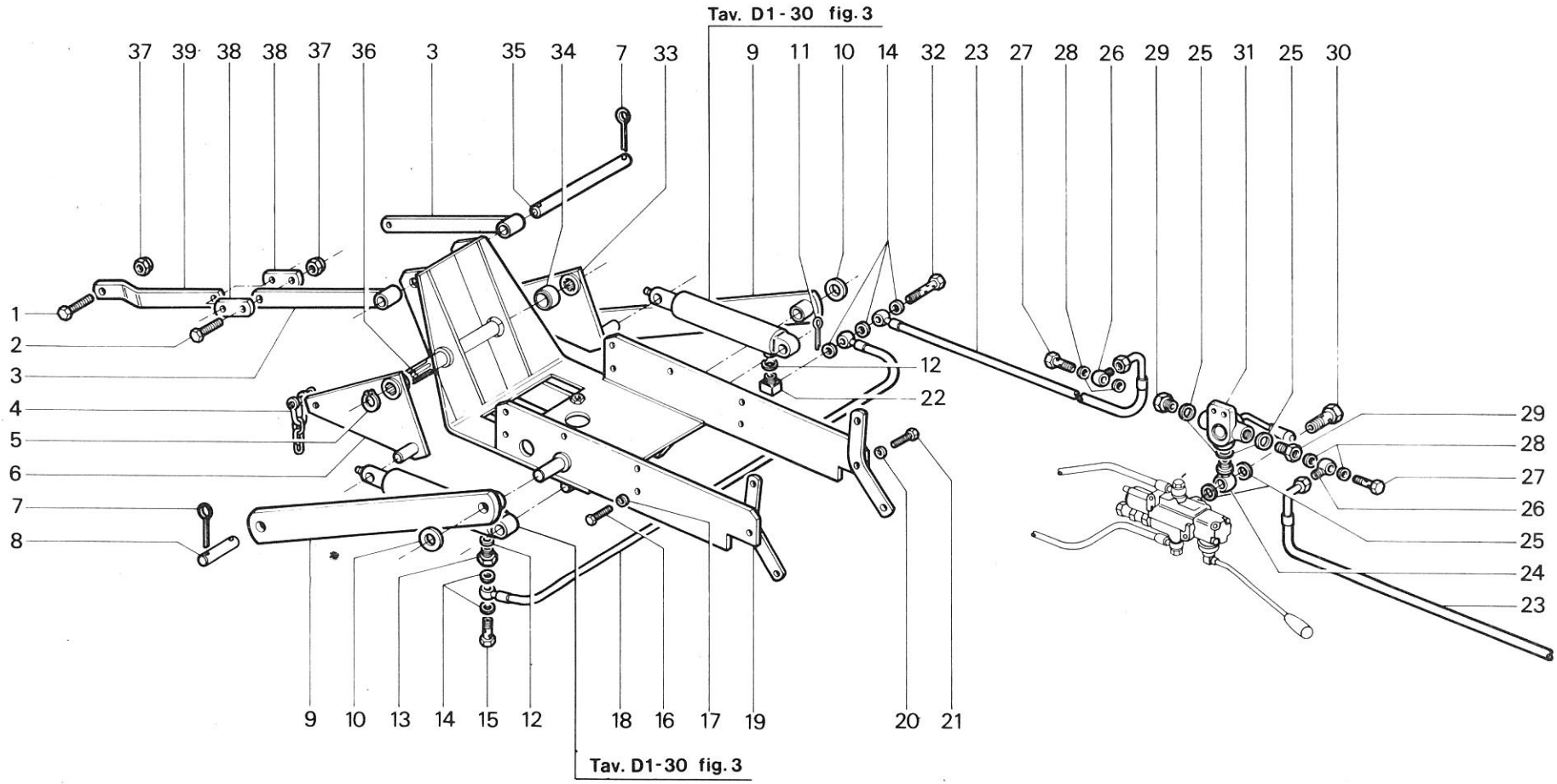

RICAMBI Nr. 13 2ª Serie SM	**DISPOSITIVO ATTACCO ATTREZZI ANTERIORE** TIGRE 2800	TAV. D 1 - 40	
		Da matr. nr. **13 - 5138**	Fino a matr. nr.

SOLLEVATORE

fig.	nr. codice	quant.	modif.	denominazione e validità
1	6 192 510	3		VITE M 6 x 35 UNI 5931
	6 192 512	3		VITE M 6 x 18 UNI 5931
	6 192 517	3		VITE M 8 x 45 UNI 5931
2	6 202 536	1		FLANGIA (4000 - 4400 - 546 - 525)
	6 202 538	1		FLANGIA (6000 - 5000 - 4200 - 3600 - 3400)
	6 202 575	1		FLANGIA (4500)
3	6 205 516	3		RONDELLA PIANA ∅ 22/28 IN Al
4	6 201 503	3		NIPPLO M 22 x 1,5
5	6 155 501	1		FILTRO
6	6 155 502	1		FLANGIA
7	6 206 509	2		RONDELLA ∅ 6 DIN 6798
8	6 191 521	2		VITE M 6 x 16 UNI 5739
9	6 202 554	1		TUBO (4500 - 3600 - 3400)
	6 202 561	1		TUBO (4000)
	6 202 562	1		TUBO (4400)
	6 202 569	1		TUBO (546)
	6 202 542	1		TUBO (525)
	6 202 610	1		TUBO (4200)
	6 202 611	1		TUBO (6000 - 5000)
10	6 078 521	1		ANELLO OR 132
11	6 078 505	1		ANELLO OR 3043
12	6 202 560	1		TUBO (546)
	6 202 563	1		TUBO (6000 - 5000)
	6 202 564	1		TUBO (4200)
	6 202 570	1		TUBO (4500 - 3600 - 3400)
	6 202 585	1		TUBO (4400 - 4000)
	6 202 587	1		TUBO (525)
13	2 157 501	1		SOLLEVATORE
14	6 201 517	3		NIPPLO M 18 x 1,5 / 1/2 GAS
15	6 205 517	3		RONDELLA PIANA ∅ 21/27 IN Al
16	6 201 516	2		PRESA IDRAULICA (a r.)
17	6 202 574	1		RACCORDO
18	6 201 502	3		VITE CAVA
19	6 205 515	12		RONDELLA PIANA ∅ 18/24 IN Al
20	6 192 509	2		VITE M 8 x 60 UNI 5931
21	2 152 504	1		DISTRIBUTORE (a r.)
22	6 201 506	1		VITE CAVA (PER PRESA IDRAULICA)
	6 201 502	1		VITE CAVA
23	6 202 549	1		TUBO
24	6 202 548	1		TUBO
25	6 201 506	1		VITE CAVA
26	6 202 542	1		TUBO (4000)
	6 202 545	1		TUBO (4400)
	6 202 546	1		TUBO (3600 - 3400)
	6 202 601	1		TUBO (4500 - 4200)
	6 202 602	1		TUBO (6000 - 5000)
27	6 202 540	1		RACCORDO M 18 x 1,5/∅ 18
28	6 093 517	1		LEVA
29	6 191 514	2		VITE M 8 x 55 UNI 5737
30	6 206 501	2		RONDELLA ∅ 8 UNI 1751 - 52 A

fig.	nr. codice	quant.	modif.	denominazione e validità
31	2 152 501	1	132	DISTRIBUTORE HD 151 K1
32	6 205 501	2		RONDELLA ∅ 8 UNI 6592
33	6 202 547	1	117	TUBO
34	6 191 515	1		VITE M 8 x 16 UNI 5739
35	6 097 066	1		SUPPORTO
36	6 097 069	2		SUPPORTO
37	6 097 045	2		SUPPORTO
38	6 202 544	1		TUBO (4500)
	6 202 550	1		TUBO (4400 - 4000)
	6 202 571	1		TUBO (6000 - 5000)
	6 202 572	1		TUBO (4200)
	6 202 573	1		TUBO (3600 - 3400)
39	6 201 504	1	117	NIPPLO
40	6 201 502	1	117	VITE CAVA
41	6 205 515	3	117	RONDELLA PIANA ∅ 18/24 IN Al
42	6 192 512	4		VITE M 6 x 18 UNI 5931
43	6 202 536	1		FLANGIA
44	6 078 506	1		ANELLO OR 121
45	6 205 501	4		RONDELLA ∅ 8 UNI 6592
	6 205 508	4		RONDELLA ∅ 6 UNI 6592
46	6 192 510	4		VITE M 6 x 35 UNI 5931
	6 192 501	4		VITE M 8 x 30 UNI 5931
	6 197 530	4		DADO M 6 UNI 5587
47	2 151 501	1		POMPA AP2/8,5 - D 118 *
	2 151 502	1		POMPA AM2/24 - D 100 *
	2 151 503	1		POMPA AM2/24 - S 100 *
	2 151 504	1		POMPA AM2/24 - S 216 *
	2 151 514	1		POMPA AP2/11 - S 265 *
48	6 078 506	1		ANELLO OR 121
	6 078 521	1		ANELLO OR 132 (4500)

* SPECIFICARE LA SIGLA

tabella modifiche

modif. nr.	fig. nr.	codice antemodifica	fino a matr. nr.	codice postmodifica e norme di ricambio	da matr. nr.
132	31	~~2 152 501~~	13-5165	2 152 509 (DIN - OIL MD4C 100M)	13-5166
117	33	6 202 547	13-4798	6 202 618	13-4799
117	39	6 201 504	13-4798	6 197 551	13-4799
117	40	6 201 502	13-4798	6 201 505	13-4799
117	41	6 205 515	13-4798	6 205 516 (∅ 22/28)	13-4799

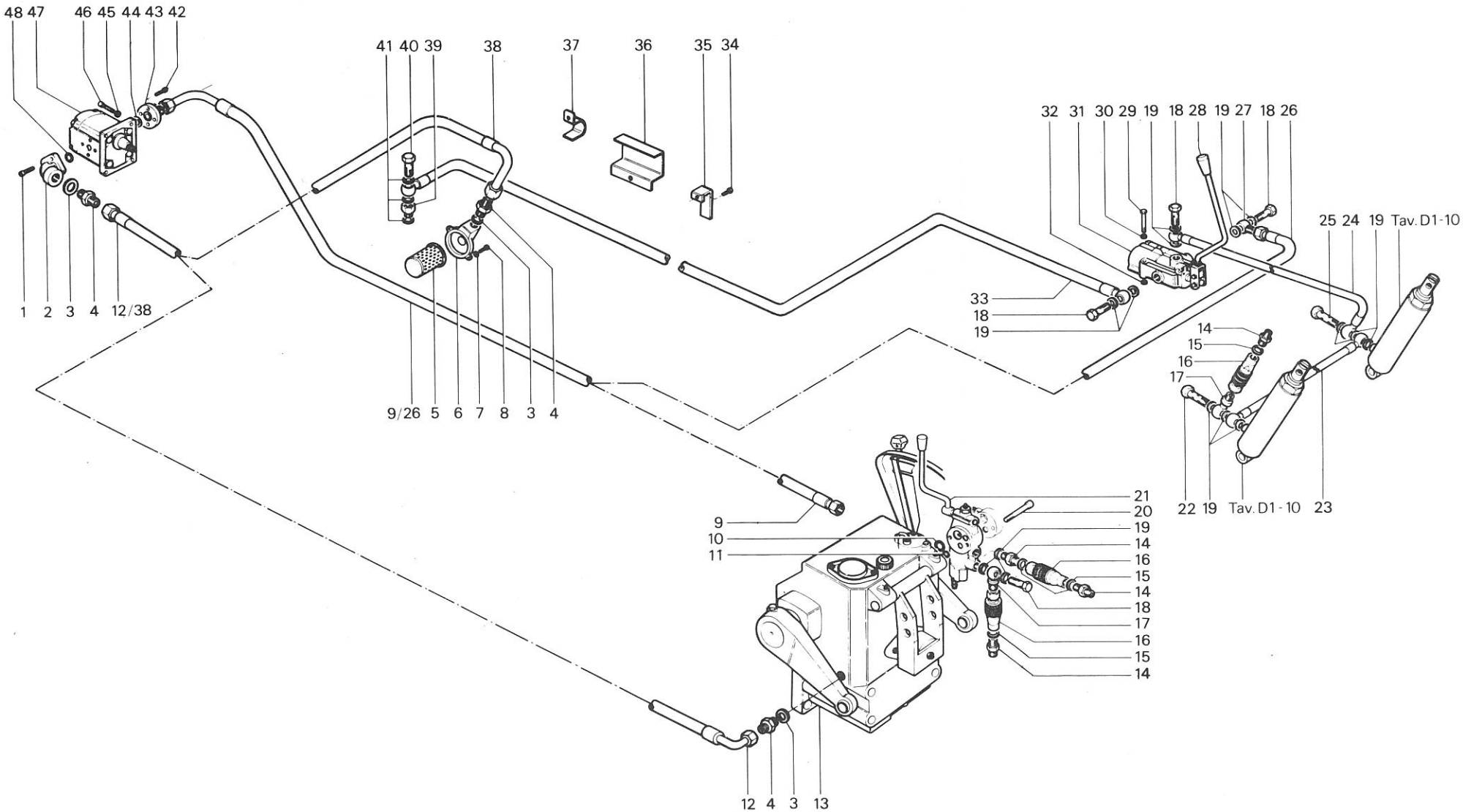

RICAMBI Nr. 13 1ª Serie SM	**SOLLEVATORE** TIGRONE - SUPERTIGRE - MAKI (3400 - 3600 - 4000 - 4200 - 4400 - 4500 - 5000 - 6000 - 525 - 546)	TAV. D 2 - 10
		Da matr. nr. **13 - 1001** / Fino a matr. nr. **13-5484**

SOLLEVATORE

fig.	nr. codice	quant.	modif.	denominazione e validità
1	6 192 512	7		VITE M 6 x 18 UNI 5931
2	6 202 538	1		FLANGIA
3	6 205 516	2		RONDELLA PIANA ∅ 22/28 IN AL.
4	6 201 503	2		NIPPLO M 22 x 1,5
5	6 202 573	1		TUBO
6	6 155 502	1		FLANGIA
7	6 191 521	2		VITE M 6 x 16 UNI 5739
8	6 206 509	2		RONDELLA ∅ 6 DIN 6798
9	6 155 501	1		FILTRO
10	6 201 502	4		VITE CAVA
11	6 205 515	10		RONDELLA PIANA ∅ 18/24 IN AL.
12	2 152 501	1	132	DISTRIBUTORE HD 151 K 1 (UNITRANS)
13	6 202 546	1		TUBO
14	6 202 592	1		TUBO
15	5 153 522	1		MARTINETTO
16	6 201 508	1		NIPPLO M 18 x 1,5
17	6 202 540	2		RACCORDO M 18 x 1,5/∅ 18
18	6 093 517	1		LEVA
19	6 191 514	2		VITE M 8 x 55 UNI 5737
20	6 206 501	2		RONDELLA ∅ 8 UNI 1751 - 52 A
21	6 205 501	2		RONDELLA ∅ 8 UNI 6592
22	6 202 547	1	117	TUBO
23	6 202 591	1		TUBO (UNICAR)
24	6 205 530	2		RONDELLA PIANA ∅ 16/22 IN AL.
25	6 201 535	1		VITE CAVA
26	6 202 593	1		TUBO (UNICAR)
27	6 201 506	1		VITE CAVA (UNICAR)
28	6 201 504	1		NIPPLO (UNICAR)
29	6 201 502	1	117	VITE CAVA (UNITRANS)
30	6 205 515	3	117	RONDELLA PIANA ∅ 18/24 IN AL. (UNITRANS)
31	6 201 504	1	117	NIPPLO (UNITRANS)
32	6 078 506	1		ANELLO OR 121
33	6 202 536	1		FLANGIA
34	6 205 508	4		RONDELLA ∅ 6 UNI 6592
35	6 192 510	4		VITE M 6 x 35 UNI 5931 (337 V - 437)
	6 197 530	4		DADO M 6 UNI 5587 (337 RV - 437 R)
36	2 151 503	1		POMPA AM 2/24 S 100 * (337 V - 437)
	2 151 502	1		POMPA AM 2/24 D 100 * (337 RV - 437 R)
37	2 152 505	1		DISTRIBUTORE HD 152 K 1 K 2

fig.	nr. codice	quant.	modif.	denominazione e validità

* SPECIFICARE LA SIGLA

tabella modifiche

modif. nr.	fig. nr.	codice antemodifica	fino a matr. nr.	codice postmodifica e norme di ricambio	da matr. nr.
132	12	~~2 152 501~~	13-5165	2 152 509 (DIN - OIL MD 4 C 100 M)	13-5166
117	22	6 202 547	13-4798	6 202 618	13-4799
117	29	6 201 502	13-4798	6 201 505	13-4799
117	30	6 205 515	13-4798	6 205 516 (∅ 22/24)	13-4799
117	31	6 201 504	13-4798	6 197 551	13-4799

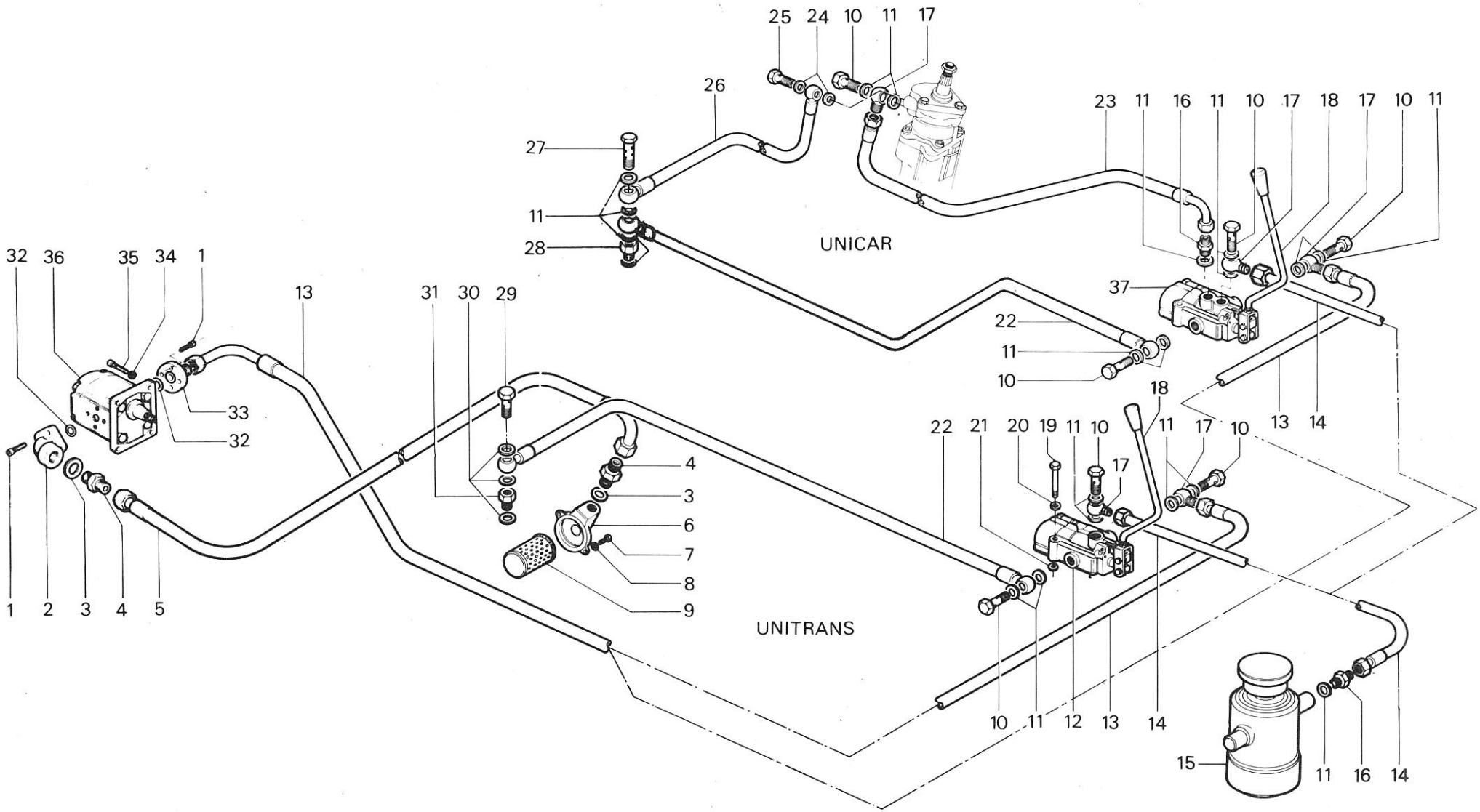

RICAMBI Nr. 13 1ª Serie SM	**SOLLEVATORE** UNICAR (Z.F.) (FINO A MATR. **13-3927** * *) UNITRANS (FINO A MATR. **13-5484** * *)	TAV. D 2 - 20	
		Da matr. nr. **13 - 1001**	Fino a matr. nr. * *

SOLLEVATORE CON IDROGUIDA

fig.	nr. codice	quant.	modif.	denominazione e validità
1	6 192 510	3		VITE M 6 x 35 UNI 5931
	6 192 512	3		VITE M 6 x 18 UNI 5931
	6 192 517	3		VITE M 8 x 45 UNI 5931
2	6 202 536	1		FLANGIA (4400 - 4000)
	6 202 538	1		FLANGIA (6000 - 5000 - 4200 - 3600 - 3400)
	6 202 575	1		FLANGIA (4500)
3	6 205 516	3		RONDELLA PIANA ∅ 22/28 IN Al
4	6 201 503	3		NIPPOLO M 22 x 1,5
5	6 202 544	1		TUBO (4500)
	6 202 550	1		TUBO (4400 - 4000)
	6 202 571	1		TUBO (6000 - 5000)
	6 202 572	1		TUBO (4200)
	6 202 573	1		TUBO (3600 - 3400)
6	6 155 501	1		FILTRO
7	6 155 502	1		FLANGIA
8	6 206 509	2		RONDELLA ∅ 6 DIN 6798
9	6 191 521	2		VITE M 6 x 16 UNI 5739
10	6 205 515	15		RONDELLA PIANA ∅ 18/24 IN Al
11	6 201 502	4		VITE CAVA
12	6 202 540	2		RACCORDO M 18 x 1,5/∅ 18
13	6 202 559	1		TUBO
14	6 201 510	1		NIPPLO M 18 x 1,5
15	6 202 558	1		TUBO
16	6 202 565	1		TUBO
17	6 078 521	1		ANELLO OR 132
18	6 078 505	1		ANELLO OR 3043
19	6 202 563	1		TUBO (6000 - 5000)
	6 202 564	1		TUBO (4200)
	6 202 570	1		TUBO (4500 - 3600 - 3400)
	6 202 585	1		TUBO (4400 - 4000)
20	2 157 501	1		SOLLEVATORE
21	6 201 517	3		NIPPLO M 18 x 1,5 / 1/2 GAS
22	6 205 517	11		RONDELLA ∅ 21/27 IN Al
23	6 201 516	2		PRESA IDRAULICA (a r.)
24	6 202 574	1		RACCORDO
25	6 192 509	2		VITE M 8 x 60 UNI 5931
26	2 152 504	1		DISTRIBUTORE (a r.)
27	6 201 506	1		VITE CAVA (PER PRESA IDRAULICA)
	6 201 502	1		VITE CAVA
28	6 202 549	1		TUBO
29	6 202 548	1		TUBO
30	6 201 506	1		VITE CAVA
31	6 093 517	1		LEVA
32	6 202 556	1		TUBO
33	6 191 514	2		VITE M 8 x 55 UNI 5737
34	6 206 501	2		RONDELLA ∅ 8 UNI 1751 - 52 A
35	2 152 501	1	132	DISTRIBUTORE HD 151 K1
36	6 205 501	2		RONDELLA ∅ 8 UNI 6592
37	6 202 547	1	117	TUBO
38	6 191 515	1		VITE M 8 x 16 UNI 5739
39	6 097 066	1		SUPPORTO
40	6 097 045	2		SUPPORTO
41	6 202 534	2		RACCORDO M 18 x 1,5/∅ 1/2 GAS
42	6 201 509	4		VITE CAVA
43	6 201 502	1	117	VITE CAVA
44	6 205 515	3	117	RONDELLA ∅ 18/24 IN Al.
45	6 201 504	1	117	NIPPLO
46	6 202 551	1		TUBO (4000)
	6 202 555	1		TUBO (4400)
	6 202 553	1		TUBO (3600 - 4500)
	6 202 603	1		TUBO (4200)
	6 202 604	1		TUBO (6000 - 5000)
47	6 192 512	4		VITE M 6 x 18 UNI 5931
	6 192 505	1		VITE M 8 x 16 UNI 5931
48	6 202 536	1		FLANGIA
	6 202 012	2		FLANGIA (POMPA 2 D - 22)
49	6 078 506	1		ANELLO OR 121
50	6 205 501	4		RONDELLA ∅ 8 UNI 6592
	6 205 508	4		RONDELLA ∅ 6 UNI 6592
51	6 192 510	4		VITE M 6 x 35 UNI 5931
	6 192 501	4		VITE M 8 x 30 UNI 5931
	6 197 530	4		DADO M 6 UNI 5587
52	2 151 501	1		POMPA AP 2 / 8,5 - D 118 *
	2 151 502	1		POMPA AM 2 / 24 - D 100 *
	2 151 503	1		POMPA AM 2 / 24 - S 100 *
	2 151 504	1		POMPA AM 2 / 24 - S 216 *
	2 151 514	1		POMPA AP 2 / 11 - S 265 *
	2 151 518	1		POMPA AP 2 / 15 - D 118 *
	2 151 520	1		POMPA 2 D - 22 *
	2 151 519	1		POMPA AP 2 / 15 - S 118 *
	2 151 517	1		POMPA TF 108 S *
53	6 078 506	1		ANELLO OR 121
	6 078 521	1		ANELLO OR 132 (4500)

* SPECIFICARE LA SIGLA

tabella modifiche

modif. nr.	fig. nr.	codice antemodifica	fino a matr. nr.	codice postmodifica e norme di ricambio	da matr. nr.
132	35	~~2 152 501~~	13-5165	2 152 509 (DIN - OIL MD4C 100M)	13-5166
117	37	6 202 547	13-4798	6 202 618	13-4799
117	43	6 201 502	13-4798	6 201 505	13-4799
117	44	6 205 515	13-4798	6 205 516 (∅ 22/28)	13-4799
117	45	6 201 504	13-4798	6 197 551	13-4799

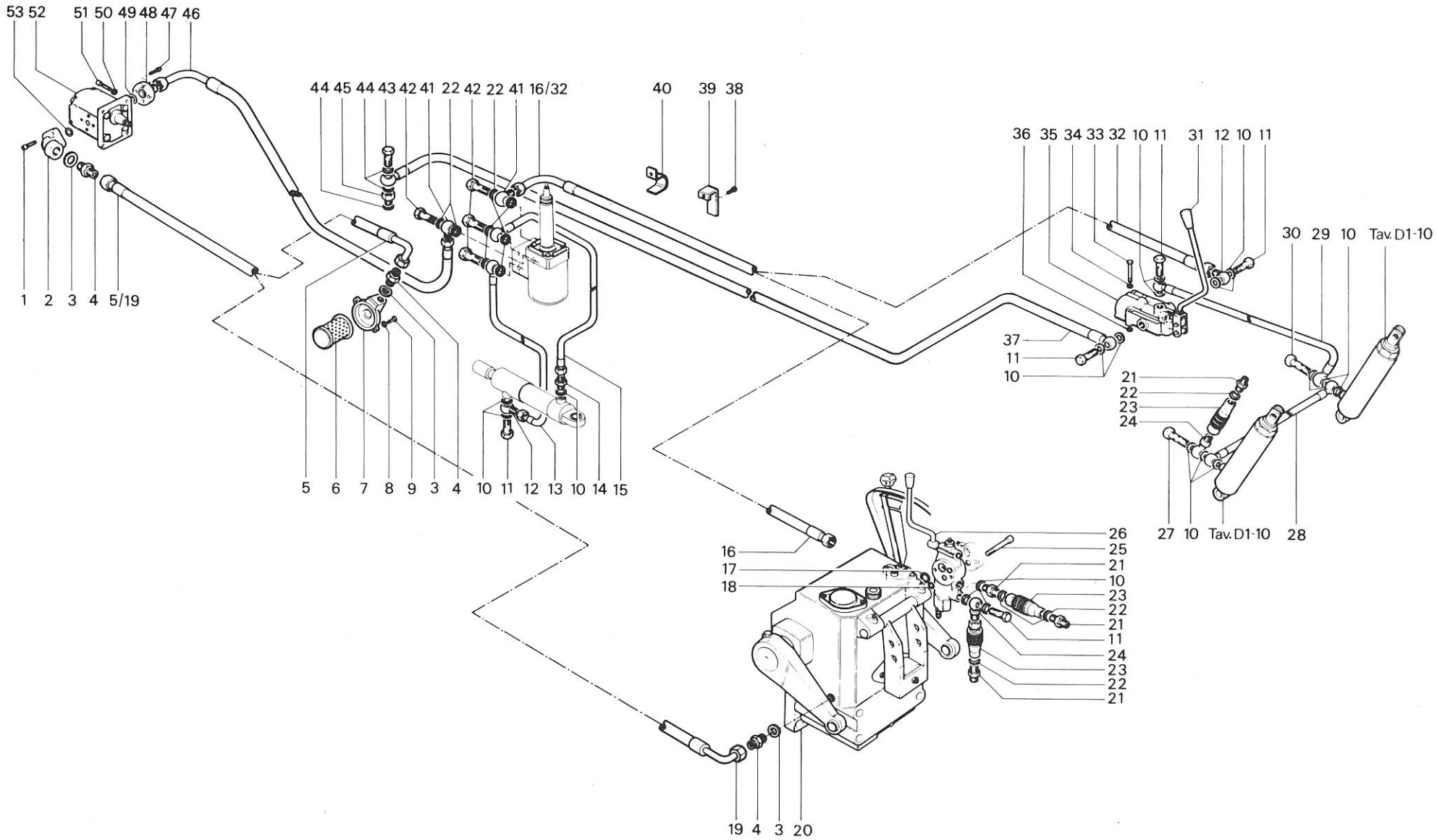

RICAMBI Nr. 13
1ª Serie SM

SOLLEVATORE CON IDROGUIDA
TIGRONE 1ª SERIE

TAV. D 2 - 30

Da matr. nr.	Fino a matr. nr.
13 - 1001	**13-5484**

SOLLEVATORE CON IDROGUIDA

fig.	nr. codice	quant.	modif.	denominazione e validità
1	6 202 009	1		DISTANZIALE (6000 - 5000 - 4200)
2	6 078 521	1		ANELLO OR 132
	6 078 506	1		ANELLO OR 121 (4000)
3	6 192 505	3		VITE M 8 x 16 UNI 5931
	6 192 512	3		VITE M 6 x 18 UNI 5931
	6 192 516	3		VITE M 8 x 55 UNI 5931
	6 192 517	3		VITE M 8 x 45 UNI 5931
4	6 202 006	1		FLANGIA (4400)
	6 202 536	1		FLANGIA (4000)
	6 202 575	1		FLANGIA (6000 - 5000 - 4200 - 3600 - 3400)
5	6 205 516	3		RONDELLA PIANA ∅ 22/28 IN AI
6	6 201 520	1		NIPPLO M 22 x 1,5 / 3/4 GAS
	6 202 008	1		RACCORDO (4000)
7	6 201 504	1		NIPPLO M 18 x 1,5
8	6 155 501	1		FILTRO
9	6 202 586	1		RACCORDO
10	6 205 515	18		RONDELLA PIANA ∅ 18/24 IN AI
11	5 154 508	1		VALVOLA RIPARTITRICE
12	6 205 517	2		RONDELLA PIANA ∅ 21/27 IN AI
13	6 201 517	2		NIPPLO M 18 x 1,5/1/2 GAS
14	6 202 552	1		TUBO (6000 - 5000 - 4400)
	6 202 553	1		TUBO (4200 - 3600)
	6 202 555	1		TUBO (4000)
	6 202 584	1		TUBO (3400)
15	6 201 502	5		VITE CAVA
16	6 202 540	3		RACCORDO M 18 x 1,5 / ∅ 18
17	6 202 559	2		TUBO
18	6 202 583	1		TUBO
19	6 201 520	2		NIPPLO M 22 x 1,5 / 3/4 GAS
20	6 205 531	1		RONDELLA PIANA ∅ 27/33 IN AI
21	6 202 590	1		TUBO
22	6 201 503	1		NIPPLO M 22 x 1,5
23	2 157 501	1		SOLLEVATORE
24	6 201 517	2		NIPPLO M 18 x 1,5 / 1/2 GAS
25	6 205 517	11		RONDELLA ∅ 21/27 IN AI
26	6 201 516	2		PRESA IDRAULICA (a r.)
27	6 202 574	1		RACCORDO
28	6 192 509	2		VITE M 8 x 60 UNI 5931
29	2 152 504	1		DISTRIBUTORE (a r.)
30	6 078 521	1		ANELLO OR 132
31	6 078 505	1		ANELLO OR 3043
32	6 201 506	1		VITE CAVA (PER PRESA IDRAULICA)
	6 201 502	1		VITE CAVA
33	6 202 549	1		TUBO
34	6 202 548	1		TUBO
35	6 201 506	1		VITE CAVA
36	6 093 517	1		LEVA
37	6 191 514	2		VITE M 8 x 55 UNI 5737
38	6 206 501	2		RONDELLA ∅ 8 UNI 1751 - 52 A
39	2 152 501	1		DISTRIBUTORE HD 151 K1
40	6 205 501	2		RONDELLA ∅ 8 UNI 6592
41	6 202 547	1		TUBO
42	6 202 557	1		TUBO
43	6 097 069	1		SUPPORTO
44	6 097 045	2		SUPPORTO
45	6 202 580	1		TUBO
46	6 202 534	1		RACCORDO M 18 x 1,5 / ∅ 1/2 GAS
47	6 201 509	4		VITE CAVA
48	6 202 576	1		TUBO (6000 - 5000 - 3600 - 3400)
	6 202 577	1		TUBO (4400 - 4000 - 4200)
49	6 155 003	1		FLANGIA
50	6 201 506	1		VITE CAVA
51	6 205 515	4		RONDELLA PIANA ∅ 18/24 IN AI
52	6 191 521	2		VITE M 6 x 16 UNI 5739
53	6 206 509	2		RONDELLA ∅ 6 DIN 6798
54	6 078 521	1		ANELLO OR 132 (6000 - 5000 - 4200)
55	2 151 515	1		POMPA AP 2/11 - D 118 *
	2 151 516	1		POMPA AP 2/11 - S 118 *
	2 151 517	1		POMPA TF - 108 S *
	2 151 518	1		POMPA AP 2/15 - D 118 *
	2 151 519	1		POMPA AP 2/15 - S 118 *
	2 151 520	1		POMPA 2 D 22 *
56	6 078 506	1		ANELLO OR 121
57	6 192 512	4		VITE M 6 x 18 UNI 5931
	6 192 505	2		VITE M 8 x 16 UNI 5931
58	6 202 536	1		FLANGIA
	6 202 012	1		FLANGIA (POMPA 2 D 22)
59	6 205 501	4		RONDELLA ∅ 8 UNI 6592
	6 205 508	4		RONDELLA ∅ 6 UNI 6592
60	6 192 501	4		VITE M 8 x 30 UNI 5931
	6 192 510	4		VITE M 6 x 35 UNI 5931
	6 197 530	4		DADO M 6 UNI 5587

* SPECIFICARE LA SIGLA

tabella modifiche

modif. nr.	fig. nr.	codice antemodifica	fino a matr. nr.	codice postmodifica e norme di ricambio	da matr. nr.

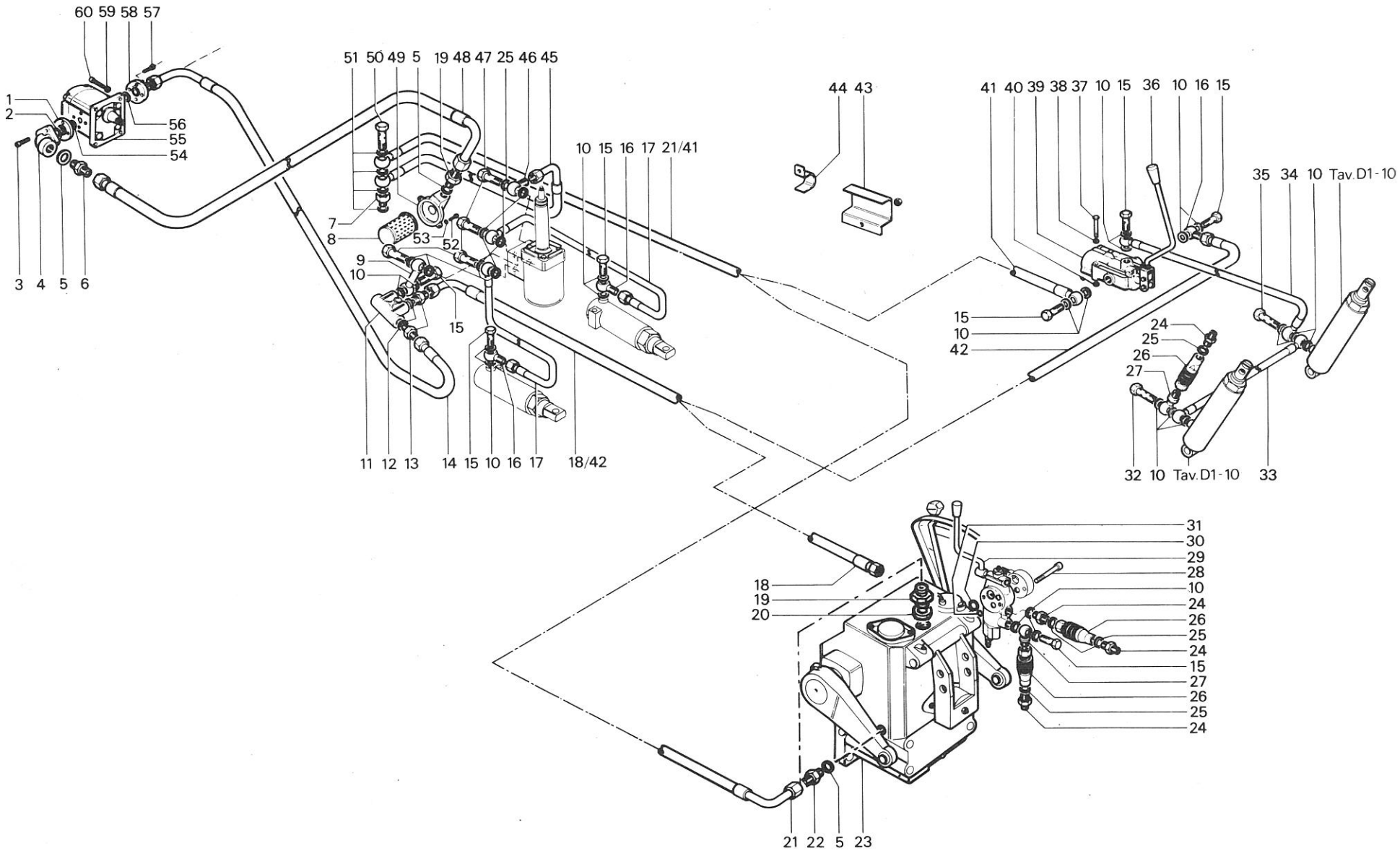

RICAMBI Nr. 13 1ª Serie SM	**SOLLEVATORE CON IDROGUIDA** SUPERTIGRE 1ª SERIE	TAV. D 2 - 40	
		Da matr. nr. **13 - 1001**	Fino a matr. nr. **13-3342**

SOLLEVATORE CON IDROGUIDA

fig.	nr. codice	quant.	modif.	denominazione e validità
1	6 192 505	3		VITE M 8 x 16 UNI 5931
	6 192 512	3		VITE M 6 x 18 UNI 5931
	6 192 516	3		VITE M 8 x 55 UNI 5931
	6 192 517	3		VITE M 8 x 45 UNI 5931
2	6 202 006	1		FLANGIA (4400)
	6 202 536	1		FLANGIA (4000)
	6 202 575	1		FLANGIA (6000 - 5000 - 4200 - 3600 - 3400 - 337 V - 337 RV)
3	6 205 516	3		RONDELLA PIANA ∅ 22/28 IN AI
4	6 201 520	1		NIPPLO M 22 x 1,5 / 3/4 GAS
	6 202 008	1		RACCORDO (4000)
5	6 198 506	2		DADO M 6 UNI 7473
6	6 097 110	1		SUPPORTO
7	6 205 517	13		RONDELLA PIANA ∅ 21/27 IN AI
8	6 201 517	4		NIPPLO M 18 x 1,5 / 1/2 GAS
9	6 201 502	6		VITE CAVA
10	6 202 534	2		RACCORDO M 18 x 1,5 / ∅ 1/2'' GAS
11	6 205 515	18		RONDELLA PIANA ∅ 18/24 IN AI
12	6 202 540	2		RACCORDO M 18 x 1,5 / ∅ 18
13	6 202 559	2		TUBO
14	6 202 547	1	117	TUBO
15	2 152 501	1	132	DISTRIBUTORE HD 151 K1
16	6 201 516	2		PRESA IDRAULICA (a r.)
17	6 202 574	1		RACCORDO
18	6 201 506	1		VITE CAVA (PER PRESA IDRAULICA)
	6 201 502	1		VITE CAVA
19	6 202 549	1		TUBO
20	5 153 522	1		MARTINETTO
21	6 201 508	1		NIPPLO M 18 x 1,5
22	6 202 592	1		TUBO
23	6 202 548	1		TUBO
24	6 201 506	1		VITE CAVA
25	6 205 501	2		RONDELLA ∅ 8 UNI 6592
26	6 191 514	2		VITE M 8 x 55 UNI 5737
27	6 093 517	1		LEVA
28	6 202 556	1		TUBO
29	6 202 590	1	117	TUBO
30	6 201 503	1		NIPPLO M 22 x 1,5
31	2 157 501	1		SOLLEVATORE
32	6 192 509	2		VITE M 8 x 60 UNI 5931
33	2 152 504	1		DISTRIBUTORE (a r.)
34	6 078 505	1		ANELLO OR 3043
35	6 078 521	1		ANELLO OR 132
36	6 202 568	1		TUBO
37	6 201 520	2		NIPPLO M 22 x 1,5 / 3/4 GAS
38	6 205 531	1		RONDELLA PIANA ∅ 27/33 IN AI
39	6 097 069	1		SUPPORTO
40	6 097 045	2		SUPPORTO
41	6 202 581	1	117	TUBO
42	6 201 509	4		VITE CAVA
43	6 202 576	1		TUBO (6000 - 5000 - 3600 - 3400 - 337 V - 337 RV)

fig.	nr. codice	quant.	modif.	denominazione e validità
43	6 202 577	1		TUBO (4400 - 4200 - 4000)
44	6 155 003	1		FLANGIA
45	6 201 506	1	117	VITE CAVA
46	6 205 515	4	117	RONDELLA PIANA ∅ 18/24 IN AI
47	6 201 504	1	117	NIPPLO M 18 x 1,5
48	6 206 509	2		RONDELLA ∅ 6 DIN 6798
49	6 191 621	2		VITE M 6 x 16 UNI 5739
50	6 155 501	1		FILTRO
51	6 202 614	1		TUBO
52	5 154 508	1		VALVOLA RIPARTITRICE
53	6 191 585	2		VITE M 6 x 45 UNI 5739
54	6 202 605	1		TUBO (337 RV - 3400)
	6 202 606	1		TUBO (337 V - 3600)
	6 202 607	1		TUBO (6000 - 5000 - 4400 - 4000)
	6 202 608	1		TUBO (4200)
55	6 192 512	4		VITE M 6 x 18 UNI 5931
	6 192 505	2		VITE M 8 x 16 UNI 5931
56	6 202 536	1		FLANGIA
	6 202 012	1		FLANGIA (POMPA 2 D 22)
57	6 205 501	4		RONDELLA ∅ 8 UNI 6592
	6 205 508	4		RONDELLA ∅ 6 UNI 6592
58	6 192 501	4		VITE M 8 x 30 UNI 5931
	6 192 510	4		VITE M 6 x 35 UNI 5931
	6 197 530	4		DADO M 6 UNI 5587
59	6 078 521	1		ANELLO OR 132 (6000 - 5000 - 4200)
60	6 202 009	1		DISTANZIALE (6000 - 5000 - 4200)
61	6 078 521	1		ANELLO OR 132
	6 078 506	1		ANELLO OR 121 (4000)
62	2 151 515	1		POMPA AP 2/11 - D 118 *
	2 151 520	1		POMPA 2 D 22 *
	2 151 516	1		POMPA AP 2/11 - S 118 *
	2 151 517	1		POMPA TF - 1085 *
	2 151 518	1		POMPA AP 2/15 - D 118 *
	2 151 519	1		POMPA AP 2/15 - S 118 *
63	6 078 506	1		ANELLO OR 121
	6 078 521	1		ANELLO OR 132 (POMPA 2 D 22)

* SPECIFICARE LA SIGLA

tabella modifiche

modif. nr.	fig. nr.	codice antemodifica	fino a matr. nr.	codice postmodifica e norme di ricambio	da matr. nr.
117	14	6 202 547	13-4798	6 202 618	13-4799
117	29	6 202 590	13-4798	6 202 621	13-4799
117	41	6 202 581	13-4798	6 202 617	13-4799
117	45	6 201 506	13-4798	6 201 521	13-4799
117	46	6 205 515	13-4798	6 205 516 (∅ 22/28)	13-4799
117	47	6 201 504	13-4798	6 197 551 (M 22 x 1,5)	13-4799
132	15	~~2 152 501~~	13-5165	2 152 509 (DIN - OIL - MD 4 C - 100 M)	13-5166

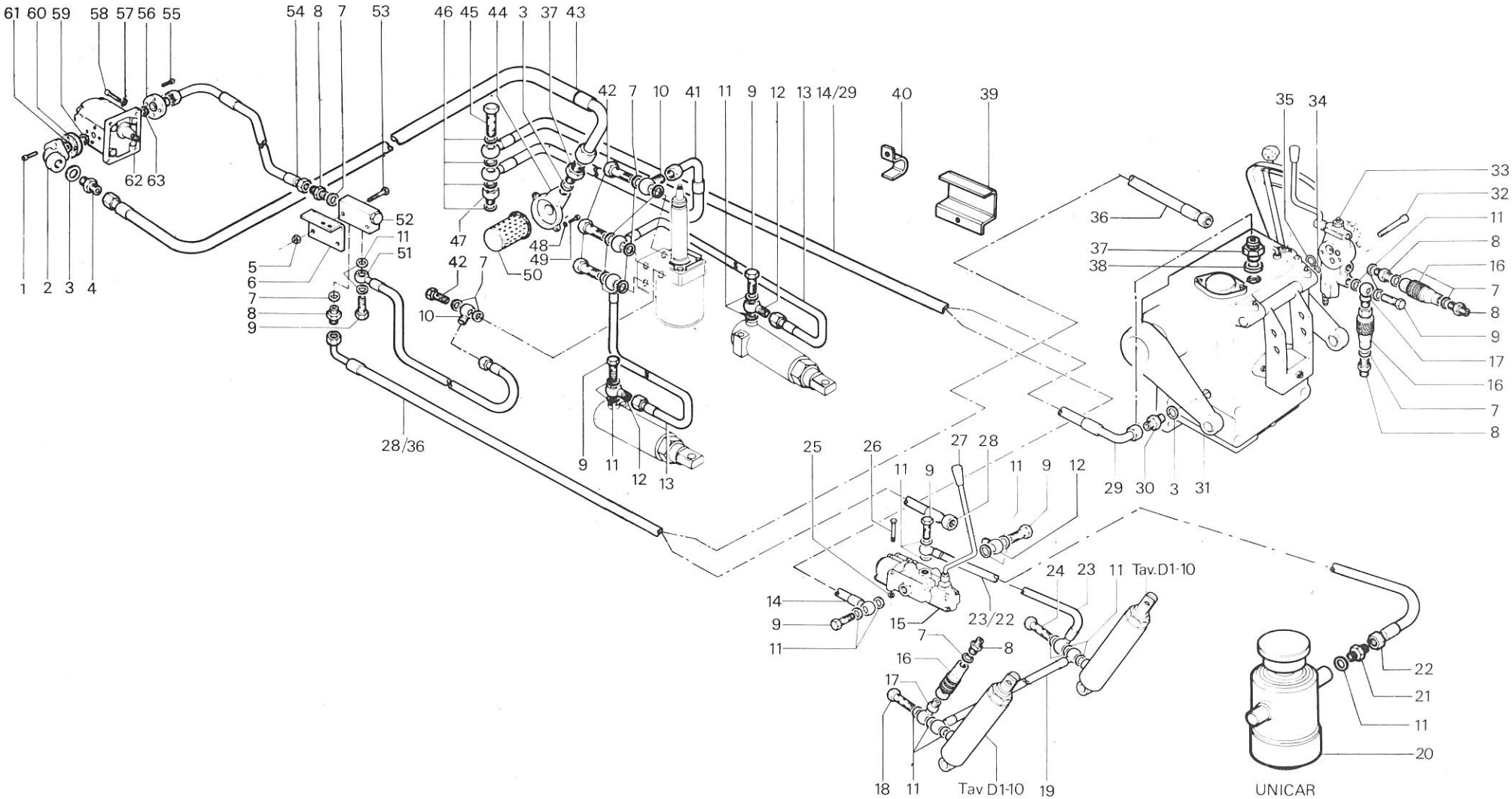

1 JAN. 1986

RICAMBI Nr. 13 1ª Serie SM	**SOLLEVATORE CON IDROGUIDA** SUPERTIGRE (DA MATR. **13-3343** FINO A MATR. **13-5484** * *) UNICAR (DA MATR. **13-3928** FINO A MATR. **13-5484** * *)	TAV. D 2 - 41 Da matr. nr. * * / Fino a matr. nr. * *

fig.	nr. codice	quant.	modif.	denominazione e validità
1	6 192 501	4		VITE M 8 × 30 UNI 5931 (7000 - 4800 - 7500 - 5200)
	6 192 511	4		VITE M 6 × 25 UNI 5931 (4000)
2	6 078 506	1		ANELLO OR 121 (7000-7500)
3	6 202 670	1		RACCORDO (7000 DA MATR. 13-7037)
4	6 192 510	2		VITE M 6 × 35 UNI 5931 (7000 - 7500)
5	6 205 515	1		RONDELLA PIANA ∅ 18/24 IN AL. (7000 - 7500)
	6 205 517	1		RONDELLA PIANA ∅ 21/27 IN AL. (4800 - 4000 - 5200)
6	6 201 510	1		NIPPLO M 18 × 1,5
	6 201 517	1		NIPPLO M 18 × 1,5 / 1/2 GAS (4800 - 4000 - 5200)
7	6 202 672	1	190	TUBO (7000 FINO A MATR. 13-11605)
	6 202 673	1	190	TUBO (4000)
	6 202 674	1	190	TUBO (4800 FINO A MATR. 13-11605)
8	6 201 503	2		NIPPLO M 22 × 1,5
9	6 205 516	3		RONDELLA PIANA ∅ 22/28 IN AL.
10	6 155 502	1		FLANGIA PORTAFILTRO (FINO A MATR. 13-8234)
	6 155 003	1		FLANGIA (DA MATR. 13-8235)
11	6 191 521	2		VITE M 6 × 16 UNI 5739
12	6 206 509	2		RONDELLA ∅ 6 DIN 6798
13	6 155 501	1		FILTRO
14	6 202 659	1		TUBO (7000 - 4800 - 7500 - 5200)
15	6 078 521	1		ANELLO OR 132
16	6 078 505	1		ANELLO OR 3043
17	6 202 631	1		TUBO (7000 - 7500)
	6 202 654	1		TUBO (4800 - 5200)
18	2 157 503	1	240	SOLLEVATORE
	2 157 502	1		SOLLEVATORE (VIGNETO)
19	6 201 517	3		NIPPLO M 18 × 1,5 / 1/2 GAS
20	6 205 517	2		RONDELLA PIANA ∅ 21/27 IN AL.
21	6 201 516	2		PRESA IDRAULICA (a.r.)
22	6 202 574	1		RACCORDO
23	6 201 502	3		VITE CAVA
24	6 205 515	12		RONDELLA PIANA ∅ 18/24 IN AL.
25	6 192 509	2		VITE M 8 × 60 UNI 5931
26	2 152 504	1		DISTRIBUTORE (a.r.)
27	6 201 506	1		VITE CAVA (PRESA IDRAULICA)
	6 201 502	1		VITE CAVA
28	6 202 549	1		TUBO
29	6 201 506	1		VITE CAVA
30	6 202 640	1		TUBO (FINO A MATR. 13-6609)
	6 202 548	1		TUBO (DA MATR. 13-6610)
31	6 202 540	1		RACCORDO M 18 × 1,5 ∅ 18
32	6 093 522	1		LEVA (FINO A MATR. 13-6609)
	6 093 517	1		LEVA (DA MATR. 13-6610)
33	6 202 568	1		TUBO (7000 - 4800) (FINO A MATR. 13-6609)
	6 202 642	1		TUBO (4000) (FINO A MATR. 13-6609)
	6 202 543	1		TUBO (7500 - 7000 - 5200 - 4800 DA MATR. 13-6610)
	6 202 651	1		TUBO (4000 DA MATR. 13-6610)
34	6 191 570	2		VITE M 8 × 65 UNI 5737
35	2 152 509	1		DISTRIBUTORE
36	6 197 507	2		DADO M 8 UNI 5587
37	6 191 515	2		VITE M 8 × 16 UNI 5739
38	6 097 069	2		SUPPORTO
39	6 202 641	1		TUBO (FINO A MATR. 13-6609)
	6 202 653	1		TUBO (DA MATR. 13-6610)
40	6 201 505	1		VITE CAVA
41	6 097 045	1		SUPPORTO
42	2 151 530	1	187	POMPA HLPD-L 208 C (7000 - 7500) *
	2 151 525	1		POMPA HLPS-G 180 S (4000) *
	2 151 526	1		POMPA HLPS-G 208 S (4800 - 5200) *
43	6 078 506	1		ANELLO OR 121 (7000 - 7500)
	6 205 517	1		RONDELLA PIANA ∅ 21/27 IN AL. (4800 - 4000 - 5200)
44	5 202 023	1		TUBO (7000 - 7500)
	6 201 534	1		NIPPLO M 22 × 1,5 / 1/2 GAS (4800 - 4000 - 5200)
45	6 192 513	2		VITE M 6 × 20 UNI 5931 (7000 - 7500)
46	5 202 081	1		TUBO (4800 - 5200)
	5 202 082	1		TUBO (7000 - 7500)
47	6 212 522	2		FASCETTA
48	6 202 080	1		MANICOTTO
49	5 202 056	1		TUBO (4800 - 7000 - 5200 - 7500)

* SPECIFICARE LA SIGLA.

tabella modifiche

modif. nr.	fig. nr.	codice antemodifica	fino a matr. nr.	codice postmodifica e norme di ricambio	da matr. nr.
190	7			FORNIRE CON 6 201 520 FINO A MATR. 13-8234	
187	42	2 151 530		FORNIRE CON 6 202 670 FINO A MATR. 13-7036	
240	18			2 157 503 FORNIRE CON 6 157 001 FINO A MATR. 13-11111	

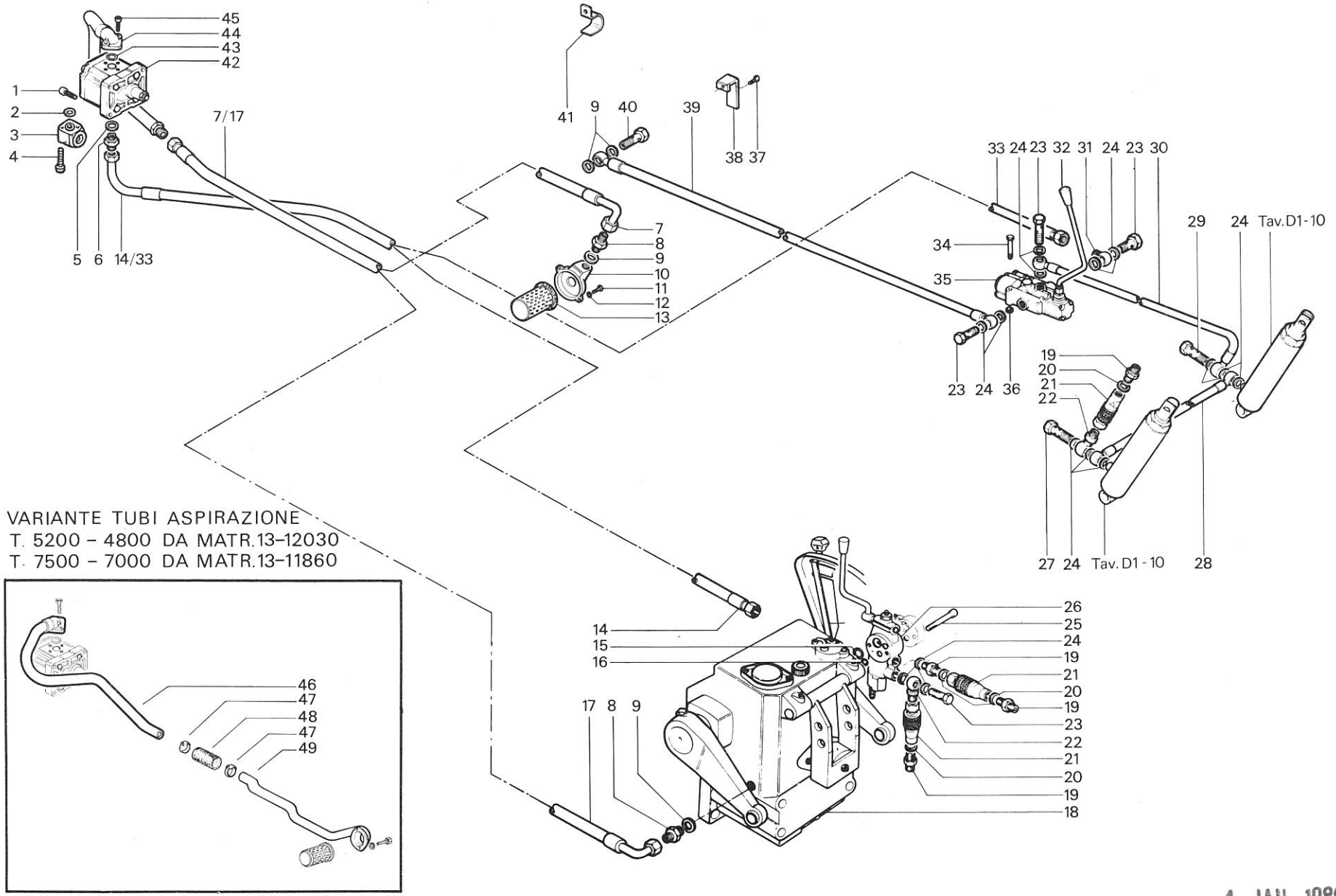

1 JAN. 1986

RICAMBI Nr. 13 2ª Serie SM	**SOLLEVATORE** TIGRONE 4000 - 4800 - 5200 - 7000 - 7500	TAV. D 2 - 50A Da matr. nr. **13 - 5485** / Fino a matr. nr.

fig.	nr. codice	quant.	modif.	denominazione e validità
1	6 192 511	4		VITE M 6 × 25 UNI 5931
2	2 151 521	1		POMPA HLPS-G - 144 (2800) *
	2 151 525	1		POMPA HLPS-G 180 S (4000 P.C.) *
3	6 205 515	1		RONDELLA PIANA ∅ 18/24 IN AL. (2800)
	6 205 517	1		RONDELLA PIANA ∅ 21/27 IN AL. (4000 P.C.)
4	6 201 522	1		NIPPLO M 18 × 1,5/M 22 × 1,5 (2800)
	6 201 534	1		NIPPLO M 22 × 1,5 / 1/2 GAS (4000 P.C.)
5	6 202 675	1	190	TUBO (2800)
	6 202 673	1	190	TUBO (4000 P.C.)
6	6 201 503	1		NIPPLO M 22 × 1,5/M 22 × 1,5
7	6 205 516	4		RONDELLA PIANA ∅ 22/28 IN AL.
8	6 191 521	2		VITE M 6 × 16 UNI 5739
9	6 206 509	2		RONDELLA ∅ 6 UNI 6798
10	6 155 502	1		FLANGIA (FINO A MATR. 13-8234)
	6 155 003	1		FLANGIA (DA MATR. 13-8235)
11	6 155 501	1		FILTRO
12	6 205 515	9		RONDELLA PIANA ∅ 18/24 IN AL.
13	6 201 523	1		NIPPLO M 14 × 1,5/M 18 × 1,5 (2800)
	6 201 510	1		NIPPLO M 18 × 1,5/M 18 × 1,5 (4000 P.C.)
14	2 152 510	1		DISTRIBUTORE
	2 152 514	1		DISTRIBUTORE (CON IDROGUIDA)
15	6 093 519	1		LEVA DISTRIBUTORE
16	5 201 532	1		VITE CAVA DI RIDUZIONE
17	6 201 524	1		VITE CAVA
18	6 205 534	5		RONDELLA PIANA ∅ 14/20 IN AL.
19	6 201 517	1		NIPPLO M 18 × 1,5 / 1/2 GAS
20	6 205 517	1		RONDELLA PIANA ∅ 21/27 IN AL.
21	6 201 516	2		PRESA IDRAULICA.(a.r.)
22	6 202 574	1		RACCORDO
23	6 201 502	1		VITE CAVA
	6 201 506	1		VITE CAVA (PRESA IDRAULICA)
24	6 202 549	1		TUBO
25	6 201 525	2		RIDUZIONE
26	6 205 520	2		RONDELLA PIANA ∅ 20/25 IN AL.
27	6 202 628	1		TUBO
28	6 202 635	1		TUBO
29	6 201 526	1		VITE CAVA
30	6 201 527	1		RIDUZIONE
31	6 201 528	1		VITE CAVA
32	6 205 535	2		RONDELLA PIANA ∅ 12/16 IN AL.
33	6 202 634	1		RACCORDO ∅ 12/M 12 × 1,5
34	6 191 514	2		VITE M 8 × 55 UNI 5737
35	6 202 540	1		RACCORDO ∅ 18/M 18 × 1,5
36	6 201 502	1		VITE CAVA
37	6 202 629	1		TUBO
	6 202 679	1		TUBO (CON IDROGUIDA)
38	6 201 505	1		VITE CAVA

fig.	nr. codice	quant.	modif.	denominazione e validità
	6 201 521	1		VITE CAVA (PRESA IDRAULICA ANT.)
39	6 202 645	1		RACCORDO ∅ 22/M 22 × 1,5
40	6 202 668	1		TUBO (a.r.)
41	6 191 546	1		VITE M 10 × 16 UNI 5739
42	6 206 502	1		RONDELLA GROWER ∅ 10
43	5 097 132	1		SUPPORTO (a.r.)
44	6 202 626	1		TUBO (2800)
	6 202 682	1		TUBO (4000 P.C.)
45	6 202 662	1		RACCORDO (4000 P.C.)
46	6 201 523	1		NIPPLO M 18 × 1,5/M 14 × 1,5 (2800)
	6 201 517	1		NIPPLO M 18 × 1,5 1/2 GAS (4000 P.C.)
47	6 205 515	1		RONDELLA PIANA ∅ 18/24 IN AL. (2800)
	6 205 517	1		RONDELLA PIANA ∅ 21/27 IN AL. (4000 P.C.)
48	6 201 517	1		N!PPLO M 18 × 1,5 1/2 GAS
49	6 205 517	10		RONDELLA PIANA ∅ 21/27 IN AL.
50	6 201 509	3		VITE CAVA
51	5 202 025	1		RACCORDO
52	6 202 553	1		TUBO (4000 P.C.)
	6 202 584	1		TUBO (2800)
53	6 205 515	3		RONDELLA PIANA ∅ 18/24 IN AL.
54	6 201 517	1		NIPPLO M 18×1,5 1/2 GAS
55	6 201 517	1		NIPPLO M 18×1,5 1/2 GAS
56	6 202 678	1		TUBO
57	6 202 677	1		TUBO

* SPECIFICARE LA SIGLA.

tabella modifiche

modif. nr.	fig. nr.	codice antemodifica	fino a matr. nr.	codice postmodifica e norme di ricambio	da matr. nr.
190	5			FORNIRE CON 6 201 520 FINO A MATR. 13-8234	

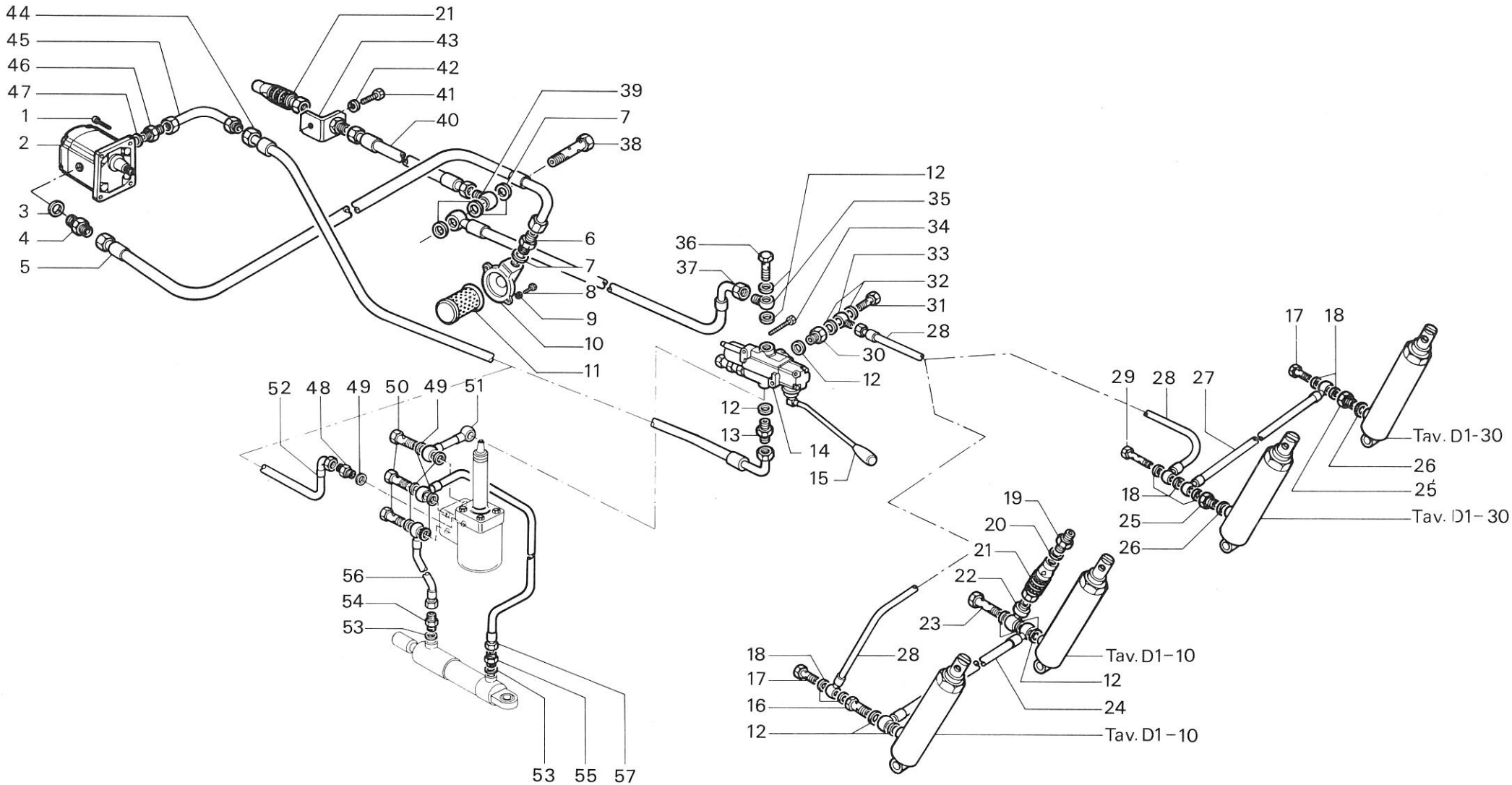

1 JAN. 1986

1 JAN 1986

RICAMBI Nr. 13 2ª Serie SM	**SOLLEVATORE NORMALE** TIGRE 2800 - TIGRONE 4000 P.C.	TAV. D 2 - 60 A	
		Da matr. nr. **13 - 5138**	Fino a matr. nr.

fig.	nr. codice	quant.	modif.	denominazione e validità
1	6 205 517	2		RONDELLA PIANA ∅ 21/27 IN AL (UNITRANS)
	6 205 515	2		RONDELLA PIANA ∅ 18/24 IN AL (TIGRECAR)
2	6 201 534	1		NIPPLO M 22 × 1,5/1/2 GAS (UNITRANS TIGRECAR 4000)
	6 201 522	1		NIPPLO M 22 × 1,5/M 18 × 1,5 (TIGRECAR 2800)
3	6 201 505	1		VITE CAVA
4	6 205 516	3		RONDELLA PIANA ∅ 22/28 IN AL
5	6 155 501	1		FILTRO
6	6 155 502	1		FLANGIA (UNITRANS) (FINO A MATR. 13-8234)
	6 155 003	1		FLANGIA (DA MATR. 13-8235)
7	6 206 509	2		RONDELLA ∅ 6 DIN 6798
8	6 191 521	2		VITE M 6 × 16 UNI 5739 (UNITRANS)
9	6 201 520	1		NIPPLO M 22 × 1,5 3/4 GAS
	6 201 503	1		NIPPLO M 22 × 1,5 (TIGRECAR 4000)
10	6 202 674	1	190	TUBO (UNITRANS 4800)
	6 202 673	1	190	TUBO (UNITRANS 4000)
11	6 191 560	2		VITE M 8 × 60 UNI 5737 (TIGRECAR)
	6 191 570	2		VITE M 8 × 65 UNI 5737 (UNITRANS)
12	6 202 605	1		TUBO (UNITRANS 4800)
	6 202 607	1		TUBO (UNITRANS 4000)
13	6 205 515	7		RONDELLA PIANA ∅ 18/24 IN AL
14	6 201 502	3		VITE CAVA
15	6 152 001	1		LEVA DISTRIBUTORE (UNITRANS)
16	6 202 629	1		TUBO (UNITRANS)
17	6 197 507	2		DADO M 8 UNI 5587
18	2 152 516	1		DISTRIBUTORE (UNITRANS)
19	5 153 522	1		MARTINETTO
20	6 201 508	1		NIPPLO M 18 × 1,5
21	6 202 651	1		TUBO (UNITRANS)
22	6 202 540	2		RACCORDO M 18 × 1,5/∅ 18
23	6 202 651	1		TUBO (TIGRECAR)
24	6 093 008	1	302	LEVA DISTRIBUTORE (TIGRECAR)
25	6 202 664	1		TUBO (TIGRECAR 2800)
	6 202 607	1		TUBO (TIGRECAR 4000)
26	2 152 513	1	302	DISTRIBUTORE (TIGRECAR)
27	6 202 629	1		TUBO (TIGRECAR)
28	6 203 503	1		TAPPO CONICO (TIGRECAR)
29	6 206 505	2		RONDELLA GROWER ∅ 6
30	6 155 004	1		FLANGIA (TIGRECAR)
31	6 191 540	2		VITE M 6 × 20 UNI 5739 (TIGRECAR)
32	6 202 675	1		TUBO (TIGRECAR 2800)
	6 202 665	1		TUBO (TIGRECAR 4000)
33	6 201 517	1		NIPPLO M 18 × 1,5 1/2 GAS (UNITRANS TIGRECAR 4000)
	6 201 510	1		NIPPLO M 18 × 1,5 (TIGRECAR UNITRANS)
34	6 192 501	4		VITE M 8 × 30 UNI 5931 (UNITRANS)
	6 192 511	4		VITE M 6 × 25 UNI 5931 (TIGRECAR)
35	2 151 526	1		POMPA HLPS 208 S (UNITRANS 4800)
	2 151 521	1		POMPA HLP/XS 144 S (TIGRECAR 2800)
	2 151 525	1		POMPA HLP/XS 180 S (TIGRECAR 4000 - UNITRANS 4000)

tabella modifiche

modif. nr.	fig. nr.	codice antemodifica	fino a matr. nr.	codice postmodifica e norme di ricambio	da matr. nr.
190	10			FORNIRE CON 6 201 520 FINO A MATR. 13-8234	
302	26	2 152 513	13-13536	2 152 514	13 13537
302	24	6 093 008	13-13536	6 093 519	13-13537

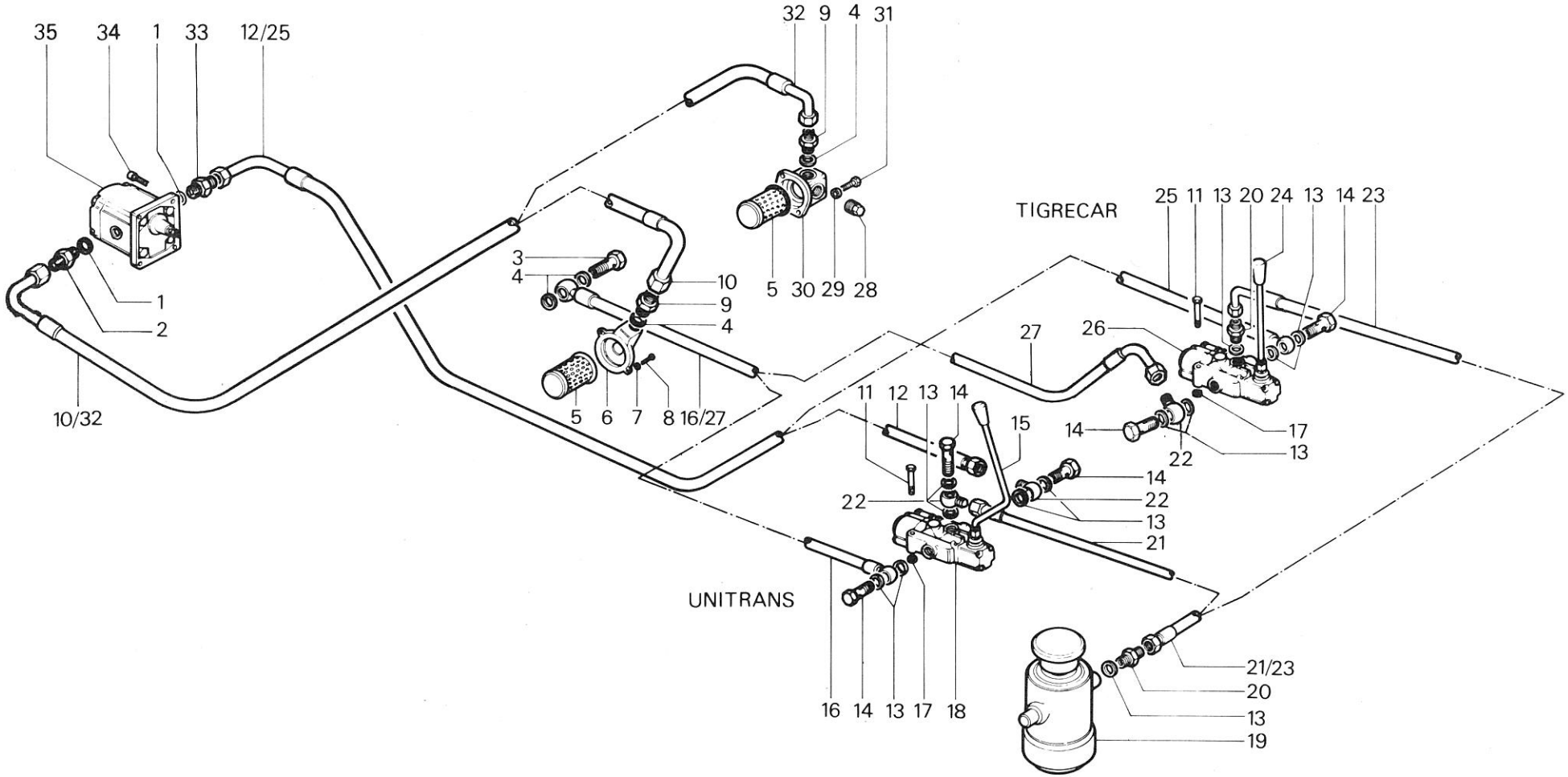

1 JAN. 1986

RICAMBI Nr. 13 2ª Serie SM	**SOLLEVATORE** TIGRECAR UNITRANS (fino a matr. **53-11870**)	TAV. D2 - 70
		Da matr. nr. **13 - 5485** / Fino a matr. nr.

SOLLEVATORE

fig.	nr. codice	quant.	modif.	denominazione e validità
1	6 201 534	1		NIPPLO M 22 × 1,5 - 1/2 GAS (400)
2	6 205 517	2		RONDELLA ∅ 21 × 27 IN AL
3	2 151 525	1		POMPA HLPS-G 180 S (4000)
21/86	2 151 533	1		POMPA HLPS ~~280~~ 208 S 1/2 GAS (4800-5200)
4	6 192 501	4		VITE M 8 × 30 UNI 5931 (4800-5200)
	6 192 511	4		VITE M 6 × 25 UNI 5931 (4000)
5	6 205 542	4		RONDELLA ∅ 6 UNI 6592 (4000)
	6 205 543	4		RONDELLA ∅ 8 UNI 6592 (4800-5200)
6	6 201 517	1		NIPPLO M 18 × 1,5 1/2 GAS
7	6 202 682	1		TUBO (4000)
	6 202 607	1		TUBO (4800-5200)
8	6 155 501	1		FILTRO
9	6 155 003	1		FLANGIA (4000)
10	6 206 509	2		RONDELLA ∅ 6 DIN 6798
11	6 191 651	2		VITE M 6 × 25 UNI 5739 (4800-5200)
	6 191 540	2		VITE M 6 × 20 UNI 5739 (4000)
12	6 202 673	1		TUBO (4000)
	6 202 674	1		TUBO (4800)
13	6 202 679	1		TUBO
14	6 205 516	2		RONDELLA ∅ 22 × 28 IN AL
15	6 201 505	1		VITE CAVA
16	6 201 509	2		VITE CAVA
17	6 205 515	6		RONDELLA ∅ 18 × 24 IN AL
18	6 202 678	1		TUBO
19	6 201 517	2		NIPPLO M 18 × 1,5 1/2 GAS
20	6 202 534	1		RACCORDO M 18 × 1,5 1/2 GAS
21	6 202 662	1		RACCORDO
22	6 205 515	12		RONDELLA ∅ 18 × 24 IN AL
23	6 201 502	1		VITE CAVA
24	6 202 614	1		TUBO
25	6 202 614	1		TUBO
26	6 201 502	1		VITE CAVA
27	6 202 540	3		RACCORDO M 18 × 1,5 ∅ 18
28	6 201 502	4		VITE CAVA
29	2 152 529	1		DISTRIBUTORE
30	6 205 501	2		RONDELLA ∅ 8 UNI 6592
31	6 191 579	2		VITE M 8 × 45 UNI 5737
32	6 152 008	1		LEVA
33	6 202 651	1		TUBO

fig.	nr. codice	quant.	modif.	denominazione e validità
34	5 153 522	1		MARTINETTO
35	5 202 081	1		TUBO (4800 - 5200)
36	6 212 522	2		FASCETTA (4800 - 5200)
37	6 202 080	1		MANICOTTO (4800 - 5200)
38	5 202 056	1		TUBO (4800 - 5200)

tabella modifiche

modif. nr.	fig. nr.	codice antemodifica	fino a matr. nr.	codice postmodifica e norme di ricambio	da matr. nr.

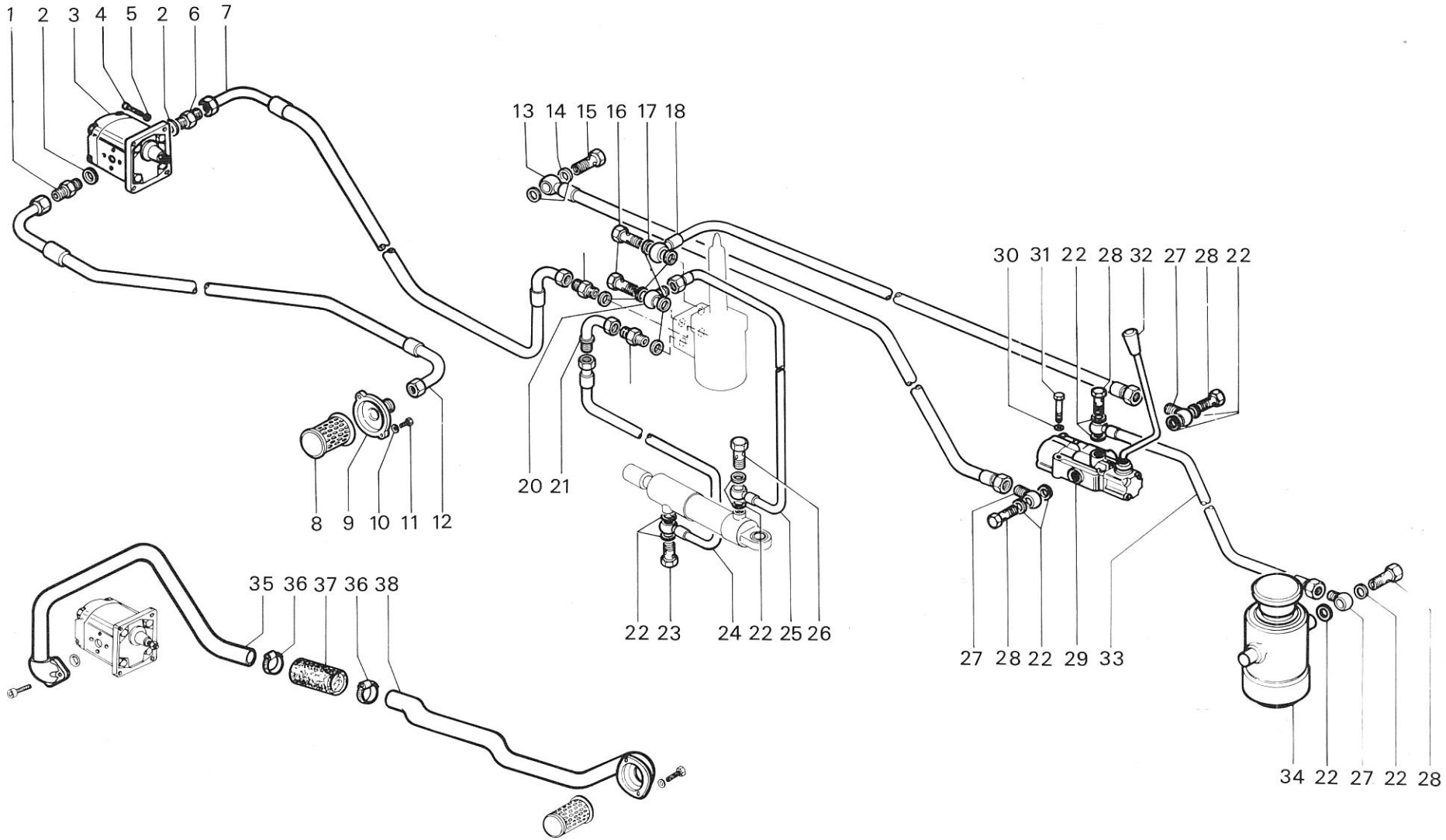

1 JAN. 1986

RICAMBI Nr. 13 Serie SM	**SOLLEVATORE CON IDROGUIDA** UNITRANS	TAV. D2 - 71
		Da matr. nr. **53 - 11871** / Fino a matr. nr.

SOLLEVATORE CON IDROGUIDA

fig.	nr. codice	quant.	modif.	denominazione e validità
1	6 078 506	1		ANELLO OR 121 (7000 - 7500)
2	6 192 510	2		VITE M 6 × 35 UNI 5931 (7000 - 7500)
3	6 202 670	1		RACCARDO (7000 - 7500)
4	6 201 517	1		NIPPLO (4000 - 4800 - 5200)
	6 201 510	1		NIPPLO M 18 × 1,5 (7000 - 7500)
5	6 205 517	1		RONDELLA PIANA ∅ 21/27 IN AL (4000 - 4800 - 5200)
	6 205 515	1		RONDELLA PIANA ∅ 18/24 IN AL (7000 - 7500)
6	6 202 553	1		TUBO (4800 - 7000 - 5200 - 7500)
	6 202 555	1		TUBO (4000)
7	6 202 672	1	190	TUBO (7000) FINO A MATR. 13-11605
	6 202 673	1	190	TUBO (4000)
	6 202 674	1	190	TUBO (4800) FINO A MATR. 13-11605
8	6 201 503	2		NIPPLO M 22 × 1,5 21/86
9	6 205 516	2		RONDELLA PIANA ∅ 22/28 IN AL
10	6 155 502	1		FLANGIA (FINO A MATR. 13 - 8234) 21/86
	6 155 003	1		FLANGIA (DA MATR. 13-8235) 21/86
11	6 155 501	1		FILTRO
12	6 191 521	2		VITE M 6 × 16 UNI 5739
13	6 206 509	2		RONDELLA ∅ 6 DIN 6798
14	6 205 515	15		RONDELLA PIANA ∅ 18/24 IN AL
15	6 201 502	4		VITE CAVA
16	6 202 540	2		RACCORDO M 18 × 1,5 ∅ 18
17	6 202 559	1		TUBO (FINO A MATR. 13-7366)
	6 202 558	1		TUBO (DA MATR. 13-7367)
18	6 201 510	1		NIPPLO M 18 × 1,5
19	6 202 558	1		TUBO
20	6 202 565	1		TUBO
21	6 078 521	1		ANELLO OR 132
22	6 078 505	1		ANELLO OR 3043
23	6 202 631	1		TUBO (7000 - 7500)
	6 202 654	1		TUBO (4800 - 5200)
24	2 157 503	1	240	SOLLEVATORE
	2 157 502	1		SOLLEVATORE (VIGNETO)
25	6 201 517	3		NIPPLO M 18 × 1,5 1/2 GAS
26	6 201 516	2		PRESA IDRAULICA (a.r.)
27	6 202 574	1		RACCORDO
28	6 192 509	2		VITE M 8 × 60 UNI 5931
29	2 152 504	1		DISTRIBUTORE (a.r.)
30	6 201 506	1		VITE CAVA (PRESA IDRAULICA)
	6 201 502	1		VITE CAVA
31	6 202 549	1		TUBO
32	6 202 640	1		TUBO (FINO A MATR. 13-6609)
	6 202 548	1		TUBO (DA MATR. 13-6610)
33	6 201 506	1		VITE CAVA
34	6 093 522	1		LEVA DISTRIBUTORE (FINO A MATR. 13-6609)
	6 093 517	1		LEVA DISTRIBUTORE (DA MATR. 13-6610)
35	6 202 595	1		TUBO (FINO A MATR. 13-6609)
	6 202 556	1		TUBO (DA MATR. 13-6610)
36	6 191 570	2		VITE M 8 × 65 UNI 5737
37	2 152 509	1		DISTRIBUTORE
38	6 197 507	2		DADO M 8 UNI 5587
39	6 191 515	2		VITE M 8 × 16 UNI 5739
40	6 097 069	2		SUPPORTO
41	6 097 045	1		SUPPORTO
42	6 202 641	1		TUBO (FINO A MATR. 13-6609)
	6 202 653	1		TUBO (DA MATR. 13-6609)
43	6 201 505	1		VITE CAVA
44	6 201 509	4		VITE CAVA
45	6 202 534	1		RACCORDO M 18 × 1,5 ∅ 21
46	2 151 530	1	187	POMPA HLPD-L ~~280~~ 208 C (7000 - 7500) *
	2 151 525	1		POMPA HLPS-G 180 S (4000) *
	2 151 526	1		POMPA HLPS-G ~~280~~ 208 S (4800 - 5200) *
	~~2 151 527~~	~~1~~		~~POMPA HLPS 208 S (T 4800)~~ *
47	6 078 506	1		ANELLO OR 121 (7000)
	6 205 517	1		RONDELLA PIANA ∅ 21/27 IN AL (4000 - 4800 - 5200)
48	5 202 023	1		TUBO (7000)
	6 201 534	1		NIPPLO M 22 × 1,5 1/2 GAS (4000 - 4800 - 5200)
49	6 192 513	2		VITE M 6 × 20 UNI 5931 (7000 - 7500)
50	6 192 501	4		VITE M 8 × 30 UNI 5931 (7000 - 7500 - 5200 - 4800)
	6 192 511	4		VITE M 6 × 25 UNI 5931 (4000)
51	6 205 517	11		RONDELLA PIANA ∅ 21 / 27 IN AL
52	5 202 081	1		TUBO (4800 - 5200)
	5 202 082	1		TUBO (7000 - 7500)
53	6 212 522	2		FASCETTA
54	6 202 080	1		MANICOTTO
55	5 202 056	1		TUBO (4800 - 7000 - 5200 - 7500)

* SPECIFICARE LA SIGLA.

tabella modifiche

modif. nr.	fig. nr.	codice antemodifica	fino a matr. nr.	codice postmodifica e norme di ricambio	da matr. nr.
190	7			FORNIRE CON 6 201 520 FINO A MATR. 13-8234	
187	46	2 151 530		FORNIRE CON 6 202 670 FINO A MATR. 13-7036	
240	24			2 157 503 FORNIRE CON 6 157 001 FINO A MATR. 13-11111	

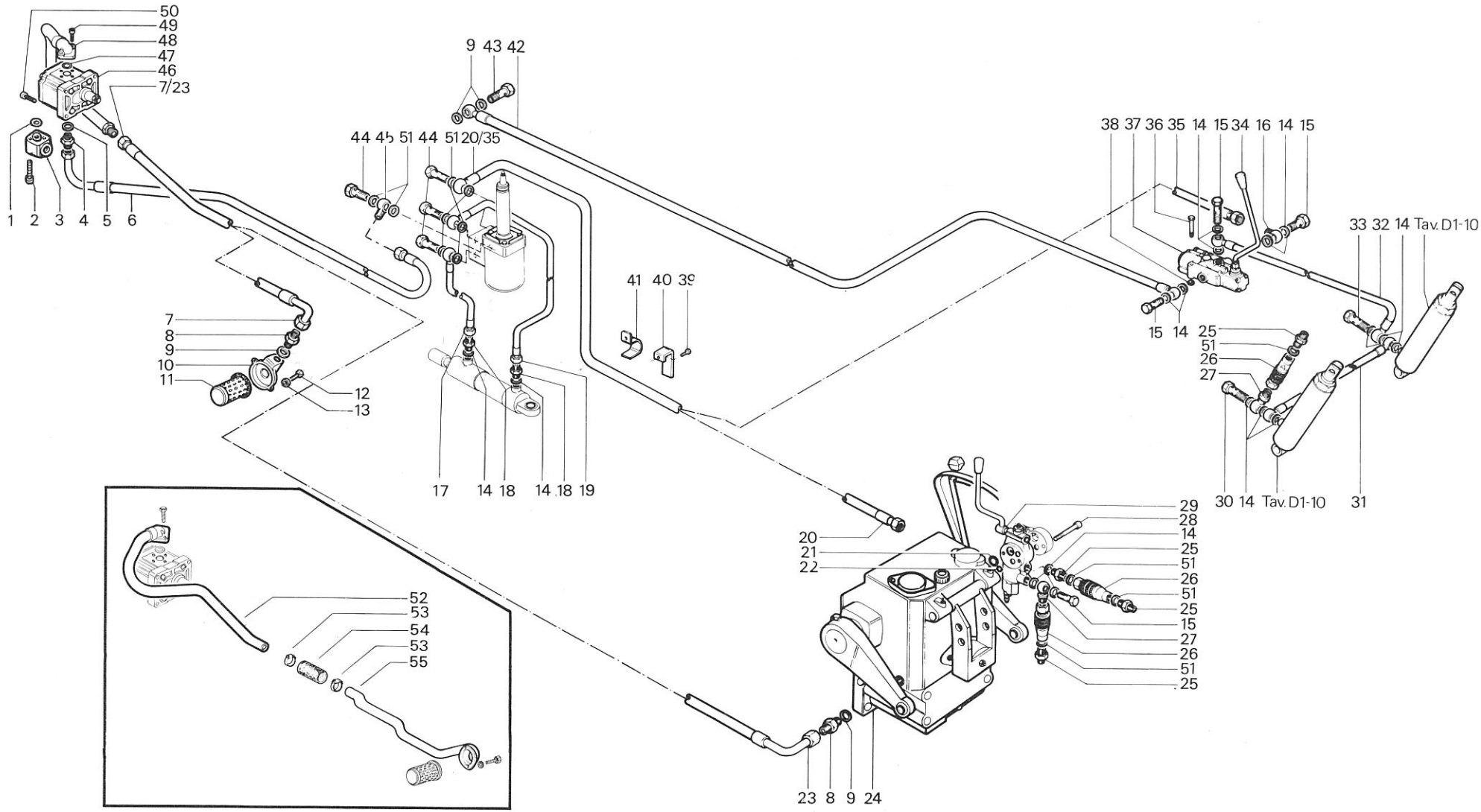

VARIANTE TUBI ASPIRAZIONE
T. 5200 - 4800 DA MATR.13-12030
T. 7500 - 7000 DA MATR.13 11860

F 1 JAN. 1986

RICAMBI Nr. 13 2ª Serie SM	**SOLLEVATORE CON IDROGUIDA** TIGRONE 4000 - 4800 - 5200 - 7500	TAV. D2 - 80A Da matr. nr. **13 - 5485** / Fino a matr. nr.

SOLLEVATORE CON IDROGUIDA

fig.	nr. codice	quant.	modif.	denominazione e validità
1	6 192 501	4		VITE M 8 × 30 UNI 5931
2	6 078 506	1		ANELLO OR 121 (7000-7500)
3	6 192 510	2		VITE M 6 × 35 UNI 5931 (7000-7500)
4	6 202 670	1		RACCORDO (7000 DA MATR. 13-7073)
5	6 201 510	1		NIPPLO M 18 × 1,5 (7000)
	6 201 517	1		NIPPLO M 18 × 1,5 / 1/2 GAS (4800-5200)
6	6 205 515	1		RONDELLA PIANA ∅ 18/24 IN AL (7000-7500)
	6 205 517	1		RONDELLA PIANA ∅ 21/27 IN AL (4800-5200)
7	6 202 605	1		TUBO
8	6 201 517	5		NIPPLO M 18 × 1,5 / 1/2 GAS
9	6 205 517	11		RONDELLA PIANA ∅ 21/27 IN AL
10	6 198 506	2		DADO M 6 UNI 7473
11	6 097 110	1		SUPPORTO
12	6 201 502	6		VITE CAVA
13	6 191 585	2		VITE M 6 × 45 UNI 5739
14	5 154 508	1		VALVOLA RIPARTITRICE
15	6 205 515	18		RONDELLA PIANA ∅ 18/24 IN AL
16	6 202 614	1		TUBO
17	6 201 520	1		NIPPLO M 22 × 1,5 / 3/4 GAS
18	6 205 516	5		RONDELA PIANA ∅ 22/28 IN AL
19	6 191 521	2		VITE M 6 × 16 UNI 5739
20	6 206 509	2		RONDELLA ∅ 6 DIN 6798
21	6 155 003	1		FLANGIA PORTAFILTRO
22	6 202 646	1		TUBO
	6 202 665	1		TUBO (PER VERSIONE GERMANIA DA MATR. 13-9661)
23	6 155 501	1		FILTRO
24	6 201 509	3		VITE CAVA
25	6 202 662	1		RACCORDO
26	6 202 540	3		RACCORDO M 18 × 1,5 / ∅ 18
27	6 202 559	2	183	TUBO
	6 202 558	2		TUBO DA MATR. 13-6641
28	6 202 568	1		TUBO
29	6 078 521	1		ANELLO OR 132
30	6 078 505	1		ANELLO OR 3043
31	2 157 503	1	240	SOLLEVATORE
	2 157 502	1		SOLLEVATORE (VIGNETO)
32	6 202 621	1		TUBO
33	6 201 503	1		NIPPLO M 22 × 1,5
34	6 201 516	3		PRESA IDRAULICA (a.r.)
35	6 202 574	1		RACCORDO
36	6 192 509	2		VITE M 8 × 60 UNI 5931
37	2 152 504	1		DISTRIBUTORE (a r.)
38	6 201 506	1		VITE CAVA (PRESA IDRAULICA)
	6 201 502	1		VITE CAVA
39	6 202 549	1		TUBO
40	6 201 506	1		VITE CAVA
41	6 202 548	1		TUBO
42	6 093 517	1		LEVA DISTRIBUTORE
43	6 202 556	1		TUBO
44	6 191 570	2		VITE M 8 × 65 UNI 5737
45	2 152 509	1		DISTRIBUTORE
46	6 197 507	2		DADO M 8 UNI 5587
47	6 202 671	1		TUBO
48	6 097 069	1		SUPPORTO
49	6 097 045	2		SUPPORTO
50	6 201 521	1		VITE CAVA
51	6 202 645	1		RACCORDO M 22 × 1,5 / ∅ 22
	6 202 657	1		RACCORDO (PRESA IDRAULICA ANT.)
52	6 202 668	1		TUBO (a r.)
53	6 202 644	1		TUBO (7000-7500)
	6 202 647	1		TUBO (4800-5200)
54	6 191 546	1		VITE M 10 × 16 UNI 5739
55	6 206 502	1		RONDELLA GROWER ∅ 10
56	5 097 132	1		SUPPORTO (a r.)
57	2 151 529	1	187	POMPA HLPD-L 214 C (7000-7500)
	2 151 528	1		POMPA HLPS 214S (4800-5200)
58	5 202 022	1		TUBO (7000)
	6 202 656	1		RACCORDO A FLANGIA (4800-5200)
	6 201 531	1		NIPPLO 3/4 GAS (4800-5200)
	6 205 531	1		RONDELLA PIANA ∅ 27/33 IN AL (4800-5200)
	6 202 658	1		RACCORDO (4800-5200)
59	6 192 522	2		VITE M 8 × 20 UNI 5931
60	5 202 058	1		TUBO (7000-7500)
	5 202 057	1		TUBO (4800-5200)
61	6 212 522	2		FASCETTA
62	6 202 080	1		MANICOTTO
63	5 202 056	1		TUBO (4800-7000-78500-5200)
64	6 202 543	2		RONDELLA ∅ 8 UNI 6592

tabella modifiche

modif. nr.	fig. nr.	codice antemodifica	fino a matr. nr.	codice postmodifica e norme di ricambio	da matr. nr.
183	27	6 202 559	13-6440	6 202 558	13-6641
187	57	2 151 529		FORNIRE CON 6 202 670 FINO A MATR. 13-7036	
240	31			2 157 503 FORNIRE CON 6 157 001 FINO A MATR. 13-11111	

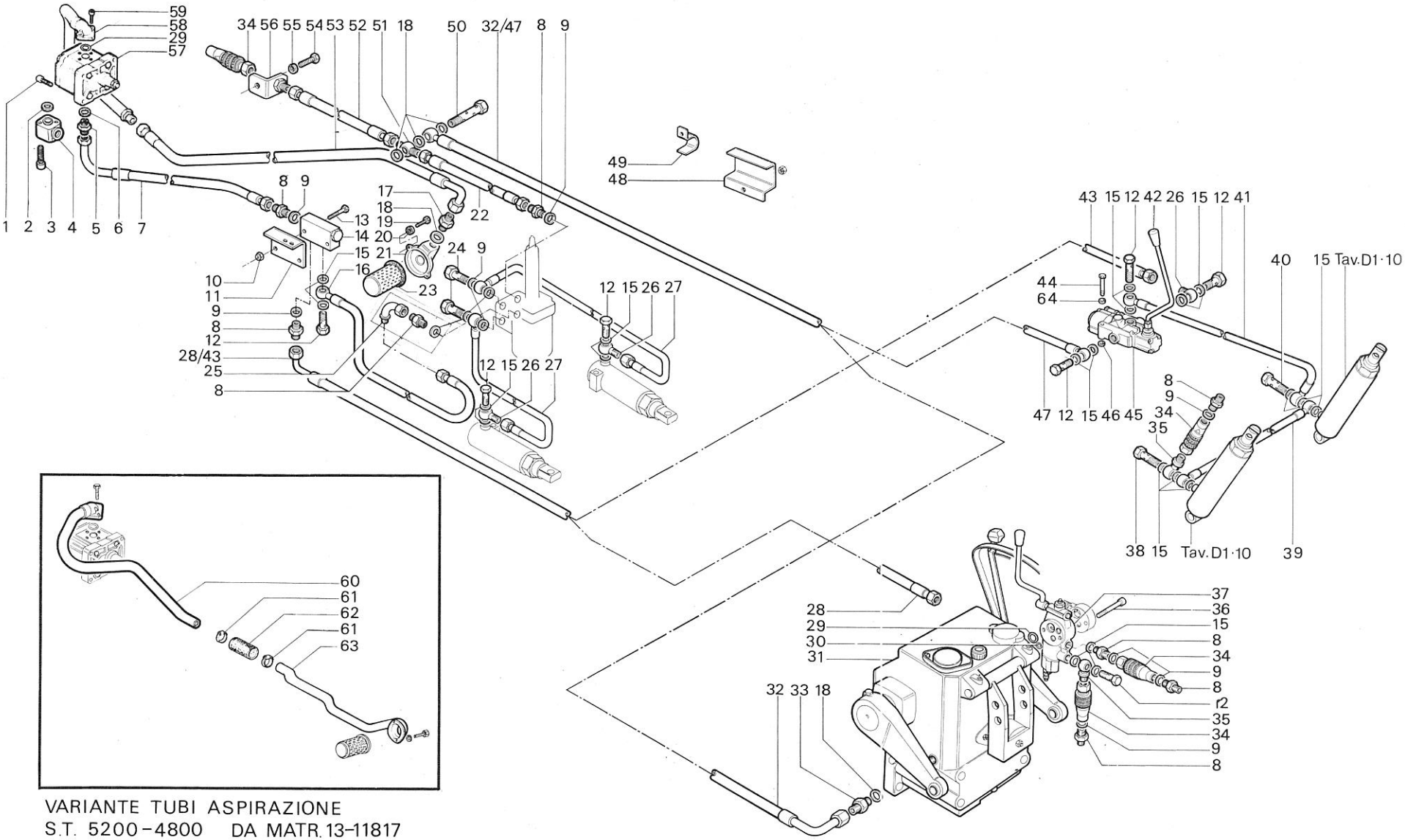

VARIANTE TUBI ASPIRAZIONE
S.T. 5200-4800 DA MATR. 13-11817
S.T. 7500-7000 DA MATR 13-11606

F 1 JAN. 1986

RICAMBI Nr. 13 2ª Serie SM	**SOLLEVATORE CON IDROGUIDA** SUPERTIGRE 4800 - 5200 - 7000 - 7500	TAV. D2 - 90A Da matr. nr. **13 - 5485** / Fino a matr. nr.

SOLLEVATORE CON IDROGUIDA

fig.	nr. codice	quant.	modif.	denominazione e validità
1	6 202 652	11		TUBO
2	6 201 517	5		NIPPLO M 18 × 1,5 / 1/2 GAS
3	6 205 517	14		RONDELLA PIANA ∅ 21/27 IN AL
4	2 151 527	1		POMPA LATERALE HLP-G 180 S
5	6 192 511	8		VITE M 6 × 25 UNI 5931
6	6 205 508	8		RONDELLA ∅ 6 UNI 6592
7	6 201 534	2		NIPPLO M 22 × 1,5 / 1/2 GAS
8	6 202 666	1		TUBO
9	2 151 525	1		POMPA CENTRALE HLPS-G 180 S
10	6 202 665	1		TUBO
11	6 201 503	2		NIPPLO M 22 × 1,5
12	6 205 516	2		RONDELLA PIANA ∅ 22/28 IN AL
13	6 155 004	1		FLANGIA PORTAFILTRO
14	6 155 501	1		FILTRO
15	6 206 509	2		RONDELLA ∅ 6 DIN 6798
16	6 191 540	2		VITE M 6 × 20 UNI 5739
17	6 202 534	2		RACCORDO M 18 × 1,5 / ∅ 1/2 GAS
18	6 201 502	5		VITE CAVA
19	6 205 515	16		RONDELLA PIANA ∅ 18/24 IN AL
20	6 202 540	4		RACCORDO M 18 × 1,5 / ∅ 18
21	6 202 559	2	183	TUBO
22	6 202 671	1		TUBO
	6 202 653	1		TUBO (TIGRONE 4000)
23	2 152 509	1		DISTRIBUTORE
24	6 201 516	3		PRESA IDRAULICA (a r.)
25	6 202 574	1		RACCORDO
26	6 201 502	1		VITE CAVA
	6 201 506	1		VITE CAVA (PRESA IDRAULICA)
27	6 202 549	1		TUBO
28	5 153 522	1		MARTINETTO
29	6 201 510	1		NIPPLO M 18 × 1,5
30	6 202 592	1		TUBO (UNICAR 4000)
31	6 202 548	1		TUBO (SUPERTIGRE TIGRONE 4000)
32	6 201 506	1		VITE CAVA
33	6 197 507	2		DADO M 8 UNI 5587
34	6 191 570	2		VITE M 8 × 65 UNI 5737
35	6 093 517	1		LEVA
36	6 202 651	1		TUBO
37	6 202 621	1		TUBO

fig.	nr. codice	quant.	modif.	denominazione e validità
38	6 201 503	1		NIPPLO M 22 × 1,5
39	6 206 516	4		RONDELLA PIANA ∅ 22/28 IN AL
40	2 157 501	1	240	SOLLEVATORE
41	6 192 509	2		VITE M 8 × 60 UNI 5931
42	2 152 504	1		DISTRIBUTORE (a r.)
43	6 078 505	1		ANELLO OR 3043
44	6 078 521	1		ANELLO OR 132
45	6 202 562	1		TUBO
46	6 201 509	3		VITE CAVA
47	6 202 646	1	228	TUBO
48	6 201 521	1		VITE CAVA
49	6 202 645	1		RACCORDO M 22 × 1,5 ∅ 22
	6 202 657	1		RACCORDO (PRESA IDRAULICA ANT.)
50	6 202 668	1		TUBO (a r.)
51	6 191 546	1		VITE M 10 × 16 UNI 5739
52	6 206 502	1		RONDELLA GROWER ∅ 10
53	5 097 132	1		SUPPORTO (a r.)
54	6 079 545	1		GUARNIZIONE
55	6 151 514	1		BUSSOLA
56	6 151 513	1		FLANGIA
57	6 192 523	3		VITE M 8 × 25 UNI 5931
58	6 078 529	1		ANELLO OR 2100
59	6 202 662	1		CURVA A 90°

tabella modifiche

modif. nr.	fig. nr.	codice antemodifica	fino a matr. nr.	codice postmodifica e norme di ricambio	da matr. nr.
228	47	6 202 646	13-3660	6 202 645 (SOLO VERSIONE GERMANIA)	13-3661
240	40	~~2 157 501~~	13-11111	2 157 503 + 6 157 503	13-11112
183	21	6 202 559	13-6640	6 202 558	13-6641

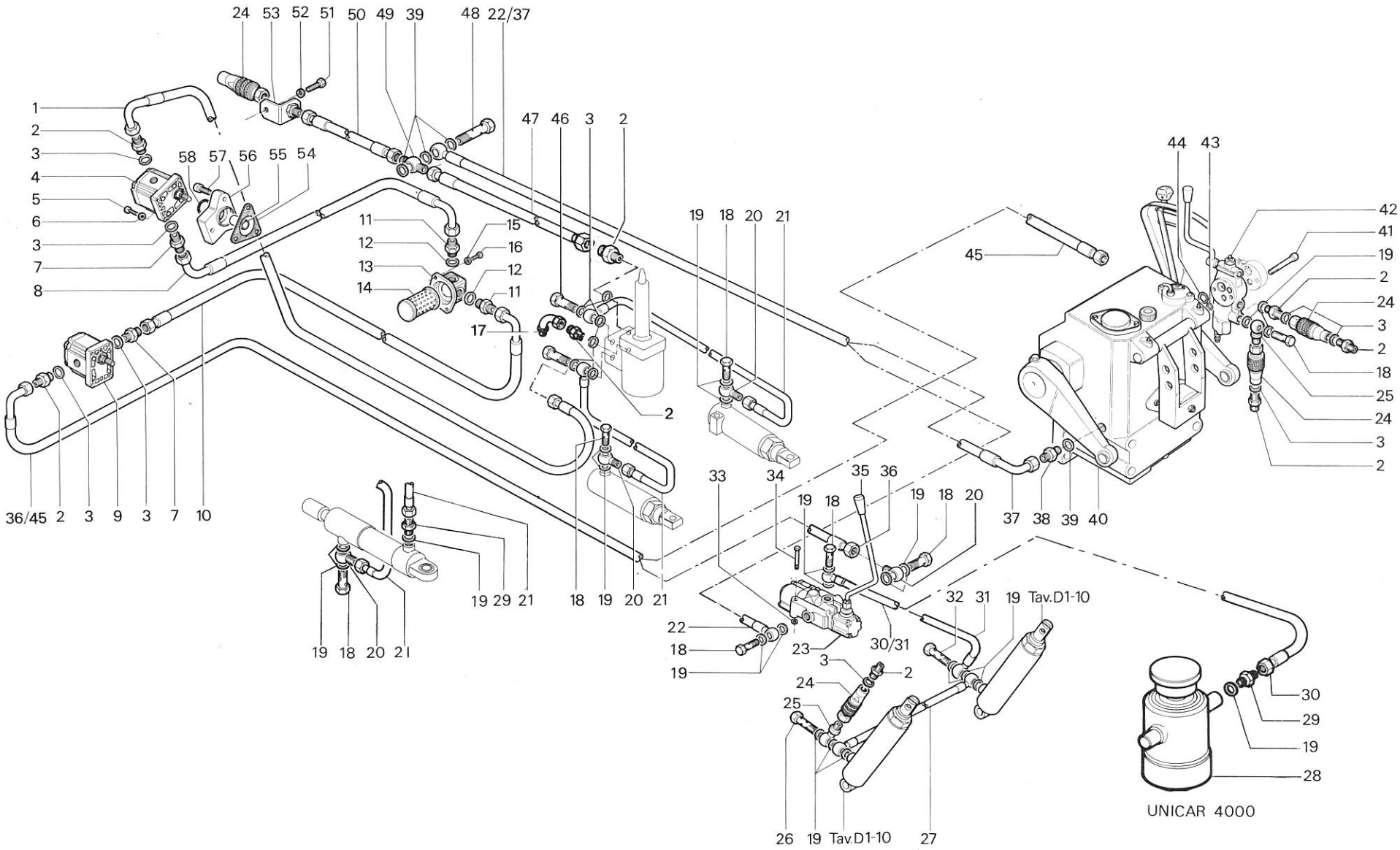

T 1 JAN. 1986

RICAMBI Nr. 13 2ª Serie SM	**SOLLEVATORE CON IDROGUIDA** SUPERTIGRE 4000 UNICAR 4000 TIGRONE 4000	TAV. D 2 - 100 Da matr. nr. **13 - 5485** / Fino a matr. nr.

DISTRIBUTORE DOPPIO EFFETTO

fig.	nr. codice	quant.	modif.	denominazione e validità
1	6 202 030	1		TUBO (SUPERTIGRE - TIGRONE)
	6 202 683	1		TUBO (TIGRONE 4000 P.C.)
2	6 191 617	2		VITE M 8 × 65 UNI 5737
3	6 205 543	4		RONDELLA ∅ 8 UNI 6592
4	6 093 517	1		LEVA
5	6 206 529	2		RONDELLA GROWER ∅ 8
6	6 197 559	2		DADO M 8 UNI 5587
7	6 201 502	5		VITE CAVA M 18 × 1,5 × 36
8	6 205 515	12		RONDELLA ∅ 18 × 24 × 1,5
9	2 152 515	1		DISTRIBUTORE DIN OIL MD MY/A1
10	6 202 540	2		RACCORDO M 18 × 1,5
11	6 202 549	2		TUBO
12	6 197 556	2		DADO M 24 × 2 UNI 5589
13	6 202 028	2		RACCORDO
14	6 201 517	2		NIPLO M 18 × 1,5 / 1/2 GAS
15	6 205 517	2		RONDELLA ∅ 21,5 × 27 × 1,5
16	6 201 516	2		INNESTO RAPIDO 1/2 GAS
17	6 205 515	2		RONDELLA ∅ 18 × 24 × 1,5
18	6 202 653	1		TUBO (TIGRONE)
	6 202 629	1		TUBO (TIGRONE 4000 P.C.)
	6 202 671	1		TUBO (SUPERTIGRE)
19	6 201 502	1		VITE CAVA
20	6 202 652	1		TUBO (TIGRONE 4000 P.C.)
	6 202 556	1		TUBO FIG. 43 TAV. D2 - 90/A (1)
	6 202 556	1		TUBO FIG. 35 TAV. D2 80/A (2)
	6 202 651	1		TUBO FIG. 36 TAV. D2 - 100 (SUPERTIGRE 4000)
21	6 201 510	1		NIPPLO M 18 × 1,5 - M 18 × 1,5
22	6 093 525	1		LEVA
23	2 152 509	1		DISTRIBUTORE DIN OIL MD 4C 100 M (TAV. D2-90/A - 80/A)
	2 152 514	1		DISTRIBUTORE MD 4C 100 M (TAV. D2-60/A)

fig.	nr. codice	quant.	modif.	denominazione e validità

(1) SUPERTIGRE 4800 - 5200 - 7000 - 7500.
(2) TIGRONE 4000 - 4800 - 5200 - 7000 - 7500).

tabella modifiche

modif. nr.	fig. nr.	codice antemodifica	fino a matr. nr.	codice postmodifica e norme di ricambio	da matr. nr.

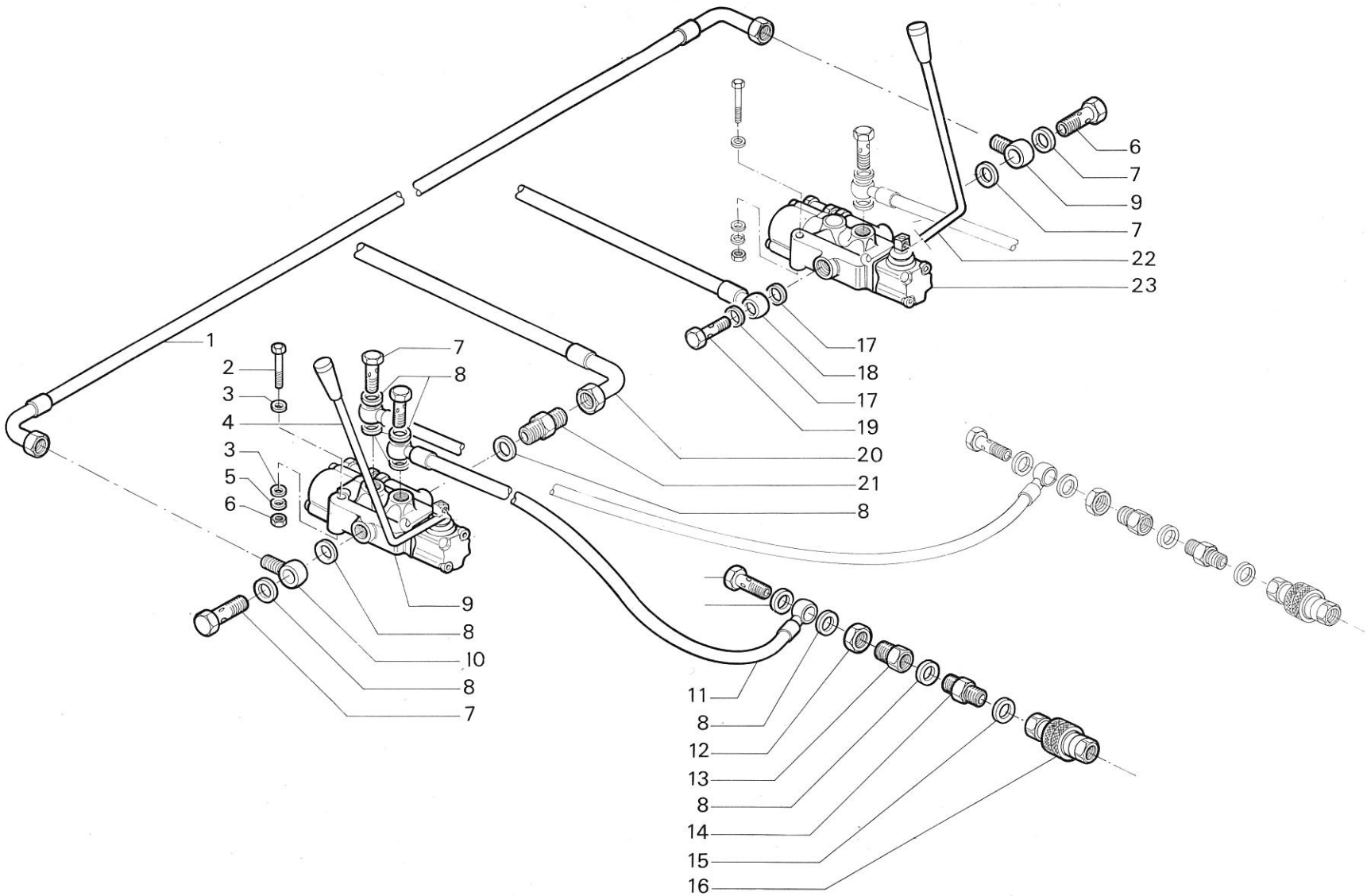

1 JAN. 1986

RICAMBI Nr. 13 Serie SM	**DISTRIBUTORE A DOPPIO EFFETTO** TIGRONE SUPERTIGRE	TAV. D2 - 110	
		Da matr. nr. **13 - 1001**	Fino a matr. nr.

GANCI TRAINO

fig.	nr. codice	quant.	modif.	denominazione e validità
1	5 169 002	1		SPINOTTO
2	5 167 013	1		GANCIO ANT. (7000) FINO A MATR. 13-7036
	5 167 012	1		GANCIO ANT. (4800) FINO A MATR. 13-7036
	5 167 019	1		GANCIO ANT. (4000) FINO A MATR. 13-7036
3	6 081 502	1		COPIGLIA
4	6 206 502	10		RONDELLA ∅ 10 UNI 1751 - 52 A
5	6 191 522	10		VITE M 10 x 30 UNI 5739
6	6 169 008	4		PERNO
7	6 081 513	4		COPIGLIA
8	6 081 510	1		COPIGLIA
9	5 169 003	1		SPINOTTO
10	5 167 004	1	18	GANCIO POST.
11	5 222 001	1		SUPPORTO 3° PUNTO (CON FRESA CARRARO)
	5 222 008	1		SUPPORTO 3° PUNTO ABBASSATO
12	6 206 506	4		RONDELLA ∅ 12 UNI 1751 - 52 A
13	6 197 505	4		DADO M 12 UNI 5587
14	4 169 004	2		SPINOTTO
15	5 165 009	1		ATTACCO GANCIO

fig.	nr. codice	quant.	modif.	denominazione e validità

tabella modifiche

modif. nr.	fig. nr.	codice antemodifica	fino a matr. nr.	codice postmodifica e norme di ricambio		da matr. nr.
18	10	5 167 004	13-2880	5 167 008	PER SOLLEV. NORMALE	13-2881
			13-3091		PER SFORZO CONTROLLATO	13-3092

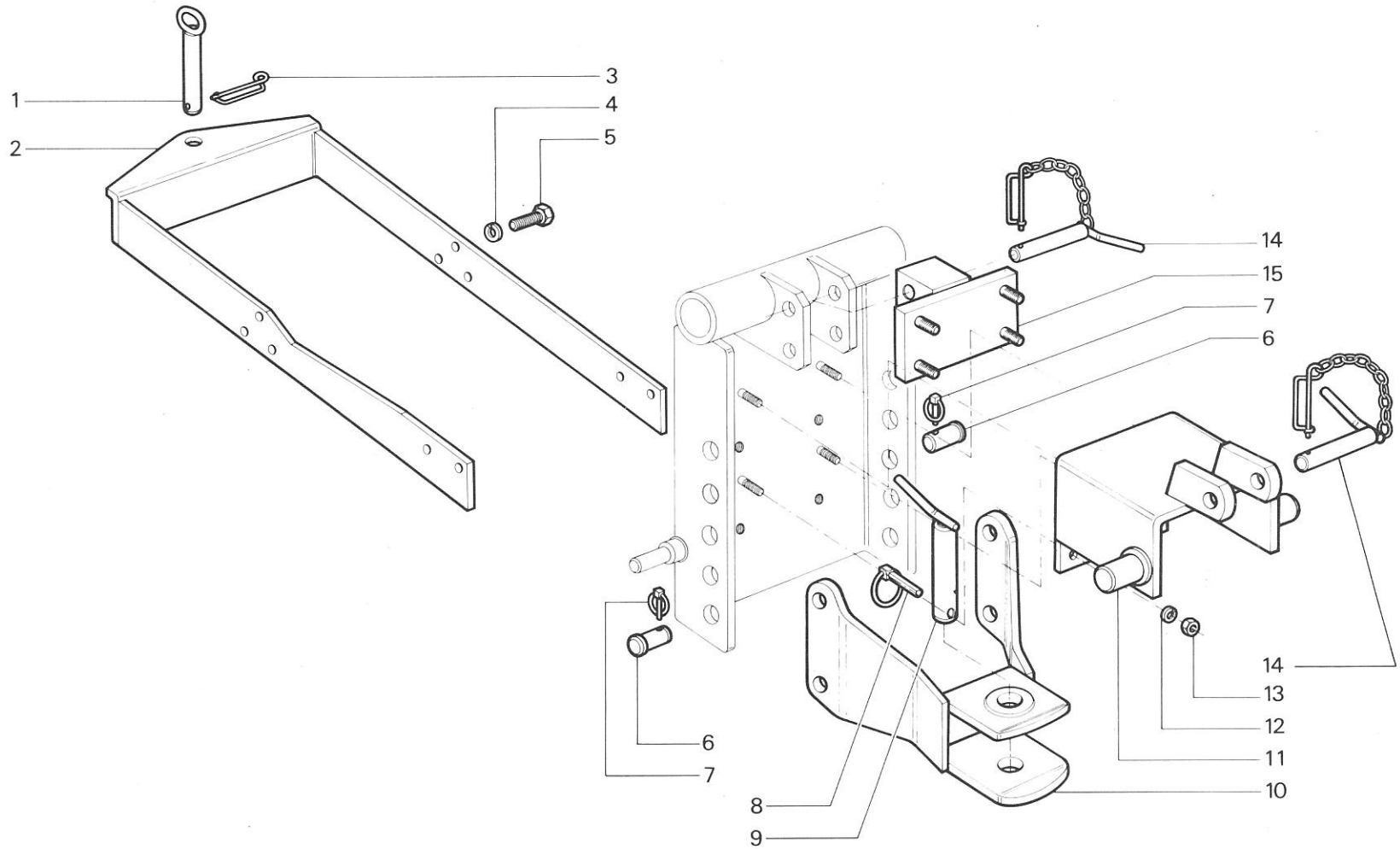

RICAMBI Nr. 13 Serie SM	**GANCI TRAINO**	TAV. D 3 - 10	
		Da matr. nr. **13 - 1001**	Fino a matr. nr.

SCATOLA E RUOTISMI PRESA DI POTENZA ABBASSATA

fig.	nr. codice	quant.	modif.	denominazione e validità
1	6 232 009	1		INGRANAGGIO Z 19
2	6 231 006	1		ALBERINO
3	6 065 510	4		CUSCINETTO 6207
4	6 080 507	3		ANELLO D'ARRESTO ∅ 35 DIN 471
5	6 201 513	1		VITE SFIATO M 8 x 1 x 16
6	6 230 004	1		SCATOLA
7	6 203 501	1		TAPPO 3/8 GAS
8	6 077 527	2		ANELLO DI TENUTA 50658
9	6 231 007	1		ALBERINO P.T.O.
10	6 082 002	2		SPINA DI RIFERIMENTO
11	6 232 010	1		INGRANAGGIO Z 25
12	6 079 534	1		GUARNIZIONE
13	6 230 005	1		COPERCHIO
14	6 077 521	1		ANELLO DI TENUTA 35 60 10
15	6 191 522	8		VITE M 10 x 30 UNI 5739
16	6 206 519	8		RONDELLA ELASTICA ∅ 10 DIN 6798 A
17	6 065 524	2		CUSCINETTO 6010
18	6 232 008	1		INGRANAGGIO Z 25
19	1 229 004	1		SCATOLA COMPLETA

fig.	nr. codice	quant.	modif.	denominazione e validità

tabella modifiche

modif. nr.	fig. nr.	codice antemodifica	fino a matr. nr.	codice postmodifica e norme di ricambio	da matr. nr.

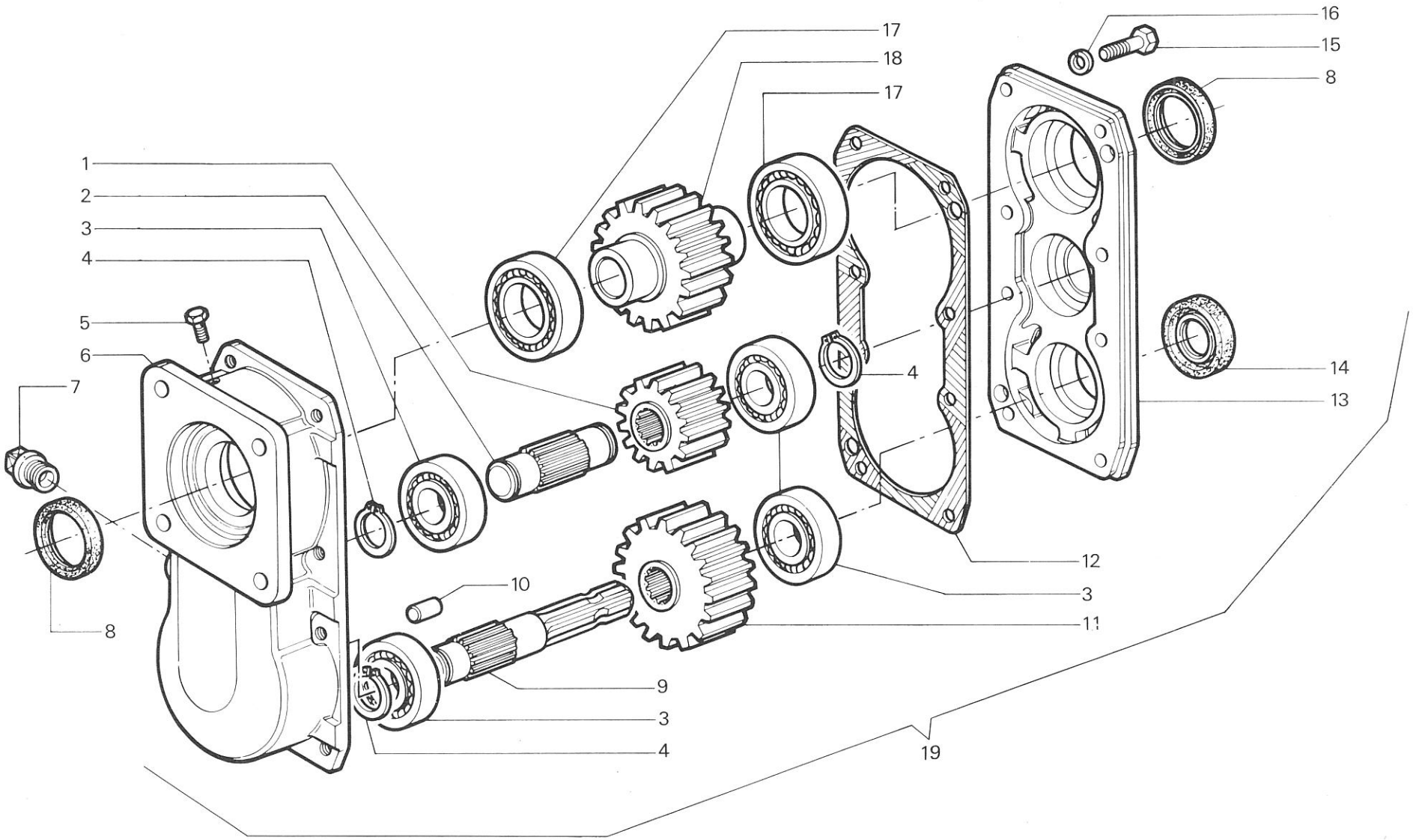

RICAMBI Nr. 13 Serie SM	**SCATOLA E RUOTISMI PRESA DI POTENZA ABBASSATA**	TAV. D 4 - 10	
		Da matr. nr. **13 - 1001**	Fino a matr. nr.

SCATOLA E RUOTISMI PRESA DI POTENZA ANTERIORE

fig.	nr. codice	quant.	modif.	denominazione e validità
1	5 836 006	1		SUPPORTO CUSCINETTO
2	6 836 026	4		PROTEZIONE CUSCINETTO
3	6 080 506	4		ANELLO D'ARRESTO ∅ 62 DIN 472
4	6 068 501	2		CUSCINETTO 2206 2 RS
5	5 836 004	1		ALBERO ANT.
6	5 836 008	1		PROTEZIONE ALBERO ANT.
7	6 206 502	6		RONDELLA ∅ 10 UNI 1751 - 52 A
8	6 191 546	4		VITE M 10 x 16 UNI 5739
9	5 836 005	1		SUPPORTO CUSCINETTO
10	5 836 003	1		ALBERO POST.
11	5 836 007	1		PROTEZIONE ALBERO POST.
12	6 197 530	14		DADO M 6 UNI 5587
13	6 206 505	14		RONDELLA ∅ 6 UNI 1751 - 52 A
14	6 836 011	2		DISTANZIALE
15	6 836 009	1		PIGNONE Z 11
16	6 836 008	1		ALBERINO
17	6 191 590	14		VITE M 6 x 50 UNI 5737
18	6 203 536	1		TAPPO M 8 x 1
19	6 205 502	1		RONDELLA ∅ 8 IN RAME
20	6 203 527	1		TAPPO SFIATO
21	5 836 002	1		COPERCHIO SCATOLA
22	6 077 512	3		ANELLO DI TENUTA 35507
23	6 065 506	4		CUSCINETTO 6007
24	6 836 007	1		ALBERO
25	5 241 502	1		CATENA COMPLETA
26	5 241 503	2		GIUNZIONE
27	5 241 504	1		DOPPIA MAGLIA FALSA
28	6 836 010	1		PIGNONE Z 15
29	5 836 001	1		SCATOLA
30	6 836 012	1		BUSSOLA
31	6 191 539	1		VITE M 10 x 55 UNI 5737
32	6 198 501	1		DADO M 10 UNI 7473
33	6 196 522	1		GRANO M 8 x 18 UNI 5925
34	6 197 501	1		DADO M 8 UNI 5588
35	6 080 503	2		ANELLO D'ARRESTO ∅ 30 DIN 471
36	6 192 520	2		VITE BRUGOLA M 10 x 25 UNI 5931
37	6 206 501	2		RONDELLA ∅ 8 UNI 1751 - 52 A
38	6 191 531	2		VITE M 8 x 25 UNI 5739
39	2 836 001	1		SCATOLA P.T.O. ANT. COMPLETA

fig.	nr. codice	quant.	modif.	denominazione e validità

tabella modifiche

modif. nr.	fig. nr.	codice antemodifica	fino a matr. nr.	codice postmodifica e norme di ricambio	da matr. nr.

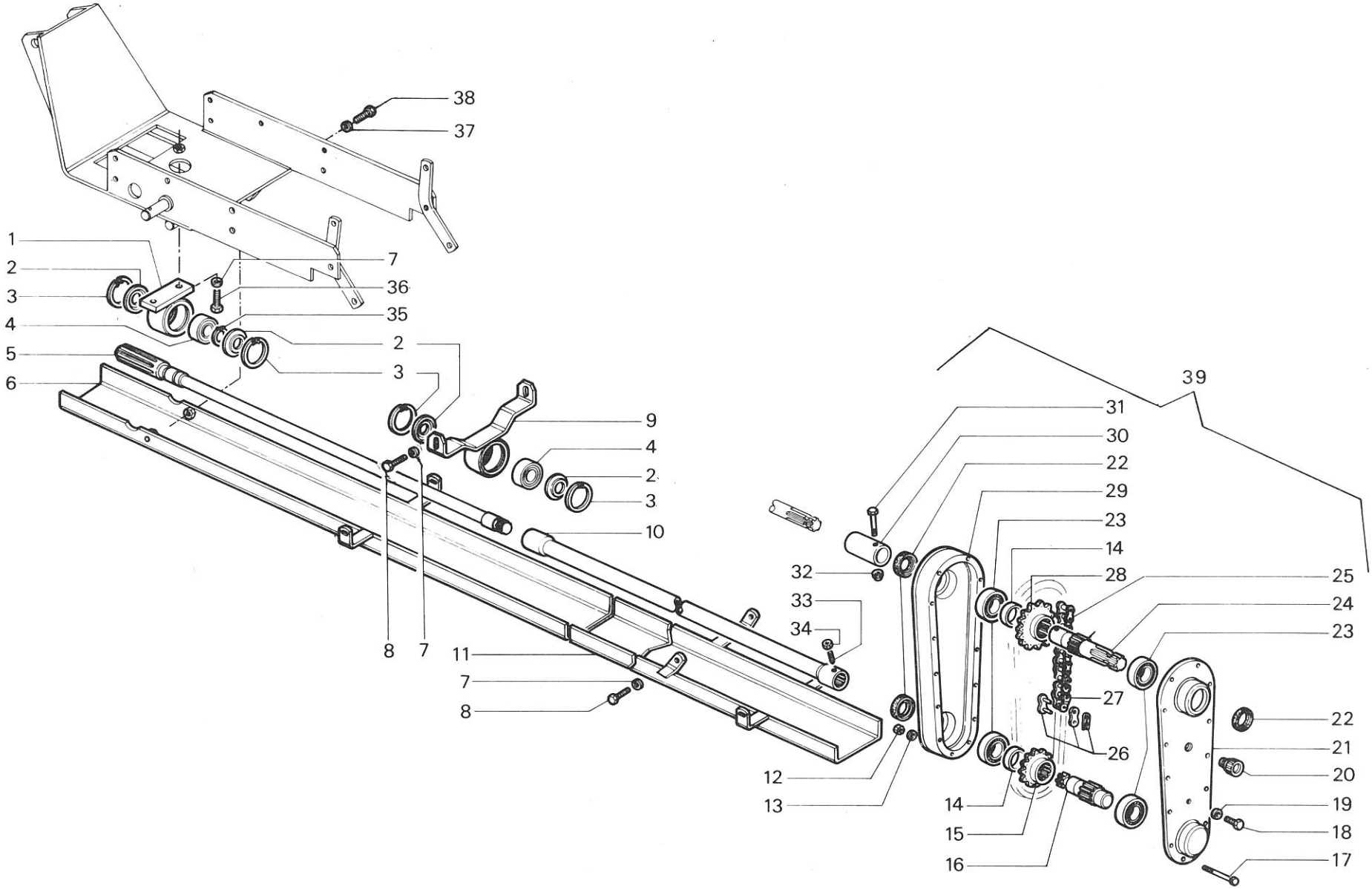

RICAMBI Nr. 13 2ª Serie SM	**SCATOLA E RUOTISMI PRESA DI POTENZA ANTERIORE** TIGRE 2800	TAV. D 4 - 20	
		Da matr. nr. **13 - 5138**	Fino a matr. nr.

ARCO DI PROTEZIONE

fig.	nr. codice	quant.	modif.	denominazione e validità
1	6 191 531	6		VITE M 8 x 25 UNI 5739
2	6 206 501	6		RONDELLA ∅ 8 UNI 1751 - 52 A
3	5 137 077	1		SUPPORTO (1)
	5 137 080	1		SUPPORTO VIGNETO (1)
4	6 191 543	4		VITE M 14 x 1,5 x 60 UNI 5740
	6 191 562	4		VITE M 14 x 1,5 x 100 UNI 5738
	6 191 586	4		VITE M 14 x 1,5 x 140 UNI 5738
5	6 206 510	14		RONDELLA ∅ 14 UNI 1751 - 52 A
6	6 197 510	14		DADO M 14 x 1,5 UNI 5587
7	5 137 059	1		SUPPORTO (2)
	5 137 063	1		SUPPORTO VIGNETO (2)
	5 137 062	1		SUPPORTO (3)
8	6 191 572	2		VITE M 14 x 1,5 x 55 UNI 5740
9	6 191 551	8		VITE M 14 x 1,5 x 45 UNI 5740
10	5 137 072	1		ARCO DI PROTEZIONE

fig.	nr. codice	quant.	modif.	denominazione e validità

(1) SOLLEVAMENTO A SFORZO CONTROLLATO (Tav. D1-10)
(2) SOLLEVAMENTO NORMALE (Tav. D1-20)
(3) SOLLEVAMENTO NORMALE TIGRE (Tav. D1-30)

tabella modifiche

modif. nr.	fig. nr.	codice antemodifica	fino a matr. nr.	codice postmodifica e norme di ricambio	da matr. nr.

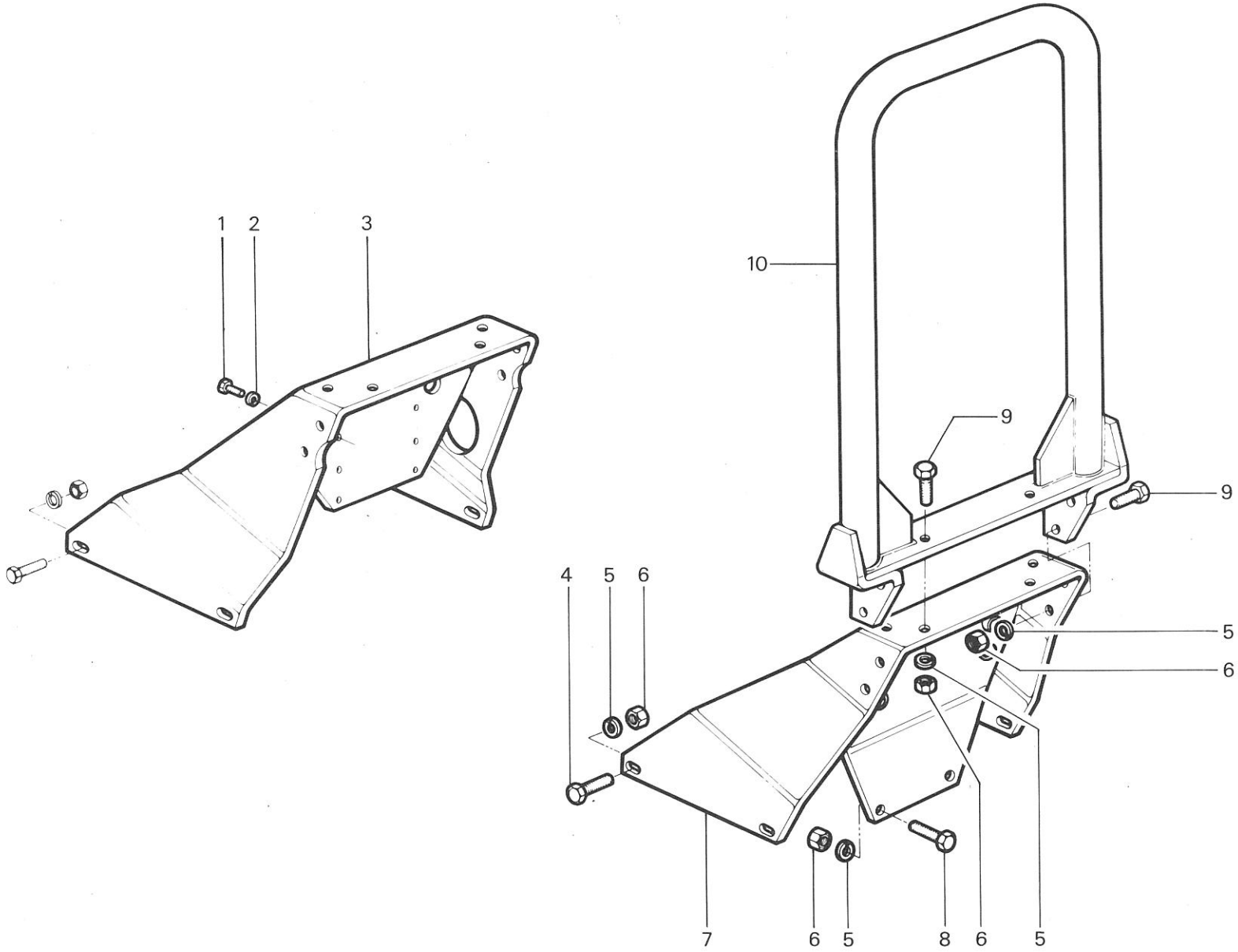

RICAMBI Nr. 13 Serie SM	**ARCO DI PROTEZIONE**	TAV. D 5 - 10	
		Da matr. nr.	Fino a matr. nr.

SERBATOIO - PLANCIA

fig.	nr. codice	quant.	modif.	denominazione e validità
1	6 095 036	2		NOTTOLINO (2)
2	5 219 027	1		BRETELLASX (4400 - 546)
	5 219 026	1		BRETELLA SX (1)
3	6 095 037	2		NOTTOLINO (2)
4	6 192 508	2		VITE M 6 x 70 UNI 5931 (2)
5	6 191 534	4		VITE M 10 x 25 UNI 5739 (6000 - 5000 - 4500 - 4200)
	6 191 507	4		VITE M 10 x 20 UNI 5739 (4000)
6	6 206 502	4		RONDELLA ∅ 10 UNI 1751 - 52 A
7	6 219 034	4		DISTANZIALE (3600 - 337 V - 437)
8	6 206 501	8		RONDELLA ∅ 8 UNI 1751 - 52 A (3600 - 437 - 337 V)
9	6 205 504	4		RONDELLA ∅ 10 UNI 6592 (3600 - 437 - 337 V)
10	6 191 547	4		VITE M 8 x 40 UNI 5737 (3600 - 437 - 337 V)
11	6 219 014	1		SUPPORTO SERBATOIO (1)
12	6 206 505	4		RONDELLA ∅ 6 UNI 1751 - 52 A
13	5 127 008	1	1	SUPPORTO SX
	5 127 018	1		SUPPORTO SX (546 - 525)
14	6 197 530	4		DADO M 6 UNI 5587
15	6 191 521	4		VITE M 6 x 16 UNI 5739
16	6 205 508	4		RONDELLA ∅ 6 UNI 6592
17	6 197 507	8		DADO M 8 UNI 5587
18	6 205 525	8		RONDELLA ∅ 8 UNI 6593
19	6 191 531	4		VITE M 8 x 25 UNI 5739
20	6 127 010	1	1	SUPPORTO POST.
	6 127 011	1	1	SUPPORTO POST. (4000)
	6 127 019	1		SUPPORTO POST. (546 - 525)
21	6 126 001	1		PLANCIA
22	6 191 504	4		VITE M 8 x 20 UNI 5739
23	6 220 011	1		GOMMA PROTEZIONE
24	5 127 009	1	1	SUPPORTO DX
	5 127 012	1		SUPPORTO DX (546 - 525)
25	6 219 017	1		BRETELLA DX (1)
	6 219 006	1		BRETELLA DX (4400 - 546)
26	6 220 001	4		FELTRO (2)
27	5 203 520	1		TAPPO DA MATR. 13-1001 FINO A MATR. 13-1827 (2)
	5 203 004	1		TAPPO DA MATR. 13-1828 FINO A MATR. 13-5118 (2)
	6 203 541	1		TAPPO DA MATR. 13-5119 (2)
28	5 218 008	1	63	SERBATOIO (2)
29	5 219 033	1		SUPPORTO (4400 - 546)
30	6 220 019	1		FELTRO (2)
31	6 221 502	1		RACCORDO (2)
32	5 221 501	1		RUBINETTO (2)
33	6 205 514	1		RONDELLA IN FIBRA (2)

(1) 6000 - 5000 - 4500 - 4200 - 4000 - 3600 - 337 V - 437
(2) NO PER 3400 - 337 RV - 437 R - 525

tabella modifiche

modif. nr.	fig. nr.	codice antemodifica	fino a matr. nr.	codice postmodifica e norme di ricambio	da matr. nr.
1	13	5 127 008	13-1339	5 127 015	13-1340
1	20	6 127 010	13-1339	6 127 017	13-1340
1	20	6 127 011	13-1339	6 127 020	13-1340
1	24	5 127 009	13-1339	5 127 016	13-1340
63	28	5 218 008	13-3761	5 218 011 (6000 - 5000)	13-3762
			13-4171	5 218 012 (4400 - 4000 - 546)	13-4172
			13-4171	5 218 011 (4200 - 3600 - 337 V - 437)	13-4172

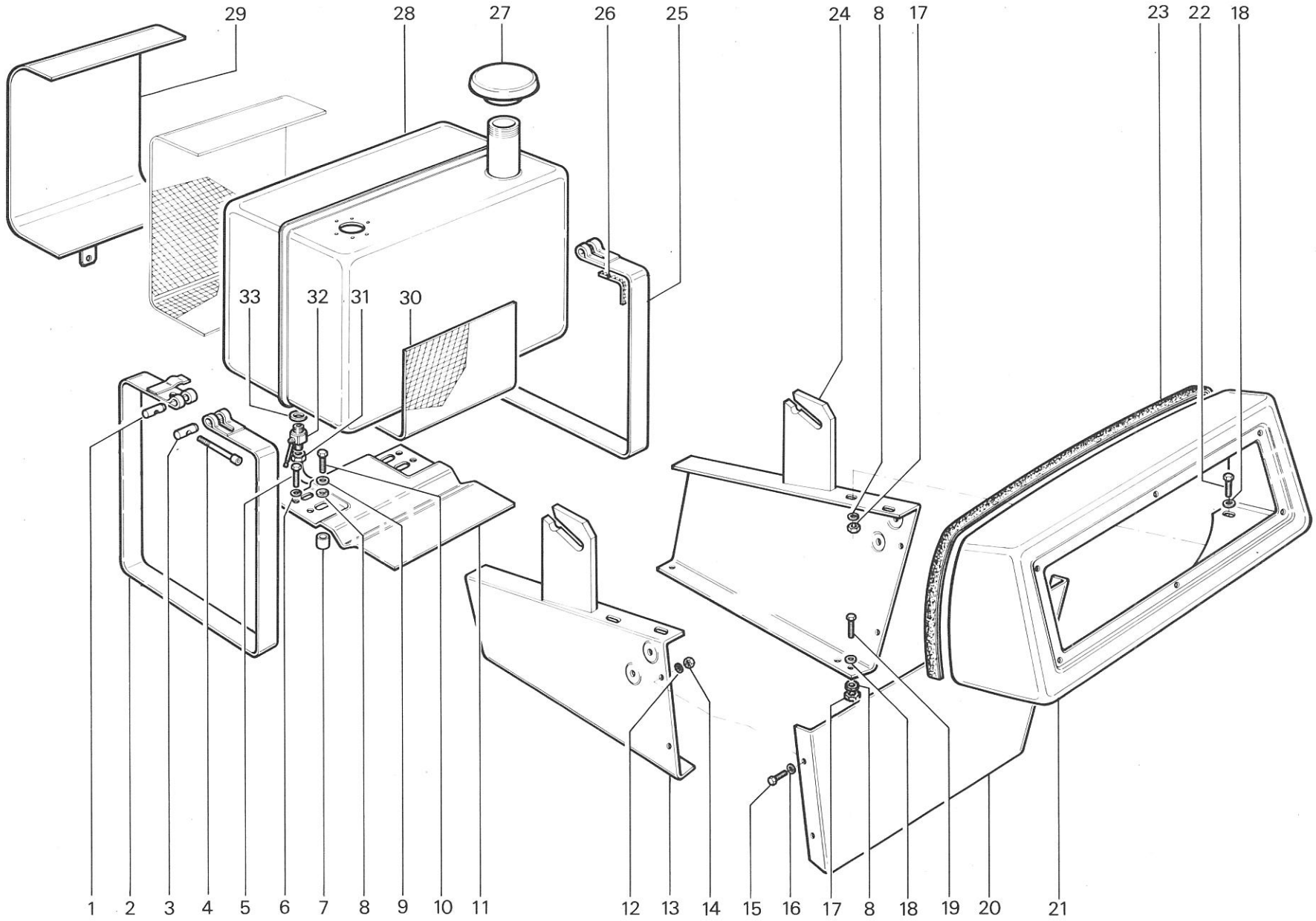

RICAMBI Nr. 13
1ª Serie SM

SERBATOIO - PLANCIA

6000 - 5000 - 4500 - 4400 - 4200 - 4000 - 3600 - 3400
337 V - 337 RV - 437 - 437 R - 525 - 546

TAV. E 1 - 10

Da matr. nr.	Fino a matr. nr.
13 - 1001	

COFANATURA

fig.	nr. codice	quant.	modif.	denominazione e validità
1	6 118 064	2		SUPPORTO ANT.
2	6 199 503	4		DADO AD ALETTE
3	6 115 005	1		MASCHERA
4	6 205 501	14		RONDELLA ∅ 8 UNI 6592
5	6 191 504	4		VITE M 8 x 20 UNI 5739
6	6 191 531	8		VITE M 8 x 25 UNI 5739
7	5 116 004	1	124	FRONTALE COFANO (4400)
	5 116 006	1		FRONTALE COFANO (546)
8	5 116 003	1		FRONTALE COFANO (6000 - 5000 - 4200 - 4000)
	5 116 005	1		FRONTALE COFANO (1)
9	6 197 510	2		DADO M 14 x 1,5 UNI 5587
10	6 206 510	2		RONDELLA ∅ 14 UNI 1751 - 52 A
11	6 191 534	6		VITE M 10 x 25 UNI 5739 (4400 - 546)
12	6 206 502	6		RONDELLA ∅ 10 UNI 1751 - 52A (4400 - 546)
13	6 143 009	1		DISTANZIALE (525)
	6 079 004	1		GOMMA BASE COFANO
14	6 167 007	1		GANCIO TRAINO ANT.
15	6 191 559	2		VITE M 14 x 1,5 x 40 UNI 5740
	6 191 572	2		VITE M 14 x 1,5 x 55 UNI 5740 (525)
16	6 191 550	6		VITE M 12 x 1,25 x 25 UNI 5740 (6000 - 5000 - 4200)
	6 191 534	6		VITE M 10 x 25 UNI 5739 (3600 - 3400 - 437 - 337)
17	6 206 506	6		RONDELLA ∅ 12 UNI 1751 - 52 A
	6 206 502	6		RONDELLA ∅ 10 UNI 1751 - 52 A
18	6 118 066	1		SUPPORTO (6000 - 5000 - 4200)
	6 118 068	1		SUPPORTO (3400 - 337 RV - 437 R)
	5 118 069	1		SUPPORTO (3600 - 337 V - 437)
	5 118 090	1		SUPPORTO (4000)
	5 118 086	1		SUPPORTO (4500)
19	6 117 018	1		FIANCATA SX (6000 - 5000 - 4500)
	6 117 027	1		FIANCATA SX (6000 RHEIN/V - 5000 V)
	6 117 020	1		FIANCATA SX (2)
	6 117 029	1		FIANCATA SX (3)
20	5 145 010	1		FERMO (3400 - 437 R - 337 RV)
	5 145 012	1		FERMO (525)
21	6 117 019	1		FIANCATA DX (6000 - 5000 - 4500)
	6 117 028	1		FIANCATA DX (6000 RHEIN/V - 5000 V)
	6 117 021	1		FIANCATA DX (2)
	6 117 030	1		FIANCATA DX (3)
22	6 198 503	8		DADO M 8 UNI 7473
23	6 210 003	2		DISTANZIALE
24	6 191 560	2		VITE M 8 x 60 UNI 5737
25	6 197 507	4		DADO M 8 UNI 5587
26	6 206 501	6		RONDELLA ∅ 8 UNI 1751 - 52 A
27	6 118 065	2		SUPPORTO POST.
28	6 191 566	2		VITE M 14 x 1,5 x 55 UNI 5738
29	6 145 006	4		RALLA IN NYLON
30	6 198 508	2		DADO M 14 x 1,5 UNI 7473
31	5 115 004	1		SUPPORTO FANALI
32	6 118 075	1		ASTA DI SOSTEGNO (6000 - 5000 - 4500)
	6 118 074	1		ASTA DI SOSTEGNO (2)
33	6 081 503	1		COPIGLIA ∅ 3,2 x 20 UNI 1336
34	6 114 019	1	63	MANTO COFANO (6000 - 5000 - 4500)
	6 114 020	1	63	MANTO (4400 - 4200 - 4000 - 3600 - 337 V)
	5 114 034	1		MANTO COFANO (3400 - 525 - 437 R - 337 RV)
35	6 145 008	2		FERMO COFANO
36	6 210 004	2		DISTANZIALE IN GOMMA
37	6 145 007	2		RALLA IN NYLON
38	6 193 506	2		VITE
39	5 145 008	2	127	AGGANCIO COMPLETO

(1) 4500 - 4200 - 4000 - 3600 - 3400 - 337 RV - 337 V - 437 R - 437
(2) 4400 - 4200 - 4000 - 3600 - 3400 - 337 RV - 337 V - 437 R - 437 - 546 - 525
(3) 4400 V - 4200 RHEIN/V - 4000 V - 3600 RHEIN/V - 3400 V

tabella modifiche

modif. nr.	fig. nr.	codice antemodifica	fino a matr. nr.	codice postmodifica e norme di ricambio	da matr. nr.
124	7	5 116 004	13-4969	5 116 010	13-4970
63	34	6 114 019	13-3761	5 114 031	13-3762
63	34	6 114 020	13-4171	5 114 032	13-4172
127	39	5 145 008	13-5118	5 146 504	13-5119
				5	

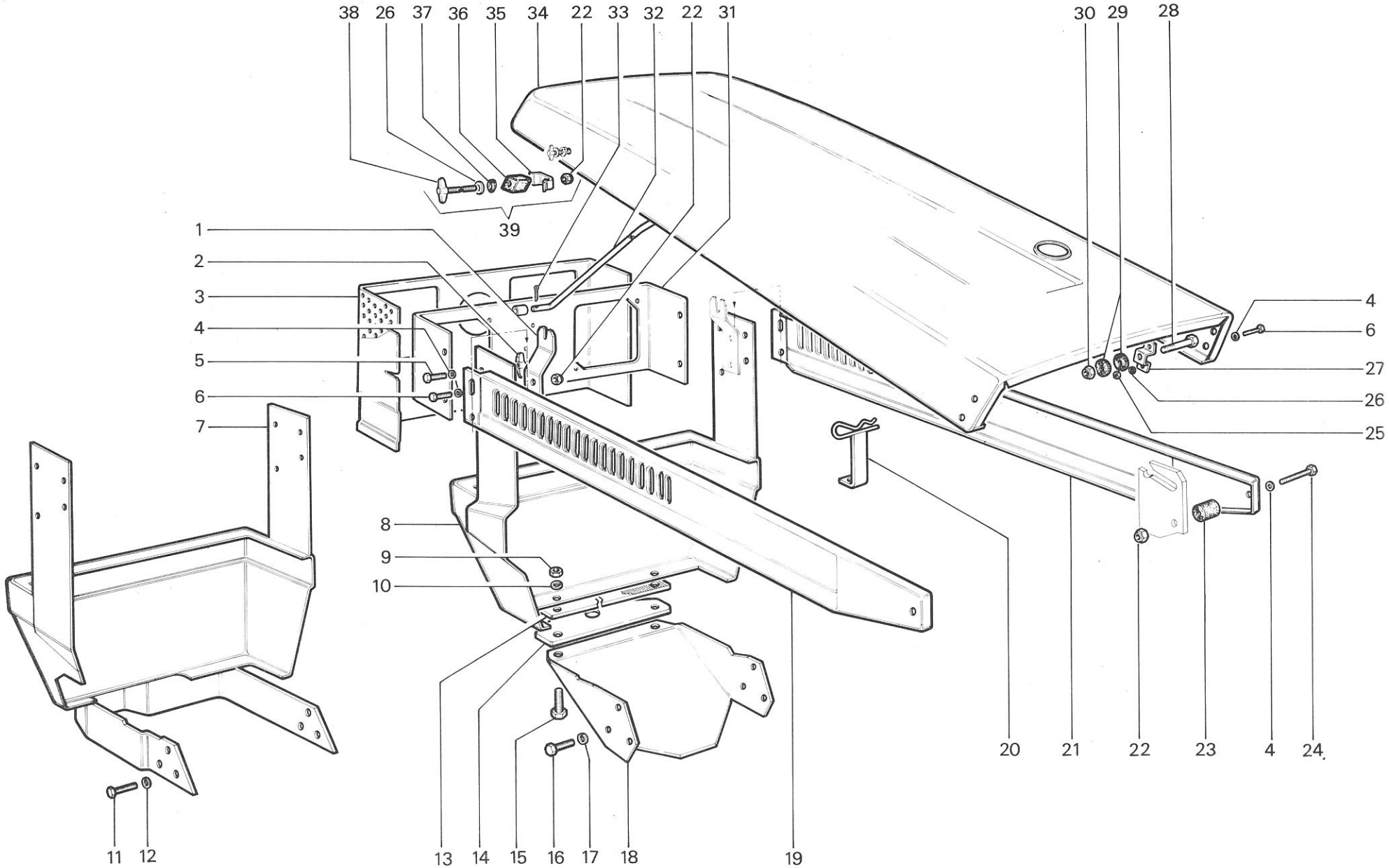

RICAMBI Nr. 13 1ª Serie SM	**COFANATURA** 6000 - 5000 - 4500 - 4400 - 4200 - 4000 - 3600 - 3400 - 337 V - 337 RV - 437 - 437 R - 525 - 546	TAV. E 1 - 20	
		Da matr. nr. **13 - 1001**	Fino a matr. nr.

COFANATURA - SERBATOIO - PLANCIA

fig.	nr. codice	quant.	modif.	denominazione e validità
1	5 114 039	1		COFANO
2	6 191 590	2		VITE M 6 x 50 UNI 5737
3	6 205 508	18		RONDELLA ∅ 6 UNI 6592
4	6 198 506	8		DADO M 6 UNI 7473
5	6 193 512	2		VITE M 5 x 30 DIN 7985
6	6 106 502	1		IMPUGNATURA
7	6 115 012	1		MASCHERINA PROIETTORI
8	6 145 507	4		DADO
9	5 115 011	1		MASCHERINA
10	6 191 521	12		VITE M 6 x 16 UNI 5739
11	6 206 505	12		RONDELLA ∅ 6 UNI 1751 - 52 A
12	6 206 501	10		RONDELLA ∅ 8 UNI 1751 - 52 A
13	6 205 501	6		RONDELLA ∅ 8 UNI 6592
14	6 197 507	6		DADO M 8 UNI 5587
15	6 197 503	4		DADO M 8 UNI 5589
16	6 205 525	8		RONDELLA ∅ 8 UNI 6593
17	6 191 510	4		VITE M 8 x 30 UNI 5739
18	6 116 013	1		FRONTALE
19	6 191 507	4		VITE M 10 x 20 UNI 5739
20	6 206 502	8		RONDELLA ∅ 10 UNI 1751 - 52 A
21	6 118 106	1		SUPPORTO
22	5 116 020	1		ASTA
23	6 081 503	1		COPIGLIA ∅ 3,2 x 20 UNI 1336
24	6 209 544	1		MOLLA
25	6 191 527	4		VITE M 6 x 25 UNI 5739
26	6 205 507	4		RONDELLA ∅ 6 UNI 6593
27	6 205 504	5		RONDELLA ∅ 10 UNI 6592
28	5 118 102	1		SUPPORTO COFANO
29	6 191 504	2		VITE M 8 x 20 UNI 5739
30	5 117 060	1	169	FIANCATA DX
	5 117 089	1		FIANCATA DX TIGRONE VIGNETO
31	5 117 064	1	169	FIANCATA SX
	5 117 090	1		FIANCATA SX TIGRONE VIGNETO
32	6 080 566	2		ANELLO D'ARRESTO
33	6 145 502	2		TIRANTE l = 110
	6 145 508	2		TIRANTE l = 80
34	6 191 515	4		VITE M 8 x 16 UNI 5739
35	6 210 002	4		TAPPO IN GOMMA
36	5 219 038	1		SUPPORTO SERBATOIO

fig.	nr. codice	quant.	modif.	denominazione e validità
37	6 191 546	2		VITE M 10 x 16 UNI 5739
38	5 218 014	1		SERBATOIO COMBUSTIBILE
39	6 210 006	2		PIEDINO COFANO
40	6 215 515	2		RIBATTINO
41	6 203 541	1		TAPPO SERBATOIO
42	6 192 508	2		VITE M 6 x 70 UNI 5931
43	6 095 037	2		NOTTOLINO
44	6 219 039	2		BRETELLA SERBATOIO
45	6 198 501	2		DADO M 10 UNI 7473
46	6 220 011	1		GOMMA PROTEZIONE
47	6 126 010	1		PLANCIA
48	5 127 032	1	169	SUPPORTO POST.
49	6 205 514	1		RONDELLA IN FIBRA
50	5 221 501	1		RUBINETTO
51	6 221 502	1		RACCORDO
52	6 220 001	8		FELTRO
53	6 197 530	8		DADO M 6 UNI 5587
54	6 191 522	4		VITE M 10 x 30 UNI 5739
55	6 197 522	4		DADO M 10 UNI 5587

tabella modifiche

modif. nr.	fig. nr.	codice antemodifica	fino a matr. nr.	codice postmodifica e norme di ricambio	da matr. nr.
169	30	5 117 060	13-6225	5 117 087	13-6226
169	31	5 117 064	13-6225	5 117 088	13-6226
169	48	5 127 032	13-6225	5 127 041	13-6226

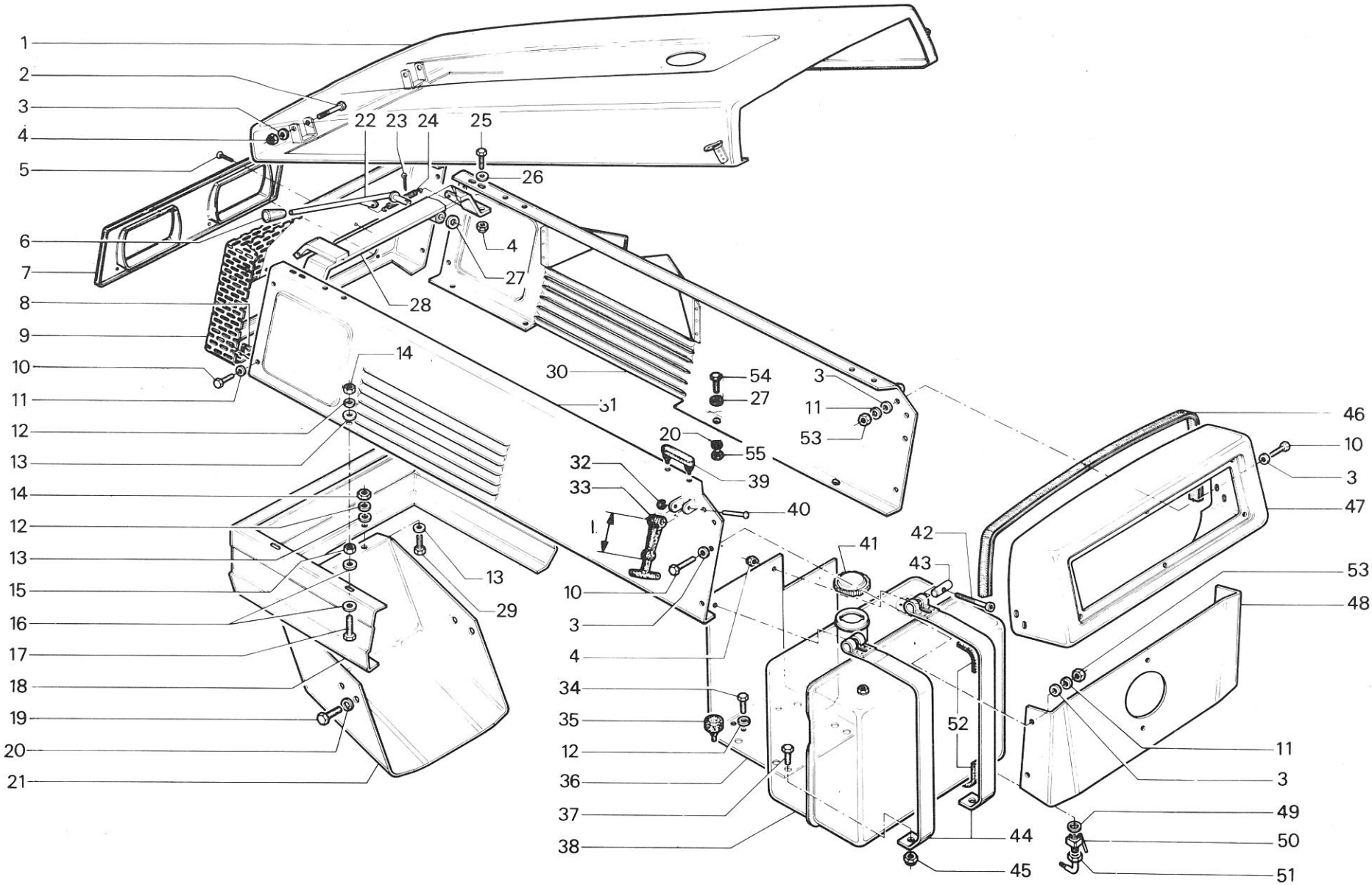

1 JAN. 1986

RICAMBI Nr. 13 2ª Serie SM	**COFANATURA - SERBATOIO - PLANCIA** 7000	TAV. E 1 - 30	
		Da matr. nr. **13 - 5365**	Fino a matr. nr. **13-7036**

COFANATURA - SERBATOIO - PLANCIA (7000-7500)

fig.	nr. codice	quant.	modif.	denominazione e validità
1	5 114 067	1		MANTO COFANO (7500)
	5 114 049	1		MANTO COFANO (7000)
2	6 191 629	6		VITE M 8 × 25 UNI 5739
3	6 205 543	6		RONDELLA ∅ 8 UNI 6592
	6 205 547	6		RONDELLA ∅ 8 × 24 UNI 6593
4	6 206 529	6		RONDELLA GROWER ∅ 8
5	6 197 559	6		DADO M 8 UNI 5587
6	6 193 517	2		VITE M 5 × 25 DIN 7985
7	6 115 012	1		MASCHERINA PROIETTORI
8	5 115 016	1		MASCHERINA COFANO (7000)
	5 115 025	1		MASCHERINA COFANO (7500)
9	6 191 573	1		VITE M 14 × 1,5 × 70 UNI 5738
10	5 116 072	1		SUPPORTO FIANCATA SX
11	6 205 543	8		RONDELLA ∅ 8 UNI 6592
12	6 191 630	4		VITE M 8 × 30 UNI 5739
13	6 198 501	2		DADO M 10 UNI 7473
14	5 116 186	1		FRONTALE (7500)
	5 116 041	1		FRONTALE (7000)
15	6 191 522	2		VITE M 10 × 30 UNI 5739
16	6 167 020	1		GANCIO TRAINO
17	6 206 502	8		RONDELLA GROWER ∅ 10
18	6 116 034	2		TASSELLO
19	6 191 534	6		VITE M 10 × 25 UNI 5739
20	5 116 056	1		SUPPORTO COFANATURA
21	6 197 522	5		DADO M 10 UNI 5587
22	5 219 038	1		SUPPORTO SERBATOIO
23	6 191 504	5		VITE M 8 × 20 UNI 5739
24	6 210 002	2		FUNGO
25	6 205 514	1		RONDELLA ∅ 17 IN FIBRA
26	5 221 501	1		RUBINETTO
27	6 221 502	1		RACCORDO
28	6 220 019	1		FELTRO
29	6 145 502	2		TIRANTE
30	6 215 515	2		RIBATTINO
31	5 116 106	1		SUPPORTO POST. (7000 DA MATR. 13-7326)
	5 116 096	1		SUPPORTO POST (7000 FINO A MATR. 13-7325)
	5 116 189	1		SUPPORTO POST. (7500)
32	6 205 542	8		RONDELLA ∅ 6 UNI 6592
33	6 191 628	4		VITE M 6 × 16 UNI 5739
34	6 197 558	4		DADO M 6 UNI 5587
35	6 206 532	4		RONDELLA GROWER ∅ 6
36	6 126 010	1		PLANCIA PORTASTRUMENTI
37	9 900 050	1		PLANCIA PORTASTRUMENTI
38	6 080 566	2		ANELLO D'ARRESTO
39	6 220 001	4		FELTRO

fig.	nr. codice	quant.	modif.	denominazione e validità
40	6 192 508	2		VITE M 6 × 70 UNI 5931
41	6 095 037	2		NOTTOLINO
42	5 218 014	1		SERBATOIO 7000
	5 218 019	1		SERBATOIO 7500
43	6 203 541	1		TAPPO
44	6 198 506	2		DADO M 6 UNI 7473
45	6 210 006	2		PIEDINO
46	5 116 053	1		FIANCATA DX 7000
	5 116 184	1		FIANCATA DX 7500
	5 116 055	1		FIANCATA DX 7000 VIGNETO
	5 116 197	1		FIANCATA DX 7500 VIGNETO
47	5 116 198	1		FIANCATA SX 7500 VIGNETO
	5 116 185	1		FIANCATA SX 7500
	5 116 052	1		FIANCATA SX 7000
	5 116 054	1		FIANCATA SX 7000 VIGNETO
48	6 191 506	2		VITE M 10 × 60 UNI 5737
49	6 197 510	1		DADO M 14 × 1,5 UNI 5587
50	6 206 510	1		RONDELLA GROWER ∅ 14
51	5 116 046	1		SUPPORTO FIANCATA DX
52	6 191 601	1		VITE M 10 × 75 UNI 5737
53	6 116 059	2		RIGA
54	6 081 524	1		COPIGLIA 5×30 UNI 1336
55	6 104 003	1		FUNE

tabella modifiche

modif. nr.	fig. nr.	codice antemodifica	fino a matr. nr.	codice postmodifica e norme di ricambio	da matr. nr.

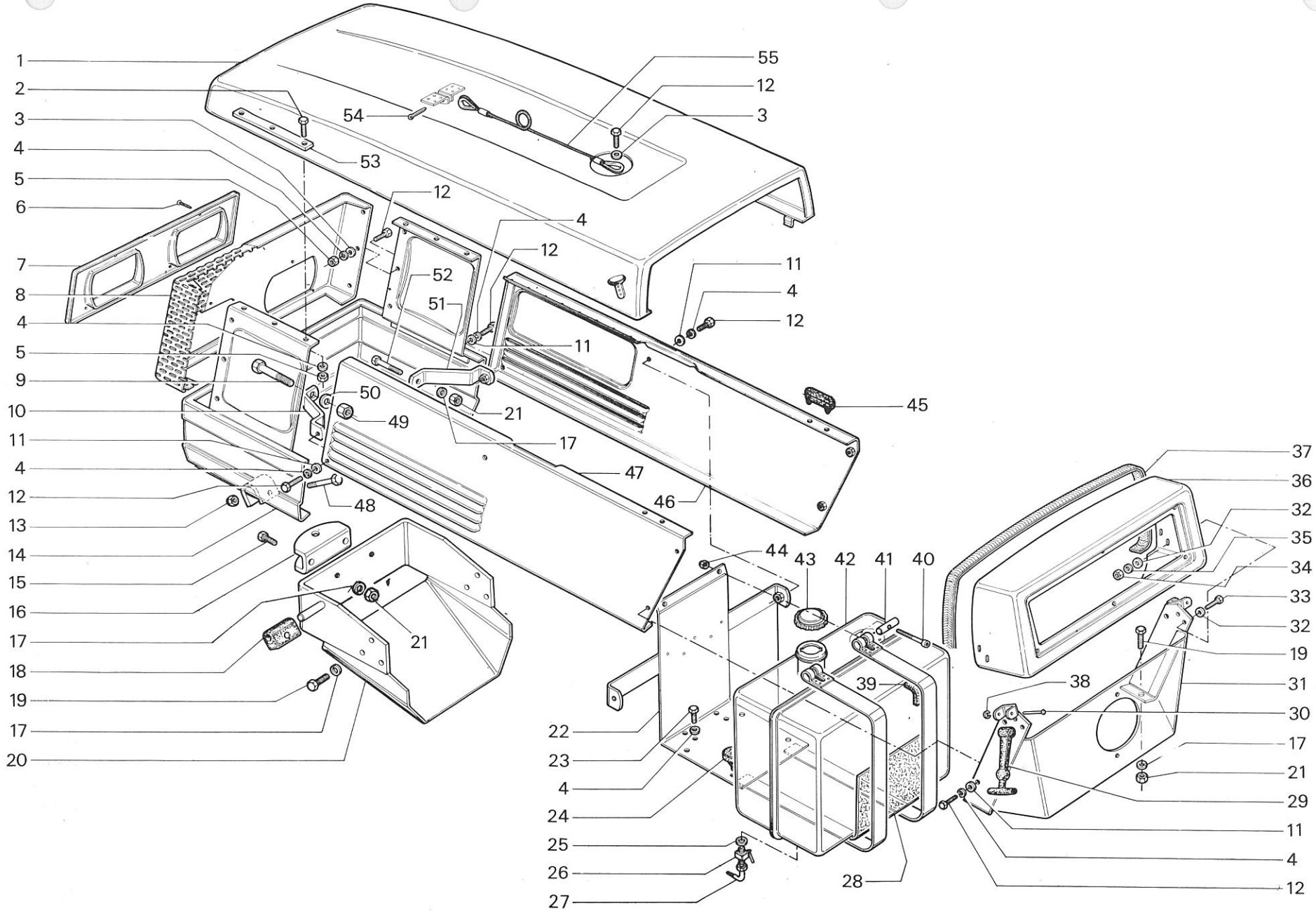

RICAMBI Nr. 13 2ª Serie SM	**COFANATURA - SERBATOIO - PLANCIA** 7000	TAV. E 1 - 31	
		Da matr. nr. **13 - 7037**	Fino a matr. nr.

COFANATURA - SERBATOIO - PLANCIA

fig.	nr. codice	quant.	modif.	denominazione e validità
1	5 114 041	1		COFANO (4000)
	5 114 037	1		COFANO (4800)
2	6 191 590	2		VITE M 6 x 50 UNI 5737
3	6 205 508	22		RONDELLA∅ 6 UNI 6592
4	6 198 506	12		DADO M 6 UNI 7473
5	6 193 512	2		VITE M 5 x 30 DIN 7985
6	6 106 502	1		IMPUGNATURA
7	6 115 009	1		MASCHERINA PROIETTORI
8	5 116 020	1		ASTA
9	6 081 503	1		COPIGLIA ∅ 3,2 x 20 UNI 1336
10	6 209 544	1		MOLLA
11	6 191 527	4		VITE M 6 x 25 UNI 5739
12	6 205 507	4		RONDELLA ∅ 6 UNI 6593
13	6 205 504	1		RONDELLA ∅ 10 UNI 6592
14	5 115 013	1		MASCHERINA
	5 115 014	1		MASCHERINA (VIGNETO)
15	6 145 507	4		DADO
16	6 220 020	1		GOMMA PROTEZIONE (4800)
17	6 206 505	12		RONDELLA ∅ 6 UNI 1751 - 52 A
18	6 191 589	4		VITE M 6 x 45 UNI 5737
19	6 205 525	16		RONDELLA ∅ 8 UNI 6593
20	5 118 102	1		SUPPORTO COFANO (4000)
	5 118 118	1		SUPPORTO COFANO (4800)
21	6 206 501	6		RONDELLA ∅ 8 UNI 1751 - 52 A
22	6 197 507	6		DADO M 8 UNI 5587
23	6 197 503	4		DADO M 8 UNI 5589
24	6 191 521	4		VITE M 6 x 16 UNI 5739 (4800)
25	5 117 076	1		FIANCATA CONVOGLIATORE (4800)
26	6 116 016	1		FRONTALE (4000)
	6 116 013	1		FRONTALE (4800)
27	6 118 109	1		SUPPORTO (4000)
	6 118 113	1		SUPPORTO (4800)
28	6 191 507	4		VITE M 10 x 20 UNI 5739
29	6 206 502	4		RONDELLA ∅ 10 UNI 1751
30	6 191 504	2		VITE M 8 x 20 UNI 5739
31	6 205 501	2		RONDELLA ∅ 8 UNI 6592
32	6 191 510	4		VITE M 8 x 30 UNI 5739
33	5 117 067	1		FIANCATA DX (4000)
	5 116 026	1		FIANCATA DX (SUPERTIGRE 4000 VIGNETO " GERMANIA ")
	5 117 072	1		FIANCATA DX (4800)
34	5 117 066	1		FIANCATA SX (4000)
	5 116 027	1		FIANCATA SX (SUPERTIGRE 4000 VIGNETO " GERMANIA ")
	5 117 071	1		FIANCATA SX (4800)

fig.	nr. codice	quant.	modif.	denominazione e validità
35	6 145 502	2		TIRANTE l = 110
	6 145 508	2		TIRANTE l = 80
36	6 191 521	8		VITE M 6 x 16 UNI 5739
37	6 194 513	4		VITE M 8 x 18 UNI 5933
38	6 219 041	1		SUPPORTO SERBATOIO (4000)
	5 219 044	1		SUPPORTO SERBATOIO (4800)
39	5 218 015	1		SERBATOIO COMBUSTIBILE
40	6 191 546	2		VITE M 10 x 16 UNI 5739 (4000)
41	6 198 501	2		DADO M 10 UNI 7473 (4000)
42	6 221 502	1		RACCORDO
43	5 221 501	1		RUBINETTO
44	6 205 514	1		RONDELLA IN FIBRA
45	6 219 039	2		BRETELLA SERBATOIO (4000)
46	6 197 530	8		DADO M 6 UNI 5587
47	5 127 039	1		SUPPORTO POST.
48	6 220 001	8		FELTRO
49	6 126 010	1		PLANCIA
50	6 220 011	1		GOMMA PROTEZIONE
51	6 192 508	2		VITE M 6 x 70 UNI 5931
52	6 095 037	2		NOTTOLINO
53	6 203 541	1		TAPPO SERBATOIO
54	6 215 515	2		RIBATTINO
55	6 210 006	2		PIEDINO COFANO
56	6 080 566	2		ANELLO D'ARRESTO
57	6 197 522	4		DADO M 10 UNI 5587
58	6 191 522	4		VITE M 10 x 30 UNI 5739

tabella modifiche

modif. nr.	fig. nr.	codice antemodifica	fino a matr. nr.	codice postmodifica e norme di ricambio	da matr. nr.

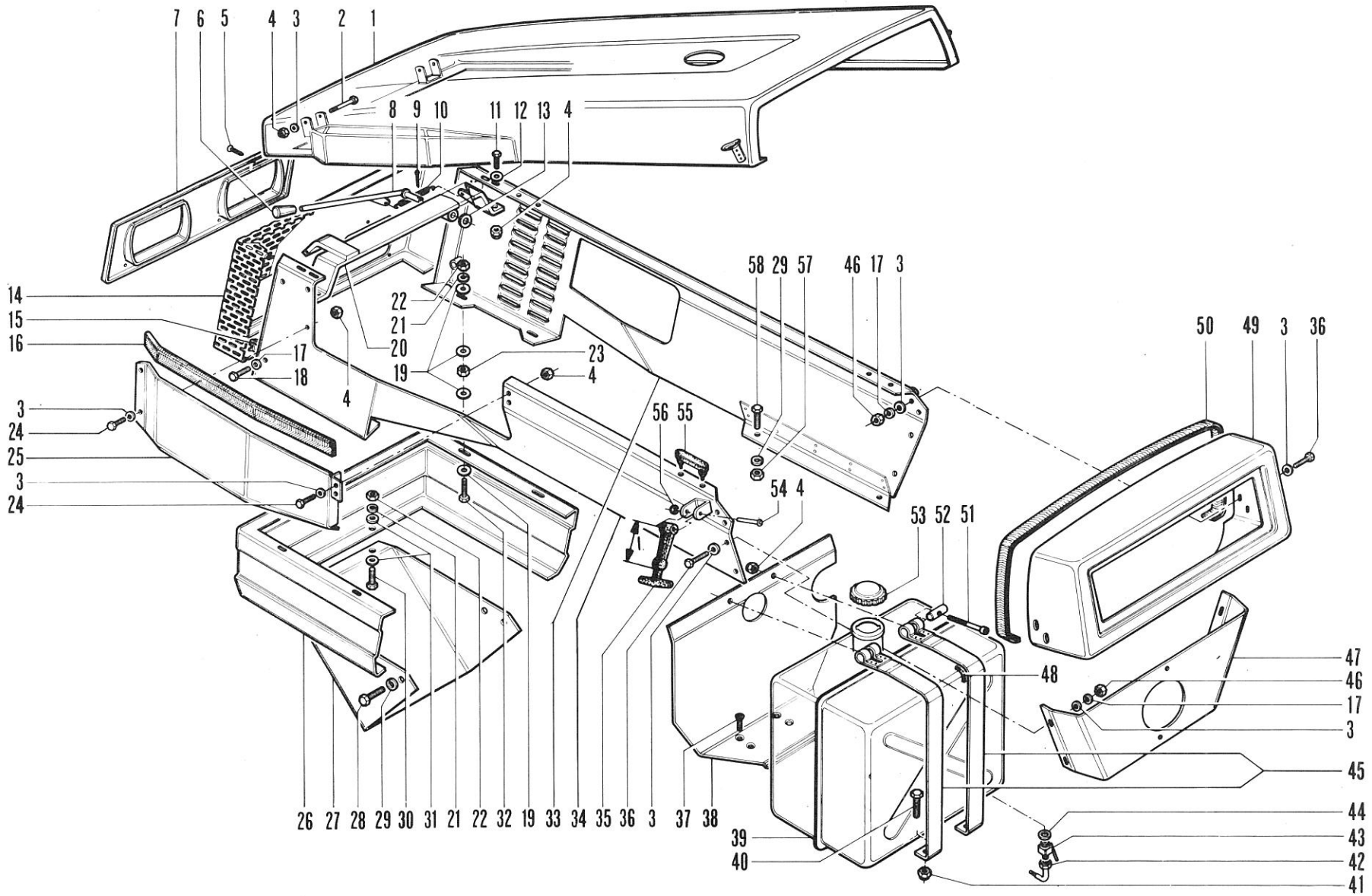

1 JAN. 1986

RICAMBI Nr. 13 2ª Serie SM	**COFANATURA - SERBATOIO - PLANCIA** 4000 - 4800	TAV. E 1 - 40	
		Da matr. nr. **13-5360**	Fino a matr. nr. **13-7036**

COFANATURA - SERBATOIO - PLANCIA

fig.	nr. codice	quant.	modif.	denominazione e validità
1	5 114 045	1		MANTO COFANO (4800)
	5 114 050	1		MANTO COFANO (4800) (1)
	5 114 046	1		MANTO COFANO (4000)
2	6 191 531	6		VITE M 8 x 25 UNI 5739
3	6 205 525	7		RONDELLA ∅ 8 UNI 6593
4	6 206 501	24		RONDELLA ∅ 8 UNI 1751 - 52 A
5	6 197 507	12		DADO M 8 UNI 5587
6	6 193 517	2		VITE M 5 x 25 TCB DIN 7985
7	6 115 012	1		MASCHERINA PROIETTORI
8	5 115 017	1	227	MASCHERINA COFANO
	5 115 019	1		MASCHERINA COFANO (VIGNETO)
9	5 116 093	1	227	FRONTALE COFANO (4800)
	5 116 092	1		FRONTALE COFANO (4000)
10	6 198 501	2		DADO M 10 UNI 7473
11	6 191 522	2		VITE M 10 x 30 UNI 5739 (4800)
12	6 167 020	1		GANCIO TRAINO (4800)
13	6 206 502	10		RONDELLA ∅ 10 UNI 1751 - 52 A
14	6 116 034	2		TASSELLO COFANO
15	6 191 534	8		VITE M 10 x 25 UNI 5739
16	5 116 083	1		SUPPORTO COFANATURA (4800)
	5 116 071	1		SUPPORTO COFANATURA (4000)
17	6 197 522	4		DADO M 10 UNI 5587
18	5 116 073	1		SUPPORTO FIANCATE (4800)
	5 116 074	1		SUPPORTO FIANCATE (4000)
19	6 191 504	21		VITE M 8 x 20 UNI 5739
20	6 205 514	1		RONDELLA IN FIBRA
21	5 221 501	1		RUBINETTO
22	6 221 502	1		RACCORDO
23	6 220 019	1		FELTRO
24	5 219 053	1		SUPPORTO SERBATOIO
25	6 205 501	14		RONDELLA ∅ 8 UNI 6592
26	6 145 502	2		TIRANTE
27	6 215 515	2		RIBATTINO
28	5 116 062	1		SUPPORTO POST. (4000)
	5 116 062	1	193	SUPPORTO POST. (4800)
29	6 205 508	8		RONDELLA ∅ 6 UNI 6592
30	6 191 521	4		VITE M 6 x 16 UNI 5739
31	6 197 530	4		DADO M 6 UNI 5587
32	6 206 505	4		RONDELLA ∅ 6 UNI 1751 - 52 A

fig.	nr. codice	quant.	modif.	denominazione e validità
33	6 126 010	1		PLANCIA
	6 126 011	1		PLANCIA (FILTRO ARIA A SECCO)
34	6 220 011	1		GOMMA PROTEZIONE
35	6 080 566	2		ANELLO D'ARRESTO
36	6 220 001	4		FELTRO
37	6 192 508	2		VITE M 6 x 70 UNI 5931
38	6 095 037	2		NOTTOLINO
39	5 218 015	1		SERBATOIO
40	6 095 036	2		NOTTOLINO FILETTATO
41	6 203 541	1		TAPPO SERBATOIO
42	6 210 006	2		PIEDINO COFANO
43	5 116 085	1		FIANCATA DX (4800)
	5 116 087	1		FIANCATA DX (4000)
44	5 116 086	1		FIANCATA SX (4800)
	5 116 088	1		FIANCATA SX (4000)
45	6 191 506	2		VITE M 10 x 60 UNI 5737
46	6 116 059	2		RIGA
47	6 081 524	1		COPIGLIA ∅ 5 x 30 UNI 1336
48	6 104 003	1		FUNE FERMO COFANO

(1) FILTRO ARIA A SECCO CON PREFILTRO ESTERNO

tabella modifiche

modif. nr.	fig. nr.	codice antemodifica	fino a matr. nr.	codice postmodifica e norme di ricambio	da matr. nr.
193	28	5 116 062	13-8072	5 116 110	13-8073
227	8	~~5 115 017~~	12-10073	5 115 021	13-10074
227	9	5 116 093	13-10073	5 116 149	13-10074

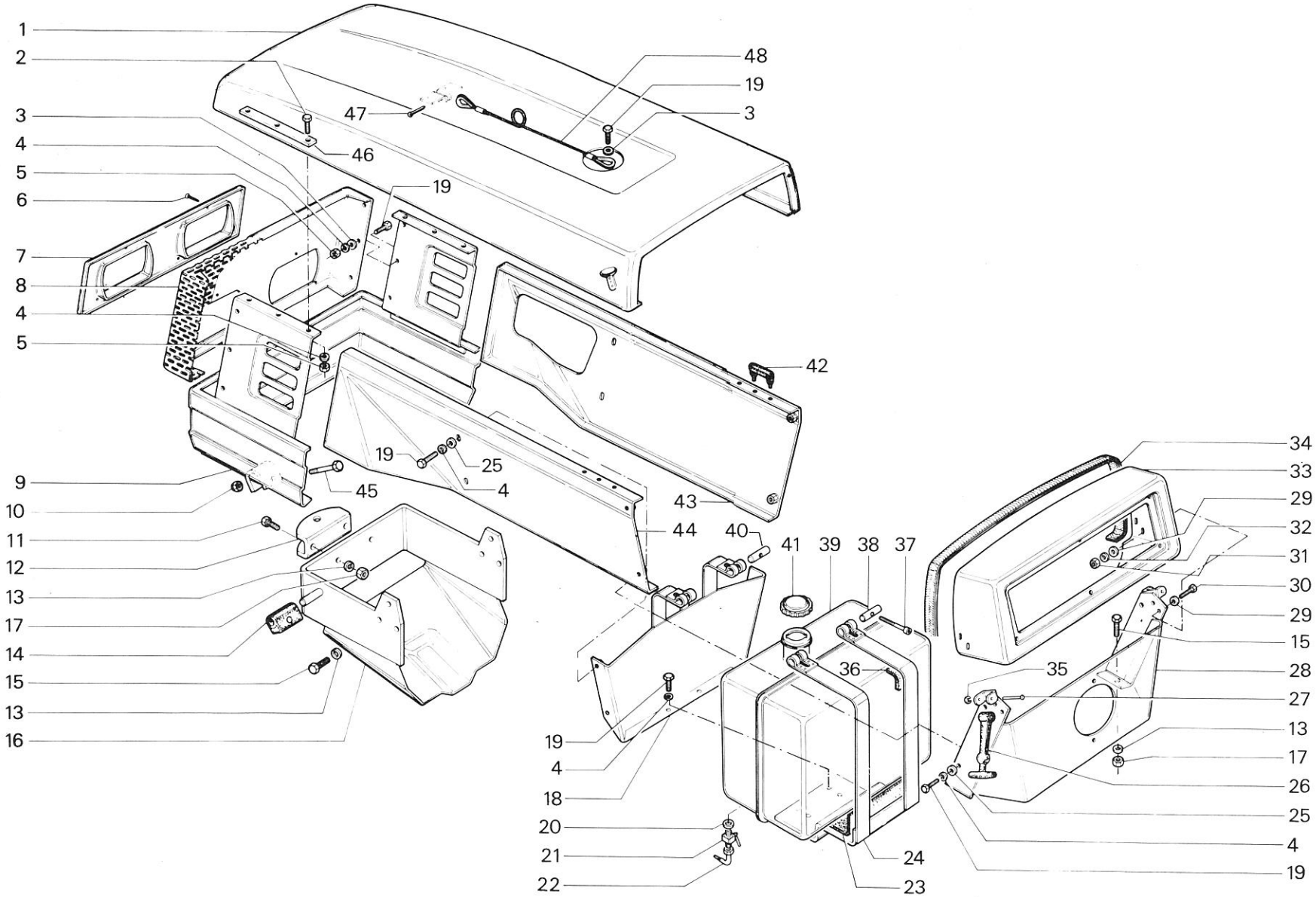

1 JAN. 1986

RICAMBI Nr. 13 2ª Serie SM	**COFANATURA - SERBATOIO - PLANCIA** TIGRONE - SUPERTIGRE 4000 - 4800 - 5200 UNITRANS (fino a matr. **53-8619**)	TAV. E 1 - 41	
		Da matr. nr. **13 - 7037**	Fino a matr. nr.

COFANATURA - SERBATOIO - PLANCIA

fig.	nr. codice	quant.	modif.	denominazione e validità
1	5 114 051	1		MANTO COFANO (4000)
	5 114 052	1		MANTO COFANO (4800 - 5200)
2	6 191 629	6		VITE M 8 × 25 UNI 5739
3	6 116 059	2		RINFORZO MANTO COFANO
4	6 191 630	6		VITE M 8 × 20 UNI 5739
5	6 205 547	6		RONDELLA ∅ 8 × 24 UNI 6593
6	6 205 543	6		RONDELLA ∅ 8 UNI 6592
7	6 198 513	2		DADO M5 UNI 7473
8	6 206 529	6		RONDELLA GROWER ∅ 8
9	6 197 559	6		DADO M 8 UNI 5587
10	6 193 517	2		VITE M 5 × 25 DIN 7985
11	6 115 012	1		MASCHERINA PROIETTORI
12	5 115 017	1		MASCHERINA COFANO (4000)
	5 115 021	1		MASCHERINA COFANO (4800 - 5200)
13	5 116 092	1		FRONTALE COFANO (4000)
	5 116 149	1		FRONTALE COFANO (4800 - 5200)
14	6 198 501	2		DADO M 10 UNI 7473
15	6 191 633	2		VITE M 10 × 60 UNI 5737
16	6 191 522	2		VITE M 10 × 30 UNI 5739
17	6 167 020	1		GANCIO TRAINO ANTERIORE
18	5 116 071	1		SUPPORTO COFANATURA (4000)
	5 116 083	1		SUPPORTO COFANATURA (4800 - 5200) (FINO A MATR. 13-12965)
	5 116 208	1		SUPPORTO COFANUTA (4800 - 5200 DA MATR. 13-12966)
19	6 116 034	2		TASSELLO
20	6 206 502	2		RONDELLA GROWER ∅ 10
21	6 197 522	2		DADO M 10 UNI 5587
22	6 191 534	6		VITE M 10 × 25 UNI 5739
23	6 206 502	6		RONDELLA GROWER ∅ 10
24	6 191 629	1		VITE M 8 × 25 UNI 5739 (4000)
	6 191 630	1		VITE M 8 × 20 UNI 5739 (4800 - 5200)
25	6 104 003	1		FUNE
26	6 081 524	1		COPIGLIA ∅ 5 × 30 UNI 1336
27	6 210 006	2		PIEDINO COFANO
28	5 116 116	1		FIANCATA SX (4000)
	5 116 118	1		FIANCATA SX (4800 - 5200)
29	6 191 632	8		VITE M 8 × 16 UNI 5739
30	5 116 112	1		SUPPORTO FIANCATE (4000)
	5 116 113	1		SUPPORTO FIANCATE (4800 - 5200)
31	6 191 504	2		VITE M 8 × 20 UNI 5739
32	6 206 501	2		RONDELLA GROWER ∅ 8
33	6 179 044	1		FONDO BATTERIA
34	6 126 013	1		POLANCIA (4000)
	6 126 010	1		PLANCIA (4800 - 5200)
35	9 90 0050	1		GOMMA PROTEZIONE (FORNIBILE A. M.)
36	5 116 115	1		FIANCATA DX (4000)
	5 116 117	1		FIANCATA DX (4800 - 5200)
37	6 080 566	2		ANELLO D'ARRESTO
38	6 215 515	2		PERNO

fig.	nr. codice	quant.	modif.	denominazione e validità
39	6 145 502	2		TIRANTE
40	5 116 114	1		SUPPORTO
41	6 191 628	4		VITE M 6 × 16 UNI 5739
42	6 205 542	8		RONDELLA ∅ 6 UNI 6592
43	6 191 619	2		VITE M 10 × 30 UNI 5739
44	6 206 527	4		RONDELLA GROWER ∅ 10
45	6 197 557	2		DADO M 10 UNI 5587
46	6 191 546	2		VITE M 10 × 16 UNI 5739
47	6 206 502	2		RONDELLA GROWER ∅ 10
48	5 219 056	1		SUPPORTO SERBATOIO
49	6 205 542	8		RONDELLA ∅ 6 UNI 6592
50	6 206 532	4		RONDELLA GROWER ∅ 6
51	6 197 558	4		DADO M 6 UNI 5587
52	6 191 631	2		VITE M 10 × 20 UNI 5739
53	6 205 541	2		RONDELLA ∅ 10 UNI 6592
54	6 192 508	2		VITE M 6 × 70 UNI 5931
55	6 095 037	2		NOTTOLINO
56	6 095 036	2		NOTTOLINO FILETTATO
57	6 202 026	1		TUBO
58	6 220 001	4		FELTRO
59	RICAMBI MOTORE			
60	6 212 507	4		FASCETTA
61	6 202 687	3		RACCORDO
62	6 202 686	1		RACCORDO A T
63	6 197 557	2		DADO M 10 UNI 5587
64	6 088 024	1		COPRI SCATOLA STERZO
65	6 203 541	1		TAPPO
66	5 218 017	1		SERBATOIO
67	6 205 502	2		RONDELLA ∅ 8 × 13 × 1,5 RAME
68	6 202 501	1		RACCORDO
69	6 210 002	4		FUNGO
70	6 201 501	1		VITE CAVA M 8 × 1
71	6 220 019	1		FELTRO
72	6 202 027	1		TUBO
73	6 195 502	6		VITE ∅ 3,5 × 13 DIN 7981 B
74	6 174 546	1		GALLEGGIANTE CON PESCAGGIO GASOLIO

tabella modifiche

modif. nr.	fig. nr.	codice antemodifica	fino a matr. nr.	codice postmodifica e norme di ricambio	da matr. nr.