Modèles

"Toselli 226.S"

"Toselli 226"

"Toselli 336"

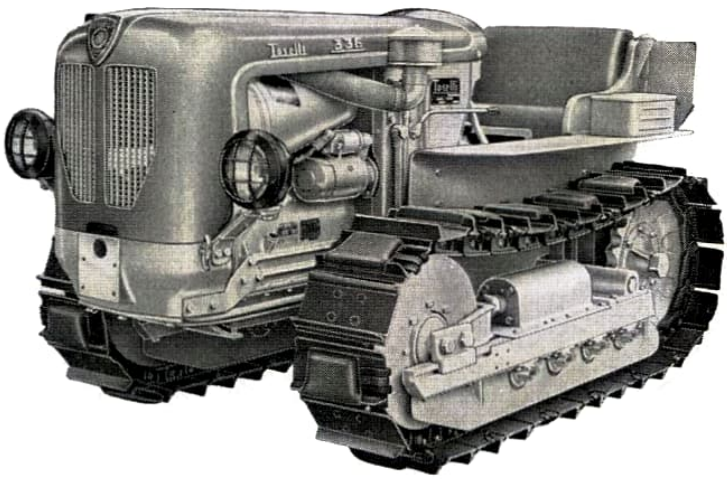

Edition 1961

TABLE DE MATIERES

Important	pag.	1
Memorandum	»	1
Commandes de pièces de rechange	»	1
Schéma de graissage des tracteurs Toselli	»	2
Données téchniques des moteurs	»	3
Données de construction des moteurs	»	4
Entretien du moteur pendant la saison froide	»	6
Perturbations de fonctionnement et leurs remèdes	»	7
Entretien du moteur	»	15
Lubrifiants - Combustibles - Filtres	»	15
Contrôles	»	20
Conditions de montage et limites d'usure admissibles	»	25
Données téchniques des tracteurs	»	26
Règles générales d'emploi des tracteurs	»	29
Régles générales d'entretien des tracteurs	»	30
Catalogue général des pièces de rechange	»	31

IMPORTANT

Ce manuel se divise en :

Schéma de graissage

Caractéristiques, emploi et entretien des MOTEURS

Caractéristiques, emploi et entretien des TRACTEURS

CATALOGUE des pièces de rechange des moteurs et des tracteurs

MEMORANDUM

Il faut que l'utilisateur des tracteurs considère attentivement les renseignements de ce manuel s'il veut en retirer le meilleur fonctionnement possible de la machine. Il aura garanti en même temps la durée du tracteur en évitant des pertes de temps, des dépenses et des réparations inutiles.

DEMANDE DE PIECES DE RECHANGE

Pour les commandes indiquer :

a) - NUMERO DU TRACTEUR (à droite de la boîte de vitesses)

b) - NUMERO DE LA TABLE

c) - NUMERO POUR LES COMMANDES

d) - QUANTITE

e) - MODE D' EXPEDITION DESIRE

Les renseignements téchniques, caractéristiques, données et pièces de rechange pour lesquelles on ne fait pas de distinctions sont les mêmes pour tous les modèles de tracteurs de ce manuel.

Descriptions, illustrations et données de ce manuel n'engagent pas la Société Toselli.

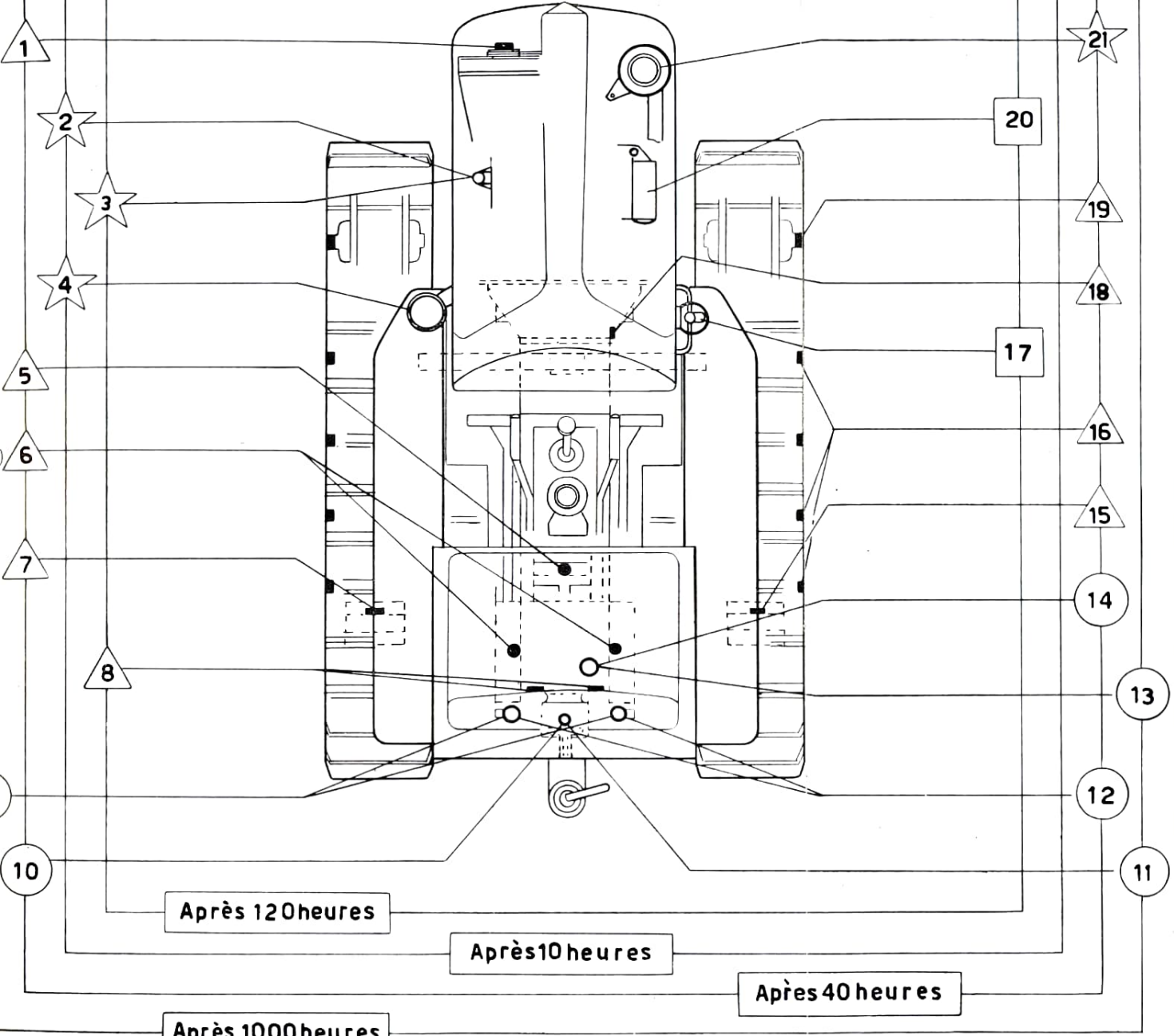

NOMENCLATURE		Vidan. huile	Contr. huile	Graissage	Nettoyage
1	Ventilateur	3	2	1	19
2-3	Bouchon de remplissage moteur	4	10	5	21
4-21	Filtre air	9	12	6	4
5	Support arbre	11	14	7	17
6	Fourchette commande collier	13		8	20
7-15	Support chassis	21		15	
8	Collier porte roulement			16	
9-12	Réducteurs latéraux			18	
10-11	Bouchon de remplissage prise de force			19	
13-14	Bouchon de remplissage boîte de vitesses				
16	Galets				
18	Manchon porte roulement				
19	Pivot roue tendeur				
20	Filtre huile moteur				

(o) Deux sous le siège et deux sous le tracteur

△ GRAISSE

MULTI PURPOSE GREASE H

☆ LUBRIFIANT

ESSOLUBE HDX 30 En été

○ LUBRIFIANT

GEAR OIL GP SAE 90

□ NETTOYAGE

DONNEES TECHNIQUES DES MOTEURS

MOTEUR

Modèle 226.S et 226	diesel VM 22 DA/SL
Modèle 336	diesel VM 35 DA/SL
Nombres des cylindres 226.S et 226	2
Nombre des cylindres 336	3
Alésage	mm. 95
Course	mm. 110
Cylindrée totale 226.S et 226	cm^3 1560
Cylindrée totale 336	cm^3 2339
Taux de compression	16,5/1
Puissance max. 226.S et 226	CV 28
Puissance max. 336	CV 38
t/m max.	2000
Consommation moyenne	gr. 190 CV/h
Consommation huile	gr. 3 CV/h
Cycle de fonctionnement	diesel 4 temps à injection directe

REFROIDISSEMENT - GRAISSAGE

Refroidissement	par air
Transmission de mouvement	par courroies trapézoïdales
Filtres à air	à bain d'huile
Lubrification	à circulation forcée par pompe à engrenages
Pression max. de l'huile moteur chaud	2-3 Kg/cm^2
Ravitaillement huile carter 226.S et 226	Kg. 4,5 env.
Ravitaillement huile carter 336	Kg. 6,5 env.
Filtre à huile	à cartouche en métal

INJECTION

Filtre à combustible	à élément filtrant en tissu
Injecteurs	à 4 orifices
Ordre d'injection 226.S et 336	1-2
Ordre d'injection 336	1-3-2
Pression d'injection	180 Kg/cm^2
Avance max. à l'injection	24°

ALIMENTATION

Pompe d'injection	à piston à levée constante
Pompe d'alimentation	à piston commandé par excentrique

REGULATEUR DE VITESSE

Type VM centrifuge

DISTRIBUTION (voir le point 7 du chapître contrôles)

Jeu entre soupape et poussoir . . . moteur froid 0,25 mm.

ORDRES DES CYLINDRES

Piston, bielles et coussinets . . . . le numéro 1 auprès du ventilateur

POIDS DU MOTEUR NU . . . . 226.S et 226 Kg. 198

336 Kg. 260

DONNEES DE CONSTRUCTION DES MOTEURS

Type	vertical
Ordre des cylindres . .	en ligne
Soubassement	coulé en bloc de fonte spéciale
Vilebrequin	en acier au nickel-chrome molybdène éstampé à chaud
Cylindres	en fonte à haute resistence
Têtes	en fonte sphéroïdale
Pistons	en alliage léger avec 3 segments de compression et deux racleurs
Bielles	éstampées à chaud. Coussinet de bielle en deux pièces en métal rose. Douilles d'axe du piston en bronze spécial
Arbre à cames	éstampé à chaud - Trempé et rectifié.

FONCTIONNEMENT DU MOTEUR

Instructions pour le démarrage

Vérifier le niveau de l'huile en tirant la tige (figure 1) et s'assures qu'elle soit baignée jusqu'au cran supérieur.

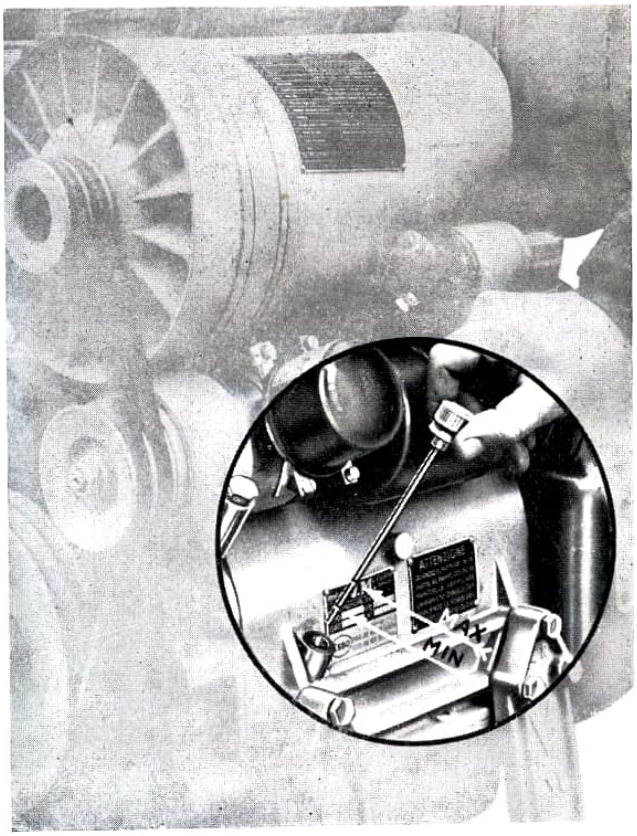

Fig. 1

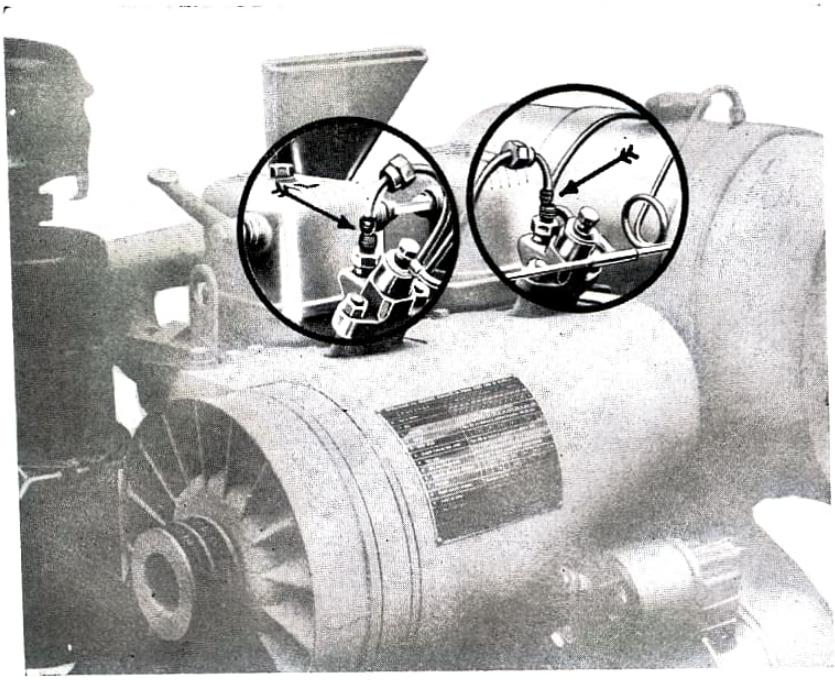

Fig. 2

Desserer les raccords de butée aux injecteurs; baisser le levier de décompression, tourner le moteur avec la manivelle jusqu'à ce que le combustible sort des tubulures sans bules d'air. Serrer les raccords et tourner encore le moteur jusqu'à ce que l'on entend le bruit de l'injecteur en fonction (fig. 2).

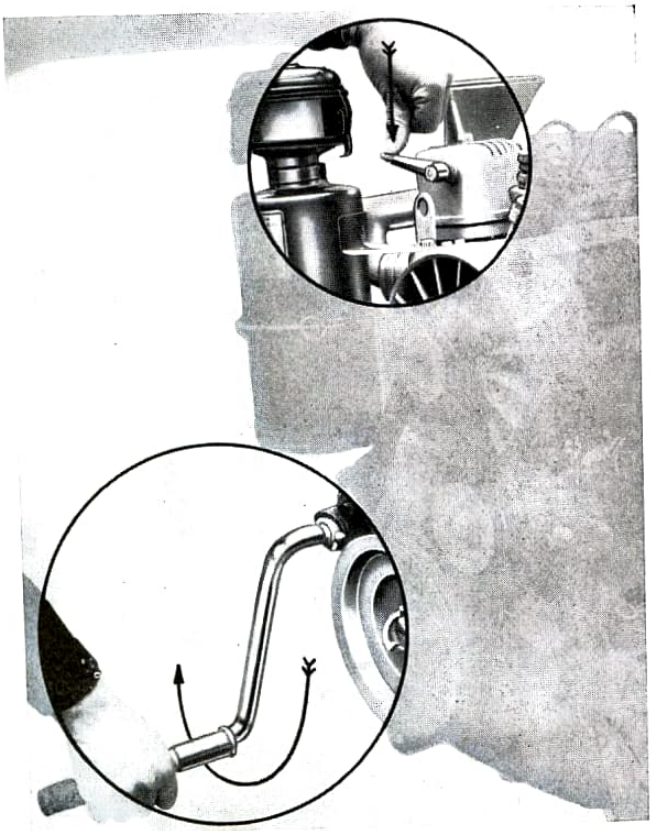

DEMARRAGE PAR MANIVELLE

Baisser le levier de décompression, faire tourner rapidement le moteur avec la manivelle (fig. 3) après lâcher le levier en continuant à tourner. Si la manoeuvre est executée avec précision le moteur partira facilement.

Fig. 3

DEMARRAGE ELECTRIQUE. Mettre la clé et la pousser à fond. Pousser après le bouton et l'abandonner aux premières explosions.

ATTENTION : on ne doit pas tenter le démarrage pendant plus de 15 ÷ 20 secondes consécutives. Si le moteur ne part pas, attendre une minute environ avant de répéter la manoeuvre pour permettre le refroidissement du démarreur et que la batérie se répose. **Il ne faut jamais actionner le démarreur avant que le moteur et le pignon du démarreur soient arrêtés pour ne pas en dommager les engrenages.**

Lorsqu'on pousse le bouton il faut que le levier de l'accélerateur soit baissé.

Contrôler la pression indiquée par le manomètre de l'huile. Avec le moteur à temperature normale il doit indiquer au moins 2,5 Kg/cm^2.

Avant de mettre le moteur à régime normal, **attendre** que l'huile se réchauffe pour éviter des dommages au manomètre provoqués par une pression excessive.

OBSERVATIONS SUR LE MOTEUR PENDANT LE TRAVAIL

1) **Le moteur froid, après le démarrage, droit marcher à bas régime jusqu'au réchauffage ; en suite on pourra augmenter.**

2) **Observer continuellement le manomètre de l'huile ; la pression de l'huile doit être ou moins 2,5 Kg/cm^2.**

3) **Changer l'huile, la première fois après 20 heures de fonctionnement, en suite toutes les 120 heures de fonctionnement.**

4) **Nettoyer le filtre chaque fois qu'on change l'huile.**

5) **Contrôler et nettoyer regulièrement le grillage du filtre dans la pompe d'alimentation.**

6) **Nettoyer le filtre à air toutes les 40 heures de fonctionnement. Quand on travaille avec beaucoup de poussière il peut être nécessaire de le nettoyer tous les jours.**

7) **Le niveau de l'huile dans le carter ne doit pas dépasser le cran supérieur de la tige ni doit être au dessous du cran inférieur.**

Memorandum pour l'emploi du moteur pendant la saison froide

Les moteurs diesel VM, refroidis par l'air, offrent l'avantage, en comparaison avec tous les autres moteurs, de fonctionner à des températures basses **sans inconvénients.** En effet il n'y a pas toutes les ennuis du refroidissement par eau, ainsi que les inconvénients de démarrage car les moteurs diesel **VM partent avec une grande facilité sans l'aide de bougies ou cartouches d'allumage.**

Ennuis de fonctionnement et leurs remèdes

Le moteur est construi d'une façon qu'un bon entretien évite tout ennui.
Si l'on constate toutefois, par une cause quelconque, des irrégularités il est nécessaire que le défaut soit cherché et éliminé. On doit avoir toujours prêtes des pièces de rechange, des joints et des outils.

TABLE DES ENNUIS

Ennui	Cause	Remède
1 Le moteur ne part pas	a) La pompe d'injection n'envoi pas:	
	1) Faute de gasoil	Pourvoir au remplissage du réservoir.
	2) Tuyau d'arrivée fermé	Ouvrir le robinet.
	3) Filtre du gasoil obstrué	Nettoyer.
	4) Air dans la pompe	Faire sortir l'air du filtre et de la pompe.
	5) Pistons de la pompe détériorés	Changer les pistons.
	6) Tige du régulateur ou pistons de la pompe coincés	Mettre au point.
	7) Ressorts des clapets cassés	Changer.
	8) Clapets sales	Nettoyer.
	b) Pompe non exactement reglée	Contrôler le réglage.
	c) Les injecteurs ne fonctionnent pas	Extraire les injecteurs; s'ils vaporisent bien, une fois démontés, cela signifie que le montage n'était pas correct.
	1) Un ou tous les injecteurs ne fonctionnent pas	Nettoyer les trous et le porte-injecteur. Remonter et serrer uniformement.

Ennui	Cause	Remède
	2) Un ou tous les injecteurs perdent; corps étranger sous le siège de l'aiguille	Laver et contrôler. Si le siège est endommagé changer l'injecteur.
	3) Pression d'injection trop basse; ropture du ressort.	Régler à nouveau la pression. Changer le ressort ou les ressorts cassés.
	4) Tubulure haute-pression désserrée	Serrer.
	5) Tubulure haute-pression cassée	Changer.
	6) Air dans les tubulures	Donner issue à l'air.
	7) Trop de combustible coule des injecteurs	Nettoyer entre les surfaces planes de l'injecteur et du porte-injecteur. Serrer uniformement la flasque de fixation afin que l'injecteur ne se coince pas.
1 Le moteur ne part pas	d) Soupapes d'aspiration et d'échappement coincées	Cette condition peut se produire principalement aux soupapes d'échappement. Rendre aisé le mouvement des soupapes en lubrifiant les tiges et les guides avec quelque goutte de mélange huile-petrol. Si cette opération ne suffit pas il faut démonter les soupapes et enlever les possibles calamines.
	e) Faute de compression	Roder les soupapes d'admission et d'échappement. En remontant les têtes, les écrous devront être serrés uniformement.
	1) Les soupapes d'aspiration perdent	Contrôler les soupapes. Régler le jeu des poussoirs.
	2) Segments collés	Démonter les pistons. Nettoyer, rendre facile le mouvement et evenctuellement changer les segments.

Ennui	Cause	Remède
	3) Faute de jeu sous les poussoirs	Les soupapes ne ferment point. Regler le jeu établi de 0,25 mm. moyennant les vis de réglage, à moteur froid.
1	4) Filtre à air obstrué	Nettoyer.
Le moteur ne part pas	5) Les joints de tête perdent	Changer les joints. En serrant les écrous de la tête, chercher de le faire uniformement. Serrer à nouveau lorsque le moteur est chaud.
	f) Huile trop dense en hiver	Remplir le carter avec de l'huile de qualité selon les prescriptions.
	a) Le tuyau du gasoil a la pompe fermée ou obstruée	Ouvrir le robinet ou nettoyer le tuyau. Donner issue à l'air du filtre et de la pompe.
2	b) Filtre du gasoil obstrué	Extraire le tissu filtrant, le laver soigneusement ou le changer.
Le moteur part mais il s'arrêt tout de suite	c) Air dans la pompe	Donner issue à l'air de la pompe.
	1) Tubulure d'aspiration avariée	Réparer la tubulare (ou la changer), donner issue à l'air de la pompe.
	2) Vis de sortie air désserrée.	Serrer.
	3) Sortie d'air du réservoir de combustion obsruée	Nettoyer.
	a) La pompe refoule peu :	
3	1) La tubulure de compression perd	Serrer. Si elle fuit la changer.
Le moteur ne rend pas	2) Clapet dans la pompe d'injection qui perd	Changer.

Ennui	Cause	Remède
4 Le moteur frappe	a) L'aiguille de l'injecteur perd. Dans la chambre d'explosion le combustible entre non pulvérisé	Nettoyer.
	b) Pression d' injection mauvaise	La pression d'injection doit être de 180 Kg/cm². La pression d'injection peut être reglée en ajoutant des rondelles entre le porte-injcteur et la vis de réglage.
	c) point d'allumage erré	Mettre au point suivant les instructions.
	d) Le moteur est trop froid	Laisser réchauffer doucement le moteur avant d'accélerer.
	e) La bielle a trop de jeu	Changer les coussinets de bielle.
	f) Le volant s'est débloqué	Serrer l'écrou du volant et l'assurer.
	g) Moteur surchargé avec surchauffe du piston	Arrêter le moteur, proportionner le charge; vérifier les ailettes du cylindre ; s'elles sont obstruées faire un nettoyage approprié.
5 Le moteur fume	a) charge trop fort; le surcharge est la cause d'une excessive consommation de combustible. Si l'on introduit plus de combustible que le correspondant à l'air aspiré, celui-ci ne peut brûler complètement. Une partie sort non brûlée avec le gaz d'échappement.	Décharger le moteur.

Ennui	Cause	Remède
5 Le moteur fume	b) Soupapes d' aspiration et de décharge qui perdent.	Vérifier et roder.
	c) Le moteur reçoit peu d'air parce que le filtre est impropre.	Effectuer un nettoyage total du filtre en changeant d'huile.
	d) Soupape d'injection ou pompe non au point.	
	e) Combustible non convenable.	Employer du combustible convenable. Observer les prescription de qualité.
6 L'échappement montre de la vapeur bleue	a) la pression de l'huile et le niveau sont plus hauts du prescrit	Régler exactement le pression et le niveau de l'huile.
	b) Les segments sont bloqués ou sont très usés	Débloquer les segments et, s'ils sont très usés, il faut les changer.
	c) Cylindres usés	Réviser.
	d) Les guides des soupapes ont trop de jeu	Changer les guides des soupapes.
7 Le moteur travaille irregulièdement	a) Filtre combustible obstrué	Nettoyer.
	b) Air dans la pompe	Donner issue à l'air selon les instructions.
	c) Un piston de la pompe se coince de temps en temps	Démonter et nettoyer, s'il est usé changer.
	d) Ressort du piston cassé	Changer.
	e) Rouleaux de pussoir usés	Monter un rouleau nouveau.
	f) Poussoir de pompe coincé	Nettoyer.

Ennui	Cause	Remède
7 Le moteur travaille irregulièrement	g) Ressort du clapet cassé	Changer.
	h) Clapet avarié	Changer la soupape et le porte-soupape.
	i) Clapet bloqué	Nettoyer.
	l) Clapet qui perd	Nettoyer.
	m) Injecteur qui perd	Nettoyer avec du gasoil ou changer.
	n) Ressort poussant dans le clapet d'injection cassé	Changer.
	o) Tubulure poussante qui perd ou cassée	Serrer ou changer.
	p) Le réglage fonctionne avec difficulté	Vérifier les défauts au régulateur ou à la pompe.
8 Le moteur ne rejoind pas le complet nombre de tours	Le ressort du régulateur s'est cassé	Changer le ressort.
9 Le moteur rejoind un nombre de tours trop haut	a) La tige du régulateur se meut avec difficulté et se coince	
	1) Pour saleté ou formation de résine d'huile	Nettoyer la tige du régulateur et la rendre glissante.
	2) Un piston de la pompe s'est coincé ou rayé légèrement	Nettoyer le piston de la pompe.
	3) Le ressort d'un piston s'est cassé	Changer.

Ennui	Cause	Remède
10 Le moteur fuit	Le piston de la pompe s'est rayé, reste suspendu et tient arrêté la tige de réglage	Arrêter tout de suite le moteur. Faire réviser la pompe d'injection chez un mécanicien spécialisé.
11 La vitesse	a) Un injecteur fonctionne tous les deux coups de pompe	Contrôler si la pression d'ouverture est trop haute ou bien si l'injecteur est bloqué dans le moteur et en ce cas l'aiguille fonctionne avec difficulté.
	b) Régulateur ou crémaillère fonctionnent avec difficulté	Eliminer le coincement.
12 Le moteur s'arrête	a) Si l'arrêt est soudain et il n'est pas possible de faire tourner le moteur à la main, le piston s'est rayé	Démonter le piston suivant les instructions et réviser les pistons rayés.
	b) Si le moteur s'arrêt en ralentissant, il s'agit d'une faute de combustible	Faire le remplissage, donner issue à l'air du filtre de la pompe, tubulure, etc.
	c) Les pistons se réchauffent et se coincent pour faute de refroidissement	Décharger le moteur, l'arrêter et le laisser refroidir doucement. Démonter le piston et réviser les positions endurcies. Nettoyer soigneusement les ailettes du cylindre.
13 La pression de l'huile est insuffisante	a) Filtre huile obstrué	Laver signeusement.
	b) Tubulure du manomètre obstruée	Contrôler les tubulures, nettoyer et bloquer à tenue parfaite.
	c) Pompe d'huile qui n'envoie pas parce que le niveau de l'huile est trop bas	Verser de l'huile dans le carter iusqu'à rejoindre le cran supérieur du gauge.
	d) Soupape de réglage de la pression sale, petit piston avarié	Démonter et nettoyer la soupape. Changer le petit piston.
	e) Huile trop dense ou trop fluide	Choisir une qualité d'huile suivant les instructions sur les tracteurs.

ENTRETIEN DU MOTEUR

Pour le graissage voir le schéma

Heures de fonctionnement	Opérations à exécuter
Toutes les 150 heures	1) Contrôler la pression d'injection (elle doit être 180 Kg/cm²). 2) Contrôler le jeu entre soupapes et balanciers. Ce jeu doit être de mm. 0,25 à moteur froid. 3) **Tendre les courroies trapézoïdales, s'il est nécessaire.**
Toutes les 1000 heures	1) Démonter les têtes; nettoyer les pistons; nettoyer et émeriller les soupapes. 2) **Contrôler la sécurité des boulons de bielle.**
Toutes les 2000 heures	Contrôler le jeu des coussinets de bielle et de banc.
Toutes les 4000 ÷ 6000 heures	Faire la révision générale du moteur.

Lubrifiants - Combustibles - Filtres

Un soin attentif est une garantie sûre du meilleur fonctionnement du moteur. Pourtant il est nécessaire d'employer des lubrifiants et des combustibles de qualité excellente.

Le filtrage de l'air aspiré a une importance énorme sur la durée du piston et du cylindre.

a) HUILES DE LUBRIFICATION

Si l'on emploie des lubrifiants d'une qualité inférieure il est possible surtout le collage des segments et la garantie ne jouera pas. Il arrive une diminution de compression, une combustion niellée avec toutes ses conséquences, comme la détérioration des cylindres et des pertes aux soupapes d'aspiration et d'échappement.

Pour lubrifiants on doit employer seulement les huiles détergents indiqués dans la plaquette, c'est-à-dire :

HD 20 pendant l'hiver
HD 40 pendant l'été

Seulement pour des moteurs usés il peut être nécessaire de choisir un huile à une viscosité plus élevée que celles indiquées ci-dessous, c'est-à dire :

HD 30 pendant l'hiver
HD 50 pendant l'été

Changement de l'huile

Il ne faut pas laisser longtemps l'huile dans le moteur. On conseille d'employer **toujours la même qualité d'huile.**

L'emploi d'un lubrifiant de qualité inférieure ou ne pas changer l'huile en son temps n'est pas un épargne mais, au contraire, un dommage qui peut procurer des depenses d'entretien.

Avec des huiles normaux, le changement doit être fait la première fois après 30 heures de fonctionnement, puis regulièrement toutes les 120 ÷ 150 heures.

A' chaque changement de l'huile il faut :

1) Changer l'huile à moteur chaud;
2) Nettoyer avec de l'essence la cartouche en métal et son contenant;
3) Remonter toutes les pièces avec beaucoup de soin (Fig. 4)

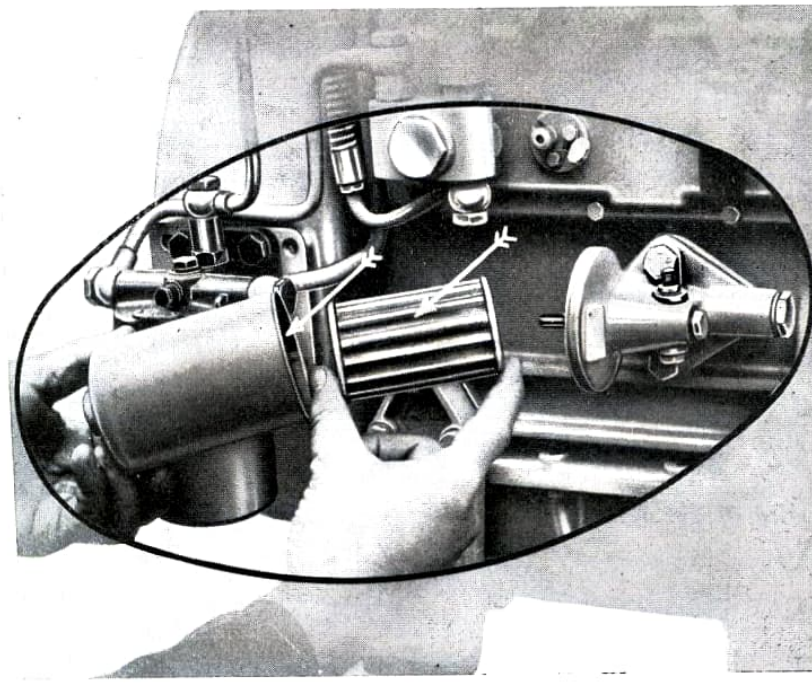

Fig. 4

b) **COMBUSTIBLE**

Un bon combustible prolonge la durée du moteur.

Dans les moteurs il faut employer du gasoil pour moteurs Diesel autotraction

INSTRUCTIONS POUR LES RAVITAILLEMENTS

La plupart des défauts dans les pompes d'injection et dans les pulvérisateurs des moteurs Diesel est occasionnée par des impuretés du combustible.

Plusieurs fois on peut démonstrer que les détériorations anormales sont occasionnées par des **négligences dans les ravitaillements.**

Les impuretés en suspension du gasoil precipitent avec difficulté et pour cela il est nécessaire de rappeler quelque simple renseignement pour éviter de graves dommages aux appareils d'injection.

1) **Afin qu'un moteur Diesel marche regulièrement, le combustible doit être injecté avec des pressions jusqu'à 500 Kg/cm².**

La quantité injectée dans chaque cylindre est de $70 \div 100$ mm³ par coup, à pleine charge, et de $10 \div 15$ mm³, vide.

La dernière quantité est inférieure à une goutte ($20 \div 25$ mm³).

Pour avoir ces prestations, les pompes d'injection et les pulvérisateurs doivent être fabriqués avec la plus grande précision. Les pistons des pompes d'injection sont accouplés aux relatifs cylindres avec un jeu max. de $1/1000$ mm $\div$ $2/1000$ mm.

Il est évident que les moindres impuretés du combustible peuvent produire des **effets désastreux** lorsqu'elles pénètrent avec le combustible dans les parties fabriquées avec tant de précision. Pour cela **il est absolument indispensable** de protéger le combustible contre les impurités, l'eau et les autres substances en suspension.

2) **Ne pas mettre inutilement la main au filtre du combustible.**

Tous les moteurs possèdent un filtre du combustible mais, faute d'espace, ce filtre ne peut être suffisant pour retenir de grandes quantités d'impuretés.

Le filtre doit être consideré seulement comme **la dernière protection pour les parties d'injection.**

Quand le combustible est très impur, la cartouche filtrante s'engorge rapidement. Si cela arrive souvent on doit le considérer comme un signal d'alarme et pourvoir.

3) **Après combien de temps doit-on changer la cartouche ?**

Un nettoyage toutes les 1000 heures de fonctionnement on doit le considérer une bonne règle, si l'on suit les renseignements de ce manuel. **De toute façon le filtre du combustible ne doit pas être gâté s'il n'est pas nécessaire.** Le service Diesel le plus proche pourra le vérifier. La possibilité de filtrage n'est pas perjugée par les parcelles qui se sont deposées à l'externe de la cartouche; au contraire ces parcelles forment une couche filtrante ajoutée.

Seulement quand la pression de refoulement descend à O,3 Kg/cm² il faut changer la cortouche filtrante.

L'entretien du filtre du combustible est très important : il est convenable de le **donner à un Service Diesel** qui dispose de **personnel spécialisé.**

Si le nettoyage est fait par une personne incompétente les impuretés du filtre peuvent entrer dans la pompe.

Un seul erreur peut causer des dommages inutiles.

4) **Pour le nettoyage du filtre du combustible on doit faire de la manière suivante,** (Fig. 5) :

a) Fermer le robinet du combustible;

b) Démonter la tubulure qui joint le filtre à la pompe d'injection;

c) Démonter le filtre et laver la cartouche et le contenant avec de l'essence ou du petrol. S'il est nécessaire changer la cortouche;

d) Monter le filtre avec la plus grande attention.

e) **AVANT DE RATTACHER LA TUBULURE QUI VA DU FILTRE A' LA POMPE D'INJECTION, IL FAUT FAIRE ARRIVER A' LA TUBULURE, A' TRAVERS LE FILTRE, AU MOINS DEUX LITRES DE GASOIL.**

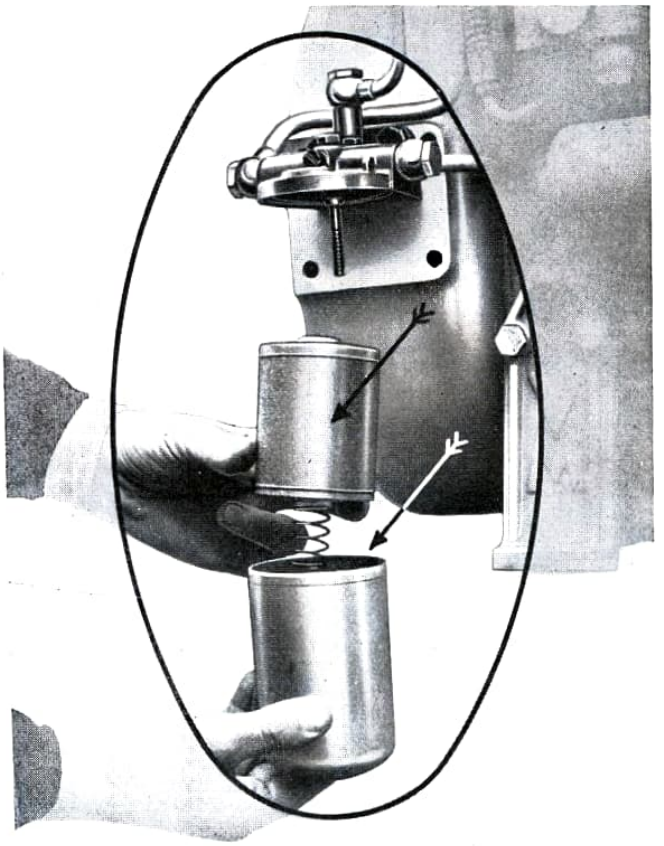

Fig. 5

f) Faire sortir l'air du système d'alimentation comme on a dit précédemment.

5) **Combustible pur**

N'oubliez pas que plus le combustible est pur et plus longue sera la durée du moteur et de l'equipement d'injection.

6) **Décantation du combustible**

Il est inévitable que le combustible provenant des citernes contienne des impuretés et des parcelles en suspension.

La seule méthode pour dépurer le combustible est de la faire déposer.

On doit laisser reposer le combustible au moins 24 heures avant de son emploi.

De cette façon beaucoup d'impuretés déposent, particulièrement la poudre minérale qui flotte sur le combustible. Pour cela il est complètement erré, par exemple, de faire rouler le fût de combustible sur le véhicule et puis pomper le combustible dans le réservoir. Si le combustible doit être déposé dans les fûts normaux, il faudra procurer plus de fûts. Le combustible sera pris toujours du fût le plus vieux.

En outre il faut faire attention à ce qui suit :

a) Le tuyau qui aspire le combustible du fût ne doit jamais être à moins de 15 cm. du fond afin que les dépôts ne soient pas aspirés.

b) Les trous à l'extremité du tuyau aspirant doivent être protégés par un grillage.

c) Dans l'entonnoir du réservoir il faut monter un filtre à maille épaisse.

d) Il ne faut pas tenir la pompe d'aspiration dans un lieu poussiereux ou par terre.

e) Les récipients qui servent pour le transvasement du combustible doivent être très propres.

c) FILTRES A' AIR A' BAIN D' HUILE

Les filtres à air à bain d'huile prolongent la durée du moteur. Logiquement il est nécessaire un regulier entretien pour les conserver efficaces.

Toutes les 30 ÷ 60 heures de fonctionnement, selon les conditions du milieu, il faut :

a) Démonter les filtres à moteur arrêté.

b) Laver soigneusement tout le filtre avec du pétrol. Contrôler les évents et enlever les saletés.

c) Changer l'huile et remplir jusqu'à la limite conseillée.

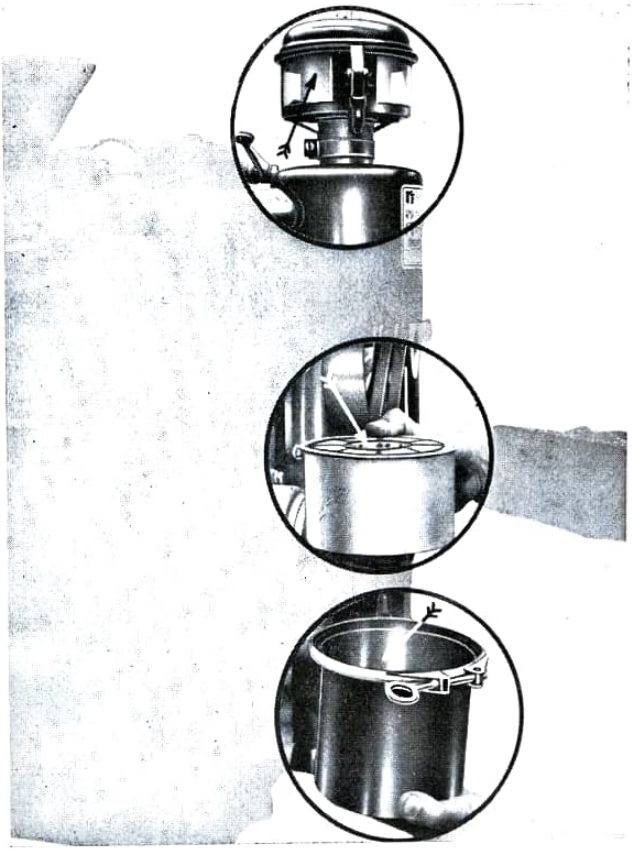

Fig. 6

Contrôles

Pour éviter des défauts les plus graves il est nécessaire de contrôler dans des périodes fixées les diverses parties du moteur.

a) **INJECTION**

1) **Injecteurs**

Si l'injecteur ne tient pas, il faut attribuer l'inconvénient à une difficulté de mouvement de l'aiguille.

Démonter l'injecteur en dévissant la partie inférieure du porte-pulvériseur et enlever l'aiguille.

Laver les deux pièces avec du pétrol ou du gasoil.

Faire le montage avec la plus grande propreté et régler la pression d'injection à 180 Kg/cm^2.

Contrôle du bon fonctionnement de l'injecteur.

Si l'on veut observer la sortie du combustible de l'injecteur il faut le démonter de la tête du moteur (Fig. 7), l'insérer dans la tubulure de refoulement, à l'externe, et faire tourner à la main doucement le moteur, la pompe dans la position de refoulement maximum.

Si le combustible sort partiellement sous forme de gouttes ou de jet, cela signifie que l'injecteur n'est pas réglé et qu'il doit être revisé ou changé.

Fig. 7

On ne peut jamais changer l'aiguille ou le corps du pulvériseur séparément. On conseille à nouveau de ne pas mettre la main aux injecteurs mais de les donner, pour la réparation, à du personnel spécialisé.

2) **Pompe d'injection**

Les renseignements sur la pompe d'injection doivent servir seulement pour éliminer des ennuis dans les cas les plus urgents. Mais lorsqu'il sera possible s'adresser **à un spécialiste.**

La pompe d'injection est à piston à course constante. On obtient le réglage du débit moyennant une construction propre de l'èlément pompant.

Chaque élément pompant est formé par un clapet, chargé par un ressort, et par un raccord auquel on rattache la tubulure de refoulement à l'injecteur.

La tige de réglage permet la rotation du piston et donne de cette façon la possibilité de changer le débit pendant le fonctionnement de la pompe.

Dans la partie supérieure il y a la chambre du combustible, unie d'un côté moyennant une tubulure de refoulement, à travers le filtre, au réservoir du combustible et de l'autre côté, à travers les deux petits trous de refoulement, avec la chambre de pression du cylindre de la pompe.

3) **Clapet**

Le clapet, situé sur le raccord de refoulement de la pompe d'injection, sert à séparer la colonne de combustible qui est contenue dans la tubulure de refoulement, de la pompe d'injection à fin de refoulement, en permettant de cette façon le fonctionnement regulier de la même pendant l'aspiration du combustible. En plus le clapet doit " décharger " la tubulure de refoulement.

Ce déchargement est nécessaire pour obtenir una fermeture rapide de l'aiguille de l'injecteur et éviter que le combustible vaporise dans la chambre de combustion.

La construction spéciale du clapet permet la fermeture perfecte.

4) **Mise en phase de la pompe d'injection**

Le début de l'injection n'est pas seulement donné par le début du refoulemnt mais il dépend aussi du diamètre du piston, de la longueur de la tubulure, de la pression d'ouverture de l'injecteur, du nombre des tours, etc.

Le début du refoulement est un point de repère pour le réglage de la pompe avec le moteur.

On trouve le début du refoulement comme suit : on porte le piston n. 1 dans le point mort supérieur de la course de compression. **Pourtant les soupapes doivent être fermées.** Après on tourne le vilebrequin en arrière pendant un demi tour.

On met la pompe dans la position de refoulement maximum, on enlève la tubulure de combustible du cylindre n. 1, on démonte le raccord relatif sur la pompe, on enlève le ressort et la soupape, on monte le raccord et on tourne à nouveau le vilebrequin vers le point mort supérieur.

Le refoulement commence lorsque le combustible monte dans le raccord poussant, le moteur tournant.

Ce commencement du refoulement se trouve à 24° avant le point mort supérieur et on peut le contrôler par le cran qui est sur le volant.

5) **Issue d'air par la pompe d'injection**

Il faut donner issue à l'air de la pompe d'injection :

a) Avant de faire fonctionner le moteur.

b) Quand la pompe n'a pas été employée depuis longtemps.

c) Quand les tubulures ont été demontées.

6) **Démontage de la pompe d'injection**

Pour des réparations à la pompe, s'adresser au **personnel spécialisé.** Soigner que toutes les réparations à la pompe soient faites avec le nettoyage maximum.

Si l'on applique une nouvelle pompe d'injection il faut régler à nouveau le commencement du refoulement.

7) **Engrenages de commande distribution et alimentation**

Pour le réglage de la distribution et de l'alimentation procéder de cette façon (Fig. 8) :

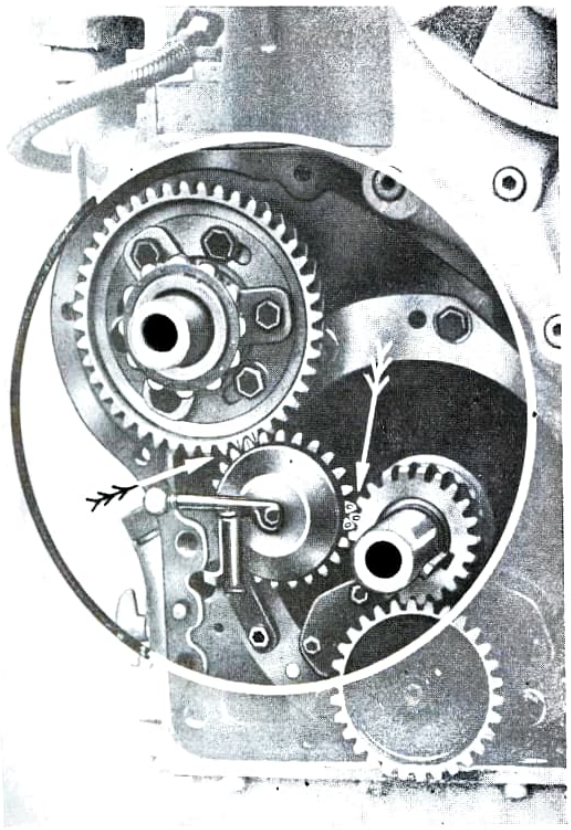

a) mettre le piston n. 1 au point mort supérieur en phase de fin de compression.

b) monter l'engrenage intermédiaire soignant que le dent n. 0 s'insère entre les deux crans relatifs de l'engrenage du vilebrequin.

c) monter sur l'arbre à cames la bride de support de l'engrenage de distribution en la bloquant avec son écrou.

Fig. 8

d) Monter l'engrenage de commande de distribution en insérant le dent avec le n. 1 entre les deux crans de l'engrenage intermédiaire et s'assûrer que la flèche marquée sur l'engrenage coïncide avec le point marqué sur la flasque relative.

e) bloquer à fond l'engrenage moyennant les trois boulons.

f) après ces opérations contrôler, comme décrit ci-dessus, le commencement du refoulement de la pompe d'injection.

b) SOUPAPES

1) Démontage et rodage

Toutes les 1000 heures de fonctionnement il faut faire le rodage des soupapes, vu que pendant ce temps le moteur ait travaillé sans fumer.

Pour démonter les soupapes il faut enlever les têtes et après le support de balanciers avec les balanciers.

On peut enlever les soupapes d'admission et d'échappement après avoir enlevé la bague de sécurité, en poussant en bas les ressorts des soupapes avec leur culot et en enlevant les cônes en deux pièces.

Après le rodage, en remontant les soupapes, on fera attention que les mêmes soient bien nettoyées et les tiges huilées avec une mélange d'huile et gasoil.

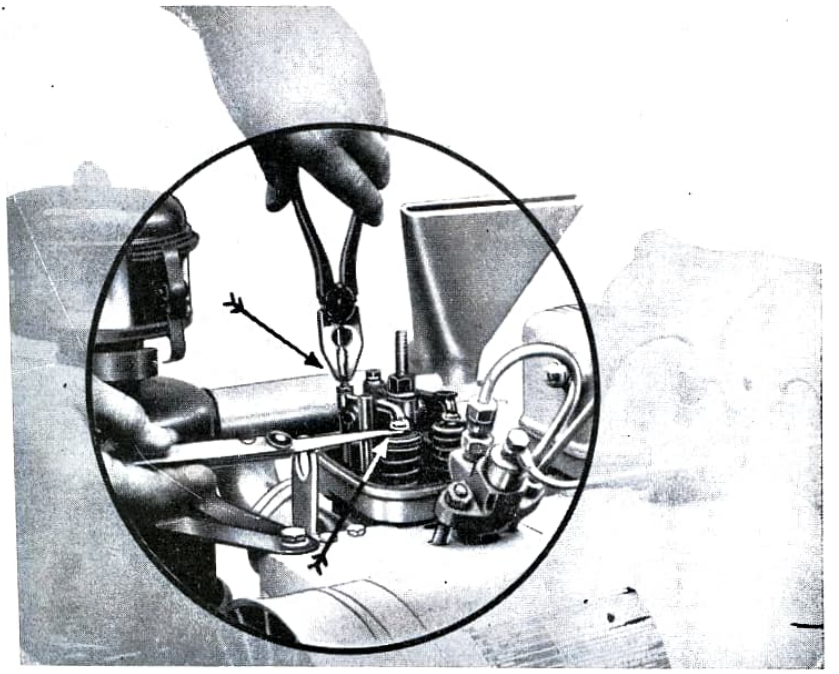

Fig. 9

2) Réglage de jeu

Le jeu des soupapes, à moteur froid, doit être de 0,25 mm. Ce jeu sera réglé à chaque montage des têtes, des soupapes, du support de balanciers ainsi que de l'arbre à cames.

Pour le réglage on interpose entre la soupape et le balancier l'épaisseur de 0,25 mm. à soupape fermée.

On obtient le réglage en déplaçant la vis de pression après avoir desserré l'écrou à six pans de blocage (Fg. 9). Le réglage du jeu est fait à fin de course de décompression lorsque les deux soupapes sont fermées.

c) ROULEMENTS

Tous les roulements doivent être soigneusement protégés contre la saleté, etc.

e) bloquer à fond l'engrenage moyennant les trois boulons.

f) après ces opérations contrôler, comme décrit ci-dessus, le commencement du refoulement de la pompe d'injection.

b) **SOUPAPES**

1) **Démontage et rodage**

Toutes les 1000 heures de fonctionnement il faut faire le rodage des soupapes, vu que pendant ce temps le moteur ait travaillé sans fumer.

Pour démonter les soupapes il faut enlever les têtes et après le support de balanciers avec les balanciers.

On peut enlever les soupapes d'admission et d'échappement après avoir enlevé la bague de sécurité, en poussant en bas les ressorts des soupapes avec leur culot et en enlevant les cônes en deux pièces.

Après le rodage, en remontant les soupapes, on fera attention que les mêmes soient bien nettoyées et les tiges huilées avec une mélange d'huile et gasoil.

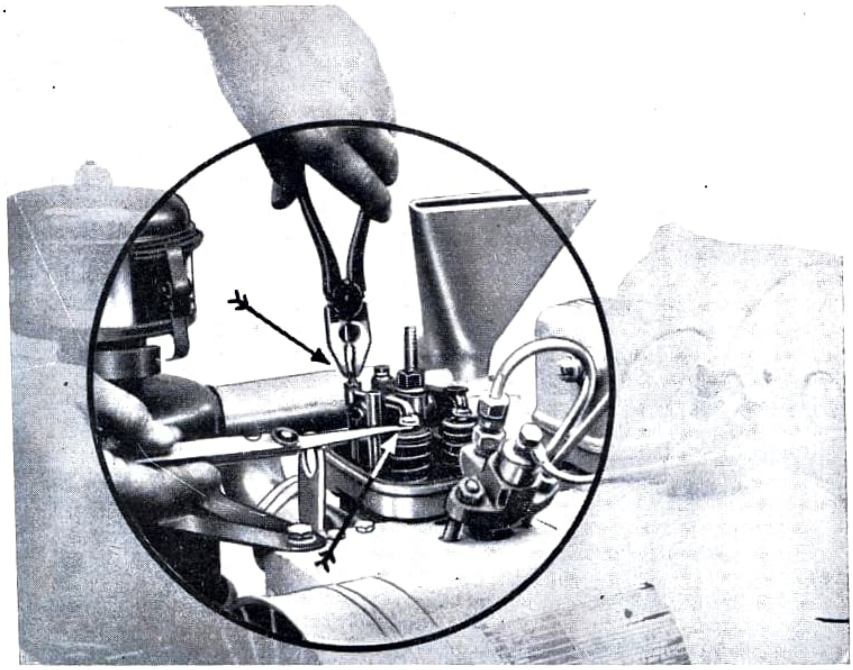

Fig. 9

2) **Réglage de jeu**

Le jeu des soupapes, à moteur froid, doit être de 0,25 mm. Ce jeu sera réglé à chaque montage des têtes, des soupapes, du support de balanciers ainsi que de l'arbre à cames.

Pour le réglage on interpose entre la soupape et le balancier l'épaisseur de 0,25 mm. à soupape fermée.

On obtient le réglage en déplaçant la vis de pression après avoir desserré l'écrou à six pans de blocage (Fg. 9). Le réglage du jeu est fait à fin de course de décompression lorsque les deux soupapes sont fermées.

c) **ROULEMENTS**

Tous les roulements doivent être soigneusement protégés contre la saleté, etc.

et l'on obtient cela en soignant scrupuleusement la propreté de l'huile et du moteur.

Le coussinet de bielle doit être bien serré et doit avoir un certain jeu latéral.

Les boulons de bielle doivent être bien serrés, car au contraire il peut arriver de graves dommages au moteur même. Si l'on entend des coups on doit arrêter tout de suite le moteur et contrôler les boulons mêmes.

Si, par faute de lubrification, on trouve des rayures sur le vilebrequin dans les positions relatives aux coussinets de banc ou de la manivelle, ou des ovalisations, il sera nécessaire de rectifier à un diamètre inférieur.

La bielle avec les boulons bloqués doit tomber en bas par son propre poids quand on la porte 25°÷30° env. hors de la moitié supérieure.

d) **PISTONS**

Si le moteur, malgré la tenue des soupapes d'admission et d'échappement et nonobstant le juste jeu des poussoirs, a peu de compression, on doit reviser les pistons. Pour démonter les pistons il faut démonter les têtes et les cylindres.

Démonter les segments. Enlever les bagues de sécurité de l'axe du piston. Réchauffer les pistons à 100° environ. Faire passer de l'huile froid à travers l'axe du piston et avec un extracteur ou des petits coups on l'enlèvera facilement.

On nettoie le piston en soignant que les segments tournent aisèment dans les rainures.

Après ce nettoyage monter le piston de la manière suivante : réchauffer le piston dans l'huile à 100° env. ; introduire l'axe froid dans le piston et la bielle ; le mettre tout de suite dans sa position exacte parce que, après, il n'est plus possible de le déplacer ; enfin mettre les bagues de sécurité.

On fait la même chose sur les autres pistons.

TOLERANCES DE MONTAGE ET LIMITES D'USURE ADMISSIBLES

DISTRIBUTION

		Jeu de montage	Limite d'usure
Entre tige de soupape et guide	(adm.)	0,04 ÷ 0,09	0,20
	(éch.)	0,053 ÷ 0,099	0,20
Entre culbuteur et pivot		0,020 ÷ 0,035	0,20
Entre poussoir et trou de guide		0,03 ÷ 0,045	0,20
Entre arbre à cames et support intermédiaire . .		0,055 ÷ 0,065	0,20

PROPULSION

	Jeu de montage	Limite d'usure
Entre diamètre max. piston et cylindre	0,012 ÷ 0,015	0,50
Entre la hauteur de la 1e et 2e bague de compression et les relatifs sièges sur le piston	0,11 ÷ 0,15	0,35
Entre la hauteur de la 3e bague de compression et le relatif siège sur le piston	0,05 ÷ 0,11	0,25
Entre la hauteur des racleurs et les relatifs sièges sur le piston	0,04 ÷ 0,10	0,25
Entre la douille de pied de bielle et l'axe . . .	0,020 ÷ 0,041	0,20
Entre l'axe et le trou sur le piston	0,010 ÷ 0,003	0,20
Entre le coussinet de tête de bielle et le bouton de manivelle	0,040 ÷ 0,076	0,25 ÷ 0,30
Jeu axial	0,23 ÷ 0,31	0,50
Entre les coussinets de banc et les pivots du vilebrequin	0,045 ÷ 0,070	0,25

SERRAGE ECROUS DE TETE . . . . . Kgm. 8
SERRAGE BOULONS DE BIELLE . . . Kgm. 15
SERRAGE BOULONS DE BANC . . . Kgm. 10

DONNEES TECHNIQUES DES TRACTEURS

DIMENSIONS ET POIDS

Longueur max. avec barre d'attelage

226.S et 226 . . . . . m. 2,02
336 . . . . . m. 2,07

Largeur h.t.

226.S . . . . . m. 0,91
226 . . . . . m. 1,04
336 . . . . . m. 1,14

Hauteur max.

226.S et 226 . . . . . m. 1,00
336 . . . . . m. 1,04

Voie

226.S . . . . . m. 0,82
226 . . . . . m. 0,82
336 . . . . . m. 0,87
empattement . . . . . m. 1,20

Poids avec equipment normal

226.S . . . . . Kgs. 1585
226 . . . . . Kgs. 1595
336 . . . . . Kgs. 1880

Poids avec couvre-patins

226.S . . . . . Kgs. 1645
226 . . . . . Kgs. 1675
336 . . . . . Kgs. 1960

Vitesses avec moteur à régime de maximum :

Vitesse	RAPPORTS DE TRANSMISSION		Vitesse Km/h
	boîte	(°) totaux	
I	1: 6,075	1: 146,01	1,231
II	1: 4,360	1: 104,85	1,654
III	1: 2,991	1: 71,90	2,503
IV	1: 2,437	1: 58,57	3,070
V	1: 2,234	1: 53,70	3,352
VI	1: 1,750	1: 42,06	4,280
VII	1: 1,200	1: 28,84	6,241
VIII	1: 0,896	1: 21,54	8,356
I R.M.	1: 6,108	1: 146,81	1,226
II R.M.	1: 2,450	1: 58,89	3,056

— Rapport au pont . . . . . 1 : 5,625
— Rapport de réduction finale . . . . . 1 : 4,273

TRANSMISSION

Embrayage principal monodisque à sec commandé à pédal.

EMBRAYAGES DE DIRECTION

A' disques multiples à sec.

FREINS

Frein de service.

Commandé à pédal, il agit sur les tambours du frein.

Frein de stationnement.

Commandé per levier, il agit comme le premier.

Frein de sécours.

Il agit moyennant les leviers de direction tirés à fond.

NOTE : Lorsqu'on travaille dans une forte pente pour éviter que, en tournant, la force de gravité du tracteur donne une direction contraire à celle qu'on désire, on tirera à fond le levier de direction d'une manière que le frenage sobstitue le débrayage. C'est une possibilité vantageuse des embrayages de direction joints aux freins.

SUSPENSION ET ORGANES DE ROULEMENT

Suspension par ressorts à lames transversales.

CHENILLES

Maillons en acier trempé dans la surface de contact.

Patins en profilé d'acier pour 226.S	largeur cm. 20
Patins en profilé d'acier pour 226	largeur cm. 22
Patins en profilé d'acier pour 336	largeur cm. 25

Comme equipment spécial, sur demande, on peut fournir des couvre-patins en acier avec dispositif d'attelage à ressort.

Pression conventionnelle d'appui des couvre-patins :

Toselli 226.S	3,81 Kg/cm^2
Toselli 226	2,25 Kg/cm^2
Toselli 336	2,40 Kg/cm^2

ROUES

Roues tendeuses de chenilles montées sur fourchette agissant sur ressort amortisseur.

GALETS PORTEURS

Quatre galets de chaque côté sur roulements à billes.

BARRE D'ATTELAGE

Barre orientable d'attelage pour outils ou remorques, munie de crochet et d'arrêt de sûreté.
Déplacement bilatéral m. 0,22
Déplacement vertical min. m. 0,28, max. m. 0,34

REDUCTION ARRIERE

Par deux réducteurs latéraux.

INSTALLATION ELECTRIQUE

Tension d'installation	12 Volts
Batterie	77 Ampères

Eclairage :

2 lampes doubles pour phares avant	12 V. 40/45 W.
3 ampoules de tableau de bord et lanternes arrière . .	12 V. 5 W. Pall
2 ampoules à torpille avant	12 V. 5W. torpille
1 ampoule de commutateur	12 V. 3W. regard

Le commutateur placé sur le tableau de bord présent les positions suivantes :

0 = démarrage
I = lanternes
II = phares éblouissants
III = phares

INSTRUMENTS SUR LE TABLEAU DE BORD

Bouton de démarrage électrique
Commutateur à 4 positions
Manomètre d'huile
Compteur d'heures électrique

EQUIPMENT NORMAL

Compteur d'heures électrique
Pompe de graissage
Batterie 12 V. 77 A.
Coffret à outils
Manivelle

EQUIPMENT SPECIAL SUR DEMANDE

Group poulie :
t/m : normale 1120, réduite 498
bande de poulie mm. 150 - ∅ mm. 250

Prise de force :
t/m : normale 1600 - réduite 640

Phare arrière orientable
Couvre patins en fer
Patins industriaux en acier ou caoutchouc
Couverture imperméable

QUELQUE RENSEIGNEMENT POUR L' EMPLOI DES TRACTEURS

1) Avec les tracteurs on doit employer seulement des outils convenables à leur puissance. La possibilité de travailler avec des outils d'une puissance supérieure ne doit pas flatter parce que cela pourrait endommager le véhicule. Dans ces conditions de travail la garantie des tracteurs ne jouera pas.

2) Comme avec tous les autres véhicules, avec les tracteurs il faut respécter une période de rodage qui sera de 200 heures de travail.

3) S'il n'y a pas la possibilité de les trouver, employer les qualités les meilleures qu'on repère en commerce.

4) Pour un bon fonctionnement il est indispensable que le combustible soit libre de toute impurité et l'on peut rejoindre ce résultat avec la décantation du combustible. Voir à ce propos le point 6 à la page 18.

5) Respecter les temps de lubrification indiqués dans le schéma.

6) Pour toutes les réparations s'adresser seulement aux ateliers autorisés au service pour éviter des inconvénients.

7) Avant de commencer le travail, vérifier les parties principales du tracteur et s'assûrer que la lubrification a été faite.

8) A' la fin de chaque saison de travail, contrôler soigneusement les organes principaux du tracteur.

9) Tenir toujours bien graissés les bornes de la batterie et vérifier l'eau distillée.

10) Après avoir terminé d'employer le tracteur, sortir la clé d'allumage.

QUELQUE RENSEIGNEMENT POUR L' ENTRETIEN DES TRACTEURS

1) **Réglage des chenilles.** La chenille doit être à une juste tension qu'on rejoind quand, en la levant avec les mains, elle se déplace de 4/5 cm. Dans des terrains avec de la sable ou beaucoup de poussière on devra la relâcher le plus. Pour régler la tension de la chenille il faut agir sur les écrous et les contre-écrous dans l'arbre de la fourchette de la roue tendeur de chenilles.

2) **Réglage de l'embrayage de direction.** Si l'on ne parvient pas à une embardée regulière du tracteur, il faut régler les vis de réglage agissant sur les balanciers de commande de l'embrayage même qui se trouvent sous le siège du chaffeur. Pour cette opération il est nécessaire de se rappeler que les leviers doivent débrayer et après, en les tirant à fond, frener. S'assûrer après que les deux actions de débrayage et de frenage s'accomplissent.

3) **Réglage de l'embrayage principal.** Il faut agir sur la vis de réglage située sur la commande de l'arbre de l'embrayage en haut sur la gauche du carter.

4) **Réglage des freins.** On obtient le réglage des freins en agissant sur les vis des balanciers des freins.

CATALOGUE

PIECES DE RECHANGE

MOTEUR ET TRACTEUR

TABLE 1

uan-tité	DESCRIPTION	N. Figure	Numéros pour les commandes
1	Arbre de l'embrayage principal (pour 226 et 226.S)	1	**3262-TG**
3	Vis TE 8MA x 30 UNI 183 de fixation arbre 3262-TG		**1025-TU**
3	Rondelle grower ∅ 8 de fixation arbre 3262-TG		**1498-TU**
3	Ecrou 8MA UNI 205 de fixation arbre 3262-TG		**1450-TU**
1	Arbre de l'embrayage principal (pour 336) .	1	**7012-TG**
3	Vis TE 8MA x 30 UNI 183 de fixation arbre 7012 TG		**1025-TU**
3	Rondelle grower ∅ 8 de fixation arbre 7012-TG		**1498-TU**
3	Ecrou 8MA UNI 205 de fixation arbre 7012-TG		**1450-TU**
1	Pare-poussière pour palier d'appui . . .	2	**3263-TG**
4	Vis TE 8MA x 55 UNI 185 de fixation pare-poussière 3263-TG		**1040-TU**
4	Rondelle grower ∅ 8 de fixation pare-poussière 3263-TG		**1498-TU**
4	Ecrou 8MA UNI 205 de fixation pare-poussière 3263-TG		**1450-TU**
2	Joint pour pare-poussière	3	**3269-TG**
1	Bague d'arrêt ANGUS MIM 4862	4	**1920-TZ**
1	Roulement étanche RIV ALN40 (40 x 80 x 18) .	5	**1847-TZ**
1	Ecrou de l'arbre de l'embrayage	6	**3267-TG**
1	Flasque porte manchon	7	**3264-TG**
1	Manchon porte coussinet de butée . . .	8	**3265-TG**
2	Ressort de rappel du manchon	9	**3383-TG**
1	Coussinet de butée d'embrayage	10	**1704-TZ**
1	Embrayage principal complet (comprenant les n. 14-15-16-17-18-19-20-21-22)	11	**3445-TG**
6	Vis TE 10MA x 25 UNI 187 de fixation embrayage 3445-TG		**1056-TU**
6	Rondelle grower ∅ 10 de fixation embrayage 3445-TG		**1501-TU**
1	Disque complet d'embrayage principal . . .	12	**3440-TG**
1	Roulement étanche RIV ALN15 (15 x 35 x 11) (pour 226 et 226.S)	13	**1843-TZ**
1	Roulement à aiguilles (20 x 30 x 20) (pour 336)	13	**1774-TZ**
1	Bague de retenue ANGUS MIM 2030 (por 336)		**1908-TZ**
1	Bague de butée du disque d'embrayage principal	14	**3448-TG**
9	Ressort de la bague de butée	15	**3449-TG**
3	Plaque d'arrêt du levier de commande bague de butée	16	**3455-TG**

Suit TABLE 1

uan-tité	DESCRIPTION	N. Figure	Numéros pour les commandes
3	Levier de commande de la bague de butée . .	17	**3450-TG**
3	Pivot pour levier	18	**3452-TG**
3	Ecrou pour pivot	19	**3454-TG**
3	Cheville pour pivot	20	**3453-TG**
3	Ressort pour levier	21	**3451-TG**
1	Couvercle embrayage principal	22	**3447-TG**

TABLE 1

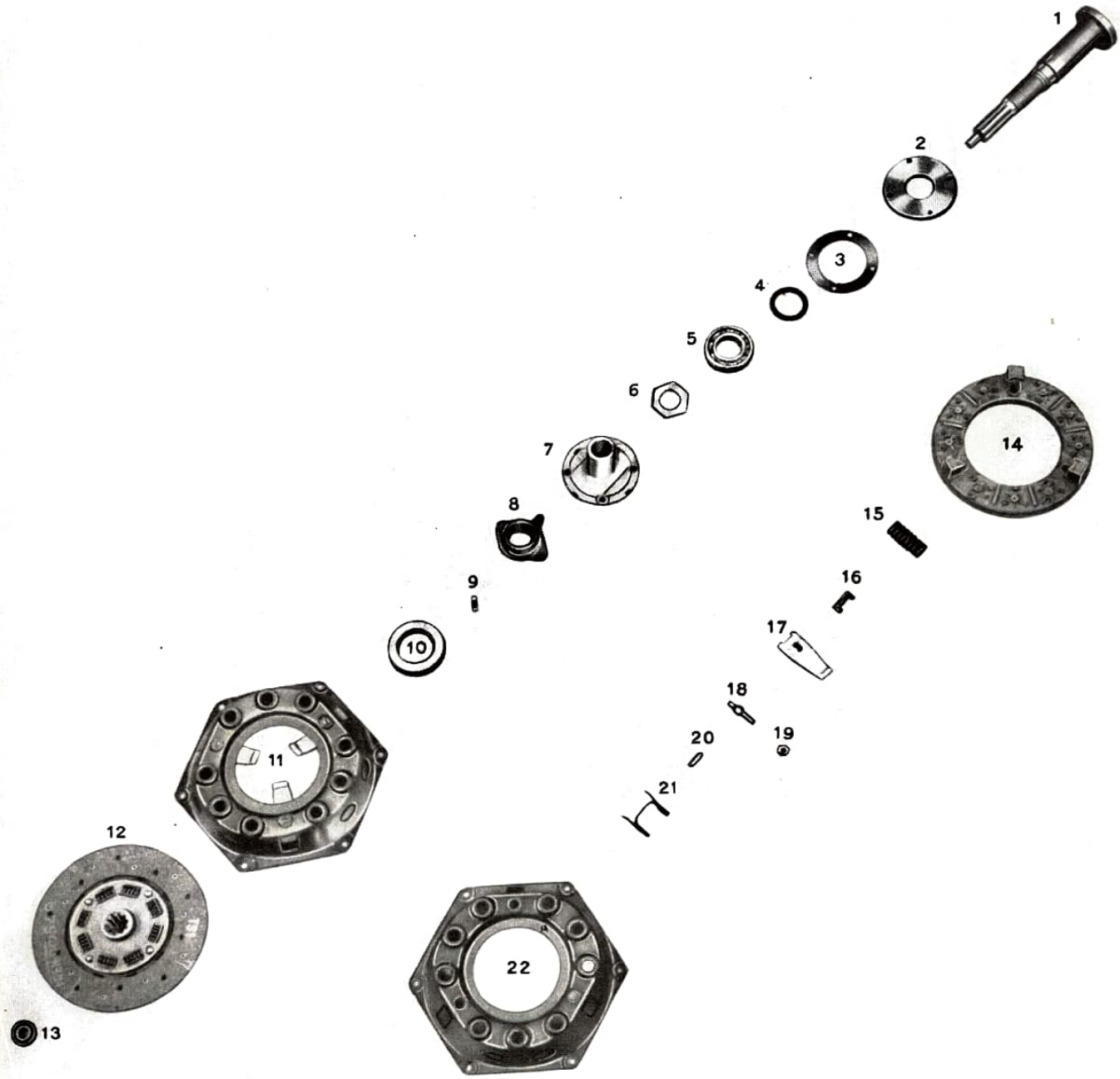

TABLE 2

Quantité	DESCRIPTION	N. Figure	Numéros pour les commandes
1	Graisseur	1	3388-TG
1	Ecrou pour raccord	2	3390-TG
1	Raccord pour graisseur	3	3389-TG
1	Tube flexible pour graissage manchon	4	3391-TG
1	Regard embrayage	5	3279-TG
2	Vis TE 6MA x 12 UNI 187 de fixation regard 3279-TG		1007-TU
2	Rondelle grower ∅ 6 de fixation regard 3279-TG		1494-TU
1	Couvercle de carter de l'embrayage	6	3278-TG
8	Vis TE 8MA x 25 UNI 187 de fixation couvercle 3278 TG		1022-TU
8	Rondelle grower ∅ 8 de fixation couvercle 3278 TG		1498-TU
1	Graisseur	7	3388-TG
1	Graisseur	8	3388-TG
1	Ecrou 8MA UNI 209 de réglage levier 3276-TG	9	1452-TU
1	Vis TE 8MA x 40 UNI 187 de réglage levier 3276-TG	10	1034-TU
1	Vis tête creuse 8MA x 10 UNI 2384 pour levier 3276-TG	11	1385-TU
1	Levier de réglage commande de l'embrayage principal	12	3276-TG
1	Clavette 8 x 7 x 25 UNIM 92	13	1538-TU
1	Levier de renvoi commande de l'embrayage	14	3271-TG
1	Douille pour arbre commande de l'embrayage	15	3277-TG
1	Arbre commande fourchette de l'embrayage	16	3272-TG
1	Fourchette de l'embrayage	17	3273-TG
1	Vis TE 8MA x 40 UNI 183 de fixation fourchette 3273-TG		1033-TU
1	Rondelle grower ∅ 8 de fixation fourchette 3273-TG		1498-TU
1	Ecrou 8MA UNI 205 de fixation fourchette 3273-TG		1450-TU
1	Douille pour arbre commande de l'embrayage	18	3277-TG
1	Bague d'arrêt extérieur ∅ 24	19	1571-TU
1	Graisseur	20	3388-TG
1	Prolongation du graisseur	21	3394-TG
1	Carter de l'embrayage principal	22	3258-TG
7	Vis TE 8MA x 35 UNI 185 de fixation carter 3258-TG		1029-TU
5	Vis TE 8MA x 30 UNI 183 de fixation carter 3258-TG		1025-TU

TABLE 2

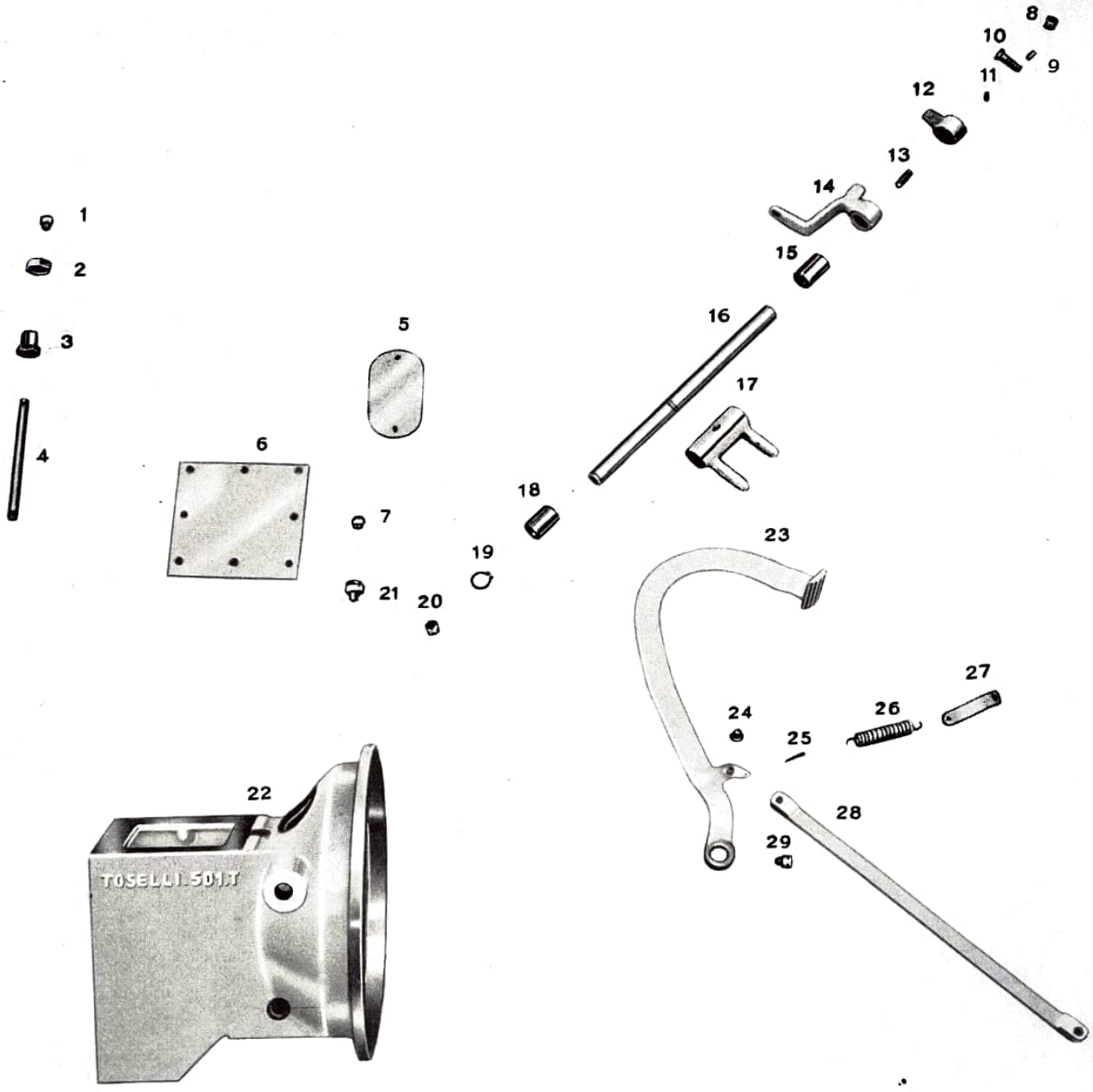
1
2
3
4
5
6
7
8
9
10
11
12
13
14
15
16
17
18
19
20
21
22
23
24
25
26
27
28
29
TOSELLI SO1T

Suit TABLE 2

uan-tité	DESCRIPTION	N. Figure	Numéros pour les commandes
12	Rondelle grower ∅ 8 de fixation carter 3258 TG		**1498-TU**
1	Pédale d'embrayage principal	23	**3274-TG**
1	Douille pour pédale d'embrayage principal . .		**3385-TG**
2	Pivot de fixation tirant	24	**3396-TG**
2	Goupille d'arrêt A3 x 20 UNI 1336	25	**1598-TU**
1	Ressort de rappel de la pédale d'embrayage . .	26	**3620-TG**
1	Plaque de tenue ressort	27	**3397-TG**
1	Tirant commande embrayage principal . .	28	**3395-TG**
1	Graisseur	29	**3386-TG**

TABLE 3

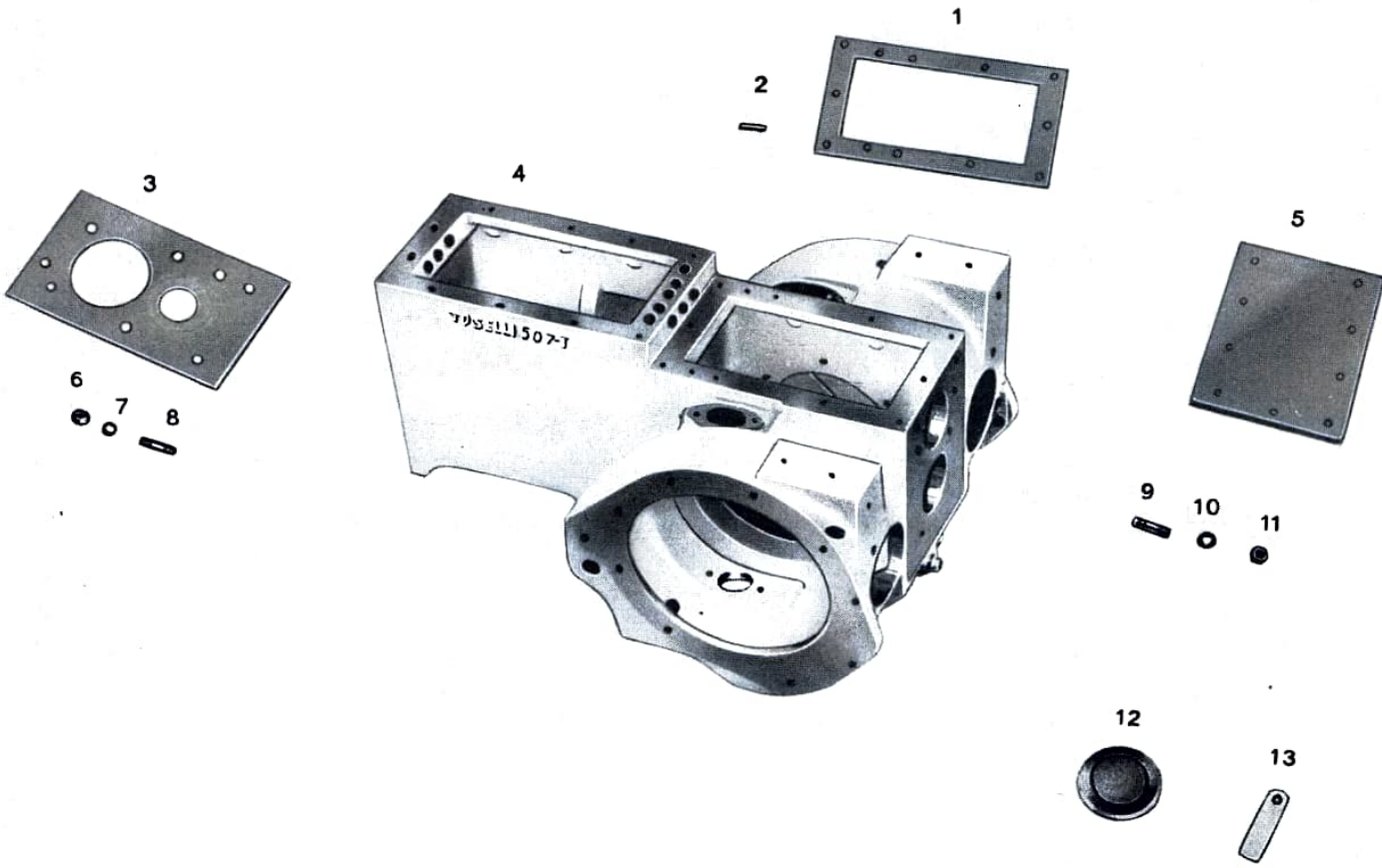

TABLE 4

Quantité	DESCRIPTION	N. Figure	Numéros pour les commandes
1	Flasque de l'arbre primarie	1	**3287-TG**
2	Vis TE 10MA x 30 UNI 187 de fixation flasque 3287-TG		**1060-TU**
2	Rondelle grower ∅ 10 de fixation flasque . .		**1501-TU**
1	Arbre primaire du changement de vitesses avec douille	2	**3354-TG**
1	Roulement à billes RIV 5AA (40 x 80 x 23) . .	3	**1726-TZ**
1	Bague d'arrêt extérieur ∅ 40	4	**1577-TU**
1	Roulement à aiguilles INA tipo NA 6904 (20 x 37 x 30)	5	**1778-TZ**
1	Bague d'arrêt intérieur ∅ 37		**1574-TU**
1	Engrenage 1ª et 2ª vitesse	6	**3318-TG**
1	Engrenage 3ª et 4ª vitesse	7	**3319-TG**
1	Engrenage double pour vitesses réduites et normales	8	**3320-TG**
1	Arbre intérmediaire	9	**3352-TG**
1	Bague d'arrêt intérieur ∅ 12	10	**1581-TU**
1	Roulement à billes RIV 3AA (30 x 62 x 20) . .	11	**1718-TZ**
1	Joint de la flasque du manchon	12	**3427-TG**
1	Palier du roulement de l'arbre intermédiaire	13	**3355-TG**
4	Vis TE 8MA x 35 UNI 187 de fixation palier du roulement 3355-TG		**1030-TU**
4	Rondelle grower ∅ 8 de fixation palier du roulement 3355-TG		**1498-TU**
1	Bague d'étanchéité	14	**1916-TZ**
1	Manchon de trasmission	15	**3356-TG**
1	Entretoise de l'arbre intermédiaire	16	**3353-TG**
1	Ecrou crénelé pour arbre intermédiaire . .	17	**3327-TG**
1	Goupille d'arrêt A3 x 35 UNI 1336		**1604-TU**
1	Arbre secondaire de boîte vitesses	18	**3297-TG**
1	Entretoise de l'arbre secondaire	19	**3296-TG**
1	Roulement à rouleaux coniques RIV 01/02/7608 (40 x 90 x 25,5)	20	**1806-TZ**
2	Demie plaque sup. d'épaiss. pour cage roulements (ép. mm. 0,05)	21	**3348-TG**
1	Demie plaque sup. d'épaiss. pour cage roulements (ép. mm. 0,10)	21	**3348-TG**
2	Demie plaque sup. d'épaiss. pour cage roulements (ép. mm. 0,25)	21	**3348-TG**
1	Demie plaque sup. d'épaiss. pour cage roulements (ép. mm. 0,40)	21	**3348-TG**
1	Cage de roulements	22	**3298-TG**

TABLE 4

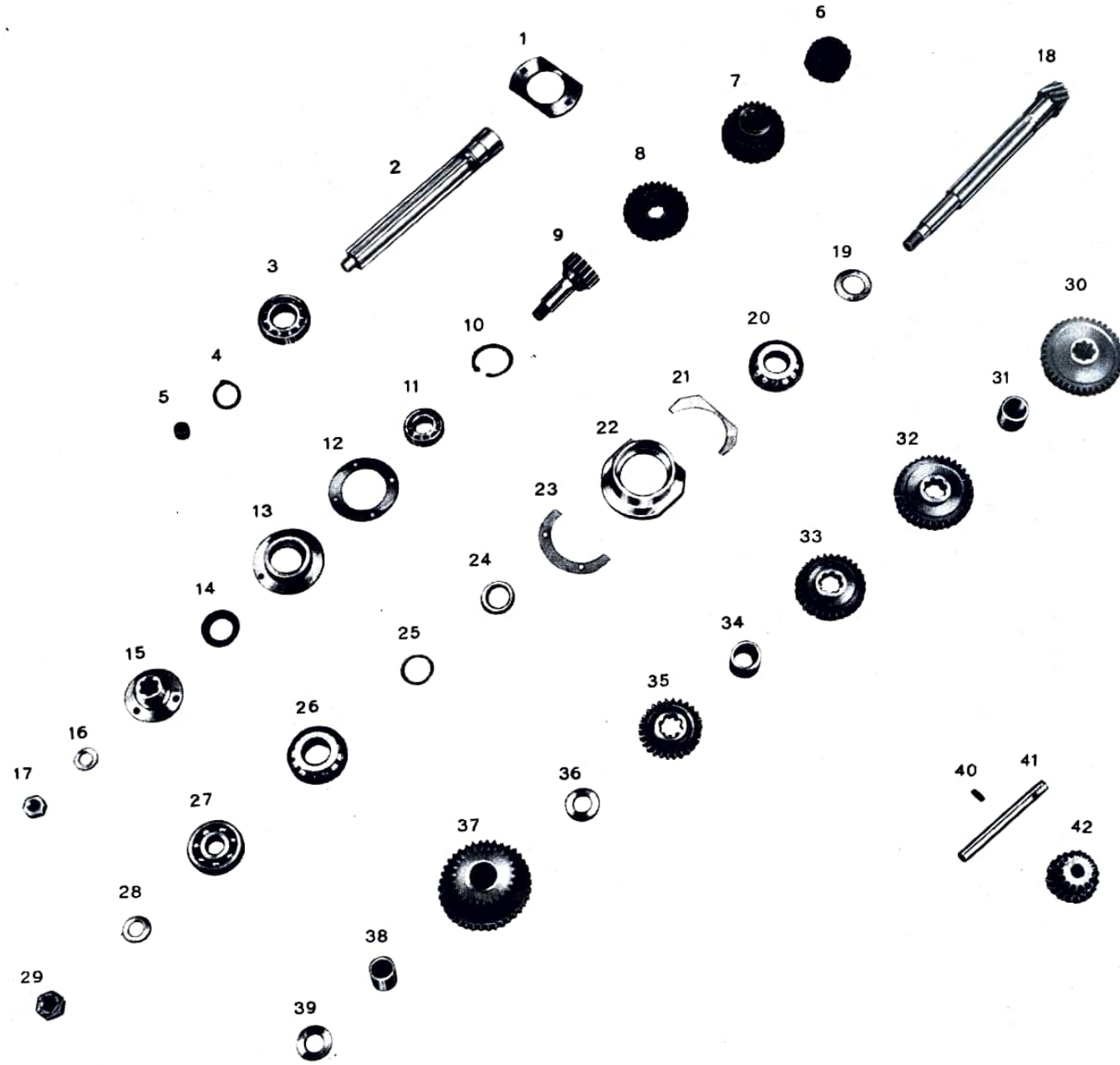
1
2
3
4
5
6
7
8
9
10
11
12
13
14
15
16
17
18
19
20
21
22
23
24
25
26
27
28
29
30
31
32
33
34
35
36
37
38
39
40
41
42

Suit **TABLE 4**

Quantité	DESCRIPTION	N. Figure	Numéros pour les commandes
4	Vis TE 10MA x 35 UNI 183 de fixation cage 3298-TG		**1064-TU**
4	Rondelle grower ∅ 10 de fixation cage 3298-TG		**1501-TU**
2	Demie plaque inf. d'épaiss. pour cage roulements (ép. mm. 0,05)	23	**3349-TG**
1	Demie plaque inf. d'épaiss. pour cage roulements (ép. mm. 0,10)	23	**3349-TG**
2	Demie plaque inf. d'épaiss. pour cage roulements (ép. mm. 0,25)	23	**3349-TG**
1	Demie plaque inf. d'épaiss. pour cage roulements (ép. mm. 0,40)	23	**3349-TG**
1	Entretoise pour roulements de la cage . . .	24	**3299-TG**
1	Rondelle grower d'épaiss. pour réglage jeu des roulements (ép. mm. 0,05)	25	**3299-TG/as**
1	Rondelle grower d'épaiss. pour réglage jeu des roulements (ép. mm. 0,10)	25	**3299-TG/as**
1	Rondelle grower d'épaiss. pour réglage jeu des roulements (ép. mm. 0,25)	25	**3299-TG/as**
1	Roulement à rouleaux coniques RIV 01/02/7608 (40 x 90 x 25,5)	26	**1806-TZ**
1	Roulement à billes RIV 3C (25 x 80 x21) . .	27	**1723-TZ**
1	Rondelle	28	**3311-TG**
1	Ecrou crénelé pour arbre secondaire . . .	29	**3312-TG**
1	Goupille d'arrêt A3 x 35 UNI 1336		**1604-TU**
1	Pignon fixe 1ª vitesse	30	**3300-TG**
1	Entretoise	31	**3301-TG**
1	Pignon fixe 2ª vitesse	32	**3302-TG**
1	Pignon fixe 3ª vitesse	33	**3303-TG**
1	Entretoise	34	**3304-TG**
1	Pignon fixe 4ª vitesse	35	**3315-TG**
1	Bague épaisse	36	**3306-TG**
1	Engrenage double pour réducteur avec douille	37	**3307-TG**
1	Douille d'engrenage double	38	**3309-TG**
1	Bague mince	39	**3310-TG**
1	Vis tête creuse 8MA x 25 UNI 2384 (type B) pour arbre marche arrière 3332-TG . .	40	**1396-TU**
1	Arbre de marche arrière	41	**3332-TG**
1	Engrenage double de marche arrière, avec douille	42	**3333-TG**

TABLE 5

Quantité	DESCRIPTION	N. Figure	Numéros pour les commandes
1	Boule du levier de commande vitesses . . .	1	**3362-TG**
1	Ecrou 10MB UNI 210 de fixation de la boule 3362-TG	2	**1461-TU**
1	Ecrou 10MB UNI 210 de fixation de la boule 3362-TG	3	**1461-TU**
1	Boule du levier de commande vitesse réduite .	4	**3372-TG**
1	Protecteur du levier de commande vitesses . .	5	**3368-TG**
1	Protecteur du levier de commande vitesse réduite	6	**3376-TG**
1	Couvercle de fixation levier commande vitesses	7	**3367-TG**
1	Couvercle de fixation levier commande vitesse réduite	8	**3375-TG**
1	Calotte pour levier de commande vitesses . .	9	**3365-TG**
1	Calotte pour levier de commande vitesse réduite	10	**3374-TG**
1	Ressort de levier commande vitesses . . .	11	**3366-TG**
1	Ressort de levier commande réduite . . .	12	**3366-TG**
1	Levier de commande vitesses	13	**3364-TG**
1	Levier de commande réduite	14	**3373-TG**
1	Couvercle de fixation des leviers	15	**3283-TG**
4	Vis TE 8MA x 25 UNI 187 de fixation couvercle 3283-TG		**1022-TU**
3	Vis TE 8MA x 30 UNI 183 de fixation couvercle 3283-TG		**1025-TG**
1	Vis TE 8MA x 35 UNI 185 de fixation couvercle 3283-TG		**1029-TU**
8	Rondelle grower ∅ 8 de fixation couvercle 3283-TG		**1498-TU**
1	Joint du couvercle de fixation des leviers des vitesses	16	**3284-TG**
	Voir table 3 figure 2	17	
1	Ergot du levier de commande vitesses . . .	18	**3396-TG**
1	Ergot de levier de commande vitesse réduite	19	**3396-TG**
1	Fourchette de commande marche arrière . .	20	**3342-TG**
1	Coulisseau marche arrière	21	**3340-TG**
1	Fourchette de commande vitesses réduites . .	22	**3344-TG**
1	Coulisseau 1ª et 2ª vitesses et réduite . . .	23	**3358-TG**
1	Fourchette de commande 1ª et 2ª vitesses . .	24	**3343-TG**
4	Bille de blocage fourchette	25	**3346-TG**
4	Ressort de fourchette changement de vitesses	26	**3345-TG**
4	Goupille d'arrêt A3 x 25 UNI 1336	27	**1601-TU**
1	Ressort de rappel de l'arrêt marche arrière . .	28	**3383-TG**
1	Secteur boîte vitesses	29	**3380-TG**

TABLE 5

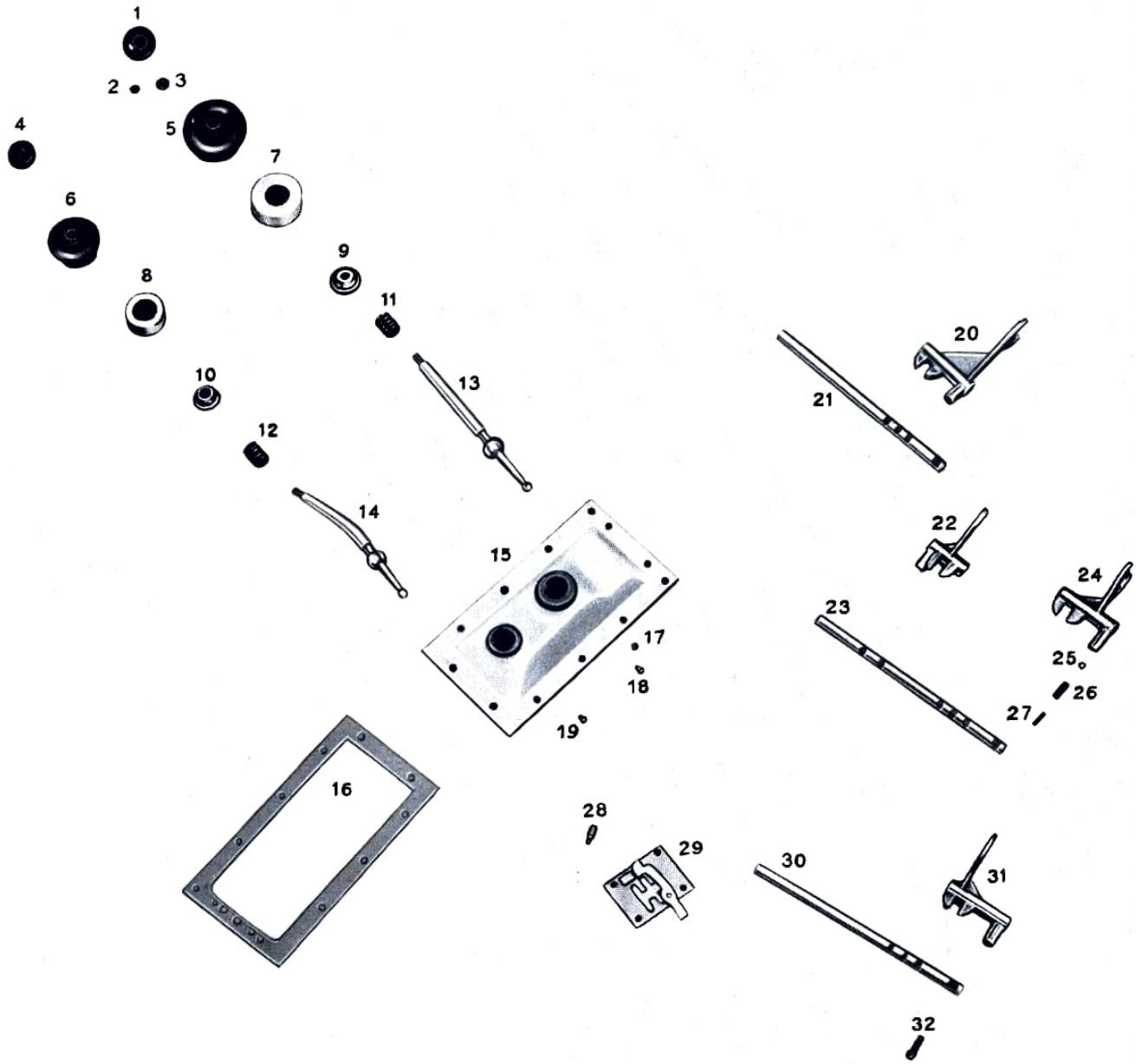
1
2
3
4
5
6
7
8
9
10
11
12
13
14
15
16
17
18
19
20
21
22
23
24
25
26
27
28
29
30
31
32

Quantité	DESCRIPTION	N. Figure	Numéros pour les commandes
4	Vis TE 8MA x 15 UNI 187 de fixation du secteur 3380-TG		**1017-TU**
4	Rondelle grower ∅ 8 de fixation secteur 3380 TG		**1498-TU**
1	Coulisseau 3ª et 4ª vitesses	30	**3340-TG**
1	Fourchette de commande 3ª et 4ª vitesse . .	31	**3341-TG**
3	Vis acier tête creuse 8MA x 25 DIN 912 de fixation des coulisseaux 3340-TG, 3358-TG . . .	32	**1357-TU**

TABLE 6

Quantité	DESCRIPTION	N. Figure	Numéros pour les commandes
2	Flasque du manchon	1	**3426-TG**
8	Vis TE 8MA x 15 UNI 187 de fixation flasque 3426-TG		**1017-TU**
8	Rondelle grower ∅ 8 de fixation flasque 3426-TG		**1498-TU**
2	Manchon	2	**3425-TG**
2	Joint de flasque du manchon	3	**3427-TG**
2	Roulement à rouleaux coniques RIV 01/02/7408 (40 x 80 x 25)	4	**1799-TZ**
2	Bague GACO type OR-142	5	**1964-TZ**
2	Rondelle d'épaisseur	6	**3418-TG**
2	Ecrou crenelé de l'arbre du réducteur central	7	**3419-TG**
2	Arrêt de sûreté de fixation écrou	8	**3420-TG**
2	Vis TS 6MA x 15 tête six pans de fixation arrêt 3420-TG	9	**1423-TU**
2	Bague d'étanchéité ANGUS MIM 5072 . . .	10	**1921-TZ**
2	Couvercle de centrage arbre reducteur central	11	**3423-TG**
12	Vis TE 10MA x 30 UNI 187 de fixation couvercle 3423 TG		**1060-TU**
12	Rondelle grower ∅ 10 de fixation couvercle 3423-TG		**1501-TU**
2	Joint de couvercle	12	**3424-TG**
2	Rondelle d'épaisseur de réglage du couvercle (ép. mm. 0,05)	13	**3424-TG/as**
4	Rondelle d'épaisseur de réglage du couvercle (ép. mm. 0,10)	13	**3424-TG/as**
2	Rondelle d'épaisseur de réglage du couvercle (ép. mm. 0,25)	13	**3424-TG/as**
2	Rondelle d'épaisseur de réglage du couvercle (ép. mm. 0,40)	13	**3424-TG/as**
1	Arbre reducteur central	14	**3412-TG**
1	Clavette encastrée 10 x 8 x 40 UNIM 92 . .	15	**1547-TU**
1	Moyeu de couronne	15	**3416-TG**
4	Plaquette d'arrêt écrous de couronne dentée .	16	**3421-TG**
8	Vis TE 12MB x 35 fil. 18 de fixation couronne dentée 3417-TG	17	**1118-TU**
8	Ecrou 12MB UNI 206 de fixation couronne dentée 3417-TG	18	**1469-TU**
1	Couronne dentée	19	**3417-TG**
2	Rondelle d'arrêt écrou de l'arbre reducteur central	20	**3413-TG**
1	Ecrou de l'arbre reducteur central	21	**3414-TG**

TABLE 6

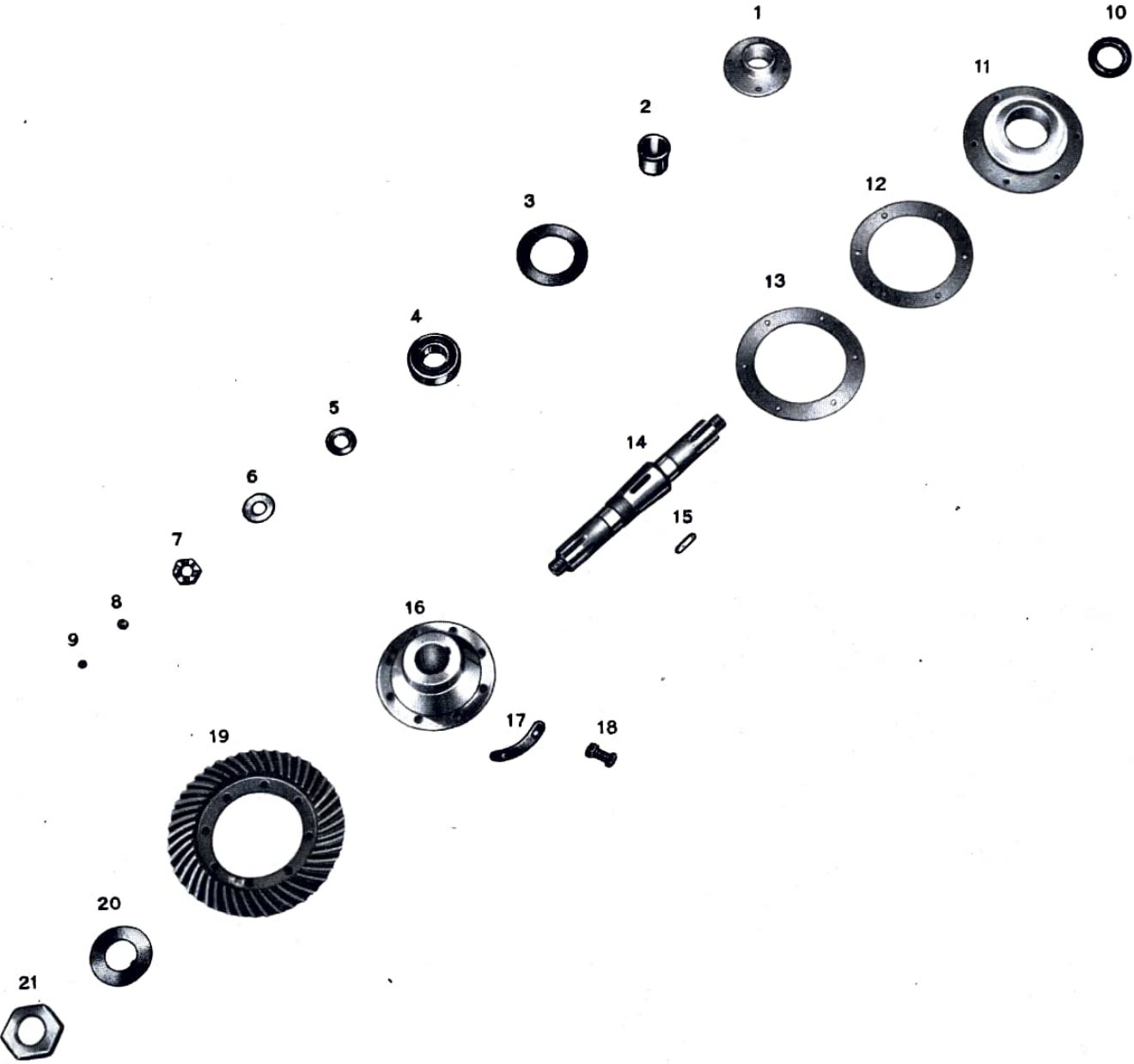

TABLE 7

Quantité	DESCRIPTION	N. Figure	Numéros pour les commandes
2	Tambour de l'embrayage de direction . . .	1	**3597-TG**
12	Ressort de tension embrayage de direction . .	2	**3603-TG**
12	Ecrou 12MB UNI 210 de fixation plateau de pression disque 3607-TG	3	**1471-TU**
2	Flasque de pression avec colonnes	4	**3599-TG**
2	Moyeu d'embrayage de direction	5	**3604-TG**
12	Disque fixe de l'embrayage de direction . .	6	**3606-TG**
10	Disque coulissant de l'embrayage de direction .	7	**3605-TG**
2	Plateau de pression disque de l'embrayage de direction	8	**3607-TG**
2	Embrayage de direction complet (comprenant les num. 2, 3, 4, 5, 6, 7, 8)	9	**3595-TG**

TABLE 7

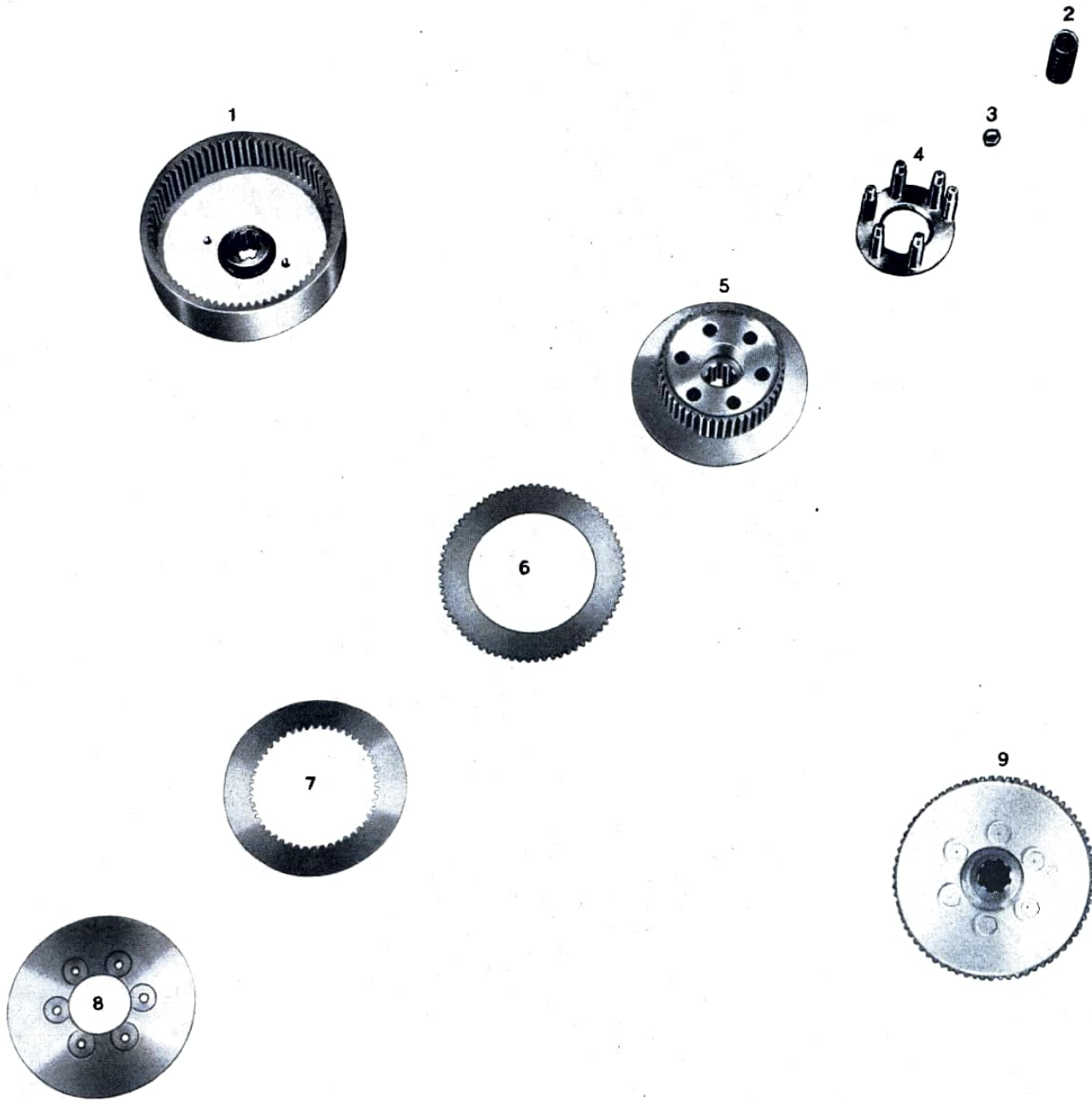

TABLE 8

Quantité	DESCRIPTION	N. Figure	Numéros pour les commandes
1	Ressort de rappel pédale de frein	1	**3620-TG**
1	Plaquette de ressort	2	**3635-TG**
1	Pédale de frein de service	3	**3633-TG**
2	Bande de frein complète	4	**3640-TG**
6	Segment de bande		**3647-TG**
42	Rivet de fixation de segment		**1342-TU**
4	Pivot de tige du frein	5	**3644-TG**
1	Secteur denté d'arrêt levier	6	**3655-TU**
2	Tirant de la bande de frein	7	**3643-TG**
2	Vis tête creuse 6MA x 10 UNI 2384 (type C) de fixation tirant 3643-TG		**1385-TU**
2	Ressort de rappel de la bande	8	**3645-TG**
2	Pivot tirant de la bande de frein	9	**3642-TG**
2	Ecrou du tirant	10	**3646-TG**
2	Vis tête creuse 6MA x 10 UNI 2384 (type C) de fixation du levier de commande de la bande de frein 3641-TG	11	**1385-TU**
2	Levier de commande de la bande de frein	12	**3641-TG**
1	Pivot gauche pour levier de commande de la bande de frein	13	**3632-TG**
1	Clavette 8 x 7 x 25 UNIM 92		**1538-TU**
1	Levier de commande du frein gauche	14	**3630-TG**
1	Vis tête creuse 8MA x 15 UNI 2384 (type B) de fixation balancier 3630-TG		**1393-TU**
1	Balancier de commande du frein droit	15	**3629-TG**
1	Vis tête creuse 8MA x 15 UNI 2384 (type B) de fixation levier 3629-TG		**1393-TU**
1	Pivot droit pour levier de commande de la bande de frein	16	**3631-TG**
1	Clavette 8 x 7 x 25 UNIM 92		**1538-TU**
2	Vis TE 10MA x 55 UNI 183 de fixation pivot 3631-TG et 3632-TG	17	**1075-TU**
2	Rondelle grower ∅ 10 de fixation pivot 3631-TG et 3632-TG		**1501-TU**
2	Ecrou 10MA UNI 205 de fixation pivot 3631-TG et 3632-TG		**1456-TU**

TABLE 8

TABLE 9

Quantité	DESCRIPTION	N. Figure	Numéros pour les commandes
1	Joint de bouchon	1	**3290-TG**
1	Tige de niveau de l'huile	2	**3288-TG**
1	Plaquette de fixation balancier	3	**3566-TG**
2	Goupille d'arrêt A3 x 20 UNI 1336	4	**1598-TU**
2	Pivot de rouleau	5	**3579-TG**
2	Rouleau de balancier	6	**3578-TG**
2	Douille de rouleau		**3583-TG**
2	Balancier de commande de l'embrayage de direction	7	**3576-TG**
1	Couvercle de boîte reducteur central	8	**3286-TG**
9	Vis TE 8MA x 25 UNI 187 de fixation couvercle 3286-TG		**1022-TU**
9	Rondelle grower ∅ 8 de fixation couvercle 3286-TG		**1501-TU**
1	Bouchon évent		**3387-TG**
2	Goujon de centrage couvercle de boîte		**3567-TG**
2	Pivot pour balancier de l'embrayage		**3565-TG**
2	Ecrou 14MB avec couronne pour pivot 3565-TG		**1481-TU**
2	Goupille d'arrêt A3 x 30 UNI 1336		**1603-TU**
2	Rondelle à éventail RDE ∅ 10 pour pivot 3565-TG		**1502-TU**
2	Ecrou 10MA UNI 205 pour pivot 3565-TG		**1456-TU**
2	Douille pour balancier	9	**3577-TG**
2	Balacier complet (comprenant les num. 4, 5, 6, 7, 9)	10	**3575-TG**
1	Douille pour levier	11	**3656-TG**
1	Levier de commande frein de sécurité	12	**3649-TG**
1	Vis TE 8MA x 30 UNI 187 de réglage levier 3649-TG	13	**1026-TU**
1	Vis TE 8MA x 30 UNI 187 de réglage levier 3649-TG	14	**1026-TU**
1	Ecrou 8MA UNI 209 de réglage levier	15	**1452-TU**
1	Cliquet d'arrêt du levier	17	**3654-TG**
1	Goupille d'arrêt A3 x 15 UNI 1336		**1595-TU**
1	Tige de commande cliquet d'arrêt	18	**3653-TG**
1	Goupille d'arrêt A3 x 15 UNI 1336		**1595-TU**
1	Ressort pour bouton	19	**3652-TG**
1	Bouton de commande tige d'arrêt	20	**3651-TG**
1	Tirant de commande frein de service	21	**3624-TG**
1	Pivot de fixation tirant	22	**3625-TG**
1	Goupille d'arrêt A3 x 20 UNI 1336	23	**1598-TU**
1	Pivot de fixation tirant	24	**3625-TG**

TABLE 9

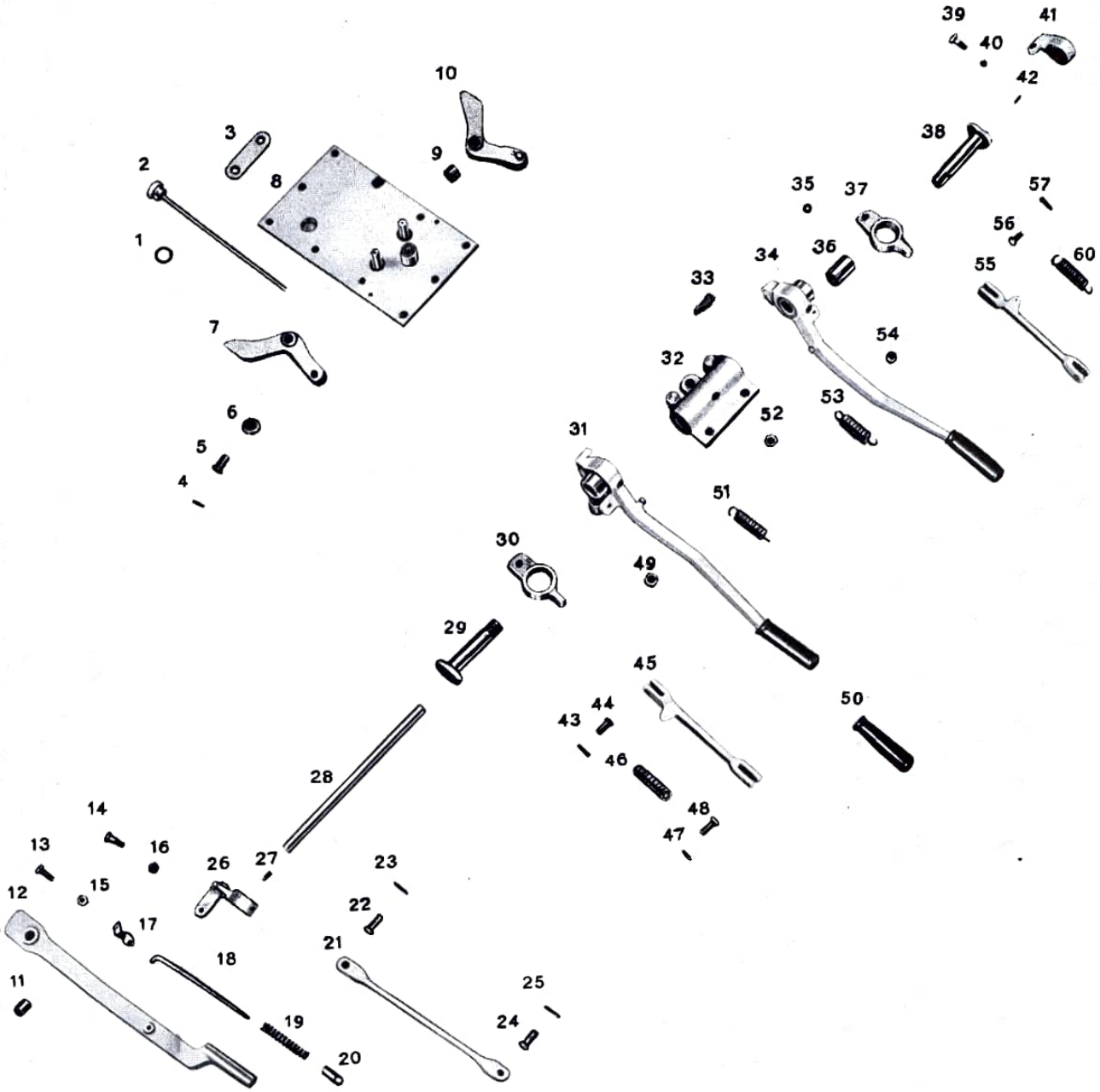
1
2
3
4
5
6
7
8
9
10
11
12
13
14
15
16
17
18
19
20
21
22
23
24
25
26
27
28
29
30
31
32
33
34
35
36
37
38
39
40
41
42
43
44
45
46
47
48
49
50
51
52
53
54
55
56
57
60

Suit TABLE 9

Quantité	DESCRIPTION	N. Figure	Numéros pour les commandes
1	Goupille d'arrêt A3 x 20 UNI 1336	25	1598-TU
1	Levier de commande balancier et tirant de frein	26	3619-TG
1	Vit acier tête creuse 6MA x 10 UNI 2384 (type C) de clavette levier de commande balancier 3619-TG		1385-TU
1	Clavette 5 x 5 x 15 UNIM 92	27	1535-TU
1	Arbre de levier de commande frein	28	3561-TG
1	Vis de fixation levier	29	3531-TG
1	Levier de commande des bielles	30	3568-TG
1	Levier droit de commande de l'embrayage de direction	31	3557-TG
1	Vis TE 8MA x 40 UNI 187 de réglage levier 3557-TG		1034-TU
1	Ecrou 8MA UNI 209 de réglage levier 3557-TG		1452-TU
1	Palier de l'arbre	32	3609-TG
2	Vis TE 10MA x 45 UNI 183 de fixation palier arbre 3609-TG		1071-TU
1	Vis TE 10MA x 35 UNI 183 de fixation palier arbre 3609-TG		1064-TU
2	Vis TE 10MA x 60 UNI 183 de fixation palier arbre 3609-TG		1076-TU
5	Plaquette d'arrêt pour vis palier		3611-TG
2	Ecrou 10MA UNI 205 de fixation palier arbre 3609-TG		1456-TU
2	Came du levier de commande de l'embrayage de direction	33	3558-TG
1	Levier gauche de commande de l'embrayage direction	34	3563-TG
1	Vis TE 8MA x 40 UNI 187 de réglage levier 3563-TG		1034-TU
1	Ecrou 8MA UNI 209 de réglage levier 3563-TG		1452-TU
1	Pièce suprimée	35	
2	Douille du levier	36	3571-TG
1	Levier de commande des bielles	37	3568-TG
1	Vis de fixation du levier	38	3531-TG
1	Vis TE 8MA x 30 UNI 187 de réglage du levier 3618-TG	39	1026-TU
1	Ecrou 8MA UNI 209 de réglage du levier 3618-TG	40	1452-TU
1	Levier de commande balancier de frein	41	3618-TG
1	Clavette 5 x 5 x 18 UNIM 92	42	1535-TU
1	Goupille d'arrêt A3 x 20 UNI 1336	43	1598-TU
1	Pivot de fixation de tirant	44	3569-TG

Suit TABLE 9

Quantité	DESCRIPTION	N. Figure	Numéros pour les commandes
1	Bielle de commande de frein droit de sécurité et de secours	45	**3621-TG**
1	Ressort de rappel levier de commande l'embrayage	46	**3572-TG**
1	Goupille d'arrêt A3 x 20 UNI 1336 . . .	47	**1598-TU**
1	Pivot de fixation des tirants	48	**3625-TG**
1	Graisseur	49	**3388-TG**
2	Poignée caoutchouc du levier	50	**3574-TG**
1	Ressort de rappel du levier de commande de l'embrayage	51	**3572-TG**
1	Graisseur	52	**3388-TG**
1	Ressort de rappel levier de commande de l'embrayage	53	**3572-TG**
1	Graisseur	54	**3388-TG**
1	Bielle de commande de frein gauche de sécurité et de secours	55	**3622-TG**
1	Pivot de fixation du tirant	56	**3569-TG**
1	Goupille d'arrêt A3 x20 UNI 1336	57	**1598-TU**
1	Goupille d'arrêt A3 x20 UNI 1336	58	**1598-TU**
1	Pivot de fixation des tirants	59	**3625-TG**
1	Ressort de rappel levier de commande de l'ebrayage	60	**3572-TG**
1	Plaquette de retenue ressort de rappel levier de commande embrayage		**3573-TG**

TABLE 10

Quantité	DESCRIPTION	N. Figure	Numéros pour les commandes
1	Graisseur	1	**3388-TG**
2	Cheville de fixation de commande débrayage	2	**3582-TG**
2	Rondelle biseautée ∅ 8 de cheville 3582-TG	3	**1497-TU**
2	Rondelle grower ∅ 8 de cheville 3582-TG	4	**1498-TU**
2	Ecrou 8MB UNI 206 de fixation de cheville 3582-TG	5	**1459-TG**
2	Levier de commande de débrayage	6	**3581-TG**
2	Vis TE 10MB x 30 UNI 188 de réglage du levier 3581-TG	7	**1061-TU**
2	Ecrou 10MB UNI 210 de réglage du levier 3581-TG	8	**1641-TU**
2	Levier de renvoi commande de débrayage	9	**3580-TG**
2	Rouleau pour levier de renvoi	10	**3578-TG**
2	Douille pour rouleau		**3583-TG**
2	Pivot pour rouleau	11	**3579-TG**
2	Palier supérieur de fourchette	12	**3584-TG**
2	Vis TE 10MA x 25 UNI 187 de fixation palier supérieur 3584-TG		**1056-TU**
4	Vis TE 10MA x 30 UNI 187 de fixation palier supérieur		**1060-TU**
2	Rondelle grower ∅ 10 de fixation palier sup. 3584-TG		**1501-TU**
1	Plaquette de retenue ressort	13	**3593-TG**
1	Fourchette gauche de commande collier	14	**3585-TG**
1	Flasque gauche porte roulement	15	**3587-TG**
1	Graisseur	16	**3388-TG**
1	Ressort de rappel fourchette gauche	17	**3591-TG**
2	Palier inférieur pour fourchette	18	**3590-TG**
4	Vis TE 10MA x 25 UNI 187 de fixation palier inf. 3590-TG		**1056-TU**
4	Rondelle grower ∅ 10 de fixation palier infer. 3590-TG		**1501-TU**
2	Graisseur	19	**3588-TG**
1	Graisseur	20	**3388-TG**
1	Fourchette droite de commande de la flasque	21	**3586-TG**
1	Ressort de rappel fourchette droite	22	**3589-TG**
1	Flasque droite porte roulement	23	**3592-TG**
1	Graisseur	24	**3388-TG**
2	Roulement de butée RIV 12 AOn (55 x 100 x 21)	25	**1738-TZ**
2	Couvercle de la flasque	26	**3588-TG**
8	Vis TS tête creuse 5MA x 12 de fixation couvercle de la flasque 3588-TG	27	**1415-TU**

TABLE 10

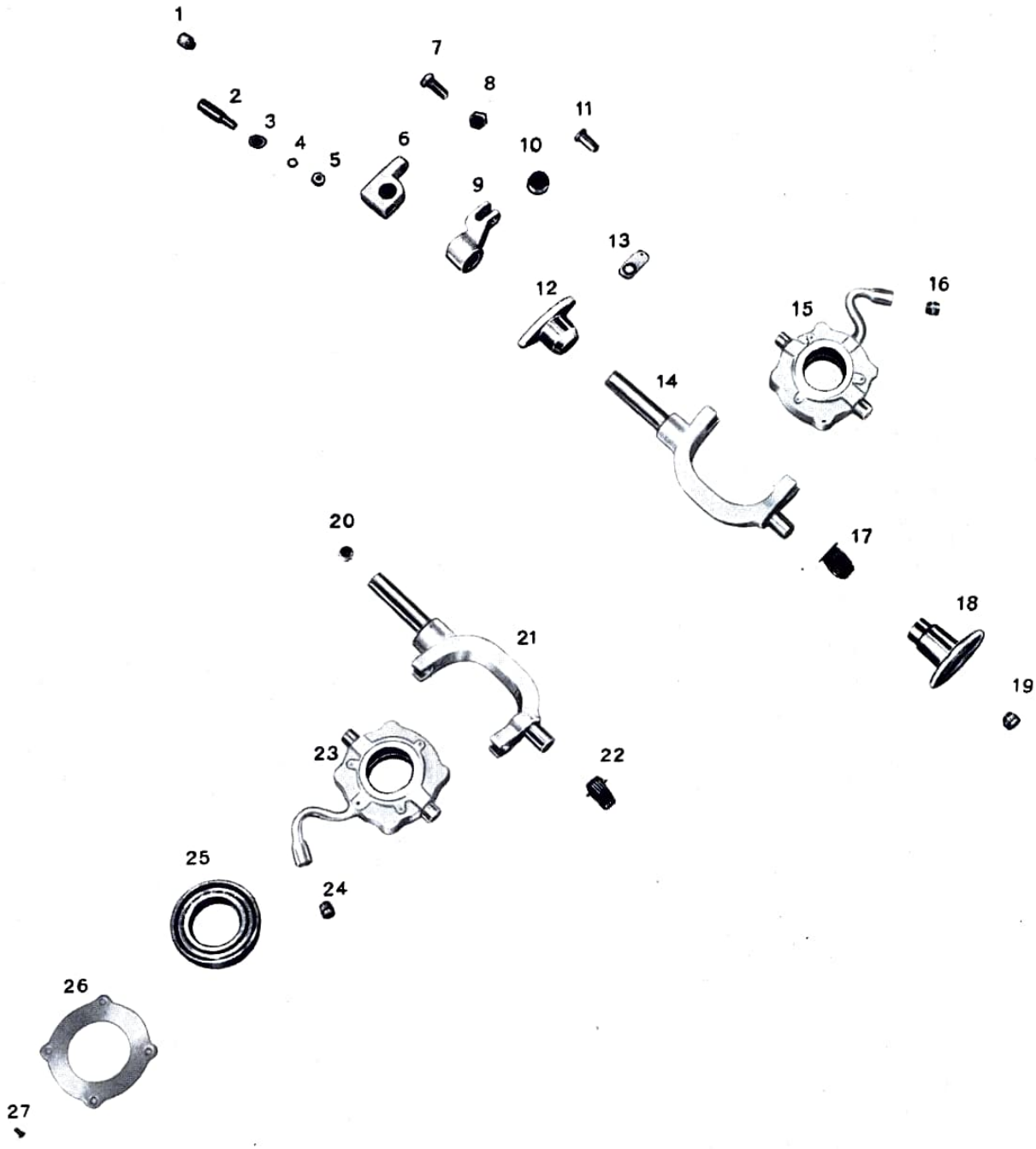

TABLE 11

Quantité	DESCRIPTION	N. Figure	Numéros pour les commandes
2	Ensemble reducteur complet (comprenant les pièces indiquées dans cette table à l'exception des num. 27, 28, 29, 37, 38, 32, 33, 34)	1	**3670-TG**
2	Arrêt de sûreté pour fixation écrou . . .	2	**3420-TG**
2	Vis TS tête creuse 6MA x 15 de fixation arrêt 3420-TG		**1423-TU**
2	Ecrou crénelé	3	**3419-TG**
2	Rondelle de tenue	4	**3678-TG**
2	Bague GACO type OR 152	5	**1967-TZ**
2	Bague d'étanchéité ANGUS MIM 6080 . . .	6	**1928-TZ**
2	Roulement à rouleaux coniques RIV 01/02/7408 (40 x 80 x 25)	7	**1799-TZ**
2	Bague d'arrêt intérieur ∅ 80	8	**1586-TU**
2	Arbre de transmission	9	**3677-TG**
2	Roulement à rouleaux coniques RIV 01/02/7406 (30 x 62 x 21,5)	10	**1795-TZ**
2	Joint du couvercle roulement de l'arbre . .	11	**3693-TG**
2	Rondelle d'épaisseur de réglage du couvercle de l'arbre (ép. mm. 0,05)	12	**3693-TG/as**
2	Rondelle d'épaisseur de réglage couvercle de l'arbre (ép. mm. 0,10)	12	**3693-TG/as**
1	Rondelle d'épaisseur de réglage couvercle de l'arbre (ép. mm. 0,25)	12	**3693-TG/as**
1	Rondelle d'épaisseur de réglage couvercle de l'arbre (ép. mm. 0,40)	12	**3693-TG/as**
2	Couvercle pour roulement de l'arbre . . .	13	**3685-TG**
12	Vis TE 8MA x 20 UNI 187 de fixation couvercle 3685-TG		**1020-TU**
6	Plaquette d'arrêt écrou de couvercle . . .		**3694-TG**
2	Roulement à rouleaux coniques RIV 01/02/7211 (55 x 100 x 23)	14	**1820-TZ**
2	Couronne de transmission	15	**3682-TG**
8	Plaquette d'arrêt écrou de couronne de transmission	16	**3697-TG**
16	Vis TE 12MB x 40 fil. 18 de fixation couronne 3682-TG	17	**1121-TU**
16	Ecrou 12MB UNI 206 de fixation couronne 3682-TG	17	**1469-TU**
2	Essieu de la roue motrice	18	**3681-TG**
2	Roulement à rouleaux coniques RIV 01/02/7211 (55 x 100 x 23)	19	**1820-TZ**
2	Bague GACO Type OR 158	20	**1973-TZ**
2	Entretoise de mouyeu du roulement . . .	21	**3689-TG**

TABLE 11

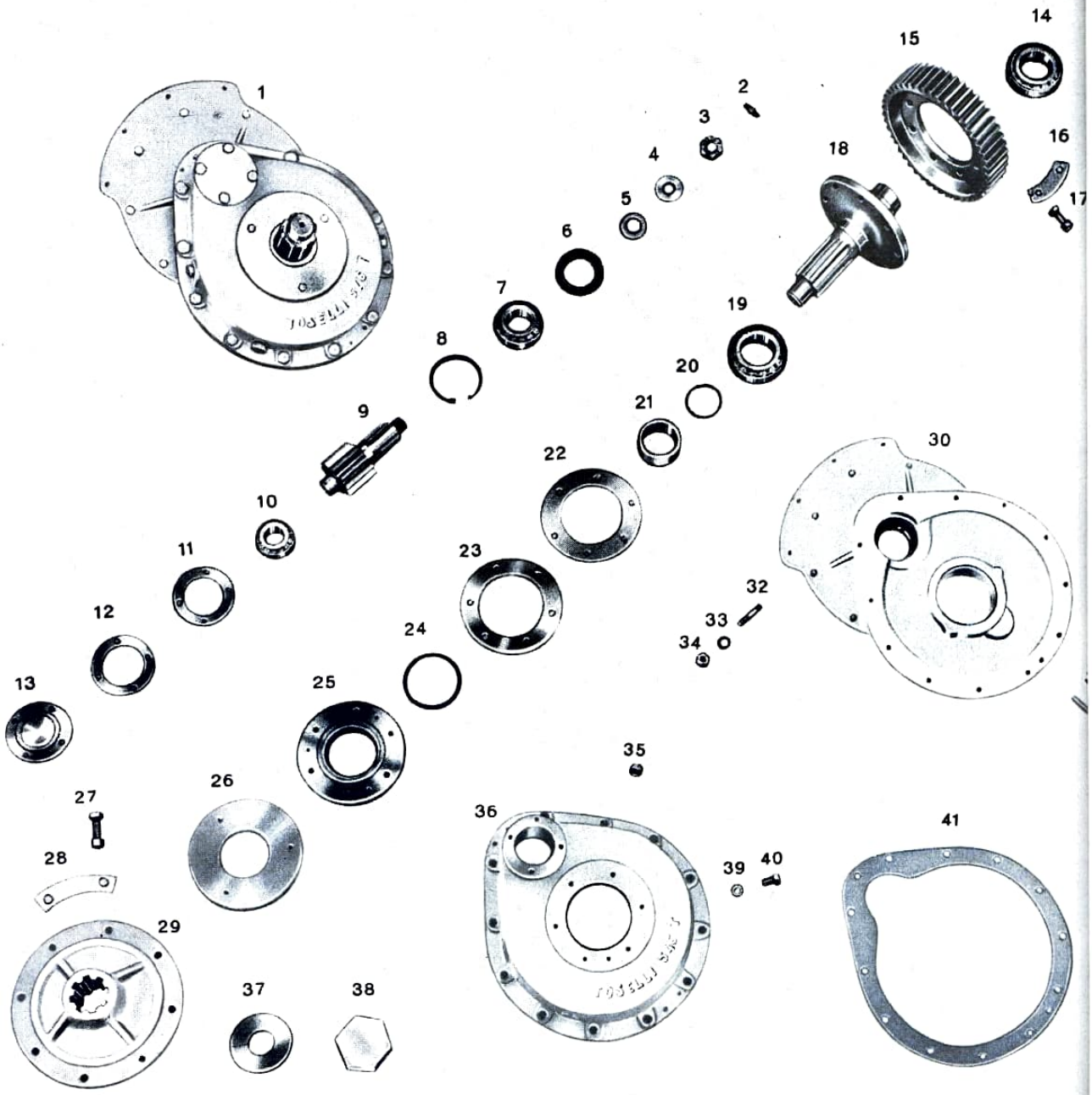
1
2
3
4
5
6
7
8
9
10
11
12
13
14
15
16
17
18
19
20
21
22
23
24
25
26
27
28
29
30
32
33
34
35
36
37
38
39
40
41

Suit TABLE 11

Quantité	DESCRIPTION	N. Figure	Numéros pour les commandes
2	Joint de flasque couvercle carter	22	**3692-TG**
1	Rondelle d'épaisseur de réglage de la flasque (ép. mm. 0,05)	23	**3692-TG/as**
1	Rondelle d'épaisseur de réglage de la flasque (ép. mm. 0,10)	23	**3692-TG/as**
1	Rondelle d'épaisseur de réglage de la flasque (ép. mm. 0,25)	23	**3692-TG/as**
1	Rondelle d'épaisseur de réglage de la flasque (ép. mm. 0,40)	23	**3692-TG/as**
2	Bague d'étanchéité ANGUS MIM 7090 . . .	24	**1935-TZ**
2	Bague d'étanchéité CORTECO tipe 7090-10/12 BA-Fg-SL		**1936-TZ**
2	Flasque de couvercle carter	25	**3686-TG**
12	Vis TE 10MA x 20 UNI 187 de fixation flasque 3686-TG		**1055-TU**
12	Rondelle grower ∅ 10 de fixation flasque 3686-TG		**1501-TU**
2	Couvercle embouti pour flasque	26	**3687-TG**
6	Vis TE 6MA x 12 UNI 187 de fixation couvercle embouti 3687-TG		**1007-TU**
6	Rondelle grower ∅ 6 de fixation couvercle embouti 3687-TG		**1494-TU**
16	Vis TE 12MB x 40 fil. 18 de fixation roue motrice 3696-TG et 7012-TG	27	**1121-TU**
16	Ecrou 12MB UNI 206 de fixation roue motrice 3696-TG et 7012-TG	27	**1469-TU**
8	Plaquette d'arrêt écrou pour roue motrice . .	28	**3698-TG**
2	Moyeu pour roue motrice	29	**3688-TG**
2	Carter intérieur	30	**3675-TG**
4	Goujon de centrage couvercle de carter . .	31	**3679-TG**
12	Goujon de fixation du carter intérieur au carter de boîte de vitesses	32	**3674-TG**
12	Rondelle grower ∅ 12 pour goujon 3674-TG	33	**1505-TU**
12	Ecrou 12MB UNI 206 pour goujon 3674-TG . .	34	**1469-TU**
4	Goujon de fixation du carter boîte de vitesses au carter intérieur		**3673-TG**
4	Rondelle grower ∅ 12 pour goujon 3673-TG		**1505-TU**
4	Ecrou 12MB UNI 206 pour goujon 3673-TG . .		**1469-TU**
4	Bouchon de remplissage huile	35	**3699-TG**
2	Couvercle de carter	36	**3683-TG**
24	Vis TE 10MA x 70 UNI 185 de fixation de couvercle 3683-TG		**1078-TU**

Quantité	DESCRIPTION	N. Figure	Numéros pour les commandes
24	Rondelle à éventail RDE ∅ 10 de fixation du couvercle 3683-TG		**1502-TU**
2	Rondelle d'arrêt écrou de la roue motrice . .	37	**3695-TG**
2	Ecrou de l'essieu roue motrice	38	**3691-TG**
4	Rondelle d'étanchéité en plastique, ∅ 12 . .	39	**1506-TU**
4	Vis TE 12MB x 20 UNI 188 de vidange d'huile	40	**1113-TU**
2	Joint de couvercle carter	41	**3676-TG**
2	Coude de remplissage du reducteur latéral . .		**3701-TG**
2	Raccord de coude		**3702-TG**
2	Bouchon de coude		**3703-TG**

TABLE 12

Quantité	DESCRIPTION	N. Figure	Numéros pour les commandes
2	Carter gauche de protection des rouleaux . .	1	**3963-TL**
8	Vis TE 10MB x 25 UNI 188 de fixation de carter 3963-TL		**1057-TU**
1	Vis TE 10MB x 90 UNI 186 de fixation de carter 3963-TL (pour 226 et 226.S)		**1087-TU**
1	Vis TE 10MB x 100 UNI 186 de fixation de carter 3963-TL (pour 336)		**1092-TU**
1	Ecrou 10MB UNI 206 de fixation de carter 3693-TL		**1459-TU**
9	Rondelle grower ∅ 10 de fixation de carter 3963-TL		**1501-TU**
2	Chassis de chariot (pour 226 et 226.S) . .	2	**3905-TL**
2	Chassis de chariot (pour 336)	2	**7105-TL**
2	Carter droit de proctection des rouleaux . .	3	**3962-TL**
8	Vis TE 10MB x 25 UNI 188 de fixation carter 3962-TL		**1057-TU**
1	Vis TE 10MB x 90 UNI 186 de fixation carter 3962-TL (pour 226 et 226.S)		**1087-TU**
1	Vis TE 10MB x 100 UNI 186 de fixation carter 3962-TL (pour 336)		**1092-TU**
1	Ecrou 10MB UNI 206 de fixation carter 3962-TL		**1459-TU**
9	Rondelle grower ∅ 10 de fixation carter 3962-TL		**1501-TU**
8	Graisseur	4	**3388-TG**
8	Vis acier tête creuse 10MA x 20 UNI 2384 (type B) de fixation du couvercle à l'essieu . .	5	**1401-TU**
8	Couvercle de rouleaux	6	**3958-TL**
9	Vis TE 10MB x 100 UNI 186 de fixation du couvercle au chassis (pour 226 et 226.S) . .		**1092-TU**
9	Vis TE 10MB x 105 UNI 186 de fixation couvercle chassis (pour 336)		**1093-TU**
4	Vis TE 10MB x 25,8 ch. 14 de fixation couvercle au chassis		**1058-TU**
2	Vis TE 10MB x 80 UNI 186 de fixation couvercle au chassis (pour 226 et 226.S)		**1081-TU**
2	Vis TE 10MB x 90 UNI 186 de fixation couvercle au chassis (pour 336)		**1087-TU**
15	Rondelle grower ∅ 10 de fixation couvercle au chassis		**1501-TU**
11	Ecrou 10MB UNI 206 de fixation couvercle au chassis		**1459-TU**
8	Bague GACO type OR 137	7	**1962-TZ**
8	Joint d'étanchéité	8	**3959-TL**
8	Flasque	9	**3936-TL**

Quantité	DESCRIPTION	N. Figure	Numéros pour les commandes
8	Entretoise	10	**3935-TL**
48	Vis TE 8MA x 25 UNI 187 de fixation de la flasque 3936-TL		**1022-TU**
48	Rondelle grower ∅ 8 de fixation de la flasque 3936-TL		**1498-TU**
8	Bague d'épaisseur	11	**3937-TL**
8	Roulement à billes RIV 8B à gorges profondes (35 x 80 x 21)	12	**1725-TZ**
8	Rouleau	13	**3953-TL**
8	Essieu de rouleau	14	**3955-TL**
8	Bague d'épaisseur des roulements	15	**3954-TL**
8	Rouleau complet (comprenant les num. depuis le 4 jusqu'au 24)	16	**3950-TL**
8	Roulement à billes RIV 8B à gorges profondes (35 x 80 x 21)	17	**1725-TZ**
8	Bague d'épaisseur	18	**3937-TL**
8	Bague d'épaisseur	19	**3935-TL**
8	Flasque	20	**3936-TL**
48	Vis TE 8MA x 25 UNI 187 de fixation de la flasque 3936-TL		**1022-TU**
48	Rondelle grower ∅ 8 de fixation de la flasque 3936-TL		**1498-TU**
8	Joint d'étanchéité	21	**3959-TL**
8	Bague GACO type OR 137	22	**1962-TZ**
8	Vis acier tête creuse 10MA x 20 UNI 2384 (type B) de fixation du couvercle à l'essieu	23	**1401-TU**
8	Couvercle de rouleau	24	**3958-TL**
9	Vis TE 10MB x 100 UNI 186 de fixation du couvercle au chassis (pour 226 et 226.S)		**1092-TU**
9	Vis TE 10MB x 105 UNI 186 de fixation du couvercle au chassis (pour 336)		**1093-TU**
4	Vis TE 10MB x 25,8 ch. de fixation du couvercle au chassis		**1058-TU**
2	Vis TE 10MB x 80 UNI 186 de fixation du couvercle au chassis (pour 226 et 226.S)		**1081-TU**
2	Vis 10MB x 90 UNI 186 de fixation du couvercle au chassis (pour 336)		**1087-TU**
15	Rondelle grower ∅ 10 de fixation du couvercle au chassis		**1501-TU**
11	Ecrou 10MB UNI 206 de fixation du couvercle au chassis		**1459-TU**
2	Couvercle du carter	25	**3920-TL**
8	Vis TE 12MB x 40 UNI 184 de fixation du couvercle 3920-TL		**1120-TU**

Quantité	DESCRIPTION	N. Figure	Numéros pour les commandes
8	Rondelle grower ∅ 12 de fixation du couvercle 3920-TL		**1505-TU**
2	Manchon pour tige du tendeur chenilles . .	26	**3926-TL**
2	Ressort tendeur de chenilles	27	**3918-TL**
2	Carter de protection du ressort	28	**3919-TL**
2	Palier pour rouleau complet de pivot (pour 336)		**7146-TL**
8	Vis TE 12MA x 30 UNI 183 de fixation du palier 7146-TL (pour 336)		**1116-TU**
8	Rondelle grower ∅ 12 de fixation du palier 7146-TL (pour 336)		**1505-TU**
2	Bague étanchéité ANGUS MIM 4052 (pour 336)		**1915-TZ**
4	Douille du rouleau (pour 336)		**7142-TL**
2	Rouleau tender de chenilles (pour 336) . .		**7141-TL**
2	Bague d'épaisseur (pour 336)		**7145-TL**
2	Bague d'arrêt extérieur ∅ 32 (pour 336) . .		**1573-TU**
2	Couvercle du rouleau tendeur de chenilles (pour 336)		**7144-TL**
2	Bague GACO type OR 152 (pour 336) . . .		**1967-TZ**
2	Bague d'arrêt intérieur ∅ 55 (pour 336) . .		**1579-TU**
2	Graisseur (pour 336)		**3388-TG**

TABLE 12

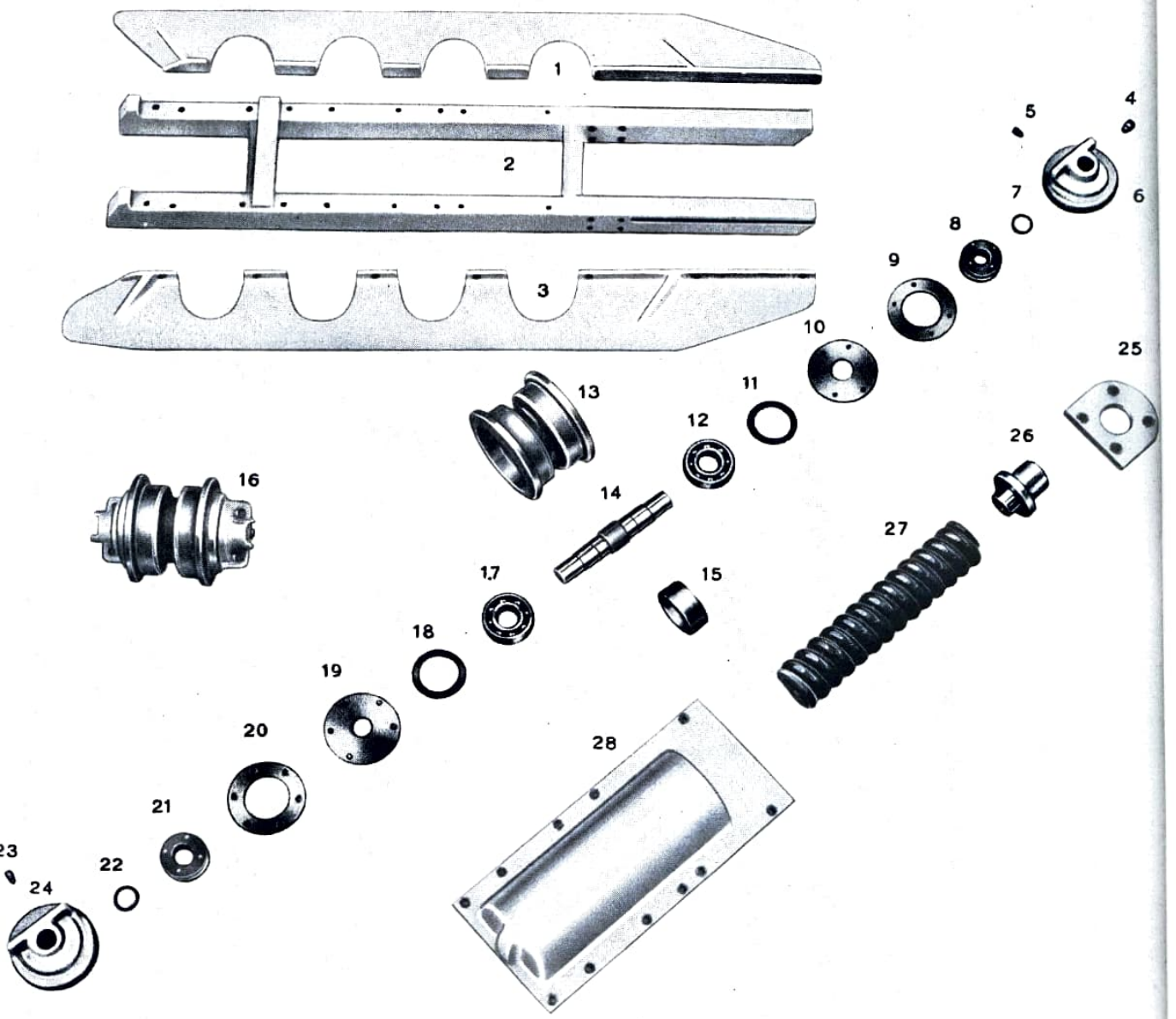

Quantité	DESCRIPTION	N. Figure	Numéros pour les commandes
16	Vis TE 10MA x 35 UNI 183 de fixation roue de tension de chenilles 3933-TL		**1064-TU**
16	Rondelle grower ∅ 10 de fixation roue de tension de chenilles 3933-TL		**1501-TU**
2	Roue de tension de chenilles (demie-roue) . .	31	**3933-TL**
16	Vis TE 10MA x 35 UNI 183 de fixation de roue de tension de chenilles 3933-TL		**1064-TU**
16	Rondelle grower ∅ 10 de fixation de roue de tension de chenilles 3933-TL		**1501-TU**

TABLE 13

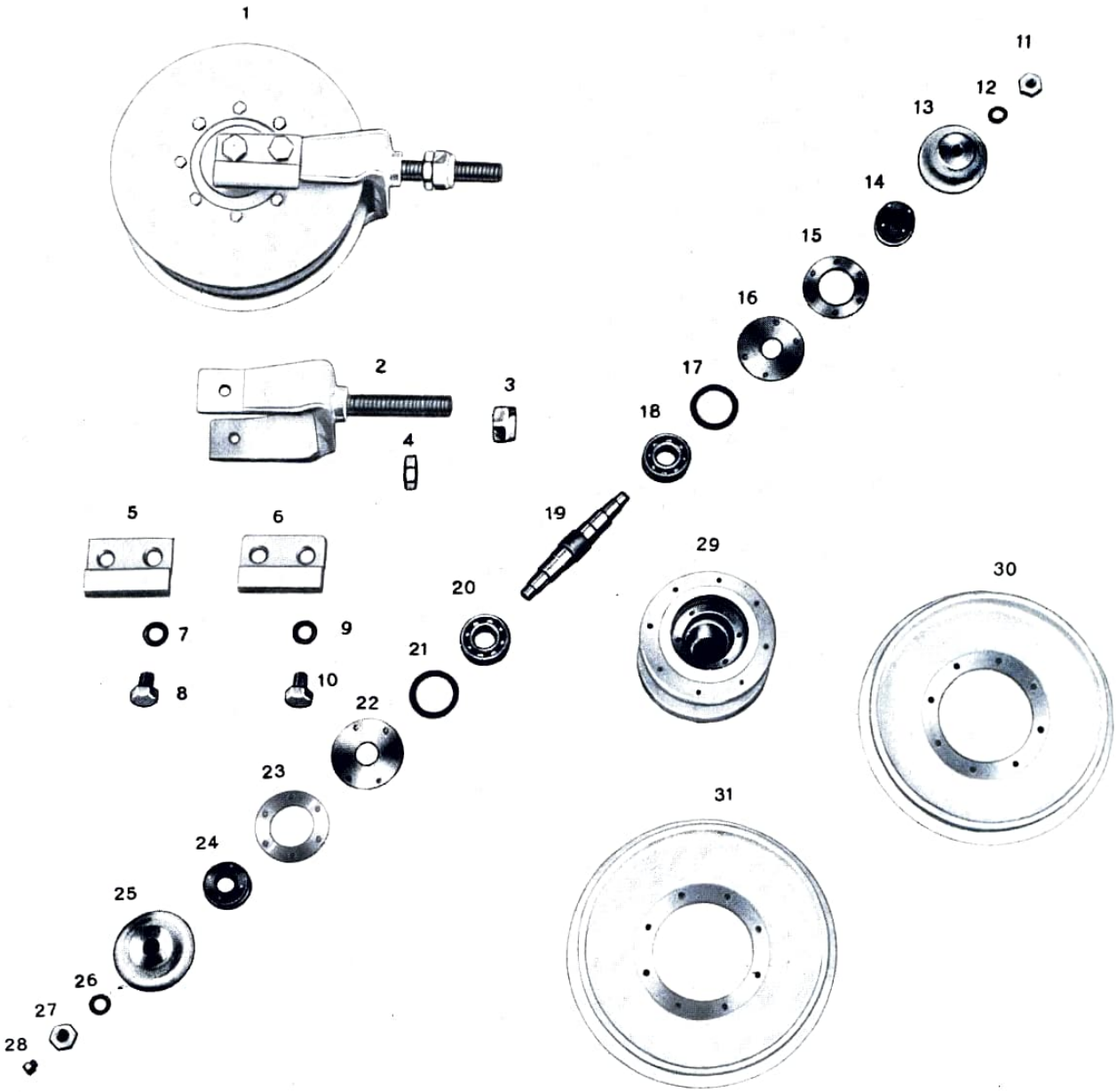
1
2
3
4
5
6
7
8
9
10
11
12
13
14
15
16
17
18
19
20
21
22
23
24
25
26
27
28
29
30
31

TABLE 14

Quantité	DESCRIPTION	N. Figure	Numéros pour les commandes
2	Chenilles à 31 paires de maillons (sans patins)	1	**3975-TL**
62	Maillon droit pour chenille	2	**3977-TL**
62	Maillon gauche pour chenille	3	**3978-TL**
31	Couvre-patin droit en caotchouc complet (pour 226)	4	**4001-TL**
31	Couvre-patin gauche en caoutchouc complet (pour 226)	4	**4004-TL**
31	Couvre-patin droit en caoutchouc complet (pour 226.S)	4	**5627-TL**
31	Couvre-patin gauche en caoutchouc complet (pour 226.S)	4	**5630-TL**
31	Couvre-patin droit en caoutchouc complet (pour 336)	4	**7133-TL**
31	Couvre-patin gauche en caoutchouc complet (pour 336)	4	**7136-TL**
60	Axe de maillon	5	**3979-TL**
2	Axe d'attache rapide	6	**3981-TL**
60	Douille pour axe	7	**3980-TL**
2	Bague d'épaisseur pour douille	8	**3983-TL**
2	Douille pour axe d'attache rapide	9	**3982-TL**
2	Bague d'épaisseur pour douille	10	**3983-TL**
2	Bague de sûreté pour vis	11	**3984-TL**
2	Bague de l'axe d'attache rapide	12	**3985-TL**
1	Clé d'extraction de couvre-patin	13	**3996-TL**
31	Couvre-patin droit en fer complet (pour 336)	14	**7130-TL**
31	Couvre-patin gauche en fer complet (pour 336)	14	**7135-TL**
62	Patin pour chenille (en acier laminé) (pour 336)	15	**7122-TL**
2	Vis TE 10MB x 15 UNI 188 pour attache rapide 3979-TL	16	**1054-TU**
2	Roue motrice (pour 226 et 226.S)	17	**3696-TG**
2	Roue motrice (pour 336)	17	**7082-TG**
31	Couvre-patin droit en fer complet (pour 226) .	18	**3990-TL**
31	Couvre-patin gauche en fer complet (pour 226)	18	**3994-TL**
62	Patin pour chenille (en acier laminé) (pour 226)	19	**3973-TL**
31	Couvre-patin en fer droit complet (pour 226.S)	20	**5625-TL**
31	Couvre-patin gauche en fer complet (pour 226.S)	20	**5628-TL**
62	Patin pour chenille (en acier laminé) (pour 226.S)	21	**5623-TL**
248	Ecrou pour fixation des patins	22	**1460-TU**
248	Vis TE 10MB x 35 UNI 184 pour fixation des patins	23	**1066-TU**
62	Patin en caoutchouc pour chenille (pour 226.S)	24	**5621-TL**

Quantité	DESCRIPTION	N. Figure	Numéros pour les commandes
62	Patin en caoutchouc pour chenille (pour 226)	24	**3972-TL**
62	Patin en caoutchouc pour chenille (pour 336)	24	**7121-TL**
62	Patin industriel (pour 226.S)	25	**5622-TL**
62	Patin industriel (pour 226)	25	**3974-TL**
62	Patin industriel (pour 336)	25	**7123-TL**

TABLE 14

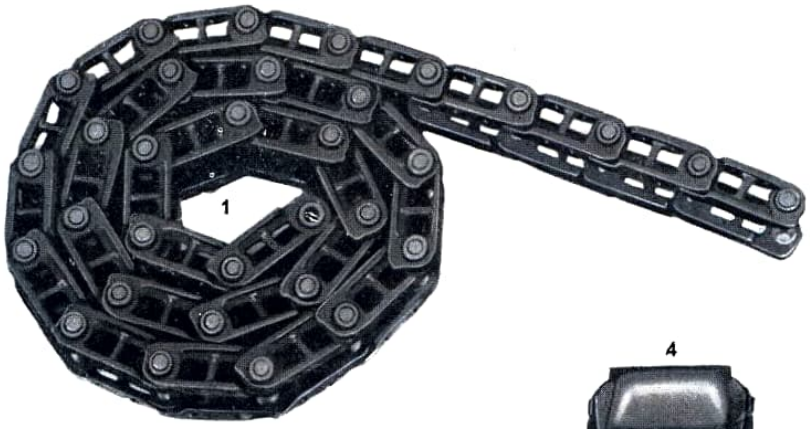
1

2

3

5

6

7

8

9

10

11

12

16

4

13

14

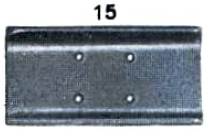
15

550
T
T
O
S
3
7
7
1
17

18

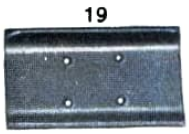
19

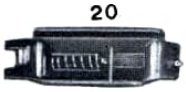
20

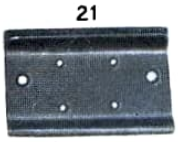
21

22

23

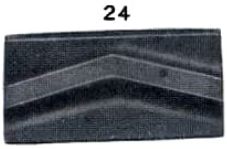
24

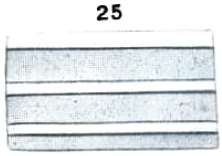
25

TABLE 15

Quantité	DESCRIPTION	N. Figure	Numéros pour les commandes
4	Ecrou 12MB UNI 206 pour goujon 3674-TG (pour 336) **annulé**	1	**1469-TU**
4	Rondelle grower ∅ 12 pour goujon 3674-TG (pour 336) **annulé**	2	**1505-TU**
4	Goujon de fixation stabilisateur au carter de l'embrayage (pour 336) **annulé**	3	**3674-TG**
4	Vis TE 14MA x 35 UNI 187 de fixation stabilisateur au carter de l'embrayage		**1157-TU**
2	Plaquette de butée des vis pour fixer le stabilisateur au carter		**4416-TV**
1	Ressort à lames (pour 336)	4	**7260-TV**
3	Lame de ressort (1ª 2ª 3ª) (pour 336)		**7262-TV**
1	Lame de ressort (4ª) pour (336)		**7263-TV**
1	Lame de ressort (5ª) (pour 336)		**7264-TV**
1	Lame de ressort (6ª) (pour 336)		**7265-TV**
1	Limitateur de suspension (pour 336)	5	**7220-TV**
2	Vis TE 10MA x 35 UNI 183 de fixation du limitateur de suspension 7220-TV (pour 336)		**1064-TU**
2	Rondelle à éventail RDE ∅ 10 de fixation du limitateur de suspension 7220-TV (pour 336)		**1502-TU**
2	Ecrou 10MA UNI 205 de fixation limitateur de suspension 7220-TV (pour 336)		**1456-TU**
1	Guide direction treins de roulement (pour 336)	6	**7210-TV**
1	Limitateur de suspension antérieure (pour 336)	7	**7220-TV**
2	Vis TE 10MA x 35 UNI 183 de fixation limitateur de suspension 7220-TV (pour 336)		**1064-TU**
2	Rondelle à eventail RDE ∅ 10 de fixation du limitateur de suspension 7220-TV (pour 336)		**1502-TU**
2	Ecrou 10MA UNI 205 de fixation limitateur de-suspension 7220-TV (pour 336)		**1456-TU**
1	Ressort à lames complet (pour 226)	8	**4461-TV**
3	Lame de ressort (1ª 2ª 3ª) (pour 226)		**4463-TV**
1	Lame de ressort (4ª) (pour 226)		**4464-TV**
1	Lame de ressort (5ª) (pour 226)		**4465-TV**
1	Guide direction treins de roulement (pour 226)	9	**4410-TV**
1	Ressort à lames complet (pour 226.S)	10	**5710-TV**
3	Lame de ressort (1ª 2ª 3ª) (pour 226.S)		**5712-TV**
1	Lame de ressort (4ª) (pour 226.S)		**5713-TV**
1	Lame de ressort (5ª) (pour 226.S)		**5714-TV**
2	Guide supérieure de ressort à lames	11	**4492-TV**
2	Guide inférieure de ressort à lames	12	**4494-TV**
4	Vis TE 10MA x 150 UNI 185 de fixation de guide au chariot (pour 226 et 226.S)		**1103-TU**

Quantité	DESCRIPTION	N. Figure	Numéros pour les commandes
4	Vis TE 10MA x 160 UNI 185 de fixation de guide au chariot (pour 336)		**1105-TU**
6	Ecrou 10MA UNI 205 de fixation de guide au chariot		**1456-TU**
2	Ecrou 10MA UNI 209 de fixation de guide au chariot		**1458-TU**
4	Ecrou 12MB UNI 206 pour guide 4412-TV (pour 226 et 226.S) **annulé**	13	**1469-TU**
4	Rondelle grower ∅ 12 pour guide 4412-TV (pour 226 et 226.S) **annulé**	14	**1505-TU**
4	Goujon de fixation du stabilisateur au carter de l'embrayage (pour 226 et 226.S) **annulé**	15	**4412-TV**
1	Douille pour balancier	16	**4480-TV**
1	Balancier central pour ressort à lames . . .	17	**4477-TV**
1	Douille pour balancier	18	**4480-TV**
1	Pivot pour balancier (pour 226 et 226.S) . .	19	**4481-TV**
1	Pivot pour balacier (pour 336)	19	**7271-TV**
1	Graisseur	20	**3388-TG**
1	Limitateur de suspension antérieure (pour 226 et 226.S)	21	**4420-TV**
2	Vis TE 10MA x 30 UNI 187 de fixation du limitateur de suspension 4420-TV (pour 226 et 226.S)		**1060-TU**
2	Rondelle à eventail RDE ∅ 10 de fixation du limitateur de suspension 4420-TV (pour 226 et 226.S)		**1502-TU**
2	Ecrou 10MA UNI 205 de fixation du limitateur de suspension 4420-TV (pour 226 et 226.S)		**1456-TU**
1	Guide direction pour treins de roulement (pour 226.S)	22	**5660-TV**
1	Limitateur de suspension antérieure (pour 226 et 226.S)	23	**4420-TV**
2	Vis TE 10MA x 30 UNI 187 de fixation du limitateur de suspension 4420-TU (pour 226 et 226.S)		**1060-TU**
2	Rondelle éventail RDE ∅ 10 de fixation du limitateur de suspension 4420-TV (pour 226 et 226.S)		**1502-TU**
2	Ecrou 10MA UNI 205 de fixation de limitateur de suspension 4420-TV (pour 226 et 226.S)		**1457-TU**
4	Cale pour guide	24	**4415-TV**
1	Plaque d'arrêt du pivot	25	**4482-TV**

Quantité	DESCRIPTION	N. Figure	Numéros pour les commandes
1	Vis TE 8MA x 25 UNI 187 de fixation de la plaque 4482-TV		**1022-TU**
1	Rondelle grower ∅ 8 de fixation de la plaque 4482-TV		**1498-TU**
1	Plaque d'épaisseur pour balancier (pour 226.S) **annulé**	26	**5719-TV**
1	Bride pour balancier	27	**4484-TV**
4	Vis TE 10MB x 75 UNI 186 de fixation ressort à lames au support (pour 226 et 226.S)		**1080-TU**
4	Vis TE 10MB x 85 UNI 186 de fixation ressort à lames (pour 336)		**1083-TU**
4	Ecrou 10MB UNI 206 de fixation du ressort à lames au balancier		**1459-TU**
2	Plaque d'arrêt vis pour bride du balancier		**4485-TV**
1	Plaque d'épaisseur pour balancier (pour 226.S) **annulé**	28	**5719-TV**
1	Coulisse gauche pour stabilisateur	29	**4435-TV**
2	Vis TS 10MA x 60 tête creuse de fixation coulisse 4435-TV		**1434-TU**
2	Ecrou 10MA UNI 205 de fixation coulisse 4435-TV		**1456-TU**
2	Vis acier tête creuse 10MA x 70 DIN 912 de fixation coulisse 4435-TV		**1367-TU**
2	Ecrou 10MA UNI 205 de fixation coulisse 4435-TV		**1456-TU**
2	Plaque d'arrêt pour écrou de fixation coulisse 4435-TV		**4432-TV**
2	Plaque de fermeture pour coulisse	30	**4448-TV**
4	Vis TE 10MB x 30 UNI 188 de fixation plaque 4448-TV		**1061-TU**
2	Plaque d'arrêt pour vis fixation plaque 4448-TV		**4436-TV**
1	Plaque pour réglage d'épaisseur coulisse (ép. mm. 0,25)	31	**4445-TV**
1	Plaque pour réglage d'épaisseur coulisse (ép. mm. 1)	31	**4445-TV**
2	Semelle d'épaisseur pour coulisse	32	**4441-TV**
4	Vis TS 6MA x 12 tête creuse de fixation semelle d'épaisseur 4441-TV		**1420-TU**
1	Coulisse droit pour stabilisateur	33	**4433-TV**
2	Vis TS 10MA x 60 tête creuse de fixation de coulisse 4433-TV		**1434-TU**
2	Ecrou 10MA UNI 205 de fixation coulisse 4433-TV		**1456-TU**
2	Vis en acier tête creuse 10 MA x 70 DIN 912 de fixation coulisse 4433-TV		**1367-TU**
2	Ecrou 10MA UNI 205 de fixation de coulisse 4433-TV		**1456-TU**

Quantité	DESCRIPTION	N. Figure	Numéros pour les commandes
2	Plaque d'arrêt pour écrou fixation de coulisse 4433-TV		**4432-TV**
1	Plaque de reglage d'épaisseur de coulisse (èp. mm. 0,25)	34	**4437-TV**
1	Plaque de reglage d'épaisseur de coulisse (ép. mm. 1)	34	**4437-TV**

TABLE 15

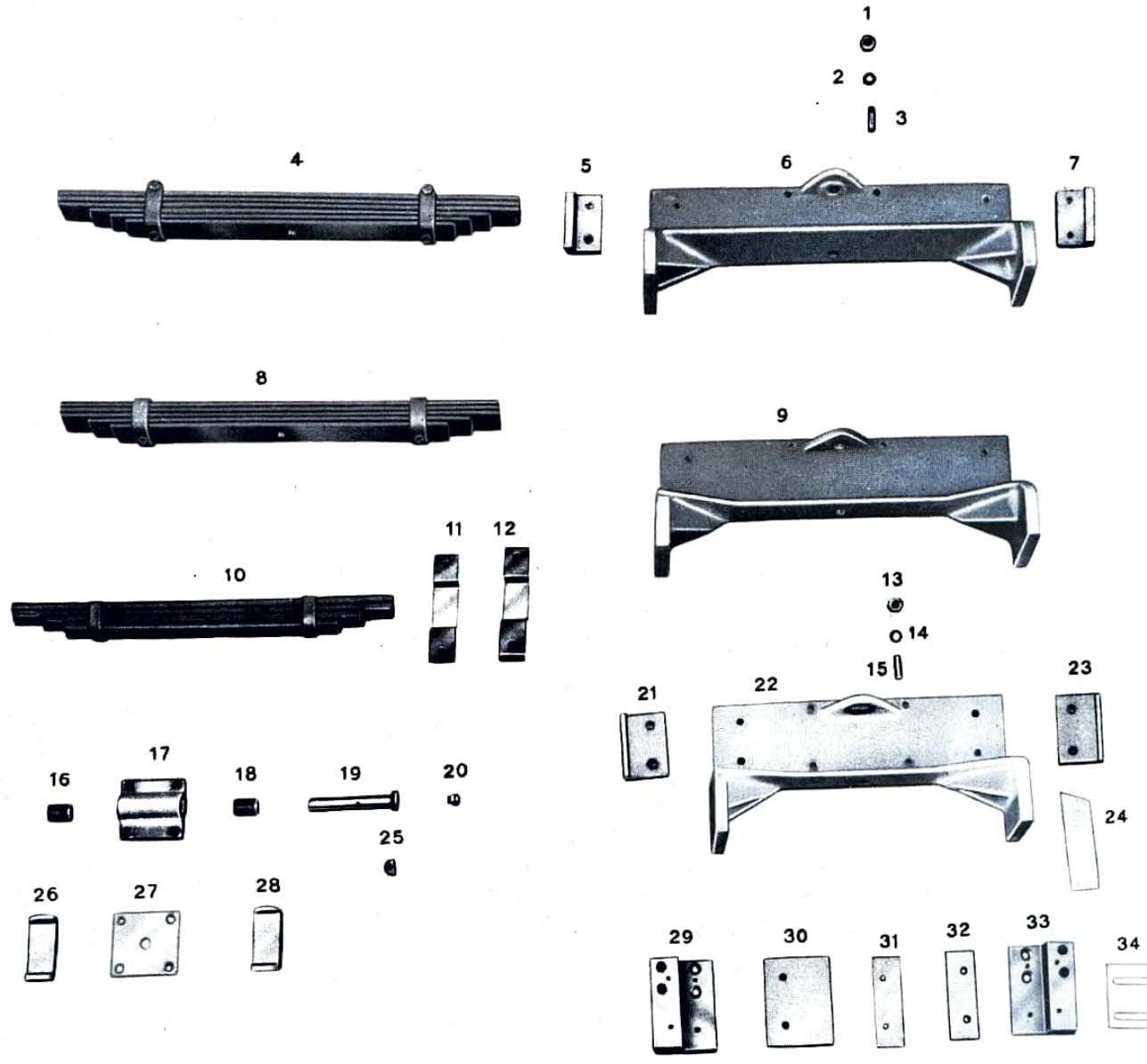
1
2
3
4
5
6
7
8
9
10
11
12
13
14
15
16
17
18
19
20
21
22
23
24
25
26
27
28
29
30
31
32
33
34

TABLE 16

Quantité	DESCRIPTION	N. Figure	Numéros pour les commandes
1	Palier droit pour chariot complet	1	**4510-TV**
1	Palier gauche pour chariot complet . . .	2	**4517-TV**
1	Palier d'essieu gauche (pour 336) . . .	3	**7284-TV**
2	Vis TE 14MA x 55 UNI 183 de fixatioin essieu .		**1162-TU**
2	Rondelle à éventail RDE ∅ 14 de fixation essieu		**1502-TU**
2	Ecrou 14MA UNI 205 de fixation essieu . .		**1474-TU**
2	Goujon de centrage d'essieu pour palier . .		**4508-TV**
4	Vis TE 14MA x 35 UNI 187 de fixation palier .		**1157-TU**
4	Rondelle à éventail RDE ∅ 14 de fixation palier		**1502-TU**
1	Essieu de suspension postérieur (pour 336) .	4	**7280-TV**
1	Palier droit pour essieu de suspension postérieur (pour 336)	5	**7286-TV**
2	Vis TE 14MA x 55 UNI 183 de fixation essieu .		**1162-TU**
2	Rondelle à éventail RDE ∅ 14 de fixation essieu		**1502-TU**
2	Ecrou 14MA UNI 205 de fixation essieu . .		**1474-TU**
2	Goujon de centrage du palier d'essieu . .		**4508-TV**
4	Vis TE 14MA x 35 UNI 187 de fixation de palier		**1157-TU**
4	Rondelle à éventail RDE ∅ 14 de fixation palier		**1502-TU**
1	Palier gauche pour essieu postérieur (pour 226)	6	**4504-TV**
1	Essieu suspension postérieur (pour 226) . .	7	**4502-TV**
1	Palier d'essieu droit (pour 226)	8	**4506-TV**
1	Palier ganche pour essieu suspension postérieur (pour 226.S)	9	**5737-TV**
1	Essieu suspension postérieure (pour 226.S) . .	10	**5735-TV**
1	Palier droit pour essieu suspension postérieure (pour 226.S)	11	**5739-TV**

TABLE 16

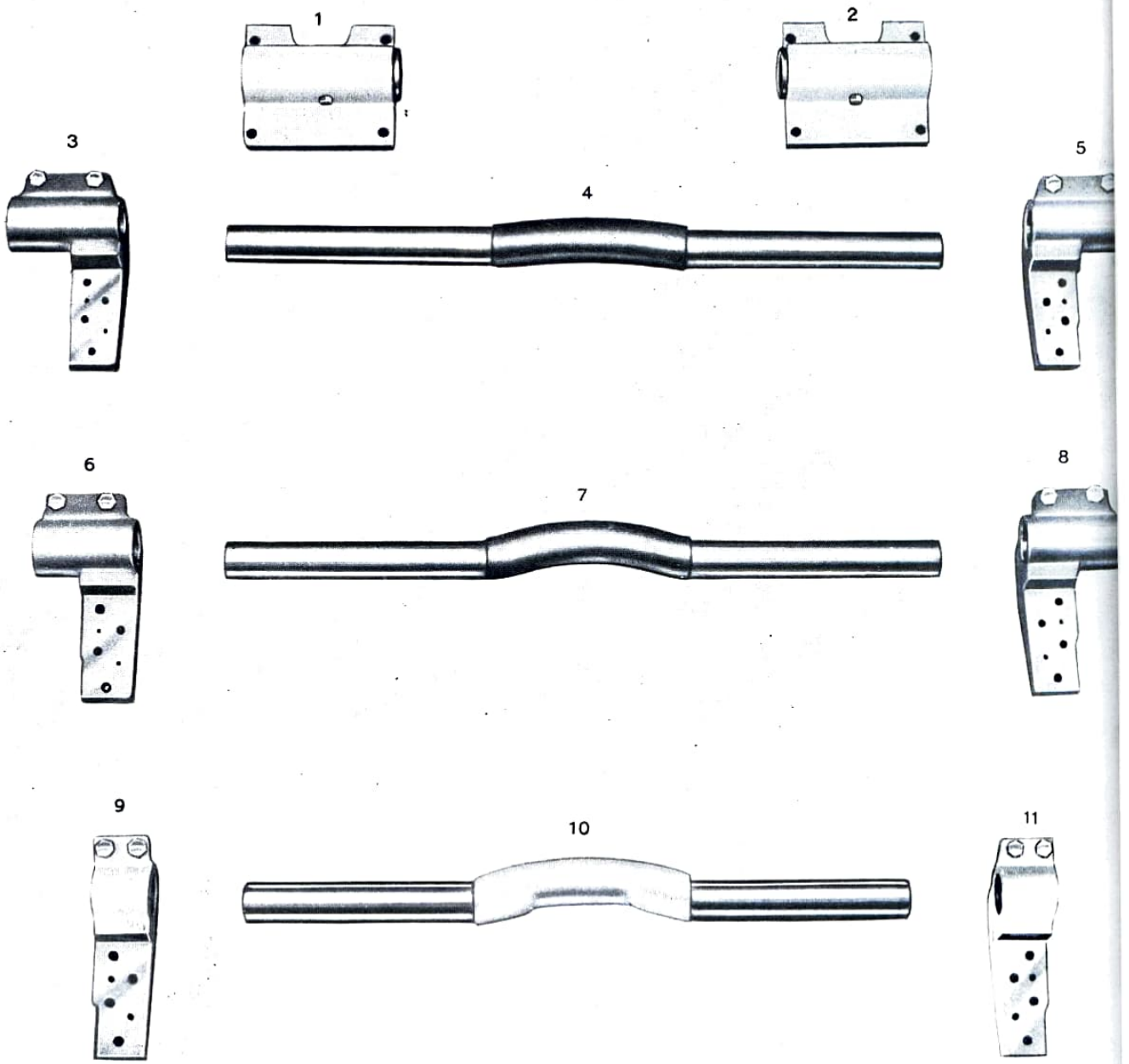

TABLE 17

Quantité	DESCRIPTION	N. Figure	Numéros pour les commandes
2	Bague porte joint	1	**4514-TV**
4	Goujon d'arrêt pour bague porte joint . . .	2	**4509-TV**
2	Garniture GACO type OR 181	3	**1986-TZ**
2	Garniture GACO type OR 159	4	**1974-TZ**
2	Entretoise	5	**4511-TV**
2	Douille pour palier	6	**4513-TV**
1	Palier droit pour chariot	7	**4512-TV**
4	Vis TE 12MB x 120 UNI 186 de fixation palier 4512-TV		**1136-TU**
8	Ecrou 12MB UNI 206 de fixation palier 4512-TV		**1469-TU**
1	Palier gauche pour chariot	7	**4519-TV**
4	Vis TE 12MB x 120 UNI 186 de fixation palier 4519-TV		**1136-TU**
8	Ecrou 12MB UNI 206 de fixation palier 4519-TV		**1469-TU**
2	Graisseur	8	**3388-TG**
2	Douille pour palier	9	**4513-TV**
2	Garniture GACO type OR 169	10	**1979-TZ**
2	Entretoise	11	**4515-TV**
2	Rondelle grower ∅ 22	12	**1517-TU**
2	Vis d'arrêt de l'essieu au palier	13	**4516-TV**

TABLE 17

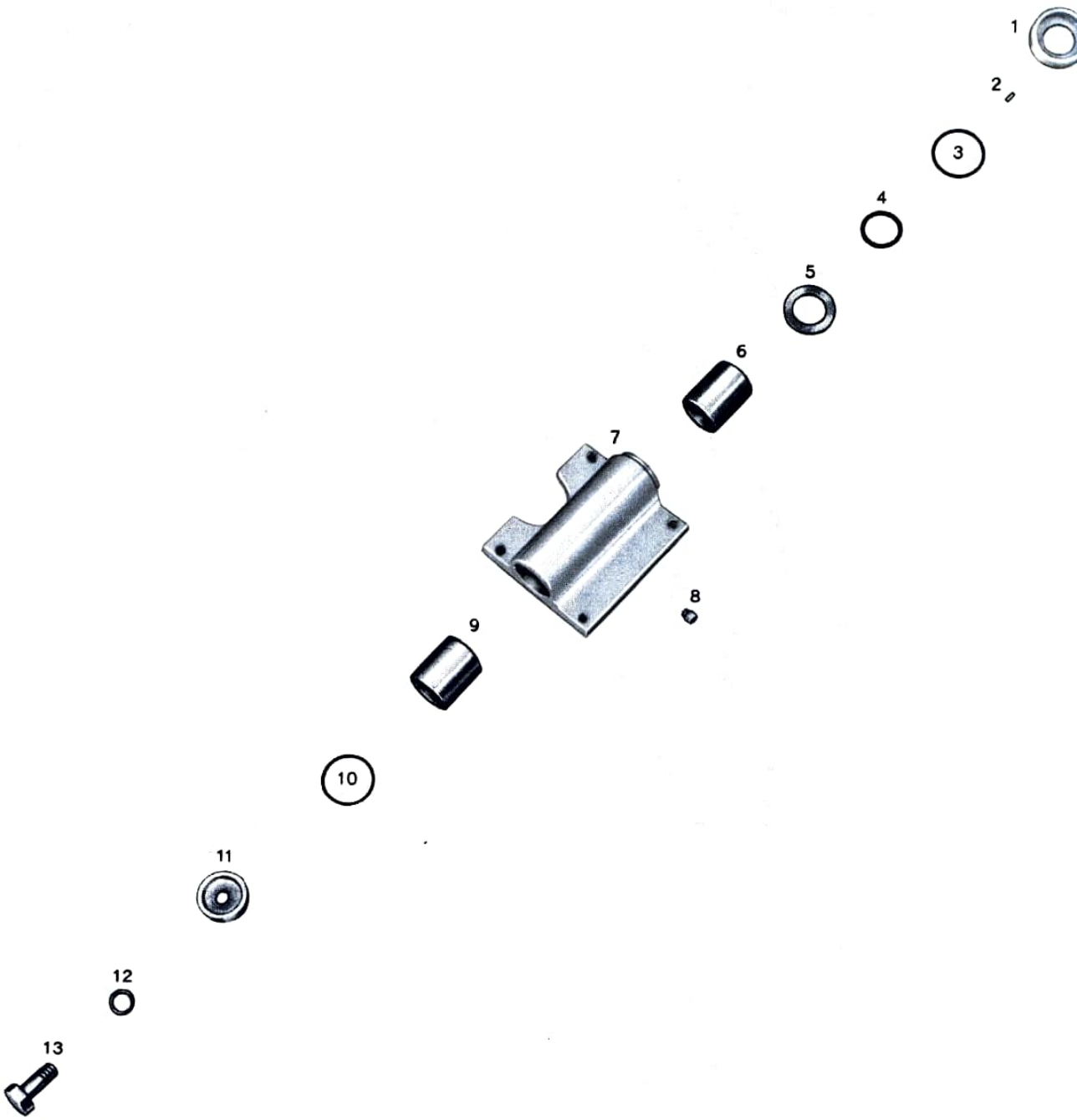

TABLE 18

Quantité	DESCRIPTION	N. Figure	Numéros pour les commandes
1	Ensemble plaque de fixation barre d'attelage au carter de l'embrayage	1	**4675-TR**
4	Ecrou 14MB UNI 206 de fixation plaque 4675-TR **(annulé)**	2	**1478-TU**
4	Rondelle grower ∅ 18 de fixation plaque 4675-TR	3	**1509-TU**
4	Goujon de fixation plaque au carter de l'embrayage **(annulé)**	4	**4674-TR**
4	Vis TE 14MA x 35 UNI 187 de fixation plaque 4675-TR		**1157-TU**
2	Plaque d'arrêt d'ecrou pour vis de fixation de plaque 4675-TR		**4679-TR**
1	Barre d'attelage	5	**4655-TR**
1	Ecrou 12MA UNI 205 de fixation entretoise 4660-TR	6	**1466-TU**
1	Rondelle grower ∅ 12 de fixation entretoise 4660-TR	7	**1505-TU**
1	Vis TE 12MA x 140 UNI 185 de fixation entretoise 4660-TR	8	**1140-TU**
1	Entretoise pour extremité postérieure barre . .	9	**4660-TR**
1	Pivot d'attelage	10	**4661-TR**
1	Pivot avec agrafe à déclic	10	**1617-TU**
1	Ensemble chaîne de retenue des pivot . . .	10	**4665-TR**
2	Goupille d'arrêt A3 x 15 UNI 1336		**1595-TU**
1	Goupille d'arrêt A3 x 25 UNI 1336		**1601-TU**
8	Ecrou 14MB UNI 206 de fixation palier 4673-TR	11	**1478-TU**
8	Rondelle à éventail RDE ∅ 14 de fixation palier 4673-TR	12	**1510-TU**
8	Goujon de fixation du support de traverse au carter intérieur	13	**4674-TR**
2	Support de traverse	14	**4673-TR**
1	Traverse pour barre d'attelage	15	**4670-TR**
2	Vis TE 14MA x 45 UNI 183 de fixation de traverse 4670-TR		**1160-TU**
2	Rondelle à éventail RDE ∅ 14 de fixation de traverse 4670-TR		**1510-TU**
2	Ecrou 14MA UNI 205 de fixation de traverse 4770-TR		**1474-TU**
2	Bride barre d'attelage	16	**4672-TR**

TABLE 19

Quantité	DESCRIPTION	N. Figure	Numéros pour les commandes
1	Support avant de carrosserie (pour 226 et 226.S)	1	**4808-TA**
1	Support avant de carrosserie (pour 336) . .	1	**7358-TA**
4	Vis TE 12MA x 90 UNI 185 de fixation du support de carrosserie		**1133-TU**
4	Rondelle à éventail RDE ∅ 12 da fixation support de carrosserie		**1507-TU**
1	Console droite pour support (pour 226 et 226.S)	2	**4810-TA**
3	Vis TE 10MA x 20 UNI 187 de fixation console droite 4810-TA (pour 226 et 226.S) . .		**1055-TU**
3	Rondelle à éventail RDE ∅ 10 de fixation console droite 4810-TA (pour 226 et 226.S) .		**1502-TU**
2	Vis TE 12MA x 20 UNI 187 de fixation support avant de carrosserie 4808-TA (pour 226 et 226.S)		**1112-TU**
2	Rondelle à éventail RDE ∅ 12 de fixation du support avant de carrosserie 4808-TA (pour 226 et 226.S)		**1507-TU**
1	Console droite pour support (pour 336) . .	2	**7360-TA**
3	Vis TE 10MA x 25 UNI 187 de fixation console droite 7360-TA (pour 336)		**1056-TU**
3	Rondelle à éventail RDE ∅ 10 de fixation console droite 7360-TA (pour 336)		**1502-TU**
2	Vis TE 12MA x 25 UNI 187 de fixation support avant de carrosserie 7358-TA (pour 336) .		**1114-TU**
2	Rondelle à éventail RDE ∅ 12 de fixation support avant de carrosserie 7358-TA (pour 336)		**1507-TU**
1	Console gauche pour support (pour 226 et 226.S)	3	**4811-TA**
3	Vis TE 10MA x 20 UNI 187 de fixation console gauche 4811-TA (pour 226 et 226.S) . .		**1055-TU**
3	Rondelle à éventail RDE ∅ 10 de fixation console gauche 4811-TA (pour 226 et 226.S) .		**1502-TU**
2	Vis TE 12MA x 20 UNI 187 de fixation support avant de carrosserie 4808-TA (pour 226 et 226.S)		**1112-TU**
2	Rondelle à éventail RDE ∅ 12 de fixation support avant carrosserie 4808-TA (pour 226 et 226.S)		**1507-TU**
1	Console gauche pour support (pour 336) . .	3	**7361-TA**
3	Vis TE 10MA x 25 UNI 187 de fixation console gauche 7361-TA (pour 336)		**1056-TU**
3	Rondelle à éventail RDE ∅ 10 de fixation console gauche 7361-TA (pour 336) . . .		**1502-TU**

TABLE 18

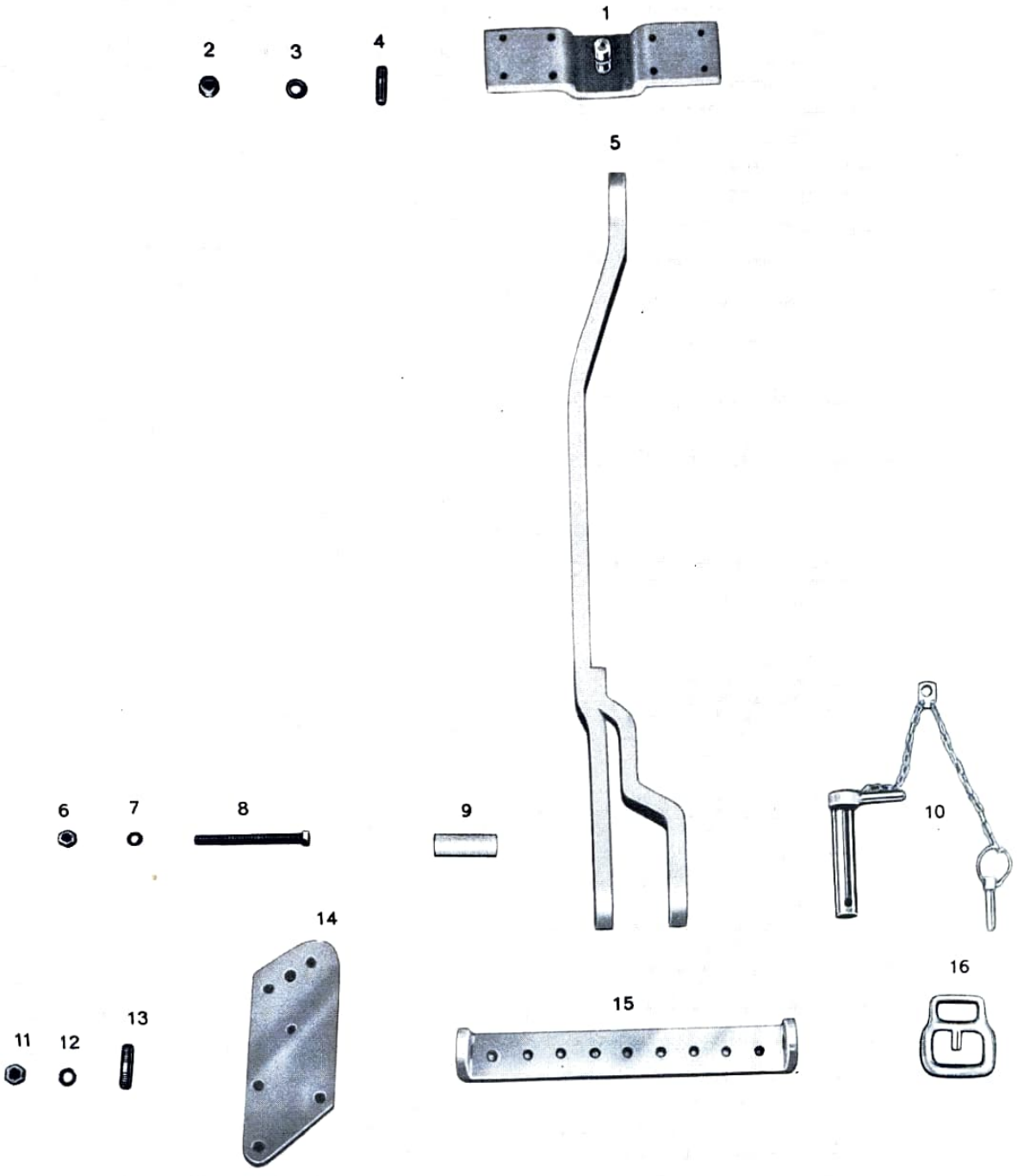

TABLE 19

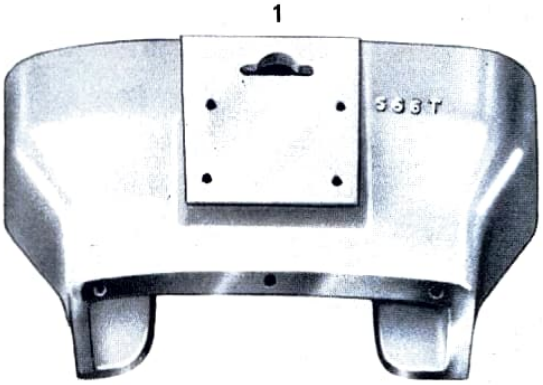

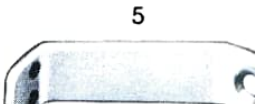

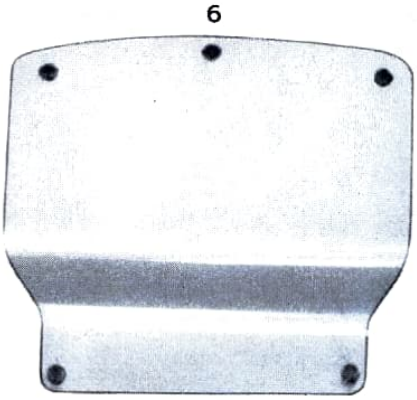

Quantité	DESCRIPTION	N. Figure	Numéros pour les commandes
2	Vis TE 12MA x 25 UNI 187 de fixation support avant de carrosserie 7358-TA (pour 336) .		**1114-TU**
2	Rondelle à éventail RDE ∅ 12 de fixation support avant de carrosserie 7358-TA (pour 336)		**1507-TU**
2	Tirant de capot complet	4	**4815-TA**
4	Vis TE 6MA x 12 UNI 187 de fixation tirant 4815-TA		**1007-TU**
4	Rondelle grower ∅ 6 de fixation tirant 4815-TA		**1494-TU**
2	Support pour phare avant	5	**4821-TA**
4	Vis TE 10MA x 30 UNI 187 de fixation support 4821-TA		**1060-TU**
4	Rondelle à éventail RDE ∅ 10 de fixation support 4821-TA		**1502-TU**
1	Plaque de protection (pour 226 et 226.S) . .	6	**4818-TA**
2	Vis TE 8MA x 15 UNI 187 de fixation plaque 4818-TA (pour 226 et 226.S)		**1017-TU**
2	Rondelle à éventail RDE ∅ 8 de fixation plaque 4818-TA (pour 226 et 226.S)		**1499-TU**
3	Vis TE 10MA x 20 UNI 187 de fixation plaque 4818-TA (pour 226 et 226.S)		**1055-TU**
3	Rondelle à éventail RDE ∅ 10 de fixation plaque 4818-TA (pour 226 et 226.S)		**1502-TU**
1	Plaque de protection (pour 336)	6	**7364-TA**
2	Vis TE 8MA x 20 UNI 187 de fixation plaque 7364-TA (per 336)		**1020-TU**
2	Rondelle à éventail RDE ∅ 8 de fixation plaque 7364-TA (pour 336)		**1499-TU**
3	Vis TE 10MA x 25 UNI 187 de fixation plaque 7364-TA (pour 336)		**1056-TU**
3	Rondelle à éventail RDE ∅ 10 de fixation plaque 7364-TA (pour 336)		**1502-TU**

TABLE 20

Quantité	DESCRIPTION	N. Figure	Numéros pour les commandes
1	Capot (pour 226 et 226.S)	1	**4829-TA**
1	Capot (pour 336)	1	**7373-TA**
2	Diction « Toselli »		**4838-TA**
2	Diction « 226 »		**4840-TA**
2	Diction « 226.S »		**5764-TA**
2	Diction « 336 »		**7377-TA**
1	Ecusson pour capot		**4842-TA**
1	Grille de capot	2	**4833-TA**
2	Ecrou 8MA UNI 205 pour capot	3	**1450-TU**
2	Rondelle grower ∅ 8 pour capot	4	**1498-TU**
2	Vis pour capot	5	**4831-TA**
1	Support de plaque d'immatriculation	6	**4919-TA**
4	Vis TE 6MA x 18 UNI 187 de fixation support 4919-TA (pour 226 et 226.S)		**1010-TU**
4	Vis TE 6MA x 25 UNI 187 de fixation support 4919-TA (pour 336)		**1013-TU**
4	Rondelle grower ∅ 6 de fixation support 4919-TA		**1494-TU**
4	Ecrou 6MA UNI 205 de fixation support 4919-TA		**1445-TU**
1	Support de lanterne arrière droit	7	**4917-TA**
3	Vis TE 6MA x 18 UNI 187 de fixation support 4917-TA (pour 226 et 226.S.)		**1010-TU**
3	Vis TE 6MA x 25 UNI 187 de fixation support 4917-TA (pour 336)		**1013-TU**
3	Rondelle grower ∅ 6 de fixation support 4917-TA		**1494-TU**
3	Ecrou 6MA UNI 205 de fixation support 4917-TA		**1445-TU**
1	Croisée de fixation grille	8	**4836-TA**
1	Joue d'auvent droite (pour 226 et 226.S)	9	**4858-TA**
1	Joue d'auvent droite (pour 336)	9	**7390-TA**
4	Vis TE 12MA UNI 187 de fixation joue d'auvent droite		**1112-TU**
4	Rondelle à éventail RDE ∅ 12 de fixation joue d'auvent droite		**1507-TU**
2	Bride de tirant	10	**4874-TA**
6	Ecrou 6MA UNI 205 de fixation bride 4874-TA		**1445-TU**
4	Rondelle grower ∅ 6 de fixation bride		**1494-TU**
2	Tirant de fixation batterie	11	**4873-TA**
1	Corniche de support batterie	12	**4871-TA**
2	Vis TE 8MA x 15 UNI 187 de fixation corniche 4871-TA (pour 226 et 226.S)		**1017-TU**

Quantité	DESCRIPTION	N. Figure	Numéros pour les commandes
2	Vis TE 8MA x 20 UNI 187 de fixation corniche 4871-TA (pour 336)		**1020-TU**
2	Rondelle grower ∅ 8 de fixation corniche 4871-TA		**1498-TU**
2	Ecrou 8MA UNI 205 de fixation corniche 4871-TA		**1450-TU**
2	Vis TS 8MA x 25 tête creuse de fixation corniche 4871-TA		**1430-TU**
2	Rondelle grower ∅ 8 de fixation corniche 4871-TA		**1498-TU**
2	Ecrou 8MA UNI 205 de fixation corniche 4871-TA		**1450-TU**
1	Axe en bois d'appui batterie		**4872-TA**
1	Joue d'auvent gauche (pour 226 et 226.S) . .	13	**4860-TA**
1	Joue d'auvent gauche (pour 336)	13	**7392-TA**
4	Vis TE 12MA x 20 UNI 187 de fixation joue d'auvent		**1112-TU**
4	Rondelle à éventail RDE ∅ 12 de fixation joue d'auvent		**1507-TU**
1	Joue d'auvent avant	14	**4866-TA**
4	Vis TE 8MA x 15 UNI 187 de fixation joue 4866-TA (pour 226 et 226.S)		**1017-TU**
4	Vis TE 8MA x 20 UNI 187 de fixation joue 4866-TA (pour 336)		**1020-TU**
4	Rondelle grower ∅ 8 de fixation joue 4866-TA		**1498-TU**
4	Ecrou 8MA UNI 205 de fixation joue 4866-TA		**1450-TU**
1	Tôle pour tableau de bord	15	**4855-TA**
4	Vis TE 8MA x 15 UNI 187 de fixation tôle 4855-TA (pour 226 et 226.S)		**1017-TU**
4	Vis TE 8MA x 20 UNI 187 de fixation tôle 4855-TA (pour 336)		**1020-TU**
4	Rondelle grower ∅ 8 de fixation tôle 4855-TA		**1498-TU**
4	Ecrou 8MA UNI 205 de fixation tôle 4855-TA .		**1450-TU**
1	Plaque de fermeture trous de la joue gauche	16	**4863-TA**
4	Vis TE 8MA x 15 UNI 187 de fixation plaque 4863-TA (pour 226 et 226.S)		**1017-TU**
4	Vis TE 8MA x 20 UNI 187 de fixation plaque 4863-TA (pour 336)		**1020-TU**
4	Rondelle grower ∅ 8 de fixation plaque 4863-TA		**1498-TU**
4	Ecrou 8MA UNI 205 de fixation plaque 4863-TA		**1450-TU**
1	Joue d'auvent intérmediaire	17	**4869-TA**
1	Vis TE 8MA x 15 UNI 187 de fixation joue 4869-TA (pour 226 et 226.S)		**1017-TU**
1	Vis TE 8MA x 20 UNI 187 de fixation joue 4869-TA (pour 336)		**1020-TU**

Suit **TABLE 20**

Quantité	DESCRIPTION	N. Figure	**Numéros pour les commandes**
1	Rondelle grower ∅ 8 de fixation joue 4869-TA		**1498-TU**
1	Ecrou 8MA UNI 205 de fixation joue 4869-TA		**1450-TU**
4	Vis TE 8MA x 15 UNI 187 de fixation joue 4869-TA		**1017-TU**
4	Rondelle grower ∅ 8 de fixation joue 4869-TA		**1498-TU**

TABLE 20

TABLE 21

Quantité	DESCRIPTION	N. Figure	Numéros pour les commandes
1	Reservoir complet (pour 226 et 336) . . .	1	**3110-TK**
1	Reservoir complet (pour 226.S)	1	**5540-TK**
1	Bouchon de reservoir		**3113-TK**
1	Robinet d'alimentation		**3116-TK**
1	Joint de robinet		**1512-TU**
2	Joint de reservoir		**3122-TK**
4	Vis TE 8MA x 25 UNI 187 de fixation reservoir (pour 226 et 226.S)		**1022-TU**
4	Vis TE 8MA x 30 UNI 187 de fixation reservoir (pour 336)		**1026-TU**
4	Ecrou 8MA UNI 205 de fixation reservoir . .		**1450-TU**
4	Ecrou 8MA UNI 209 de fixation reservoir . .		**1452-TU**
1	Garde-boue gauche (pour 226 et 226.S) . .	2	**4887-TA**
1	Garde-boue gauche (pour 336)	2	**7405-TA**
1	Entretoise de garde-boue (pour 226.S) . .		**5786-TA**
1	Entretoise grand de garde-boue (pour 226 et 336)		**4898-TA**
3	Entretoise petit de garde-boue (pour 226 et 336)		**4899-TA**
3	Vis TE 8MA x 25 UNI 187 de fixation garde-boue 4887-TA (pour 226 et 226.S)		**1022-TU**
3	Vis TE 8MA x 30 UNI 187 de fixation garde-boue 7405-TA (pour 336)		**1026-TU**
3	Rondelle à éventail RDE ∅ 8 de fixation garde-boue		**1499-TU**
3	Ecrou 8MA UNI 205 de fixation garde-boue . .		**1450-TU**
1	Vis TE 8MA x 25 UNI 187 de fixation garde-boue		**1022-TU**
1	Rondelle à éventail RDE ∅ 8 de fixation garde-boue		**1499-TU**
1	Ecrou 8MA UNI 205 de fixation garde-boue .		**1450-TU**
3	Vis TE 8MA x 30 UNI 183 de fixation garde-boue (pour 226.S)		**1025-TU**
3	Vis TE 8MA x 55 UNI 185 de fixation garde-boue (pour 226)		**1040-TU**
3	Vis TE 8MA x 60 UNI 185 de fixation garde-boue (pour 336)		**1045-TU**
3	Rondelle à éventail RDE ∅ 8 de fixation garde-boue		**1499-TU**
3	Ecrou 8MA UNI 205 de fixation garde-boue . .		**1450-TU**
1	Vis TE 10MA x 30 UNI 187 de fixation garde-boue (pour 226.S)		**1060-TU**
1	Vis TE 10MA x 55 UNI 185 de fixation garde-boue (pour 226 et 336)		**1075-TU**

Quantité	DESCRIPTION	N. Figure	Numéros pour les commandes
1	Rondelle à éventail RDE ∅ 10 de fixation garde-boue		**1502-TU**
1	Garde-boue droit (pour 226 et 226.S)	3	**4884-TA**
1	Garde-boue droit (pour 336)	3	**7403-TA**
1	Entretoise de garde-boue (pour 226.S)		**5786-TA**
1	Entretoise grand de garde-boue (pour 226 et 336)		**4898-TA**
3	Entretoise petit de garde-boue (pour 226 et 336)		**4899-TA**
3	Vis TE 8MA x 25 UNI 187 de fixation garde-boue 4884-TA (pour 226 et 226.S)		**1022-TU**
3	Vis TE 8MA x 30 UNI 187 de fixation garde-boue 7403-TA (pour 336)		**1026-TU**
3	Rondelle à éventail RDE ∅ 8 de fixation garde-boue		**1499-TU**
3	Ecrou 8MA UNI 205 de fixation garde-boue		**1450-TU**
1	Vis TE 8MA x 25 UNI 187 de fixation garde-boue		**1022-TU**
1	Rondelle à éventail RDE ∅ 8 de fixation garde-boue		**1499-TU**
1	Ecrou 8MA UNI 205 de fixation garde-boue		**1450-TU**
3	Vis TE 8MA x 30 UNI 183 de fixation garde-boue (pour 226.S)		**1025-TU**
3	Vis TE 8MA x 55 UNI 185 de fixation garde-boue (pour 226)		**1040-TU**
3	Vis TE 8MA x 60 UNI 185 de fixation garde-boue (pour 336)		**1045-TU**
3	Rondelle à éventail RDE ∅ 8 de fixation garde-boue		**1499-TU**
3	Ecrou 8MA UNI 205 de fixation garde-boue		**1450-TU**
1	Vis TE 10M x 30 UNI 187 de fixation garde-boue (pour 226.S)		**1060-TU**
1	Vis TE 10MA x 55 UNI 185 de fixation garde-boue (pour 226 et 336)		**1075-TU**
1	Rondelle à éventail RDE ∅ 10 de fixation garde-boue		**1502-TU**
1	Coussin de siège (pour 226 et 336)	4	**4922-TA**
1	Coussin de siège (pour 226.S)	4	**5795-TA**
1	Coussin de dossier (pour 226 et 336)	5	**4924-TA**
1	Coussin de dossier (pour 226.S)	5	**5797-TA**
2	Vis de bois 21 x 25 UNI 701 de fixation coussin de dossier		**1413-TU**
1	Support de garde-boue gauche (pour 226 et 336)	6	**4892-TA**
1	Support de garde-boue gauche (pour 226.S)	6	**5781-TA**

Quantité	DESCRIPTION	N. Figure	Numéros pour les commandes
1	Joint	7	**4895-TA**
1	Support de garde-boue droit (pour 226 et 336)	8	**4891-TA**
1	Support de garde-boue droit (pour 226.S) . .	8	**5780-TA**
1	Marchepied gauche (pour 226 et 336) . . .	9	**4909-TA**
1	Marchepied gauche (pour 226.S)	9	**5790-TA**
2	Vis TE 8MA x 30 UNI 183 de fixation marchepied gauche		**1025-TU**
2	Rondelle à éventail RDE ∅ 8 de fixation marchepied gauche		**1499-TU**
2	Ecrou 8MA UNI 205 de fixation marchepied gauche		**1450-TU**
1	Marchepied droit (pour 226 et 336) . . .	10	**4907-TA**
1	Marchepied droit (pour 226.S)	10	**5789-TA**
2	Vis TE 8MA x 30 UNI 183 de fixation marchepied droit		**1025-TU**
2	Rondelle à éventail RDE ∅ 8 de fixation marchepied droit		**1499-TU**
2	Ecrou 8MA UNI 205 de fixation marchepied droit		**1450-TU**
1	Coffre porte outils	11	**4913-TA**
4	Vis TE 6MA x 15 UNI 187 de fixation coffre . .		**1009-TU**
4	Rondelle grower ∅ 6 de fixation coffre . .		**1494-TU**
4	Ecrou 6MA UNI 205 de fixation coffre . .		**1445-TU**

TABLE 21

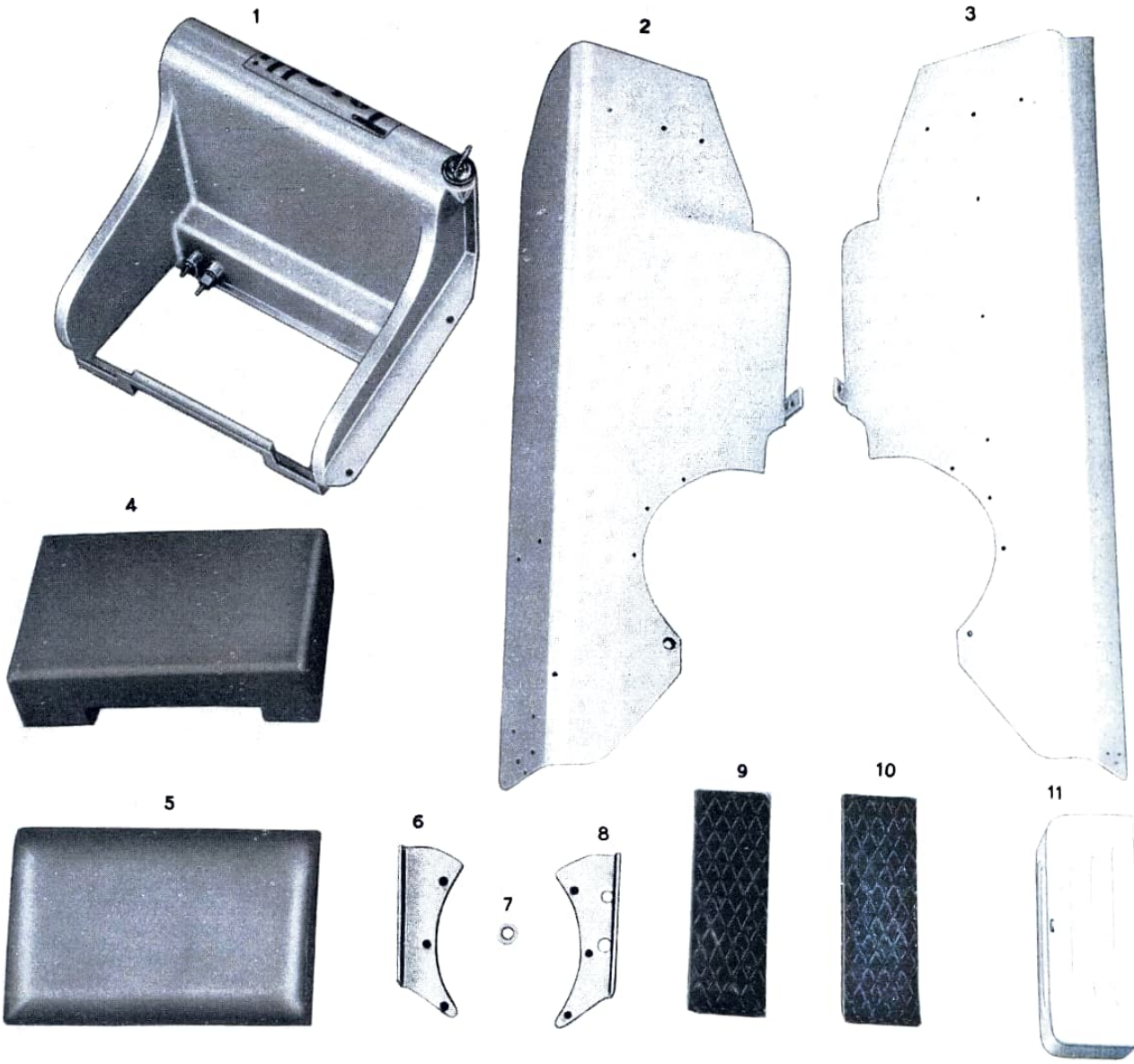

TABLE 22

Quantité	DESCRIPTION	N. Figure	Numéros pour les commandes
1	Filtre gasoil complet (pour 336) comprenant les n. 1, 2, 3, 4, 5, 6, 7, 8, 9, 10, 11, 12, 13, 14, 15, 16, 17, 18		**6975-TK**
2	Vis TE 10MA x 30 UNI 187 de fixation filtre 6975-TK (pour 336)		**1060-TU**
2	Rondelle à éventail RDE ∅ 10 de fixation filtre 6975-TK (pour 336)		**1502-TU**
2	Ecrou 10MA UNI 205 de fixation filtre 6975-TK (pour 336)		**1456-TU**
2	Joint pour vis de fixation tête (pour 336) . .	1	**3128-TK**
1	Vis TE 8MA x 75 UNI 185 de fixation tête 6977-TK (pour 336)	2	**1049-TU**
1	Vis TE 8MA x 75 UNI 185 de fixation tête 6977-TK (pour 336)	3	**1049-TU**
1	Raccord de 14 MB (pour 336)	4	**3135-TK**
1	Joint de raccord ∅ 14 (pour 336)	5	**3132-TK**
1	Joint de raccord ∅ 14 (pour 336)	6	**3132-TK**
1	Soupape de récupération (pour 336) . . .	7	**3130-TK**
1	Tête pour filtre gasoil (pour 336)	8	**6977-TK**
2	Vis de purge air du filtre gasoil (pour 336) . .	9	**3129-TK**
2	Joint pour vis de purge 3129-TK (pour 336) . .		**3136-TK**
1	Joint ∅ 14 pour soupape 3130-TK (pour 336) .	10	**3132-TK**
1	Joint pour tête filtre gasoil (pour 336) . . .	11	**3138-TK**
1	Joint pour tête filtre gasoil (pour 336) . . .	12	**3138-TK**
1	Cartouche filtrante (pour 336)	13	**3144-TK**
1	Cartouche filtrante (pour 336)	14	**3144-TK**
1	Ressort pour cartouche filtrante (pour 336) . .	15	**3141-TK**
1	Ressort pour cartouche filtrante (pour 336) . .	16	**3141-TK**
1	Contenant de gasoil pour filtre (pour 336) . .	17	**3146-TK**
1	Contenant de gasoil pour filtre (pour 336) . .	18	**3146-TK**
1	Fltre gasoil complet (pour 226 et 226.S) comprenant les n. 19, 20, 21, 22, 23, 24, 25, 26, 27, 28, 29, 30, 31		**3125-TK**
2	Vis TE 10MA x 30 UNI 187 de fixastion filtre 3125-TK (pour 226 et 226.S)		**1060-TU**
2	Rondelle à éventail RDE ∅ 10 de fixation filtre 3125-TK (pour 226 et 226.S)		**1502-TU**
1	Ecrou 10MA UNI 205 de fixation filtre 3125-TK (pour 226 et 226.S)		**1456-TU**
1	Contenant de gasoil pour filtre (pour 226 et 226.S)	19	**3146-TK**
1	Cartouche filtrante (pour 226 et 226.S) . . .	20	**3144-TK**
1	Ressort pour cartouche filtrante (pour 226 et 226.S)	21	**3141-TK**
1	Joint pour tête filtre gasoil (pour 226 et 226.S) .	22	**3138-TK**

Quantité	DESCRIPTION	N. Figure	Numéros pour les commandes
1	Tête de filtre gasoil (pour 226 et 226.S)	23	**3127-TK**
1	Joint de vis fixation tête (pour 226 et 226.S)	24	**3128-TK**
1	Vis TE 8MA x 75 UNI 185 de fixation tête 3128-TK (pour 226 et 226.S)	25	**1049-TU**
1	Vis de purge pour filtre gasoil (pour 226 et 226.S)	26	**3129-TK**
1	Joint de vis de purge 3129-TK (pour 226 et 226.S)		**3136-TK**
1	Joint ∅ 14 pour soupape 3130-TK (pour 226 et 226.S)	27	**3132-TK**
1	Soupape de récupération (pour 226 et 226.S)	28	**3130-TK**
1	Joint de raccord ∅ 14 (pour 226 et 226.S)	29	**3132-TK**
1	Joint de raccord ∅ 14 (pour 226 et 226.S)	30	**3132-TK**
1	Raccord de 14 MB (pour 226 et 226.S)	31	**3135-TK**
1	Tirant de commande accélérateur (pour 226 et 226.S)	32	**4950-TA**
1	Tirant de commande accélérateur (pour 336)	32	**7434-TA**
1	Brise flamme (pour 226 et 226.S)	33	**2958-TM**
1	Brise-flamme (pour 336)	33	**6958-TM**
2	Ecrou 8MA UNI 205 de fixation brise-flamme		**1450-TU**
1	Silencieux (pour 226 et 226.S)	34	**2950-TM**
1	Joint de silencieux (pour 226 et 226.S)		**2962-TM**
1	Silencieux (pour 336)	34	**6950-TM**
1	Joint de silencieux (pour 336)		**6952-TM**
2	Rondelle grower ∅ 8 de fixation brise-flamme		**1498-TU**
1	Levier complet de commande accélérateur (comprenant toutes les pièces de la table 23)	35	**4929-TA**
2	Goupille A 1,5 x 15 UNI 1336	36	**1592-TU**
1	Monomètre d'huile	37	**2925-TM**
1	Tube flexible de gasoil à la pompe à iniection (pour 226 et 226.S)	38	**3191-TK**
1	Tube flexible de gasoil à la pompe à iniection (pour 336)		**6968-TK**
1	Tube flexible de gasoil de la pompe d'amorçage au filtre	39	**3178-TK**
	ANNULÉ	40	
1	Joint de la flasque tête filtre huile	41	**2986-TM**
	ANNULÉ	42	
1	Raccord de récupération gasoil	43	**3211-TK**
	ANNULÉ	44	
1	Tubo de manomètre d'huile (pour 226 et 226.S)	45	**2933-TM**
1	Tube de manomètre d'huile (pour 336)	45	**6824-TM**
1	Tube flexible de récupération gasoil (pour 226 et 226.S)	46	**3204-TK**

Quantité	DESCRIPTION	N. Figure	Numéros pour les commandes
1	Tube flexible de récupération gasoil (pour 336) .	46	**6981-TK**
3	Plaquette	47	**4958-TA**
3	Vis TE 6MA x 15 UNI 187 de fixation plaquette 4958-TA		**1009-TU**
3	Ecrou 6MA UNI 205 de fixation plaquette 4958-TA		**1445-TU**
2	Serre-fils pour manomètre d'huile	48	**4960-TA**
1	Tube flexible de gasoil à la pompe d'amorçage (pour 226 et 226.S)	49	**3163-TK**
1	Tube flexible de gasoil à la pompe d'amorçage (pour 336)		**6973-TK**
1	Filtre huile complet (pour 226 et 226.S) (comprenant les n. 50, 51, 52, 53, 54, 55, 56, 57, 58, 59, 60, 61, 62, 63, 41)		**2980-TM**
1	Filtre huile complet (pour 336) (comprenant les n. 50, 51, 52, 53, 54, 41, 55, 56, 57, 58, 59, 60, 61, 62, 63)		**6930-TM**
2	Vis TE 10MA x 35 UNI 187 de fixation filtre . .		**1063-TU**
2	Rondelle à éventail RDE ∅ 10 de fixation filtre .		**1502-TU**
1	Bouchon de soupape	50	**2993-TM**
1	Joint de bouchon 2993-TM	51	**2994-TM**
1	Guide à ressort	52	**2991-TM**
1	Ressort pour soupape	53	**2990-TM**
1	Soupape	54	**2989-TM**
1	Tête filtre huile	55	**2984-TM**
1	Vis TE 8MA x 95 UNI 185 de fixation tête 2984-TM	56	**1052-TU**
1	Joint tête filtre huile	57	**2996-TM**
1	Joint de cartouche filtrante	58	**2999-TM**
1	Cartouche filtrante (pour 226 et 226.S) . . .	59	**2998-TM**
1	Cartouche filtrante (pour 336)	59	**6933-TM**
1	Joint de cartouche filtrante	60	**2999-TM**
1	Siège de ressort	61	**3002-TM**
1	Ressort de cartouche filtrante	62	**3001-TM**
1	Contenant d'huile pour filtre (pour 226 et 226.S)	63	**3004-TM**
1	Contenant d'huile pour filtre (pour 336) . .	63	**6937-TM**

TABLE 22

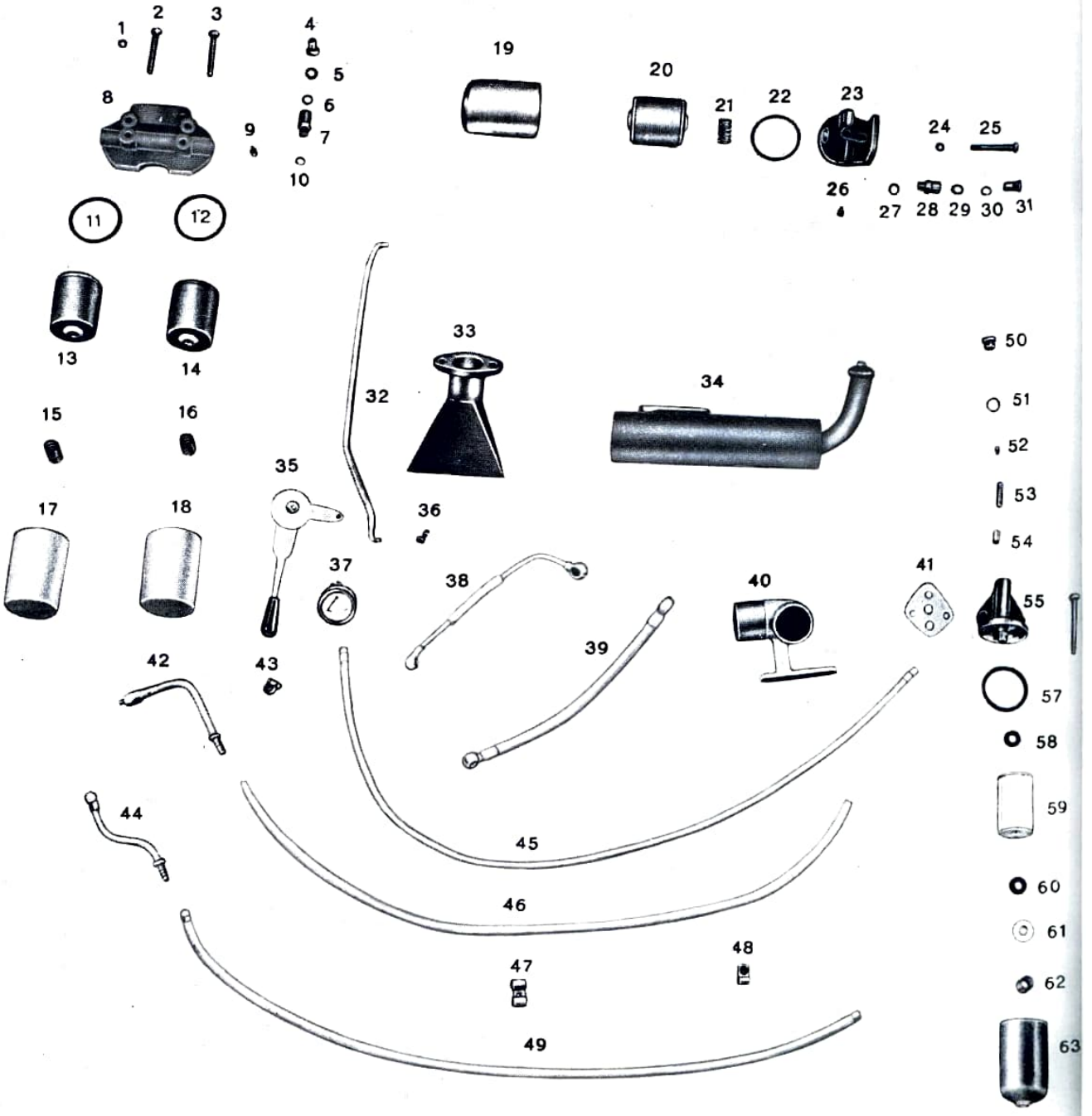
1
2
3
4
5
6
7
8
9
10
11
12
13
14
15
16
17
18
19
20
21
22
23
24
25
26
27
28
29
30
31
32
33
34
35
36
37
38
39
40
41
42
43
44
45
46
47
48
49
50
51
52
53
54
55
57
58
59
60
61
62
63

TABLE 23

Quantité	DESCRIPTION	N. Figure	Numéros pour les commandes
1	Boule du levier	1	**3802-TG**
1	Ecrou 10MB UNI 210 de fixation rondelle 4947-TA	2	**1461-TU**
1	Rondelle avec écrou	3	**4947-TA**
1	Rondelle	4	**4940-TA**
1	Levier de commande accélérateur	5	**4933-TA**
1	Rondelle	6	**4940-TA**
1	Rondelle avec pivot	7	**4944-TA**
1	Ecrou 10MB UNI 210 de fixation levier 4933-TA	8	**1461-TU**

TABLE 23

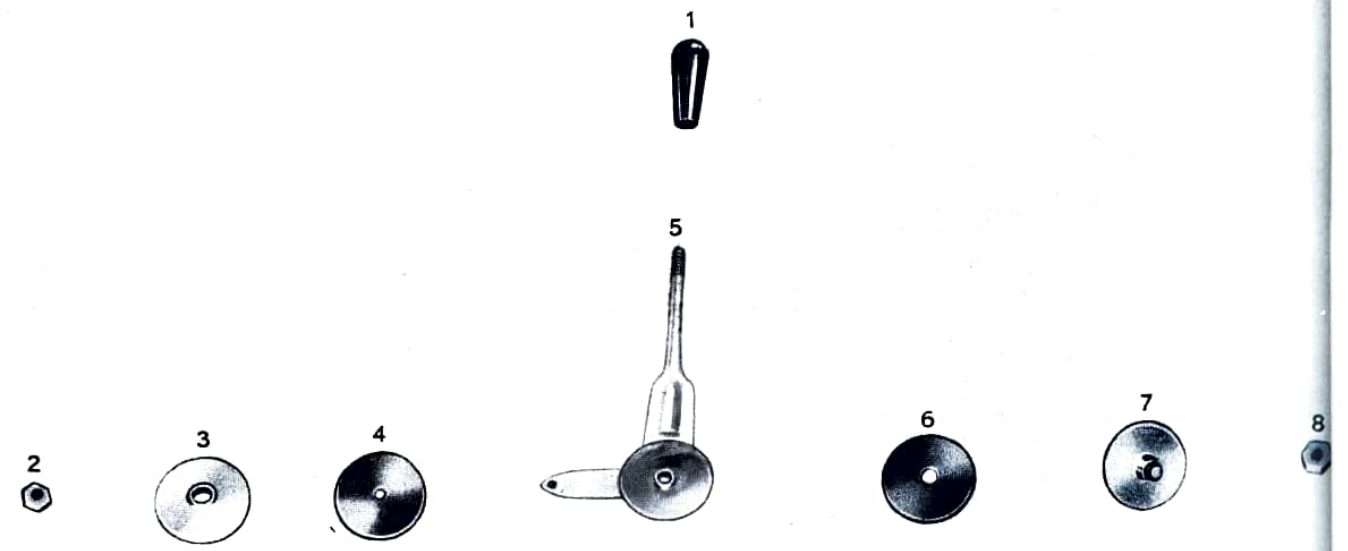

TABLE 24

Quantité	DESCRIPTION	N. Figure	Numéros pour les commandes
1	Phare arrière de travail	1	**5158-TE**
1	Ampoule du phare arrière de travail		**5167-TE**
1	Lanterne arrière gauche	2	**5145-TE**
2	Ampoule pour lanterne arrière		**5134-TE**
1	Lampe d'éclairage tableau de bord	3	**5051-TE**
1	Ampoule pour lampe du tableau de bord		**5056-TE**
1	Lanterne arrière droite	4	**5127-TE**
1	Support pour phare arrière de travail	5	**5178-TE**
1	Bouton de démarrage complet	6	**5085-TE**
1	Compteur d'heures complet	7	**5068-TE**
1	Commutateur d'éclairage complet	8	**5025-TE**
2	Fusible pour commutateur		**5031-TE**
1	Ampoule pour éclairage tableau de bord		**5033-TE**
1	Clé de commutateur	9	**5040-TE**
1	Câble négatif complet	10	**5007-TE**
2	Phares avant	11	**5095-TE**
2	Ampoule double pour phare		**5111-TE**
2	Ampoule à torpille		**5116-TE**
1	Cable positif complet	12	**5011-TE**
1	Batterie 12 V	13	**4995-TE**

TABLE 24

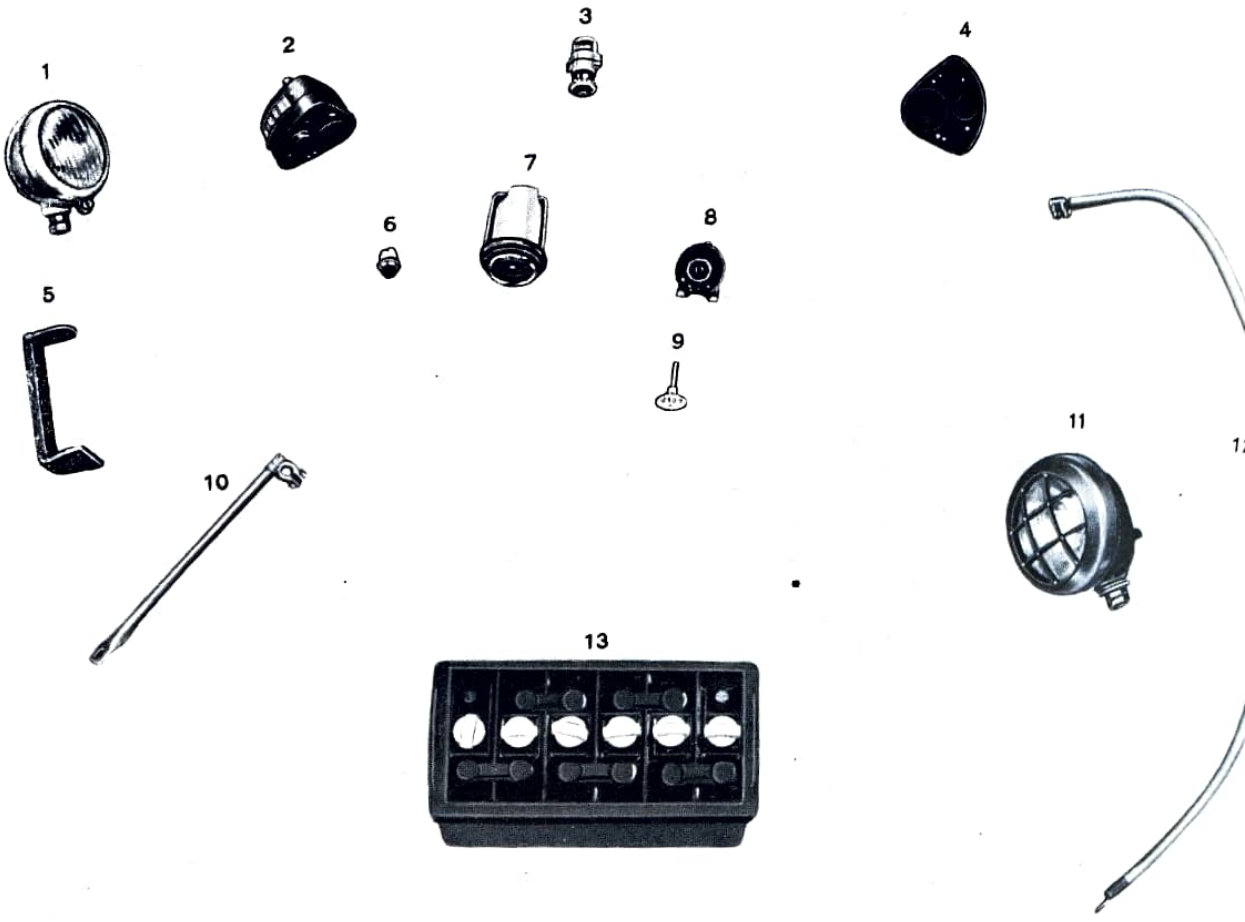

TABLE 25

Quantité	DESCRIPTION	N. Figure	Numéros pour les commandes
1	Tubulure entre reservoir et pompe (pour 226 et 226.S)	1	**4268-TS**
1	Tubulure entre pompe et distributeur (pour 226 et 226.S)	2	**4300-TS**
1	Tubulure entre distributeur et vérin . . .	3	**4302-TS**
1	Tubulure entre reservoir et pompe (pour 336) .	4	**7461-TS**
1	Tubulure entre pompe et distributeur (pour 336)	5	**7466-TS**
2	Tube flexible pour vérin	6	**4304-TS**
2	Raccord de 18MB		**4265-TS**
4	Rondelle pour raccord ∅ int. 18		**4266-TS**
1	Pompe complète de refoulement huile (comprenant les n. 2, 3, 4, 5, 6, 7, 8, 10, 11, 13, 14, 15, 17, 19, 21, 23, 25, 27, 28, 29, 32, 34, 35, 36, 37, 38, 39, 40, 41, de la table 26) .	7	**4275-TS**
3	Vis TE 6MA x 20 UNI 187 de fixation pompe au moteur		**1122-TU**
1	Vis acier tête creuse 6MA x 20 DIN 912 de fixation pompe ou moteur		**1354-TU**
4	Rondelle grower ∅ 6 de fixation pompe au moteur		**1494-TU**
1	Reversoir complet (comprenant toutes les pièces de la table 27)	8	**4205-TS**
4	Vis TE 8MA x 20 UNI 187 de fixation reservoir 4205-TS)		**1020-TU**
4	Rondelle à éventail RDE ∅ 8 de fixation reservoir 4205-TS		**1499-TU**
2	Vérin complet (comprenant les n. 1, 9, 12, 16, 18, 20, 22, 24, 26, 30, 31, 33, de la table 26)	9	**4308-TS**

TABLE 25

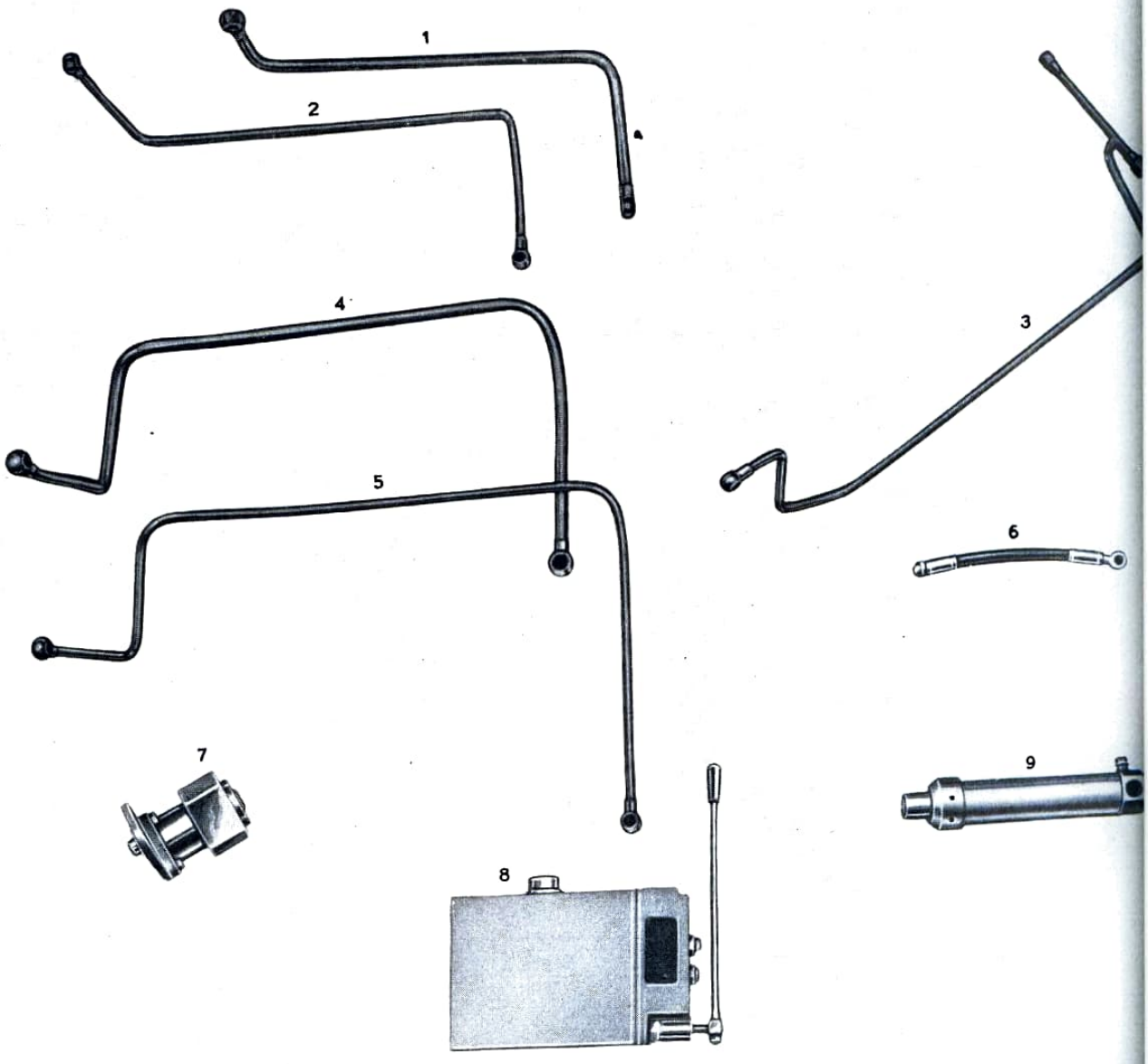

TABLE 26

Quantité	DESCRIPTION	N. Figure	Numéros pour les commandes
2	Manchon de vérin	1	**4321-TS**
1	Raccord de 18MB	2	**4265-TS**
1	Rondelle pour raccord ∅ int. 18	3	**4266-TS**
1	Rondelle pour raccord ∅ int. 18	4	**4266-TS**
1	Couvercle pour pompe	5	**4285-TS**
1	Rondelle pour raccord ∅ int. 24	6	**4215-TS**
1	Rondelle pour raccord ∅ int. 24	7	**4215-TS**
1	Raccord 24 MB	8	**4214-TS**
2	Joint pare-poussière	9	**4319-TS**
1	Arbre primarie	10	**4282-TS**
1	Arbre conduit	11	**4283-TS**
2	Tige de vérin	12	**4312-TS**
2	Entretoise		**4313-TS**
6	Vis acier tête creuse 8MA x 50 DIN 912 de fixation plaque 4279-TS	13	**1361-TU**
2	Cheville pour plaque	14	**4280-TS**
1	Plaque	15	**4279-TS**
2	Bague GACO OR 127	16	**1958-TZ**
1	Corps de la pompe	17	**4278-TS**
2	Soupape	18	**4214-TS**
1	Bague d'étanchéité ANGUS MIM 1628	19	**1907-TZ**
2	Bague GACO OR 147	20	**1965-TZ**
1	Bague d'étanchéité ANGUS MIM 1628	21	**1907-TZ**
2	Bague GACO UM 5030	22	**1997-TZ**
1	Rondelle de fixation du joint	23	**4286-TS**
2	Bague pour le joint	24	**4315-TS**
1	Bague d'arrêt intérieur ∅ 28	25	**1572-TU**
2	Piston du vérin	26	**4317-TS**
1	Clavette 5 x 5 x 25 UNIM 92	27	**1536-TU**
1	Ressort pour bille	28	**4288-TS**
1	Clavette 5 x 5 x 25 UNIM 92	29	**1536-TU**
2	Goupille d'arrêt A 4 x 40 UNIM 92	30	**1608-TU**
2	Ecrou crénelé de fixation piston	31	**4319-TS**
1	Bille de l'arbre primaire	32	**4289-TS**
2	Cylindre de vérin	33	**4311-TS**
1	Embrayage	34	**4291-TS**
3	Vis acier tête creuse 8MA x 12 DIN 912 de fixation embrayage 4291-TS		**1356-TU**
3	Rondelle grower ∅ 8 de fixation embrayage 4291-TS		**1498-TU**
1	Croix	35	**4292-TS**
4	Ecrou 8MA UNI 205 de fixation flasque 4295-TS	36	**1450-TU**

TABLE 26

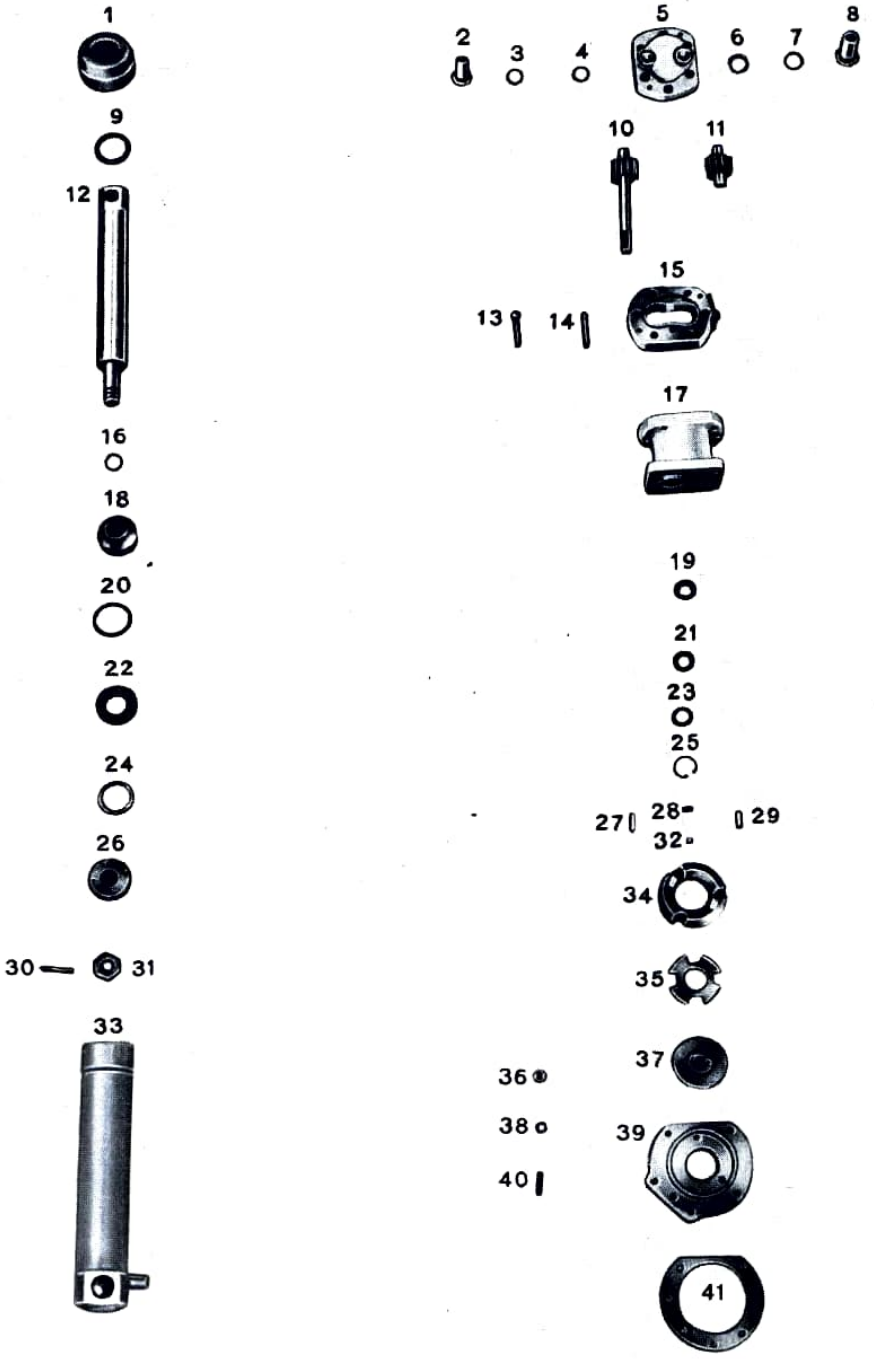
1
2
3
4
5
6
7
8
9
10
11
12
13
14
15
16
17
18
19
20
21
22
23
24
25
26
27
28
29
30
31
32
33
34
35
36
37
38
39
40
41

Suit TABLE 26

Quantité	DESCRIPTION	N. Figure	Numéros pour les commandes
1	Moyeu	37	**4294-TS**
4	Rondelle grower ∅ 8 de fixation flasque 4295-TS	38	**1498-TU**
1	Flasque	39	**4295-TS**
4	Vis de fixation flasque au corps de la pompe .	40	**4298-TS**
1	Joint de flasque	41	**4296-TS**

TABLE 27

Quantité	DESCRIPTION	N. Figure	Numéros pour les commandes
1	Reservoir	1	**4210-TS**
1	Rondelle d'étanchéité pour filtre huile	2	**4213-TS**
1	Filtre huile pour reservoir	3	**4212-TS**
1	Raccord de 24MB pour filtre huile		**4214-TS**
2	Joint de raccord ∅ 24		**4215-TS**
1	Boule de levier	4	**3802-TG**
1	Levier de commande	5	**4249-TS**
1	Arbre de commande de la fourchette	6	**4248-TS**
1	Ecrou 10MA UNI 205 de fixation levier 4249-TS	7	**1456-TU**
1	Rondelle grower ∅ 10 de fixation levier 4249-TS	8	**1501-TU**
1	Bague d'étanchéité pour bouchon type GACO "OR 138"	9	**1963-TZ**
1	Bouchon de reservoir	10	**4211-TS**
1	Joint de distributeur	11	**4223-TS**
1	Bouchon soupape de tenue	12	**4255-TS**
1	VOIR FIGURE 20	13	
1	Joint pour bouchon ∅ 18	14	**4266-TS**
	VOIR FIGURE 20	15	
1	Ressort pour soupape de tenue	16	**4257-TS**
	VOIR FIGURE 20	17	
1	Bille de soupape de tenue	18	**4258-TS**
	VOIR FIGURE 20	19	
1	Soupape complète (comprenant les n. 13, 15, 17, 19)	20	**4252-TS**
1	Joint de soupape ∅ 16	21	**4253-TS**
1	Vis acier tête creuse 8MA x 22 DIN 912 de fixation fourchette 4246-TS	22	**1358-TU**
1	Rondelle grower ∅ 8 de fixation fourchette 4246-TS	23	**1498-TU**
1	Fourchette commande piston	24	**4246-TS**
1	Support pour levier de commande	25	**4244-TS**
1	Rondelle d'épaisseur du secteur	26	**4241-TS**
1	Ressort	27	**4240-TS**
4	Secteur	28	**4238-TS**
1	Corps distributeur	29	**4222-TS**
2	Vis acier tête creuse 8MA x 25 DIN 912 de fixation support 4244-TS	30	**1357-TU**
1	ANNULÉ	31	
1	ANNULÉ	32	
1	ANNULÉ	33	
1	ANNULÉ	34	
4	Vis acier tête creuse 8MA x 55 DIN 912 de fixation distributeur 4222-TS	35	**1362-TU**

Suit **TABLE 27**

Quantité	DESCRIPTION	N. Figure	Numéros pour les commandes
1	Joint de raccord ∅ 18	36	**4266-TS**
1	Joint de raccord ∅ 18	37	**4266-TS**
1	Joint de raccord ∅ 18	38	**4266-TS**
1	Joint de raccord ∅ 18	39	**4266-TS**
1	Raccord de 18MB pour corps distributeur	40	**4265-TS**
1	Raccord de 18MB pour corps distributeur	41	**4265-TS**
1	Bague GACO type OR 124	42	**1957-TZ**
1	Piston distributeur	43	**4225-TS**
1	Rondelle	44	**4226-TS**
1	Ressort	45	**4228-TS**
1	Bague	46	**4230-TS**
1	Ressort	47	**4231-TS**
1	Bague	48	**4230-TS**
1	Douille	49	**4233-TS**
1	Piston	50	**4234-TS**
1	Bague d'arrêt intérieur ∅ 18	51	**1568-TU**
1	Joint pour couvercle distributeur	52	**4236-TS**
1	Couvercle pour distributeur	53	**4235-TS**
2	Vis acier tête creuse 8MA x 25 DIN 912 de fixation couvercle distributeur 4235-TS	54	**1357-TU**

TABLE 27

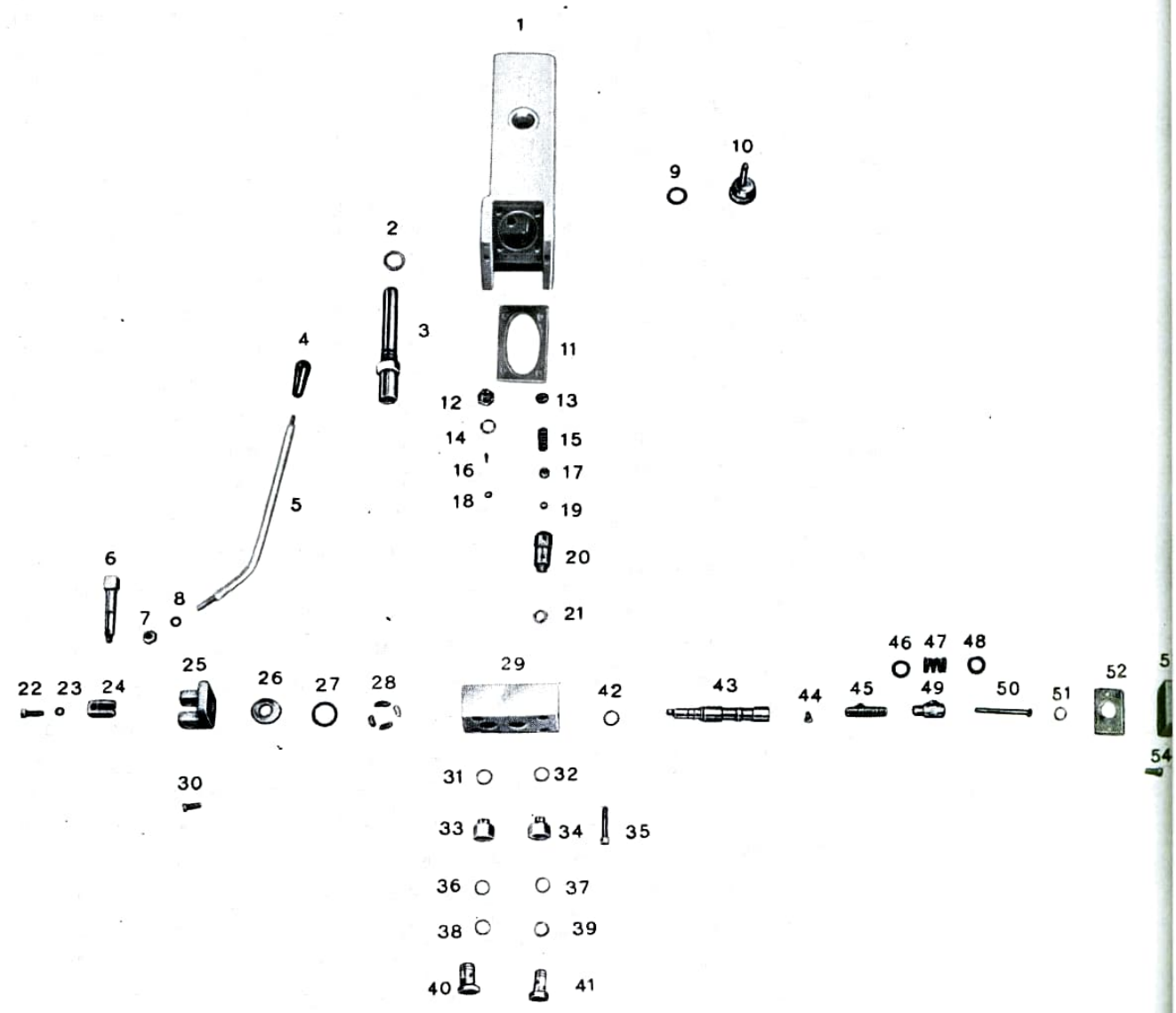
1
2
3
4
5
6
7
8
9
10
11
12
13
14
15
16
17
18
19
20
21
22
23
24
25
26
27
28
29
30
31
32
33
34
35
36
37
38
39
40
41
42
43
44
45
46
47
48
49
50
51
52
54

TABLE 28

Quantité	DESCRIPTION	N. Figure	Numéros pour les commandes
2	Pivot de fixation vérin	1	**4336-TS**
2	Goupille d'arrêt A7 x 35 UNI 1336	2	**1614-TU**
1	Graisseur	3	**3388-TG**
	ANNULÉ	4	
	ANNULÉ	5	
2	Pivot complet de fixation tirant	6	**4333-TS**
1	Bras central double pour relevage	7	**4330-TS**
1	Essieu pour bras	8	**4331-TS**
2	Rondelle grower ∅ 1" UNI 1751 de fixation essieu 4331-TS	9	**1524-TU**
2	Vis TE 1" W x 75 de fixation essieu 4331-TS	10	**1172-TU**
1	Entretoise pour plaque	11	**4359-TS**
4	Vis TE 14MA x 45 UNI 183 de fixation entretoise 4359-TS		**1160-TU**
4	Rondelle grower RDE ∅ 14 de fixation entretoise 4359-TS		**1510-TU**
4	Ecrou 14 MA UNI 205 de fixation entretoise 4359-TS		**1474-TU**
1	Pivot d'arrêt	12	**1617-TU**
1	Pivot central	13	**4373-TS**
1	Plaque gauche pour relevage	14	**4348-TS**
2	Pivot complet de fixation		**4352-TS**
1	Bride	15	**4356-TS**
2	Vis TE 14MA x 25 UNI 187 de fixation bride 4356-TS		**1155-TU**
2	Rondelle à éventail RDE ∅ 14 de fixation bride 4356-TS		**1510-TU**
2	Vis TE 14MA x 35 UNI 187 de fixation plaque 4384-TS		**1557-TU**
2	Rondelle à éventail RDE ∅ 14 de fixation plaque 4348-TS		**1510-TU**
1	Tirant	16	**4364-TS**
1	Bride	17	**4355-TS**
2	Vis TE 14 MA x 35 UNI 187 de fixation bride 4355-TS		**1155-TU**
2	Rondelle à éventail RDE ∅ 14 de fixation bride 4355-TS		**1510-TU**
2	Vis TE 14MA x 35 UNI 187 di fixation plaque 4347-TS		**1157-TU**
2	Rondelle à éventail RDE ∅ 14		**1510-TU**
1	Plaque droite de revelage	18	**4347-TS**
2	Goupille d'arrêt A7 x 35 UNI 1336 de fixation verins à la plaque		**1614-TU**

Quantité	DESCRIPTION	N. Figure	Numéros pour les commandes
1	Vis mère de blocage	19	**4366-TS**
1	Manchon	20	**4367-TS**
1	Tirant	20	**4370-TS**
1	Pivot de fixage outils	20	**4334-TS**
1	Ensemble des chaînes de tenue pivot	20	**4335-TS**
1	Pivot d'arrêt	20	**1617-TU**
1	Tirant avec fourchette pour tendeur gauche	21	**4380-TS**
1	Manchon pour tendeur gauche	21	**4379-TS**
1	Vis mère de blocage tendeur gauche	22	**4378-TS**
1	Tirant de tendeur (filetage à droite)	23	**4377-TS**
1	Tirant de tendeur (filetage à droite)	24	**4377-TS**
1	Manchon avec fourchette pour tendeur droit	25	**4385-TS**
2	Goupille à ressort pour pivot 4387-TS	26	**1618-TU**
2	Ensemble des chaînes de tenue		**4388-TS**
2	Pivot de fixation tendeur	27	**4387-TS**
2	Bras de relevage	28	**4389-TS**
2	Ecrou ½" W de fixation tirant 4395-TS	29	**1464-TU**
2	Rondelle grower ½" UNI 1751 de fixation tirant 4395-TS	30	**1508-TU**
2	Tirant complet (filetage à gauche)	31	**4395-TS**
2	Manchon pour tendeur transversal	32	**4392-TS**
2	Vis mère de blocage tendeur transversal	33	**4393-TS**
2	Tirant court complet (filetage à droite)	34	**4394-TS**
2	Rondelle grower ½" W UNI 1751 de fixation tirant 4395-TS	35	**1508-TU**
2	Ecrou ½" W de fixation tirant 4394-TS	36	**1464-TU**
2	Pivot d'arrêt complet de chaîne pour bras relevage	37	**4382-TS**

TABLE 29

Quantité	DESCRIPTION	N. Figure	Numéros pour les commandes
1	Arbre d'embrayage de la prise de force	1	**3762-TG**
2	Vis d'ancrage	2	**3764-TG**
2	Vis pour ressort	3	**3767-TG**
2	Ressort pour bille	4	**3766-TG**
2	Bille d'arrêt arbre d'embrayage de la prise de force	5	**3765-TG**
1	Joint de couvercle	6	**3757-TG**
1	Couvercle de boîte	7	**3756-TG**
1	Bouchon de remplissage huile	8	**3805-TG**
1	Arbre de l'engrenage 3573-TG	9	**3772-TG**
1	Roulement à billes RIV 4A (35 x 72 x 17)	10	**1720-TZ**
1	Engranage	11	**3573-TG**
1	Roulement à billes RIV 7B/30 (30 x 72 x 19)	12	**1729-TZ**
1	Prolungation de l'arbre d'engranage	13	**3763-TG**
1	Tige de fourchette	14	**3788-TG**
1	Pivot de tige	15	**3789-TG**
1	Support de fourchette	16	**3793-TG**
4	Vis TE 8MA x 30 UNI 187 de fixation support		**1026-TU**
4	Rondelle grower ∅ 8 de fixation support		**1498-TU**
1	Levier de commande fourchette	17	**3795-TG**
1	Clavette 10 x 8 x 30 UNIM 92	18	**1541-TU**
1	Douille de roulement	19	**3775-TG**
4	Vis TE 10MA x 95 UNI 185 de fixation couvercle 3756-TG	20	**1089-TU**
1	Bague d'étanchéité ANGUS MIM 3562	21	**1912-TZ**
4	Rondelle grower ∅ 10 de fixation couvercle 3756-TG	22	**1501-TU**
1	Joint de corps de la boîte	23	**3292-TG**
1	Corps de la boîte	24	**3754-TG**
1	Vis d'ancrage du levier à la fourchette	25	**3796-TG**
2	Vis d'ancrage du tige à la fourchette	26	**3797-TG**
1	Fourchette d'embrayage	27	**3794-TG**
2	Ecrou 10MA UNI 209	28	**1458-TU**
1	Tige d'assemblage des leviers	29	**3798-TG**
2	Goupille d'arrêt A3 x 20 UNI 1336		**1598-TU**
1	Bride	30	**3799-TG**
1	Prise de force comprenant tous les numéros de cette table	31	**3750-TG**
1	Roulement à billes RIV 7B/30 (30 x 72 x 19)	32	**1729-TZ**
1	Bouchon de vidange huile	33	**3805-TG**
1	Engrenage	34	**3781-TG**

Suit **TABLE 29**

Quantité	DESCRIPTION	N. Figure	**Numéros pour les commandes**
1	Roulement à aiguilles RIV 4DAVQ (35 x 72 x 17)	35	**1757-TZ**
1	Arbre de la prise de force	36	**3779-TG**
1	Ecrou 10MB UNI 210 de fixation levier 3801-TG	37	**1461-TU**
1	Vis TE 10MB x 20 UNI 188 de fixation levier 3801-TG	38	**1059-TU**
1	Levier de commande embrayage de prise de force	39	**3801-TG**
1	Support de levier	40	**3800-TG**
1	Clavette 10 x 8 x 30 UNIM 92	41	**1541-TU**
1	Bague d'étanchéité	42	**1912-TZ**
1	Joint de couvercle	43	**3784-TG**
1	Couvercle de boîte	44	**3783-TG**
2	Vis TE 8MA x 25 UNI 187 de fixation couvercle .	45	**1022-TU**
2	Rondelle grower ∅ 8 de fixation couvercle . .	46	**1498-TU**
1	Bague d'étanchéité ANGUS MIM 1122 . . .	47	**1904-TZ**
1	Feutre d'étanchéité	48	**1905-TZ**
1	Boule de levier	49	**3802-TG**

TABLE 29

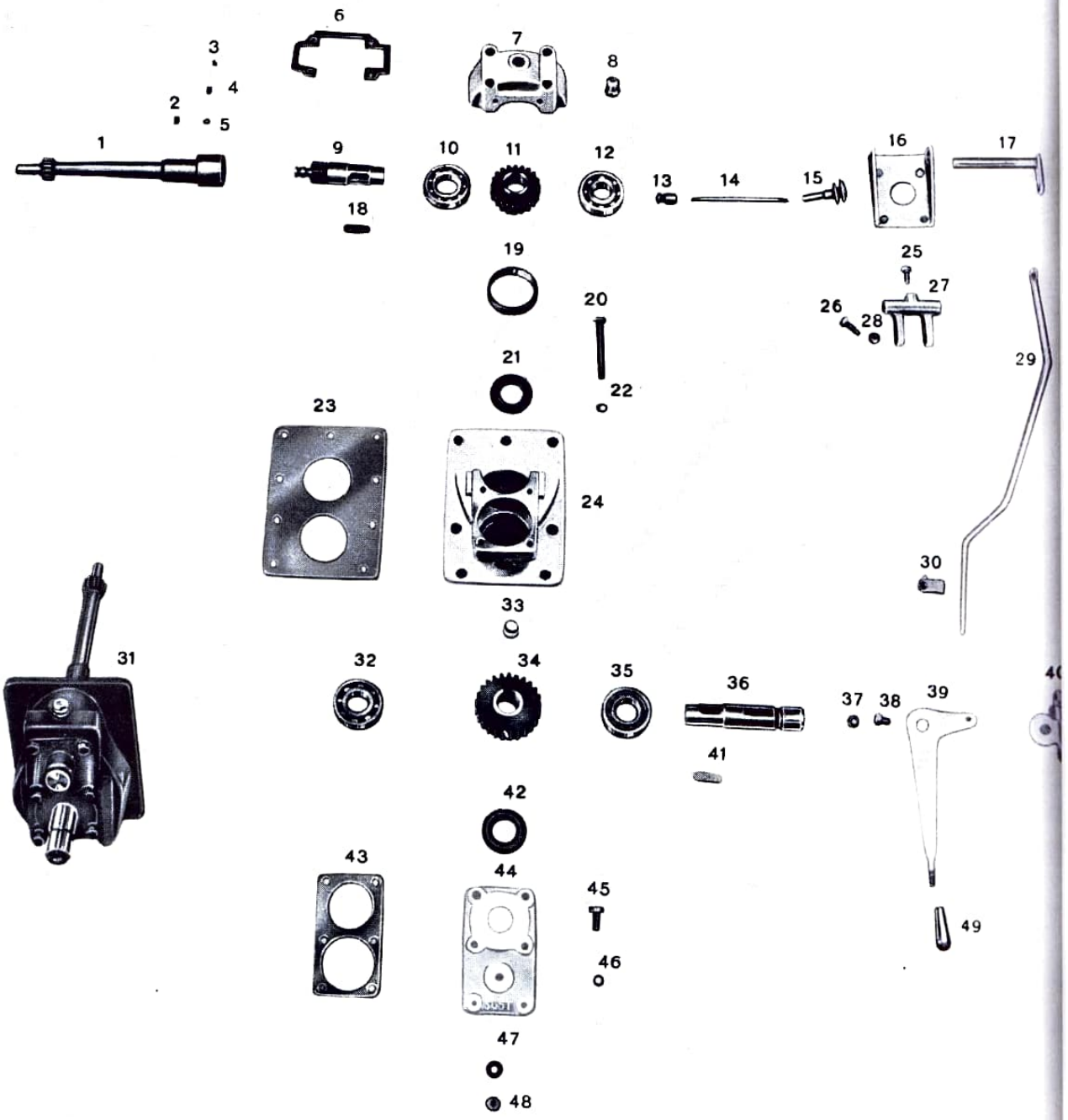
1
2
3
4
5
6
7
8
9
10
11
12
13
14
15
16
17
18
19
20
21
22
23
24
25
26
27
28
29
30
31
32
33
34
35
36
37
38
39
40
41
42
43
44
45
46
47
48
49

TABLE 30

Quantité	DESCRIPTION	N. Figure	**Numéros pour les commandes**
	Poulie complète (comprenant tous les numéros de la table 31)	1	**3810-TG**

TABLE 30

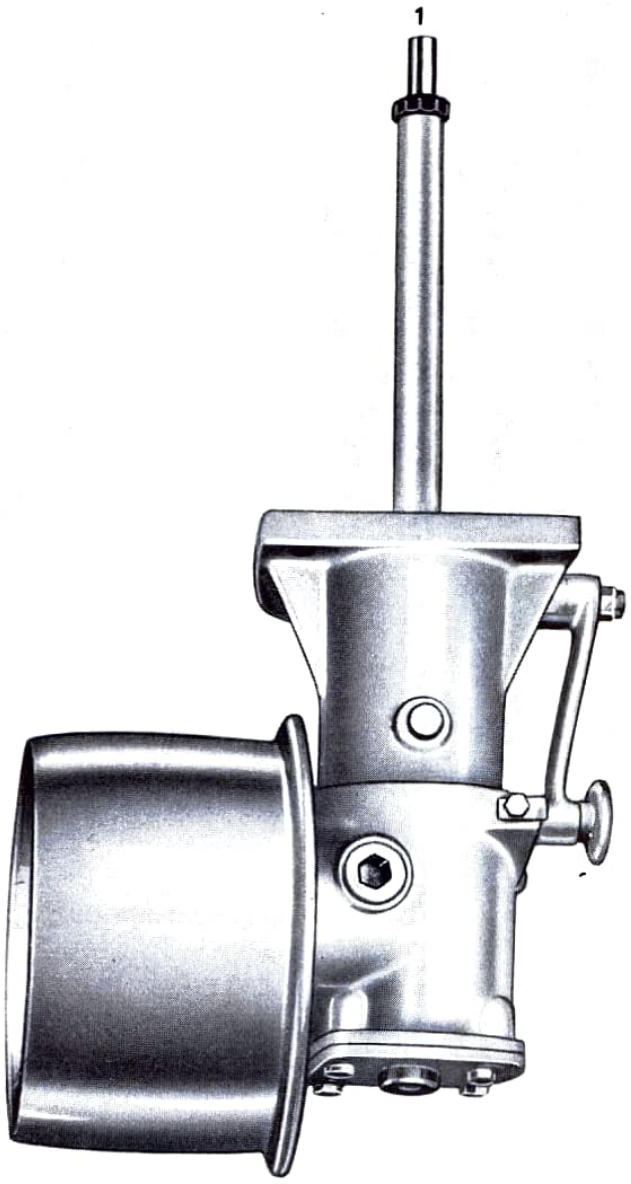

TABLE 31

Quantité	DESCRIPTION	N. Figure	Numéros pour les commandes
3	Bouchon de remplissage et vidange huile	1	**3817-TG**
3	Joint pour bouchon	2	**3818-TG**
1	Couvercle de regard couple conique	3	**3813-TG**
1	Joint de couvercle	4	**3814-TG**
4	Vis TE 10MA x 25 UNI 187 de fixation couvercle 3813-TG		**1022-TU**
4	Rondelle grower ∅ 10 de fixation couvercle 3813-TG		**1501-TU**
1	Bouchon	5	**3387-TG**
1	Plaque d'arrêt levier	6	**3832-TG**
1	Vis TE 8MA x 20 UNI 187 de fixation plaquette 3832-TG	7	**1020-TU**
1	Rondelle grower ∅ 8 de fixation plaquette 3832-TG		**1948-TU**
1	Carter de la poulie	8	**3812-TG**
1	Joint de carter de la poulie		**3819-TG**
1	Poulie	9	**3841-TG**
1	Roulement à billes RIV 1013 (45 x 25)	10	**1734-TZ**
1	Bague d'arrêt extérieur ∅ 45	11	**1578-TU**
1	Roulement à billes RIV 4A (35 x 72 x 17)	12	**1720-TZ**
1	Joint pour arbre primaire	13	**3834-TG**
1	Goujon de fixation carter poulie	14	**3845-TG**
6	Goujon de fixation carter poulie	14	**3846-TG**
7	Rondelle grower ∅ 10 de fixation carter		**1501-TU**
7	Ecrou 10MA UNI 205 de fixation carter		**1456-TU**
1	Arbre primaire avec pignon conique	15	**3833-TG**
1	Fourchette pour l'embrayage de la poulie	16	**3823-TG**
1	Arbre d'embrayage de la prise de force, complet	17	**3820-TG**
2	Bille d'arrêt		**3765-TG**
2	Ressort pour la bille		**3766-TG**
2	Vis pour ressort		**3767-TG**
1	Bague d'étanchéité ANGUS MIM 5072		**1921-TZ**
1	Arbre de fourchette	18	**3825-TG**
1	Plaquette pour vis de fixation fourchette	19	**3826-TG**
1	Vis de fixation fourchette à l'arbre	20	**3836-TG**
2	Patin pour fourchette	21	**3824-TG**
1	Ecrou 10MA avec couronne de fixation levier 3827-TG	22	**1455-TU**
1	Rondelle biseautée ∅ 10 de fixation levier 3827-TG		**1503-TU**
1	Goupille A3 x 25 UNI 1336		**1601-TU**
1	Levier complet de commande	23	**3827-TG**

Quantité	DESCRIPTION	N. Figure	Numéros pour les commandes
1	Bague d'épaisseur (mm. 1,6)	24	**3839-TG**
1	Bague d'épaisseur (mm. 1,8)	24	**3839-TG**
1	Bague d'épaisseur (mm. 2)	24	**3839-TG**
1	Bague d'épaisseur (mm. 2,2)	24	**3839-TG**
1	Bague d'épaisseur (mm. 2,4)	24	**3839-TG**
1	Roulement à billes RIV 10B (45 x 100 x 25) . .	25	**1734-TZ**
1	Entretoise pour roulement	26	**3840-TG**
1	Roulement à billes RIV 9B (40 x 90 x 23) . .	27	**1733-TZ**
1	Bague d'arrêt intérieur ∅ 90	28	**1588-TU**
1	Joint de boîte	29	**3816-TG**
1	Boîte porte-roulement pour poulie	30	**3815-TG**
4	Vis TE 10MA x 25 UNI 187 de fixation boîte 3815-TG		**1022-TU**
4	Rondelle grower ∅ 10 de fixation boîte 3815-TG		**1501-TU**
1	Bague d'étanchéité ANGUS MIM 6085 . . .	31	**1929-TZ**
1	Bague de fixation écrou pour poulie . . .	32	**3843-TG**
1	Ecrou de fixation de la poulie	33	**3842-TG**
1	Arbre conduit avec couronne de transmission .	34	**3838-TG**
1	Clavette 12 x 8 x 45 UNIM 92	35	**1551-TU**

TABLE 31

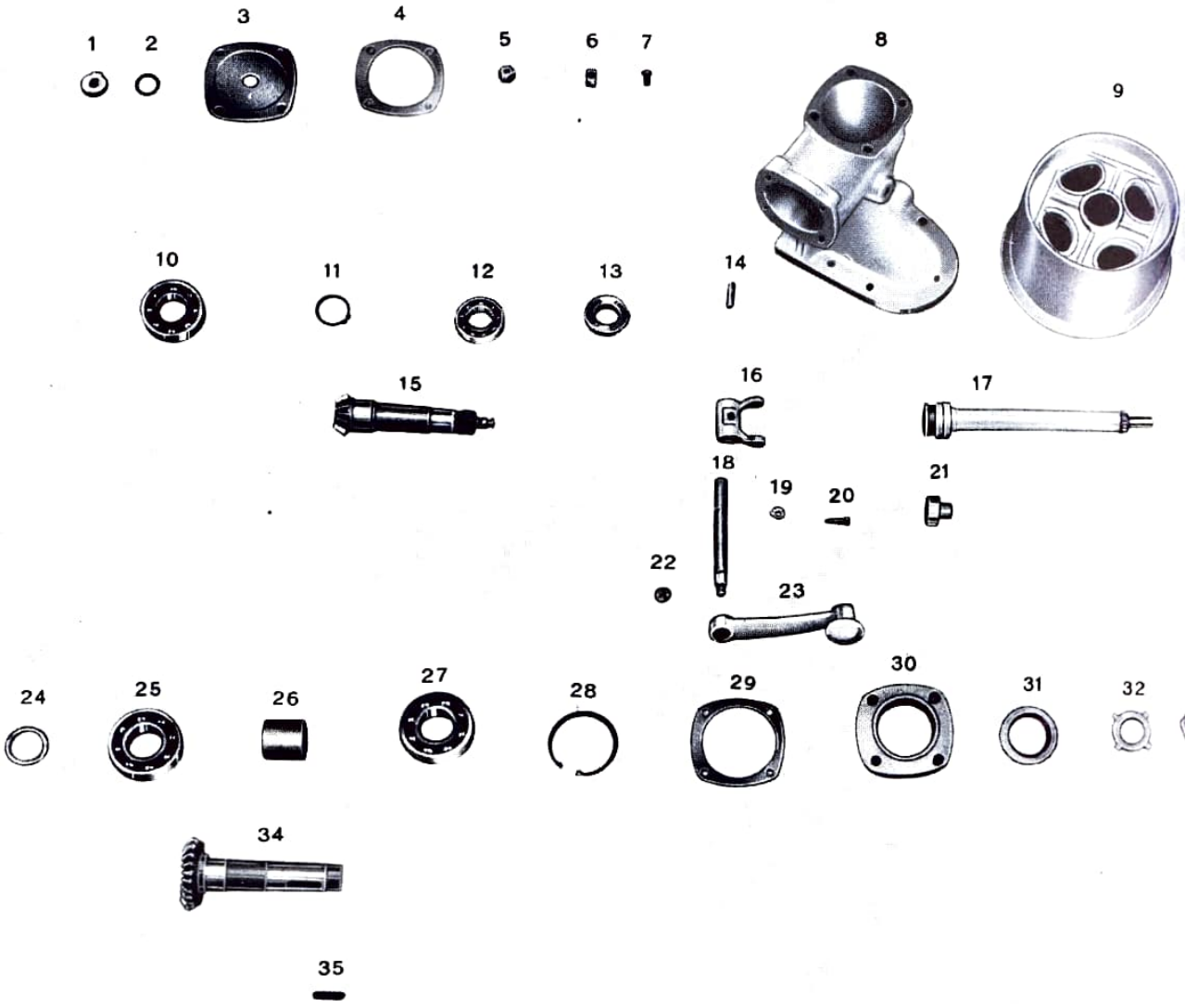
1
2
3
4
5
6
7
8
9
10
11
12
13
14
15
16
17
18
19
20
21
22
23
24
25
26
27
28
29
30
31
32
34
35

TABLE 32

Quantité	DESCRIPTION	N. Figure	Numéros pour les commandes
1	Jeu d'accessoires (composé par toutes les pièces de cette table)		**5200-TW**
1	Manivelle de démarrage	1	**5225-TW**
1	Clé de 56 mm.	2	**5208-TW**
1	Clé polygonale de 17 x 29 mm.	3	**5221-TW**
1	Clé de 22 x 24 mm.	4	**5217-TW**
1	Clé de 14 x 17 mm.	5	**5214-TW**
1	Clé de 10 x 12 mm.	6	**5211-TW**
1	Pompe de graissage complète	7	**5249-TW**
1	Marteau en acier de Kg. 0,300	8	**5230-TW**
1	Pince universale	9	**5239-TW**
1	Tournevis	10	**5234-TW**
1	Pompe de graissage	11	**5244-TW**
1	Coffret à outils	12	**5205-TW**

TABLE 32

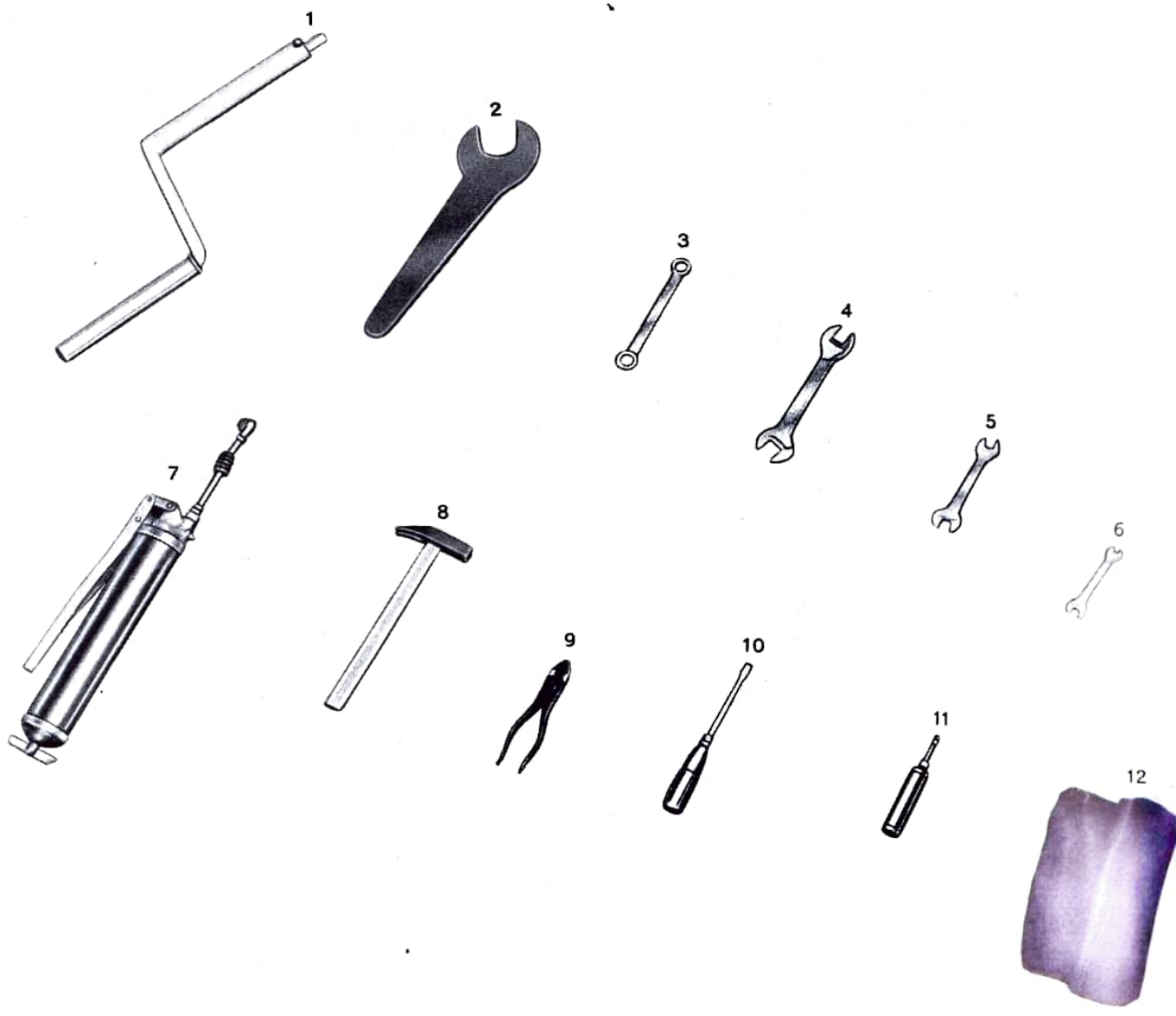

TABLE 33

Quantité	DESCRIPTION	Figure N.	Numéros pour les commandes
1	Soubassement pour 226 et 226.S	1	**10261-AE**
1	Soubassement pour 336	1	**10336-AE**
	Coussinet antérieur	2	**10262-AE**
	Goujon	3	**10019-AE**
1	Support antérieur vilebrequin pour 226 et 226.S	4	**10243-AE**
1	Support antérieur vilebrequin pour 336	4	**10372-AE**
12	Boulon de fixation des supports vilebrequin	5	**10084-AE**
30	Rondelle grower	6	**10102-AE**
12	Rondelle	7	**10001-AE**
1	Coussinet de l'engrenage intermédiaire	8	**10177-AE**
1	Goujon pour le cussinet de l'engrenage intermédiaire	9	**10192-AE**
1	Engrenage pompe huile	10	**10117-AE**
1	Bague d'arrêt du pivot de l'engrenage de la pompe	11	**10130-AE**
1	Couvercle de la pompe huile	12	**10236-AE**
6	Boulon de fixation du couvercle pompe huile	13	**10002-AE**
8	Rondelle grower	14	**10006-AE**
1	Clavette pour engrenage primaire pompe huile	15	**10151-AE**
1	Clavette pour engrenage commande pompe huile	16	**10111-AE**
1	Engrenage de commande pompe huile	17	**10237-AE**
1	Ecrou de blocage de l'engrenage commande pompe huile	18	**10169-AE**
2	Rondelle	19	**10189-AE**
1	Pivot pour engrenage primaire pompe huile	20	**10129-AE**
1	Douille	21	**10135-AE**
1	Engrenage secondaire pompe huile	22	**10118-AE**
1	Pivot d'engrenage	23	**10116-AE**
1	Entretoise	24	**10148-AE**
1	Bague Seeger pour engrenage secondaire	25	**10178-AE**
1	Carter huile pour 226 et 226.S	26	**10263-AE**
1	Carter huile pour 336		**10340-AE**
1	Joint de carter huile pour 226 et 226.S	27	**10155-AE**
1	Joint de carter huile pour 336		**10346-AE**
2	Bouchon de vidange huile	28	**10082-AE**
2	Joint de bouchon de vidange	29	**10083-AE**
16	Boulon de fixation carter huile	30	**10087-AE**
1	Tubulure d'aspiration huile	31	**10265-AE**
1	Tubulure de la pompe huile au filtre	32	**10266-AE**
1	Tubulure de refoulement huile	33	**10267-AE**
1	Entonnoir d'aspiration huile pour 226 et 226.S	34	**10103-AE**
1	Entonnoir d'aspiration huile pour 336	34	**10374-AE**

Quantité	DESCRIPTION	N. Figure	Numéros pour les commandes
1	Grillage entonnoir d'aspiration huile	35	**10104-AE**
1	Bague pour grillage d'entonnoir d'aspiration	36	**10105-AE**
1	Joint pour entonnoir d''aspiration	37	**10110-AE**
2	Boulon de fixation de l'entonnoir	38	**10009-AE**
2	Ecrou pour boulon n. 38	39	**10005-AE**
2	Rondelle pour écrou n. 39	40	**10003-AE**
2	Boulon de fixation tubulare d'aspiration	41	**10087-AE**
1	Boulon percé	42	**10235-AE**
10	Rondelle pour boulon percé	43	**10106-AE**
4	Boulon percé	44	**10149-AE**
4	Pied de support moteur	45	**10141-AE**
14	Boulon de fixation du pied	46	**10026-AE**
12	Rondelle grower	47	**10008-AE**
1	Joint	54	**10029-AE**
1	Raccord double pour tuyau du monomètre d'huile	56	**10028-AE**
1	Monomètre d'huile	57	**10093-AE**
1	Tuyau de monomètre d'huile	58	**10112-AE**
1	Support arrière du vilebrequin pour 226 et 226.S	59	**10238-AE**
1	Support arrière du vilebrequin pour 336	59	**10373-AE**
1	Coussinet arrière	60	**10239-AE**
10	Goujon de fixation cylindre-tête	61	**10272-AE**
1	Bague d'étanchéité pour support n. 59	62	**10139-AE**
1	Joint de support arrière vilebrequin	63	**10248-AE**
1	Entretoise pompe d'injection	64	**10125-AE**
1	Joint de l'entretoise	65	**10164-AE**
2	Boulon de fixation entretoise n. 64	66	**10136-AE**
2	Rondelle grower pour boulon n. 66	67	**10153-AE**
2	Cheville conique pour entretoise n. 64	68	**10334-AE**
1	Ecrou spécial pour support de reservoir	69	**10273-AE**
2	Crochet	70	**10274-AE**
6	Ecrou pour goujon de fixation tête	71	**10023-AE**
2	Ecrou pour goujon de fixation tête	72	**10275-AE**
10	Rondelle pour écrou de fixation tête	73	**10276-AE**
1	Bouchon avec tige de jauge d'huile	74	**10154-AE**
1	Joint pour bouchon tige de jauge d'huile	75	**10061-AE**

TABLE 33

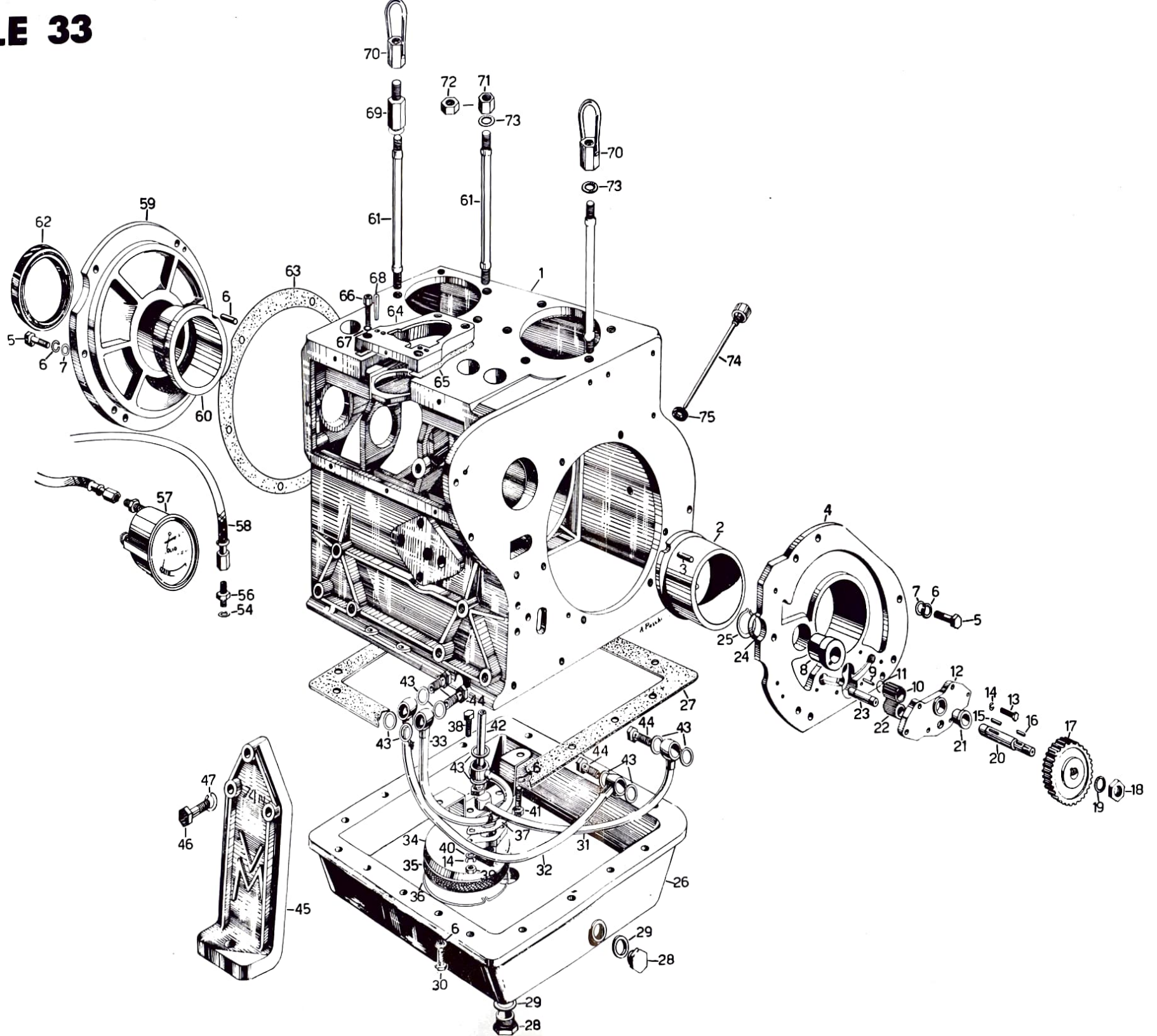

70
69
72
71
73
70
73
61
61
59
62
63
68
66
64
1
6
5
6
7
67
65
74
60
75
57
58
56
54
2
3
4
7
6
5
25
24
8
9
11
10
12
14
13
15
16
17
23
22
21
20
19
18
43
44
27
38
42
43
33
44
43
43
44
43
6
41
47
46
37
34
40
14
35
39
32
31
36
26
45
6
29
28
30
29
28

TABLE 34

Quantité	DESCRIPTION	N. Figure	Numéros pour les commandes
1	Vilebrequin pour 226 et 226.S	1	**10220-AE**
1	Vilebrequin pour 336		**10339-AE**
1	Engrenage de commande distribution	2	**10254-AE**
1	Poulie pour vilebrequin de commande ventilateur et dynamo	3	**10240-AE**
1	Ecrou de blocage poulie vilebrequin pour 226 et 226.S	4	**10128-AE**
1	Ecrou de blocage poulie pour 336	4	**10344-AE**
1	Rondelle d'épaisseur	5	**10196-AE**
1	Manivelle de démarrage	6	**10277-AE**
4	Contre-poids	7	**10115-AE**
8	Boulon de fixation contre-poids	8	**10032-AE**
8	Rondelle de tenue boulon de fixation contre-poids	9	**10033-AE**
2	Bielle	10	**10034-AE**
	Coussinet de tête bielle (en deux pièces)	11	**10037-AE**
	Boulon bielle	12	**10035-AE**
	Ecrou pour boulon bielle	13	**10039-AE**
	Rondelle d'arrêt pour écrou n. 13	14	**10037-AE**
1	Clavette pour poulie du vilebrequin	15	**10145-AE**
1	Clavette pour engrenage commande distribution	16	**10278-AE**
	Demi-support inférieur	17	**10234-AE**
	Demi-support supérieur	18	**10233-AE**
	Coussinet central	19	**10244-AE**
	Boulon de fixation demi-supports	20	**10249-AE**
	Rondelle pour boulon n. 20	21	**10085-AE**
	Rondelle pour boulon n. 20	22	**10279-AE**
	Goujon pour demi-supports	23	**10250-AE**
1	Clavette pour volant	24	**10146-AE**
1	Couronne dentée pour démarrage eléctrique	25	**10215-AE**
1	Volant normal	26	**10123-AE**
1	Ecrou de blocage volant	27	**10127-AE**
1	Rondelle d'arrêt écrou de blocage volant	28	**10280-AE**
	Piston	29	**10068-AE**
	Axe du piston	30	**10069-AE**
	Coussinet de bielle	31	**10038-AE**
	Bague d'arrêt axe	32	**10040-AE**
6	Segment de compression pour 226 et 226.S	33	**10070-AE**
9	Segment de compression pour 336	33	**10354-AE**
4	Segment racleur pour 226 et 226.S	34	**10071-AE**
6	Segment racleur pour 336	34	**10355-AE**

TABLE 34

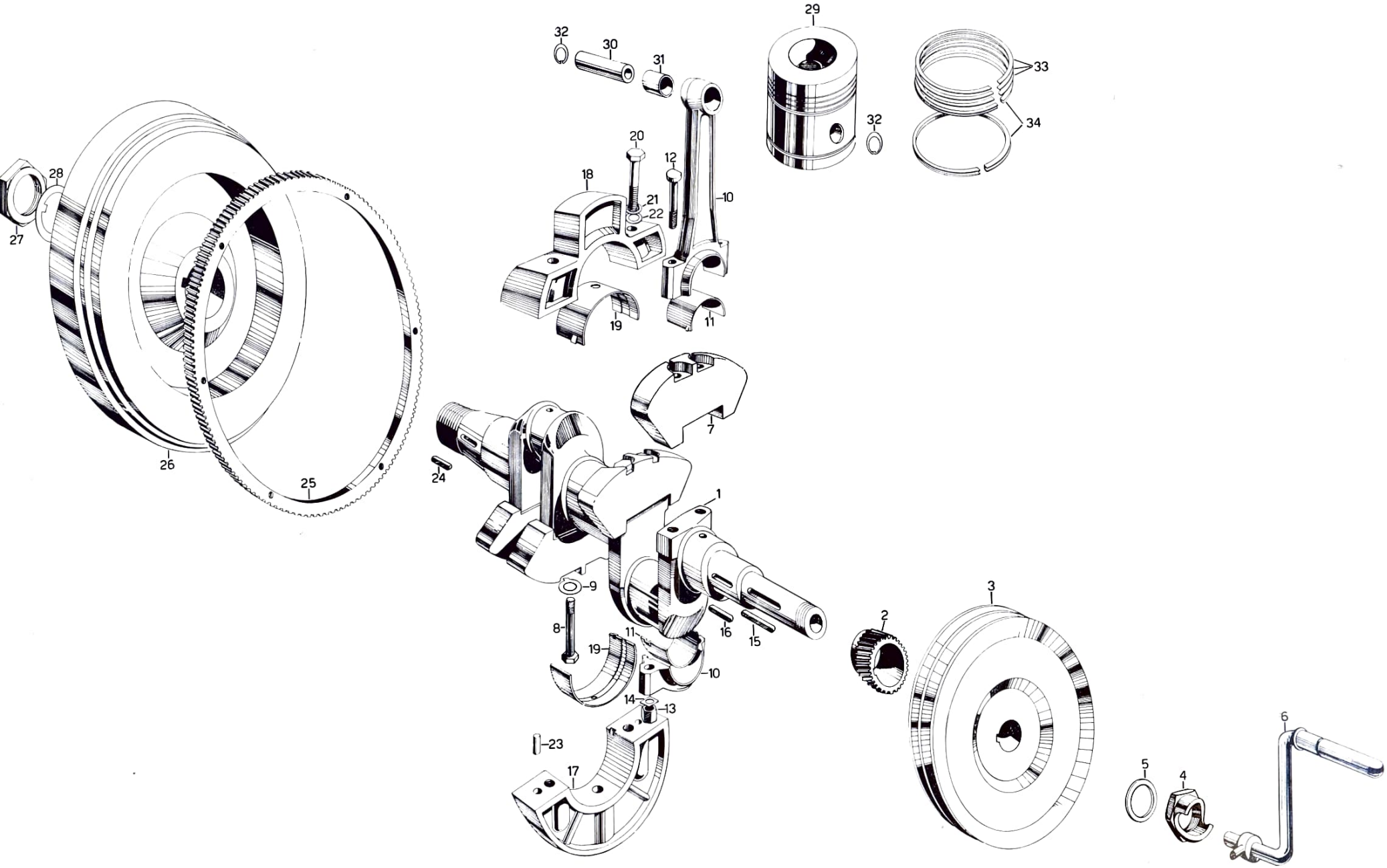
32
30
31
29
33
34
32
20
12
18
21
22
10
19
11
28
27
26
25
24
7
1
9
8
11
19
10
16
15
14
13
23
17
2
3
5
4
6

TABLE 35

Quantité	DESCRIPTION	N. Figure	Numéros pour les commandes
1	Arbre à cames pour 226 et 226.S	1	**10120-AE**
1	Arbre à cames pour 336	1	**10338-AE**
1	Flasque d'engrenage distribution	2	**10122-AE**
1	Ecrou de fixation flasque engrenage distribution	3	**10138-AE**
1	Engrenage distribution	4	**10121-AE**
5	Boulon	5	**10087-AE**
3	Rondelle spéciale	6	**10197-AE**
7	Rondelle grower	7	**10102-AE**
2	Roulement d'arbre à cames	8	**10100-AE**
1	Clavette d'arbre à cames	9	**10143-AE**
1	Couvercle distribution pour 226 et 226.S	10	**10281-AE**
1	Couvercle distribution pour 336	10	**10341-AE**
1	Joint de couvercle distribution pour 226 et 226.S	11	**10163-AE**
1	Joint de couvercle distribution pour 336	11	**10345-AE**
11	Boulon	12	**10170-AE**
13	Rondelle	13	**10003-AE**
1	Pompe alimentation	14	**10282-AE**
1	Joint de pompe alimentation	15	**10165-AE**
5	Boulon prisonnier	16	**10010-AE**
5	Ecrou	17	**10005-AE**
1	Boulon percé avec grillage filtre nafte	18	**10283-AE**
2	Rondelle pour boulon n. 18	19	**10106-AE**
1	Couvercle siège pompe alimentation	20	**10199-AE**
1	Goulotte de remplissage huile	21	**10202-AE**
1	Joint flasque de goulotte de remplissage	22	**10160-AE**
1	Bouchon évent sans tige	23	**10284-AE**
2	Bague en caoutchouc pour bouchon évent	24	**10285-AE**
1	Disque fixe de bouchon évent	25	**10286-AE**
1	Disque mobile de bouchon évent	26	**10287-AE**
1	Disque extérieur de bouchon évent	27	**10288-AE**
1	Vis de fixation disque extérieur de bouchon évent	28	**10289-AE**
1	Rondelle grower pour vis n. 28	29	**10114-AE**
1	Couvercle siège roulement de l'arbre à cames	30	**10161-AE**
1	Joint de couvercle n. 30	31	**10162-AE**
3	Rondelle grower	32	**10006-AE**
1	Pompe injection DISA	33	**10241-AE**
1	Pompe injection BOSCH	33	**10175-AE**
3	Pompe injection monocylindrique pour 336	—	**10384-AE**
1	Joint de pompe d'injection	34	**10156-AE**
1	Entretoise de la pompe monocylindrique pour 336	—	**10337-AE**

TABLE 35

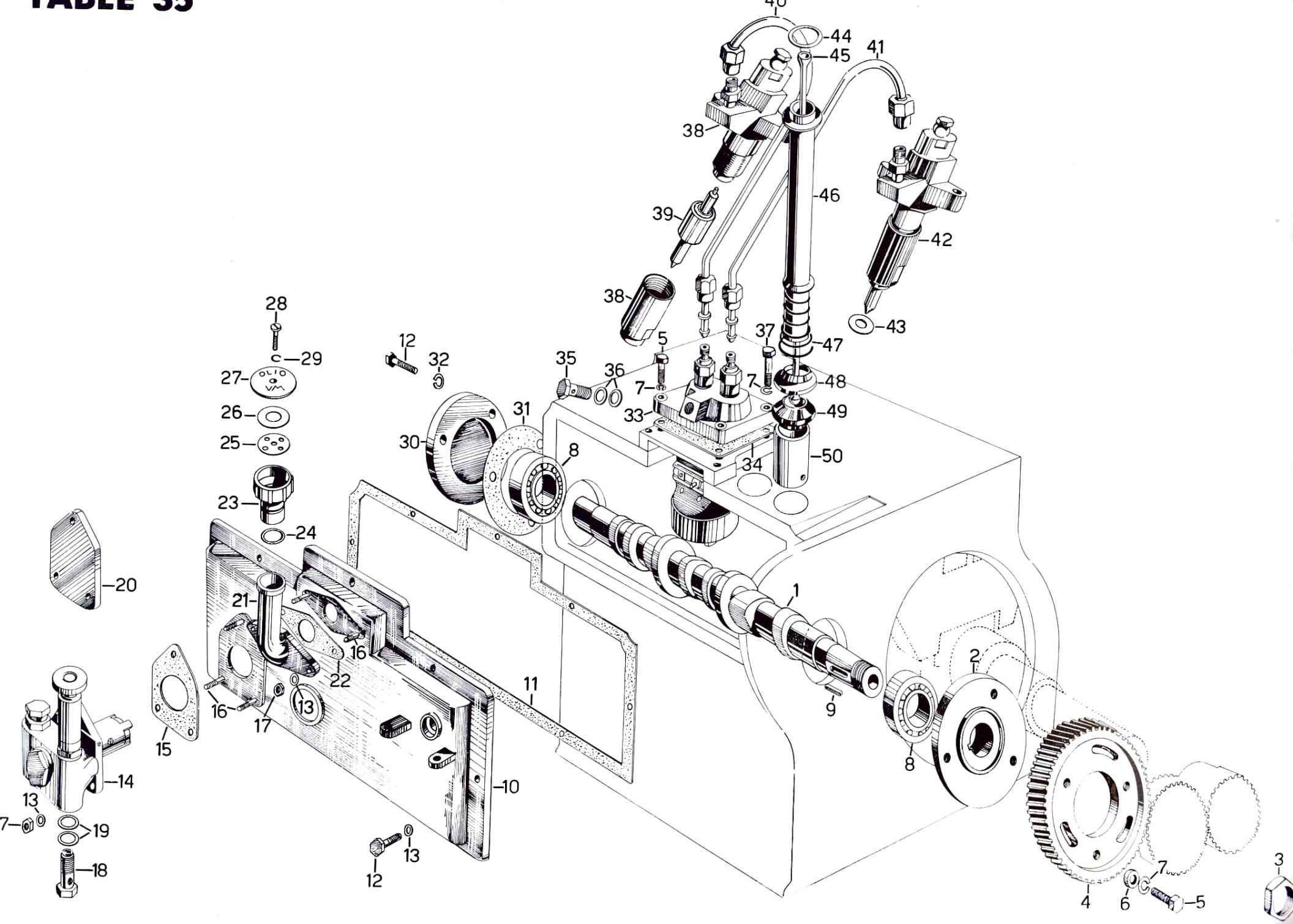

40
44
45
41
38
46
39
42
38
43
28
29
12
32
35
36
5
37
47
27
7
7
48
26
31
33
49
25
30
8
34
50
23
24
20
21
1
16
22
2
11
16
17
13
9
15
8
14
10
13
7
19
13
18
12
3
7
4
6
5

Quantité	DESCRIPTION	N. Figure	Numéros pour les commandes
1	Joint d'entretoise pour 336	—	**10352-AE**
1	Boulon percé	35	**10290-AE**
2	Rondelle pour boulon percé	36	**10208-AE**
2	Boulon long de fixation pompe d'injection	37	**10137-AE**
2	Porte-pulvérisateur avec collier	38	**10052-AE**
2	Pulvérisateur	39	**10053-AE**
1	Tuyau de butée gasoil avec écrous (gauche)	40	**10147-AE**
1	Tuyau de butée gasoil avec écrous (droit)	41	**10373-AE**
—	Injecteur complet	42	**10051-AE**
—	Joint cuivre pour injecteur	43	**10054-AE**
4	Bague en caoutchouc supérieure pour tuyau tiges des balanciers	44	**10025-AE**
4	Tige de commande balanciers	45	**10224-AE**
4	Tige de commande balanciers	45	**10224-AE**
4	Tuyau de protection tiges de balanciers	46	**10231-AE**
4	Ressort de tuyau de protection tiges de balanciers	47	**10097-AE**
4	Cuvette pour bague inférieure n. 49	48	**10096-AE**
4	Bague inférieure de tuyau tiges de balanciers	49	**10255-AE**
4	Poussoir	50	**10168-AE**
1	Série complète de joints pour moteur 336	—	**10378-AE**

TABLE 36

Quantité	DESCRIPTION	N. Figure	Numéros pour les commandes
—	Tête	1	**10041-AE**
—	Soupape d'aspiration	2	**10044-AE**
—	Soupape d'échappement	3	**10045-AE**
—	Bague d'arrêt soupape	4	**10022-AE**
—	Joint de tête	5	**10203-AE**
—	Cylindre	6	**10066-AE**
—	Joint base de cylindre	7	**10074-AE**
1	Arbre de décompression avant	9	**10245-AE**
1	Arbre de décompression arrière	10	**10291-AE**
2	Plaquette de ressort de décompression	11	**10048-AE**
2	Vis de blocage plaquette de décompression	12	**10049-AE**
2	Bouchon	13	**10046-AE**
1	Levier de commande décompression pour 226 et 226.S	14	**10292-AE**
1	Levier de commande décompression pour 336	14	**10353-AE**
2	Ressort de rondelle étanchéité	15	**10050-AE**
2	Rondelle en caoutchouc de l'arbre de décompress.	16	**10056-AE**
2	Rondelle d'étanchéité	17	**10293-AE**
2	Ressort de rappel	18	**10047-AE**
2	Clou de blocage ressort	19	**10057-AE**
1	Collecteur d'échappement pour 226 et 226.S	20	**10186-AE**
1	Collecteur d'échappement pour 336	20	**10343-AE**
1	Brise-flamme (voir table 22 fig. 33)	21	—
1	Joint de brise-flamme (voir table 22 joint de silencieux)	22	—
2	Boulon de fixation brise-flamme (voir table 22 écrou de brise-flamme)	23	—
2	Rondelle grower (voir table 22 rondelle de brise-flamme)	24	—
1	Collecteur d'aspiration pour 226 et 226.S	25	**10217-AE**
1	Collecteur d'aspiration pour 336	25	**10342-AE**
8	Goujon de fixation collecteur aspiration et échappement	26	**10004-AE**
9	Ecrou	27	**10005-AE**
8	Rondelle grower	28	**10006-AE**
4	Joint d'aspiration et échappement	29	**10007-AE**
—	Boîte de balanciers	30	**10077-AE**
—	Support de balanciers	31	**10079-AE**
—	Goujon de fixation support de balanciers	32	**10043-AE**
—	Rondelle	33	**10003-AE**
—	Goujon de fixation support et boîte de balanciers	34	**10042-AE**

Suit TABLE 36

Quantité	DESCRIPTION	N. Figure	Numéros pour les commandes
—	Ecrou	35	**10020-AE**
—	Rondelle	36	**10022-AE**
—	Pivot de balanciers	37	**10017-AE**
—	Balanciers d'aspiration	38	**10013-AE**
—	Balanciers d'échappement	39	**10014-AE**
—	Vis de reglage jeu de soupape	40	**10015-AE**
—	Contre-écrou pour vis n. 40	41	**10016-AE**
—	Bague Seeger pour pivot de balanciers	42	**10018-AE**
—	Goujon de blocage injecteur	43	**10055-AE**
—	Ecrou	44	**10000-AE**
—	Rondelle	45	**10001-AE**
—	Cuvette d'injecteur	46	**10080-AE**
—	Rondelle de centrage pour injecteur	47	**10081-AE**
—	Tuyau dépression huile	48	**10062-AE**
—	Guides de soupapes	49	**10078-AE**
—	Bague en caoutchouc pour guides de soupapes	50	**10027-AE**
—	Ressort de soupapes	51	**10011-AE**
—	Cuvette pour ressort de soupape	52	**10012-AE**
—	Couple de demi-cônes	53	**10024-AE**
—	Couvercle de balanciers	54	**10063-AE**
—	Joint couvercle balanciers	55	**10064-AE**
1	Filtre à air à bain d'huile pour 226 et 226.S	—	**10369-AE**
1	Filtre à air à bain d'huile pour 336	—	**10370-AE**
1	Préfiltre à air à bain d'huile pour 226 et 226.S	—	**10371-AE**
1	Préfiltre à air à bain d'huile pour 336	—	**10372-AE**
1	Tuyau de raccord du filtre à air au préfiltre pour 226 et 226.S	—	**10374-AE**
1	Tuyau de raccord du filtre à air au préfiltre pour 336	—	**10375-AE**
2	Collier de tuyau de raccord pour 226 et 226.S	—	**10376-AE**
2	Collier de tuyau de raccord pour 336	—	**10377-AE**

TABLE 36

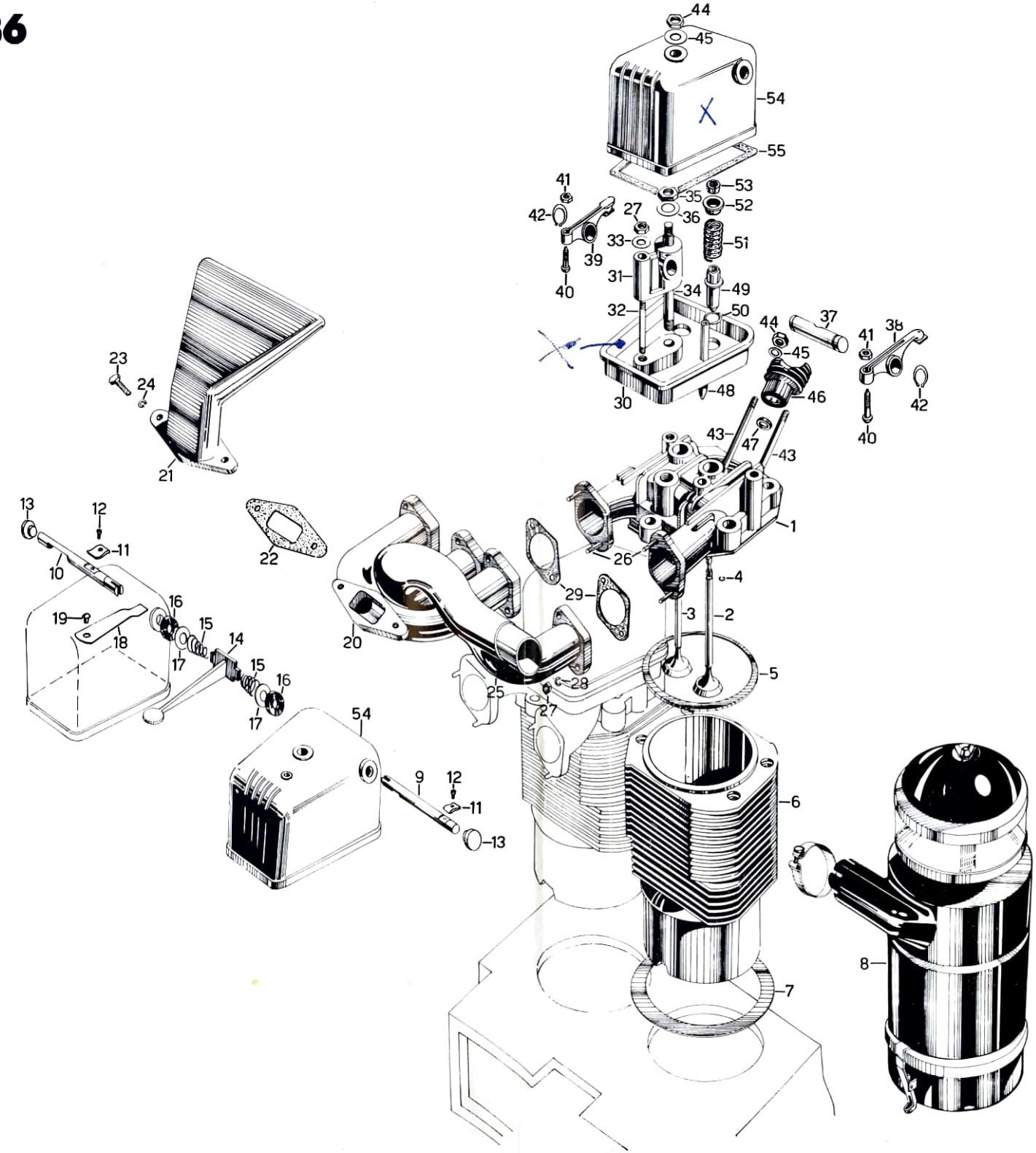

44
45
54
55
41
42
39
40
27
33
31
32
35
36
53
52
51
34
49
50
30
48
44
45
46
37
41
38
42
40
43
47
43
1
26
4
3
2
5
29
20
25
28
27
6
7
8
23
24
21
22
13
12
11
10
19
18
16
15
17
14
15
16
17
54
9
12
11
13

TABLE 37

Quantité	DESCRIPTION	N. Figure	Numéros pour les commandes
1	Ventilateur pour 226 et 226.S	1	**10221-AE**
1	Ventilateur pour 336	1	**10356-AE**
1	Ecrou de blocage ventilateur pour 226 et 226.S	2	**10132-AE**
1	Ecrou de blocage ventilateur pour 336	2	**10357-AE**
1	Rondelle d'arrêt écrou n. 2 pour 226 et 226.S	3	**10333-AE**
1	Rondelle d'arrêt écrou n. 2 pour 336	3	**10358-AE**
1	Arbre de ventilateur pour 226 et 226.S	4	**10131-AE**
1	Arbre de ventilateur pour 336	4	**10362-AE**
2	Coussinet d'arbre de ventilateur	5	**10099-AE**
1	Entretoise de coussinet de ventilateur pour 226 et 226.S	6	**10134-AE**
1	Entretoise de coussinet de ventilateur pour 336	6	**10361-AE**
1	Bague d'étanchéité graisse pour 226 et 226.S	7	**10204-AE**
1	Bague d'étanchéité graisse pour 336	7	**10359-AE**
1	Bague seeger pour 226 et 226.S	8	**10205-AE**
1	Bague seeger pour 336	8	**10360-AE**
1	Clavette de ventilateur pour 226 et 226.S	9	**10144-AE**
1	Clavette de poulie ventilateur pour 336	9	**10363-AE**
1	Clavette de poulie ventilateur	10	**10142-AE**
1	Graisseur de coussinet ventilateur	11	**10098-AE**
1	Diffuseur de ventilateur pour 226 et 226.S	12	**10222-AE**
1	Diffuseur de ventilateur pour 336	12	**10366-AE**
1	Support de diffuseur ventilateur pour 226 et 226.S	13	**10294-AE**
1	Support de diffuseur ventilateur pour 336	13	**10367-AE**
1	Poulie de ventilateur pour 226 et 226.S	14	**10209-AE**
1	Poulie de ventilateur pour 336	14	**10365-AE**
1	Ecrou de blocage poulie de ventilateur	15	**10133-AE**
1	Collier de diffuseur ventilateur pour 226 et 226.S	16	**10295-AE**
1	Collier de diffuseur ventilateur pour 336	16	**10368-AE**
1	Pivot d'arrêt support du diffuseur	17	**10296-AE**
2	Bague pour pivot	18	**10228-AE**
1	Ecrou de fixation collier du diffuseur	19	**10000-AE**
4	Rondelle grower	20	**10102-AE**
12	Rondelle	21	**10001-AE**
3	Boulon de fixation support de diffuseur	22	**10201-AE**
11	Boulon	23	**10087-AE**
1	Couvercle avant	24	**10119-AE**
1	Bague pare-huile	25	**10140-AE**
1	Joint de couvercle avant	26	**10198-AE**
2	Goujon de couvercle avant	27	**10019-AE**

Quantité	DESCRIPTION	N. Figure	Numéros pour les commandes
5	Boulon	28	**10002-AE**
2	Rondelle grower	29	**10006-AE**
12	Rondelle	30	**10003-AE**
1	Vis de fixation couvercle avant du soubassement	31	**10232-AE**
1	Couvercle siège flasque	32	**10166-AE**
1	Joint pour couvercle n. 32	33	**10167-AE**
1	Joint de l'arbre à cames	34	**10297-AE**
1	Support douille de joint arbre à cames	35	**10298-AE**
1	Douille de joint arbre à cames	36	**10299-AE**
3	Rondelle spéciale	37	**10197-AE**
1	Convoyeur d'air pour 226 et 226.S	38	**10150-AE**
1	Tôle de convoyeur	39	**10219-AE**
1	Tôle de convoyeur	40	**10218-AE**
4	Ressort de tôles n. 39 et n. 40	41	**10193-AE**
4	Rondelle spéciale de tôles n. 39 et n. 40	42	**10210-AE**
5	Boulon de fixation de convoyeur	43	**10260-AE**
1	Tôle latérale avant	44	**10300-AE**
1	Tôle latérale arrière	45	**10301-AE**
1	Tôle centrale externe	46	**10302-AE**
2	Tirant latéral externe	47	**10174-AE**
1	Tirant central	48	**10171-AE**
3	Petit cylindre percé de tirants	49	**10172-AE**
3	Ecrou de tirants	50	**10030-AE**
3	Rondelle d'écrou n. 50	51	**10207-AE**
1	Goujon de fixation convoyeur d'air	52	**10076-AE**
1	Ecrou de goujon n. 52	53	**10005-AE**
1	Convoyeur d'air complet pour 336	—	**10349-AE**

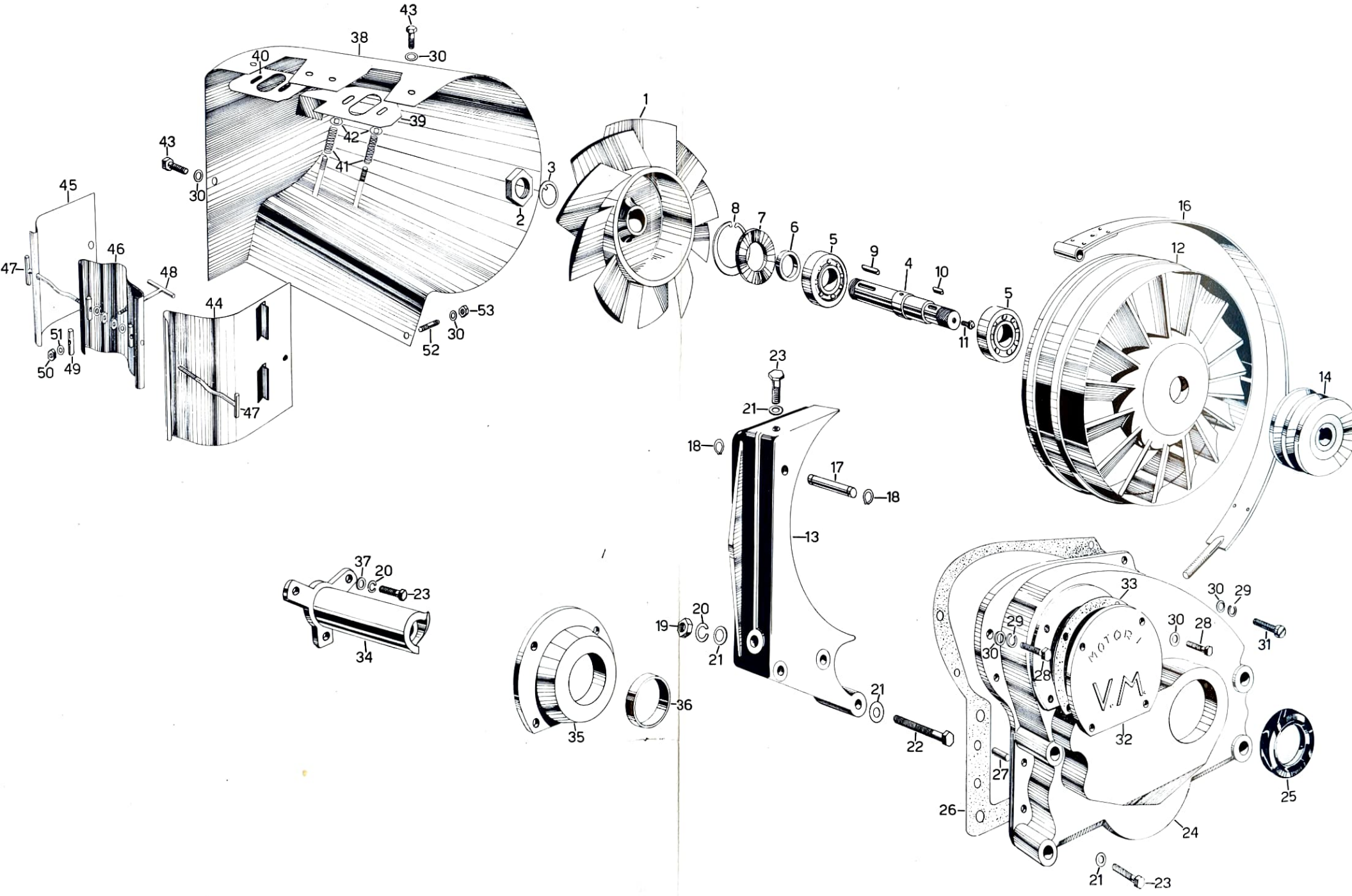

43
38
30
40
39
42
41
43
30
3
2
1
45
46
47
48
44
51
50
49
47
53
30
52
8
7
6
5
9
4
10
11
5
16
12
14
23
21
18
17
18
13
37
20
23
34
20
19
21
35
36
21
22
33
30
29
29
30
28
30
28
31
MOTOR 1
V.M.
32
27
26
24
25
21
23

TABLE 38

Quantité	DESCRIPTION	N. Figure	Numéros pour les commandes
1	Engrenage de distribution	1	**10121-AE**
1	Engrenage intermédiaire	2	**10227-AE**
1	Cage de billes	3	**10303-AE**
6	Billes pour cage	4	**10229-AE**
1	Goujon pour cage	5	**10304-AE**
1	Cloche mobile du régulateur	6	**10126-AE**
6	Billes de la cloche	7	**10251-AE**
1	Levier avec pivot de régulateur	8	**10305-AE**
1	Clavette de levier n. 8	9	**10200-AE**
1	Support levier de contact	10	**10152-AE**
1	Pivot sphérique de régulateur	11	**10306-AE**
2	Rondelle grower	12	**10173-AE**
1	Rondelle	13	**10003-AE**
1	Goupille	14	**10067-AE**
2	Goujon de fixation support n. 10	15	**10307-AE**
3	Ecrou	16	**10005-AE**
2	Rondelle grower	17	**10006-AE**
1	Couvercle de distribution	18	**10308-AE**
1	Boulon d'arrêt levier d'accélerateur	19	**10094-AE**
1	Vis molettée de commande accélerateur	20	**10095-AE**
1	Ressort d'arrêt pour vis molettée	21	**10193-AE**
1	Cuvette de ressort vis molettée	22	**10190-AE**
1	Levier externe de commande accélerateur	23	**10257-AE**
1	Cheville d'arrêt pour levier n. 23	24	**10309-AE**
1	Bague pare-huile pour levier externe	25	**10191-AE**
1	Corps de supplement gasoil	26	**10179-AE**
1	Couvercle	27	**10180-AE**
1	Pivot pour corps de supplément	28	**10181-AE**
1	Ressort pour pivot	29	**10334-AE**
1	Bouton molettée pour pivot	30	**10182-AE**
1	Cheville de fixation	31	**10183-AE**
2	Boulon de fixation	32	**10184-AE**
1	Levier grand avec moyeu de régulateur	33	**10310-AE**
1	Coussinet pour levier de régulateur	34	**10188-AE**
1	Boulon du levier	35	**10311-AE**
1	Rondelle éventail	36	**10312-AE**
1	Rondelle	37	**10022-AE**
1	Levier interne	38	**10258-AE**
1	Plaque d'arrêt	39	**10313-AE**
1	Ressort de régulateur	40	**10259-AE**

Quantité	DESCRIPTION	N. Figure	Numéros pour les commandes
1	Vis de fixation plaquette d'arrêt	41	**10314-AE**
1	Rondelle pour vis n. 41	42	**10252-AE**
1	Bielle de commande pompe Bosch	43	**10195-AE**
1	Bielle de commande pompe Disa	43	**10253-AE**
1	Bielle de commande pompe d'injection . . .	43	**10347-AE**
1	Pivot moletté	44	**10315-AE**
2	Tête de pivot sphérique	45	**10316-AE**
2	Contre-écrou	46	**10317-AE**

TABLE 38

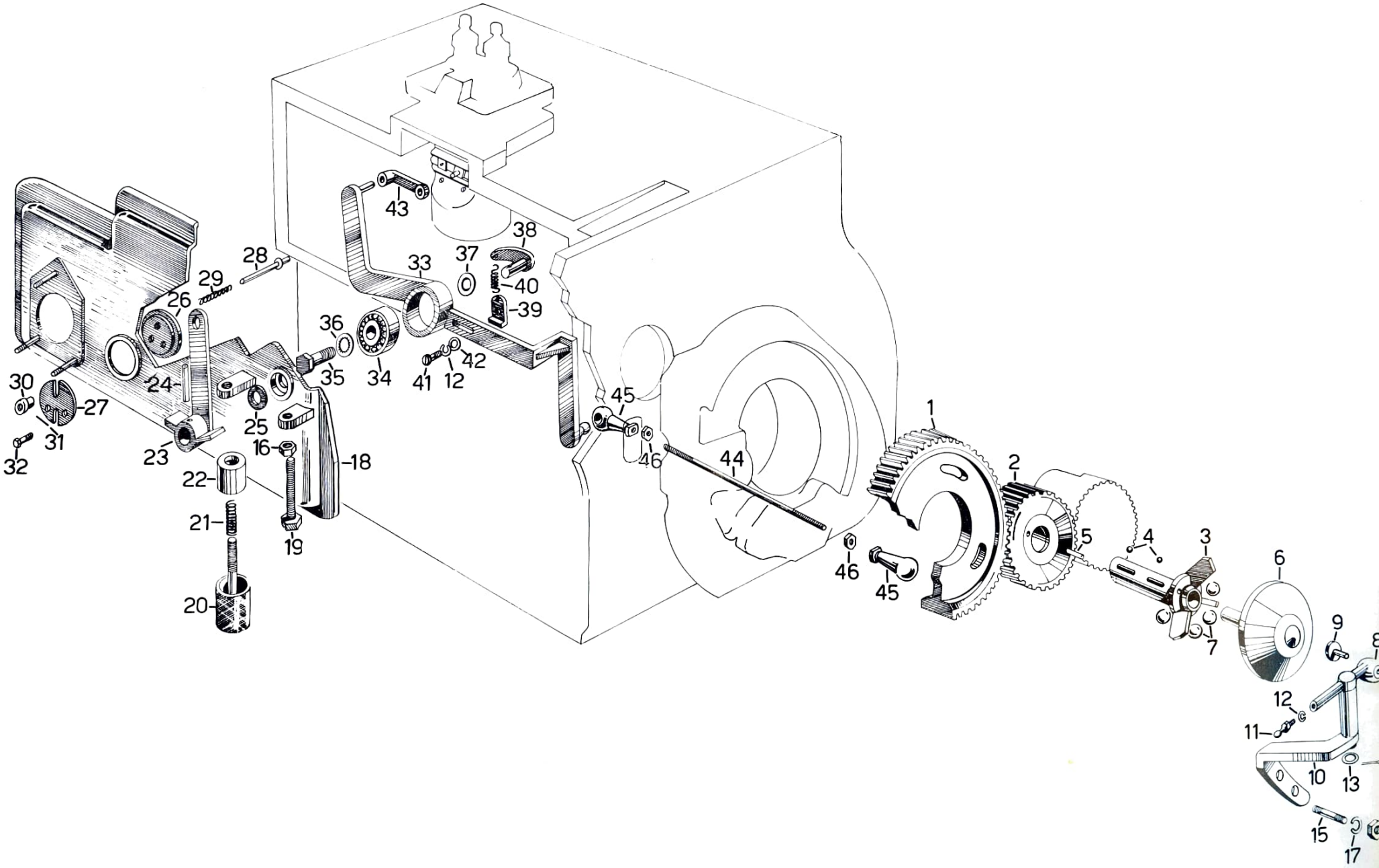

43
38
37
33
28
29
26
40
39
36
42
35
34
41
12
30
24
27
25
31
32
23
16
18
22
21
19
20
45
46
44
1
2
5
4
3
6
46
45
7
9
8
12
11
10
13
15
17

TAV. 39

Quantité	DESCRIPTION	N. Figure	Numéros pour les commandes
1	Plaque de support poulie	2	**10256-AE**
1	Poulie de tendeur de courroie	3	**10212-AE**
1	Coussinet avec pivot pour tendeur de courroie	4	**10319-AE**
1	Entretoise de coussinet pour 336	—	**10364-AE**
1	Bague d'arrêt	5	**10216-AE**
1	Boulon de blocage pivot de coussinet	6	**10320-AE**
1	Rondelle grower	7	**10006-AE**
2	Boulon de fixation plaque	8	**10101-AE**
1	Rondelle spéciale pour boulon n. 8	9	**10213-AE**
1	Dynamo	11	**10107-AE**
1	Plaque de support dynamo pour 226 et 226.S	12	**10225-AE**
1	Plaque de support dynamo pour 336	12	**10350-AE**
1	Poulie de dynamo	13	**10242-AE**
1	Ecrou de blocage poulie de dynamo	14	**10321-AE**
3	Rondelle grower	15	**10086-AE**
3	Boulon de fixation plaque de support dynamo	16	**10101-AE**
1	Boulon de blocage dynamo	17	**10026-AE**
7	Rondelle grower	18	**10008-AE**
2	Courroie trapézoïdale de ventilateur et dynamo pour 226 et 226.S	19	**10158-AE**
2	Courroie trapézoïdale A 41 pour 336	19	**10351-AE**
1	Démarreur	20	**10108-AE**
2	Boulon de fixage démarreur	21	**10109-AE**
1	Cloche d'application au tracteur	22	**10124-AE**
1	Joint de cloche	23	**10157-AE**
8	Boulon	24	**10031-AE**
1	Tuyau de récupération des injecteurs au filtre (pour 226 et 226.S)	—	**3221-TK**
1	Tuyau de récupération des injecteurs au filtre (pour 336)	—	**6990-TK**
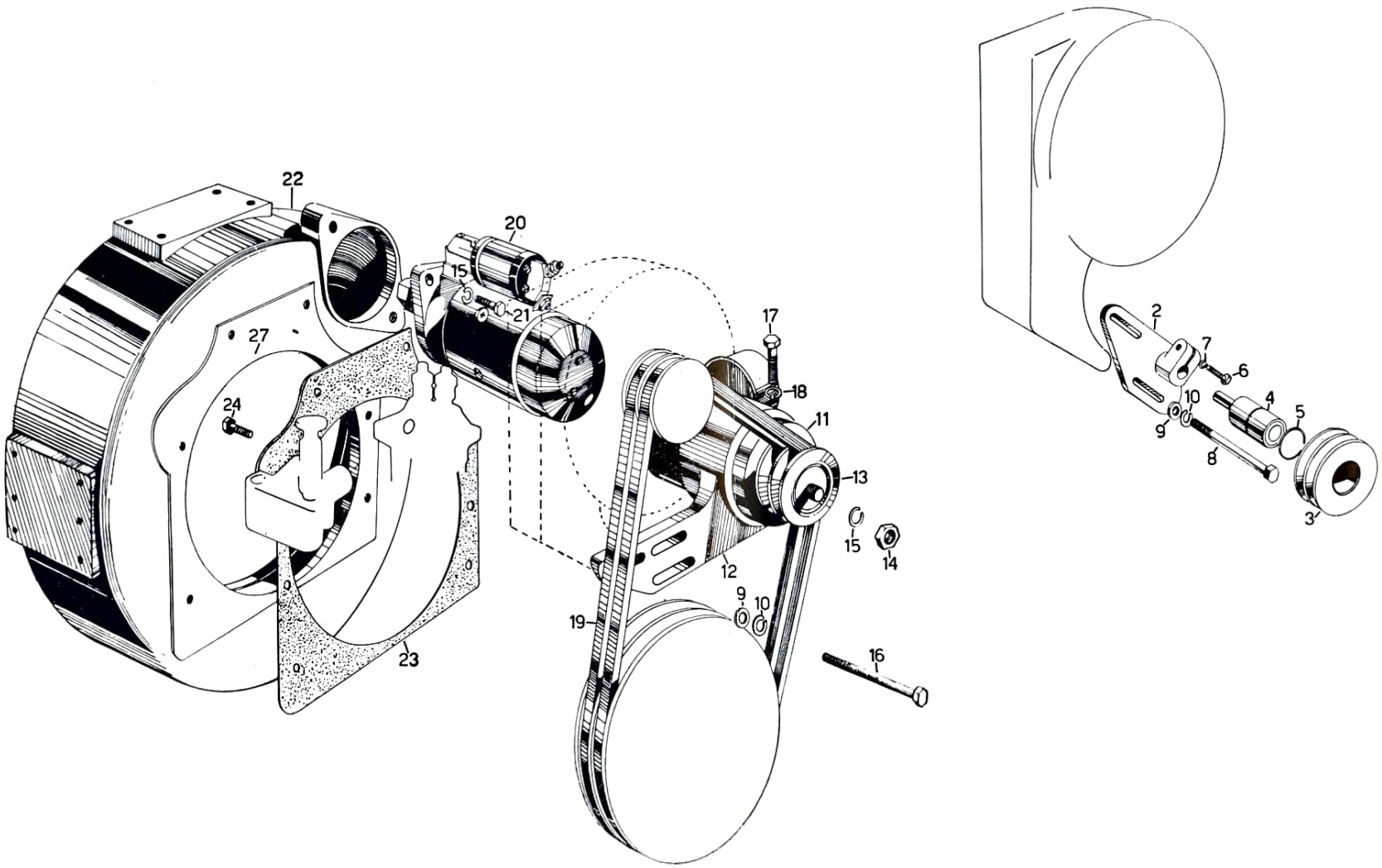
TABLE 39