PRESSES-RAMASSEUSES NR.

MISE EN ROUTE

ENTRETIEN

PIÈCES DE RECHANGE

ACADA
Amis - Collectionneurs d'Anciens Documents Agricoles
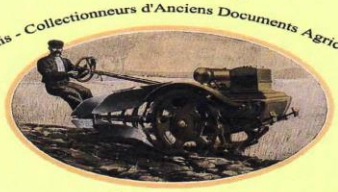
Site : www.acada.fr
Email : acada@wanadoo.fr Téléphone : 03 86 51 38 38

RIVIERRE-CASALIS

ZONE INDUSTRIELLE **ORLÉANS** TÉLÉPHONE 87.64.00

R. C. ORLÉANS 58 B 162

PRESSES-RAMASSEUSES

NRA. 1-060
NRA. 2-075
NR. 2-100

MISE EN ROUTE

•

ENTRETIEN

Vous venez de prendre livraison de votre presse-ramasseuse RIVIERRE-CASALIS. C'est une machine simple, robuste et facile d'entretien.

Pour vous permettre d'en obtenir le rendement maximum pendant de nombreuses années, nous vous recommandons de suivre attentivement les instructions importantes de cette notice d'entretien.

A la fin de ce fascicule, vous trouverez la nomenclature des pièces de rechange.

Très important

Pour toutes communications relatives à votre presse, prière d'indiquer le numéro de votre machine, qui figure sur la plaque constructeur fixée sur le côté droit du châssis (au-dessus du moteur ou de la prise de force).

Nous nous réservons le droit de modifier nos modèles et leurs caractéristiques à tous moments.

RIVIERRE-CASALIS

TÉLÉPHONE : 87.64.00
BOITE POSTALE 339

ORLÉANS (LOIRET)

ADRESSE TÉLÉGRAPHIQUE
RIVIERRE-CASALIS ORLÉANS

PRESSES RAMASSEUSES • PRESSES BOTTELEUSES

LES PRESSES-RAMASSEUSES DU TYPE NR.

Les instructions pour l'utilisation et l'entretien des presses du type N.R. ont été réunies en une seule notice, car elles sont applicables aux presses-ramasseuses :

NRA. 1.060 — NRA. 2.075 — NR. 2.100

dont la plupart des éléments de construction sont communs.

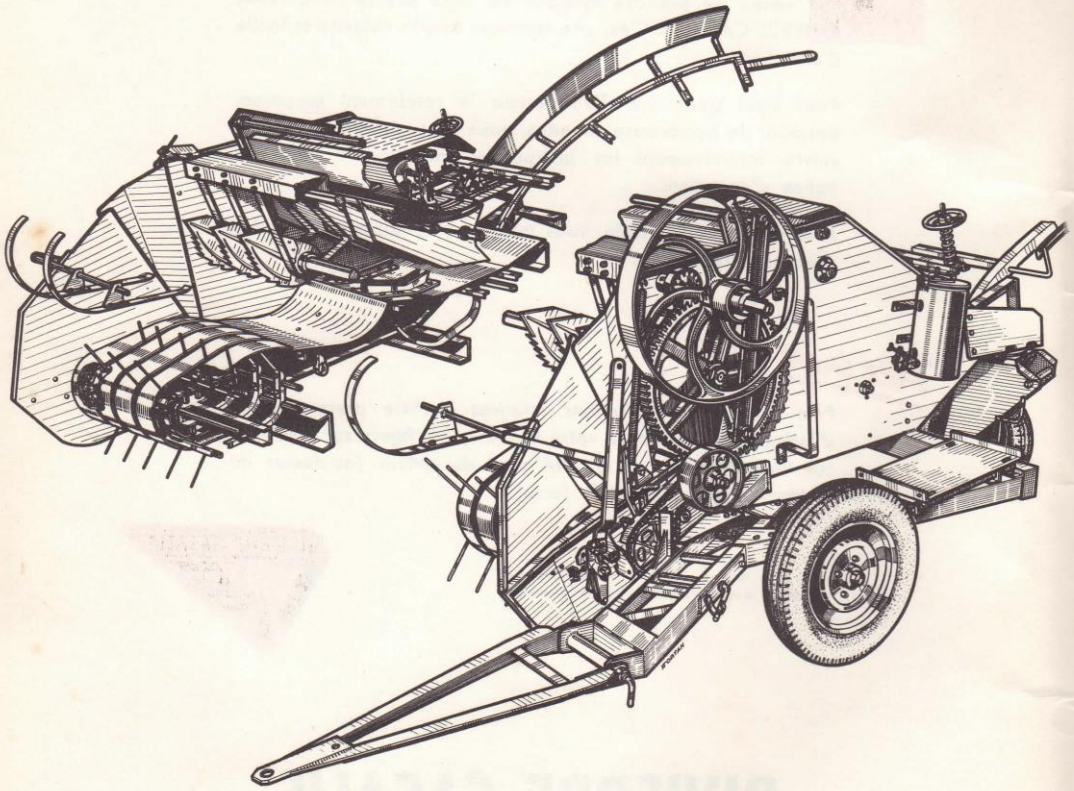

CARACTÉRISTIQUES

	NRA. 1.060	NRA. 2.075	NR. 2.100
LARGEUR DU CANAL	0,60 m	0,75 m	1 m
LARGEUR DU PICK-UP	1,15 m	1,30 m	1,45 m
NOMBRE DE NOUEURS	1	2	2
ENCOMBREMENT HORS TOUT longueur	3,30 m	3,30 m	3,30 m
ENCOMBREMENT HORS TOUT largeur	2 m	2,20 m	2,50 m
ENCOMBREMENT HORS TOUT hauteur	1,70 m	1,70 m	1,70 m
POIDS DE LA MACHINE (nue) en Kg	1000	1300	1400
FORCE MOTRICE A PRÉVOIR	8 CV	10 CV	10 CV
CADENCE DU PISTON	50/55	50/55	50/55
VITESSE ARBRE DE COMMANDE	300/330	300/330	300/330
DIAMÈTRE DU VOLANT DE COMMANDE	800	800	800
DIMENSIONS DES PNEUS	5,75×15	5,75×15	essieu 7,50×16 roue pivotante 5,75×15
POIDS DES BOTTES	5 à 12 kg	6 à 15 kg	8 à 20 kg
DIMENSIONS DES BOTTES	0,60×0,30 × 0,40 à 0,80	0,75×0,30 × 0,40 à 0,80	1 m×0,30 × 0,40 à 0,80
RENDEMENT HORAIRE	3 à 4 T	5 à 6 T	7 à 9 T

PRESSES RAMASSEUSES

NRA. 2-075

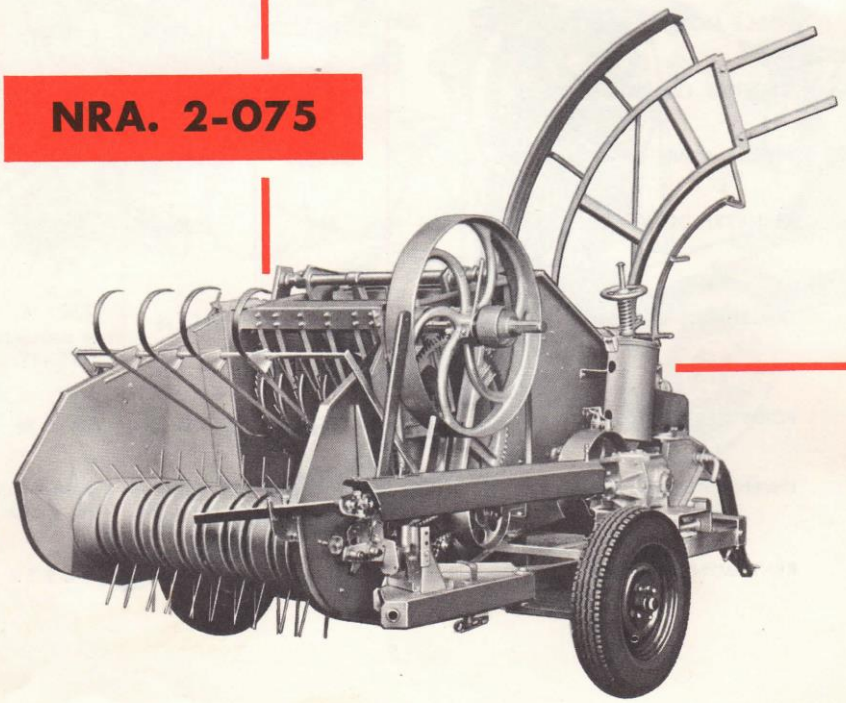

NR. 2-100

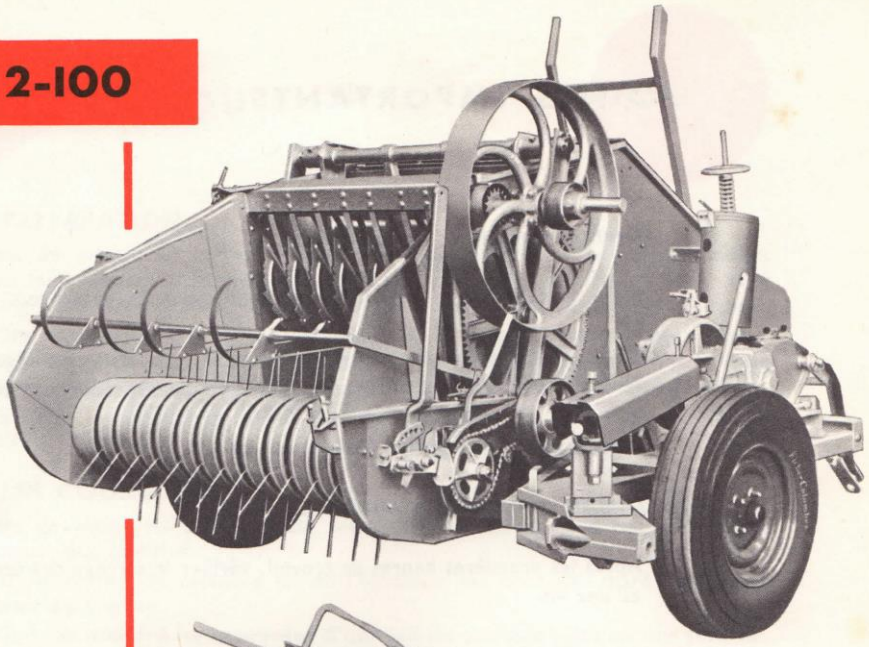

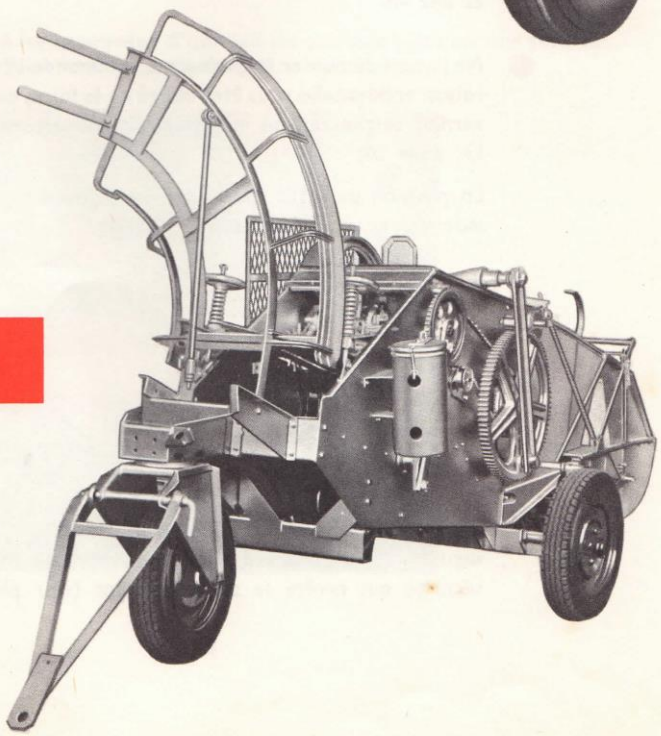

NRA. I-060

POINTS IMPORTANTS

- Graissage quotidien de la machine.
- Vider le canal de la presse après chaque journée de travail.
- En cas de bourrage de la presse, desserrer le presseur et dégager le canal à la main, en faisant **tourner la presse toujours dans son sens de rotation habituel** (en regardant le volant de commande sens des aiguilles d'une montre).

NE JAMAIS TOURNER A L'ENVERS

- Après les premières heures de travail, vérifier le serrage des écrous et des vis.
- Ne jamais démonter la chaîne qui commande le noueur. Si pour une raison accidentelle vous êtes obligé de le faire, prenez des repères et vérifiez soigneusement le réglage de couverture d'aiguille (planche 13, page 20).

  La position de cette chaîne sur les pignons synchronise en effet le mouvement du piston et des aiguilles.

●

RECOMMANDATION IMPORTANTE

Quand la machine est en fonctionnement, ne jamais toucher aux aiguilles, ni à l'arbre de noueur, sans avoir mis le crochet (B) de sécurité qui arrête le déclenchement (voir planche 8, page 14).

MISE EN ROUTE

A. PRÉPARATION.

Avant de mettre en route la presse-ramasseuse, nous vous recommandons de la faire tourner à la main en vous assurant préalablement qu'aucun corps étranger (morceau de bois, fil de fer, etc.) ne se trouve dans la trémie ou le canal.

Vérifier également le bon fonctionnement des noueurs et des aiguilles en tournant la scie placée sur le tablier supérieur, jusqu'à ce que le galet denté arrive à l'extrémité de la crémaillère qui, en agissant sur le levier, provoque le déclenchement (voir planche 8, page 14).

Graissage général.

B. LES COURROIES.

Avant de placer les courroies sur les volants, **assurez-vous de la parfaite fixation des agrafes.**

Il est nécessaire de retendre ou de raccourcir les courroies **après quelques heures de travail.**

Ne jamais enduire les courroies d'adhésif (la courroie plate est une sécurité, elle doit pouvoir glisser en cas de bourrage).

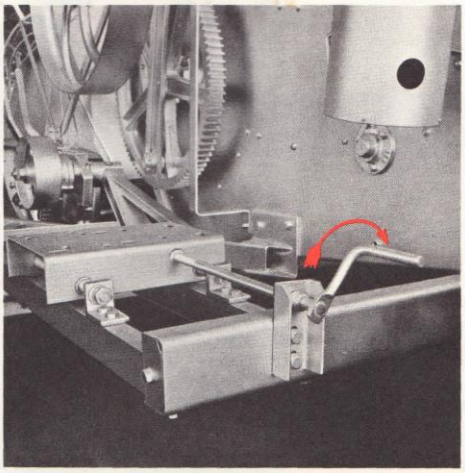

Planche I

C. MISE EN PLACE DE LA FICELLE.

Utiliser de la ficelle sisal 380 m ou 420 m/kg.

Chaque boîte à ficelle étant chargée d'une ou deux pelotes, faire suivre au lien le trajet indiqué sur la planche 2.

Après avoir passé le lien dans le trou de l'aiguille, l'attacher sur l'un des boulons de fixation de l'aiguille et déclencher les noueurs pour que la ficelle se prenne elle-même dans le reteneur du noueur. Retirer alors le lien resté dans le bec de noueur.

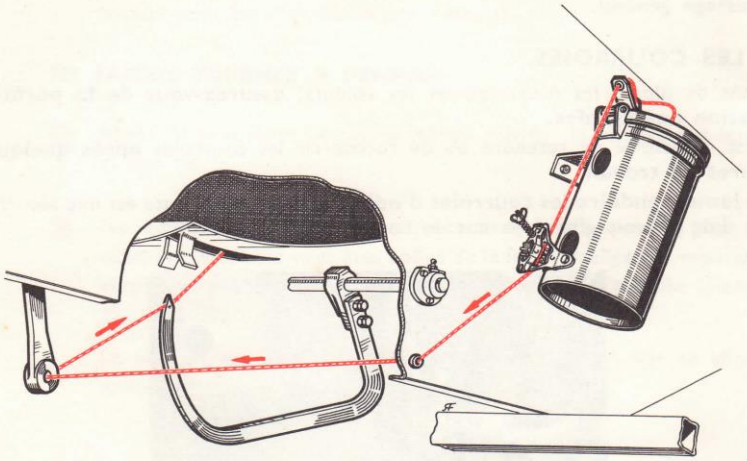

Planche 2

VITESSE DE ROTATION.

Le volant de la presse doit tourner à une vitesse de rotation de 300 à 330 tours à la minute, ce qui correspond à 50/55 coups de piston à la minute.

POSITION DE TRAVAIL ET DE TRANSPORT

2 POSITIONS

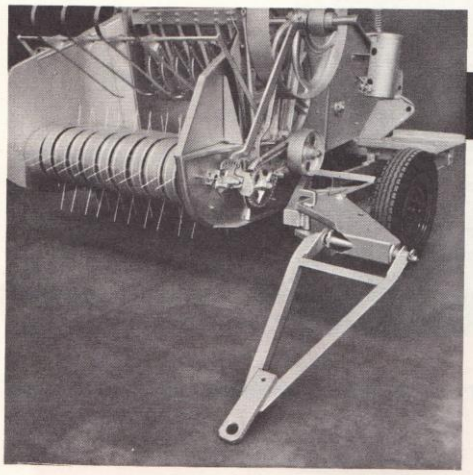

▲ *Planche 3*

Planche 4 ▼

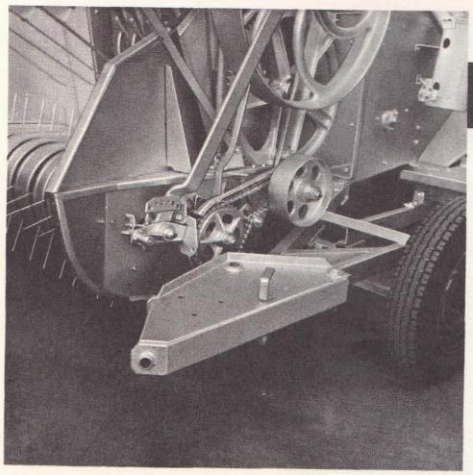

TRAVAIL

Attelage sur le côté DROIT de la presse.

Dans ce cas, le dispositif mobile d'attelage se fixe sur la tête latérale d'attelage (planche 3).

TRANSPORT

Attelage dans l'axe de la presse.

Dans ce cas le dispositif mobile d'attelage (triangle ou limonière) se fixe sur la chape pivotante de troisième roue. La tête latérale d'attelage est alors rentrée.

Une broche avec épingle de sécurité permet, dans les deux positions, de verrouiller le dispositif mobile d'attelage.

RÉGLAGE DE LA HAUTEUR DU PICK-UP ET DU RABATTEUR

Pour régler la hauteur du pick-up :

- déplacer l'ergot à bouton sur le secteur percé de trous du levier,
- déverrouiller le levier en écartant le crochet de sécurité.

Pour débuter, régler à position haute et corriger après essai. **Les pointes des dents du pick-up ne doivent pas toucher le sol** (planche 5).

En fixant une corde à l'extrémité du levier de pick-up, on peut soulever ce dernier à l'approche d'un obstacle (planche 6).

Pour modifier la hauteur du rabatteur suivant la grosseur de l'andain, déplacer la goupille (G) sur la rampe de réglage qui se trouve sur le côté gauche du pick-up (planche 7).

Un rabatteur bien réglé facilite l'introduction du fourrage dans la presse et augmente ainsi le débit.

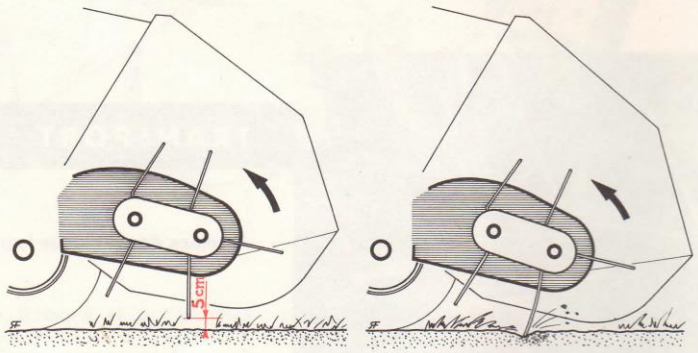

BIEN MAL

Planche 5

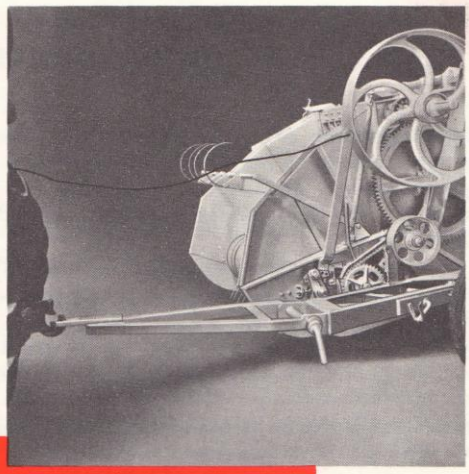

Planche 6
Commande à distance du relevage du pick-up.

Planche 7
Bonne position de la goupille du rabatteur.

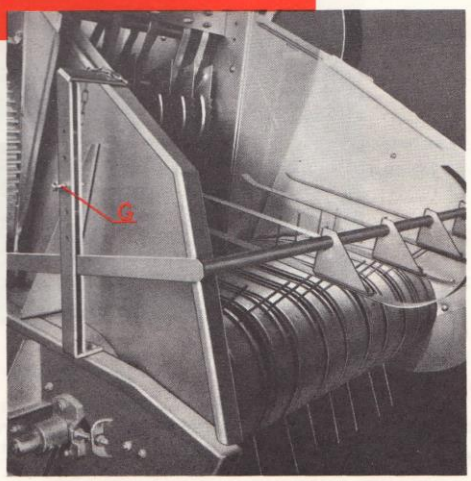

RÉGLAGE DE LA GROSSEUR ET DE LA DENSITÉ DES BOTTES

Pour régler la grosseur des bottes, agir sur la manivelle « A » de la crémaillère (planche 8).
Visser pour diminuer, dévisser pour augmenter.
En outre, une cale « C » fixée sur le levier à crémaillère, permet deux gammes de réglage.
Ne pas faire des bottes trop petites (moins de 30 cm), car il y aurait alors une accumulation de plusieurs nœuds sur le bec du noueur et rupture de la goupille de sécurité.
Régler la densité des bottes, en agissant sur les volants placés aux extrémités du presseur « D» en fonction de la nature et de l'humidité de la matière à presser.
Desserrer le presseur lorsque la récolte est humide.
Il est souvent préférable de ne pas presser trop fortement les fourrages artificiels afin d'en conserver tous les éléments nutritifs.

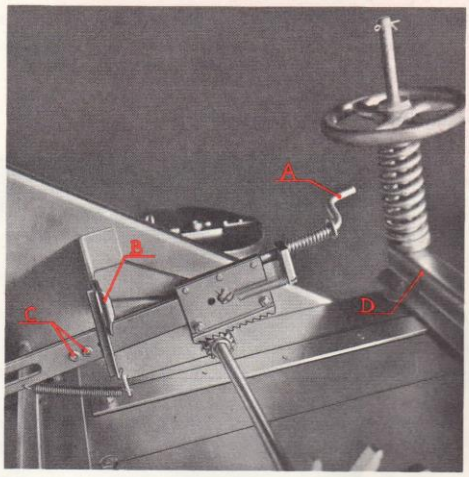

Planche 8

ATTENTION

N'oubliez pas d'utiliser le crochet de sécurité « B » si vous devez travailler sous la machine en fonctionnement.

GRAISSAGE

Pour qu'elle vous assure un long service n'oubliez pas de graisser votre presse chaque jour.

Ce graissage doit être particulièrement abondant pendant la période de rodage (environ 30 premières heures de travail).

N'employez que des lubrifiants propres et de toute première qualité. Une graisse polluée de poussières devient un abrasif qui entraîne une usure rapide des pièces.

Porter spécialement attention aux points suivants :

- les paliers de l'arbre de commande,
- les paliers de l'arbre des grands engrenages,
- les paliers de l'arbre des noueurs,
- les articulations des bielles de commande,
- la tête du cliquet de déclenchement et sa portée d'entraînement.

IMPORTANT

Ne jamais graisser le reteneur de ficelle du noueur, ni le frein ferodo d'arbre de noueurs, ni les engrenages.

Huiler légèrement la chaîne le soir après le travail.

Dans le tableau de graissage, nous vous indiquons les points de graissage ainsi que les lubrifiants à employer. Nous vous recommandons d'utiliser les graisses et huiles de qualité que nous vous indiquons ci-après.

PÉRIODICITÉ DU GRAISSAGE

BP

- ■ Toutes les 4 heures ou deux fois par jour,
- ▼ Toutes les 10 heures ou une fois par jour,
- ● Toutes les 40 heures.

PRESSE CÔTÉ GAUCHE

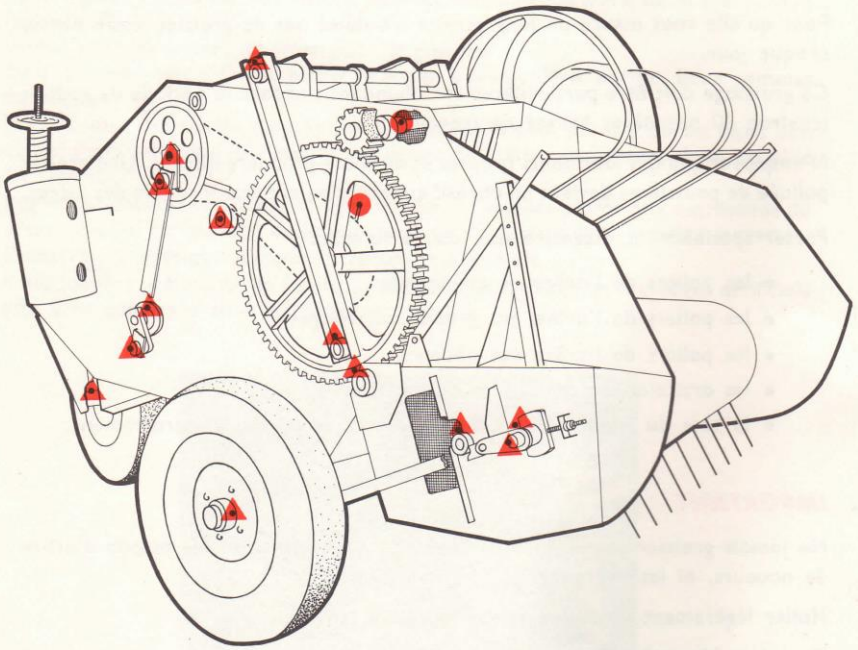

Planche 9

UTILISER : Graisses

Graisseurs Hydraulic et Técalémit :

B.P. ENERGOL LC 2

ou **B.P. ENERGREASE L 2 MULTIPURPOSE.**

PRESSE CÔTÉ DROIT

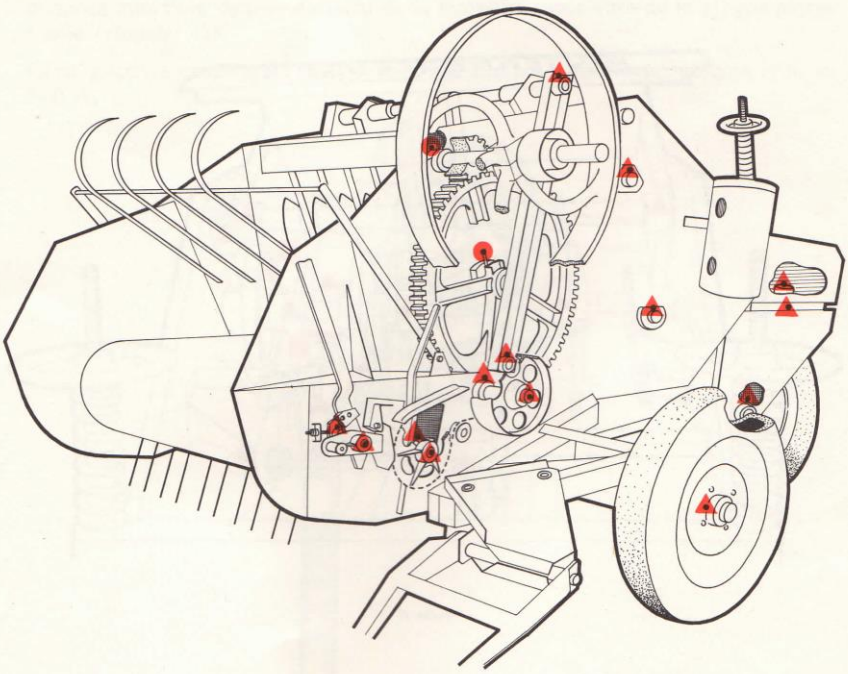

Planche 10

UTILISER : Huiles

Boîte à huile - Chaînes - Articulations :
B.P. ENERGOL MOTOR OIL SAE 30.

Boîtier prise de force :
B.P. ENERGOL GEAR OIL SAE 90 EP.

NOUEURS ET DÉCLENCHEMENT

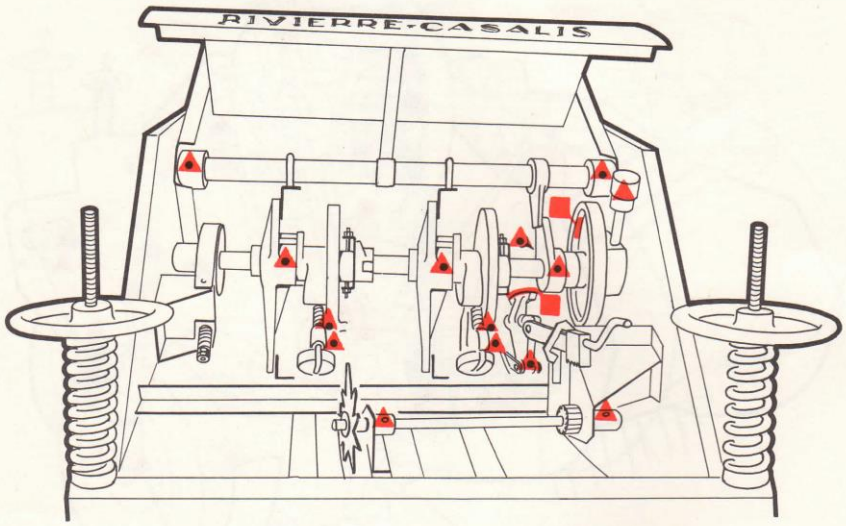

Planche II

" bon graissage = longue vie "

RÉGLAGE DE L'AIGUILLE

L'aiguille étant à fond de course avant, le trou de l'aiguille doit se trouver à une distance minimum donnée du bord de la mortaise supérieure de la plaque pince-ficelle (planche 12).

Cette distance peut varier de 90 mm et 100 mm pour les presses du type N.R. et N.R.A.

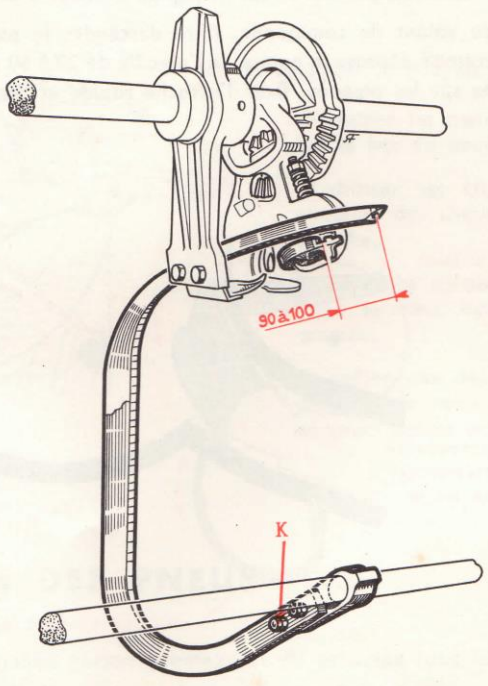

Planche 12

On obtient cette distance par la rotation du boulon "K" de fixation de l'aiguille qui présente une portée excentrée (planche 12).

Bloquer soigneusement les écrous des boulons de fixation après réglage.

RÉGLAGE DE LA COUVERTURE D'AIGUILLE

Démonter la chaîne.

En tournant la scie, provoquer le déclenchement et faire monter l'aiguille jusqu'à affleurement de la pointe dans le canal, en faisant tourner l'arbre de noueur dans le sens de la flèche, par action sur le pignon en bout d'arbre (planche 13).

Par rotation du volant de commande, faire descendre le piston et l'arrêter lorsque son extrémité dépasse la pointe de l'aiguille de 20 à 50 mm (planche 13). Placer la chaîne sur les pignons, fixer l'attache rapide et tendre la chaîne.

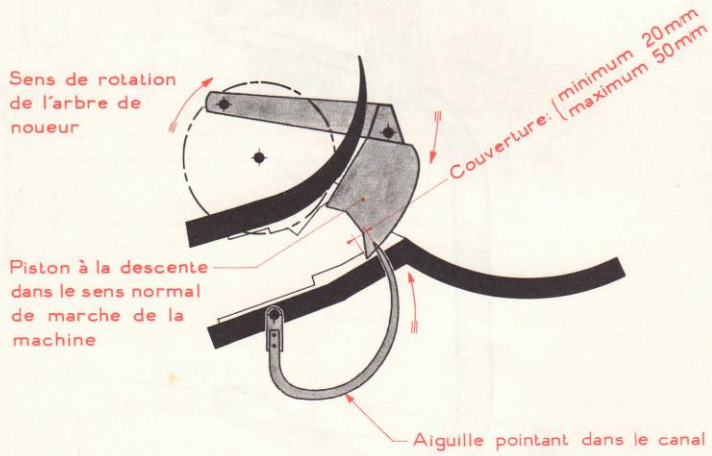

Planche 13

IMPORTANT

Avant mise en route, vérifier le réglage en faisant tourner la presse lentement.

SÉCURITÉ DES NOUEURS

Les noueurs en cas de bourrage, sont protégés par une goupille de sécurité servant d'axe au cliquet de la fourche des noueurs.

En cas de résistance importante dans le noueur, la goupille est cisaillée. Le cliquet n'engrenant plus dans la noix, le plateau crémaillère du noueur ne tourne plus, et tout accident est ainsi évité (planche 14).

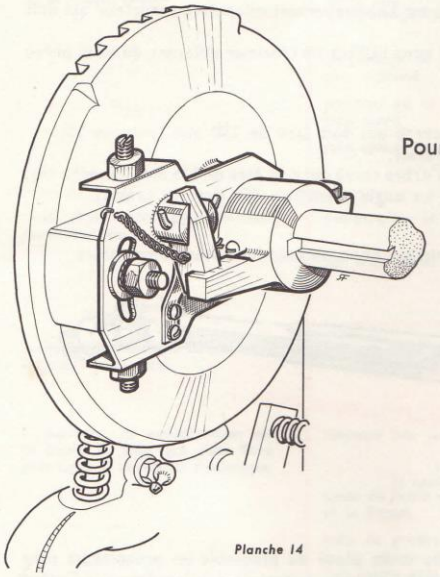

Planche 14

Pour remplacer la goupille :

1° retirer les nœuds accumulés sur le bec du noueur,

2° chasser les trois bouts de goupille du cliquet et de la fourche,

3° remettre en place le cliquet dans le sens indiqué par le croquis,

4° enfiler une des goupilles de sécurité de rechange qui sont toujours jointes aux accessoires.

PRESSION DES PNEUS

Elle doit être vérifiée périodiquement et en principe tous les huit jours.

	ESSIEU PRINCIPAL	ROUE PIVOTANTE
NRA. 1.060 (5,75x15)	3 kg/cm²	2 kg/cm²
NRA. 2.075 (5,75x15)	3 kg/cm²	2 kg/cm²
NR. 2.100 (7,5x16) (5,75x15) ..	3 kg/500/cm²	2 kg/cm²

PRISE DE FORCE

Vérifier le niveau d'huile de la boîte (le bouchon de remplissage est muni d'une jauge).
Huile : **B.P. ENERGOL GEAR OIL SAE 90 EP.**
Graisser chaque jour les cardans (et le palier intermédiaire).

MONTAGE.

La prise de force livrée complète avec la presse est habituellement adaptée au tracteur qui doit l'actionner.
Toutefois, AVANT LA MISE EN SERVICE, et si vous utilisez un tracteur différent de celui prévu à l'origine :

VÉRIFIEZ :

— le recouvrement entre le tube et l'arbre carré qui doit être de 250 mm (planche 15); (le tracteur étant dans l'alignement de la presse);
— la course entre les extrémités du tube et de l'arbre carré qui doit être de 115 mm (planche 15); (le tracteur dans la position virage formant un angle d'environ 45° avec la presse).

MODIFIEZ :

— l'attelage de votre tracteur ou la transmission pour obtenir les cotes convenables.

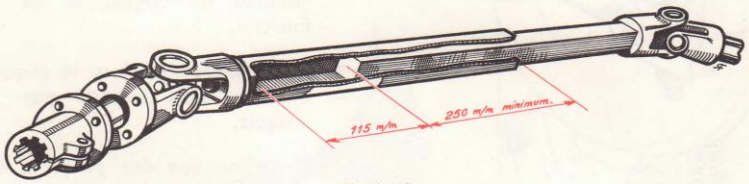

Planche 15

PROTECTEURS DE PRISE DE FORCE.

Ne jamais faire tourner la prise de force sans avoir placé au préalable les protecteurs tant au-dessus de l'arbre intermédiaire entre attelage et boîtier sur ramasseuse qu'au-dessus de l'arbre de transmission entre tracteur et ramasseuse.
Vérifier que, dans les virages, les protecteurs ne sont pas en contact avec les arbres de transmission.
A chaque attelage en position de travail, ne pas oublier de monter le protecteur amovible, sous peine de risques d'accidents.

UTILISATION.

Les rapports de vitesse de la prise de force ont été établis de telle sorte que, pour une vitesse d'avance d'environ 4 km à l'heure, pour un régime du tracteur de 540 t/m, la presse tourne à 330 t/m soit 55 coups de piston à la minute. Il est bon de vérifier ces vitesses à la mise en service de la machine et de régler si nécessaire le régulateur du tracteur.
Les transmissions permettent un angle d'utilisation de 45° à droite et à gauche, **ne pas dépasser cet angle,** afin d'éviter le coincement des fourches qui risque de forcer les croisillons, d'écraser les roulements et leur coupelle.
Pour tourner à droite en bout de champ et pour tous virages serrés, il est recommandé de débrayer la prise de force.

Si...	CAUSES	REMÈDES
... le noueur ne tourne plus avec l'arbre.	rupture de la goupille de sécurité.	changer cette goupille (4 sont fournies dans les accessoires).
... la ficelle casse.	ficelle mal enfilée. ficelle irrégulière.	voir planche 2, page 10. utiliser ficelle sisal 380 ou 420 m/kg.
	un passage de ficelle présente une aspérité.	limer et polir.
	reteneur de la boite à ficelle trop serré.	desserrer le reteneur.
	contrepoids déplacé.	vérifier alignement du contrepoids par rapport à l'aiguille.
... le nœud s'échappe difficilement du bec.	peinture sur le bec.	huiler le bec.
	bec trop serré.	desserrer légèrement le bec en agissant sur l'écrou qui compresse le ressort.
... la ficelle échappe du bec sans former de boucle.	bec pas assez serré.	Resserrer légèrement l'écrou goupillé qui comprime le ressort des cames du bec.
... pendant la constitution de la balle le lien qui doit être pris dans le reteneur s'échappe.	reteneur pas assez serré.	resserrer légèrement la plaque du disque en agissant sur l'écrou de réglage.
	amas de ficelle entre la plaque et le disque.	vérifier état du couteau.
	huile ou graisse sur la plaque ou le disque (le reteneur ne doit jamais être graissé).	démonter et nettoyer le disque et la plaque.
... l'aiguille n'apporte plus la ficelle au noueur.	aiguille desserrée.	resserrer les écrous de fixation.
	manque d'avance.	contrôler l'avance de l'aiguille.
	trop écartée du noueur.	desserrer la clavette. coulisser le support d'aiguille. Resserrer.
... la ficelle est mal coupée.	couteau défectueux ou mal placé.	aiguiser le couteau.
		lors de la rotation du noueur au moment où le bec se ferme il doit rester un espace de 3 à 4 mm entre le tranchant du couteau et l'encoche du disque.

REMISAGE DE LA MACHINE

1° Afin d'éviter la rouille, toutes les surfaces polies doivent être protégées par de la graisse, particulièrement le bec du noueur, le fond de la trémie et les passages de ficelle, etc.

2° Nettoyez toutes les chaînes au pétrole sans jamais les démonter et protégez-les avec de la graisse.

3° Faites reposer la machine sur cales pour éviter toute fatigue aux pneumatiques.

4° Il est recommandé de couvrir votre machine avec une bâche.

5° Après l'hiver, faites vérifier votre machine par votre agent pour qu'elle soit en parfait état au moment de son utilisation.

PRÉCAUTIONS A PRENDRE POUR LA MISE EN CHOMAGE DES MOTEURS

1° Introduire par l'orifice de la bougie une petite quantité d'huile (environ la valeur d'une demi-cuillerée à soupe) dans le carter-cylindre.

2° Tourner ensuite à la main quelques tours, de façon à bien enduire la chemise et le piston de l'huile introduite.

3° Lubrifier à l'aide d'une burette ou d'un pinceau, les queues de soupapes et les culbuteurs.

4° Amener le moteur sur le temps de compression de façon que les **soupapes soient fermées,** évitant ainsi l'introduction d'air humide à l'intérieur du moteur.

ACCESSOIRES

Planche 16 — Longrines courtes.

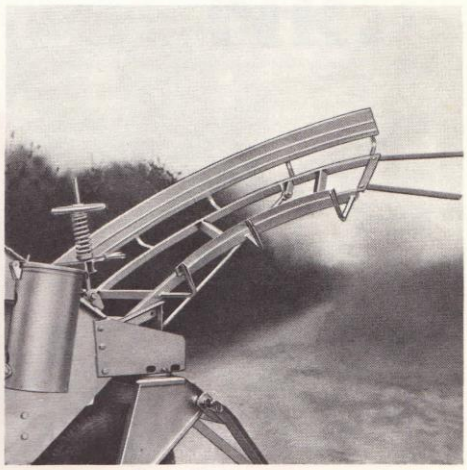

Planche 17 — Vireur de bottes.

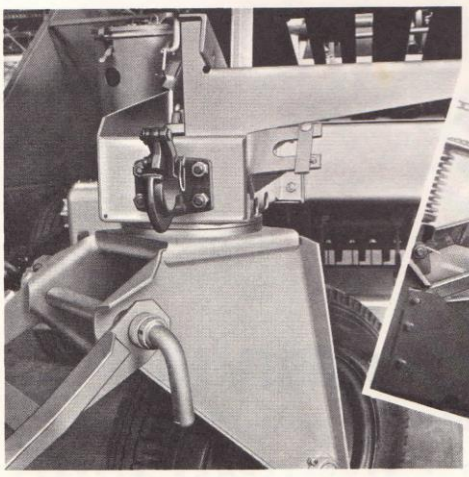

Planche 18 — Crochet d'attelage.

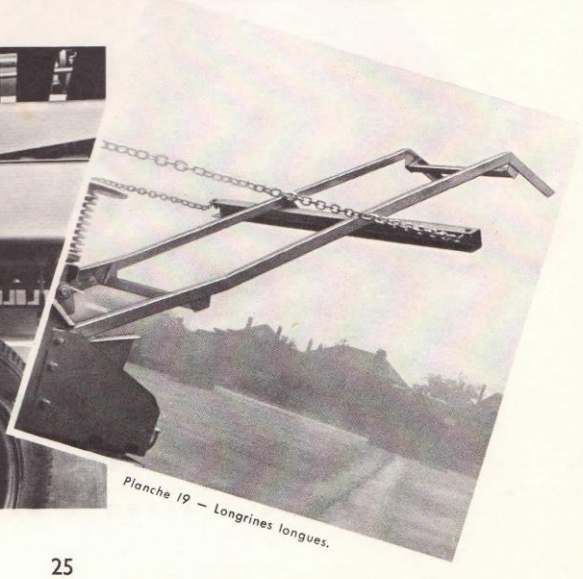

Planche 19 — Longrines longues.

PRESSES-RAMASSEUSES

NR.

RIVIERRE-CASALIS

TÉLÉPHONE : 87.64.00
BOITE POSTALE 339

ORLÉANS (LOIRET)

ADRESSE TÉLÉGRAPHIQUE
RIVIERRE-CASALIS ORLÉANS

PRESSES RAMASSEUSES • PRESSES BOTTELEUSES

ESSIEU ET CHASSIS D'ATTELAGE

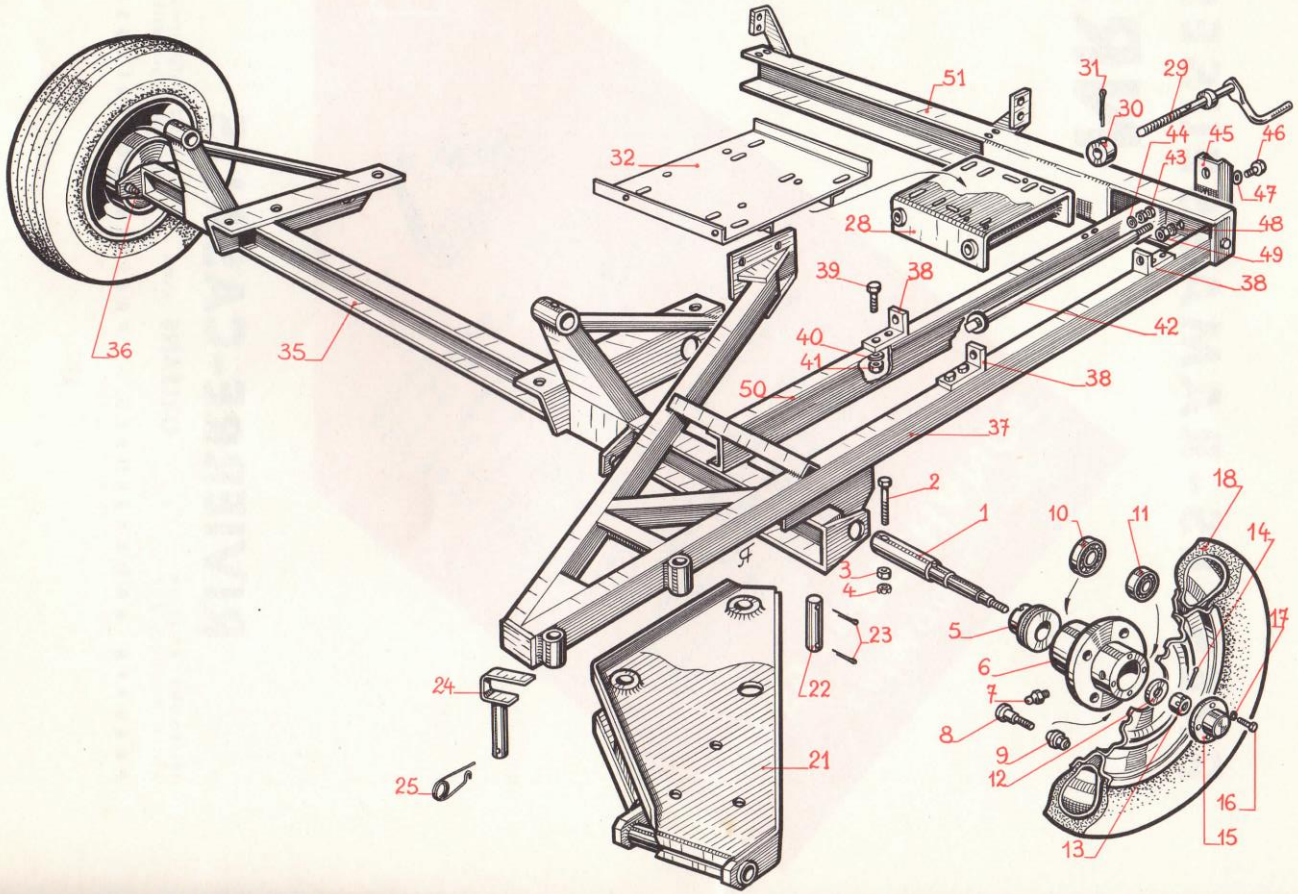

Réf.	DÉSIGNATION
	FUSÉES ET ROUES D'ESSIEU
1	Fusée
2	Vis fixation fusée
3	Écrou
4	Contre écrou
5	Bague d'étanchéité et feutre
6	Moyeu
7	Graisseur
8	Goujon de roue
9	Écrou de roue
10	Roulement intérieur
11	Roulement extérieur
12	Rondelle plate
13	Écrou à créneaux
14	Goupille fendue
15	Chapeau de roue
16	Vis de fixation chapeau
17	Rondelle frein
18	Roue : jante, pneu, chambre
	TÊTE D'ATTELAGE
21	Tête d'attelage
22	Axe fixe
23	Goupille fendue
24	Broche mobile
25	Épingle de broche

Réf.	DÉSIGNATION
	SUPPORT MOTEUR COULISSANT
28	Support boîtier
29	Manivelle et vis de réglage
30	Bague de butée
31	Goupille fendue
32	Plaque support moteur
	CHASSIS
35	Essieu complet (ensemble soudé)
36	Axe de bielle de pick-up
37	Châssis complet (ensemble soudé)
38	Support de tringle de support moteur
39	Boulon de fixation
40	Rondelle frein
41	Écrou
42	Tringle support moteur
43	Écrous
44	Rondelle plate
45	Palier de vis de réglage
46	Boulon de fixation
47	Rondelle plate
48	Rondelle frein
49	Écrou
50	Fer U intérieur de support moteur
51	Traverse inférieure AV

ROUE PIVOTANTE ET V. D'ATTELAGE

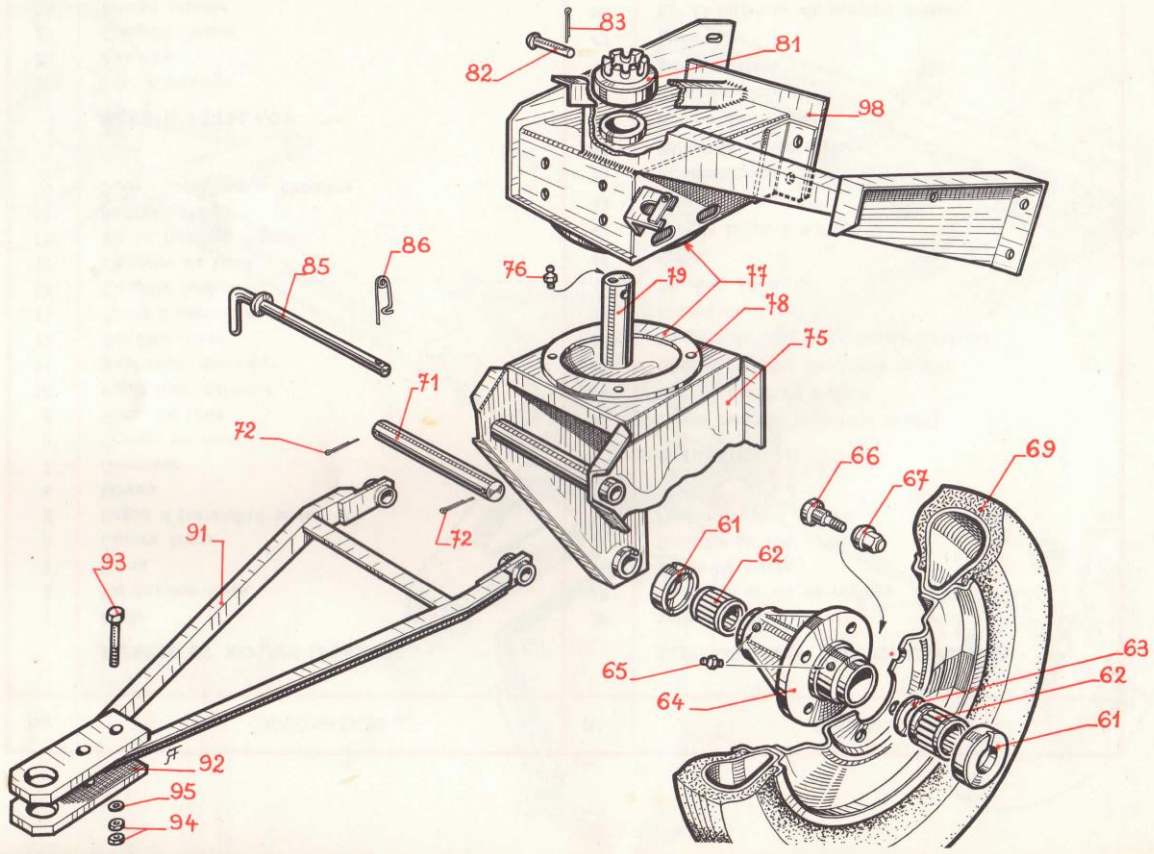

Réf.	DÉSIGNATION
	ROUE PIVOTANTE
61	Batterelle
62	Roulement
63	Bague d'écartement
64	Moyeu de roue
65	Graisseur
66	Goujon de roue
67	Écrou de roue
69	Roue : jante, pneu, chambre
71	Fusée de roue
72	Goupille fendue
75	Chape de roue pivotante (ensemble soudé)
76	Graisseur
77	Disque d'usure
78	Boulon tête fraisée fixation des disques

Réf.	DÉSIGNATION
79	Axe de pivot de chape
81	Batterelle d'axe de chape
82	Goupille de batterelle
83	Goupille fendue
85	Broche d'attelage
86	Épingle de broche
	V. D'ATTELAGE
91	V. d'attelage (ensemble soudé)
92	Contreplaque de V.
93	Boulon
94	Écrous
95	Rondelle plate
98	Caisson support de roue pivotante (ensemble soudé)

ARBRE DE COMMANDE

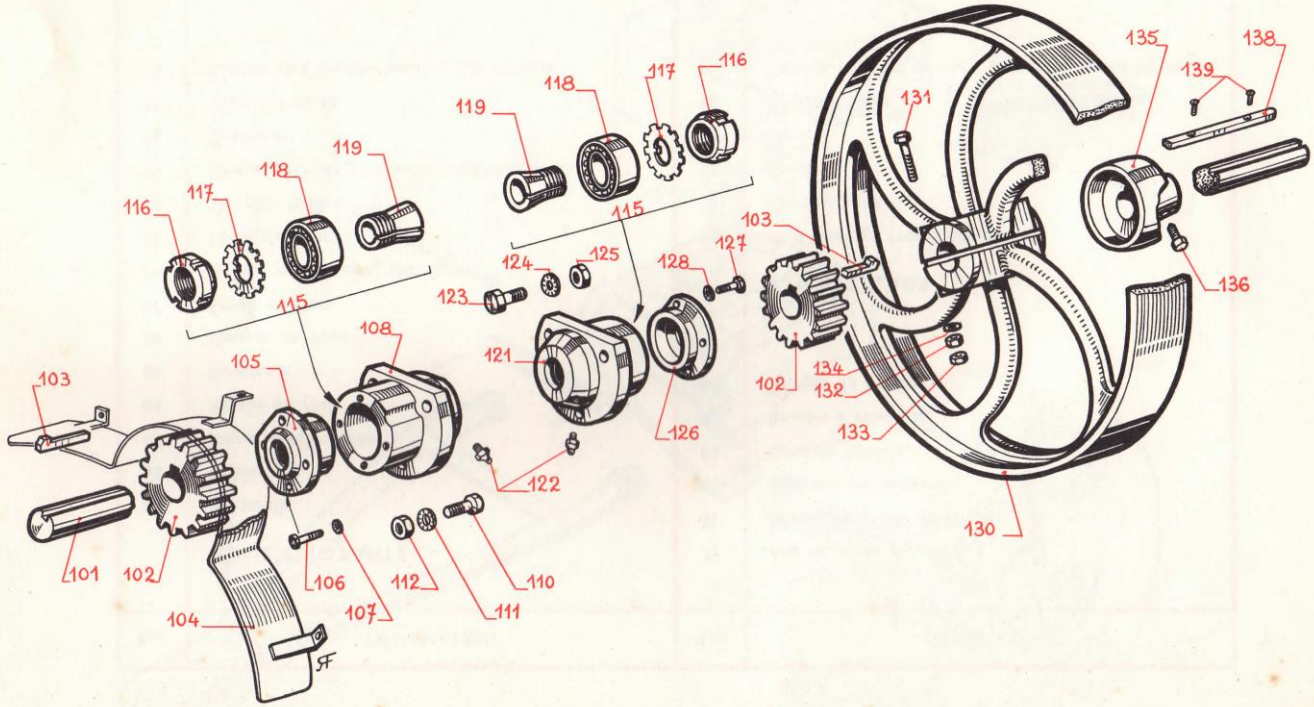

Réf.	DÉSIGNATION	Réf.	DÉSIGNATION
101	Arbre de commande	122	Graisseur de palier
102	Pignon denté	123	Boulon de fixation
103	Clavette à talon de pignon	124	Rondelle frein
104	Carter de protection	125	Écrou
105	Chapeau de palier gauche avec feutre	126	Chapeau de palier droit avec feutre
106	Vis de fixation de chapeau	127	Vis de fixation de chapeau
107	Rondelle frein	128	Rondelle frein
108	Palier gauche avec feutre	130	Volant
110	Boulon de fixation	131	Boulon de serrage de volant
111	Rondelle frein	132	Écrou
112	Écrou	133	Contre écrou
115	Ensemble roulement de palier	134	Rondelle plate
116	Écrou de blocage	135	Poulie de commande de pick-up
117	Rondelle frein	136	Vis pointeau fixation de poulie
118	Roulement de palier	138	Clavette fixe
119	Manchon conique	139	Vis de fixation de clavette
121	Palier droit avec feutre		

ENGRENAGES AMENEURS

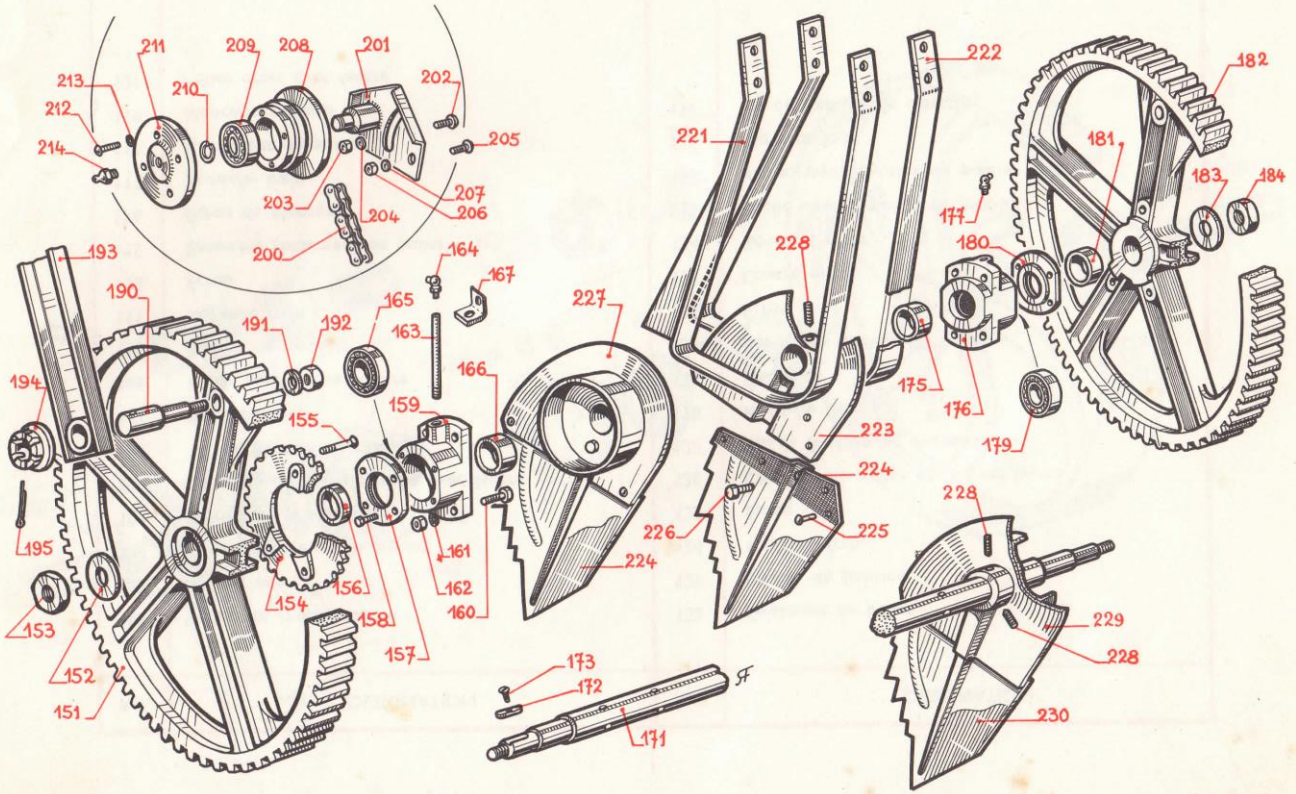

Réf.	DÉSIGNATION
	ENGRENAGES
151	Engrenage gauche
152	Rondelle plate
153	Écrou d'engrenage
154	Pignon de chaîne
155	Boulon tête fraisée, rondelle frein (fixation du pignon de chaîne)
156	Bague extérieure de palier gauche
157	Couvercle de palier gauche avec feutre
158	Vis tête fraisée fixation de couvercle
159	Palier gauche avec feutre
160	Boulon de fixation palier gauche
161	Rondelle frein
162	Écrou
163	Rallonge de graisseur
164	Graisseur
165	Roulement
166	Bague intérieure de palier gauche
167	Patte de fixation de rallonge
171	Arbre d'engrenage
172	Clavette
173	Vis tête fraisée fixation de clavette
175	Bague intérieure de palier
176	Palier droit avec feutre
177	Graisseur
179	Roulement
180	Couvercle de palier droit avec feutre
181	Bague extérieure de palier
182	Engrenage droit
183	Rondelle plate
184	Écrou d'engrenage
190	Axe de tête de bielle
191	Rondelle plate

Réf.	DÉSIGNATION
192	Écrou d'axe de tête de bielle
193	Bielle de commande
194	Bague crénelée
195	Goupille fendue
	TENDEUR DE CHAINE
200	Chaîne de commande de noueur
201	Support tendeur
202	Boulon tête ronde fixation tendeur
203	Écrou
204	Rondelle frein - Rondelle plate
205	Boulon tête ronde articulation tendeur
206	Écrou
207	Rondelle frein
208	Galet tendeur
209	Roulement de tendeur
210	Jonc d'arrêt
211	Couvercle de galet
212	Vis de fixation couvercle
213	Rondelle frein
214	Graisseur
	AMENEURS
221	Protecteur d'ameneur avec redent
222	Protecteur d'ameneur
223	Support de dent centrale
224	Dent d'ameneur amovible centrale et gauche
225	Rivet fixation dent amovible
226	Boulon de fixation dent amovible rondelle frein
227	Support dent extrême gauche avec couvre joint
228	Vis pointeau sans tête
229	Support dent extrême droite avec couvre joint
230	Dent d'ameneur amovible extrême droite

PISTON

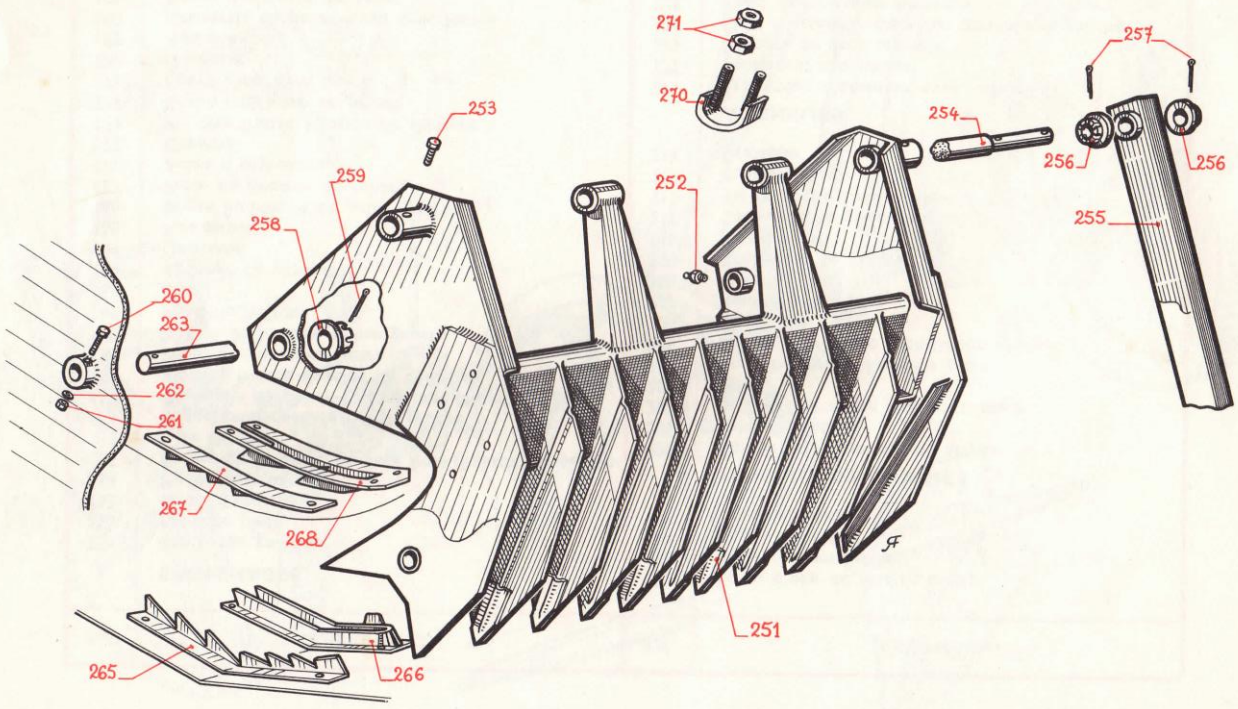
271
270
253
259
258
260
263
262
261
267
268
265
266
251
252
254
257
256
256
255

Réf.	DÉSIGNATION
251	Piston (ensemble soudé)
252	Graisseur articulation de piston (côté droit ou côté gauche)
253	Vis pointeau (sur arbre de piston)
254	Arbre de piston
255	Bielle de commande
256	Bague crénelée (arbre de piston)
257	Goupille fendue
258	Bague crénelée (articulation de piston)
259	Goupille fendue

Réf.	DÉSIGNATION
260	Boulon fixation arbre articulation
261	Écrou
262	Rondelle frein
263	Arbre articulation de piston
265	Crémaillère inférieure (gauche, centrale, droite)
266	Diviseur inférieur (gauche, central, droit)
267	Crémaillère supérieure (gauche, centrale, droite)
268	Diviseur supérieur (gauche, central, droit)
270	Touche de rappel sur bras de piston droit
271	Écrou

AIGUILLE

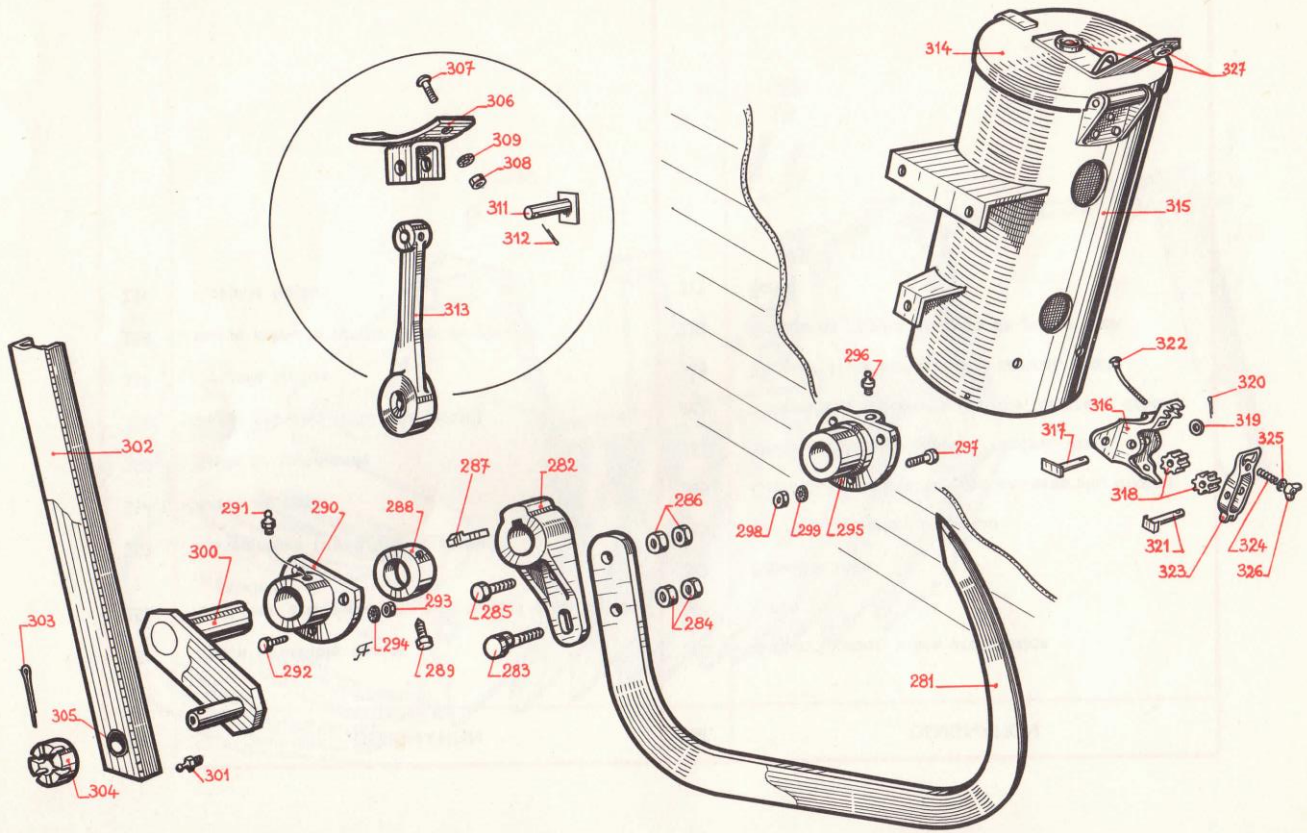
307
306
309
308
311
312
313
314
327
315
322
320
316
319
317
325
318
321
323
324
326
296
297
298
299
295
302
287
282
291
290
288
286
300
293
285
284
303
294
292
289
283
281
305
304
301

Réf.	DÉSIGNATION
281	Aiguille
282	Support d'aiguille
283	Axe de réglage
284	Écrou et contre écrou
285	Boulon fixation aiguille
286	Écrou et contre-écrou
287	Clavette à talon fixation support d'aiguille
288	Bague d'arrêt
289	Vis pointeau de bague d'arrêt
290	Palier gauche
291	Graisseur de palier gauche
292	Boulon fixation palier gauche
293	Écrou
294	Rondelle frein
295	Palier droit
296	Graisseur de palier droit
297	Boulon fixation palier droit
298	Écrou
299	Rondelle frein
300	Arbre d'aiguille avec manivelle soudée
301	Graisseur
302	Bielle de montée d'aiguille (ensemble soudé)
303	Goupille fendue
304	Bague crénelée
305	Bague d'usure (amovible)

Réf.	DÉSIGNATION
306	Support de contrepoids
307	Boulon de fixation de support
308	Écrou
309	Rondelle frein
311	Axe de contrepoids
312	Goupille fendue
313	Contrepoids
	BOITE A FICELLE
314	Couvercle de boîte à ficelle
315	Boîte à ficelle (droite, gauche)
316	Support fixe de pince ficelle
317	Axe de pignon (partie fixe)
318	Pignon de pince ficelle
319	Rondelle plate
320	Goupille fendue
321	Axe de pignon (partie mobile)
322	Boulon
323	Partie mobile de pince ficelle
324	Ressort
325	Rondelle plate
326	Écrou à oreille
327	Passage de ficelle

DÉCLENCHEMENT ARBRE DE SCIE

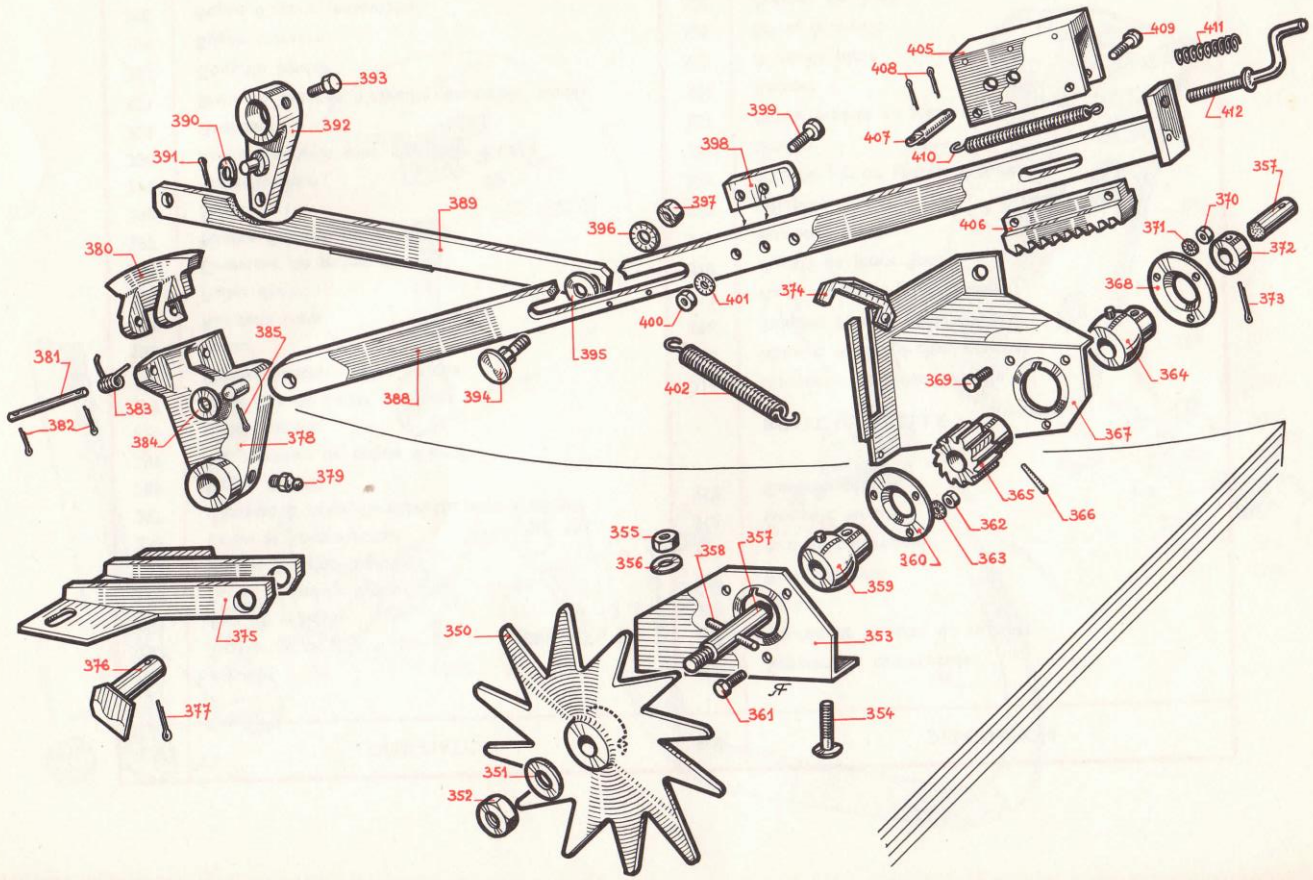

Réf.	DÉSIGNATION
350	Scie
351	Rondelle plate
352	Écrou - Rondelle frein
353	Support droit de scie
354	Boulon fixation support droit
355	Écrou
356	Rondelle frein
357	Arbre de scie
358	Ergot d'entraînement de scie
359	Palier droit d'arbre de scie
360	Chapeau palier de scie
361	Boulon fixation chapeau
362	Écrou
363	Rondelle frein
364	Palier gauche d'arbre de scie
365	Pignon denté
366	Goupille de pignon
367	Support gauche d'arbre de scie
368	Chapeau palier de scie
369	Boulon fixation chapeau
370	Écrou
371	Rondelle frein
372	Bague d'arrêt
373	Goupille fendue de bague d'arrêt
374	Sécurité
375	Support d'articulation
376	Axe d'articulation
377	Goupille fendue
378	Pièce inférieure de déclenchement
379	Graisseur

Réf.	DÉSIGNATION
380	Pièce supérieure de déclenchement
381	Axe d'articulation
382	Goupille fendue
383	Ressort
384	Rondelle plate
385	Goupille fendue
388	Levier de déclenchement
389	Bielle de relevage
390	Rondelle plate
391	Goupille fendue
392	Support de bielle de relevage
393	Vis pointeau
394	Axe inférieur de bielle de relevage
395	Rondelle plate
396	Rondelle frein
397	Écrou
398	Butée de levier
399	Boulon de fixation de levier
400	Écrou
401	Rondelle frein
402	Ressort de levier
405	Glissière de crémaillère
406	Crémaillère
407	Axe de glissière
408	Goupille fendue
409	Boulon de fixation de crémaillère, rondelle freins
410	Ressort de crémaillère
411	Ressort de vis de réglage
412	Vis de réglage

ARBRE DE NOUEURS

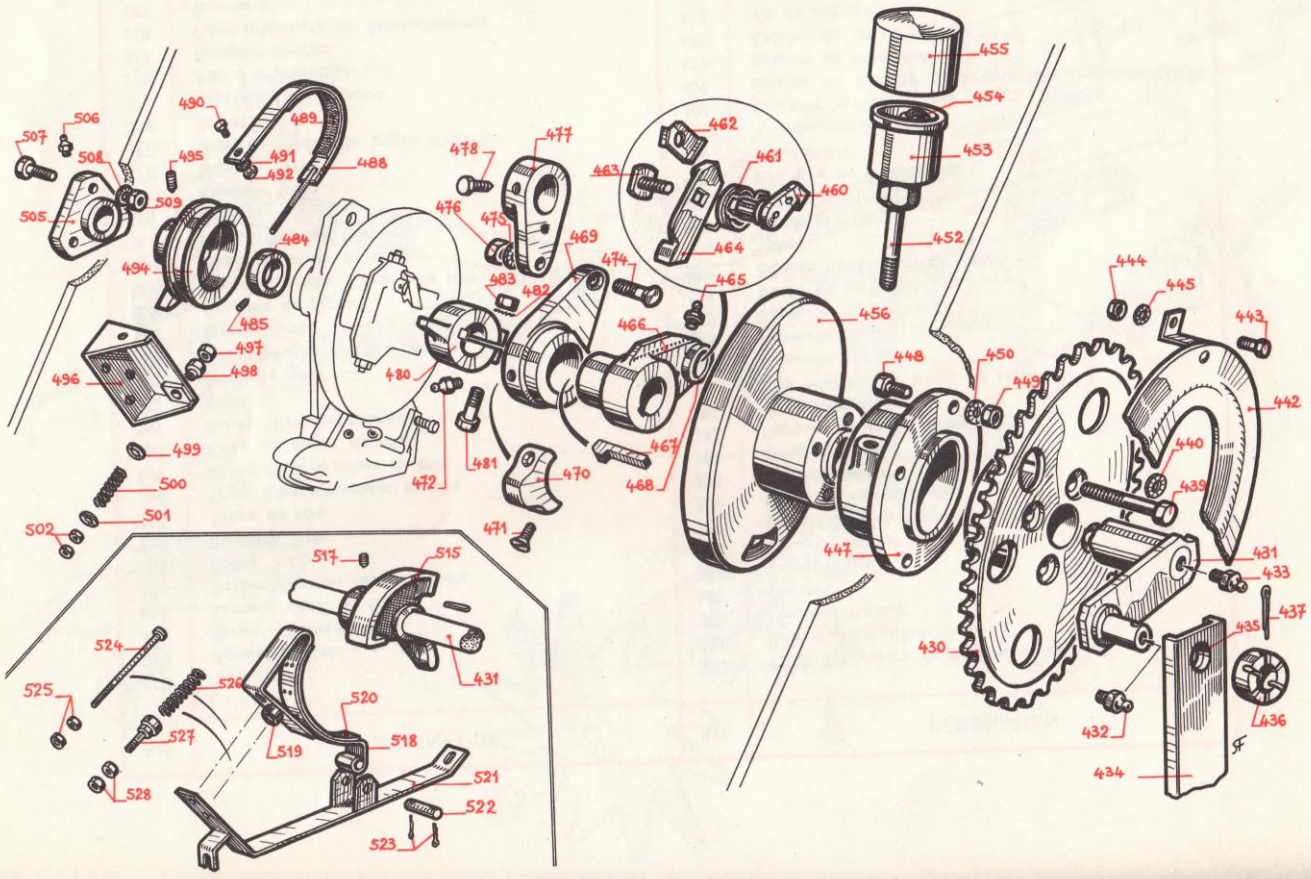

Réf.	DÉSIGNATION	Réf.	DÉSIGNATION
430	Pignon de chaîne	478	Vis pointeau fixation support
431	Arbre de noueur et manivelle soudée	480	Noix entraînement de noueur avec clavette
432	Graisseur d'axe de manivelle	481	Boulon de serrage de noix
433	Graisseur en bout d'arbre de noueur	482	Rondelle frein
434	Bielle de montée d'aiguille	483	Écrou
435	Bague d'usure (amovible)	484	Bague d'arrêt
436	Bague crénelée	485	Vis pointeau de bague d'arrêt
437	Goupille fendue	488	Sangle de frein
439	Vis de fixation pignon de chaîne	489	Garniture de sangle de frein avec rivets
440	Rondelle frein	490	Boulon fixation de sangle
442	Carter de chaîne	491	Rondelle frein
443	Boulon fixation de carter	492	Écrou
444	Écrou	494	Came de frein avec clavette
445	Rondelle frein	495	Vis pointeau de came de frein
447	Palier gauche d'arbre de noueur	496	Support de sangle de frein
448	Boulon fixation palier gauche	497	Contre-écrou
449	Écrou	498	Butée de réglage
450	Rondelle frein	499	Rondelle plate
452	Rallonge de graisseur à huile	500	Ressort
453	Graisseur à huile	501	Rondelle plate
454	Mèche coton	502	Écrou et contre-écrou
455	Couvercle de graisseur à huile	505	Palier droit d'arbre de noueur
456	Plateau d'enclenchement	506	Graisseur de palier droit
460	Cliquet d'enclenchement	507	Boulon fixation palier droit
461	Ressort	508	Rondelle frein
462	Frein de vis de cliquet	509	Écrou
463	Vis de cliquet	515	Came de frein avec clavette
464	Queue de cliquet	517	Vis pointeau de came de frein
465	Graisseur d'axe de cliquet	518	Support de garniture de frein
466	Plateau support de cliquet	519	Embase de ressort
467	Clavette à talon de plateau	520	Garniture de frein avec rivets
468	Bague bronze d'axe de cliquet	521	Support de frein
469	Bague de sécurité	522	Axe
470	Came de bielle de relevage	523	Goupille fendue
471	Vis de fixation de came	524	Tige de réglage
472	Graisseur de bague de sécurité	525	Écrou et contre-écrou
474	Boulon de fixation de bague de sécurité	526	Ressort
475	Rondelle frein	527	Embase de ressort
476	Écrou	528	Écrou et contre-écrou
477	Support de bielle de relevage		

NOUEURS

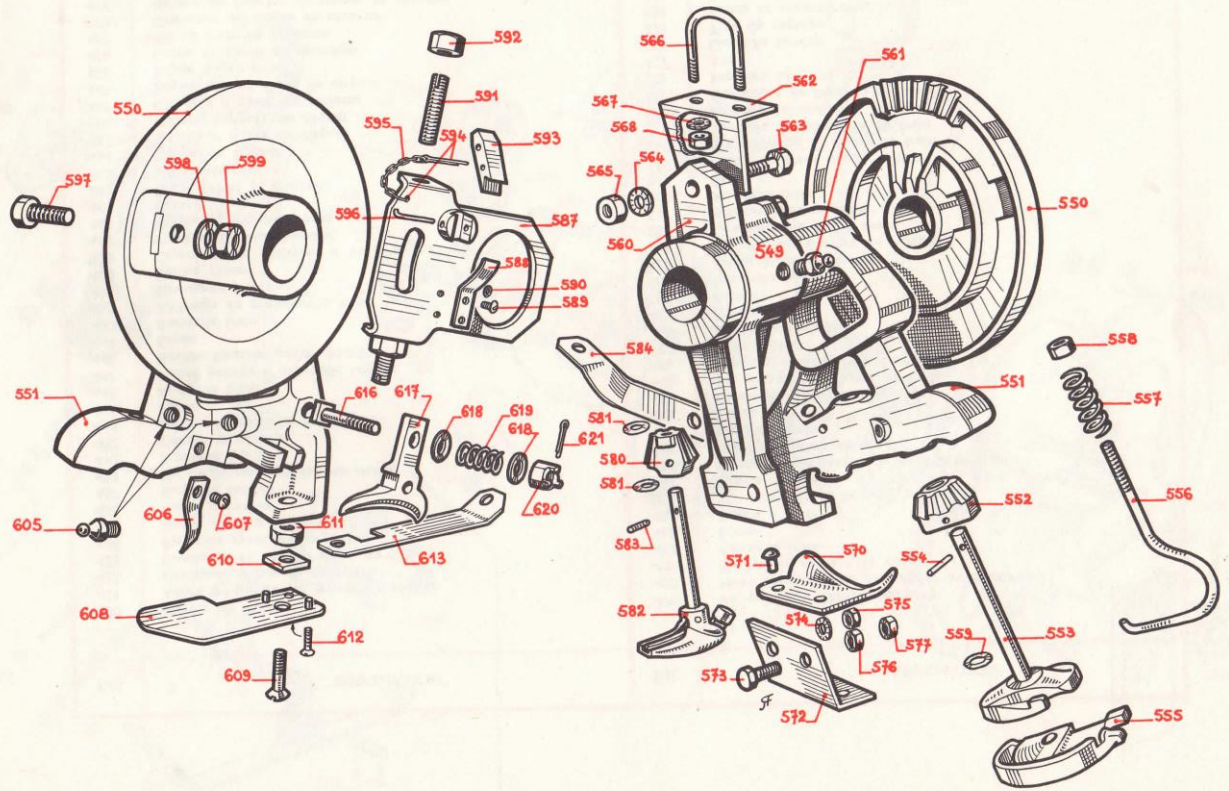

550
597
598
599
592
591
595
594
593
596
587
588
590
589
551
616
617
618
619
618
621
620
605
606
607
611
610
613
608
612
609
566
561
562
567
568
563
565
564
560
549
550
584
551
558
557
581
580
581
556
552
583
571
570
554
582
575
574
577
559
553
573
576
572
555

Réf.	DÉSIGNATION
549	Noueur complet avec son support
550	Plateau crémaillère
551	Bâti de noueur
552	Pignon de disque de noueur
553	Disque de noueur
554	Goupille de pignon de disque
555	Plaque de disque
556	Crochet de disque
557	Ressort de disque
558	Écrou
559	Rondelle de réglage
560	Support de noueur
561	Graisseur de support de noueur
562	Attache du support de noueur
563	Boulon de fixation de l'attache
564	Rondelle frein
565	Écrou
566	Étrier d'attache de noueur
567	Rondelle frein
568	Écrou
570	Doigt de noueur
571	Rivet de fixation de doigt
572	Support de doigt
573	Boulon de support de doigt
574	Rondelle frein
575	Écrou
576	Écrou
577	Contre-écrou
580	Pignon de bec de noueur
581	Rondelle de réglage
582	Bec de noueur

Réf.	DÉSIGNATION
583	Goupille de pignon de bec
584	Patte d'attache de support de noueur
587	Fourche de réglage
588	Ressort de cliquet
589	Vis de ressort
590	Rondelle frein
591	Vis de réglage
592	Écrou de vis de réglage
593	Cliquet
594	Goupille fendue de chaînette
595	Chaînette
596	Goupille de sécurité
597	Boulon de fixation de fourche
598	Rondelle plate
599	Écrou et rondelle frein
605	Graisseur de noueur
606	Couteau de noueur
607	Vis de fixation du couteau
608	Semelle de noueur
609	Boulon de fixation de semelle
610	Écrou carré
611	Écrou 6 pans
612	Vis fixation de semelle
613	Patte d'attache de noueur
616	Boulon de came de bec
617	Came de bec de noueur
618	Rondelle plate
619	Ressort de came de bec,
620	Écrou réglage de came de bec
621	Goupille fendue

PRESSEUR-RABATTEUR

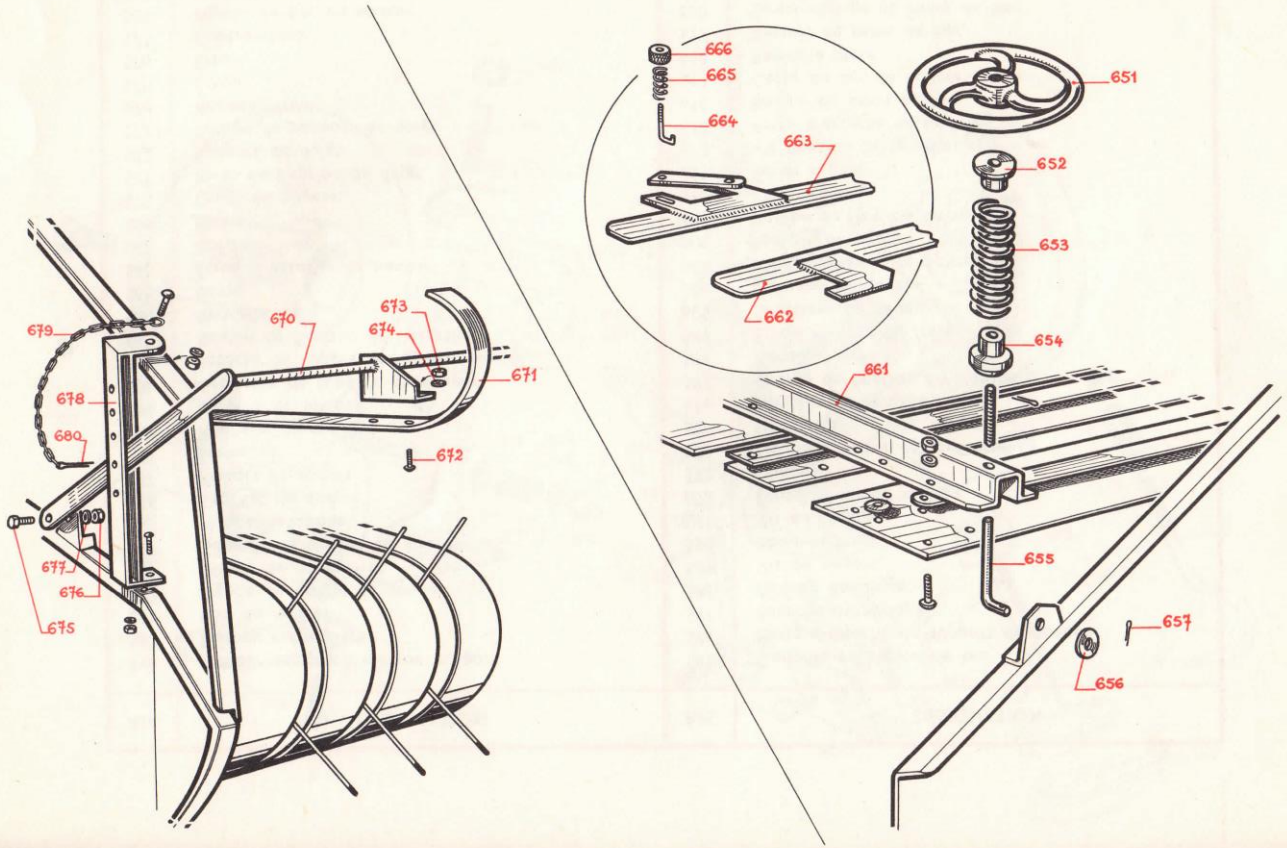

Réf.	DÉSIGNATION
	PRESSEUR
651	Volant de serrage
652	Embase plate de ressort
653	Ressort
654	Embase à rotule de ressort
655	Tige de presseur
656	Rondelle plate
657	Goupille fendue
661	Traverse de presseur
662	Ressort gauche de sortie de bottes
663	Ressort droit de sortie de bottes
664	Crochet de verrouillage de vireur
665	Ressort
666	Bouton de verrouillage de vireur

Réf.	DÉSIGNATION
	RABATTEUR
670	Traverse de rabatteur (ensemble soudé)
671	Lame de rabatteur
672	Boulon de fixation de lame
673	Écrou
674	Rondelle frein
675	Boulon articulation de rabatteur
676	Écrou et contre-écrou
677	Rondelle plate
678	Réglage de rabatteur
679	Chaînette
680	Goupille fendue

PICK-UP

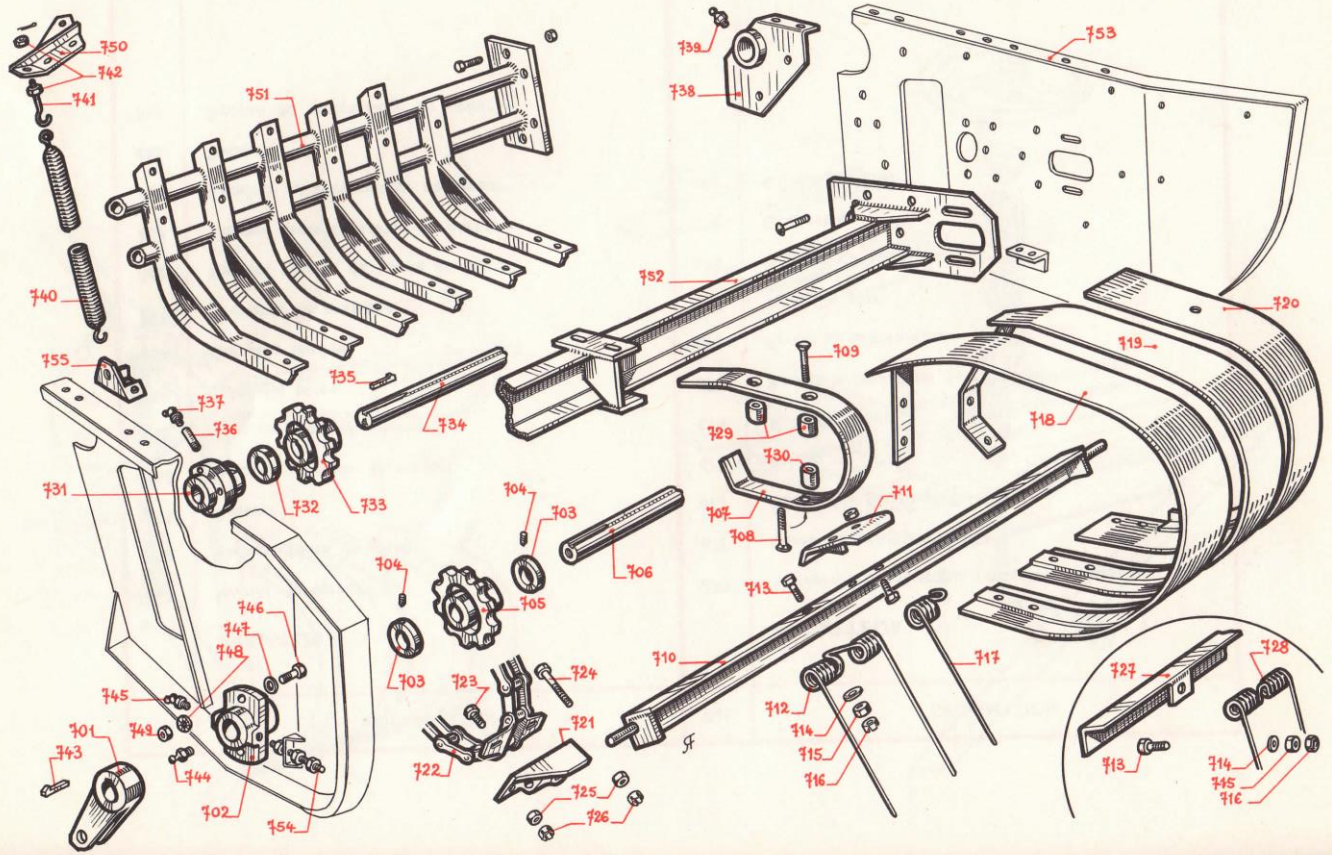

750
742
741
751
739
738
753
740
752
720
755
735
709
719
737
736
734
729
718
730
731
732
733
704
703
707
711
708
706
704
705
713
746
747
748
710
717
727
728
745
703
723
724
712
749
701
721
714
743
722
715
744
716
713
714
715
716
702
725
754
726

Réf.	DÉSIGNATION	Réf.	DÉSIGNATION
701	Manivelle gauche de relevage	727	Rateau cornière avec patte d'attache de dent
702	Palier d'arbre inférieur de pick-up	728	Dent double à fixer sur patte d'attache
703	Bague d'arrêt de pignon		Dent simple à fixer sur patte d'attache
704	Vis pointeau de bague d'arrêt	729	Bague entretoise supérieure de came
705	Pignon d'arbre inférieur (fou)	730	Bague entretoise inférieure de came
706	Arbre inférieur de pick-up	731	Palier d'arbre supérieur de pick-up
707	Came de rateau	732	Bague entretoise
708	Boulon inférieur de came	733	Pignon d'arbre supérieur (claveté)
709	Boulon supérieur de came	734	Arbre supérieur
710	Rateau de pick-up	735	Clavette à talon
711	Patin amovible de rateau	736	Rallonge de graisseur
712	Dent double de rateau	737	Graisseur de palier d'arbre supérieur
713	Boulon fixation de dent	738	Articulation de pick-up
714	Rondelle plate	739	Graisseur d'articulation de pick-up
715	Écrou	740	Ressort de suspension
716	Contre-écrou	741	Attache supérieure de ressort
717	Dent simple de rateau	742	Écrou d'attache
718	Lame intermédiaire n° 3	743	Clavette à talon manivelle
719	Lame extrême n° 2	744	Graisseur d'arbre inférieur de pick-up
720	Lame de rive n° 1	745	Graisseur de palier d'arbre inférieur de pick-up
721	Support de rateau { pièce gauche / pièce droite	746	Boulon fixation palier d'arbre inférieur
722	Chaîne de rateau (spécifier maillon intérieur ou extérieur — ou maillon à patte ou attache rapide)	747	Rondelle plate
723	Boulon extérieur fixation support de rateau	748	Rondelle frein
724	Boulon intérieur fixation support de rateau	749	Écrou
725	Écrou	750	Pièce d'attache supérieure de ressort
726	Contre-écrou	751	Herse (ensemble soudé)
		752	Traverse de pick-up (ensemble soudé)
		753	Flasque de pick-up (droit, gauche)
		754	Tige de tension de chaîne avec 3 écrous
		755	Attache inférieure de ressort

PICK-UP

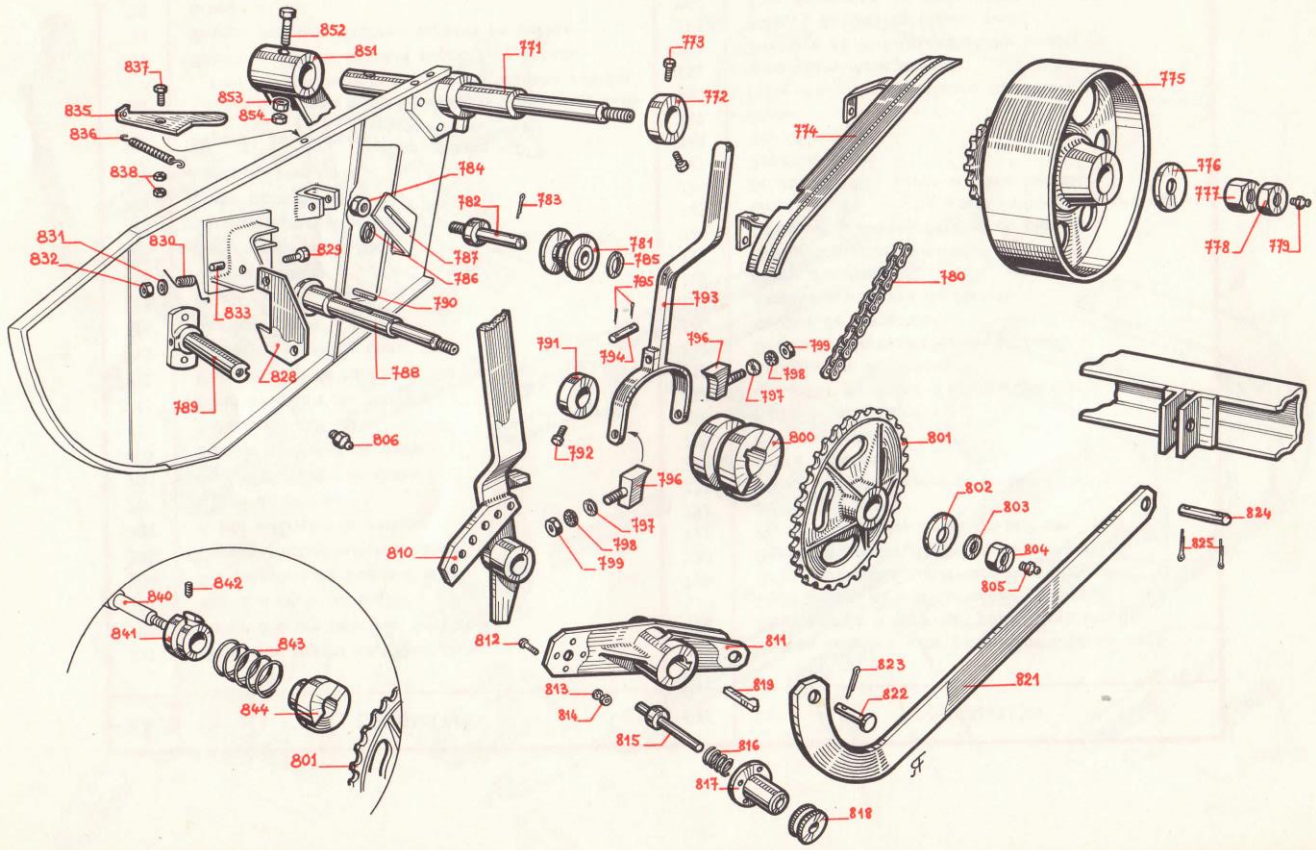
852
851
771
773
772
837
853
854
835
836
838
774
775
776
777
778
779
784
782
783
781
785
831
832
830
829
787
786
790
795
793
780
833
791
794
796
799
798
797
828
788
789
806
792
800
801
796
797
798
799
810
802
803
804
805
824
825
840
842
841
843
844
801
812
811
813
814
819
815
816
817
818
823
822
821

Réf.	DÉSIGNATION
	EMBRAYAGE — RENVOI
771	Axe d'articulation de pick-up (spécifier droit ou gauche)
772	Bague d'arrêt
773	Vis pointeau de bague d'arrêt
774	Carter de chaîne
775	Poulie et pignon de renvoi (ensemble avec bague)
776	Rondelle plate
777	Écrou
778	Contre-écrou
779	Graisseur en bout d'axe
780	Chaîne de commande
781	Galet tendeur
782	Axe de galet
783	Goupille fendue
784	Écrou rondelle frein
785	Rondelle plate
786	Rondelle plate
787	Support axe de tendeur
788	Arbre supérieur de pick-up pour embrayage
789	Arbre inférieur du pick-up
790	Clavette d'arbre supérieur
791	Bague d'arrêt
792	Vis pointeau de bague d'arrêt
793	Levier d'embrayage
794	Axe de levier
795	Goupille fendue
796	Touche d'embrayage
797	Rondelle plate
798	Rondelle frein
799	Écrou
800	Noix d'embrayage
801	Pignon de chaîne à dent de loup
802	Rondelle plate
803	Rondelle frein
804	Écrou
805	Graisseur en bout d'arbre supérieur
806	Graisseur en bout d'arbre inférieur

Réf.	DÉSIGNATION
	RELEVAGE
810	Levier de relevage
811	Manivelle droite de relevage
812	Boulon fixation de verrou
813	Rondelle frein
814	Écrou
815	Tige de verrou
816	Ressort
817	Boîtier de verrou
818	Bouton de verrou
819	Clavette à talon de manivelle droite
821	Bielle de relevage droite
822	Axe de bielle sur manivelle droite
823	Goupille fendue
824	Axe de bielle droite sur essieu
825	Goupilles fendues
828	Verrou de sécurité
829	Axe de verrou
830	Ressort de verrou
831	Rondelle plate
832	Écrou
833	Entretoise
835	Verrou d'embrayage
836	Ressort
837	Boulon axe de verrou
838	Écrous
	SÉCURITÉ POUR ARBRE DE PICK-UP SANS EMBRAYAGE
840	Arbre supérieur sans embrayage
841	Rondelle appui de ressort
842	Vis pointeau
843	Ressort
844	Noix de sécurité
851	Support droit de pick-up
852	Boulon fixation axe de pick-up
853	Écrou
854	Contre-écrou

VIREUR-LONGRINES

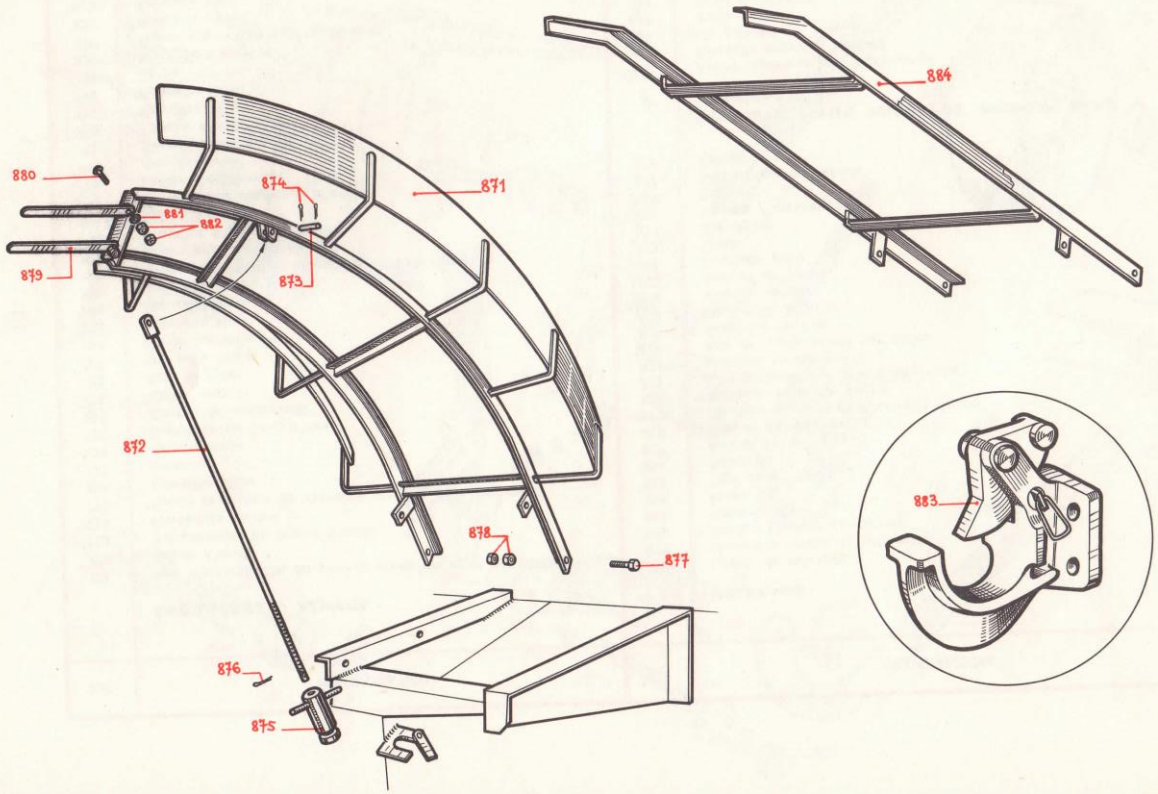

Réf.	DÉSIGNATION
871	Vireur (ensemble soudé)
872	Béquille de vireur
873	Axe supérieur de béquille
874	Goupille fendue
875	Écrou de béquille
876	Goupille fendue
877	Boulon articulation vireur ou longrines
878	Écrous

Réf.	DÉSIGNATION
879	Ressort sortie de bottes
880	Boulon fixation ressort
881	Rondelle plate
882	Écrous
883	Crochet de remorque
884	Longrine courte (ensemble soudé) Longrine longue (ensemble soudé)

TRANSMISSION PRISE DE FORCE

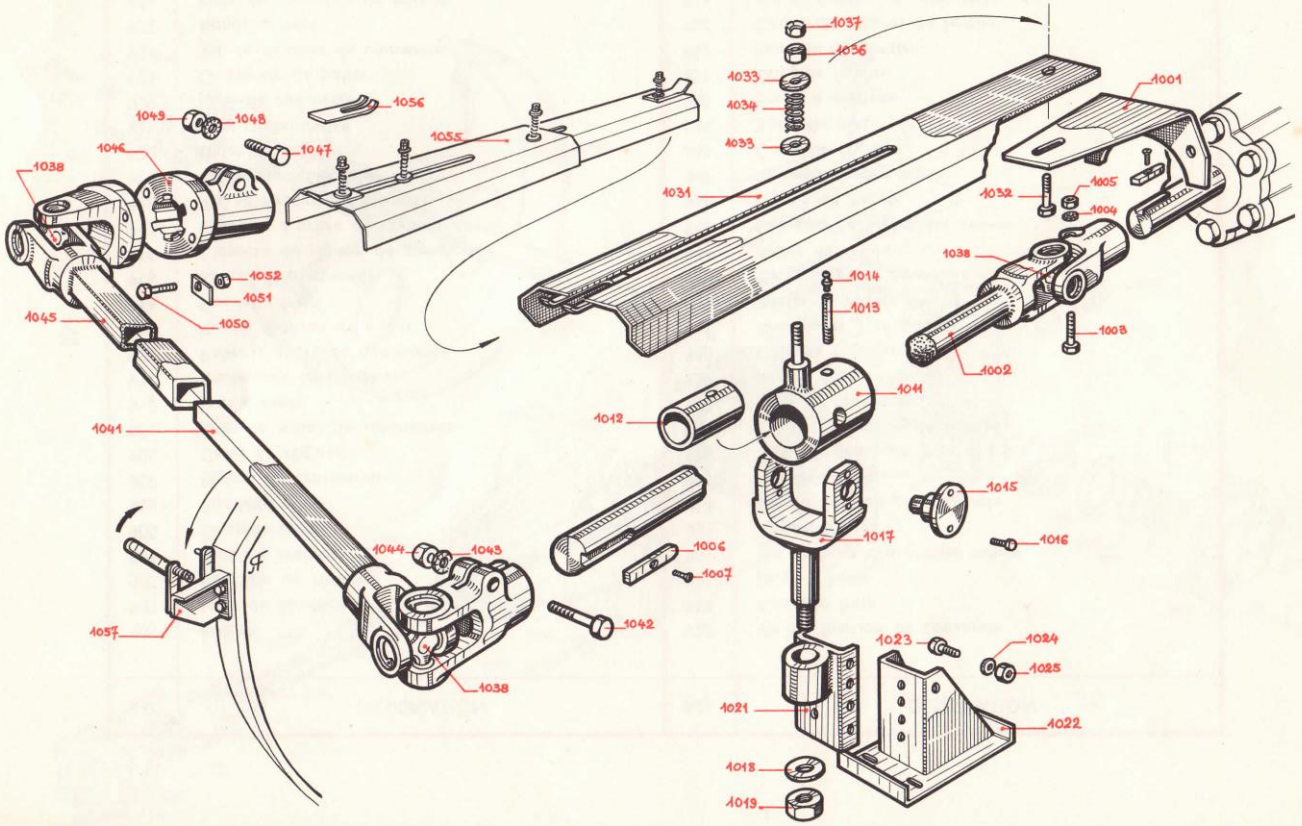

Réf.	DÉSIGNATION
1001	Support de carter
1002	Arbre intermédiaire avec joint à pince rainuré
1003	Boulon de serrage de joint à pince
1004	Rondelle frein
1005	Écrou
1006	Clavette plate d'arbre intermédiaire
1007	Vis de fixation de clavette
1011	Palier intermédiaire
1012	Bague de palier
1013	Rallonge de graisseur
1014	Graisseur
1015	Axe de palier
1016	Vis de fixation d'axe
1017	Fourche de palier (ensemble soudé)
1018	Rondelle plate
1019	Écrou
1021	Support de fourche de palier
1022	Support fixe
1023	Boulon fixation de support
1024	Rondelle frein
1025	Écrou
1031	Carter d'arbre intermédiaire
1032	Boulon fixation carter
1033	Rondelle plate
1034	Ressort

Réf.	DÉSIGNATION
1036	Écrou
1037	Contre-écrou
1038	Croisillon cousinets roulements à aiguille (bloc rechange de joint de cardan)
1041	Partie mâle de transmission avec joint à pince rainurée.
1041 a	Partie mâle de transmission seule
1041 b	Joint à pince rainurée seul
1042	Boulon de serrage de joint à pince
1043	Rondelle frein
1044	Écrou
1045	Partie femelle de transmission avec joint à bride
1045 a	Partie femelle de transmission seule
1045 b	Joint à bride seul
1046	Manchon cannelé (cannelures diverses suivant tracteur) à bride
1047	Boulon de serrage de manchon
1048	Rondelle frein
1049	Écrou
1050	Boulon de fixation de manchon
1051	Frein d'écrou
1052	Écrou
1055	Carter complet de transmission
1056	Patte de fixation sur tracteur

ENERGOL

SOCIÉTÉ FRANÇAISE DES PÉTROLES BP

Siège Social : 21, rue de la Bienfaisance, PARIS-8e - EUR. 61-50

SUCCURSALES ET RÉGIONS

AMIENS
2, rue Charles-Dubois - Tél. 70-51

BORDEAUX
25, quai des Chartrons - Tél. 44-76-28

CLERMONT-FERRAND
74, avenue de Royat, à CHAMALIÈRES
Tél. 77-83 à CLERMONT-FERRAND

DIJON
11, cours du Parc - Tél. 32-67-94 et 32-67-95

DOUAI
6, rue Saint-Samson - Tél. 3

GRENOBLE
8 bis, boulevard Gambetta - Tél. 44-00-61

LILLE
159, rue Nationale - Tél. 957-44-68

LIMOGES
53, rue Théodore-Bac - Tél. 60-07

LYON
6, place Antoine-Vollon - Tél. O-FR. 59-81

MARSEILLE
7, rue Fortunée - Tél. FERREOL 98-20

NANCY
19, rue Hermite - Tél. 52-92-32 et 53-42-99

NANTES
6, rue de Bréa - Tél. 339-10

NICE
10, avenue Shakespeare - Tél. 899-95

ORLÉANS
10, boulevard de Verdun - Tél. 26-76 et 28-71

PARIS
75, rue de Tocqueville - Tél. BALzac 91-00

REIMS
40, rue de Talleyrand - Tél. 47-72-91

RENNES
44, boulevard de Sévigné - Tél. 67-98

ROUEN
11, rue de la Tour-de-Beurre - Tél. 9 R 1-99-23

TOULOUSE
51, rue Raymond-IV - Tél. 8 MA 39-83

TABLE DES MATIÈRES

MISE EN ROUTE ET ENTRETIEN

	Pages
Caractéristiques	5
Points importants	8
Mise en route	9
Vitesse de rotation de la presse	10
Position de travail et de transport	11
Réglage de la hauteur du pick-up et du rabatteur	12
Réglage de la grosseur et de la densité des bottes	14
Graissage	15
Réglage de l'aiguille	19
Réglage de la couverture d'aiguille	20
Sécurité des noueurs	21
Pression des pneus	21
Prise de force	22
Incidents	23
Remisage de la machine	24
Accessoires	25

CATALOGUE PIÈCES DE RECHANGE

Essieu et châssis d'attelage	28
Roue pivotante et V. d'attelage	30
Arbre de commande	32
Engrenages ameneurs	34
Piston	36
Aiguille	38
Déclenchement arbre de scie	40
Arbre de noueurs	42
Noueurs	44
Presseur - Rabatteur	46
Pick-up	48
Pick-up	50
Vireur - Longrines	52
Renvoi prise de force	54
Transmission prise de force	56
BP	59

ACHEVÉ D'IMPRIMER
EN DÉCEMBRE 1958
SUR LES PRESSES DE THÉO BRUGIÈRE
A MALAKOFF

Théo Brugière