Ersatzteileliste

REFORM
METRAC 2002

ETL. 225.922

1. Auflage 1988
1. ére édition 1988

INHALTSVERZEICHNIS

1 Kurbelgehäuse
2 Hauptlager-Gehäuse
3 Kolben-Kurbelwelle
4 Schwungrad
5 Nockenwelle
6 Steuergehäuse
7 Wasserpumpe
8 Ölwanne
9 Zylinderkopfdeckel
10 Ventile, Kipphebel
11 Zylinderkopf
12 Ansaug-Rohrkrümmer
13 Thermostat
14 Einspritzpumpe - Antrieb und Regler
15 Einspritzpumpe
16 Düsenhalter
17 Düsenhalter
18 Regler
19 Drehzahl Reglerplatte
20 Motor-Abstellung
21 Lichtmaschine, Ventilator
22 Lichtmaschine
23 Starter
24 Entrußersatz

Kubota V1200

27 Motoreinbau - Kühlanlage
28 Luftfilter- und Auspuffanlage
29 Kraftstoffanlage
30 Gasbetätigung - Motorabstellung
31 Kupplung mit Betätigung
32 Verteilergetriebe, Schaltung - Zapfwelle vorne
33 Verteilergetriebe - Getrieberäder und Wellen
35 Schaltgetriebe - Getriebegehäuse
36 Schaltgetriebe - Getrieberäder und Wellen
37 Schaltung - 1 - 2 - 3 - 4
38 Schaltung - V - R, Zapfwelle hinten
39 Zentralrohr - Vorderachse
40 Ausgleichsgetriebe Antrieb u. Differentialsperre vorne
41 Betätigung - Ausgleichssperre vorne
42 Hinterachse
43 Achsantrieb hinten
44 Bremsanlage, Räder und Bereifung
45 Fußbremsbetätigung
46 Hauptbremszylinder, Radbremszylinder
47 Hand- und Lenkbremsbetätigung
48 Lenkung
49 ZF-Gemmer-Lenkung
50 Aufbau und Verkleidung
51 Fahrerschutzrahmen, Spiegel
52 Motorabdeckung
53 Sitz
53a Sitz
53b Sitzunterteil

TABLE DES MATIERES

1 Carter moteur
2 Paliers de vilebrequin
3 Pitons et vilebrequin
4 Volant moteur
5 Arbre a cames
6 Carter de distribution
7 Pompe a eau
8 Carter d'huile
9 Couvre-culbuteurs
10 Soupapes et culbuteurs
11 Culasse
12 Collecteur d'admission
13 Thermostat
14 Arbre à cames de pompe d'injection
15 Pompe d'injection
16 Injecteuss et tuyauteries
17 Injecteuss et tuyauteries
18 Regulateur de regine
19 Plaque de limiteur de vitesse
20 Levier de machine butee
21 Alternateur, Ventilateur
22 Alternateur
23 Démarreur
24 Jeu de decalaminage

Kubota V1200

27 Montage du moteur - Radiateur
28 Filtre à air et echappement
29 Reservoir à carburant
30 Commandes d'accelerateur et d'arret du moteur
31 Embrayage, commande d'embrayage
32 Engrenage distributeur, commande - p.d.f. AV
33 Engrenage distributeur - pignons et arbres
35 Changement de vitesse - carter
36 Changement de vitesse - pignons et arbres
37 Changement - 1 - 2 - 3 - 4
38 Changement - V - R, p. d. f. arrière
39 Tube centrale - essieu avant
40 Differentiel, entrainement et blocage de differentiel avant
41 Bloquage diff. AV
42 Essieu AR
43 Pont AR
44 Freins, roues, pneus
45 Frein à pied
46 Cylindre principal de frein, cylindre de roue
47 Freins à main, freins de direction
48 Direction
49 Direction ZF-Gemmer
50 Toles
51 Cadre de securité, miroir
52 Capot du moteur
53 Siege de conducteur
53a Siege de conducteur
53b Partie inferieure du siege

54 Armaturen-Elektrik
55 Scheinwerfer und Leuchten
56 Batterieeinbau, Zubehör und Werkzeug
57 Arbeitshydraulik - Hydraulikpumpe und Antrieb
58 Hydraulikleitungen
59 Fronthubwerk
60 Anbaurahmen - Anhängekupplung
61 Gelenkwellen
62 Elektrischer Leitungsplan
Hydr. Leitungsplan

54 Electricité
55 Phares et eclairage
56 Montage de batterie, accessoires
57 Hydraulique - pompe hydraulique
58 Conduites hydrauliques
59 Relevage AV
60 Cadre de fixation - dispositif d'attelage
61 Arbre a cardan
62 Schéma de connixions
plan de conduite d'hydraulique

Der Inhalt der vorliegenden Ersatzteileliste ist für Lieferung und Ausstattung des METRACS unverbindlich.

Abbildungen sind unverbindlich.

BITTE BEI ERSATZTEILE-BESTELLUNGEN BEACHTEN:

Bezeichnungen im Text, wie "rechts", "links", "vorne" und "hinten" gelten für den METRAC in Fahrtrichtung der Vorwärtsfahrt gesehen.

Bei Ersatzteilebestellungen ist außer der Teile-Nummer der (des) gewünschten Teile(s) und der Benennung auch die Fahrgestell-Nr. des METRAC, bei Motorteilen die Motor-Nr. anzugeben. Bedenken Sie bitte, daß unvollständig oder undeutlich abgefaßte Ersatzteilebestellungen zu Mißverständnissen oder Verzögerungen führen.

Sind Benennungen vom Text her eingerückt, ist (sind) der (die) eingerückte(n) Teil(e) im vorher angeführten Teil enthalten (siehe Beispiel →).

Le contenu de la liste de pièces détachées ci-dessous ne nous engage pas pour les livraisons ou l'équipement du METRAC.

Toutes les illustrations sans obligation.

VEUILLEZ OBSERVER LES CONDITIONS SUIVANTES LORS DE LA COMMANDE DE PIECES DE RECHANGE:

Les indications dans le texte telles que "droite", "gauche", "avant", "arrière" sont valables pour le METRAC vu dans le sens de la marche avant.

Lors de la commande il faut préciser en plus du (des) numéro(s) de la (des) pièce(s) commandée(s) et de leur description le no. du chassis du METRAC et pour les pièces du moteur le no. du moteur. Pensez que des commandes de pièces incomplètes ou inprécisés aboutissent à des malentendus ou des retards.

Des pièces figurant en lignes renfoncées sont comprises dans la référence susmentionnée (voir exemple →).

Pos.Nr. Pos.No.	Teile-Nr. Pièce-No.	Benennung	Dénomination	Stück Pièces
1	19045.25010	Schwungrad kpl.	Volant moteur compl.	1
2	15261.63820	→ Zahnkranz	→ Couronne de demarre	1
3	15533.25160	Bolzen Schwungrad	Vis de volant	5

Abkürzungen:

na = nicht abgebildet
nB = nach Bedarf

Abreviations:

na = non illustré
nB = selon besoin

REFORMWERKE WELS

KUNDENDIENST INFORMATION

Gerät: **METRAC 2003**

Nr.: 360 0497

Betrifft: **Datenblatt zu Kubota V 1200**

Allgemeine Daten

– Verbrennungsverfahren		Vorkammer
– Leerlaufdrehzahl	min^{-1}	1.050
– Nenndrehzahl	min^{-1}	2.900
– Höchstdrehzahl	min^{-1}	3.100 - 3.150
– Bohrung/Hub/Hubraum	$mm/mm/cm^3$	75/70/1.237
– Verdichtungsverhältnis		22:1
– Kompressionsdruck	bar	Grenzwert 23,7 kg/cm^2
– Öldruck von/bis	bar	0,7 - 3,5 kg/cm^2
– Zündfolge/Einspritzfolge		1-3-4-2
– Zyl.Nr. 1 an/gegenüber Kraftabgabeseite		Wasserpumpenseitig

Steuerzeiten der Ventile

– E öffnet	v. OT	20°
– E schließt	n. UT	45°
– A öffnet	v. UT	50°
– A schließt	n. OT	15°

Ventilspiel

– E-kalt	0,15
– A-kalt	0,15

BÜRO 06036

REFORMWERKE BAUER & CO. Ges.m.b.H. - A-4600 WELS - Postfach 192 - Telefon 0 72 42/232-0 - Telefax 0 72 42/232-103
Landesgericht Wels - Firmenbuchnummer 105391 m - ARA-Lizenz Nr. 5435

Einspritzpumpe

– Hersteller		Diesel-Kiki od. ZEXGL
– Typ-Nr.		K Typ Mini
– Förderbeginn mm/°kW v. OT		23° - 25°
– Einspritzdruck	bar	400 kg /cm^2

Einspritzdüse

– Hersteller		ND
– Typ		Zapfendüse
– Abspritzdruck		140 kg/cm^2

max. Kolbenringspiel 1,25 mm

Anzugsdrehmomente

– Zylinderkopfschrauben	Nm	64,7 - 69
– Kipphebelbock	Nm	16,7 -20,6
– Pleuelschrauben	Nm	2,7 - 3,1
– Hauptlagerschrauben	Nm	M 7x1,0 19,6 - 23,6
– Schwungrad	Nm	53,9 - 58,8
– Düsenhalter	Nm	39,2 - 49
– Hutmuttern Ventildeckel	Nm	6,9 - 8,8
– Hauptlagerschrauben M 8x1,25	Nm	29,4 - 34,3

1

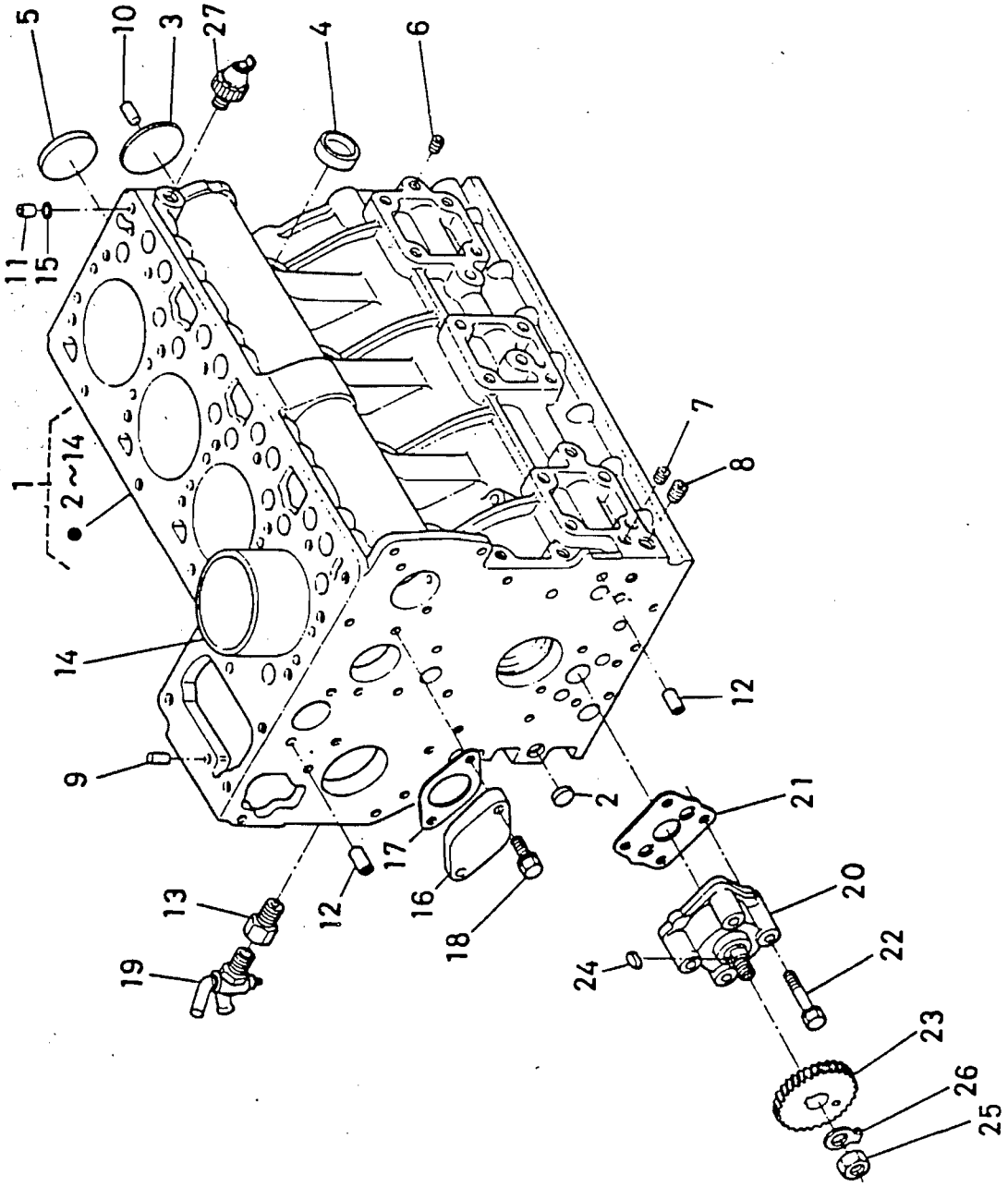

5
10
3
27
4
6
11
15
1
2~14
7
8
14
12
9
2
21
17
16
18
13
12
19
20
24
22
23
26
25

BILDTAFEL 1 KURBELGEHÄUSE CARTER MOTEUR

ILLUSTRATION 1

Pos.Nr. Pos.No.	Teile-Nr. Pièce-No.	Benennung	Dénomination	Stück Pièces
1	15442.01010	Kurbelkasten kpl.	Bloc moteur compl.	1
2	15261.96170	Stöpsel	Bouchon	3
3	15261.96160	Stöpsel	Bouchon	1
4	15321.96260	Abdichtung	Pastille	6
5	15221.03490	Abdichtung	Pastille	1
6	15261.96010	Stecker	Bouchon	7
7	15221.96020	Stecker	Bouchon	3
8	15521.96030	Stecker	Bouchon	1
9	05012.00609	Stift	Goupille cylindique	2
10	05012.00814	Stift	Goupille cylindique	2
11	15221.33650	Stift, Rohr	Cicleur	1
12	15231.33960	Stift, Rohr	Cicleur	2
13	15393.20910	Stöpsel	Bouchon de robinet	1
14	15531.02310	Laufbüchse, Zylinder	Chemise	4
15	15221.33700	O-Ring	Joint torique	1
16	15261.73910	Deckel	Couvercle	1
17	15261.73920	Dichtung	Joint	1
18	01023.50618	Bolzen	Vis	2
19	15000.34390	Ablasshahn	Robinet de vidange	1
20	15261.35010	Grp. Ölpumpe	Ens pompe a huile	1
21	15261.35150	Dichtung, Ölpumpe	Joint, pompe a huile	1
22	15261.91022	Bolzen	Vis	4
23	15954.35660	Getriebe	Pignon enirain pompe	1
24	05712.00410	Keil	Languette	1
25	02016.50100	Mutter	Ecrou	1
26	04211.50100	Unterlage	Rondelle a griffe	1
27	15521.39010	Ölschalter	Mano-Contact d huile	1

2

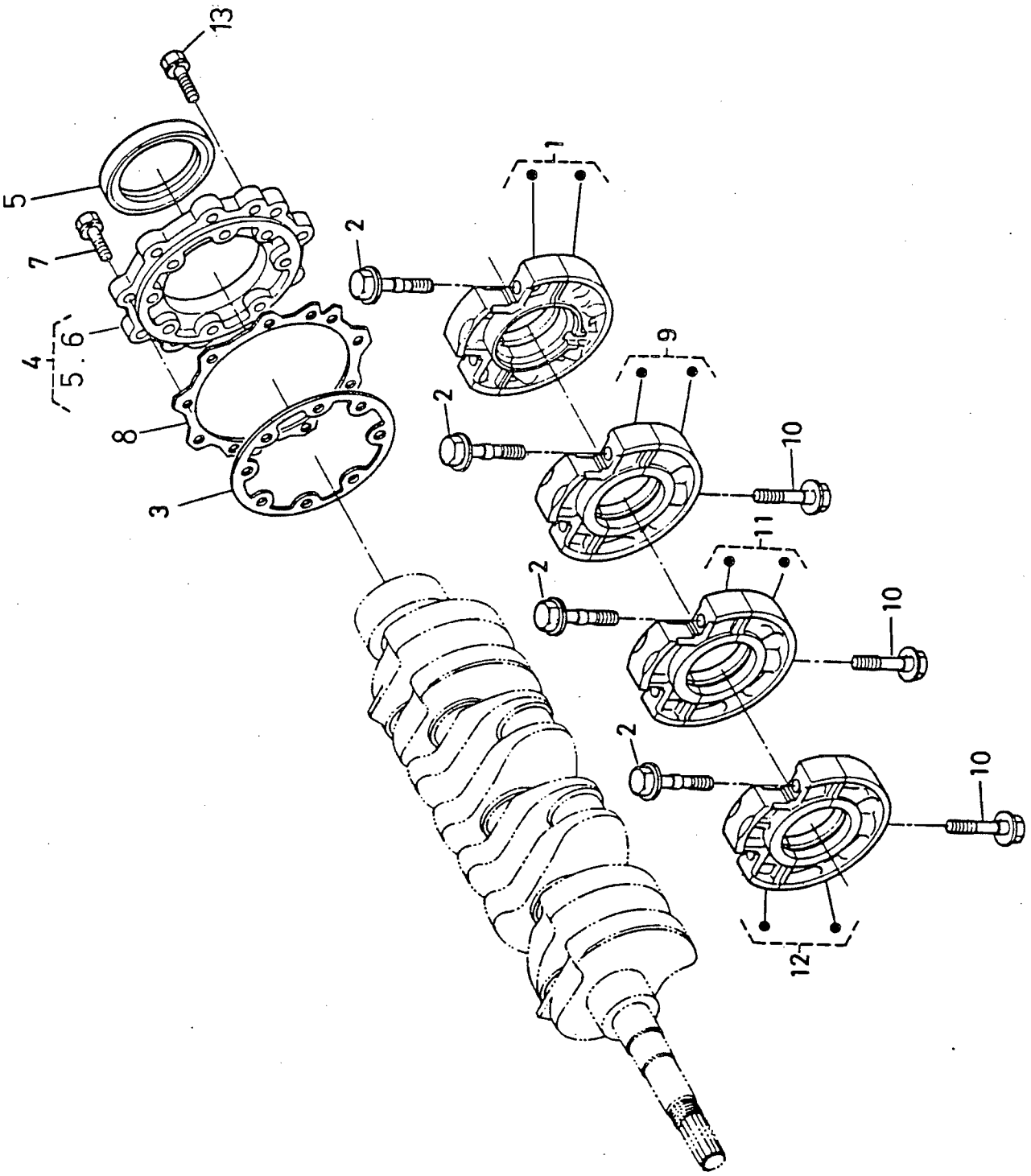

BILDTAFEL 2 HAUPTLAGER-GEHÄUSE PALIERS DE VILEBREQUIN

ILLUSTRATION 2

Pos.Nr. Pos.No.	Teile-Nr. Pièce-No.	Benennung	Dénomination	Stück Pièces
1	15261.04090	Baugrp. Hpt. Lagergehäuse	Ensemble de palier	1
2	15381.04540	Bolzen Lagerkasten	Vis	8
3	15261.04360	Dichtung Lagerkasten	Joint	1
4	15549.04800	Baugrp. Deckel	Ens porte joint	1
5	19215.04460	Dichtring	Joint a levre	1
6	15549.04810	Deckel, Lagerkasten	Porte joint	1
7	01023.50625	Bolzen	Vis	8
8	15261.04820	Dichtung Deckel	Joint	1
9	15261.04040	Baugrp. Hpt. Lagergehäuse	Ensemble de palier	1
10	15381.04560	Bolzen Lagerkasten	Vis	3
11	15381.04050	Baugrp. Hpt. Lagergehäuse	Ensemble de palier 3	1
12	15442.04060	Baugrp. Hpt. Lagergehäuse	Ensemble de palier 4	1
13	01023.50620	Bolzen	Vis	9

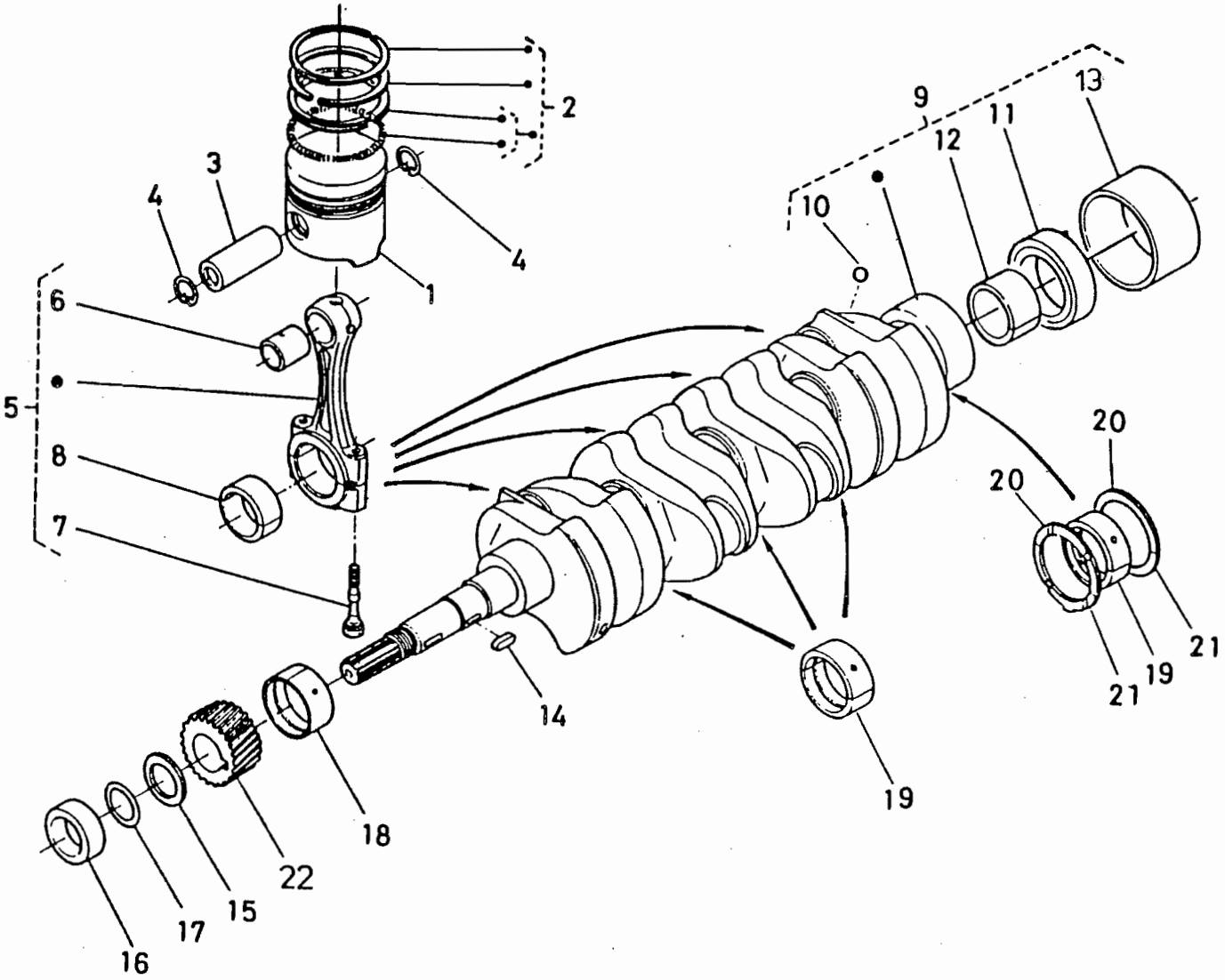
1
2
3
4
4
5
6
7
8
9
10
11
12
13
14
15
16
17
18
19
19
20
20
21
21
22

BILDTAFEL 3 KOLBEN-KURBELWELLE PITONS ET VILEBREQUIN

ILLUSTRATION 3

Pos.Nr. Pos.No.	Teile-Nr. Pièce-No.		Benennung	Dénomination	Stück Pièces
1	15732.21110		Kolben	Piston	4
1	15732.21910	Übergröße 0,5 mm	Kolben	Piston	4
2	15442.21050		Kolbenringe	Ens jeu de segments	4
3	15261.21310		Kolbenbolzen	Axe de piston	4
4	15261.21330		Sprengring	Circlip. axe de pist.	8
5	15381.22010		Pleuel kpl.	Ens bielle	4
6	15261.21980		Büchse Kolbenstift	Bague de bielle	4
7	15381.22140		Schraube	Vis de bielle	8
8	15531.22310		Metallteil	Coussinet de bielle	8
9	19478.23010		Kurbelwelle kpl.	Vilebrequin compl.	1
10	07715.00401		Kugel	Bille	4
11	09400.14247		Dichtring	Joint a levre	1
12	66621.14120		Lager	Roulement	1
13	19215.23280		Muffe	Fretie arriere	1
14	05712.00515		Keil	Languette	1
15	15261.23310		Spritzring	Deflecteur d huile	1
16	15532.23250		Halsring	Frette avant	1
17	04811.10220		O-Ring	Joint torique	1
18	15261.23470		Metallteil	Coussinet vileb	1
19	15261.23480		Metallteil	Coussinet vileb	8
20	15261.23530		Metallseitenring	Cale de jeu lateral	2
21	15261.23540		Metallseitenring	Cale de jeu lateral	2
22	15261.24110		Kurbelantriebsteil	Pignon de vilebreq	1

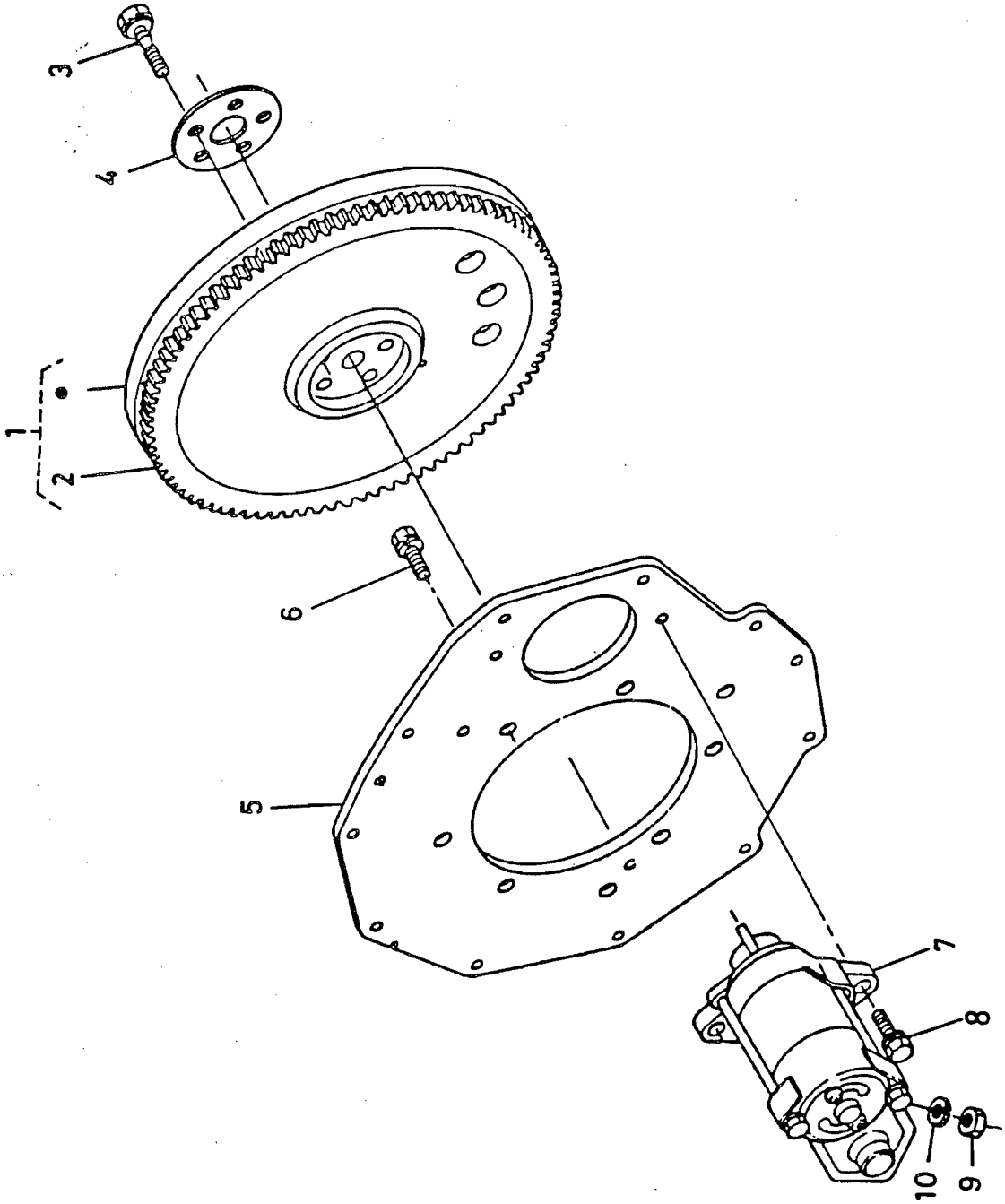
1
2
3
4
5
6
7
8
9
10

BILDTAFEL 4 SCHWUNGRAD VOLANT MOTEUR

ILLUSTRATION 4

Pos.Nr. Pos.No.	Teile-Nr. Pièce-No.	Benennung	Dénomination	Stück Pièces
1	19045.25010	Schwungrad kpl.	Volant moteur compl.	1
2	15261.63820	Zahnkranz	Couronne de demarre	1
3	15533.25160	Bolzen Schwungrad	Vis de volant	5
4	15531.25170	Unterlegscheibe	Rondelle volant mot.	1
5	15261.04620	Platte	Plaque	1
6	15261.91190	Bolzen	Vis	8
7	15504.63010	Grp. Anlasser	Ens demarreur	1
8	01123.50828	Bolzen	Vis	2
9	02114.50080	Mutter	Ecrou	1
10	04512.50080	Federring	Rondelle grower	1

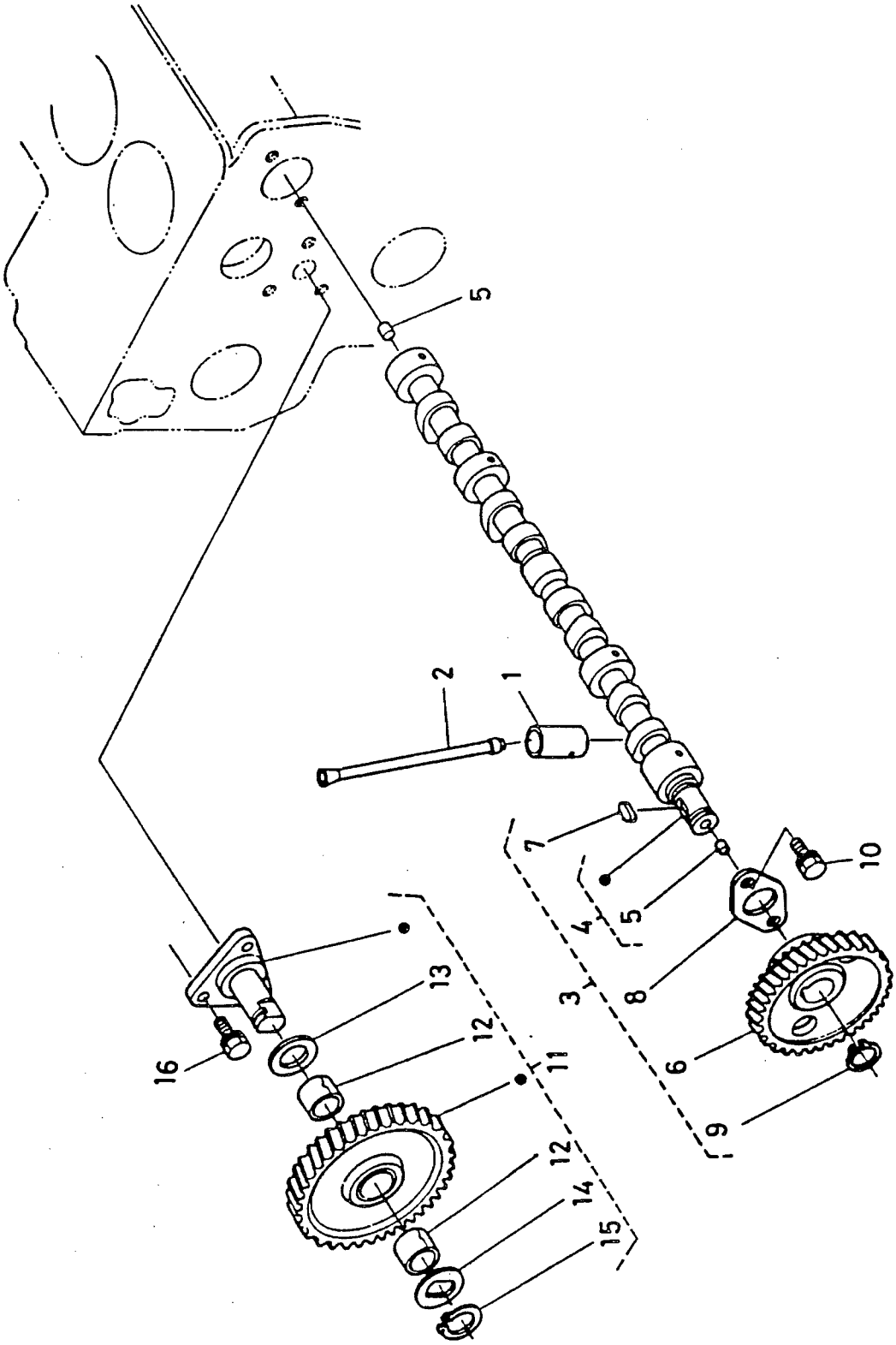
1
2
3
4
5
6
7
8
9
10
11
12
13
14
15
16

BILDTAFEL 5 NOCKENWELLE ARBRE A CAMES

ILLUSTRATION 5

Pos.Nr. Pos.No.	Teile-Nr. Pièce-No.	Benennung	Dénomination	Stück Pièces
1	15261.15550	Stobel	Poussoir	8
2	15261.15110	Stössel	Tige de culbuteur	8
3	15442.16010	Baugr. Nockenwelle	Arbre a cames compl.	1
4	15442.16110	Nockenwelle kpl.	Arbre a cames compl.	1
5	15261.96880	Stöpsel blinder	Bouchon	2
6	15261.16510	Getriebe Nockenwelle	Pignon d arbre cames	1
7	05712.00515	Keil	Languette	1
8	15261.16270	Sperrplatte	Bride de fixation	1
9	04612.00180	Sprengring außen	Circlip. externe	1
10	01023.50614	Bolzen	Vis	2
11	15741.99340	Leerlaufgetriebe kpl.	Pignon intermediare	1
12	15532.24980	Büchse, Leerlaufgetriebe	Bague du pignon	2
13	15532.24360	Hülse, Leerlaufgetriebe	Collier de pignon	1
14	15532.24370	Hülse, Leerlaufgetriebe	Collier de pignon	1
15	15532.24320	Sprengring außen	Circlip. externe	1
16	01023.50616	Bolzen	Vis	3

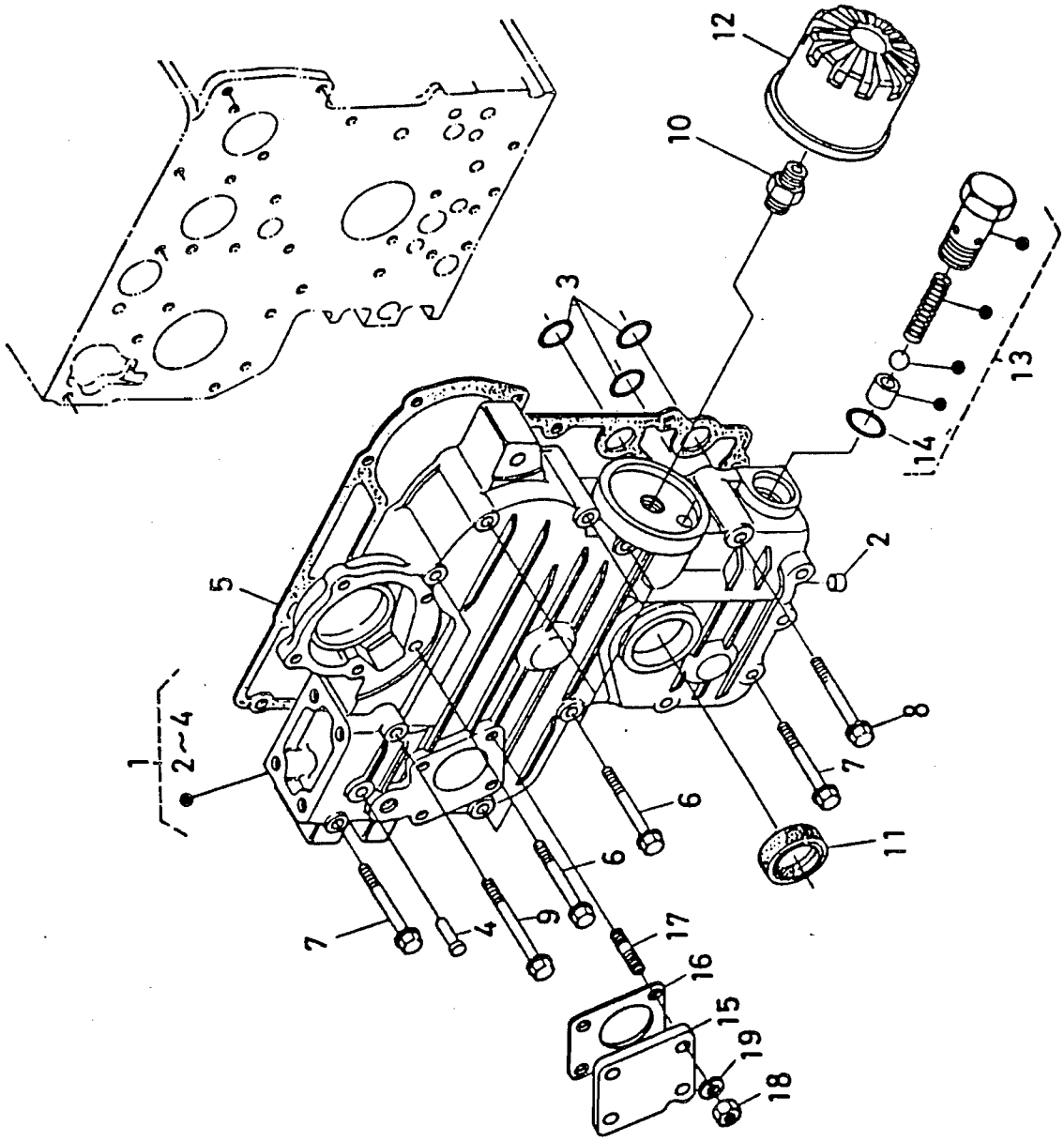
1
2~4
2
3
4
5
6
6
7
7
8
9
10
11
12
13
14
15
16
17
18
19

BILDTAFEL 6 STEUERGEHÄUSE CARTER DE DISTRIBUTION

ILLUSTRATION 6

Pos.Nr. Pos.No.	Teile-Nr. Pièce-No.	Benennung	Dénomination	Stück Pièces
1	19045.04020	Grp. Getriebegehäuse	Ens carter	1
2	15261.96020	Stöpselstift	Bouchon	2
3	04811.06130	O-Ring	Joint torique	3
4	15221.56280	Stift, Startfeder	Axe du ressort	1
5	15531.04130	Dichtungsplatte	Joint carter distr	1
6	01023.50660	Bolzen	Vis	7
7	01023.50665	Bolzen	Vis	5
8	01023.50670	Bolzen	Vis	1
9	01023.50675	Bolzen	Vis	1
10	15241.32290	Rohr	Tuyau de joint	1
11	09550.00008	Dichtring	Joint a levre	1
12	15241.32090	Patronengruppe	Ens cartouche	1
13	15261.36070	Grp. Ventil	Ens soupape	1
14	04810.00150	O-Ring	Joint torique	1
15	15223.83340	Deckel	Couvercle	1
16	15221.88130	Dichtung	Joint	1
17	15221.88210	Gewindestange	Goujon	4
18	02056.50060	Mutter	Ecrou	4
19	04512.50060	Federring	Rondelle grower	4

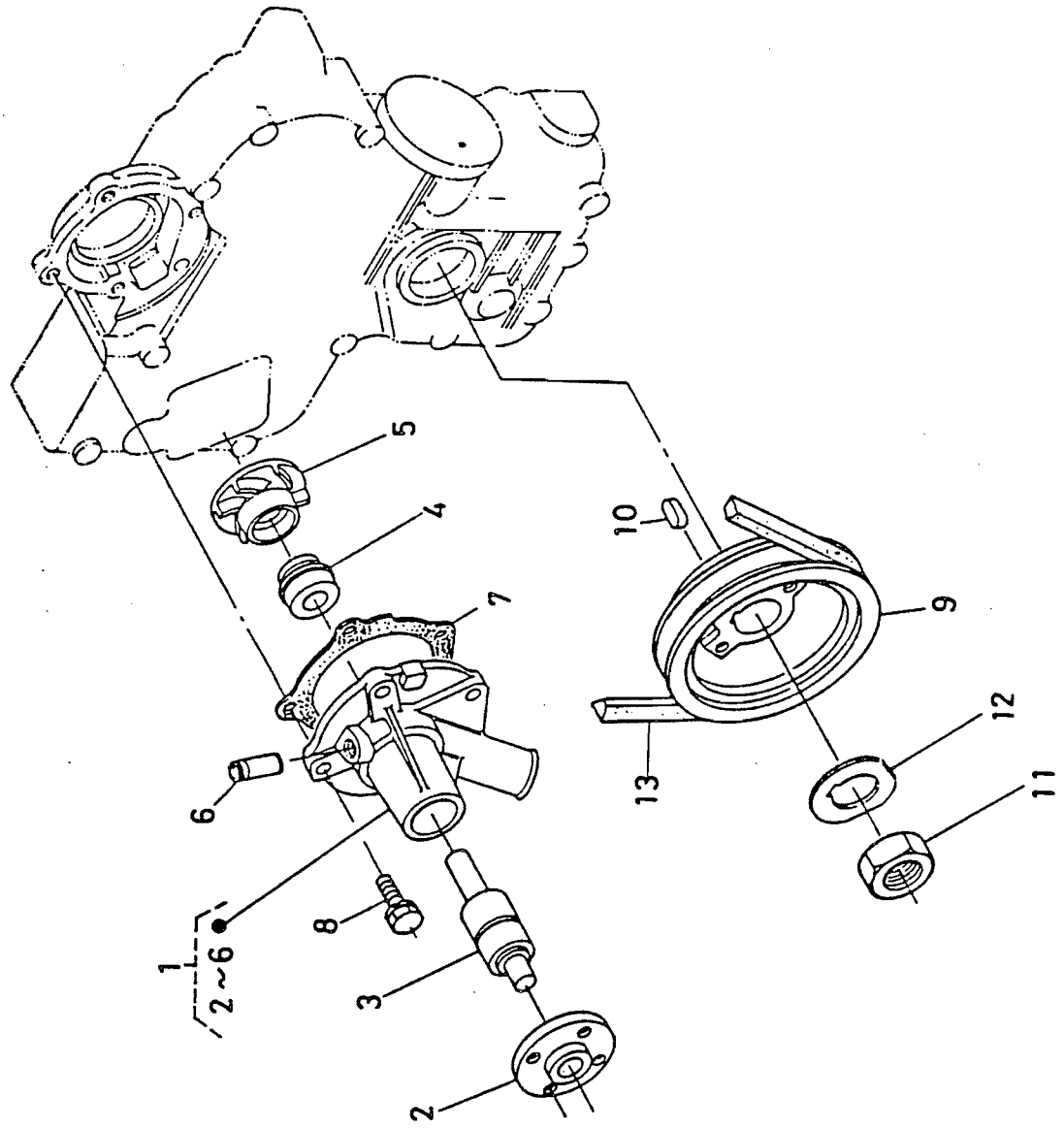
1
2~6
2
3
4
5
6
7
8
9
10
11
12
13

BILDTAFEL 7 WASSERPUMPE POMPE A EAU

ILLUSTRATION 7

Pos.Nr. Pos.No.	Teile-Nr. Pièce-No.	Normbezeichnung Normes	Benennung	Dénomination	Stück Pièces
1	19045.73030	= K 945 f. 73030	Gruppe Wasserpumpe	Pompe a eau compl.	1
2	15531.73520		Flansch Pumpe	Bride de pompe a eau	1
3	15531.73550		Lager	Roulement	1
4	19298.73050		Grp. mech. Dichtung	Ens joint mecanique	1
5	19045.73510		Flügelrad	Turbine de pomp	1
6	19045.73340		Wasserrohr	Tuyau by-pass	1
7	15531.73430		Dichtung	Joint. de pompe a eau	1
8	01023.50622		Bolzen	Vis	4
9	19684.74280		Riemenscheibe	Poulie enirain vent.	1
10	05712.00515		Keil	Languette	1
11	15261.23360		Mutter	Ecrou	1
12	15372.23380		Scheibe	Rondelle	1
13	15531.72530	10 x 940 LA	Keilriemen	Courroie de ventil	1

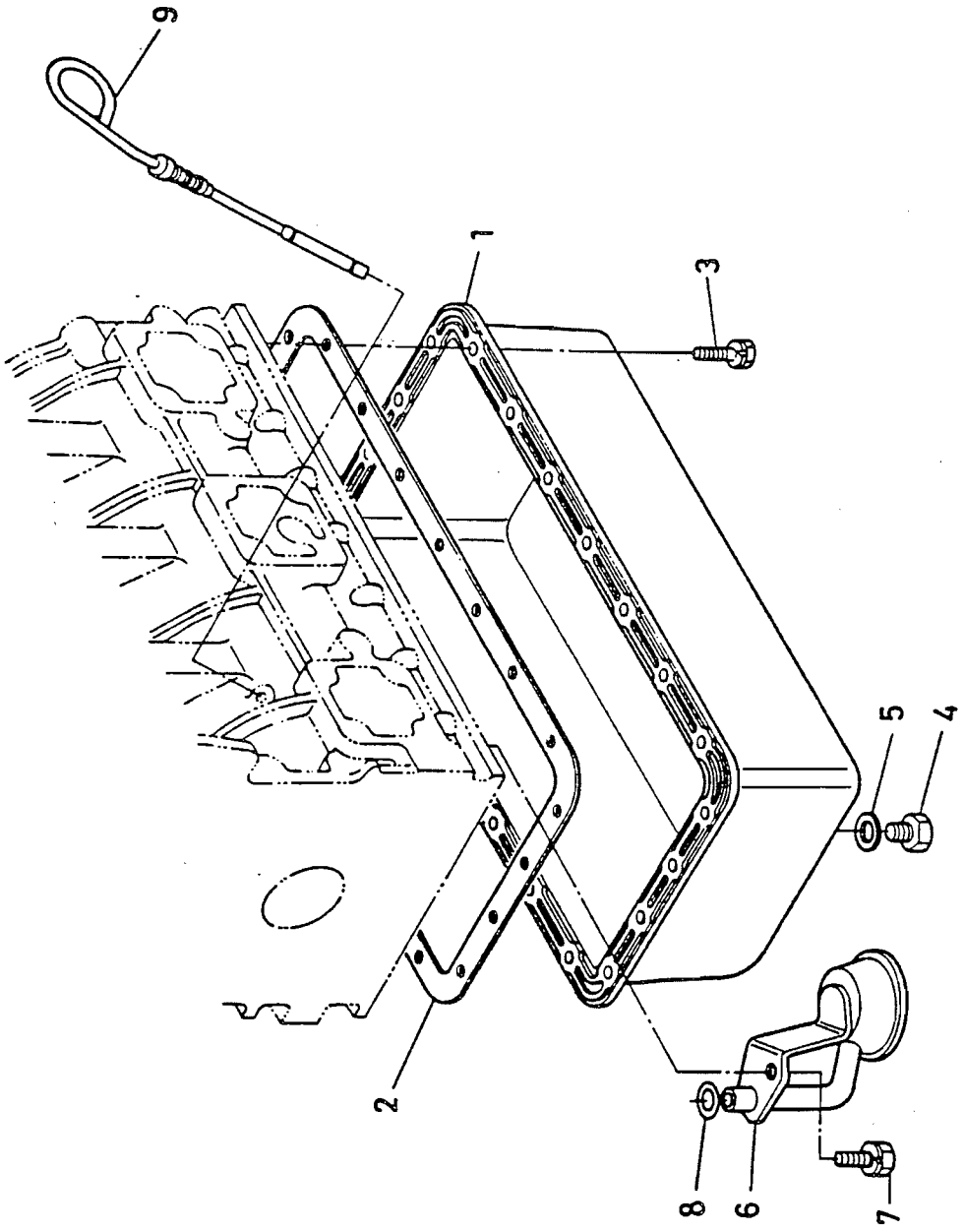
9
1
3
5
4
2
8
6
7

BILDTAFEL 8 ÖLWANNE CARTER D'HUILE

ILLUSTRATION 8

Pos.Nr. Pos.No.	Teile-Nr. Pièce-No.	Benennung	Dénomination	Stück Pièces
1	15442.01500	Ölwanne kpl.	Carter d huile compl.	1
2	15442.01620	Dichtung Ölfänger	Joint	1
3	15381.91090	Bolzen	Vis	22
4	15221.33750	Stecker	Bouchon	1
5	15109.33660	Dichtungsplatte	Joint	1
6	15381.32110	Ölfilter 1	Filtre a huile 1	1
7	01123.50816	Bolzen	Vis	1
8	04811.00140	O-Ring	Joint torique	1
9	15549.36410	Ölmeßstab	Jauge d huile	1

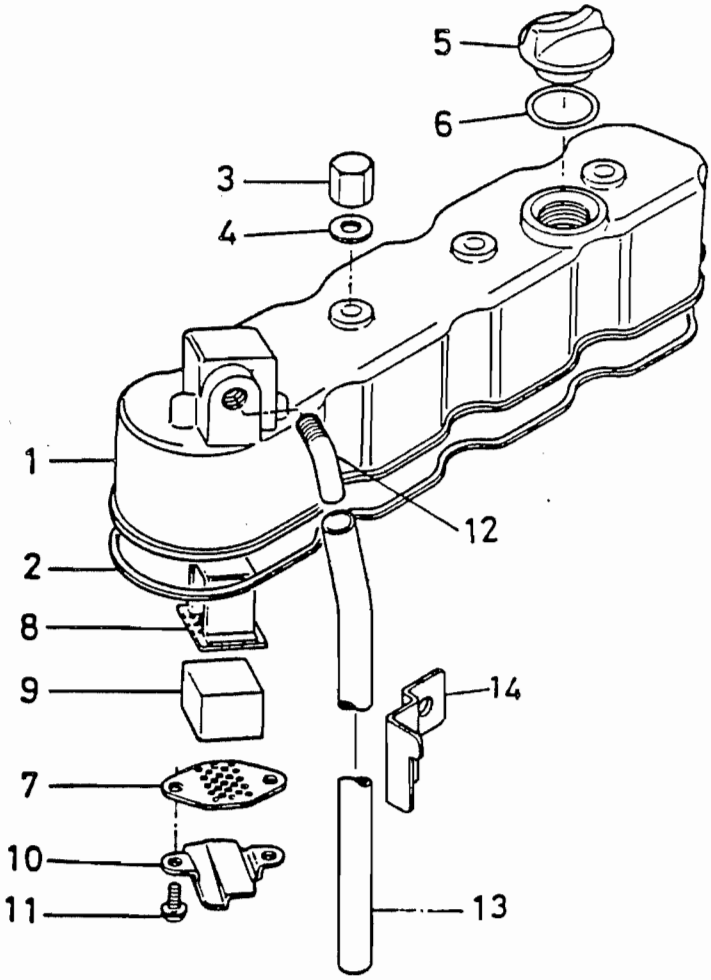
5
6
3
4
1
12
2
8
9
14
7
10
11
13

BILDTAFEL 9 ZYLINDERKOPFDECKEL COUVRE-CULBUTEURS

ILLUSTRATION 9

Pos.Nr. Pos.No.	Teile-Nr. Pièce-No.	Benennung	Dénomination	Stück Pièces
1	15442.14510	Zylinderkopfdeckel	Couvercle culasse	1
2	15442.14520	Dichtung Kopfdeckel	Joint couvre-culasse	1
3	15951.92330	Mutter	Ecrou borgne	4
4	15951.96660	Dichtungsplatte	Joint	4
5	15221.33140	Stopfen	Bouch remplis huile	1
6	04811.50300	O-Ring	Joint torique	1
7	15951.05140	Platte Element	Grille reniflard	1
8	15521.05150	Platte Element	Grille du reniflard	1
9	15521.05670	Entlüftungselement	Tamis du reniflard	1
10	15951.05370	Ölschild Entlüfter	Bouclier huile	1
11	03024.50510	Schraube	Bouchon	2
12	15521.05550	Anschlußteil	Raccord coude	1
13	15261.05510	Entlüftungsrohr	Tuyau reniflard	1
14	15531.05580	Rohrklemme	Demi collier	1

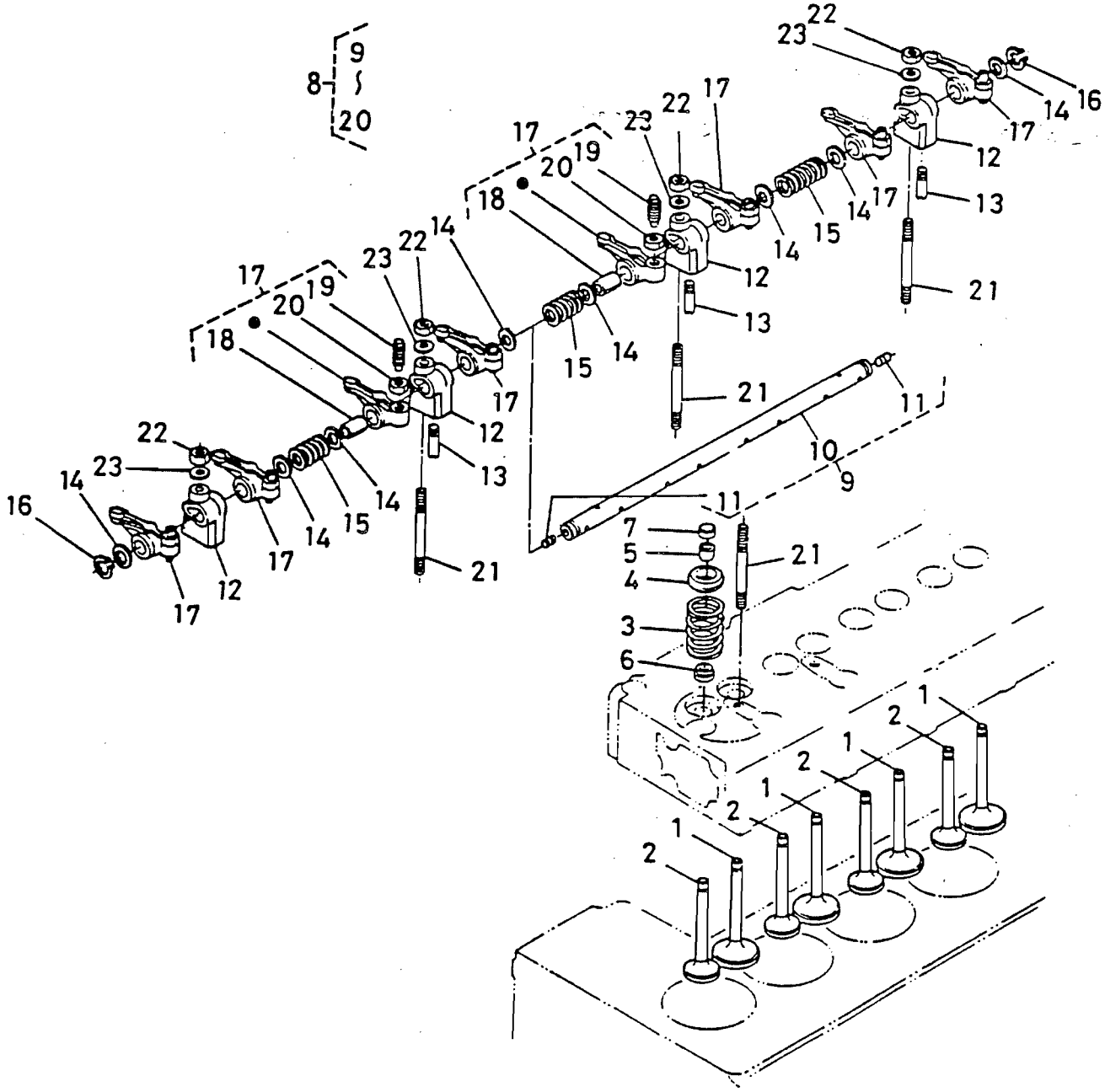

8
9
20
17
18
19
20
23
22
14
15
16
12
13
21
11
10
9
7
5
4
3
6
1
2

BILDTAFEL 10 VENTILE, SOUPAPES ET
ILLUSTRATION 10 KIPPHEBEL CULBUTEURS

Pos.Nr. Pos.No.	Teile-Nr. Pièce-No.	Benennung	Dénomination	Stück Pièces
1	15393.13110	Einlaßventil	Soupape d almisson	4
2	15393.13120	Auslaßventil	Soupape echap.	4
3	15261.13240	Feder	Ressort de soupape	8
4	16241.13330	Zurückhalter	Cuvette superieure	8
5	15261.13360	Klemmscheibe	Demi clavette	16
6	15261.13150	Ventildichtung	Joint de soupape	8
7	15261.13280	Ventilkappe	Pastille de soupape	8
8	15442.14100	Grp. Kipphebel	Ens culbuteurs	1
9	15442.14050	Grp. Welle Schwinge	Ens axe de culbuteur	1
10	15442.14260	Welle Kipphebel	Arbre de culbuteur	1
11	15381.93610	Schraube	Bouchon	2
12	15381.14350	Halter	Support de culbuteur	4
13	15261.14420	Schrauben-Satz	Bouchon	1
14	15261.14430	Beilagscheibe	Rondelle frein	8
15	15261.14310	Feder Kipphebel	Ressort. culbuteurs	3
16	04612.00110	Sprengring außen	Circlip. externe	2
17	15381.14030	Grp. Kipphebel	Ens culbuteurs	8
18	19264.14180	Büchse Kipphebel	Bague culbuteurs	8
19	15261.14230	Stellschraube	Vis	8
20	15261.14240	Mutter	Ecrou	8
21	15952.14410	Gewindestange	Goujon	4
22	15261.92010	Mutter	Ecrou	4
23	15261.94010	Beilagscheibe	Rondelle frein	4

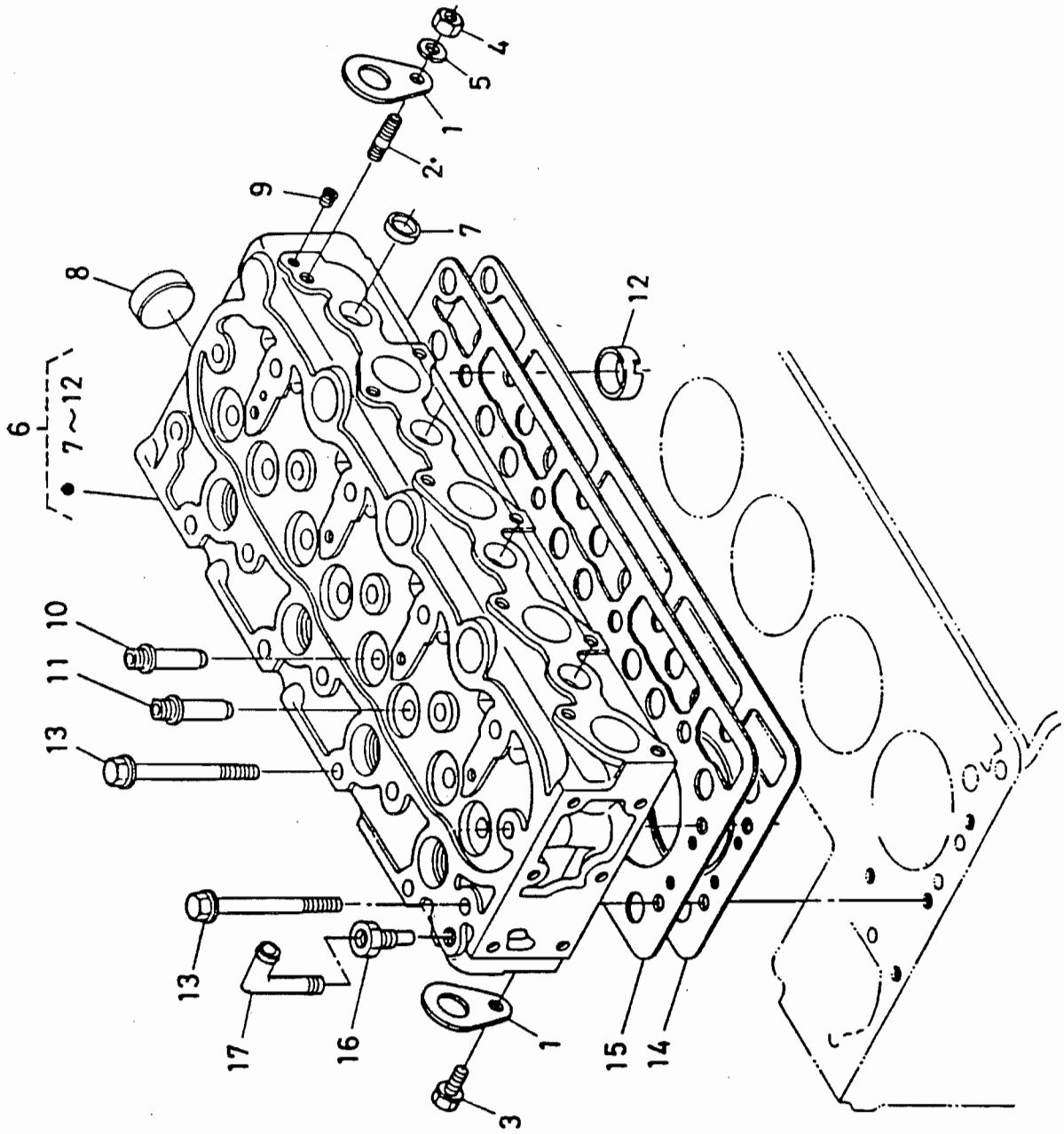
1
2
3
4
5
6
7~12
7
8
9
10
11
12
13
13
14
15
16
17

BILDTAFEL 11 ZYLINDERKOPF CULASSE

ILLUSTRATION 11

Pos.Nr. Pos.No.	Teile-Nr. Pièce-No.	Benennung	Dénomination	Stück Pièces
1	15221.01750	Motor-Ankerhaken	Anneau de levage	2
2	01513.50816	Gewindestange	Goujon	1
3	01123.50816	Bolzen	Vis	1
4	02156.50080	Mutter	Ecrou	1
5	04512.50080	Federring	Rondelle grower	1
6	15442.03040	Zylinderkopf kpl.	Culasse compl.	1
7	15261.03370	Abdichtung	Pastille	7
8	15321.96260	Abdichtung	Pastille	1
9	15261.96010	Stecker	Bouchon	2
10	15261.13540	Einlaßventilführung	Guide soup. d' almis	4
11	15261.13560	Führung Ausl.-Ventil	Guide soupape echap.	4
12	15261.03140	Feuerraum	Chambre d combustion	4
13	19215.03450	Schraube	Vis de culasse	18
14	19045.03310	Dichtungsplatte	Joint de culasse	1
15	15442.03320	Ausgleichsring	Cale	1
16	19045.73390	Verbindung	Joint	1
17	19045.73360	Wasserrohr	Tuyau by-pass 4	1

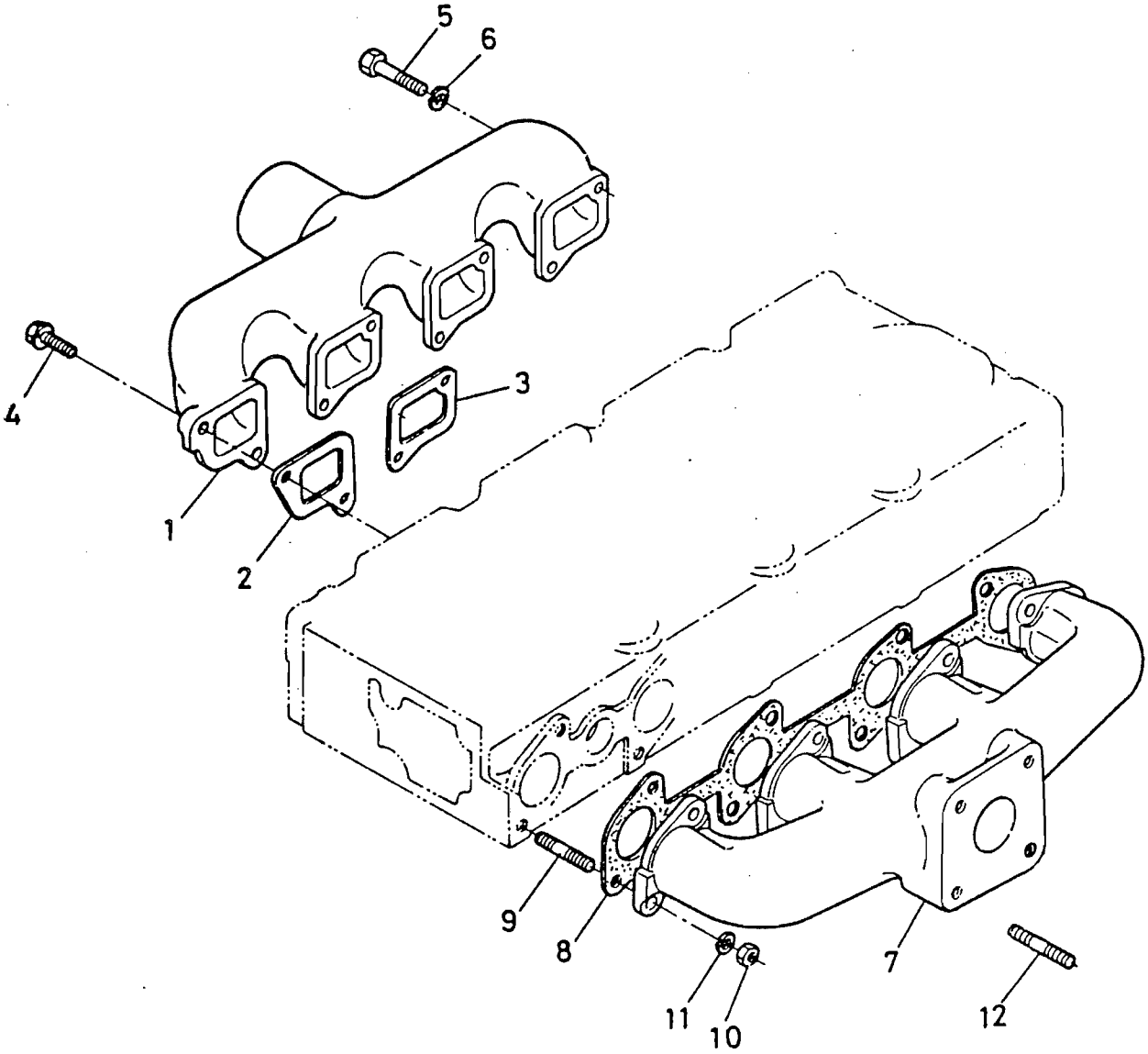
5
6
4
3
1
2
9
8
7
11
10
12

BILDTAFEL 12 ANSAUG- COLLECTEUR
ILLUSTRATION 12 ROHRKRÜMMER D'ADMISSION

Pos.Nr. Pos.No.	Teile-Nr. Pièce-No.	Benennung	Dénomination	Stück Pièces
1	15442.11760	Ansaug-Rohrkrümmer	Collecteur admission	1
2	15442.11820	Dichtung 1	Joint 1	1
3	15261.11830	Dichtung 2	Joint 2	3
4	01023.50620	Bolzen	Vis	5
5	01053.50645	Bolzen	Vis	3
6	04512.50060	Federring	Rondelle grower	3
7	15442.12310	Auspuffrohr	Collecteur echapp.	1
8	15442.12360	Dichtung Auspuffrohr	Joint, coll echapp.	1
9	15381.91532	Gewindestange	Coujon	8
10	02056.50060	Mutter	Ecrou	8
11	04512.50060	Federring	Rondelle grower	8
12	01513.50822	Gewindestange	Goujon	4

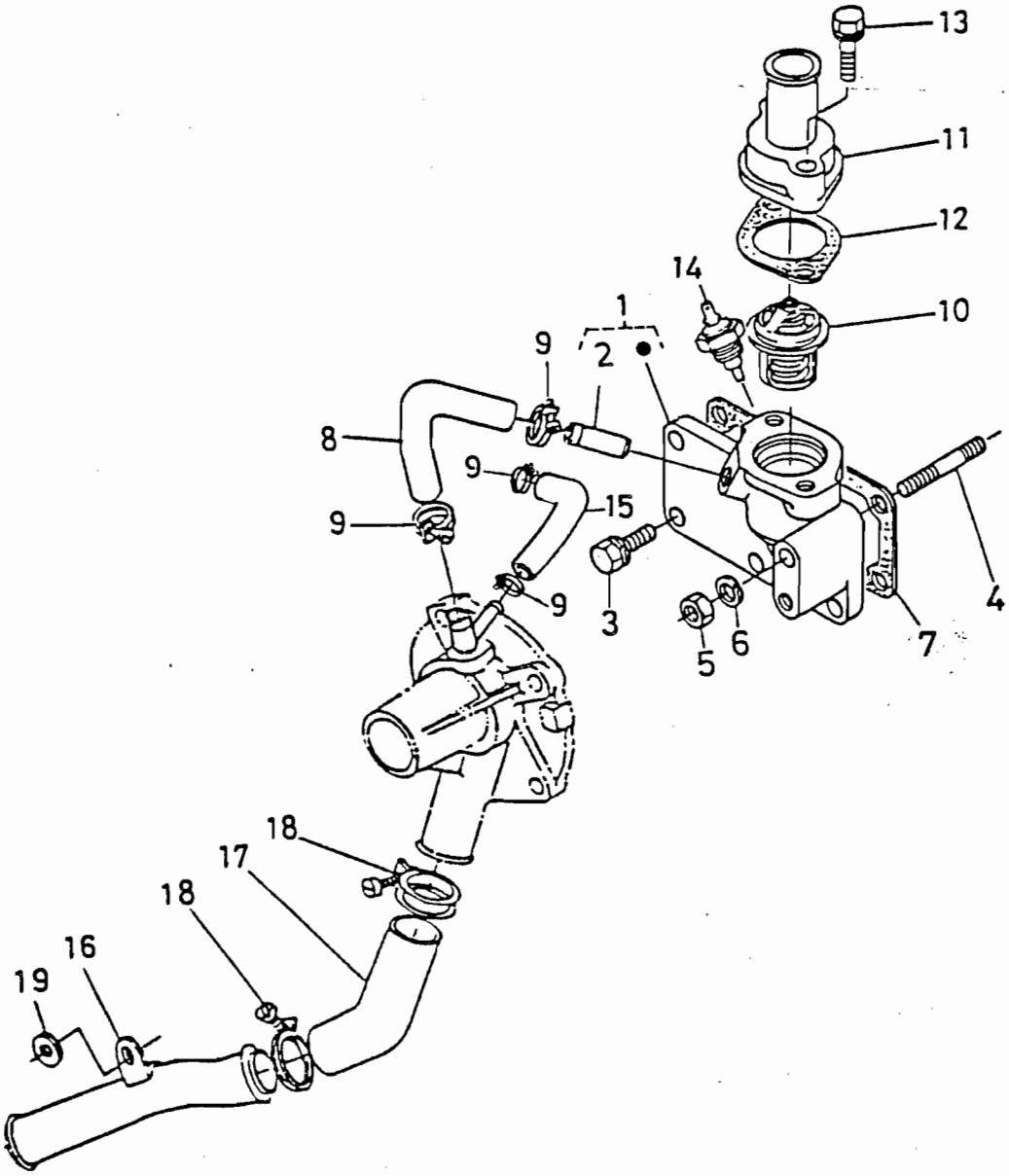
13
11
12
14
10
1
2
9
8
9
15
9
9
3
5
6
7
4
18
17
18
16
19

BILDTAFEL 13 THERMOSTAT THERMOSTAT

ILLUSTRATION 13

Pos.Nr. Pos.No.	Teile-Nr. Pièce-No.	Benennung	Dénomination	Stück Pièces
1	19045.72700	Flansch kpl.	Bride compl.	1
2	16241.73340	Wasserrohr	Tuyau by-pass	1
3	01023.50616	Bolzen	Vis	5
4	01513.50655	Gewindestange	Goujon	1
5	02056.50060	Mutter	Ecrou	1
6	04512.50060	Federring	Rondelle grower	1
7	15261.72920	Dichtung	Joint de bride	1
8	19045.73350	Wasserrohr	Tuyau by-pass	1
9	15531.73360	Rohrband	Collier de tuyau	4
10	19203.73010	Grp. Thermostat	Thermostat	1
11	15531.73260	Deckel Thermostat	Couvercle Thermostat	1
12	15531.73270	Dichtung	Joint	1
13	01023.50635	Bolzen	Vis	2
14	33400.75250	Schalter Thermostat	Interrup. Thermometer	1
15	19045.73370	Wasserrohr 3	Tuyau by-pass 3	1
16	15442.72860	Wasserrohr	Tuyau d eau	1
17	15531.72870	Wasserrohr	Tuyau d eau	1
18	15261.72780	Rohrband	Collier	2
19	04013.50060	Beilagscheibe	Rondelle frein	1

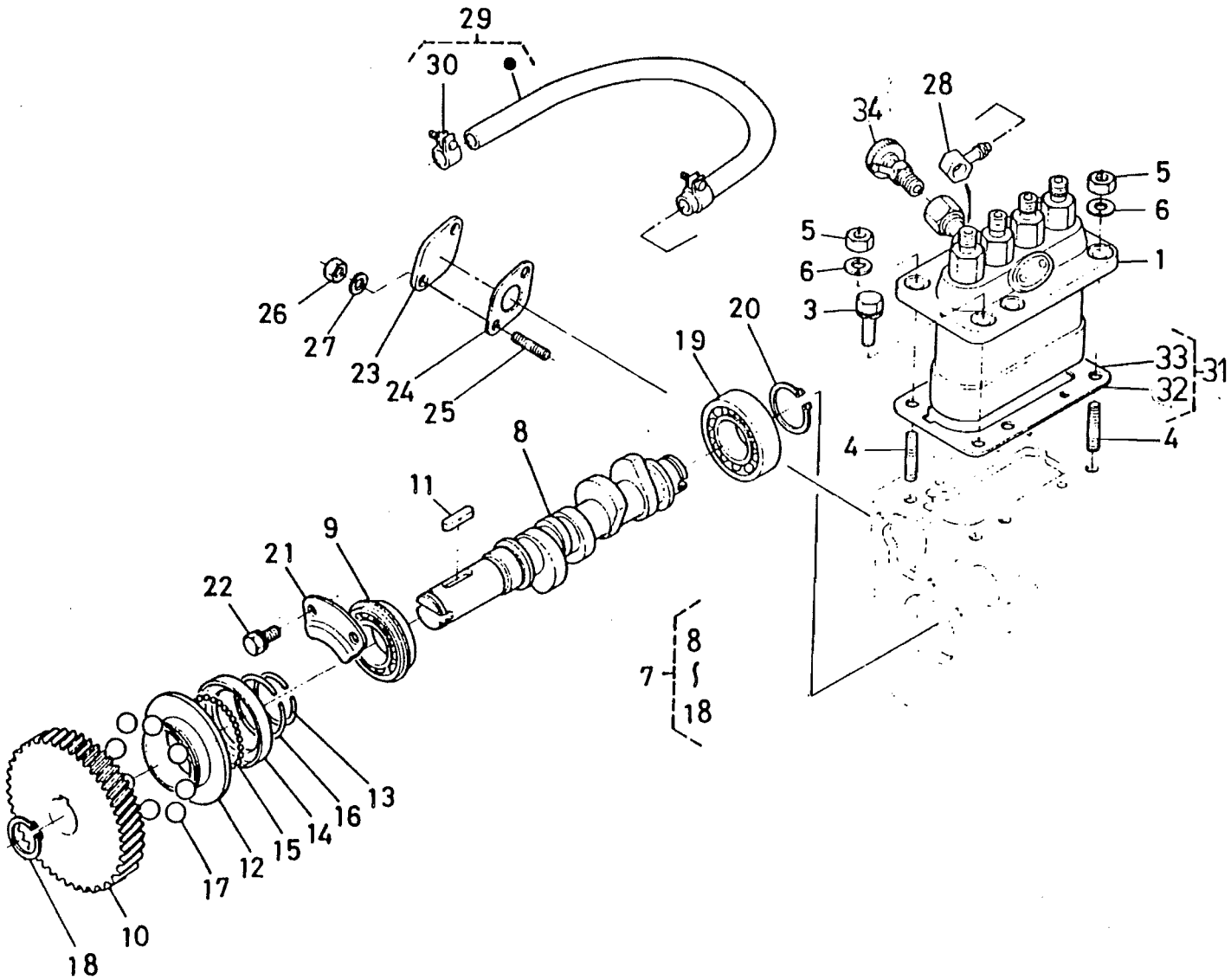
29
30
28
34
5
6
1
5
6
3
26
27
23
24
25
20
19
33
32
31
4
4
8
11
9
21
22
8
7
18
13
16
14
15
12
17
10
18

BILDTAFEL 14

ILLUSTRATION 14

EINSPRITZPUMPE - ANTRIEB UND REGLER

ARBRE A CAMES DE POMPE D'INJECTION

Pos.Nr. Pos.No.	Teile-Nr. Pièce-No.	Benennung	Dénomination	Stück Pièces
1	15442.51010	Grp. Einspritzpumpe	Ens pompe injection	1
3	01123.50822	Bolzen	Vis	4
4	15221.91530	Gewindestange	Goujon	2
5	02156.50080	Mutter	Ecrou	2
6	04512.50080	Federring	Rondelle grower	2
7	19045.16020	Grp. Nockenwelle	Arbre a cames compl.	1
8	15442.16170	Nockenwelle	Arbre a cames	1
9	08153.06004	Kugellager	Roulement a billes	1
10	15261.51150	Getriebezahnrad	Engr pomp. d injec	1
11	05712.00520	Keil	Languette	1
12	15261.55450	Hülse	Coupelle regulateur	1
13	15261.55470	Sprengring	Jonc d arret	1
14	15261.55690	Regler-Kugelgehäuse	Couv. de billes de le	1
15	07715.03205	Kugel	Bille	30
16	15261.55740	Sprengring	Circlip	1
17	07715.03217	Kugel	Bille	8
18	04612.00180	Sprengring außen	Circlip externe	1
19	08103.06004	Kugellager	Roulement a billes	1
20	04612.00200	Sprengring außen	Circlip externe	1
21	15261.16320	Sperrplatte	Bride de fixation	1
22	01023.50612	Bolzen	Vis	2
23	15426.52850	Deckel	Couvercle	1
24	15241.52140	Dichtung Pumpe	Joint de pomp. carb	1
25	01513.50616	Gewindestange	Goujon	2
26	02056.50060	Mutter	Ecrou	2
27	04512.50060	Federring	Rondelle grower	2
28	15401.95690	Verbindung	Joint	1
29	15261.42010	Kraftstoffschlauch	Tuyau de combustible	1
30	14301.42750	Rohrklemme	Attache tuyau	2
31	17032.52100	Grp. Ausgleichsring	Ens cale de pompe	1
32	15444.52110	Ausgleichsring 030	Cale 030	2
33	15401.52110	Justierscheibe	Cale	1
34	14311.60504	Hahnengruppe	Ens robinet	1

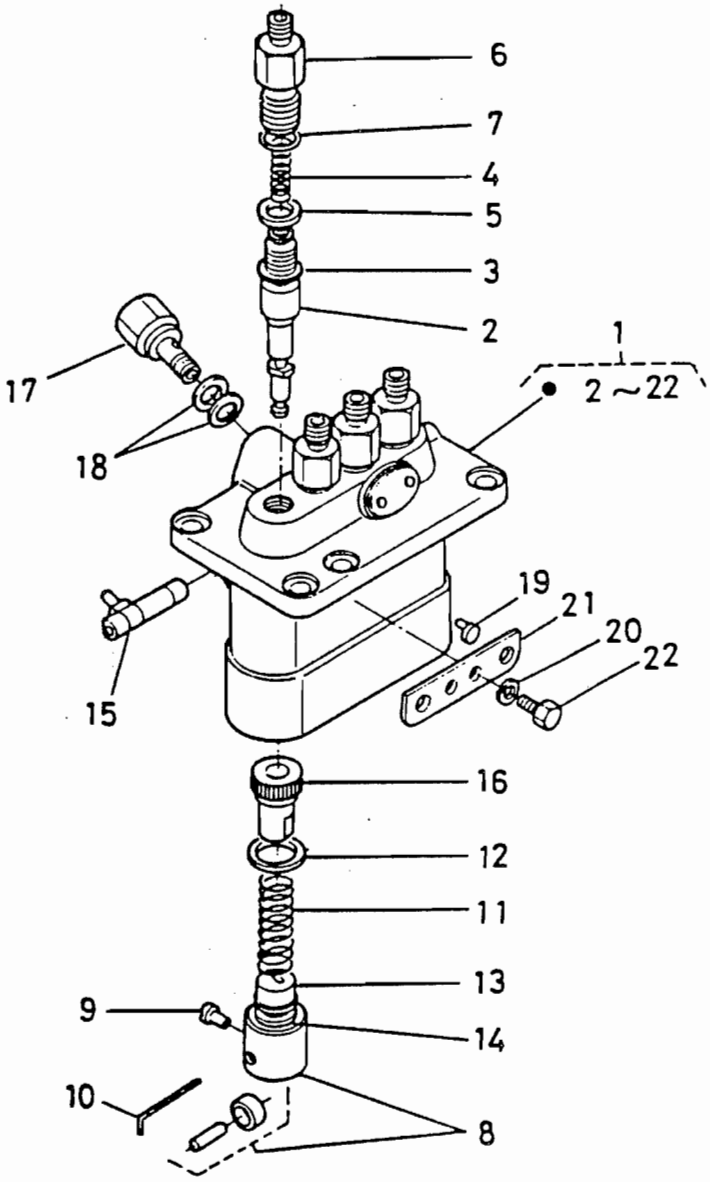
6
7
4
5
3
2
1
2 ~ 22
17
18
19
21
20
22
15
16
12
11
13
9
14
10
8

BILDTAFEL 15 EINSPRITZPUMPE POMPE D'INJECTION

ILLUSTRATION 15

Pos.Nr. Pos.No.	Teile-Nr. Pièce-No.	Benennung	Dénomination	Stück Pièces
1	15442.51010	Grp. Einspritzpumpe	Ens pompe injection	1
2	15261.51050	Element Pumpe	Element de pompe	4
3	15261.51030	Ventil	Soupape de refoul	4
4	15331.51230	Feder	Ressort soupape ref.	4
5	15331.51240	Dichtung Druckventil	Joint de soupape	4
6	15331.51220	Halter	Supp. soup. de refoul	4
7	15331.96760	O-Ring	Joint torique	4
8	15331.51070	Grp. Ventilstössel	Ens poussoir	4
9	15331.51250	Stift	Goupille guide pouss	4
10	15331.51430	Stift	Clavette	1
11	17331.51280	Kolbenfeder	Ressort de plongeur	4
12	15331.51270	Ventilsitz	Siege ressort sup.	4
13	15331.51290	Ventilsitz	Siege ressort bas	4
14	15381.51490	Justierscheibe	Cale	1
15	15331.51062	Steuerungsteil	Cremaillere	1
16	15331.51380	Muffe	Manchon de commande	4
17	15471.51320	Schraube	Bouchon	1
18	15401.96650	Dichtungsplatte	Joint	2
19	15331.51480	Hülse	Collier	2
20	15381.94090	Federring	Rondelle grower	2
21	15381.51390	Einstellplättchen	Plaquette de regl.	1
22	15331.91010	Bolzen	Vis	2

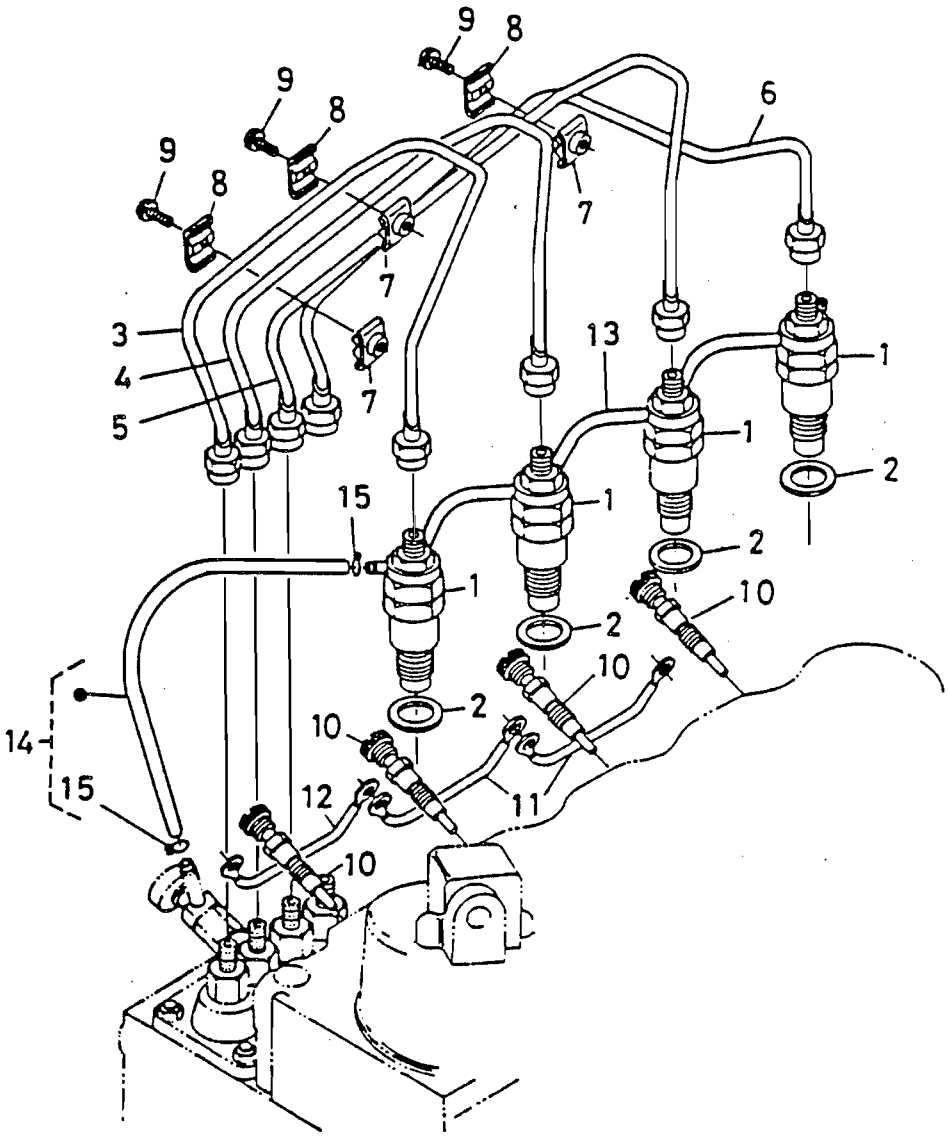
9
8
9
8
9
8
6
7
7
7
3
4
5
13
1
1
1
1
2
2
2
2
15
10
10
10
14
15
12
11
10

BILDTAFEL 16 DÜSENHALTER INJECTEUSS ET TUYAUTERIES

ILLUSTRATION 16

Pos Nr. Pos No.	Teile-Nr. Pièce-No.	Benennung	Dénomination	Stück Pièces
1	15261.53020	Grp.Düsenhalter	Ens Porte-Injecteur	4
2	17011.53620	Dichtungsplatte	Joint	4
3	15442.53710	Einspritzrohr	Tuyau d Injecteur	1
4	15442.53720	Einspritzrohr	Tuyau d Injecteur	1
5	15442.53730	Einspritzrohr	Tuyau d Injecteur	1
6	15442.53740	Einspritzrohr	Tuyau d Injecteur	1
7	15841.53850	Rohrklammer	Bride Tuyau	3
8	15841.53860	Rohrklammer	Bride Tuyau	3
9	03024.50520	Schraube	Bouchon	3
10	15951.65510	Glühkerze	Boug de pre-chaufe	4
11	15261.65560	Strebe	Fil Boug pre-chauf.	2
12	15442.65560	Strebe	Fil Boug pre-chauf.	1
13	15741.42500	Grp. Überlaufrohr	Ens Tuyau trop-plein	1
14	15531.42870	Grp. Rohr	Ens Tuyau	1
15	10244.42320	Rohrklemme	Attache Tuyau	2

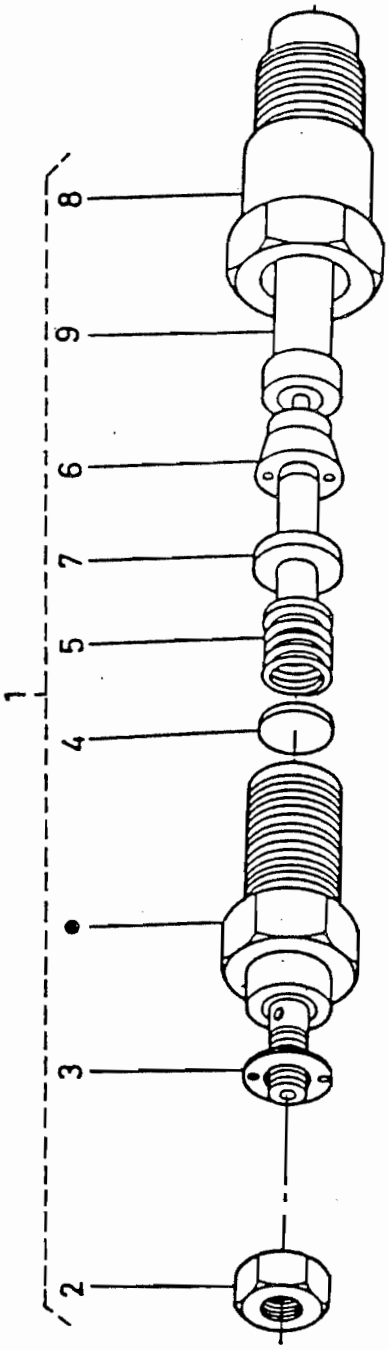
1
2
3
4
5
7
6
9
8

BILDTAFEL 17 DÜSENHALTER INJECTEUSS ET TUYAUTERIES

ILLUSTRATION 17

Pos Nr. Pos.Nr.	Teile-Nr. Piece-No.	Benennung	Dénomination	Stück Pièces
1	15261.53020	Grp. Düsenhalter	Ens porte-injecteur	4
2	15221.92020	Mutter	Ecrou	4
3	15221.94020	Beilagscheibe	Rondelle frein	4
4	15221.53230	Unterlegscheibe	Rondelle de reglage	4
5	15221.53170	Feder	Ressort d injecteur	4
6	15221.53350	Distanzscheibe	Piece d ecariement	4
7	15221.53160	Stössel	Tice de culbuteur	4
8	15221.53280	Mutter	Ecrou d injecteur	4
9	15021.53610	Düsenstück	Element d injecteur	4

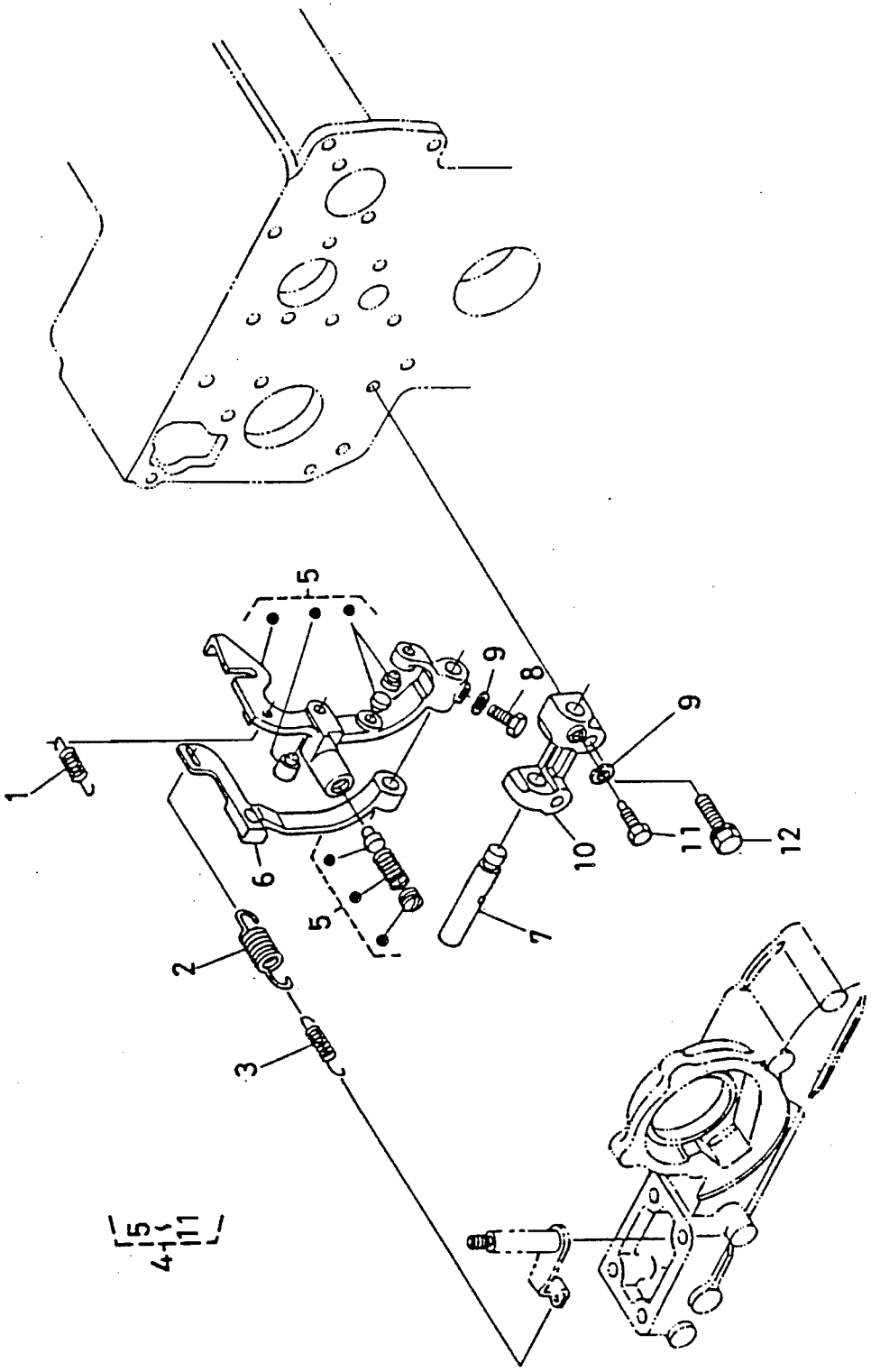
1
2
3
4
5
6
7
8
9
10
11
12

BILDTAFEL 18 REGLER REGULATEUR DE REGINE

ILLUSTRATION 18

Pos.Nr. Pos.nr.	Teile-Nr. Pièce-No.	Benennung	Denomination	Stück Pièces
1	15221.56480	Starterfeder	Ressort de surcharge	1
2	15442.56410	Feder 1	Ressort regulateur 1	1
3	15611.56420	Feder 2	Ressort Regulateur 2	1
4	19045.56050	Bauteilgruppe Hebel	Levier de Regulateur	1
5	19045.56040	Komp. Hebel	Levier a fourche	1
6	15531.56130	Hebel, Gabel	Levier d accelerate	1
7	15261.56150	Schaft	axe des leviers	1
8	01053.50516	Bolzen	Vis	1
9	04512.50050	Federring	Rondelle grower	2
10	15261.56230	Gabelhebel-Halter	Supp. levr a fourche	1
11	15261.66410	Bolzen	Vis	1
12	01023.50628	Bolzen	vis	2

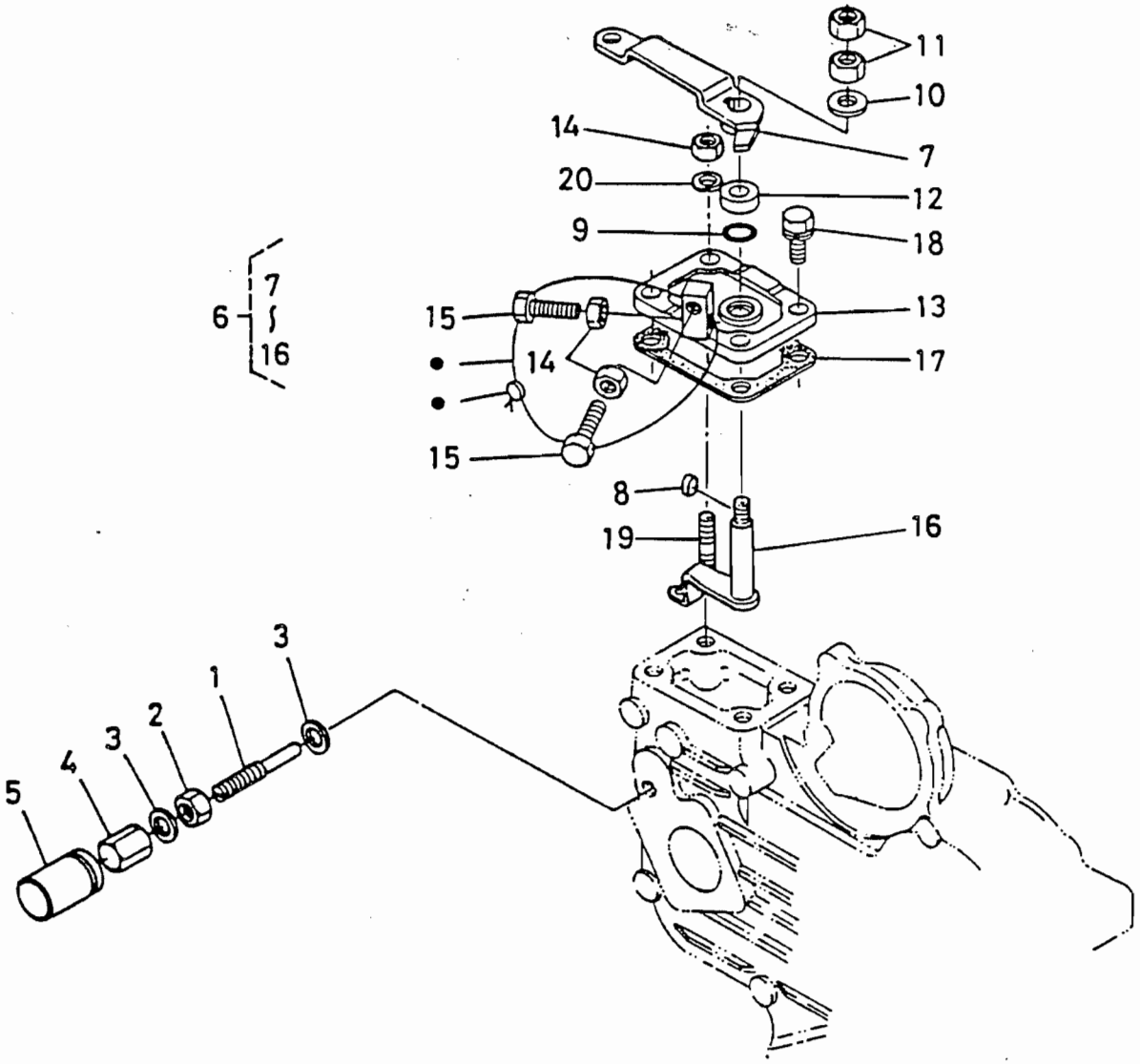
11
10
14
7
20
12
9
18
6
7
16
15
13
14
17
15
8
19
16
3
1
2
3
4
5

BILDTAFEL 19

ILLUSTRATION 19

DREHZAHL REGLERPLATTE

PLAQUE DE LIMITEUR DE VITESSE

Pos.Nr. Pos.Nr.	Teile-Nr. Pièce-No.	Benennung	Dénomination	Stück Pièces
1	15531.54120	Einstellbolzen	Vis reglage	1
2	15531.92030	Mutter	Ecrou	1
3	15601.96650	Dichtungsplatte	Joint	2
4	15601.54220	Mutter	Ecrou borgne	1
5	16241.54420	Kappe	Chapeau	1
6	15531.57000	Komp. Scheibe	Couvercle complet	1
7	15531.57150	Hebel	Levier d accelerate	1
8	15261.95010	Keil	Languette	1
9	04811.00070	O Ring	Joint Torique	1
10	04013.50060	Beilagscheibe	Rondelle frein	1
11	02012.50060	Mutter	Ecrou	2
12	15261.57380	Reibungsplatte	Plaque	1
13	15531.57110	Scheibe	Couvercle	1
14	02056.50060	Mutter	Ecrou	2
15	15108.57280	Klemmring	Butee	2
16	15531.56020	Komp. Hebel	Axe d accelerateur	1
17	15261.57210	Dichtung	Joint	1
18	01023.50620	Bolzen	Vis	3
19	15221.88210	Gewindestange	Goujon	1
20	04512.50060	Federring	Rondelle grower	1

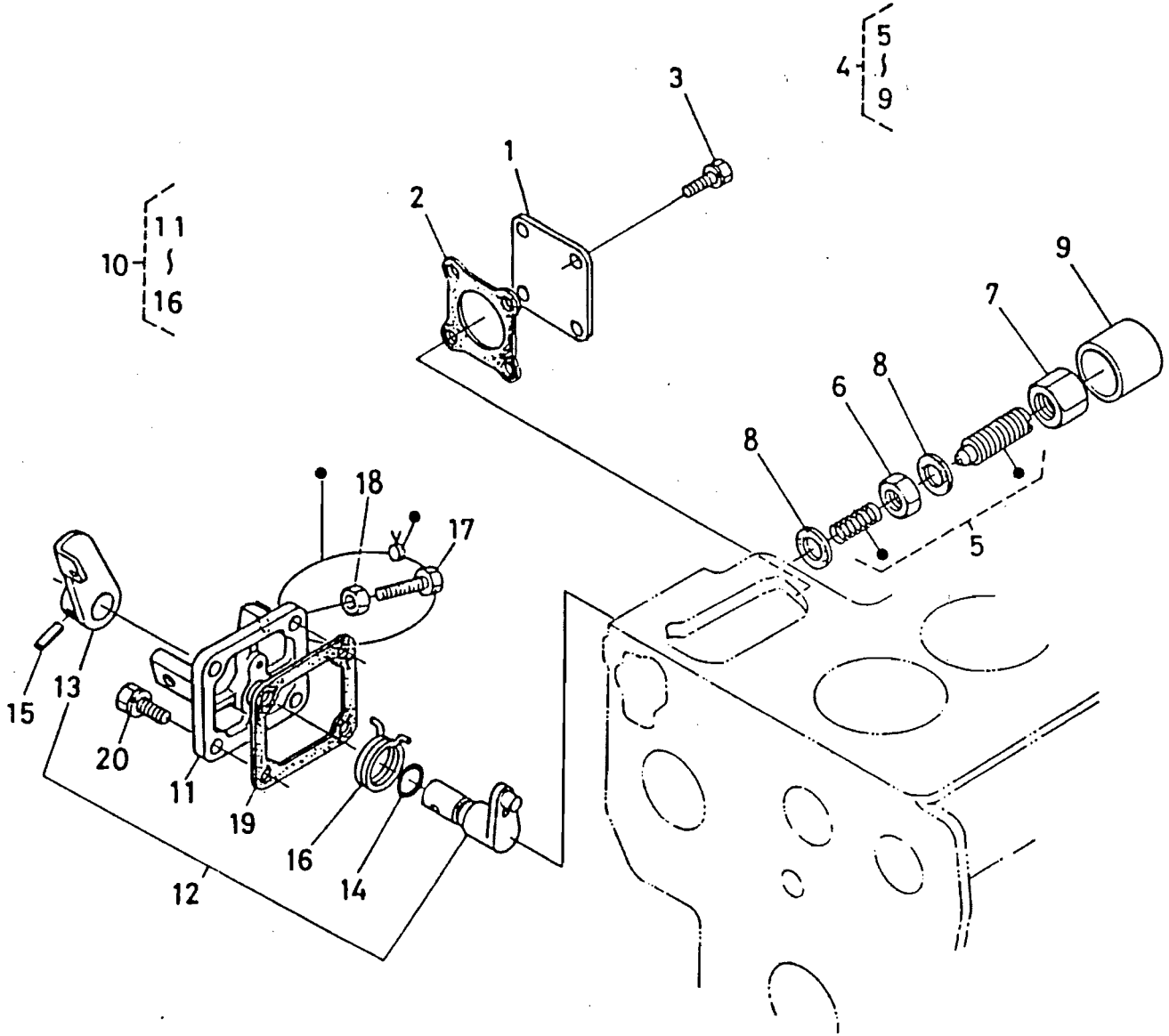
1
2
3
4
5
9
10
11
16
6
7
8
8
9
5
18
17
15
13
20
11
19
16
14
12

BILDTAFEL 20 MOTOR-ABSTELLUNG LEVIER DE MACHINE BUTEE

ILLUSTRATION 20

Pos.Nr. Pos.Nr.	Teile-Nr. Pièce-No.	Benennung	Dénomination	Stück Pièces
1	15244.83350	Deckel	Couvercle	1
2	15231.87130	Dichtung	Joint	1
3	01123.50818	Bolzen	Vis	4
4	15531.54090	Grp. Apparat Leerlauf	Butee de Ralenti	1
5	15531.54100	Grp. Einstellschraube	Butee de Ralenti	1
6	15261.92020	Mutter	Ecrou	1
7	15261.92330	Mutter	Ecrou Borgne	1
8	15021.33660	Dichtungsplatte	Joint	2
9	15261.54270	Kappe	Chapeau	1
10	15531.57700	Grp. Motorstophebel	Ens levier	1
11	15531.51650	Abdeckung	Couvercle	1
12	15531.57710	Grp. Hebelschaft	Ens axe de levier	1
13	15531.57720	Motor-Stophebel	levier d arret	1
14	04811.10070	O Ring	Joint torique	1
15	05411.00420	Stift	coupille-ressort	1
16	15611.57510	Feder	Ressort	1
17	15108.57280	Klemmring	Butee	1
18	02056.50060	Mutter	Ecrou	1
19	15231.05130	Dichtung	Joint	1
20	01023.50618	Bolzen	Vis	4

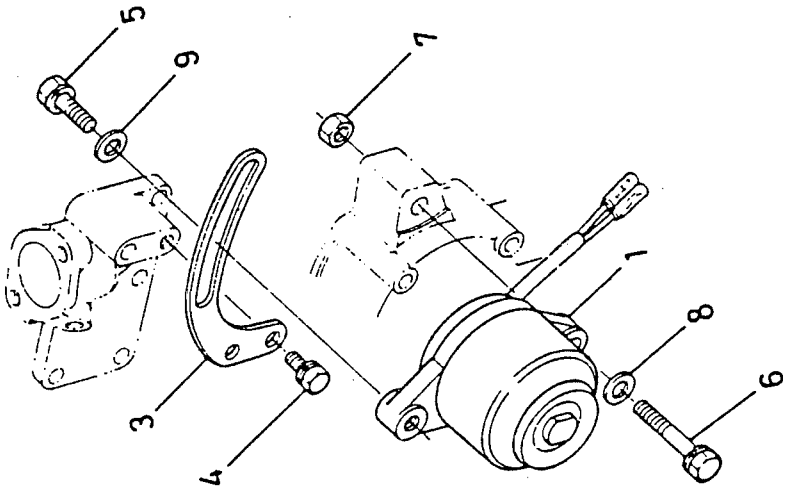
5
9
7
1
8
6
3
4

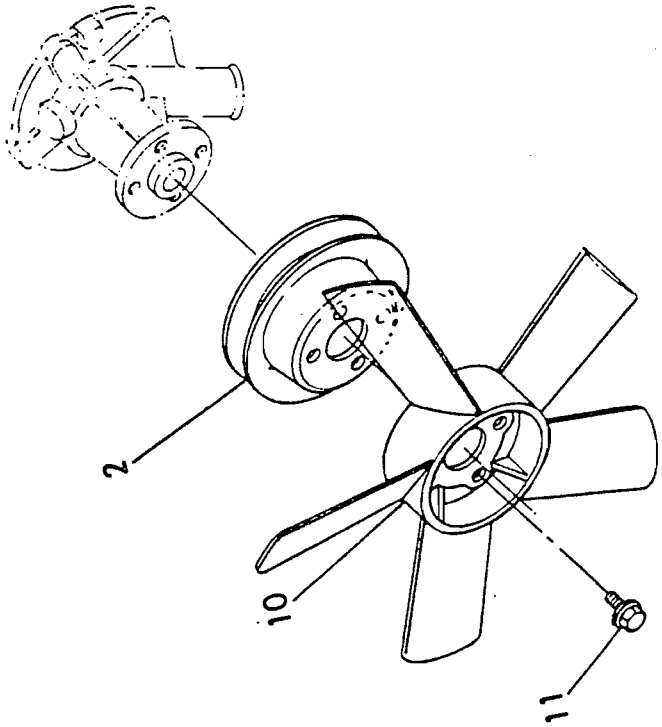
2
10
11

BILDTAFEL 21
ILLUSTRATION 21

LICHTMASCHINE,
VENTILATOR

ALTERNATEUR,
VENTILATEUR

Pos.Nr. Pos.nr.	Teile-Nr. Piéce-Nr.	Benennung	Dénomination	Stück Piéces
1	15531.64013	Baugrp. Dynamo	Alternateur Complet	1
2	15531.74250	Ventilatorscheibe	Poulie Ventilateur	1
3	15531.64420	Verankerungsbügel	Tendeur	1
4	01023.50616	Bolzen	Vis	1
5	01123.50825	Bolzen	Vis	1
6	01123.50860	Bolzen	Vis	1
7	02056.50080	Mutter	Ecrou	1
8	04013.50080	Beilagscheibe	Rondelle frein	1
9	04015.50080	Beilagscheibe	Rondelle frein	1
10	15442.74110	Ventilator	Ventilateur	1
11	01754.50612	Bolzen	Vis	4

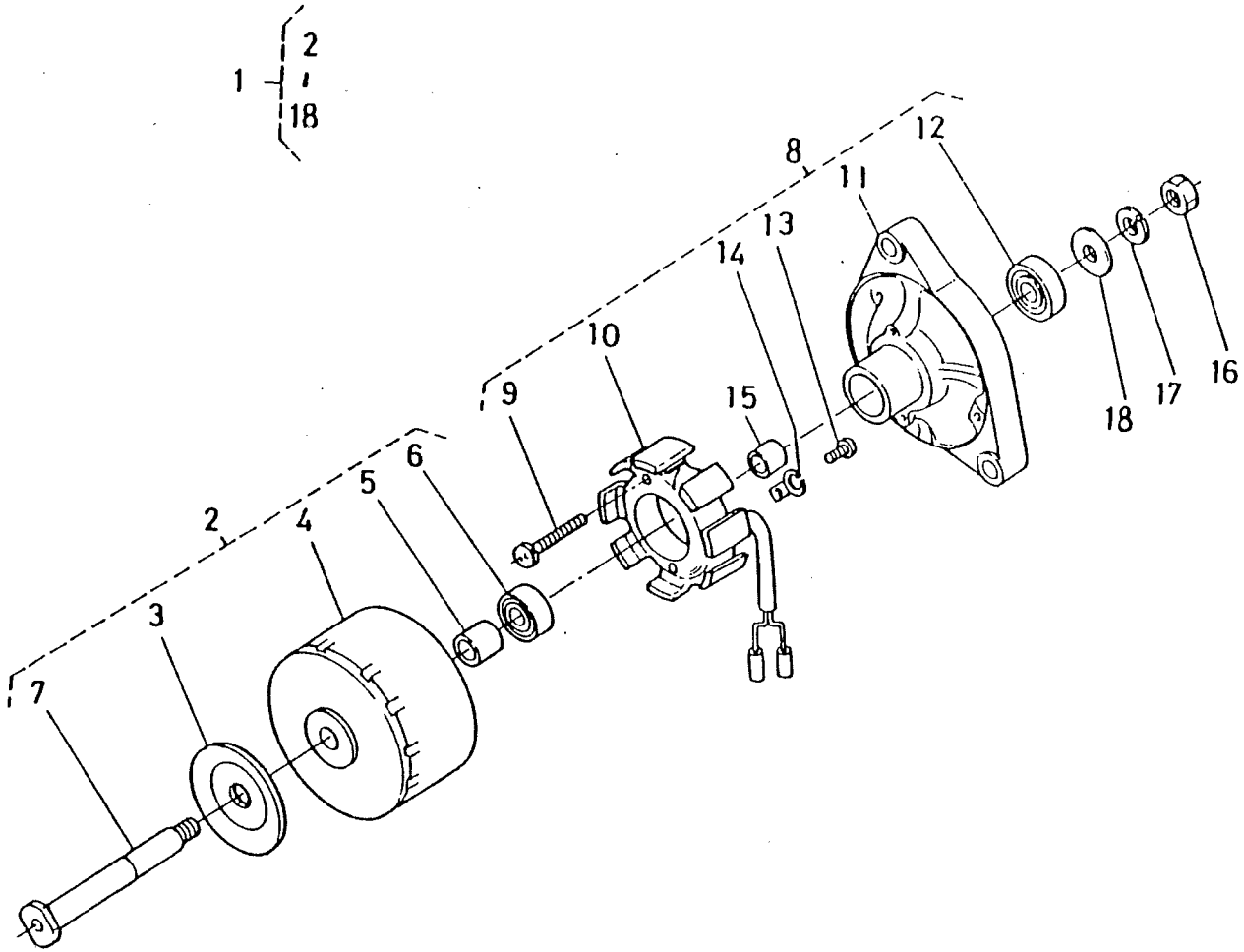
1
2
18
8
12
11
13
14
10
9
15
6
5
2
4
3
7
18
17
16

BILDTAFEL 22 LICHTMASCHINE ALTERNATEUR

ILLUSTRATION 22

Pos.Nr. Pos.nr.	Teile-Nr. Piéce-Nr.	Benennung	Dénomination	Stück Piéces
1	15531.64013	Baugrp. Dynamo	Alternateur Complet	1
2	15531.64122	Komp Rotor	Rotor Complet	1
3	15531.64110	Riemenscheibe	Poulie	1
4	15531.64040	Rotor	Rotor	1
5	15531.64140	Hülse 1	Collier 1	1
6	15531.74180	Kugellager	Roulement a billes	2
7	15531.74140	Welle	Axe de Ventilateur	1
8	15531.64363	Komp Stator	Stator Complet	1
9	15261.93010	Schraube	Bouchon	2
10	15531.64292	Stator	Stator	1
11	15531.64072	Platte	Plaque	1
12	15531.74180	Kugellager	Roulement a billes	1
13	15531.93010	Schraube	Bouchon	1
14	15531.64190	Kabelklemme	Bride Cable	1
15	15261.64150	Hülse 2	Collier 2	1
16	15261.92030	Mutter	Ecrou	1
17	15261.94070	Federring	Rondelle Crower	1
18	15261.94020	Beilagscheibe	Rondelle frein	1

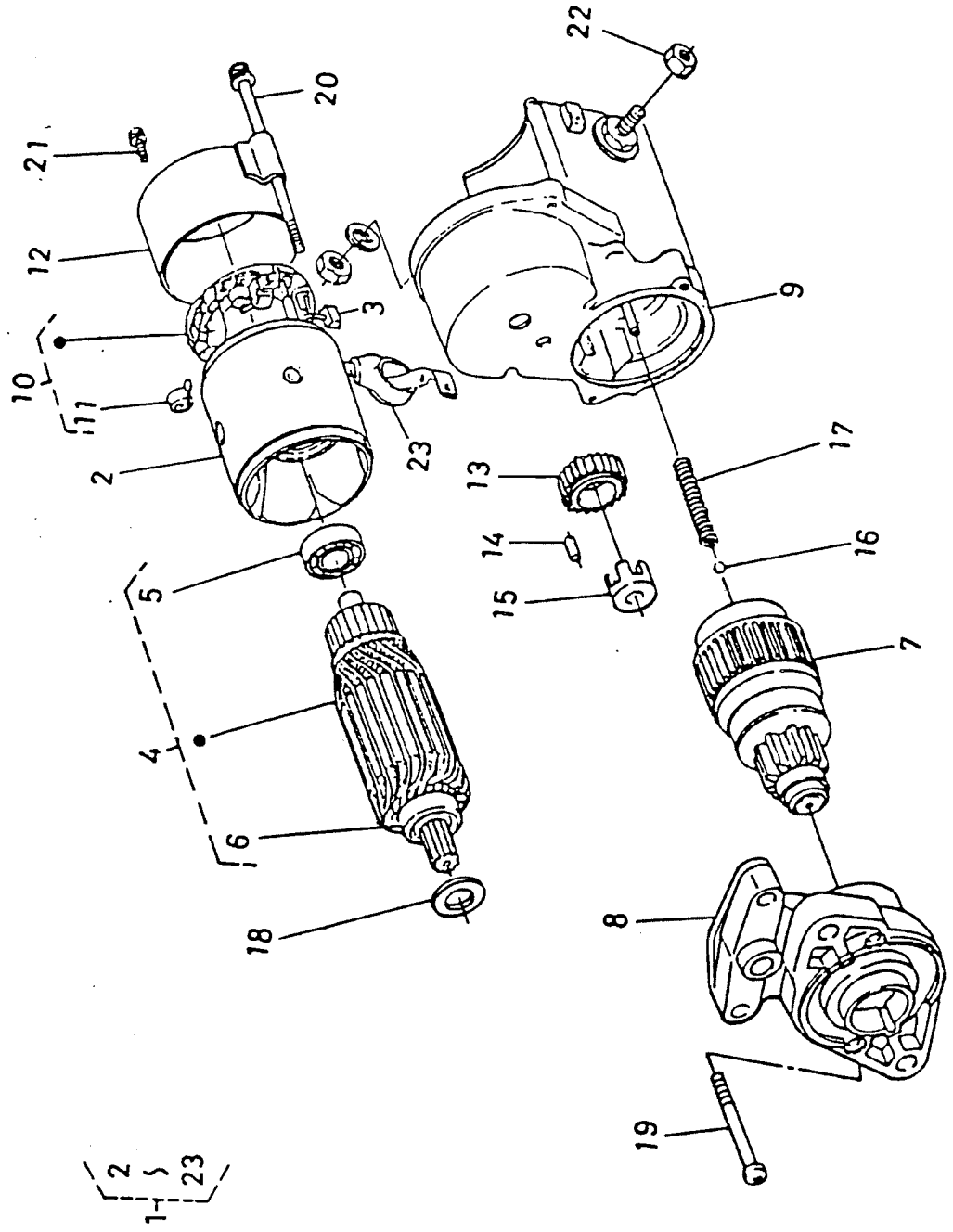
1
2
3
4
5
6
7
8
9
10
11
12
13
14
15
16
17
18
19
20
21
22
23

BILDTAFEL 23 STARTER DEMARREUR

ILLUSTRATION 23

Pos.Nr. Pos.No.	Teile-Nr. Pièce-No.	Benennung	Dénomination	Stück Pièces
1	15504.63010	Anlasser	Demarreur	1
2	15501.63080	Gabelgelenk	Chape	1
3	15501.63370	Bürste	Patie d'attache	2
4	15501.63070	Armatur	Armature	1
5	15504.63500	Kugellager	Roulement à billes	1
6	15504.63530	Kugellager	Roulement à billes	1
7	15504.63040	Kupplung	Embrayage	1
8	15504.63030	Gehäuse	Carter	1
9	15504.63020	Magnetschalter	Inierrup. magnetique	1
10	15501.63380	Bürstenhalter	Porte-balai	1
11	15401.63390	Federbürste	Ressort de balai	4
12	15501.63200	Rahmen	Support de palier	1
13	15401.63270	Zahnrad 2	Pignon 2	1
14	19212.63100	Rolle	Rouleau	5
15	19212.63110	Haltescheibe	Collier	1
16	19212.97130	Kugel	Bille	1
17	19212.63120	Feder	Ressort	1
18	15501.96670	Beilagscheibe	Rondelle frein	1
19	15501.93310	Schraube	Bouchon	2
20	15501.63320	Bolzen	Vis	2
21	15501.91020	Bolzen	Vis	2
22	13963.92010	Mutter	Ecrou	1
23	15504.63120	Kabelabdeckung	Couvercle de cable	1

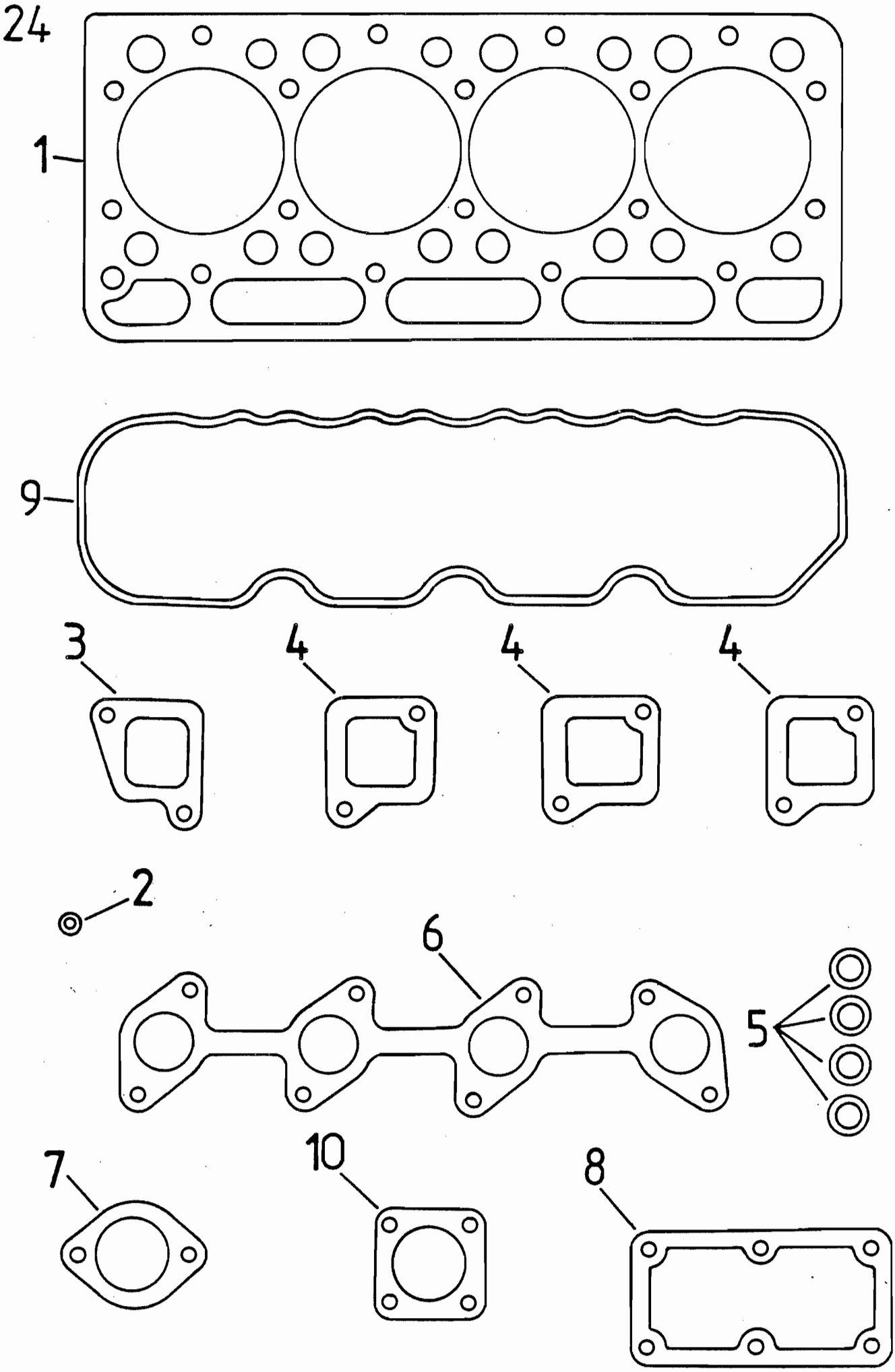
1
9
3
4
4
4
2
6
5
7
10
8

BILDTAFEL 24 ENTRUSSERSATZ JEU DE DECALAMINAGE

ILLUSTRATION 24

Pos.Nr. Pos.No.	Teile-Nr. Pièce-No.	Benennung	Dénomination	Stück Pièces
na	225.100.908	Entrußersatz	Jeu de décalaminage	1
1	19045.03310	Kopfdichtung	Joint de culasse	1
2	15221.33700	O-Ring	Joint torique	1
3	15442.11820	Ansaugrohrdichtung	Joint, Tuyau d'aspiration	1
4	15261.11830	Ansaugrohrdichtung	Joint, Tuyau d'aspiration	3
5	17011.53620	Düsendichtringe	Joint, injecteur	4
6	15442.12360	Auspuffdichtung	Joint, Collechapp.	1
7	15531.73270	Thermostatdichtung	Joint, thermostat	1
8	15261.72920	Dichtung	Joint de bride	1
9	15442.14520	Ventildeckeldichtung	Joint couvercle culasse	1
10	225.171.123	Auspuffdichtung	Joint, silencieux	1

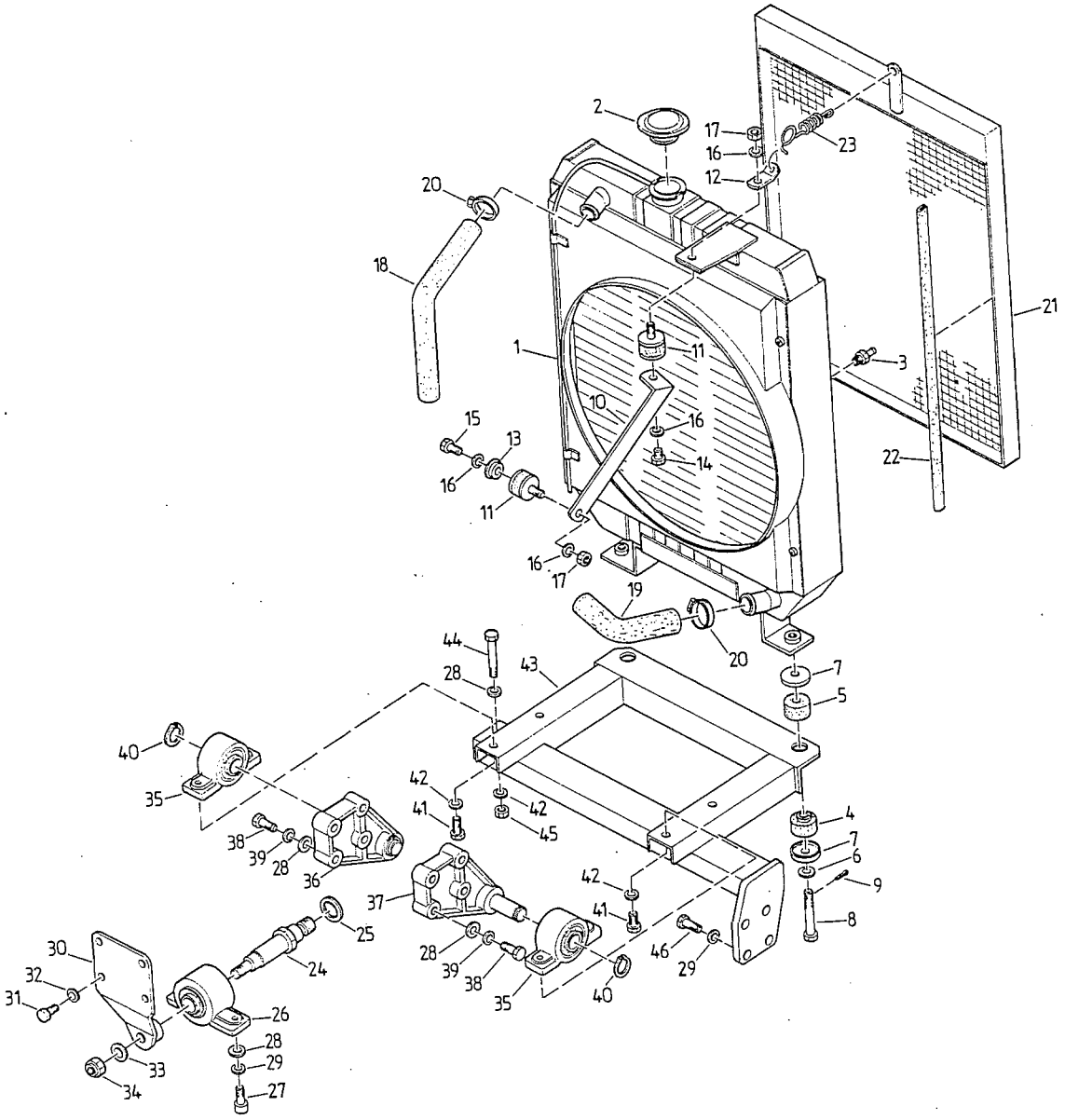
2
17
16
12
23
20
18
21
1
11
3
10
16
15
13
14
22
16
11
16
17
19
20
44
43
28
7
5
40
35
42
41
42
45
4
7
6
9
38
39
28
36
37
42
41
8
25
30
28
39
38
46
29
32
24
31
35
40
26
28
29
33
34
27

BILDTAFEL 27 MOTOREINBAU - KÜHLANLAGE

ILLUSTRATION 27 MONTAGE DU MOTEUR - RADIATEUR

Pos.Nr. Pos.No.	Teile-Nr. Pièce-No.	Normbezeichnung Normes	Benennung	Dénomination	Stück Pièces
1	225.111.138		Wasserkühler	Radiateur d'eau	1
2	225.111.901		Verschlußschraube	Bouchon	1
3	225.111.902		Ablasschraube	Vis de vidange	1
4	900.340.124		Gummipuffer	Silentbloc	2
5	900.340.123		Gummipuffer	Silentbloc	2
6	999.125.105	10,5 DIN 125 St-A2L	Scheibe	Rondelle	2
7	215.111.137		Scheibe	Rondelle	4
8	900.611.120		Sechskantschraube	Vis à six pans	2
9	999.132.405	2 x 20 DIN 94 St-A2L	Splint	Goupille fendue	2
10	225.111.147		Stütze	Support	1
11	211.111.204		Rundpuffer	Silentbloc	2
12	225.111.126		Lasche	Eclisse	1
13	225.111.146		Scheibe	Rondelle	1
14	999.111.134	M 8 x 12 DIN 933 8,8-A2L	Sechskantschraube	Vis à six pans	1
15	999.111.109	M 8 x 16 DIN 933 8,8-A2L	Sechskantschraube	Vis à six pans	1
16	999.126.103	B 8 DIN 137 A2L	Federscheibe	Rondelle de ressort	4
17	999.121.106	M 8 DIN 934 8-A2L	Sechskantmutter	Ecrou à six apns	2
18	225.111.148		Kühlerschlauch oben	Tuyau supérieur de radiateur	1
19	225.111.149		Kühlerschlauch unten	Tuyau inférieur de radiateur	1
20	999.163.604	AS 25-40 A DIN 3017 W1	Schlauchschelle	Bride	4
21	225.111.143		Kühlergitter	Grille de radiateur	1
22	225.111.150		Klemmprofil	Bordure profilée	2
23	211.411.381		Zugfeder	Ressort de tension	1
24	225.105.129		Zapfen	Pivot	1
25	999.126.109	B 20 DIN 137 A2L	Federscheibe	Rondelle de ressort	1
26	225.105.112		Lagerbock vollst.	Palier compl.	1
na	900.340.116		Schwingblock	Palier	1
27	999.112.105	M 10 x 20 DIN 912 8,8-A2L	Zylinderschraube	Vis cylindrique	2
28	999.125.105	10,5 DIN 125 St-A2L	Scheibe	Rondelle	11
29	999.126.120	10 VS	Sicherungsscheibe	Rondelle d'arrêt	6
30	225.105.130		Konsole geschw.	Console soudée	1
31	999.111.110	M 8 x 20 DIN 933 8,8-A2L	Sechskantschraube	Vis à six pans	4
32	999.126.122	8 VS	Sicherungsscheibe	Rondelle d'arrêt	4
33	999.125.106	13 DIN 125	Scheibe	Rondelle	1
34	999.122.105	NM 12 DIN 980	Sicherungsmutter	Ecrou d'arrêt	1
35	225.105.151		Lagerbock vollst.	Palier compl.	2
na	900.340.122		Schwingblock	Palier	2
36	225.105.166		Motorträger re.vollst.	Support de moteur droite cpl.	1
37	225.105.167		Motorträger li.vollst.	Support de moteur gauche cpl.	1
38	999.111.261	M 10x1,25 x 40 DIN 960 8,8-A2L	Sechskantschraube	Vis à six pans	8
39	999.126.134	10 S	Sicherungsscheibe	Rondelle d'arrêt	8
40	999.144.108	18 x 1,2 DIN 471	Sicherungsring	Arrêt seeger circlips	2
41	999.111.115	M 10 x 20 DIN 933 8,8-A2L	Sechskantschraube	Vis à six pans	4
42	999.126.130	10 M	Sicherungsscheibe	Rondelle d'arrêt	5
43	225.105.164		Konsole geschw.	Console soudée	1
44	999.111.224	M 10 x 55 DIN 931 8,8-A2L	Sechskantschraube	Vis à six pans	1
45	999.126.130	M 10 DIN 934 8-A2L	Sechskantmutter	Ecrou à six pans	1
46	999.111.116	M 10 x 25 DIN 933 8,8-A2L	Sechskantschraube	Vis à six pans	4

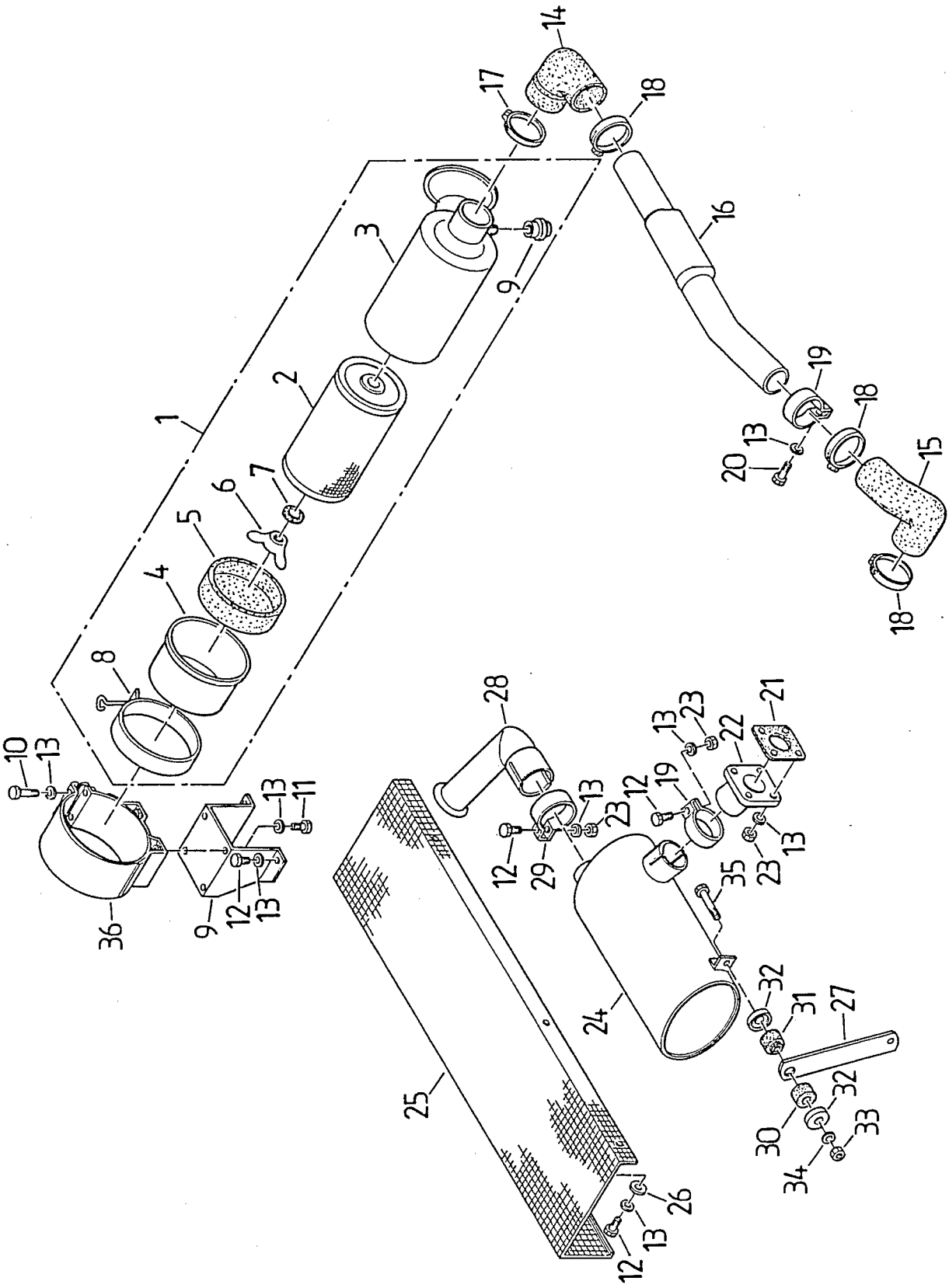
1
2
3
4
5
6
7
8
9
10
11
12
13
14
15
16
17
18
19
20
21
22
23
24
25
26
27
28
29
30
31
32
33
34
35
36

BILDTAFEL 28 LUFTFILTER- UND AUSPUFFANLAGE FILTRE A AIR ET ECHAPPEMENT

ILLUSTRATION 28

Pos.Nr. Pos.No.	Teile-Nr. Piéce-No.	Normbezeichnung Normes	Benennung	Dénomination	Stück Piéces
1	211.100.130		Luftfilter vollst.	Filtre à air compl.	1
2	211.100.131		Filtereinsatz	Filtre	1
3	15401.11150		Luftfiltergehäuse	Corps de filtre à air	1
4	15401.11160		Deckel	Couvercle	1
5	15401.11410		Gummikappe	Capuchon en caoutchouc	1
6	15401.92620		Flügelmutter	Boulon	1
7	15401.94430		Gummischeibe	Rondelle	1
8	15401.11070		Spannband	Ruban	1
9	15401.11090		Kontrolle für Luftfilter	Contrôle pour le filtre à air	1
10	999.111.113	M 8 x 35 DIN 933 8,8-A2L	Sechskantschraube	Vis à six pans	2
11	999.111.109	M 8 x 16 DIN 933 8,8-A2L	Sechskantschraube	Vis à six pans	4
12	999.111.110	M 8 x 20 DIN 933 8,8-A2L	Sechskantschraube	Vis à six pans	7
13	999.126.103	B 8 DIN 137 A2L	Federscheibe	Rondelle de ressort	18
14	225.100.150		Luftansaugschlauch	Tuyau d'aspiration d'air	1
15	225.100.151		Luftansaugschlauch	Tuyau d'aspiration d'air	1
16	225.100.149		Ansaugrohr	Tube d'aspiration	1
17	999.163.605	AS 50 - 70 DIN 3017 w1	Schelle	Collier	1
18	999.163.603	AS 32 - 50 DIN 3017 w1	Schelle	Collier	3
19	999.163.101	45,5 DIN 71555	Rohrschelle	Collier	2
20	999.111.111	M 8 x 25 DIN 933 8,8 - A2L	Sechskantschraube	Vis à six pans	1
21	225.171.123		Dichtung	Joint	1
22	225.171.147		Flansch	Bride	1
23	999.121.106	M 8 DIN 934 8-A2L	Sechskantmutter	Ecrou à six pans	6
24	225.171.151		Abgas-Schalldämpfer	Silentcieux d'échappement	1
25	225.171.149		Schutzblech geschw.	Tôle de protection soudé	1
26	999.125.302	8,4 DIN 9021 St-A2L	Scheibe	Rondelle	3
27	225.171.155		Lasche	Bride	1
28	225.171.154		Rohr geschw.	Tube soudé	1
29	999.163.104	53,5 DIN 71555	Rohrschelle	Collier	1
30	900.340.123		Gummipuffer	Silentbloc	1
31	900.340.124		Gummipuffer	Silentbloc	1
32	215.111.137		Scheibe	Rondelle	2
33	999.121.108	M 10 DIN 934 8-A2L	Sechskantmutter	Ecrou à six pans	1
34	999.111.104	B 10 DIN 137 A2L	Federscheibe	Rondelle de ressort	1
35	999.111.213	M 10 x 60 DIN 931 8,8-A2L	Sechskantschraube	Vis à six pans	1
na	999.121.212	BM 10 DIN 439 04 A2L	Sechskantmutter	Ecrou à six pans	1
36	211.100.233		Spannband	Band de tension soudée	1

29

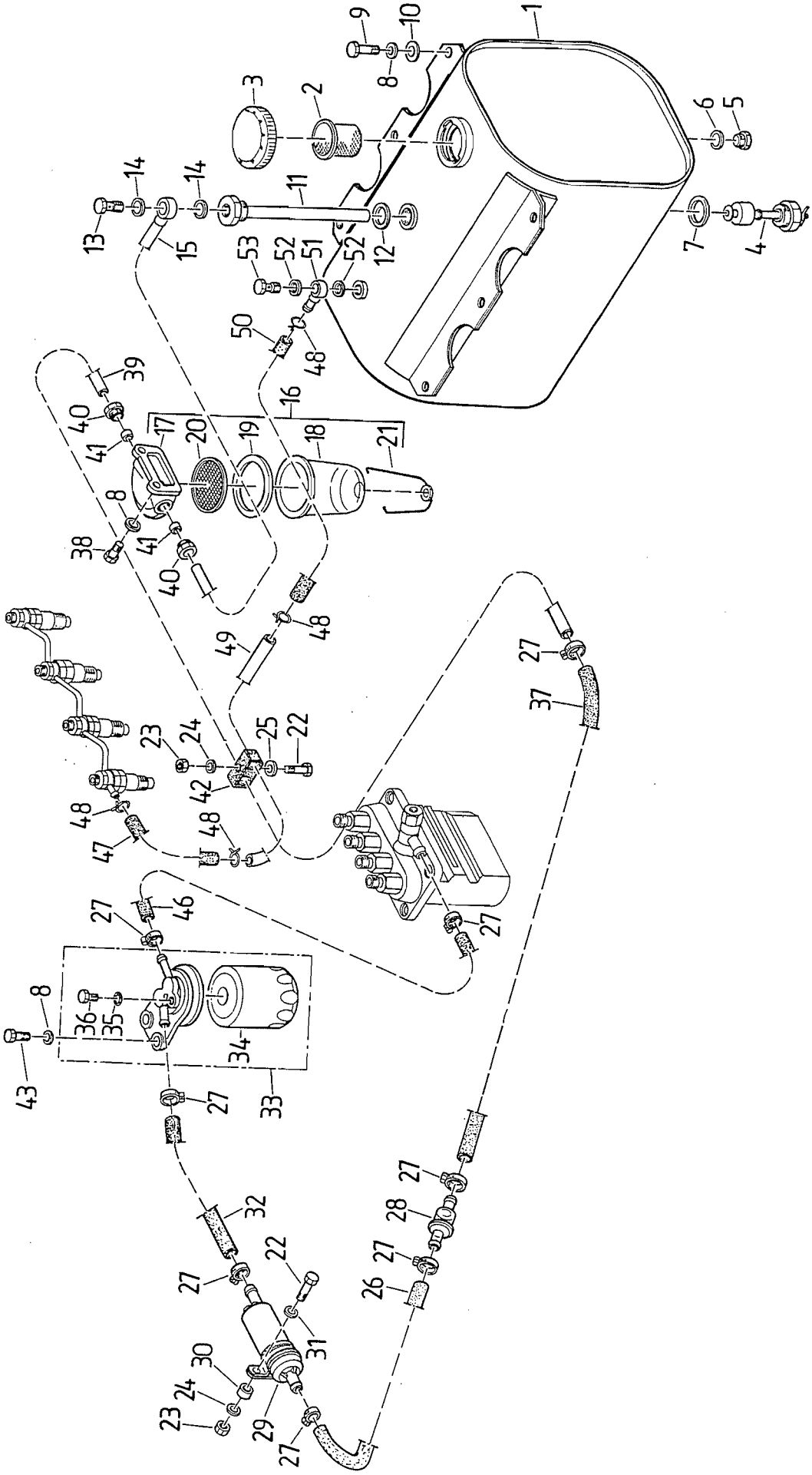
1
2
3
4
5
6
7
8
9
10
11
12
13
14
15
16
17
18
19
20
21
22
23
24
25
26
27
28
29
30
31
32
33
34
35
36
37
38
39
40
41
42
43
46
47
48
49
50
51
52
53

BILDTAFEL 29 KRAFTSTOFFANLAGE RESERVOIR A CARBURANT

ILLUSTRATION 29

Pos.Nr. Pos.No.	Teile-Nr. Pièce-No.	Normbezeichnung Normes	Benennung	Dénomination	Stück Pièces
1	225.151.126		Kraftstoffbehälter	Réservoir à carburant	1
2	225.151.128		Sieb	Filtre	1
3	225.151.127		Verschlußdeckel	Couvercle de fermeture	1
4	900.536.100		Vorratsschalter	Commulateur de niveau	1
5	999.116.102	M 14 x 1,5 DIN 7604 5,8	Verschlußschraube	Vis de fermeture	1
6	999.231.203	A 14 x 18 DIN 7603 Cu	Dichtring	Bague d'étanchéité	1
7	999.231.209	A 22 x 27 DIN 7603 Cu	Dichtring	Bague d'étanchéité	1
8	999.126.103	B 8 DIN 137 A2L	Federscheibe	Rondelle ressort	12
9	999.111.111	M 8 x 25 DIN 933 8,8-A2L	Sechskantschraube	Vis à six pans	6
10	999.125.302	A 8,4 DIN 9021 St-A2L	Scheibe	Rondelle	6
11	225.152.118		Steigrohr geschw.	Tube de montée	1
12	999.231.204	M 18 x 22 DIN 7603 Cu	Dichtring	Bague d'étanchéité	1
13	999.163.403	LL8 DIN 7643 A2L	Schraube	Vis	1
14	999.231.202	A 12 x 15,5 DIN 7603 Cu	Dichtring	Bague d'étanchéité	2
15	225.152.125		Saugleitung geschw.	Conduite de montée soudée	1
16	211.100.119		Vorfilter	Préfiltre	1
17	0 080 211		Filterkopf	Tête de filtre	1
18	0 995 260		Schauglas	Verre de contrôle	1
19	0 490 538		Gummidichtring	Joint de caoutchouc	1
20	0 800 074		Kraftstoffsieb	Filtre de carburant	1
21	0 030 428		Haltespange	Support	1
22	999.111.107	M 6 x 25 DIN 933 8,8-A2L	Sechskantschraube	Vis à six pans	5
23	999.121.103	M 6 DIN 934 8-A2L	Sechskantmutter	Ecrou à six pans	5
24	999.126.102	B 6 DIN 137 A2L	Federscheibe	Rondelle de ressort	5
25	999.125.301	6,4 DIN 9021 St-A2L	Scheibe	Rondelle	3
26	225.152.134	L=130 mm	Schlauch	Tuyau	1
27	999.163.608	AL 8-12 DIN 3017 W 1	Schlauchschelle	Collier de tuyau	8
28	211.152.337		Vorfilter	Préfiltre	1
29	225.152.133		Kraftstoffpumpe	Pompe à carburant	1
30	215.417.127		Distanzbüchse	Entretoise	1
31	999.125.103	6,4 DIN 125 St-A2L	Scheibe	Rondelle	1
32	225.152.128	L=200 mm	Schlauch	Tuyau	1
33	211.152.330		Kraftstoffilter	Filtre à carburant	1
34	15221.43080		Kraftstoffilter	Filtre à carburant	1
35	15108.43290		O-Ring	Joint torique	1
36	14102.43280	M 8 x 10	Sechskantschraube	Vis à six pans	1
37	225.152.129	L=300 mm	Schlauch	Tuyau	1
38	999.111.110	M 8 x 20 DIN 933 8,8-A2L	Sechskantschraube	Vis à six pans	2
39	225.152.127		Saugleitung	Conduite d'aspiration	1
40	0 571 346		Leitungsmutter	Ecrou de tube	2
41	0 566 004		Dichtkegel	Joint	2
42	999.164.106	8 LBG	Schelle	Collier	3
43	999.111.111	M 8 x 25 DIN 933 8,8-A2L	Sechskantschraube	Vis à six pans	2
46	211.152.332	L=600 mm	Schlauch	Tuyau	1
47	211.152.333	L=300 mm	Schlauch	Tuyau	1
48	211.152.334		Schlauchklemme	Clavette de tuyau	4
49	225.152.131		Rücklaufrohr	Tube de retour	1
50	225.152.116	L=200 mm	Schlauch	Tuyau	1
51	221.152.101		Ring-Schlauchnippel	Téton de tube	1
52	999.231.201	A 8x 11,5 DIN 7603 Cu	Dichtring	Bague d'étanchéité	2
53	999.163.401	LL 5 DIN 7643 A2L	Schraube	Vis	1
54	999.163.702	A 4 x 162	Kabelband	Bande	3

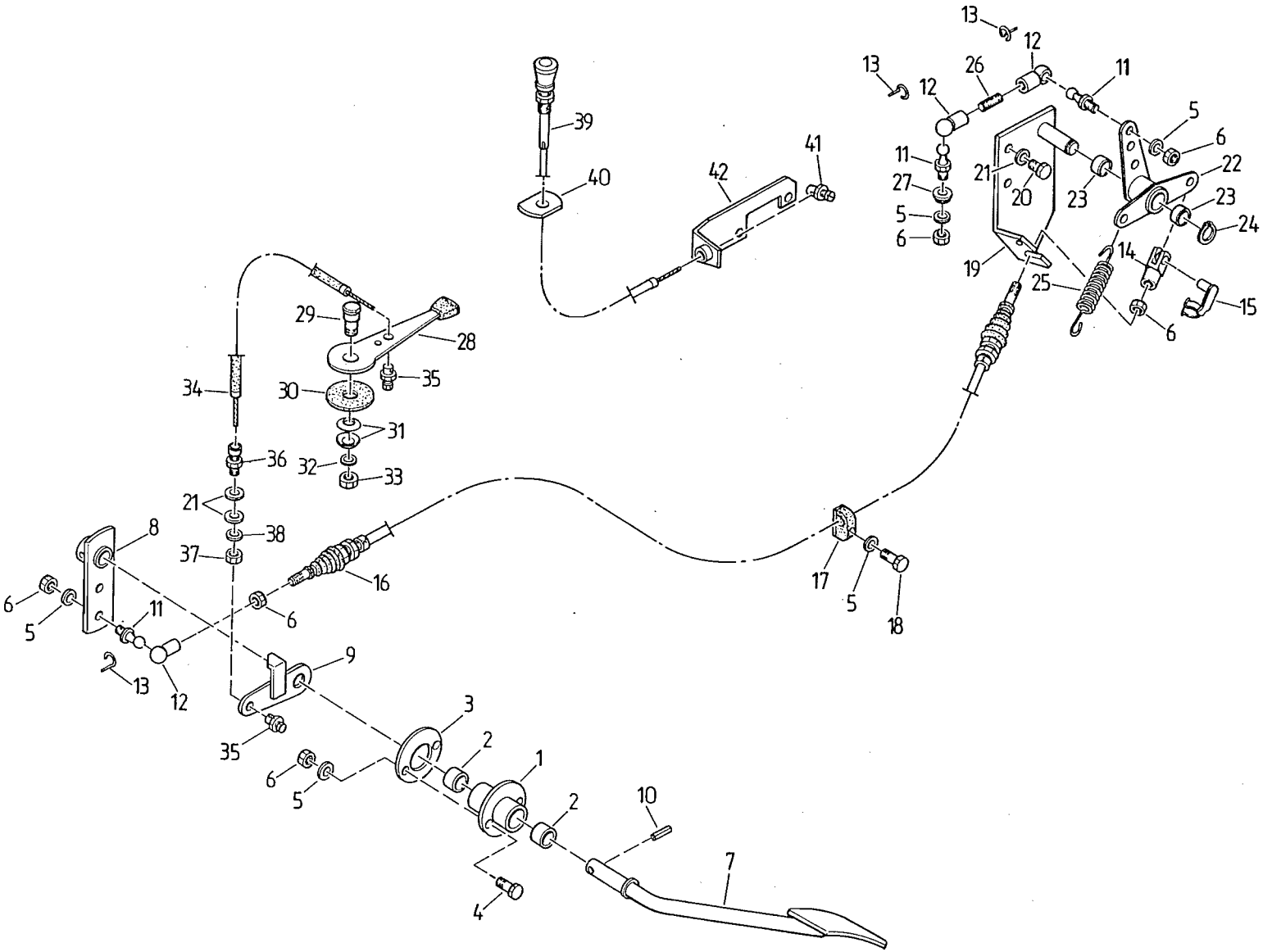
13
12
26
11
5
6
22
23
24
15
14
25
19
20
21
27
39
40
41
42
29
28
35
30
31
32
33
34
36
38
37
8
16
17
18
9
3
2
1
10
7
4

BILDTAFEL 30 GASBETÄTIGUNG - COMMANDES D'ACCELERATEUR
ILLUSTRATION 30 MOTORABSTELLUNG ET D'ARRET DU MOTEUR

Pos.Nr. Pos.No.	Teile-Nr. Piéce-No.	Normbezeichnung Normes	Benennung	Dénomination	Stück Piéces
1	225.161.102		Lager vollst.	Palier compl.	1
2	900.220.027		Büchse	Bague	2
3	221.162.108		Scheibe	Rondelle	1
4	999.111.106	M 6 x 20 DIN 933 8.8-A2L	Sechskantschraube	Vis à six pans	2
5	999.126.102	B 6 DIN 137 A2L	Federscheibe	Rondelle de ressort	4
6	999.121.103	M 6 DIN 934 8-A2L	Sechskantmutter	Ecrou à six pans	5
7	211.161.207		Fußfahrhebel	Accélérateur à pied	1
8	225.161.137		Hebel geschw.	Levier soudé	1
9	225.161.150		Hebel geschw.	Levier soudé	1
10	999.132.137	6 x 24 DIN 1481	Spannhülse	Fendeur	1
11	999.142.205	A 10 DIN 71803 A2L	Kugelzapfen	Pivot à rotule	3
12	999.142.301	B 10 DIN 71805 A2L	Kugelpfanne	Cuvette de rotule	3
13	999.142.304	S 10 DIN 71805 A2L	Sicherungsbügel	Etrier	3
14	999.142.101	G 6x12 DIN 71752 A2L	Gabelkopf	Tête de fourchette	1
15	999.131.301	6 x 12 A2L	ES-Bolzen	Boulon ES	1
16	900.500.138		Seilzug	Câble	1
17	999.164.107	10 LB	Schelle	Collier	1
18	999.111.107	M 6 x 25 DIN 933 8,8-A2L	Sechskantschraube	Vis à six pans	1
19	225.161.145		Winkel geschw.	Angle soudé	1
20	999.111.109	M 8 x 16 DIN 933 8,8-A2L	Sechskantschraube	Vis à six pans	2
21	999.126.103	B 8 DIN 137 A2L	Federscheibe	Rondelle de ressort	4
22	225.161.149		Hebel vollst.	Levier compl.	1
23	900.220.030		Büchse	Bague	2
24	999.144.103	12 x 1 DIN 471	Sicherungsring	Rondelle d'arrêt	1
25	MHK 12.08.059		Zugfeder	Ressort de tension	1
26	999.115.129	M 6x16 DIN 939 8.8-A2L	Stiftschraube	Goujon	1
27	225.161.148		Scheibe	Rondelle	1
28	211.162.202		Handfahrhebel vollst.	Accélérateur à main cpl.	1
29	211.412.302		Bolzen	Boulon	1
30	215.162.104		Reibscheibe	Rondelle de friction	1
31	999.216.102	B 20 DIN 2093	Tellerfeder	Rondelle ressort	2
32	999.125.105	10,5 DIN 125 St-A2L	Scheibe	Rondelle	1
33	999.122.104	NM 10 DIN 980 8-A2L	Sicherungsmutter	Ecrou	1
34	900.500.115		Seilzug	Câble	1
35	211.411.103		Nippel	Collier de tuyau	2
36	MHK 12.07.070		Stellschraube	Vis de reglage	1
37	999.121.105	M 7 DIN 934 8-A2L	Sechskantmutter	Ecrou à six pans	1
38	999.125.110	7,4 DIN 125 St-A2L	Scheibe	Rondelle	2
39	900.500.110		Drahtzug	Cable	1
40	225.162.105		Unterlage	Fond	2
41	211.162.102		Seilklemmnippel	Teton de cable	1
42	225.162.112		Bügel geschw.	Etrier soudé	1

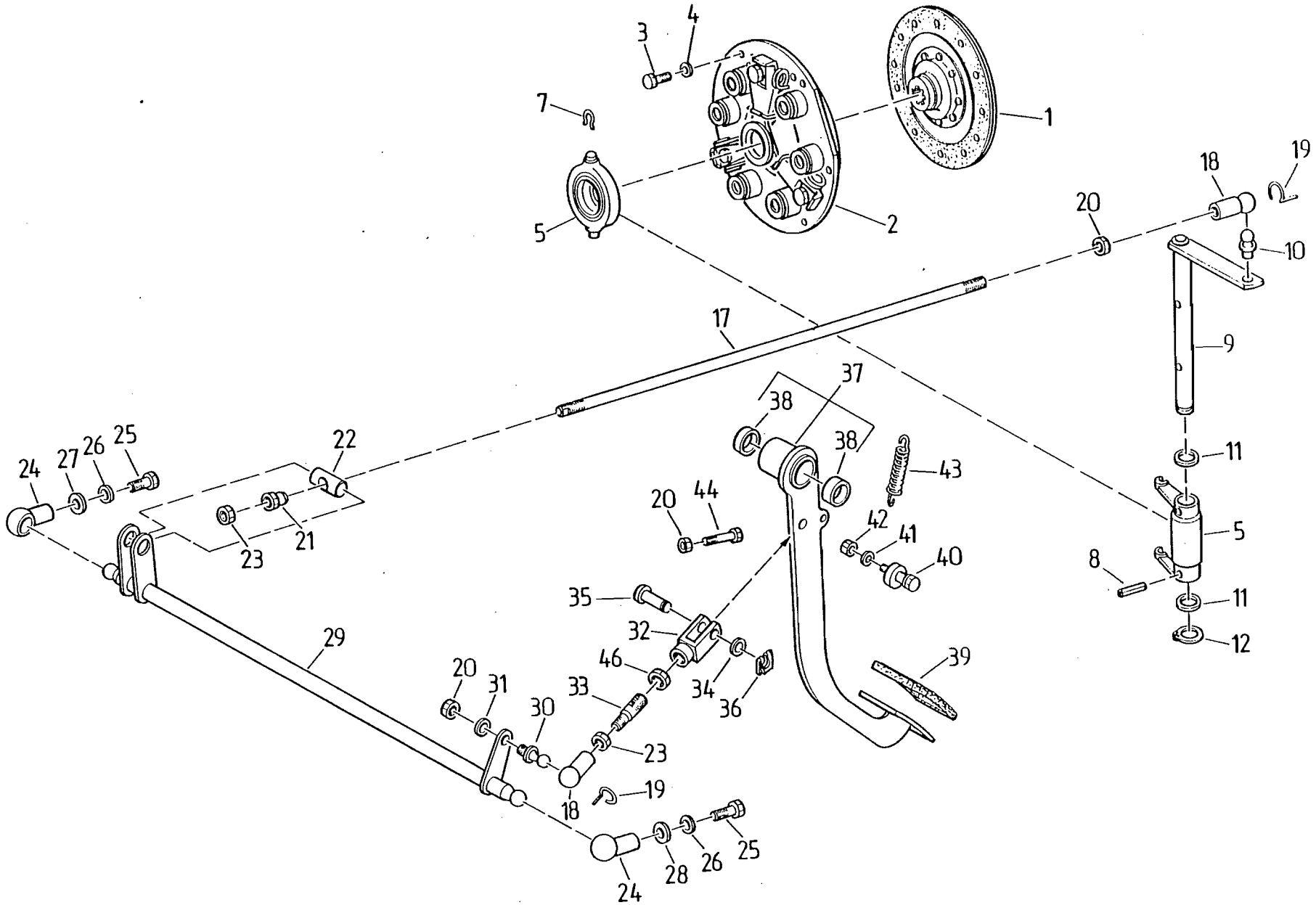
1
2
3
4
5
7
8
9
10
11
11
12
17
18
18
19
19
20
20
20
21
22
23
23
24
24
25
25
26
26
27
28
29
30
31
32
33
34
35
36
37
38
38
39
40
41
42
43
44
46

BILDTAFEL 31 KUPPLUNG MIT BETÄTIGUNG EMBRAYAGE, COMMANDE D'EMBRAYAGE

ILLUSTRATION 31

Pos.Nr. Pos.No.	Teile-Nr. Pièce-No.	Normbezeichnung Normes	Benennung	Dénomination	Stück Pièces
1	210.180.102		Kupplungsscheibe	Disque d'embrayage	1
2	225.181.100		Druckplatte	Plaque	1
3	999.111.109	M 8x16 DIN 933 8,8-A2K	Sechskantschraube	Vis à six pans	6
4	999.126.204	B 8 DIN 127 A2K	Federring	Rondelle de ressort	6
5	210.181.101		Kupplungsausrücker	Bague	1
6	210.181.303		Ausrückgabel	Fourchette d'embrayage	1
7	MHK 12.01.010		Formfeder	Ressort	2
8	999.132.139	6 x 28 DIN 1481	Spannhülse	Tendeur	2
9	225.182.107		Kupplungswelle geschw.	Arbre d'embrayage soudé	1
10	999.142.203	B13x10 DIN71803 A2K	Kugelzapfen	Pivot à rotule	1
11	999.125.207	18 DIN 1440 A2K	Scheibe	Rondelle	2
12	999.144.108	18 x 1,2 DIN 471	Sicherungsring	Bague de securité	1
17	225.182.122		Zugstange	Tige de tension	1
18	999.142.302	B 13 DIN 71805 A2L	Kugelpfanne	Cuvette de rotule	2
19	999.142.305	S 13 DIN 71805 A2L	Sicherungsbügel	Arceau de sécurité	2
20	999.121.106	M 8 DIN 934 8-A2L	Sechskantmutter	Ecrou	4
21	211.182.313		Kugelbundmutter	Ecrou à face d'appui sher.	1
22	225.182.124		Bolzen	Boulon	1
23	999.121.211	BM 8 DIN 439 04 A2L	Sechskantmutter	Ecrou à six pans	3
24	999.142.303	B 16 DIN 71805 A2L	Kugelpfanne	Cuvette de rotule	2
25	999.111.115	M10x20 DIN933 8,8-A2L	Sechskantschraube	Vis à six pans	2
26	999.126.104	B 10 DIN 137 A2L	Federscheibe	Rondelle de ressort	2
27	999.125.303	A 10,5 DIN 9021 St-A2L	Scheibe	Rondelle	1
28	999.125.105	10,5 DIN 125 St-A2L	Scheibe	Rondelle	1
29	225.182.125		Welle geschw.	Arbre soudée	1
30	999.142.201	A 13 DIN 71803 A2L	Kugelzapfen	Pivot à rotule	1
31	999.126.103	B 8 DIN 137 A2L	Federscheibe	Rondelle de ressort	1
32	225.182.118		Gabelkopf	Tête de fourchette	1
33	225.182.120		Stiftschraube	Goujon fileté	1
34	999.125.203	10 DIN 1440 A2L	Scheibe	Rondelle	1
35	MHK 12.08.020		Bolzen	Boulon	1
36	999.133.201	10 A2L	SL-Sicherung	Arrêt SL	1
37	211.182.100		Hebel links vollst.	Levier gauche cmpl.	1
38	900.220.023		Büchse	Douille	2
39	215.182.109		Pedalüberzug	Couvre-pédale	1
40	211.182.201		Exzenter vollst.	Excentrique compl.	1
41	999.125.104	8,4 DIN 125 St-A2L	Scheibe	Rondelle	1
42	999.122.103	NM 8 DIN 980 8-A2L	Sicherungsmutter	Ecrou de sécurité	1
43	900.310.122		Zugfeder	Ressort de tension	1
44	999.111.205	M 8x35 DIN931 8,8-A2L	Sechskantschraube	Vis à six pans	1
46	999.121.212	BM 10 DIN439 04 A2L	Sechskantmutter	Ecrou à six pans	1

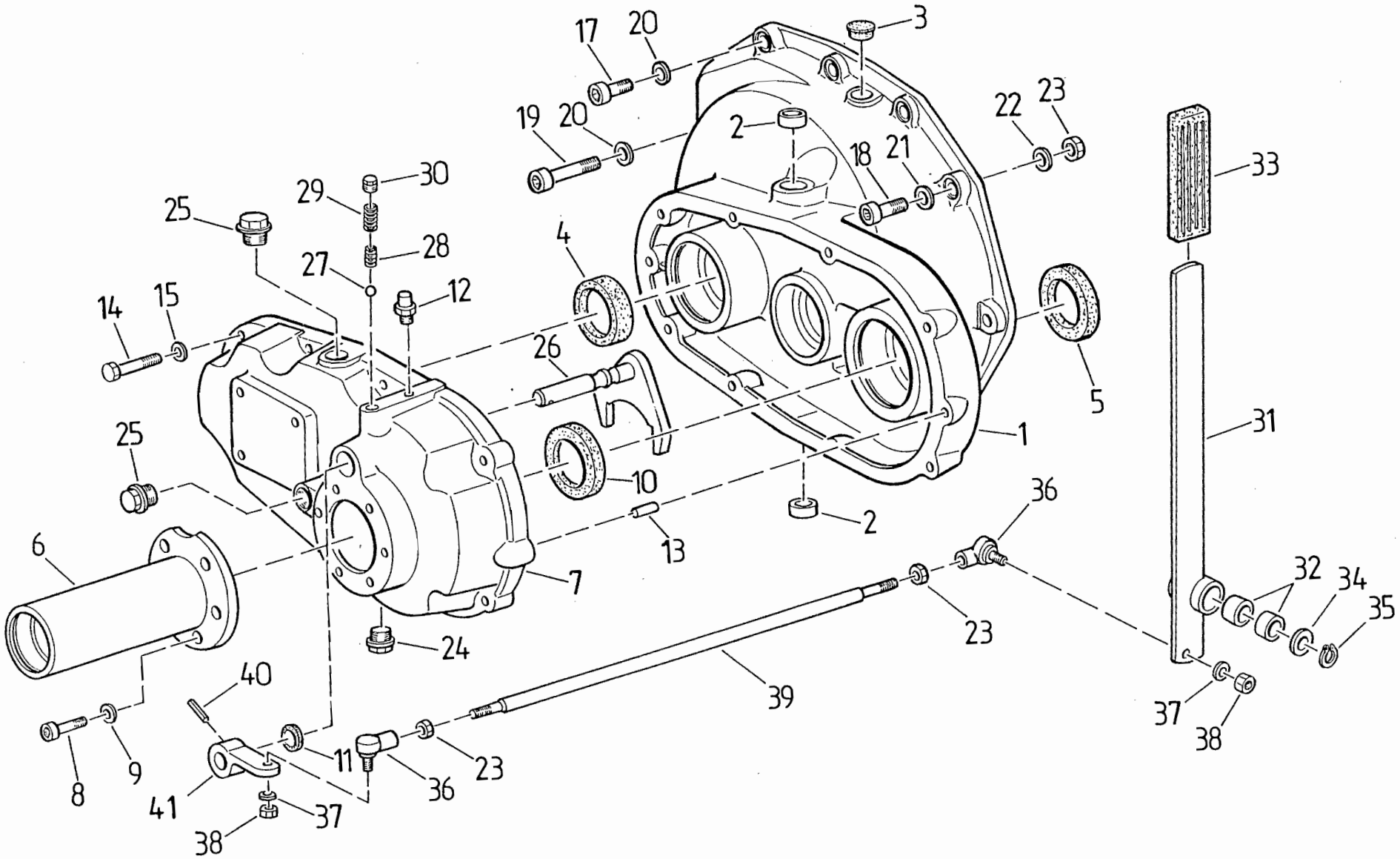
17
20
3
19
20
2
22
23
18
21
33
25
29
30
28
27
4
12
14
15
26
5
31
1
25
10
36
2
13
6
7
32
34
35
23
24
40
39
37
38
8
9
11
36
23
41
37
38

BILDTAFEL 32

ILLUSTRATION 32

VERTEILERGETRIEBE, SCHALTUNG - ZAPFWELLE VORNE

ENGRENAGE DISTRIBUTEUR, COMMANDE - P.D.F. AV

Pos.Nr. Pos.No.	Teile-Nr. Piéce-No.	Normbezeichnung Normes	Benennung	Dénomination	Stück Pièces
1	225.206.150		Gehäuse vollst.	Carter compl.	1
2	900.220.021		Büchse	Bague	2
3	999.232.306	20,7	Verschlußstopfen	Bouchon de fermeture	1
4	999.231.110	A 35x52x7 DIN 3760 NB	Wellendichtring	Simmering	1
5	999.231.113	A 38x55x7 DIN 3760 NB	Wellendichtring	Simmering	1
6	225.206.151		Rohr geschw.	Tube soudé	1
7	225.206.102		Gehäusedeckel	Couvercle de carter	1
8	999.112.107	M 10x30 DIN 912 8,8-A2K	Zylinderschraube	Vis cylindrique	6
9	999.126.120	10 VS DIN 1261	Sicherungsscheibe	Rondelle arrêt	6
10	999.231.112	A 38x52x7 DIN 3760 NB	Wellendichtring	Simmering	1
11	999.231.150	BSL 15x22x4/5 NB	Wellendichtring	Simmering	1
12	900.440.104		Entlüftungsventil	Soupape de ventilation	1
13	999.132.301	8 m 6 x 16 DIN 7	Zylinderstift	Goujon	3
14	999.111.206	M 8x40 DIN 931 8,8-A2K	Sechskantschraube	Vis à six pans	8
15	999.126.103	B 8 DIN 137 A2K	Federscheibe	Rondelle de ressort	8
17	999.112.103	M 8x45 DIN 912 8,8-A2L	Zylinderschraube	Vis cylindrique	8
18	999.112.132	M 8x55 DIN 912 8,8-A2L	Zylinderschraube	Vis cylindrique	2
19	999.112.147	M 8x60 DIN 912 8,8-A2L	Zylinderschraube	Vis cylindrique	1
20	999.126.212	8 DIN 7980 A2L	Federring	Rondelle de ressort	5
21	999.125.104	8,4 DIN 125 A2L	Scheibe	Rondelle	3
22	999.126.122	8 VS	Sicherungsscheibe	Rondelle arrêt	6
23	999.121.106	M 8 DIN 934 8-A2L	Sechskantmutter	Ecrou à six pans	5
24	210.211.324		Verschlußschraube	Bouchon	1
25	210.221.314		Verschlußschraube	Bouchon	2
26	225.206.105		Schaltgabel geschw.	Fourchette soudée	1
27	999.225.101	8 mm IV DIN 5401	Kugel	Bille	1
28	210.213.344		Druckfeder	Ressort de pression	1
29	MHK 12.02.040		Druckfeder	Ressort de pression	1
30	999.116.101	AM 10 x 1 DIN 7604	Verschlußschraube	Bouchon	1
31	225.345.105		Schalthebel vollst.	Levier cpl.	1
32	900.220.020		Büchse	Bague	2
33	900.510.117		Kunstoffgriff	Poigné plastique	1
34	MHK 12.15.023		Scheibe	Rondelle	1
35	999.144.106	16 x 1 DIN 471	Sicherungsring	Arrêt Seeger	1
36	999.142.401	13 R	Winkelgelenk	Articulation	2
37	999.126.103	B 8 DIN 137 A2L	Federscheibe	Rondelle de ressort	2
38	999.122.103	NM 8 DIN 980 8-A2L	Sicherungsmutter	Contre-ècrou	2
39	225.345.109		Zugstange	Tringle	1
40	999.132.137	6 x 24 DIN 1481	Spannhülse	Douille de serrage	1
41	225.345.100		Hebel	Levier	1

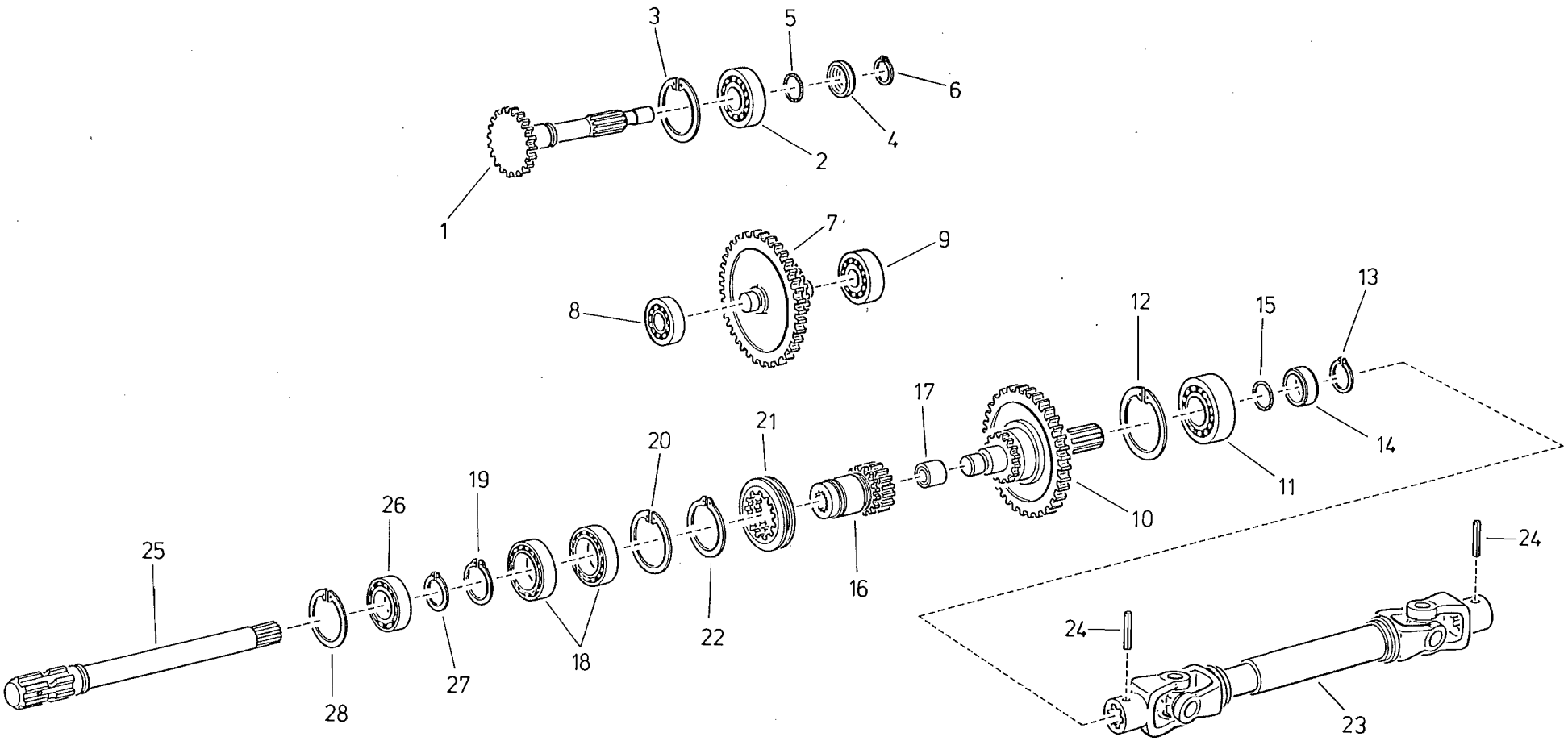
1
2
3
4
5
6
7
8
9
10
11
12
13
14
15
16
17
18
19
20
21
22
23
24
24
25
26
27
28

BILDTAFEL 33

ILLUSTRATION 33

VERTEILERGETRIEBE, GETRIEBERÄDER UND WELLEN

ENGRENAGE DISTRIBUTEUR, PIGNONS ET ARBRES

Pos.Nr. Pos.No.	Teile-Nr. Pièce-No.	Normbezeichnung Normes	Benennung	Dénomination	Stück Pièces
1	225.207.134	z = 26	Antriebswelle	Arbre l'entraîhement	1
2	999 221 135	6305 DIN 625	Rillenkugellager	Roulement à billes	1
3	999 144 212	62 x 2 DIN 472	Sicherungsring	Bague de sécurité	1
4	225.207.100		Ring	Bague	1
5	999 231 411	25,07 x 2,62	O-Ring	Joint torique	1
6	999 144 112	25 x 1,2 DIN 471	Sicherungsring	Bague de sécurité	1
7	225.207.135		Doppelstirnrad 26/56	Pignon double 26/56 dents	1
8	999 221 116	6204 DIN 625	Rillenkugellager	Roulement à billes	1
9	999 221 134	6304 DIN 625	Rillenkugellager	Roulement à billes	1
10	225.207.136		Stirnrad z = 57	Pignon 57 dents	1
11	999 221 141	6306 DIN 625	Rillenkugellager	Roulement à villes	1
12	999 144 214	72 x 2,5 DIN 472	Sicherungsring	Bague de sécurité	1
13	999 144 115	30 x 1,5 DIN 471	Sicherungsring	Bague de sécurité	1
14	225.212.120		Ring	Bague	1
15	999 231 420	26,7 x 1,78	O-Ring	Joint torique	1
16	225.207.106		Lagerbüchse	Coussinet	1
17	999 223 311	BK 20 x 20	Nadelhülse	Douille d'aiguille	1
18	999 221 106	6008 DIN 625	Rillenkugellager	Roulement à billes rainuré	2
19	999 144 119	40 x 1,75 DIN 471	Sicherungsring	Bague de securité	1
20	999 144 213	68 x 2,5 DIN 472	Sicherungsring	Bague de securité	1
21	225.207.124		Schaltmuffe	Manchon de commande	1
22	999 144 132	55 x 2 DIN 471	Sicherungsring	Bague de securité	1
23	siehe BT 61		Gelenkwelle	Arbre à cardans	1
24	999 132 144	6 x 45 DIN 1481	Spannhülse	Tendeur	2
25	225.262.108		Zapfwelle	Prise de force	1
26	999 221 149	6006 2 RS DIN 625	Rillenkugellager	Roulement à billes	1
27	999 144 115	30 x 1,5 DIN 471	Sicherungsring	Bague de sécurité	1
28	999 144 211	55 x 2 DIN 472	Sicherungsring	Bague de sécurité	1

35

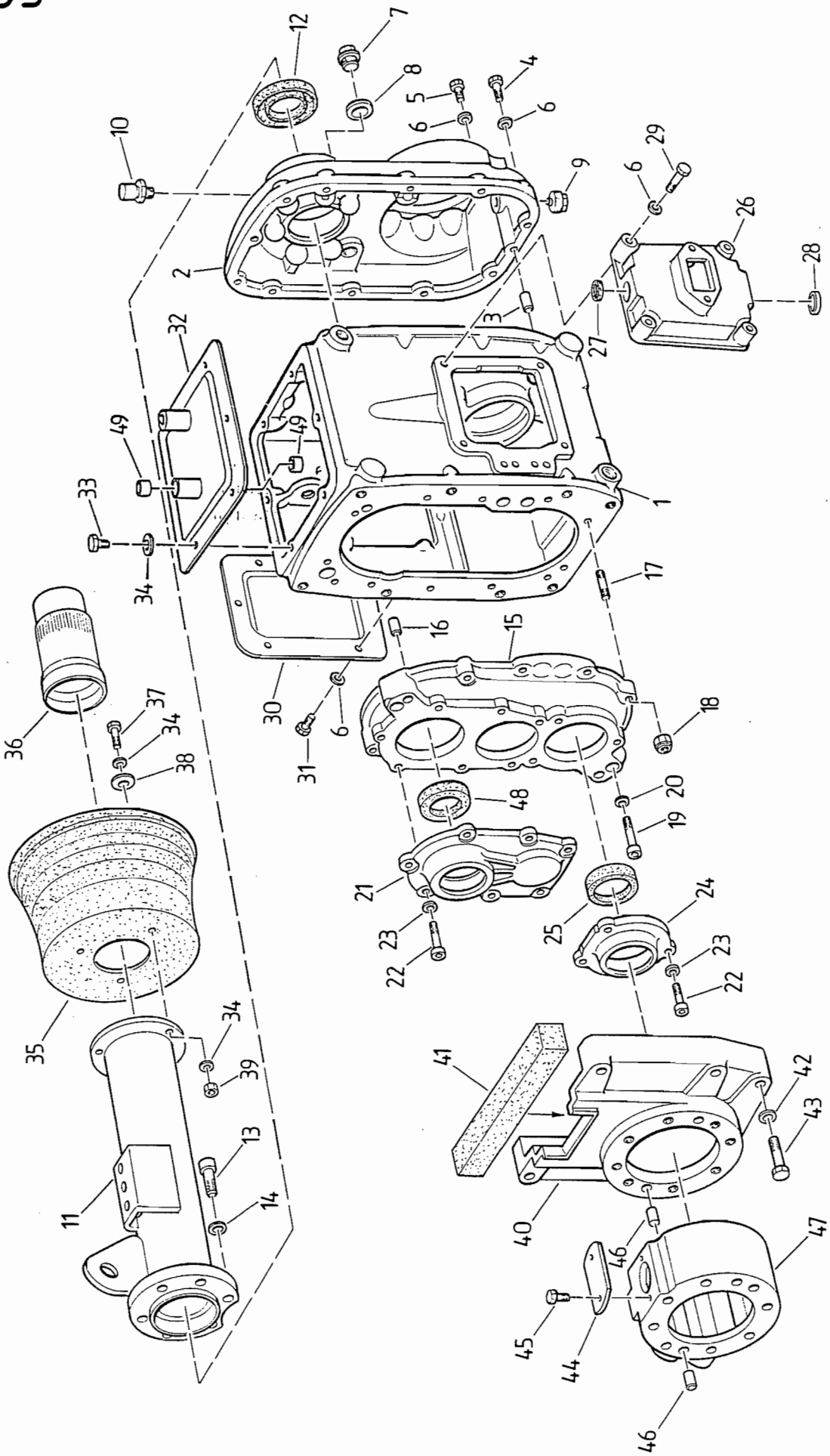

1
2
3
4
5
6
7
8
9
10
11
12
13
14
15
16
17
18
19
20
21
22
23
24
25
26
27
28
29
30
31
32
33
34
35
36
37
38
39
40
41
42
43
44
45
46
47
48
49

BILDTAFEL 35 SCHALTGETRIEBE - CHANGEMENT DE VITESSE -
ILLUSTRATION 35 GETRIEBEGEHÄUSE CARTER

Pos.Nr. Pos.No.	Teile-Nr. Piéce-No.	Normbezeichnung Normes	Benennung	Dénomination	Stück Pièces
1	221.211.103		Getriebegehäuse	Carter de boite de vitesse	1
2	225.211.133		Zwischengehäuse	Carter intermédiaire	1
3	999.132.302	10 m 6 x 20 DIN 7	Zylinderstift	Goupille cylindrique	2
4	999.111.117	M 10x30 DIN 933 8,8-A2L	Sechskantschraube	Vis à six pans	8
5	999.111.212.	M 10x50 DIN 931 8,8-A2L	Sechskantschraube	Vis à six pans	2
6	999.126.104	B 10 DIN 137 A2L	Federscheibe	Rondelle de ressort	20
7	999.116.104	AM30x1,5 DIN 7604 5,8A2L	Verschlußschraube	Vis de fermeture	1
8	999.231.207	A 30x36 DIN 7603 Cu	Dichtring	Joint d'étanchéité	1
9	210.211.324.0		Verschlußschraube	Vis de fermeture	1
10	900.440.104		Entlüftungsventil	Soupape	1
11	225.211.155		Rohr geschw.	Tube soudé	1
12	999.231.107	A 30x52x7 DIN 3760 NB	Wellendichtring	Bague Simmer	1
13	999.112.107	M 10x30 DIN 912 8,8-A2L	Zylinderschraube	Vis cylindrique	6
14	999.126.120	10 VS	Sicherungsscheibe	Rondelle d'arrêt	6
15	211.211.302		Lagerdeckel	Couvercle	1
16	999.132.307	10 m 6 x 40 DIN 7	Zylinderstift	Goupille cylindrique	2
17	999.115.117	M 8x30 DIN 939 8,8-A2L	Stiftschraube	Vis	8
18	999.122.103	NM 8 DIN 980 8-A2L	Sicherungsmutter	Ecrou d'arrêt	8
19	999.112.118	M 8x35 DIN 912 8,8-A2L	Zylinderschraube	Vis cylindrique	2
20	999.126.122	8 VS	Sicherungsscheibe	Rondelle d'arrêt	2
21	211.211.305		Deckel	Couvercle	1
22	999.112.102	M 8x25 DIN 912 8,8-A2L	Zylinderschraube	Vis cylindrique	10
23	999.126.122	8 VS	Sicherungsscheibe	Rondelle d'arrêt	10
24	225.211.101		Deckel	Couvercle	1
25	999.231.129	A 40x52x7 DIN 3760 NB	Wellendichtring	Bague Simmer	1
26	210.211.306.0		Schaltdeckel	Couvercle de sélecteur	1
27	999.231.151	BSL 16x24x4/5 NB	Wellendichtring	Bague Simmer	1
28	210.211.312.0		Verschlußdeckel	Couvercle	1
29	999.111.210	M 10x40 DIN 931 8,8-A2L	Sechskantschraube	Vis à six pans	4
30	210.211.309.0		Gehäusedeckel	Couvercle de carter	1
31	999.111.115	M 10x20 DIN 933 8,8-A2L	Sechskantschraube	Vis à six pans	6
32	225.211.137		Gehäusedeckel geschw.	Couvercle de carter soudée	1
33	999.111.109	M 8x16 DIN 933 8,8-A2L	Sechskantschraube	Vis à six pans	6
34	999.126.103	B 8 DIN 137 A2L	Federscheibe	Rondelle de ressort	12
35	160.375.107		Schutztopf	Protection	1
36	210.261.311.0		Zapfwellenschutz	Protection de prise de force	1
37	999.111.110	M 8x20 DIN 933 8,8-A2L	Sechskantschraube	Vis à six pans	3
38	999.125.302	A 8,4 DIN 9021 St-A2L	Scheibe	Rondelle	3
39	999.121.106	M 8 DIN 934 8-A2L	Sechskantmutter	Ecrou à six pans	3
40	225.240.105		Flanschgehäuse	Carter à flasque	1
41	225.240.119		Einlage	Joint de mouse	1
42	999.126.120	10 VS	Sicherungsscheibe	Rondelle d'arrêt	6
43	999.111.213	M 10 x 60 DIN 931 8,8-A2L	Sechskantschraube	Vis à six pans	6
44	225.211.156		Deckel	Couvercle	1
45	999.111.134	M 8 x 12 DIN 933 8,8-A2L	Sechskantschraube	Vis à six pans	2
46	999.132.301	8 m 6 x 16 DIN 7 St	Zylinderstift	Goupille cylindriqur	4
47	225.211.153		Zwischenflansch	Entretoise	1
48	999.231.112	A 38x52x7 DIN 3760 NB	Wellendichtring	Bague Simmer	1
49	999.223.322	HK 16 x 14 RS	Nadelhülse	Douille d'aiguille	2

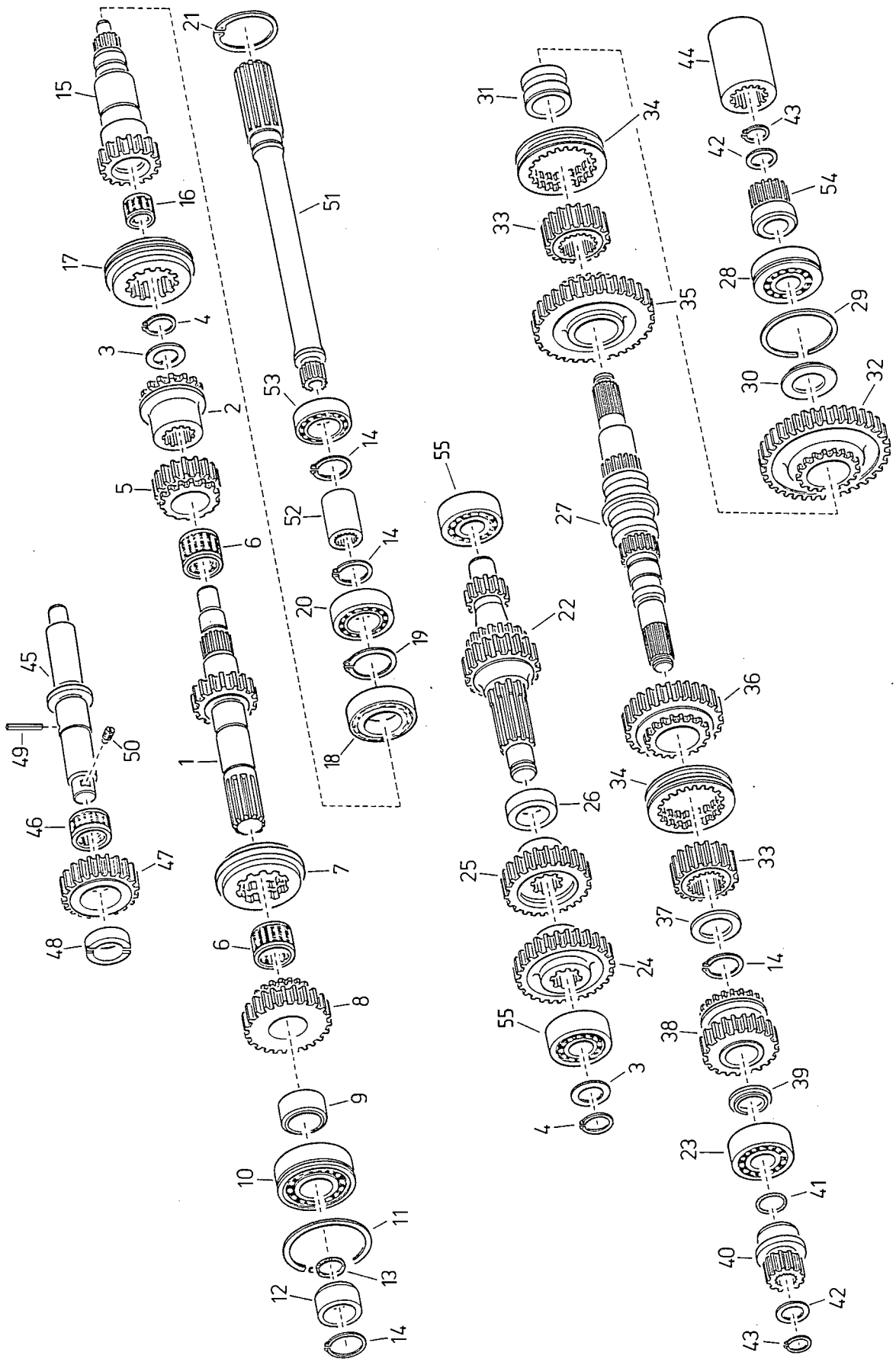
15
16
17
4
3
2
5
6
1
7
6
8
9
10
11
13
12
14
21
51
53
14
52
14
20
19
18
45
49
50
46
47
48
55
22
26
25
24
55
3
4
31
34
33
35
27
36
34
33
37
14
38
39
23
41
40
42
43
44
43
42
54
28
29
30
32

BILDTAFEL 36

ILLUSTRATION 36

SCHALTGETRIEBE - GETRIEBERÄDER UND WELLEN

CHANGEMENT DE VITESSE - PIGNONS ET ARBRES

Pos.Nr. Pos.No.	Teile-Nr. Pièce-No.	Normbezeichnung Normes	Benennung	Dénomination	Stück Pièces
1	225.212.104		Antriebswelle	Arbre d'entraînement	1
2	225.212.105		Muffe	Manchon	1
3	999 125 403	25 x 35 x 2	Stützscheibe	Rondelle d'appui	2
4	999 144 112	25 x 1,2 DIN 471	Sicherungsring	Bague de sécurité	2
5	211.212.312		Stirnrad z = 21	Pignon 12 dents	1
6	999 223 120	32 x 37 x 27	Nadelkäfig	Cage à aiguilles	2
7	211.212.365		Schaltmuffe	Manchon de commande	1
8	225.212.113		Stirnrad z = 29	Pignon 29 dents	1
9	211.212.310		Distanzring	Bague d'écartement	1
10	999 222 116	NUP 306 NR DIN 5412	Zylinderrollenlager	Roulement à aiguilles	1
11	999 225 203	SP 72 DIN 5417	Sprengring	Anneau de retenue	1
12	225.212.120		Ring	Bague	1
13	999 231 420	26,7 x 1,78	O-Ring	Joint torique	1
14	999 144 115	30 x 1,5 DIN 471	Sicherungsring	Bague de securité	4
15	225.212.153		Zwischenwelle	Arbre intermédiaire	1
16	999 223 106	20 x 26 x 20	Nadelkäfig	Cage à aiguilles	1
17	225.212.119		Schaltmuffe	Manchon de commande	1
18	999 221 105	6007 DIN 625	Rillenkugellager	Roulement à billes	1
19	999 144 117	35 x 1,5 DIN 471	Sicherungsring	Bague de sécurité	1
20	999 221 119	6202 DIN 625	Rillenkugellager	Roulement à billes	1
21	999 144 211	55 x 2 DIN 472	Sicherungsring	Bague de sécurité	1
22	211.212.201		Vorgelegewelle vollst.	Arbre compl.	1
23	999 221 135	6305 DIN 625	Rillenkugellager	Roulement à billes	1
24	225.212.152		Stirnrad z = 37	Pignon 37 dents	1
25	225.212.114		Stirnrad z = 30	Pignon 30 dents	1
26	211.212.319		Distanzring	Bague d'écartement	1
27	225.212.109		Hauptwelle	Arbre principal	1
28	999 221 137	6305 NR DIN 625	Rillenkugellager	Roulement à billes	1
29	999 225 202	SP 62 DIN 5417	Sprengring	Anneau de retenue	1
30	211.212.330		Scheibe	Rondelle	1
31	225.212.118		Lagerbüchse	Coussinet	1
32	211.212.328		Stirnrad z = 46	Pignon 46 dents	1
33	211.212.325		Muffenträger	Porte-manchon	2
34	211.212.302		Schaltmuffe	Manchon de commande	2
35	211.212.327		Stirnrad z = 40	Pignon 40 dents	1
36	211.212.326		Stirnrad z = 33	Pignon 33 dents	1
37	999 125 407	30 x 42 x 2,5	Stützscheibe	Rondelle d'appui	1
38	225.212.151		Stirnrad z = 23	Pignon 23 dents	1
39	225.212.107		Scheibe	Rondelle	1
40	225.222.108		Nabe	Moyeu	2
41	999 231 411	25,07 x 2,62	O-Ring	Joint torique	1
42	999 125 402	20 x 28 x 2	Stützscheibe	Rondelle d'appui	2
43	999 144 109	20 x 1,2 DIN 471	Sicherungsring	Bague de sécurité	2
44	225.212.111		Muffe	Manchon	1
45	225.212.117		Rücklaufachse	Axe	1
46	999 223 113	28 x 34 x 20	Nadelkäfig	Cage à aiguilles	1
47	211.212.304		Stirnrad z = 25	Pignon 25 dents	1
48	211.212.307		Distanzring	Bague d'écartement	1
49	999 132 122	4 x 36 DIN 1481	Spannhülse	Tendeur	1
50	999 115 407	M 8 x 16 DIN 417 A2K	Gewindestift	Goupille filetée	1
51	225.262.109		Zapfwelle	Prise de force	1
52	210.212.339		Muffe	Manchon	1
53	999 221 149	6006 2 RS DIN 625	Rillenkugellager	Roulement à billes	1
54	225.212.108		Nabe	Moyeu	1
55	999.222.110	NJ 305 E	Zylinderrollenlager	Roulement àiguilles	2

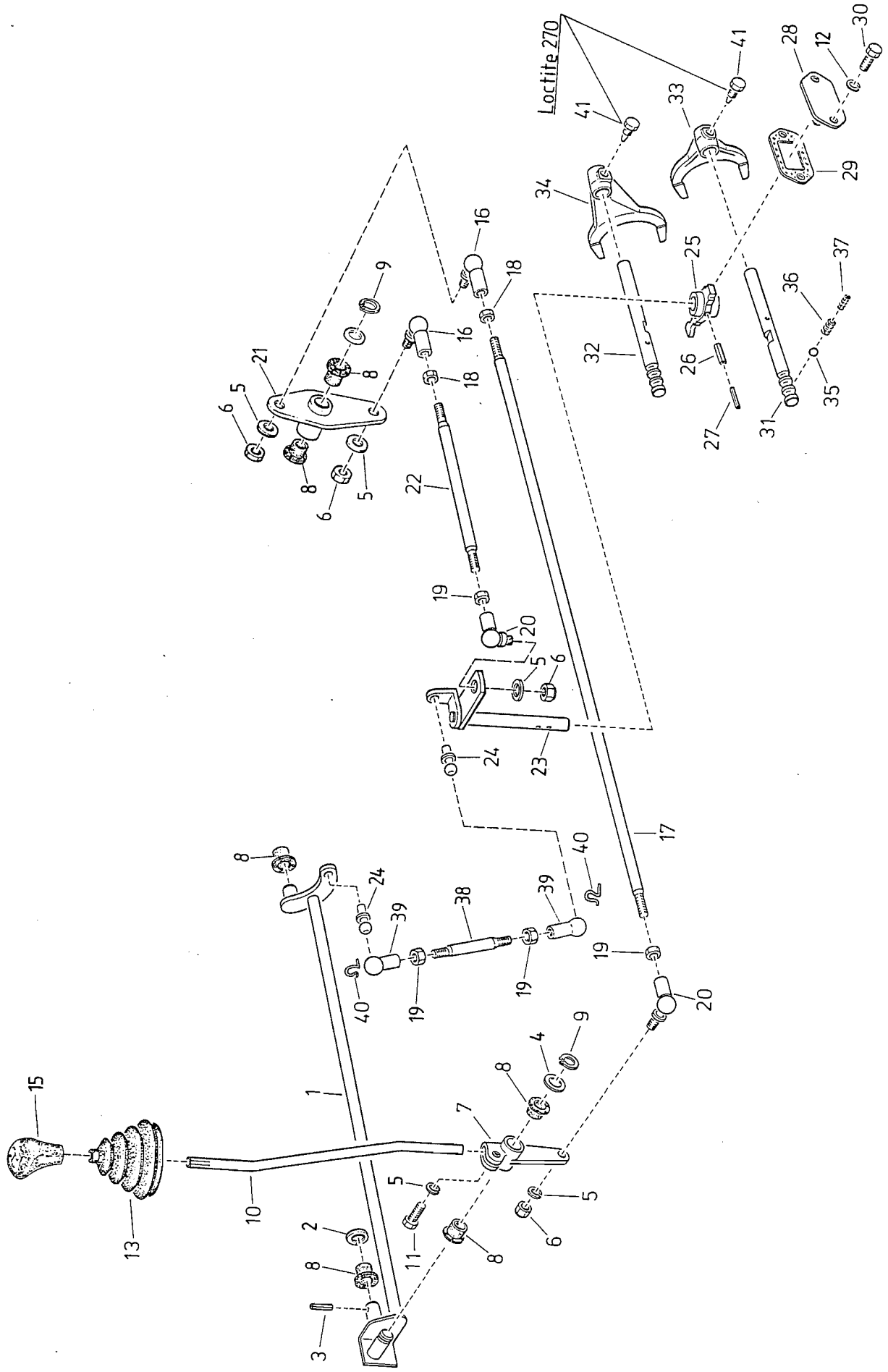
Loctite 270

BILDTAFEL 37 SCHALTUNG - CHANGEMENT -
ILLUSTRATION 37 1 - 2 - 3 - 4 1 - 2 - 3 - 4

Pos.Nr. Pos.No.	Teile-Nr. Pièce-No.	Normbezeichnung Normes	Benennung	Dénomination	Stück Pièces
1	225.213.114		Welle geschw.	Arbre soudé	1
2	MHK 12.15.023		Scheibe	Rondelle	3
3	999 132 127	5 x 24 DIN 1481	Spannhülse	Tendeur	1
5	999 126 103	B 8 DIN 137 A2K	Federscheibe	Rondelle de ressort	4
6	999 122 103	NM 8 DIN 980 8-A2K	Sicherungsmutter	Ecrou de sécurité	4
7	211.213.320		Schalthebel	Levier selecteur	1
8	900.225.101		Kunststoffgleitlager	Palier de glissement	6
9	999 144 106	16 x 1 DIN 471	Sicherungsring	Bague de sécurité	2
10	225.213.120		Schalthebel	Levier selecteur	1
11	999 111 111	M 8 x 25 DIN 933 8,8-A2K	Sechskantschraube	Vis à six pans	1
12	999 126 103	B 8 DIN 137 A2K	Federscheibe	Rondelle de ressort	3
13	210.213.340		Faltenbalg	Soufflet	1
15	215.213.160		Schalthebelgriff	Poignée	1
16	999 142 402	13 - L	Winkelgelenk	Articulation d'angle	2
17	225.213.115		Zugstange	Tirette	1
18	999 121 107	M 8 links DIN 934 8-A2K	Sechskantmutter	Ecrou	1
19	999 121 106	M 8 DIN 934 8-A2K	Sechskantmutter	Ecrou	3
20	999 142 401	13 - R	Winkelgelenk	Articulation d'angle	2
21	225.213.141		Hebel geschw.	Eclisse soudée	1
22	225.213.116		Zugstange	Tirette	1
23	225.213.146		Schaltwelle vollst.	Arbre sélecteur complet	1
24	999 142 203	B 13 x 10 DIN 71803 A2K	Kugelzapfen	Pivot à rotule	2
25	210.213.307		Schaltfinger	Doigt de selecteur	1
26	999 132 137	6 x 24 DIN 1481	Spannhülse	Tendeur	1
27	999 132 109	3,5 x 24 DIN 1481	Spannhülse	Tendeur	1
28	210.213.206		Sperrblech geschw.	Tôle de verrouillage, soudée	1
29	210.211.318		Dichtung	Joint	1
30	999 111 110	M 8 x 20 DIN 933 8,8-A2K	Sechskantschraube	Vis à six pans	2
31	221.213.157		Schaltstange f. 1. u. 2. Gang	Tringle de commande 1e et 2e vit.	1
32	221.213.158		Schaltstange f. 3. u. 4. Gang	Tringle de commande 3e et 4e vit.	1
33	221.213.148		Schaltgabel f. 1. u. 2. Gang	Fourchette de commande 1e et 2e vitesses	1
34	221.213.147		Schaltgabel f. 3. u. 4. Gang	Fourchette de commande 3e et 4e vitesses	1
35	999 225 101	8 mm IV DIN 5401	Kugel	Boule	2
36	MHK 12.02.040		Druckfeder	Ressort	2
37	210.213.344		Druckfeder	Ressort	2
38	211.341.361		Zugstange	Tirette	1
39	999 142 302	B 13 DIN 71805 A2K	Kugelpfanne	Cuvette de rotule	2
40	999 142 305	S 13 DIN 71805 A2K	Sicherungsbügel	Etrier	2
41	MKW 10.02.154		Kegelschraube	Vis d'arrêt	2

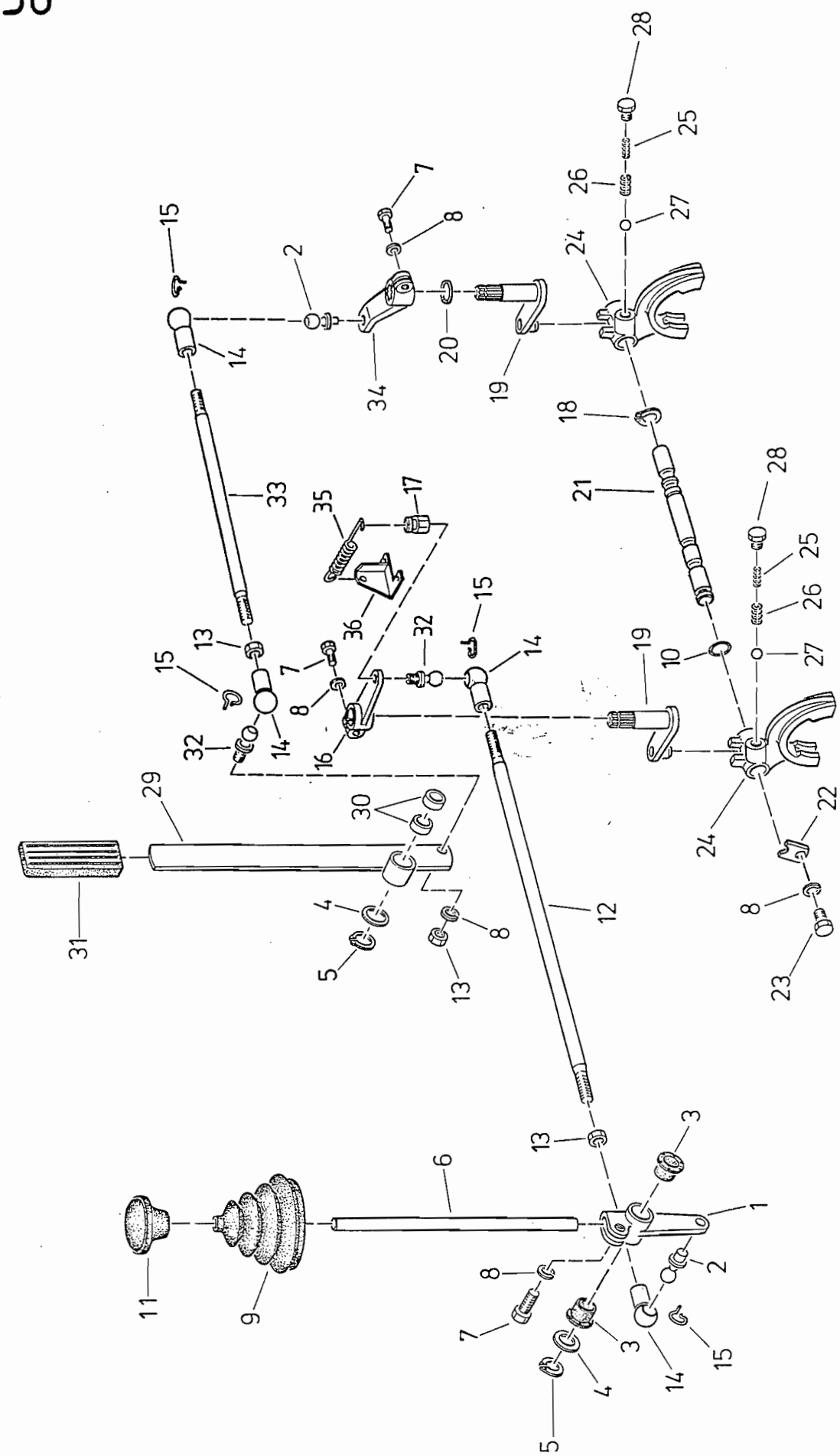
1
2
3
4
5
6
7
8
9
10
11
12
13
14
15
16
17
18
19
20
21
22
23
24
25
26
27
28
29
30
31
32
33
34
35
36

BILDTAFEL 38

ILLUSTRATION 38

SCHALTUNG - V - R, ZAPFWELLE HINTEN

CHANGEMENT - V - R, P. D. F. ARRIERE

Pos.Nr. Pos.No.	Teile-Nr. Pièce-No.	Normbezeichnung Normes	Benennung	Dénomination	Stück Pièces
1	225.213.123		Schalthebel vollst.	Levier de commande complet	1
2	999 142 203	B 13 x 10 DIN 71803 A2K	Kugelzapfen	Pivot à rotule	2
3	900.225.101		Kunststoffgleitlager	Palier de glissement	2
4	MHK 12.15.023		Scheibe	Rondelle	2
5	999 144 106	16 x 1 DIN 471	Sicherungsring	Bague de sécurité	2
6	215.213.190		Schalthebel	Levier de commande	1
7	999 111 111	M 8 x 25 DIN 933 8,8-A2K	Sechskantschraube	Vis à six pans	3
8	999 126 103	B 8 DIN 137 A2K	Federscheibe	Rondelle de ressort	5
9	210.213.340		Faltenbalg	Soufflet	1
10	999.231.405	12,42 x 1,78	O-Ring	Joint torique	1
11	225.213.153		Schalthebelgriff	Poignée de sélecteur	1
12	225.213.119		Zugstange	Tirette	1
13	999 121 106	M 8 DIN 934 8-A2K	Sechskantmutter	Ecrou à 6 pans	3
14	999 142 302	B 13 DIN 71805 A2K	Kugelpfanne	Cuvette de rotule	4
15	999 142 305	S 13 DIN 71805 A2K	Sicherungsbügel	Arceau de sécurité	4
16	225.213.135		Hebel vollst.	Levier complet	1
17	225.213.132		Bolzen	Boulon	1
18	999 144 105	15 x 1 DIN 471	Sicherungsring	Bague de sécurité	1
19	225.213.151		Schaltwelle geschw.	Arbre de selecteur soudé	2
20	999 231 426	15,3 x 2,4	O-Ring	Joint torique	1
21	225.213.174		Schaltstange	Tringle de commande	1
22	210.213.314		Halteblech	Tôle d'arrêt	1
23	999 111 109	M 8 x 16 DIN 933 8,8-A2K	Sechskantschraube	Vis à six pans	1
24	211.213.307		Schaltgabel zu Wendegetr.	Fourchette de selecteur p. inverseur	2
25	210.213.344		Druckfeder	Ressort	2
26	MHK 12.02.040		Druckfeder	Ressort	2
27	999 125 101	8 mm IV DIN 5401	Kugel	Boule	2
28	999 116 101	AM 10 x 1 DIN 7604	Verschlußschraube	Vis de fermeture	2
29	225.345.105		Schalthebel vollst.	Levier de commande complet	1
30	900.220.020		Büchse	Douille	2
31	900.510.117		Kunststoffgriff	Poignée en plastique	1
32	999 142 201	A 13 DIN 71803 A2K	Kugelzapfen	Pivot à rotule	2
33	225.346.101		Zugstange	Tirette	1
34	225.346.109		Hebel vollst.	Levier complet	1
35	900.310.134		Zugfeder	Ressort	1
36	225.213.173		Konsole	Console	1

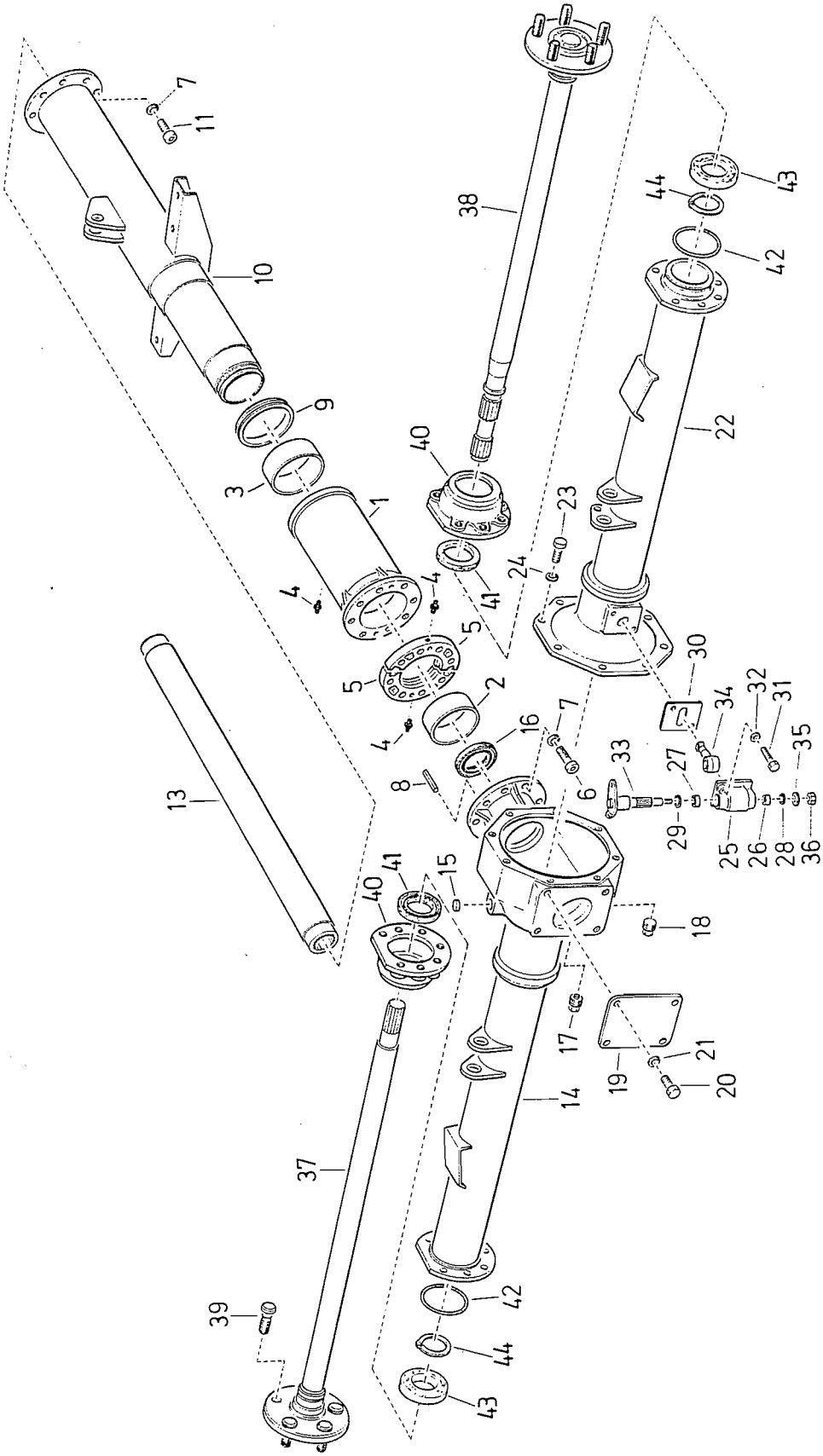
1
2
3
4
5
6
7
8
9
10
11
13
14
15
16
17
18
19
20
21
22
23
24
25
26
27
28
29
30
31
32
33
34
35
36
37
38
39
40
41
42
43
44

BILDTAFEL 39

ILLUSTRATION 39

ZENTRALROHR - VORDERACHSE

TUBE CENTRALE - ESSIEU AVANT

Pos.Nr. Pos.No.	Teile-Nr. Pièce-No.	Normbezeichnung Normes	Benennung	Dénomination	Stk. Pièces
1	225.240.115		Verbundgehäuse vollst.	Boîtier de liaison complet	1
2	900.221.103		Büchse	Douille	1
3	900.221.104		Büchse	Douille	1
4	999 236 102	AM 8 x 1 DIN 71412	Kegelschmiernippel	Graisseur conique	3
5	225.240.104		Zwischenring	Bague intermédiaire	1 Garn.
6	999 112 117	M 10 x 50 DIN 912 8,8-A2K	Zylinderschraube	Vis cylindrique	8
7				Rondelle	16
8	999 132 151	8 x 32 DIN 1481	Spannhülse	Tendeur	2
9	999 231 604	V 85	V-Ring	Bague en V	1
10	225.240.127		Zentralrohr geschw.	Tube central soudé	1
11	999 112 142	M 10 x90 DIN 912 8,8-A2K	Zylinderschraube	Vis cylindrqiue	8
13	225.240.102		Rohr geschw.	Tube soudé	1
14	225.231.135		Achsgehäuse vollst.	Carter de l'essieu avant	1
15	999 232 205	18 DIN 443 A2K	Verschlußdeckel	Couvercle de fermeture	1
16	999 231 123	A 40 x 65 x 10 DIN 3760 NB	Wellendichtring	Bague Simmer	1
17	210.211.324		Verschlußschraube	Vis de fermeture	1
18	210.221.314		Verschlußschraube	Vis de fermeture	1
19	225.221.106		Deckel	Couvercle	1
20	999 111 115	M 10 x 20 DIN 933 8,8-A2K	Sechskantschraube	Vis à six pans	4
21	999 126 205	B 10 DIN 127 A2K	Federring	Rondelle de ressort	4
22	225.231.134		Achsflansch vollst.	Flasque d'essieu	1
23	999 111 116	M 10x 25 DIN 933 8,8-A2K	Sechskantschraube	Vis à six pans	7
na	999 111 118	M 10 x 35 DIN 933 8,8	Sechskantschraube	Vis à six pans	1
24	999 126 134	10 S	Sicherungsscheibe	Rondelle de sécurité	8
na	999 125 203		Scheibe	Rondelle	1
25	225.231.110		Schaltdeckel vollst.	Couvercle de sélecteur complet	1
26	900.220.030		Büchse	Douille	1
27	900.220.109		Büchse	Douille	1
28	999 231 301	12 x 16 x 3	Dichtring	Bague d'étancheité	1
29	999 231 302	15 x 21 x 3	Dichtring	Bague d'étancheité	1
30	225.231.105		Führungsblech	Tôle de guidage	1
31	999 111 226	M 8 x 50 DIN 931 8,8-A2K	Sechskantschraube	Vis à six pans	2
32	999 126 204	B 8 DIN 127 A2K	Federring	Bague à ressort	2
33	225.344.102		Schaltstange geschw.	Tringle de commande, soudée	1
34	225.344.101		Schaltfinger	Doigt de sélecteur	1
35	MHK 12.08.070		Scheibe	Rondelle	1
36	999 122 103	NM 8 DIN 980 8-A2K	Sicherungsmutter	Ecrou de sécurité	1
37	225.233.103		Antriebswelle re.volls.	Arbre d'entraînement droite, cpl.	1
38	225.233.105		Antriebswelle li.volls.	Arbre d'entraînement gauche, cpl.	1
39	210.233.302		Radbolzen	Boulon de roue	10
40	225.233.101		Lagerflansch	Bride de palier	2
41	999 231 117	50 x 68 x 8 DIN 3760 NB	Wellendichtring	Bague d'étancheité de l'arbre	2
42	999 231 439	69,52 x 2,62	O-Ring	Joint tôrique	2
43	999 221 107	6009 DIN 625	Rillenkugellager	Roulement à billes	2
44	999 144 120	45 x 1,75 DIN 471	Sicherungsring	Bague de sécurité	2
na	225.231.801		Vorderachse vollst.	Essiur avant cpl.	1

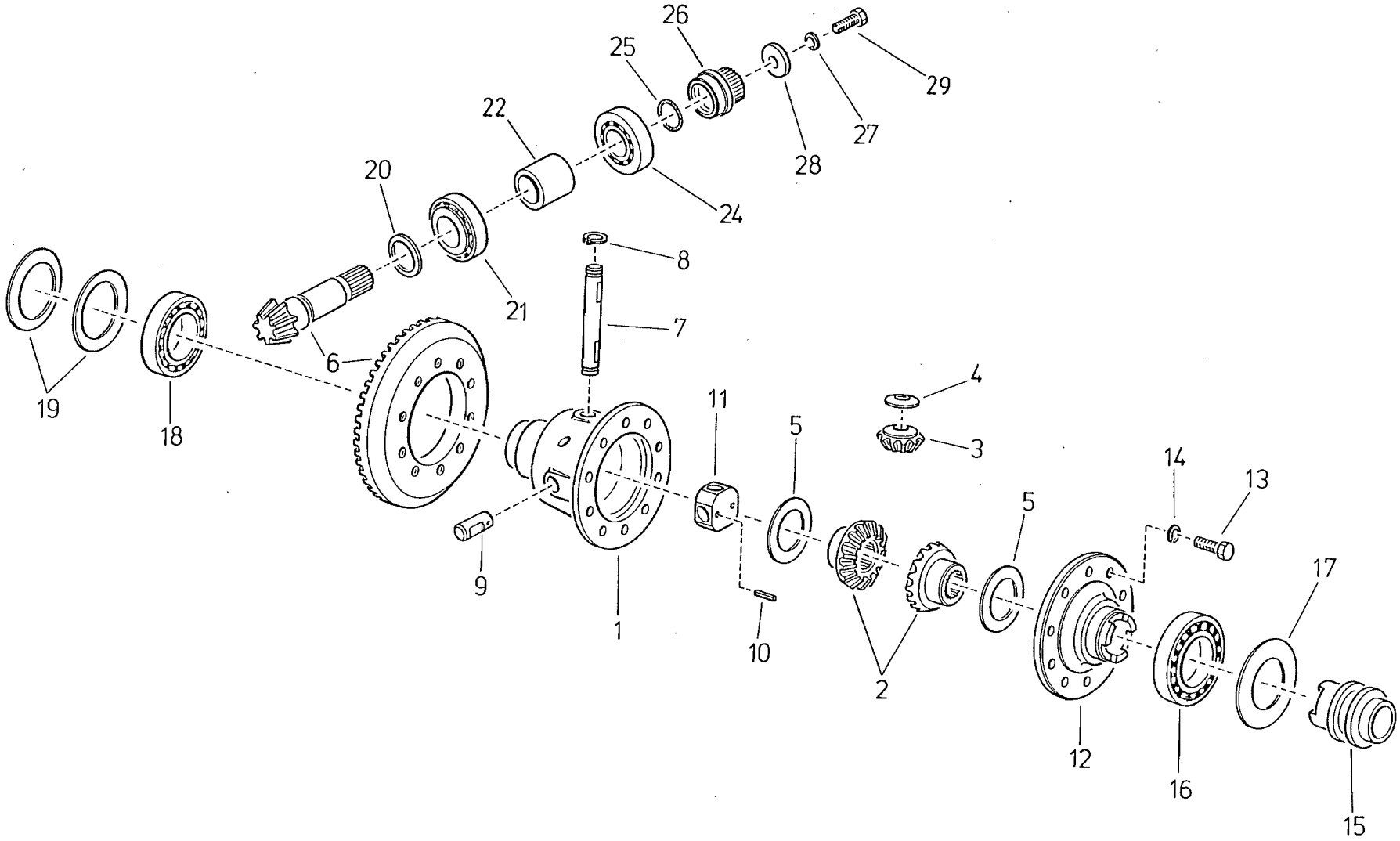
26
25
29
22
27
28
20
24
8
21
7
6
19
18
4
11
5
3
14
13
5
9
1
10
17
2
12
16
15

BILDTAFEL 40

ILLUSTRATION 40

AUSGLEICHSGETRIEBE ANTRIEB UND DIFFERENTIALSPERRE VORNE

DIFFERENTIEL, ENTRAINEMENT ET BLOCAGE DE DIFFERENTIEL AVANT

Pos.Nr. Pos.No.	Teile-Nr. Pièces-No.	Normbezeichnung Normes	Benennung		Stück Pièces
1	225.222.104		Ausgleichsgehäuse	Boîtier de différentiel	1
2	225.222.102		Achskegelrad z = 16	Pignon conique 16 dents	2
3	225.222 103		Ausgleichskegelrad z = 10	Satellite 10 dents	4
4	225.222.105		Gleitscheibe	Rondelle de glissement	4
5	225.222.107		Gleitscheibe	Rondelle de glissement	2
6	225.232.104		Tellerrad/Kegelritzel 40/7	Couple conique 40/7	1
7	225.222.106		Ausgleichsradachse	Axe de différentiel	1
8	999 144 106	16 x 1 DIN 471	Sicherungsring	Bague de sécurité	2
9	225.232.105		Ausgleichsradachse	Axe de différentiel	2
10	999 132 116	4 x 22 DIN 1481	Spannhülse	Tendeur	2
11	225.232.106		Kreuzstück	Croix	1
12	225.232.102		Deckel zu Ausgleichsgehäuse	Couvercle du boîtier de différent.	1
13	999 111 117	M 10 x 30 DIN 933 8,8-A2K	Sechskantschraube	Vis à six pans	10
14	999 126 104	B 10 DIN 137 A2K	Federscheibe	Rondelle de ressort	10
15	225.232.103		Schaltmuffe	Manchon de commande	1
16	999 221 139	6010 DIN 625	Rillenkugellager	Roulement à billes	1
17	999 125 450	63 x 80 x 0,1 DIN 988	Paßscheibe	Rondelle d'ajustage	nB
17	999 125 433	63 x 80 x 0,2 DIN 988	Paßscheibe	Rondelle d'ajustage	nB
17	999 125 434	63 x 80 x 0,5 DIN 988	Paßscheibe	Rondelle d'ajustage	nB
18	999 221 107	6009 DIN 625	Rillenkugellager	Roulement à billes ramuré	1
19	999 216 109	74,5 x 55,5 x 0,8	Tellerfeder	Ressort plat	2
20	225.222.129	3,2	Scheibe	Rondelle	nB
20	225.222.130	3,3	Scheibe	Rondelle	nB
20	225.222.131	3,4	Scheibe	Rondelle	nB
20	225.222.132	3,5	Scheibe	Rondelle	nB
20	225.222.133	3,6	Scheibe	Rondelle	nB
20	225.222.134	3,7	Scheibe	Rondelle	nB
20	225.222.135	3,8	Scheibe	Rondelle	nB
20	225.222.136	3,9	Scheibe	Rondelle	nB
20	225.222.137	4,0	Scheibe	Rondelle	nB
21	999 222 302	30,163 x 64,292	Kegelrollenlager	Roulement à rouleaux coniques	1
22	225.222.110	39,000	Distanzring	Bague d'écartement	nB
22	225.222.111	39,025	Distanzring	Bague d'écartement	nB
22	225.222.112	39,050	Distanzring	Bague d'écartement	nB
22	225.222.113	39,075	Distanzring	Bague d'écartement	nB
22	225.222.114	39,100	Distanzring	Bague d'écartement	nB
22	225.222.115	39,125	Distanzring	Bague d'écartement	nB
22	225.222.116	39,150	Distanzring	Bague d'écartement	nB
22	225.222.117	39,175	Distanzring	Bague d'écartement	nB
22	225.222.118	39,200	Distanzring	Bague d'écartement	nB
22	225.222.119	39,225	Distanzring	Bague d'écartement	nB
22	225.222.120	39,250	Distanzring	Bague d'écartement	nB
22	225.222.121	39,275	Distanzring	Bague d'écartement	nB
22	225.222.122	39,300	Distanzring	Bague d'écartement	nB
22	225.222.123	39,325	Distanzring	Bague d'écartement	nB
22	225.222.124	39,350	Distanzring	Bague d'écartement	nB
22	225.222.125	39,375	Distanzring	Bague d'écartement	nB
22	225.222.126	39,400	Distanzring	Bague d'écartement	nB
24	999 222 306		Kegelrollenlager	Roulement à rouleaux coniques	1
25	999 231 411	25,07 x 2,62	O-Ring	Joint tôrique	1
26	225.222.108		Nabe	Moyeu	1
27	999 126 130	10 M	Sicherungsscheibe	Rondelle de ressort	1
28	225.222.128		Scheibe	Rondelle	1
29	999.111.158	M 10 x 30 DIN 933 10,9	Sechskantschraube	Vis à six pans	1

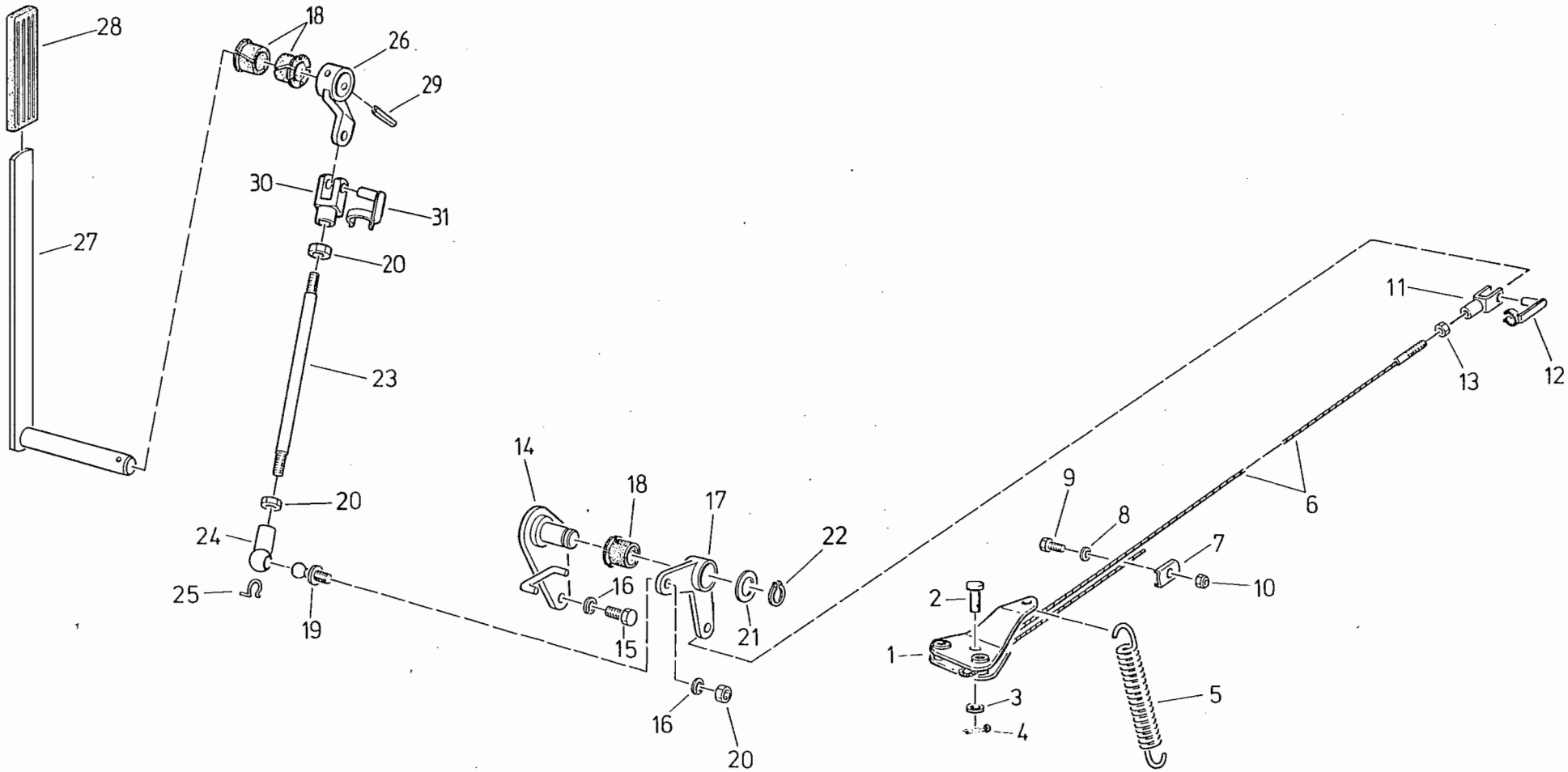
28
18
26
29
30
31
27
20
23
20
24
25
19
14
18
17
22
16
15
21
16
20
9
8
7
10
11
13
12
6
2
1
3
4
5

BILDTAFEL 41 BETÄTIGUNG - AUS- BLOQUAGE DIFF. AV

ILLUSTRATION 41 GLEICHSSPERRE VORNE

Pos.Nr. Pos.No.	Teile-Nr. Pièce-No.	Normbezeichnung Normes	Bennennung	Dénomination	Stück Pièces
1	225.344.113		Lasche vollst.	Bride complète	1
2	999 131 103	B8d11x22x18 DIN 1444 St-A2K	Bolzen	Boulon	1
3	999 125 202	8 DIN 1440 A2K	Scheibe	Rondelle	1
4	999 132 405	2 x 20 DIN 94 St-A2K	Splint	Goupille	1
5	900.310.137		Zugfeder	Ressort	1
6	900.500.114		Seilzug	Cable	1
7	225.344.108		Klemmblech	Serre - câble	1
8	999 125 103	6,4 DIN 125 St-A2K	Scheibe	Rondelle	1
9	999 111 105	M 6 x 16 DIN 933 8,8-A2K	Sechskantschraube	Vis à six pans	2
10	999 122 102	NM 6 DIN 980 8-A2K	Sicherungsmutter	Ecrou - frein	1
11	999 142 101	G 6 x 12 DIN 71752 A2K	Gabelkopf	Tête de fourchette	1
12	999 131 301	6 x 12	ES-Bolzen	Boulon ES	1
13	999 121 103	M 6 DIN 934 8-A2K	Sechskantmutter	Ecrou	1
14	225.344.116		Konsole geschw.	Console, soudée	1
15	999 111 110	M 8 x 20 DIN 933 8,8-A2K	Sechskantschraube	Vis à six pans	2
16	999 126 204	B 8 DIN 127 A2K	Federring	Rondelle de ressort	3
17	225.344.117		Hebel	Levier	1
18	900.225.101		Kunststoffgleitlager	Palier de glissement	3
19	999 142 201	A 13 DIN 71803 A2K	Kugelzapfen	Pivot à rotule	1
20	999 121 106	M 8 DIN 934 8-A2K	Sechskantmutter	Ecrou	2
21	MHK 12.15.023		Scheibe	Rondelle	1
22	999 144 106	16 x 1 DIN 471	Sicherungsring	Bague de sécurité	1
23	210.281.314		Zugstange	Tirette	1
24	999 142 302	B 13 DIN 71805 A2K	Kugelpfanne	Cuvette de rotule	1
25	999 142 305	S 13 DIN 71805 A2K	Sicherungsbügel	Etrier	1
26	225.344.136		Hebel vollst.	Levier complet	1
27	225.344.107		Hebel geschw.	Levier soudGe	1
28	900.510.117		Kunststoffgriff	Poignée en plastique	1
29	999 132 137	6 x 24 DIN 1481	Spannhülse	Tendeur	1
30	999.142.102	G8x16 DIN 71752 A22	Gabelkopf	Tête de fourchette	1
31	999.132.302	8x16 A22	ES-Bolzen	Boulon ES	1

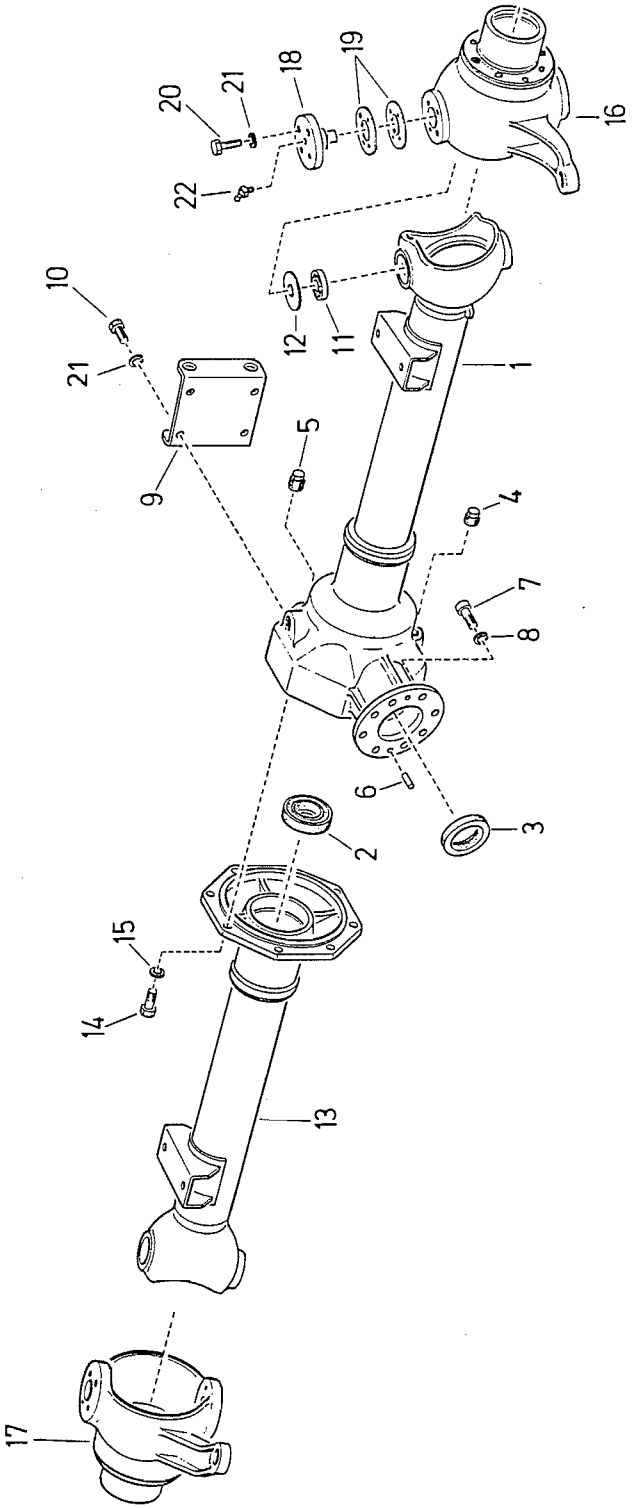
20
21
18
19
16
22
10
12
11
1
21
5
9
4
7
8
6
3
2
15
14
13
17

BILDTAFEL 42 HINTERACHSE ESSIEU AR

ILLUSTRATION 42

Pos.Nr. Pos.No.	Teile-Nr. Pièce-No.	Normbezeichnung Normes	Benennung	Dénomination	Stück Pièces A	Stück Pièces B
1	225.221.140		Achsgehäuse vollst. geschw.	Carter d'essieu cpl. soudé	1	
2	999 231 128	A 32 x 65 x 12 DIN 3760 NB	Wellendichtring	Bague Simmer	2	
3	999 231 123	A 40 x 65 x 10 DIN 3760 NB	Wellendichtring	Bague Simmer	1	
4	210.211.324		Magnet-Verschlußschraube	Vis de fermeture magnétique	1	
5	210.221.314		Verschlußschraube	Vis de fermeture	1	
6	999 132 301	8 m 6 x 16 DIN 7	Zylinderstift	Goupille cylindrique	2	
7	999 112 107	M 10 x 30 DIN 912 8,8-A2K	Zylinderschraube	Vis cylindrique	8	
8	999 126 120	10 VS	Sicherungsscheibe	Rondelle de securité	8	
9	225.221.111		Konsole	Console	1	
10	999 111 115	M 10 x 20 DIN 933 8,8-A2K	Sechskantschraube	Vis à six pans	4	
11	999 222 305	15,875 x 42,863	Kegelrollenlager	Roulement à rouleaux conique	4	
12	225.221.107		Deckscheibe	Rondelle de couverture	4	
13	225.221.139		Achsflansch vollst. geschw.	Flasque d'essieu cpl., soudé	1	
14	999 111 116	M 10x 25 DIN 933 8,8	Sechskantschraube	Vis à six pans	8	7
na	999.111.117	M 10 x 30 DIN 933 8,8	Sechskantschraube	Vis à six pans	-	1
15	999 126 134	10 S	Sicherungsscheibe	Rondelle de securité	8	
16	225.223.118		Achsschenkel links	Fusée gauche	1	
17	225.223.119		Achsschenkel rechts	Fusée droite	1	
18	225.223.117		Gelenkzapfen	Arbre articulé	4	
19	225.223.111		Einstellscheibe	Rondelle de réglage	nB	
19	225.223.112		Einstellscheibe	Rondelle de réglage	nB	
19	225.223.113		Einstellscheibe	Rondelle de réglage	nB	
20	999 111 116	M 10 x 25 DIN 933 8,8-A2K	Sechskantschraube	Vis à six pans	16	
21	999 126 104	B 10 DIN 137 A2K	Federscheibe	Rondelle à ressort	20	
22	999 236 104	B M 8 x 1 DIN 71412	Schmiernippel	Graisseur	4	
na	225.221.801		Hinterachse vollst.	Essieu arrière cpl.	1	

A ... Ausführung A, CH
B ... Ausführung D

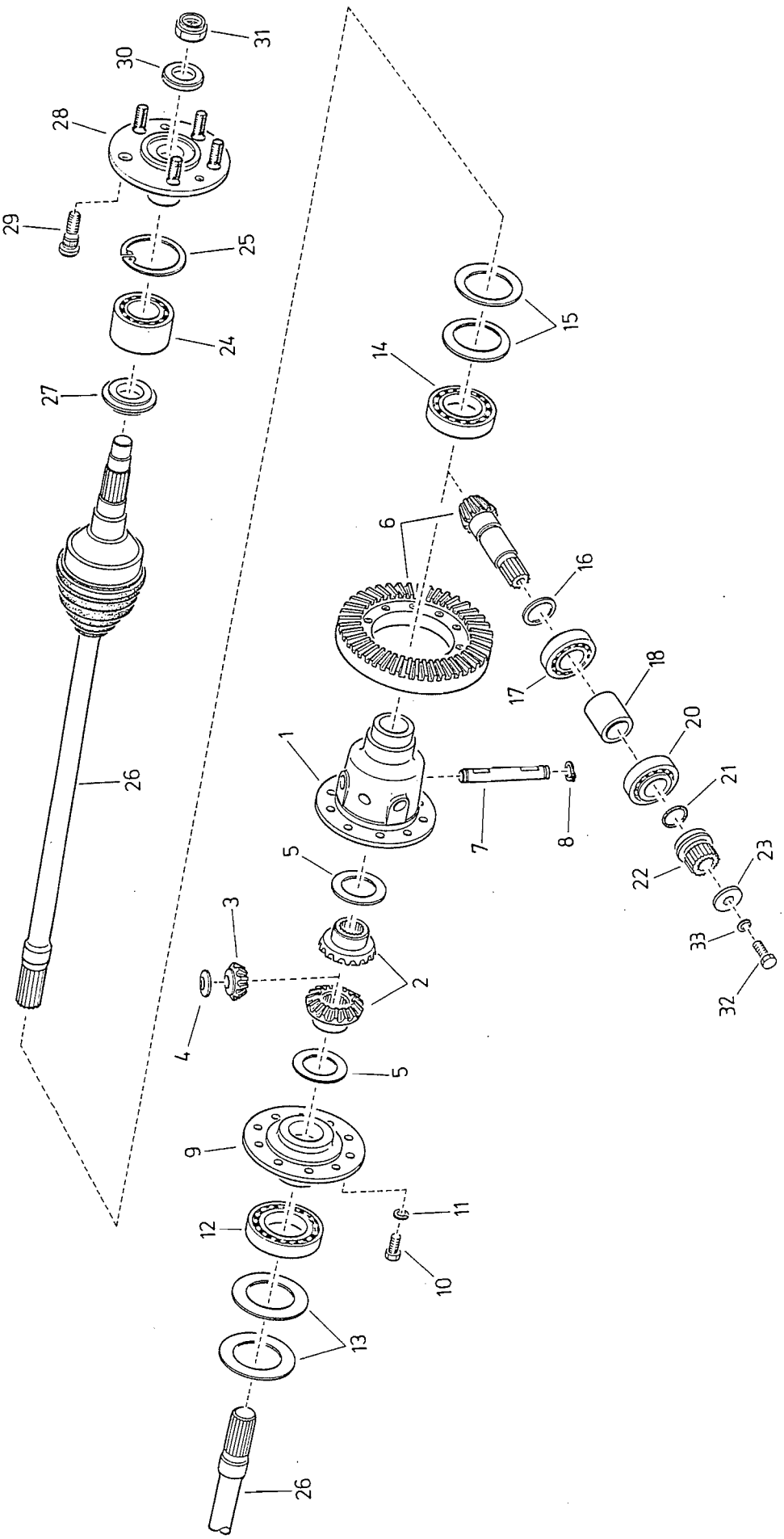
31
30
28
29
25
24
27
26
15
14
6
16
17
18
20
21
1
7
8
22
23
5
33
3
2
32
4
5
9
11
12
10
13
26

BILDTAFEL 43 ACHSANTRIEB HINTEN PONT AR

ILLUSTRATION 43

Pos.Nr. Pos.No.	Teile-Nr. Pièce-No.	Normbezeichnung Normes	Benennung	Dénomination	Stück Pièces
1	225.222.104		Ausgleichsgehäuse	Boitier de différentiel	1
2	225.222.102		Achskegelrad z = 16	Pignon conique 16 dents	2
3	225.222.103		Ausgleichskegelrad z = 10	Satellite 10 dents	2
4	225.222.105		Gleitscheibe	Rondelle de glissement	2
5	225.222.107		Gleitscheibe	Rondelle de glissement	2
6	225.222.138		Tellerrad/Kegelritzel 40/7	Couple conique 40/7	1
7	225.222.106		Ausgleichsradachse	Axe de différentiel	1
8	999 144 106	16 x 1 DIN 471	Sicherungsring	Bague de sécurité	2
9	225.222.109		Deckel zum Ausgleichsgehäuse	Couvercle du boîtier de différent.	1
10	999 111 117	M 10 x 30 DIN 933 8,8-A2K	Sechskantschraube	Vis à six pans	10
11	999 126 104	B 10 DIN 137 A2K	Federscheibe	Rondelle de ressort	10
12	999 221 139	6010 DIN 625	Rillenkugellager	Roulement à billes	1
13	999 125 450	63 x 80 x 0,1 DIN 988	Paßscheibe	Rondelle d'ajustage	nB
13	999 125 433	63 x 80 x 0,2 DIN 988	Paßscheibe	Rondelle d'ajustage	nB
13	999 125 434	63 x 80 x 0,5 DIN 988	Paßscheibe	Rondelle d'ajustage	nB
14	999 221 107	6009 DIN 625	Rillenkugellager	Roulement à billes rainuré	1
15	999 216 109	74,5 x 55,5 x 0,8	Tellerfeder	Ressort plat	2
16	225.222.129	3,2	Scheibe	Rondelle	nB
16	225.222.130	3,3	Scheibe	Rondelle	nB
16	225.222.131	3,4	Scheibe	Rondelle	nB
16	225.222.132	3,5	Scheibe	Rondelle	nB
16	225.222.133	3,6	Scheibe	Rondelle	nB
16	225.222.134	3,7	Scheibe	Rondelle	nB
16	225.222.135	3,8	Scheibe	Rondelle	nB
16	225.222.136	3,9	Scheibe	Rondelle	nB
16	225.222.137	4,0	Scheibe	Rondelle	nB
17	999 222 302	31,163 x 64,292	Kegelrollenlager	Roulement à rouleaux coniques	1
18	225.222.110	39,000	Distanzring	Bague d'écartement	nB
18	225.222.111	39,025	Distanzring	Bague d'écartement	nB
18	225.222.112	39,050	Distanzring	Bague d'écartement	nB
18	225.222.113	39,075	Distanzring	Bague d'écartement	nB
18	225.222.114	39,100	Distanzring	Bague d'écartement	nB
18	225.222.115	39,125	Distanzring	Bague d'écartement	nB
18	225.222.116	39,150	Distanzring	Bague d'écartement	nB
18	225.222.117	39,175	Distanzring	Bague d'écartement	nB
18	225.222.118	39,200	Distanzring	Bague d'écartement	nB
18	225.222.119	39,225	Distanzring	Bague d'écartement	nB
18	225.222.120	39,250	Distanzring	Bague d'écartement	nB
18	225.222.121	39,275	Distanzring	Bague d'écartement	nB
18	225.222.122	39,300	Distanzring	Bague d'écartement	nB
18	225.222.123	39,325	Distanzring	Bague d'écartement	nB
18	225.222.124	39,350	Distanzring	Bague d'écartement	nB
18	225.222.125	39,375	Distanzring	Bague d'écartement	nB
18	225.222.126	39,400	Distanzring	Bague d'écartement	nB
20	999 222 306	28,575 x 64,262	Kegelrollenlager	Roulement à rouleaux coniques	1
21	999 231 411	25,07 x 2,62	O-Ring	Joint torique	1
22	225.222.108		Nabe	Moyeu	1
23	225.222.128		Scheibe	Rondelle	1
24	900.210.102		Schrägkugellager	Roulement à billes oblique	2
25	999 144 213	68 x 2,5 DIN 472	Sicherungsring	Bague de sécurité	2
26	211.223.100		Gleichlaufgelenkwelle	Arbre à cardans homocinétiques	2
27	225.223.104		Scheibe	Rondelle	2
28	225.223.108		Radnabe vollst.	Moyeu de roue complet	2
29	221.223.102		Radbolzen	Boulon de roue	10
28 *	225.223.120		Radnabe vollst.	Moyeu de roue complet	2
29 *	210.233.302		Radbolzen	Boulon de roue	10
30	225.223.127		Scheibe	Rondelle	2
31	210.212.353		Mutter	Ecrou	2
32	999.111.158	M 10 x 30 DIN 933 10,9	Sechskantschraube	Vis à six pans	1
33	999.126.130	10 M	Sicherungsscheibe	Rondelle de securité	1

* Ausführung Deutschland

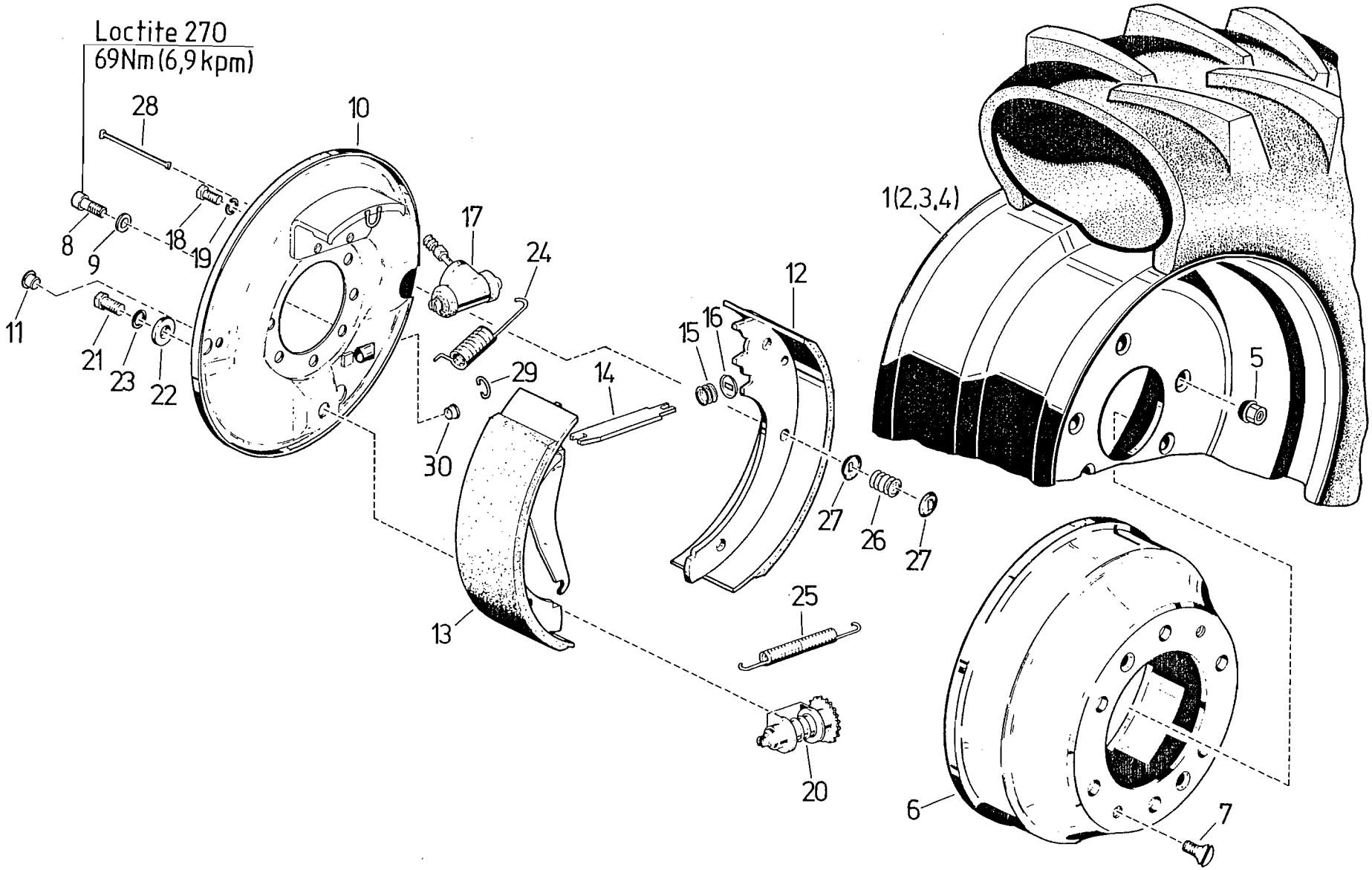
Loctite 270
69Nm (6,9 kpm)
28
10
8
9
18
19
11
21
23
22
17
24
29
30
14
15
16
12
13
27
26
27
25
20
1(2,3,4)
5
6
7

BILDTAFEL 44

ILLUSTRATION 44

BREMSANLAGE, RÄDER UND BEREIFUNG

FREINS, ROUES, PNEUS

Pos.Nr. Pos.No.	Teile-Nr. Pièce-No.	Normbezeichnung Normes	Benennung	Dénomination	Stück Pièces	Ausf. D
1	225.320.901	(Good Year)	Rad vollst.	Roue cpl.		4
2	225.320.102	10,50 JA x 12	Scheibenrad	Jante		4
3	999.241.122	26x12,00x12 4 PR	Reifen (Good Year)	Pneu (Good Year)		4
4	999.241.217	26x12,00-12HDT DIN7774 GV 38/16	Schlauch	Chambre à air		4
1	225.320.902	(Trelleborg)	Rad vollst.	Roue cpl.		4
2	225.320.102	10,50 JA x 12	Scheibenrad	Jante		4
3	999.241.130	26x12,00x12 2 PR	Reifen (Trelleborg)	Pneu (Trelleborg)		4
4	999.241.217	26x12,00-12HDT DIN 7774 GV 38/16	Schlauch	Chambre à air		4
1	225.320.906	Rasenbereifung	Rad vollst.	Roue cpl.		4
2	225.320.102	10,50 JA x 12	Scheibenrad	Jante		4
3	999.241.135	26x12,00x12 4 PR	Reifen	Pneu		4
4	999.241.217	26x12,00-12HDT DIN 7774 GV 38/16	Schlauch	Chambre à air		4
5	999.121.401	A 14 DIN 74361 8-A2L	Kugelbundmutter	Ecrou		20
6	225.234.100		Bremstrommel	Tambour de frein	2	4
7	999.114.104	M 8x16 DIN 963 5,8-A2L	Senkschraube	Vis noyée	4	8
8	999.112.131	M 10x25 DIN 912 10,9	Zylinderschraube	Vis cylindrique	14	28
9	999.126.120	10 VS	Sicherungsscheibe	Rondelle d'arrêt	14	28
na	225.234.105	Ferodo 2629	Öldruck-Servo-Bremse li.	Servofrein gauche	2	4
na	225.234.106	Ferodo 2629	Öldruck-Servo-Bremse re.	Servofrein droite	2	4
10	225.234.901		Bremsendeckplatte li.	Plaque de recouvrement	2	4
na	225.234.902		Bremsendeckplatte re.	Plaque de recouvrement	2	4
11	225.234.903		Verschlußstopfen	Bouchon de fermeture	12	24
12	225.234.938		Bremsbacke mit Belag	Segment de frein avec garniture	4	8
13	225.234.941		Bremsbacke mit Belag li.	Segment de frein avec garniture	2	4
na	225.234.944		Bremsbacke mit Belag re.	Segment de frein avec garniture	2	4
12	225.234.939		Bremsbacke mit Belag	Segment de frein avec garniture	4	8
13	225.234.942	Reparaturstufe 1 * 1 ere cote reparation *	Bremsbacke mit Belag li.	Segment de frein avec garniture	2	4
na	225.234.945		Bremsbacke mit Belag re.	Segment de frein avec garniture	2	4
12	225.234.940		Bremsbacke mit Belag	Segment de frein avec garniture	4	8
13	225.234.943	Reparaturstufe 2 ** 2 e cote reparation **	Bremsbacke mit Belag li.	Segment de frein avec garniture	2	4
na	225.234.946		Bremsbacke mit Belag re.	Segment de frein avec garniture	2	4
14	225.234.913		Druckstück	Poussoir	4	8
15	225.234.914		Druckfeder	Ressort de compression	4	8
16	225.234.915		Scheibe	Rondelle	4	8
17	225.234.916	siehe Bildtafel 46	Radzylinder	Cylindre de roue	4	8
18	999.111.131	M 6 x 18 DIN 933	Sechskantschraube	Vis à six pans	8	16
19	999.126.203	B 6 DIN 127	Federring	Rondelle elastique	8	16
20	225.234.917		Nachstellung	Rattrapeur	4	8
21	999.111.114	M 10 x 16 DIN 933 8,8-A2L	Sechskantschraube	Vis à six pans	4	8
22	999.125.105	10,5 DIN 125	Scheibe	Rondelle	4	8
23	999.126.104	B 10 DIN 137	Federscheibe	Rondelle grower	4	8
24						
25						
26	225.234.922		Reparatursatz für 2 Bremsen	Pochette de réparation pour deux freins	2	4
27						
28						
29	900.320.108		Biegefeder	Ressort	2	4
30	999.232.303	13,7	Verschlußstopfen	Bouchon de fermeture	-	2

* Bremstrommel auf Ø 231 + 0,18 mm ausdrehen
tourner tambour sur Ø 231 + 0,18 mm

** Bremstrommel auf Ø 232 + 0,18 mm ausdrehen
tourner tambour sur Ø 232 + 0,18 mm

45

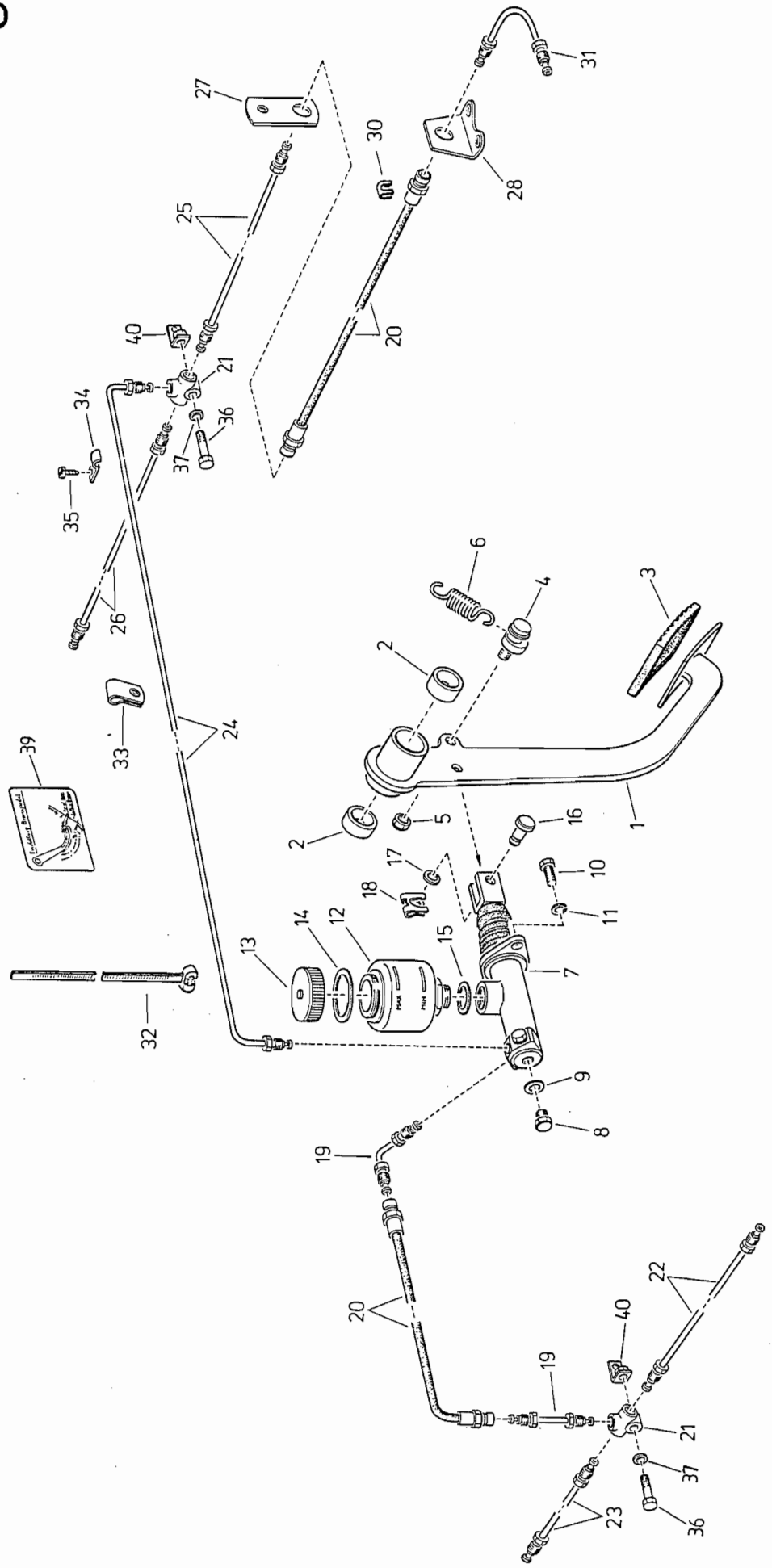

1
2
2
3
4
5
6
7
8
9
10
11
12
13
14
15
16
17
18
19
19
20
20
21
21
22
23
24
25
26
27
28
30
31
32
33
34
35
36
36
37
37
39
40
40

BILDTAFEL 45 FUSSBREMSBETÄTIGUNG FREIN A PIED

ILLUSTRATION 45

Pos.Nr. Pos.No.	Teile-Nr. Pièce-No.	Normbezeichnung Normes	Benennung	Dénomination	Stück Pièces	Ausführung Deutschland
1	211.342.106		Hebel rechts vollst	Levier droite complet		1
2	900.220.023		DX-Büchse	Douille DX		2
3	215.182.109		Pedalüberzug	Revetement de pédale		1
4	211.182.201		Exzenter vollst.	Excentrique complet		1
5	999 122 103	NM 8 DIN 980 8-A2K	Sicherungsmutter	Ecrou de sécurité		1
6	900.310.122		Zugfeder	Ressort		1
7		siehe BT 46	Hauptzylinder	Maître cylindre		1
8	999 116 101	AM 10 x 1 DIN 7604 5,8	Verschlußschraube	Vis de fermeture	1	-
9	999 231 208	A 10 x 13,5 DIN 7603 Cu	Dichtring	Bague d'étanchéité	1	-
10	999 111 110	M 8 x 20 DIN 933 8,8-A2K	Sechskantschraube	Vis à six pans		2
11	999 126 204	B 8 DIN 127 A2K	Federring	Rondelle de ressort		2
12	221.182.124		Ausgleichsbehälter	Vase d'expansion		1
13	210.342.915		Deckel	Couverture		1
14	211.342.940		Dichtung	Joint		1
15	999 231 209	A 22 x 27 DIN 7603 Cu	Dichtring	Bague d'étanchéité		1
16	MHK 12.08.020		Bolzen	Boulon		1
17	999 125 203	10 DIN 1440 A2K	Scheibe	Rondelle		1
18	999 133 201	10	SL-Sicherung	Sécurité SL		1
19	225.342.104		Bremsrohr vollst.	Tuyau de frein complet		2
20	999 245 101	DD 10 x 350 DIN 74225	Bremsschlauch	Durite	1	3
21	210.342.307		Verteiler	Repartisseur	1	2
22	211.342.215		Bremsrohr vollst.	Canalisation de frein complet		1
23	210.342.210		Bremsrohr vorne re vollst.	Canalisation avant droite compl.		1
24	212.342.201		Bremsrohr vollst.	Canalisation complète	-	1
25	225.342.112		Bremsrohr li hinten vollst.	Canalisation arrière gauche cpl.	-	1
26	211.342.214		Bremsrohr re hinten vollst.	Canalisation arrière droite cpl.	-	1
27	225.342.108		Lasche	Bride	-	2
28	225.342.101		Winkel	Angle	-	2
30	999 245 103	12 DIN 74225	Bremsschlauchhalter	Porte - flexible	-	4
31	225.342.116		Bremsrohr vollst.	Tuyau de frein complet	-	2
32	999 163 701	A 6,5 x 360	Kabelband	Protege - cable	-	2
33	210.342.311		Befestigungsschelle	Manchette de fixation	-	1
34	999 163 501	1 x 4 DIN 72571 St-A2K	Befestigungsschelle	Manchette de fixation	-	1
35	999 112 306	B 4,2 x 13 DIN 7971 A2K	Zylinderblechschraube	Vis Parker	-	1
36	999 111 111	M 8 x 25 DIN 933	Sechskantschraube	Vis à six pans	1	2
37	999 125 105	10,5 DIN 125 A21	Scheibe	Rondelle	1	2
39	900.590.134		Abziehbild	Autocollant		1
40	225.342.122		Winkel geschw.	Angle, soudé	1	2

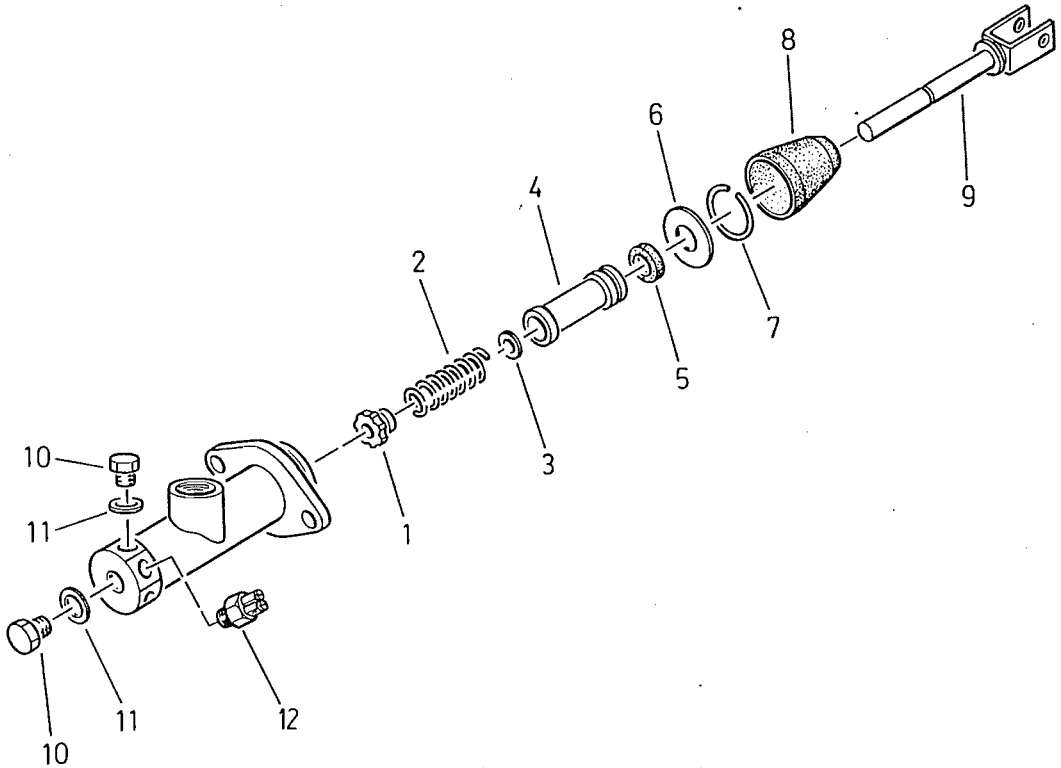
10
11
10
11
12
1
2
3
4
5
6
7
8
9

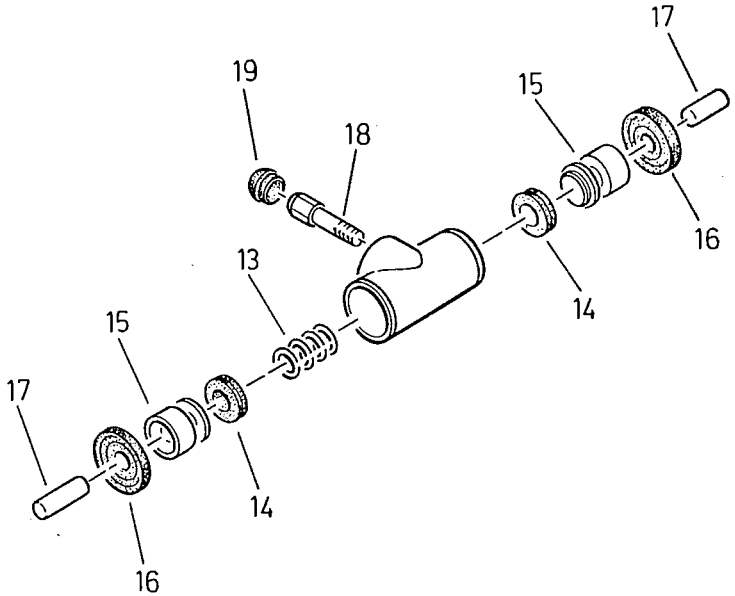
17
16
15
14
13
18
19
14
15
16
17

BILDTAFEL 46

ILLUSTRATION 46

HAUPTBREMSZYLINDER, RADBREMSZYLINDER

CYLINDRE PRINCIPAL DE FREIN, CYLINDRE DE ROUE

Pos.Nr. Pos.No.	Teile-Nr. Pièce-No.	Normbezeichnung Normes	Benennung	Dénomination	Stück Pièces
na	225.342.129		Hauptzylinder	Cylindre principal	1
1	221.342.915		Bodenventil	Soupape au sol	1
2	221.342.916		Druckfeder kpl.	Ressort cpl.	1
3	221.182.927		Manschette	Manchette	1
4	221.182.928		Kolben mit Füllscheibe	Piston avec rondelle	1
5	221.182.929		Sekundär-Manschette	Manchette secondaire	1
6	221.182.930		Anschlagscheibe	Rondelle de butée	1
7	211.342.915		Sicherungsring	Circlip	1
8	211.342.910		Schutzkappe	Caoutchouc de protection	1
9	221.182.933		Kolbenstange	Axe de piston	1
10	999 116 101	AM 10 x 1 DIN 7604	Verschlußschraube	Vis de fermeture	2
11	999 231 208	A 10 x 13,5 DIN 7603 Cu	Dichtring	Joint	2
12	221.342.918		Bremslichtschalter	Contacteur de feu stop	1
na	221.182.946		Dichtsatz-Geberzylinder	Jeu de joints pour cylindre	1
na	225.234.916		Radzylinder	Cylindre de roue	1
13	225.234.923		Druckfeder	Ressort	1
14	225.234.924		Nutring	Rondelle rainuré	2
15	225.234.925		Kolben	Piston	2
16	225.234.926		Schutzkappe	Chapeau de protection	2
17	225.234.927		Druckbolzen	Boulon de pression	2
18	221.182.943		Entlüfterventil	Soupape de dégagement d'air	1
19	210.224.908		Schutzkappe	Chapeau de protection	1
na	225.234.928		Reparatursatz f. Radzylinder	Jeu de joints pour cylindre de roue	1

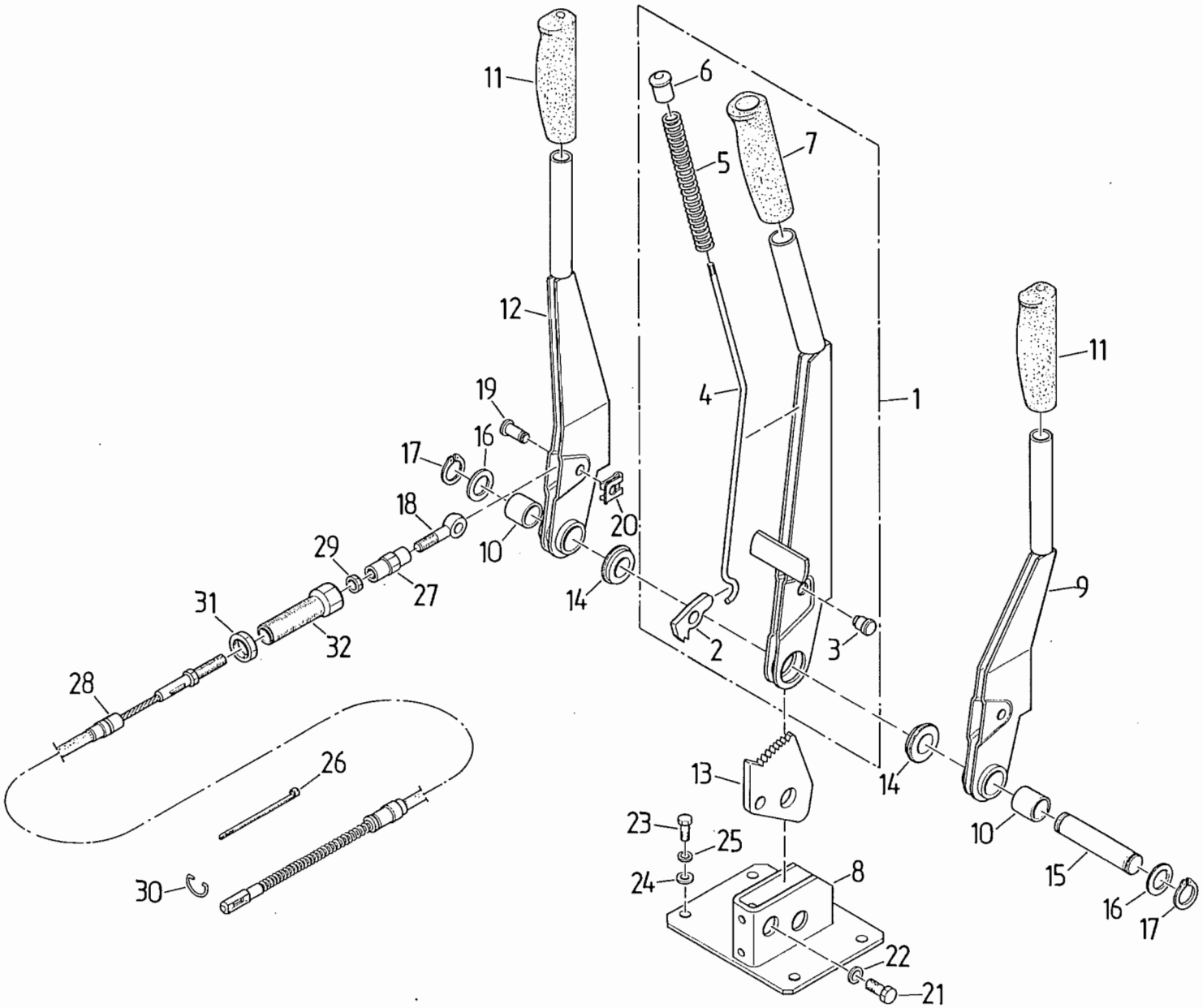
11
6
5
7
12
4
1
11
19
16
17
18
20
10
29
27
14
9
31
32
2
3
28
26
13
14
23
25
10
24
8
15
16
17
30
22
21

BILDTAFEL 47
ILLUSTRATION 47

HAND- UND LENKBREMSBETÄTIGUNG

FREINS A MAIN, FREINS DE DIRECTION

Pos.Nr. Pos.No.	Teile-Nr. Pièce-No.	Normbezeichnung Normes	Benennung	Dénomination	Stück Pièces
1	225.341.131		Handbremshebel vollst.	Levier de frein à main complet	1
2	215.341.143		Sperrklinke	Levier de verrouillage	1
3	210.341.316		Bolzen	Boulon	1
4	211.341.358		Druckstange	Poussoir	1
5	900.310.130		Druckfeder	Ressort de levier de frain à main	1
6	210.341.308		Druckknopf	Bouton possoir	1
7	211.341.347		Griff	Poignée plastique	1
8	225.341.109		Platte geschw.	Plaque soudé	1
9	225.341.142		Lenkhebel li. vollst.	Frein de direction gauche soudé	1
10	900.220.110		Büchse	Douille	2
11	900.510.132		Griff	Poignée plastique	2
12	225.341.143		Lenkhebel re. vollst.	Frein de direction droite soudé	1
13	215.341.142		Zahnsegment	Ségment à dents	1
14	225.341.144		Büchse	Douille	2
15	211.341.334		Bolzen	Boulon	1
16	MHK 12.015.023		Scheibe	Rondelle	2
17	999.144.106	16 x 1 DIN 471	Sicherungsring	Bague de sécurite	2
18	999.113.501	BM8LHx40 DIN 444 5.6-A2L	Augenschraube	Vis à oeillet	2
19	225.341.145		Bolzen	Boulon	2
20	999.133.204	8 A2L	SL-Sicherung	Arrêt SL	2
21	999.112.129	M8 x 16 DIN 912 8,8-A2L	Zylinderschraube	Vis cylindrique	1
22	999.126.103	B 8 DIN 137 A2L	Federscheibe	Rondelle ressort	1
23	999.111.105	M6x16 DIN 933 8,8-A2L	Sechskantschraube	Vis à six pans	4
24	999.125.103	6,4 DIN 125 St-A2L	Scheibe	Rondelle	4
25	999.126.102	B 6 DIN 137 A2L	Federscheibe	Rondelle ressort	4
26	999.163.701	A6,5 x 360	Kabelband	Protege-cable	2
27	999.123.202	SP M 8 DIN 1479 A2L	Spannschloßmutter	Tendeur	2
28	900.500.176		Stahlschlauchkabel	Cable	2
29	999.121.211	BM8 DIN 439 04-A2L	Sechskantmutter	Ecrou à six pans	2
30	900.320.108		Biegefeder	Ressort de felxion	2
31	999.121.214	M16x1,5 DIN 80705 A2L	Sechskantmutter	Ecrou à six pans	2
32	225.341.135		Einstellbüchse	Douille	2

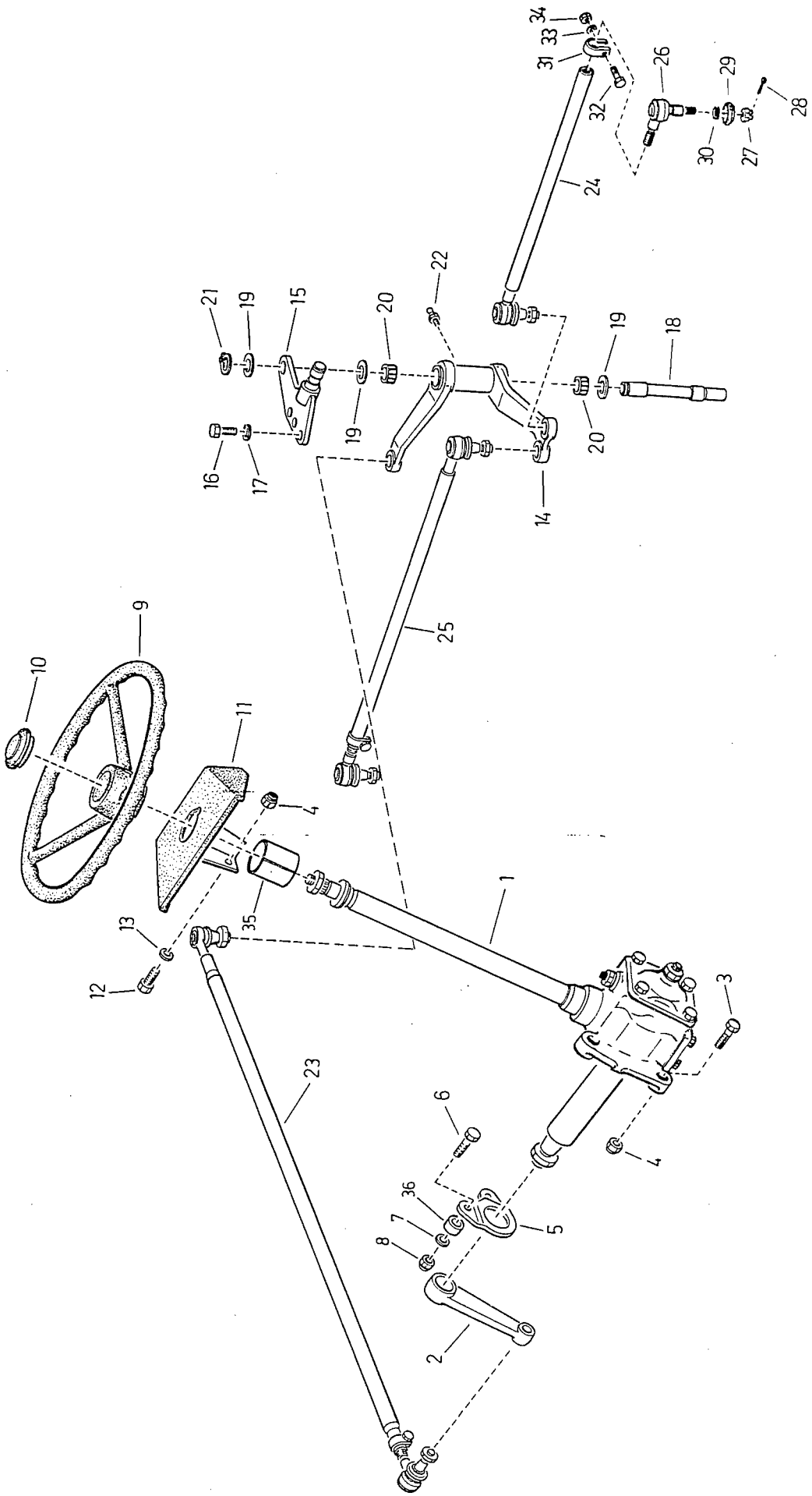
34
33
31
32
26
29
28
30
27
24
22
21
19
15
20
19
18
19
20
16
17
14
25
9
10
11
4
1
35
13
12
3
23
6
4
36
7
5
8
2

BILDTAFEL 48 LENKUNG DIRECTION

ILLUSTRATION 48

Pos.Nr. Pos.No.	Teile-Nr. Pièce-No.	Normbezeichnung Normes	Benennung	Dénomination	Stück Pièces
1	225.331.106		ZF-Gemmer-Lenkung	Direction ZF Gemmer	1
2	225.331.102		Lenkstockhebel	Levier de direction	1
3	999 111 118	M 10 x 35 DIN 933 8,8-A2K	Sechskantschraube	Vis à six pans	2
4	999 122 104	NM 10 DIN 980 8-A2K	Sicherungsmutter	Ecrou de securité	3
5	225.331.101		Lasche	Bride	1
6	999 111.208	M 8 x 60 DIN 931 8,8-A2K	Sechskantschraube	Vis à six pans	2
7	999 125.302	A 8,4 DIN 9021 St - A21	Scheibe	Rondelle	2
8	999 122 103	NM 8 DIN 980 8-A2K	Sicherungsmutter	Ecrou de securité	2
9	MHK 12.07.053		Lenkrad	Volant	1
10	MHK 12.07.061		Wasserdichtes Signal	Bouton de klaxon	1
11	225.331.105		Lenkverkleidung	Revêtement	1
12	999 111 117	M 10 x 30 DIN 933 8,8-A2K	Sechskantschraube	Vis à six pans	1
13	999 125 105	10,5 DIN 125 St-A2K	Scheibe	Rondelle	1
14	225.332.107		Lenkhebel geschw.	Levier de direction soudé	1
15	225.213.161		Konsole geschw.	Console soudée	1
16	999 111 116	M 10 x 25 DIN 933 8,8-A2K	Sechskantschraube	Vis à six pans	3
17	999 126 104	B 10 DIN 137 A2K	Federscheibe	Rondelle de ressort	3
18	225.332.108		Gelenkbolzen	Boulon articulé	1
19	MHK 12.10.070		Einstellscheibe	Rondelle de réglage	3
20	999 223 303	HK 20 x 16	Nadelhülse	Douille à aiguilles	2
21	999 144 109	20 x 1,2 DIN 471	Sicherungsring	Bague de securité	1
22	999 236 102	AM 8 x 1 SFG DIN 71412	Kegel-Schmiernippel	Graisseur conique	1
23	225.332.100		Lenkschubstange vollst.	Barre de poussée de direction compl.	1
24	225.332.101		Spurstange links	Barre d'accouplement gauche	1
25	225.332.102		Spurstange rechts	Barre d'accouplement droite	1
26	225.332.901		Kugelgelenk	Joint à rotule	3
27	999 122 912	M 10 x 1 DIN 937 8-A2K	Kronenmutter	Ecrou crenelé	3
28	999 132 917	2 x 22 DIN 94	Splint	Goupille fendue	3
29	225.332.902		Dichtungskappe	Chapeau de fermeture	3
30	225.332.903		Spannring	Jonc	3
31	225.332.904		Klemmschelle	Collier	3
32	999 111 112	M 8 x 30 DIN 933 8,8 St A2K	Sechskantschraube	Vis à six pans	3
33	999 126 204	B 8 DIN 127 A2K	Federring	Rondelle de ressort	3
34	999 121 106	M 8 DIN 934 8-A2K	Sechskantmutter	Ecrou	3
35	225.331.119		Hülse	Douille	1
36	215.417.127		Dinstanzhülse	Douille D'Ecartement	2

225-331.121 Drehgriff für Lenkrad

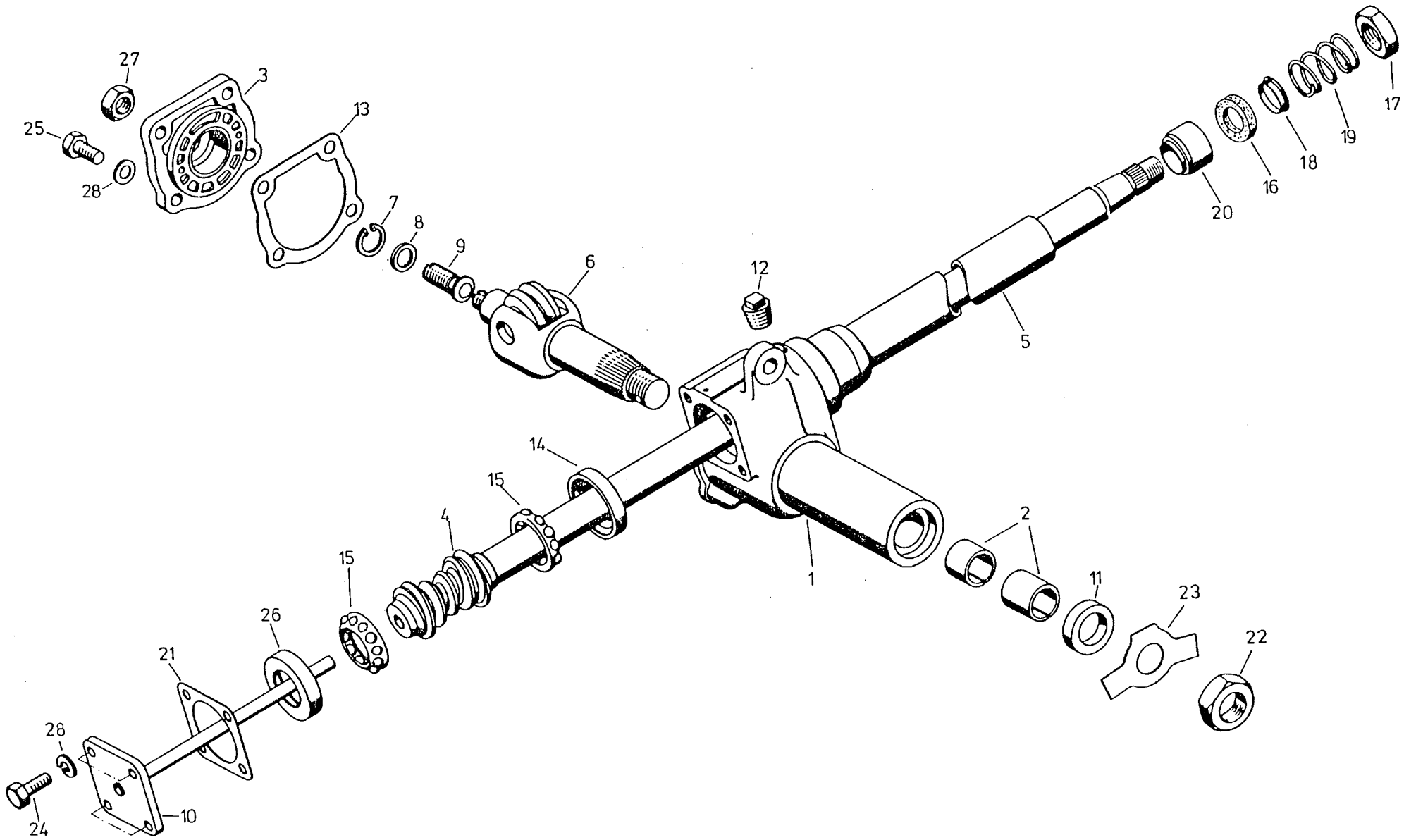
27
3
25
13
28
7
8
9
6
12
5
20
16
18
19
17
14
15
4
15
2
1
11
23
22
26
21
28
24
10

BILDTAFEL 49 ZF-GEMMER-LENKUNG DIRECTION ZF-GEMMER

ILLUSTRATION 49

Pos.Nr. Pos.No.	Teile-Nr. Pièce-No.	Normbezeichnung Normes	Benennung	Dénomination	Stück Pièces
na	225.331.106		ZF-Gemmer-Lenkung vollst.	Direction ZF-Gemmer cpl.	1
1	225.331.901		Linksgehäuse	Carter gauche	1
2	225.331.902		Lagerbüchse	Coussinet	2
3	225.331.903		Gehäusedeckel	Couvercle	1
4	225.331.904		Lenkspindel	Arbre de direction	1
5	225.331.905		Mantelrohr	Tube	1
6	225.331.906		Lenkrollenwelle	Pivot de galet de direction	1
7	225.331.907		Sicherungsring	Anneau de retenue	1
8	225.331.915	2,15	Scheibe	Rondelle	1
8	225.331.909	2,2	Scheibe	Rondelle	1
8	225.331.910	2,25	Scheibe	Rondelle	1
8	225.331.911	2,3	Scheibe	Rondelle	1
8	225.331.912	2,35	Scheibe	Rondelle	1
8	225.331.913	2,4	Scheibe	Rondelle	1
8	225.331.914	2,45	Scheibe	Rondelle	1
9	225.331.916		Stellschraube	Vis de réglage	1
10	225.331.917		Nachst. Flansch	Flasque	1
11	MHK 12.07.101	25 x 36 x 7	Wellendichtring	Bague Simmer	1
12	210.330.908	M 14 x 1,5	Verschlußschraube	Vis de fermeture	1
13	MHK 12.07.115		Dichtung	Joint	1
14	MHK 12.07.116		Kugellaufring	Bague intérieure de roulement	1
15	MHK 12.07.106		Kugelkäfig	Cage à villes	2
16	MHK 12.07.105		Dichtring	Bague d'étanchéité	1
17	225.331.923	M 18 x 1,5	Sechskantmutter	Ecrou	1
18	MHK 12.07.118		Lagerbüchse	Coussinet	1
19	225.331.925		Druckfeder	Ressort de compression	1
20	210.330.932		Zentrierring	Centrage	1
21	210.330.936	49,5 x 0,10	Dichtung	Joint	1
21	210.330.937	49,5 x 0,12	Dichtung	Joint	1
21	210.330.938	49,5 x 0,15	Dichtung	Joint	1
21	210.330.939	49,5 x 0,3	Dichtung	Joint	1
22	225.331.928	M 20 x 1,5	Sechskantmutter	Ecrou	1
23	225.331.929		Sicherungsblech	Tôle d'arrêt	1
24	999 111 110	M 8 x 20 DIN 933 8,8 A2K	Sechskantschraube	Vis à six pans	1
25	999 111 907	M 8 x 22 DIN 933 8,8 A2K	Sechskantschraube	Vis à six pans	4
26	MHK 12.07.117		Kugellaufring	Bague intérieure de roulement	1
27	225.331.931	M 12 x 1,5	Sechskantmutter	Ecrou	1
28	999 126 103	B 8 DIN 137 A2K	Federscheibe	Rondelle de ressort	5

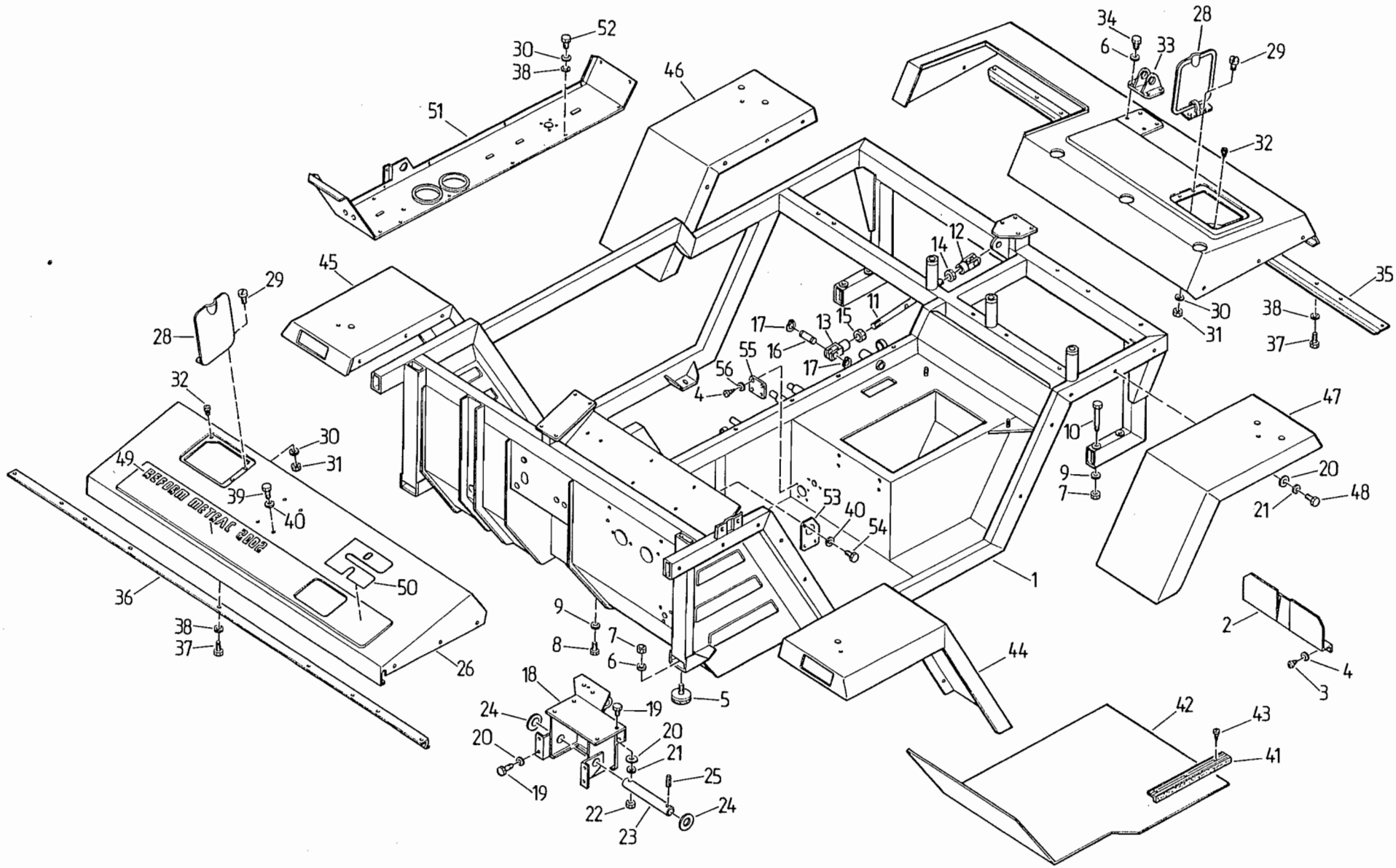
REFORM METEAC 2002

BILDTAFEL 50 AUFBAU UND VERKLEIDUNG TOLES

ILLUSTRATION 50

Pos.Nr. Pos.No.	Teile-Nr. Pièce-No.	Normbezeichnung Normes	Benennung	Dénomination	Stück Pièces
1	225.401.553		Aufbaurahmen geschw.	Carter porteur, soudé	1
2	225.401.517		Bügel	Etrier	1
3	999.112.304	B 4,8 x 9,5 DIN 7981 A2L	Blechschraube	Vis à tole	2
4	999.125.306	5,3 DIN 9021 St-A2L	Scheibe	Rondelle	6
5	900.340.111		Gummipuffer	Silentbloc	2
6	999.126.104	B 10 DIN 137 A2L	Federscheibe	Rondelle de ressort	6
7	999.121.108	M 10 DIN 934 8-A2L	Sechskantmutter	Ecrou à six pans	6
8	999.111.117	M 10x30 DIN 933 8.8-A2L	Sechskantschraube	Vis à six pans	4
9	999.126.130	10 M	Sicherungsscheibe	Rondelle d'arrêt	8
10	999.111.214	M10x75 DIN 931 8.8-A2L	Sechskantschraube	Vis à six pans	4
11	225.401.534		Zugstange	Tige	1
12	999.142.108	G16x32 Fg DIN 71752 A2L	Gabelkopf	Tête de fourchette	1
13	999.142.109	G16x32 Fg li DIN 71752 A2L	Gabelkopf	Tête de fourchette	1
14	999.121.115	M16x1,5 DIN 934 8-A2L	Sechskantmutter	Ecrou à six pans	1
15	999.121.116	M 16x1,5li DIN 934 8-A2L	Sechskantmutter	Ecrou à six pans	1
16	215.281.119		Bolzen	Boulon	2
17	999.144.106	16 x 1 DIN 471	Sicherungsring	Circlips	4
18	225.313.110		Pedal-Träger geschw.	Pédalier soudé	1
19	999.111.109	M 8 x 16 DIN 933 8,8-A2K	Sechskantschraube	Vis à six pans	8
20	999.125.302	A 8,4 DIN 9021 St-A2K	Scheibe	Rondelle	28
21	999.126.204	B 8 DIN 127 A2K	Federring	Rondelle de ressort	24
22	999.121.106	M 8 DIN 934 8-A2K	Sechskantmutter	Ecrou à six pans	4
23	211.362.306		Achse	Axe	1
24	999.125.412	22 x 32 x 2	Stützscheibe	Rondelle d'appui	2
25	999.132.145	6 x 50 DIN 1481	Spannhülse	Tendeur	2
26	225.411.174		Abdeckhaube vo. geschw.	Capot avant soudé	1
27	225.411.172		Abdeckhaube hi. geschw.	Capot arrière soudé	1
28	225.411.163		Deckel	Couvercle	2
29	999.112.207	M 6 x 16 DIN 84 5,8-A2L	Zylinderschraube	Vis cylindrique	4
30	999.126.102	B 6 DIN 137 A2L	Federscheibe	Rondelle de ressort	12
31	999.121.103	M 6 DIN 934 8-A2L	Sechskantmutter	Ecrou à six pans	4
32	210.481.317		Anschlagpuffer	Butée	2
33	225.804.110		Platte geschw.	Plaque soudé	1
34	999.111.116	M 10 x 25 DIN 933 8,8-A2L	Sechskantschraube	Vis à six pans	4
35	225.411.178		Leiste	Baguette	1
36	225.411.102		Leiste	Baguette	1
37	999.111.104	M 6 x 12 DIN 933 8,8-A2L	Sechskantschraube	Vis à six pans	21
38	999.125.103	6,4 DIN 125 St-A2L	Scheibe	Rondelle	27
39	999.111.110	M 8 x 20 DIN 933 8,8-A2L	Sechskantschraube	Vis à six pans	4
40	999.126.103	B 8 DIN 137 A2L	Federscheibe	Rondelle de ressort	7
41	225.414.100		Trittleiste	Marche-pied	1
42	225.414.104		Gummiplatte	Plaque caoutchouc	1
43	999.114.401	B 3,5 x 9,5 DIN 7983 A2L	Linsensenk-Blechschraube	Vis parker noyée à tête bombée	3
44	225.413.115		Kotflügel li. vo. geschw.	Aile avant gauche soudée	1
45	225.413.116		Kotflügel re. vo. geschw.	Aile avant droite soudée	1
46	225.413.142		Kotflügel re. hi. geschw.	Aile arrière droite soudée	1
47	225.413.143		Kotflügel li. hi. geschw.	Aile arrière gauche soudée	1
48	999.111.110	M 8 x 20 DIN 933 8,8-A2L	Sechskantschraube	Vis à six pans	20
na	MHK 12.12.033	10/14	Tülle	Passe-tôle	4
49	225.484.100	"Metrac 2002"	Abziehbild	Autocollant	2
50	150.391.302	"R"	Abziehbild	Autocollant	2
51	225.405.115		Deckblech geschw.	Tole soudé	1
52	999.111.105	M 6 x 16 DIN 933 8,8-A2L	Sechskantschraube	Vis à six pans	6
53	225.402.100		Platte	Plaque	1
54	999.111.108	M 8 x 10 DIN 933 8,8-A2L	Sechskantschraube	Vis à six pans	3
55	225.402.101		Deckblech	Tole soudé	1
56	999.126.101	B 5 DIN 137 A2L	Federscheibe	Rondelle de ressort	4
na	900.110.101	14/18	Tülle	Passe-tôle	8
na	900.110.105	7/10	Tülle	Passe-tôle	2

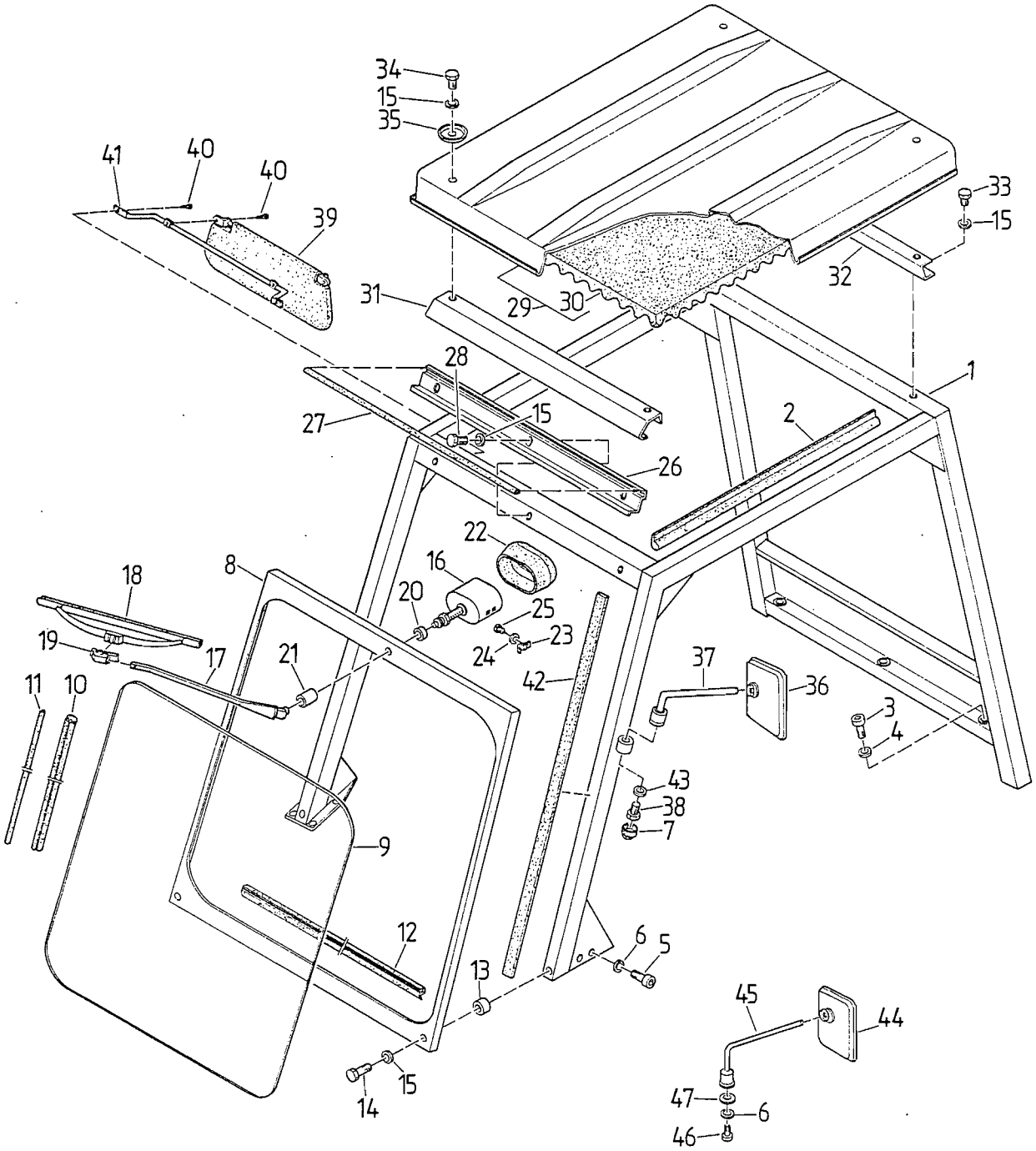
34
15
35
41
40
40
39
33
15
32
31
29
30
28
1
27
15
2
26
22
16
8
18
20
25
19
23
24
17
21
37
36
11
10
42
3
4
43
38
7
9
12
6
5
13
45
44
15
14
47
6
46

BILDTAFEL 51 FAHRERSCHUTZRAHMEN, CADRE DE SECURITE,
ILLUSTRATION 51 SPIEGEL MIROIR

Pos.Nr. Pos.No.	Teile-Nr. Pièce-No.	Normbezeichnung Normes	Benennung	Dénomination	Stück Pièces
1	225.422.209		Fahrerschutzrahmen	Arceau de sécurité	1
2	225.422.191		Gummiprofil	Bordure profilè caoutchouc	2
3	999.112.110	M 10 x 60 DIN912 8,8-A2L	Zylinderschraube	Vis cylindrique	3
4	999.126.120	10 VS	Sicherungsscheibe	Rondelle d'arrêt	3
5	999.112.107	M10 x 30 DIN 912 8,8-A2L	Zylinderschraube	Vis cylindrique	2
6	999.126.205	B 10 DIN 127 A2L	Federring	Rondelle de ressort	2
7	999.232.402	SW 17	Schutzkappe	Protection	2
8	225.426.114		Frontrahmen	Profilé avant	1
9	225.426.115		Frontscheibe	Pare brise avant	1
10	225.426.119		Fassungsprofil	Bordure profilé	1
11	225.426.117		Füllenprofil	Bordure profilé	1
12	225.426.118		Dichtungsprofil	Joint	1
13	211.123.312		Distanzhülse	Entretoise	2
14	999.111.113	M 8 x 35 DIN 933 8,8-A2L	Sechskantschraube	Vis à six pans	2
15	999.126.103	B 8 DIN 137 A2L	Federscheibe	Rondelle ressort	11
16	900.541.103		Wischermotor	Moteur essuie glace	1
17	900.541.104	BOSCH	Wischerarm	Bras essuie glace	1
18	900.541.105		Wischerblatt	Pale d'essuie glace	1
16	900.541.106		Wischermotor	Moteur essuie glace	1
17	900.541.107	SWF	Wischerarm	Bras essuie glace	1
18	900.541.108		Wischerblatt	Pale d'essuie glace	1
19	900.541.109		Adapter	Adaptation	1
20	MHK 12.10.073		Distanzbüchse	Entretoise	1
21	221.425.101		Distanzhülse	Douille	1
22	900.541.100		Wischermotor-Abdeckung	Revêtement	1
na	225.426.111		Kabel f. Scheibenwischerm.	Cable	1
23	999.163.501	1 x 4 DIN 72571 St-A2L	Befestigungsschelle	Collier	4
24	999.126.101	B 5 DIN 137 A2L	Federscheibe	Rondelle de ressort	4
25	999.112.304	B 4,8x9,5 DIN 7971 A2L	Blechschraube	Vis	4
26	225.422.210		Leiste	Baguette	1
27	225.422.223		Gummiprofil	Bordure caoutchouc	1
28	999.111.111	M 8 x 25 DIN 933 8,8-A2L	Sechskantschraube	Vis á six pans	3
29	225.422.221		Dach vollst.	Toit complet	1
30	225.422.222		Auskleidung für Dach	Revêtement de toit	1
31	225.422.212		Leiste geschw.	Baguette soudée	1
32	225.422.214		Leiste geschw.	Baguette soudée	1
33	999.111.110	M 8 x 20 DIN 933 8,8-A2L	Sechskantschraube	Vis à six pans	2
34	999.111.109	M 8 x 16 DIN 933 8,8-A2L	Sechskantschraube	Vis à six pans	4
35	221.422.144		Scheibe	Rondelle	4
36	211.412.396		Spiegel	Miroir	2
37	900.535.110		Spiegelhalter	Porte-miroir	2
38	999.111.118	M 10 x 35 DIN933 8,8-A2L	Sechskantschraube	Vis à six pans	2
39 *	211.421.207		Sonnenblende	Pare-Soleil	1
40 *	999.114.402	B 3,5 x 13 DIN 7973 A2L	Blechschraube	Vis	4
41 *	225.426.112		Bügel	Etrier	1
42	225.426.120		Dichtband	Corde de leourrage	2
43	999.126.104	B 10 DIN 137 A2L	Federscheibe	Rondelle de ressort	2
44 **	211.412.396		Spiegel	Miroir	2
45 **	900.535.104		Spiegelhalter	Porte-miroir	2
46 **	999.111.114	M 10 x 16 DIN933 8,8-A2L	Sechskantschraube	Vis à six pans	2
47 **	999.125.303	A 10,5 DIN 9021 St-A2L	Scheibe	Rondelle	2

* nur Ausführung Deutschland
Version "Allemagne" uniquement

** Ausführung ohne Fahrerschutzrahmen

na = nicht abgebildet
na = non illustré

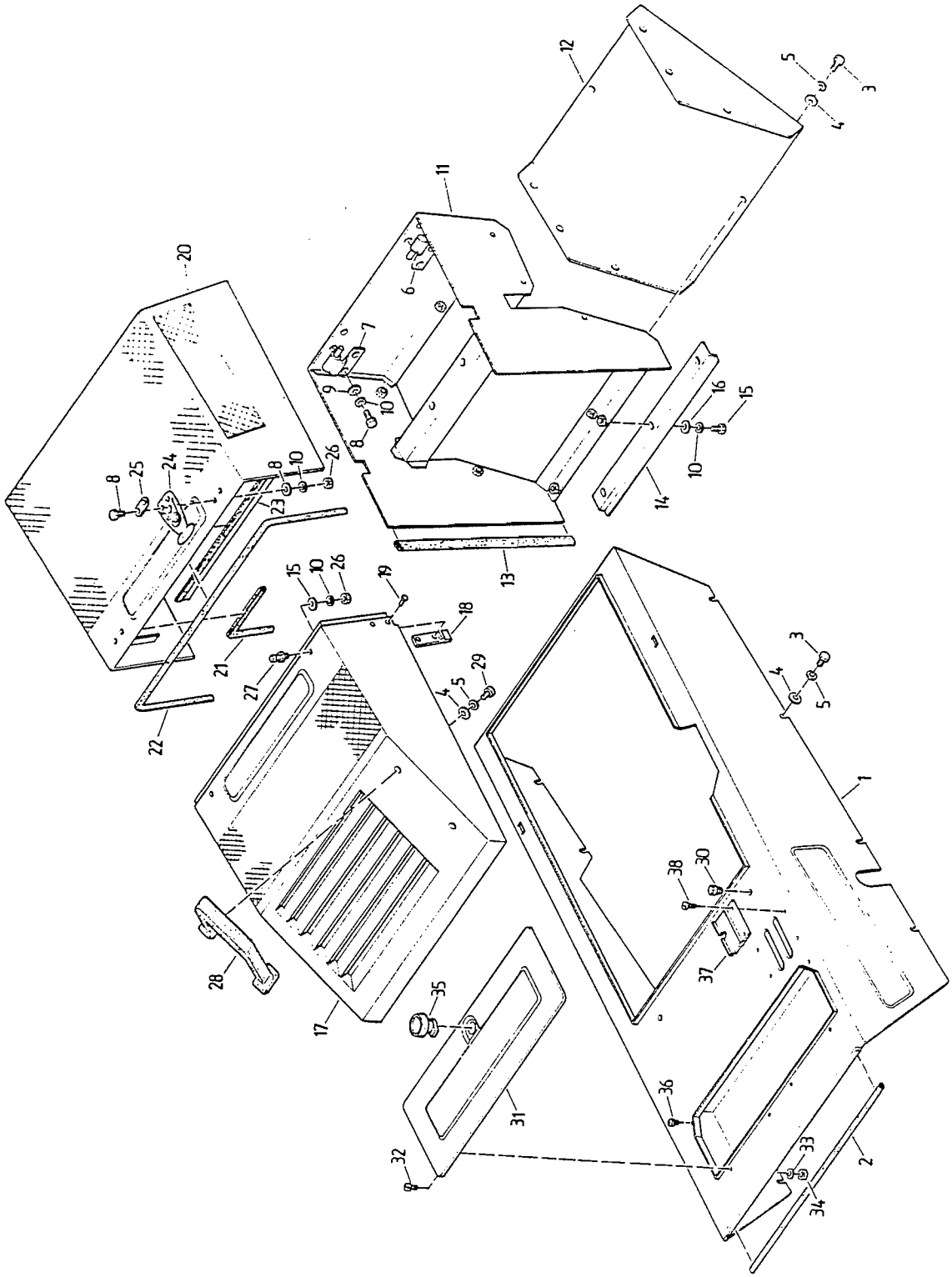
1
2
3
4
5
6
7
8
9
10
11
12
13
14
15
16
17
18
19
20
21
22
23
24
25
26
27
28
29
30
31
32
33
34
35
36
37
38

BILDTAFEL 52 MOTORABDECKUNG CAPOT DU MOTEUR

ILLUSTRATION 52

Pos.Nr. Pos.No.	Teile-Nr. Piéce-No.	Normbezeichnung Normes	Benennung	Dénomination	Stück Piéces
1	225.416.291		Motorhaube geschw.	Capot moteur	1
2	225.416.260		Klemmprofil	Bordure profilée	1
3	999.111.109	M 8 x 16 DIN 933 8,8-A2L	Sechskantschraube	Vis à six pans	14
4	999.125.302	8,4 DIN 9021 St-A2L	Scheibe	Rondelle	16
5	999.126.103	B 8 DIN 137 A2L	Federscheibe	Rondelle de ressort	16
6	225.416.202		Winkel rechts geschw.	Plaque soudée droite	2
7	225.416.203		Winkel links geschw.	Plaque soudée gauche	2
8	999.111.105	M 6 x 16 DIN 933 8,8-A2L	Sechskantschraube	Vis à six pans	12
9	999.125.301	6,4 DIN 9021 St-A2L	Scheibe	Rondelle	12
10	999.126.102	B 6 DIN 137 A2L	Federscheibe	Rondelle de ressort	17
11	225.416.287		Luftkanal geschw.	Canal d'air	1
12	225.416.302		Deckel	Couvercle	1
13	225.416.170		Klemmprofil	Bordure profilée	2
14	225.416.252		Halter	Maintien	1
15	999.111.104	M 6 x 12 DIN 933 8,8-A2L	Sechskantschraube	Vis à six pans	3
16	999.125.103	6,4 DIN 125 St-A2L	Scheibe	Rondelle	5
17	225.416.284		Haube vorne vollst.	Capot avant compl.	1
18	225,416,257		Anschlag	Butée	2
19	999.136.215	5 x 15 DIN 661 St	Senkniet	Rivet fraisé	4
20	225.416.276		Haube hinten geschw.	Capot arrière compl.	1
21	225.416.324		Klemmprofil	Bordure profilée	2
22	225.416.298		Klemmprofil	Bordure profilée	1
23	225.416.172		Klemmprofil	Bordure profilée	1
24	211.416.309		Halter	Maintien	2
25	211.416.314		Unterlage	Fond	2
26	999.121.103	M 6 DIN 934 8-A2L	Sechskantmutter	Ecrou à six pans	6
27	211.416.308		Halteschraube	Vis d'arrêt	2
28	900.510.136		Griff	Poignee	1
29	999.111.134	M 8 x 12 DIN 933 8,8-A2L	Sechskantschraube	Vis à six pans	2
30	300.410.360		Gummipuffer	Silentbloc	2
31	215.414.110		Deckel geschw.	Couvercle	1
32	999.112.218	M 4 x 8 DIN 84 5,8-A2L	Zylinderschraube	Vis cylindrique	4
33	999.126.201	B 4 DIN 127 A2L	Federring	Rondelle de ressort	4
34	999.121.101	M 4 DIN 934 8-A21	Sechskantmutter	Ecrou à six pans	4
35	900.511.107		Drehverschluß	Accouplement	1
36	210.481.317		Anschlagpuffer	Butée	2
37	225.126.102		Stangenscharnier geschw.	Charnière soudée	2
38	999.112.303	B 3,9 x 9,5 DIN 7981 A2L	Blechschraube	Vis à tôle	4

53

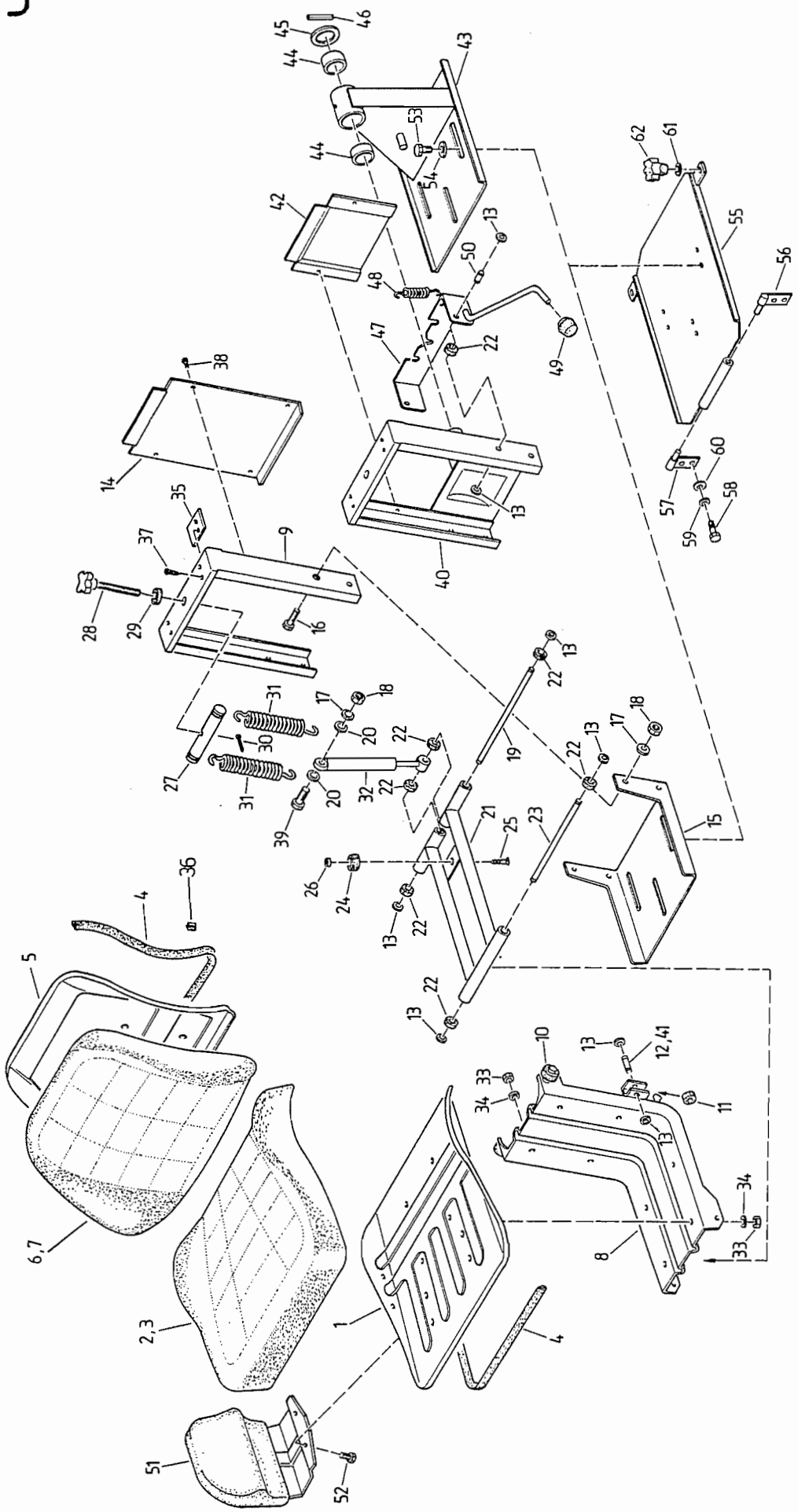

1
2,3
4
5
6,7
8
9
10
11
12,41
13
14
15
16
17
18
19
20
21
22
23
24
25
26
27
28
29
30
31
32
33
34
35
36
37
38
39
40
42
43
44
45
46
47
48
49
50
51
52
53
54
55
56
57
58
59
60
61
62

BILDTAFEL 53 SITZ SIEGE DE CONDUCTEUR

ILLUSTRATION 53

Pos.Nr. Pos.No.	Teile-Nr. Pièce-No.	Normbezeichnung Normes	Benennung	Dénomination	Stück Pièces A	Stück Pièces B
na	900.560.104		Sitz kompl.	Siege de conducteur compl.	1	-
na	900.560.105		Sitz kompl.	Siege de conducteur compl.	-	1
1	900.560.938		Sitzschale	Coque de siège	1	
2	900.560.939		Sitzpolster	Garniture	1	
3	900.560.940		Sitzüberzug	Revêtement de siège	1	
4	900.560.941		Einfaßprofil	Profil de bordure	2	
5	900.560.942		Rückenlehne	Dossier	1	
6	900.560.943		Rückenpolster	Garntirue du dossier	1	
7	900.560.944		Überzug Rückenlehne	Revêtement de dossier	1	
8	900.560.945		Schlitten	Chariot	1	
9	900.560.946		Gehäuseturm	Tour de boîtier	1	-
10	900.560.947		Führungsrolle groß	Rouleau de guidage grand	2	
11	900.560.948		Führungsrolle klein	Rouleau de guidage petit	2	
12	900.560.949	l = 28,5	Achse	Axe	2	-
13	999.144.919	12 mm DIN 6799 A2L	Sicherung	Arrêt	8	12
14	900.560.950		Abdeckblech	Tôle de protection	1	-
15	900.560.951		Grundplatte	Plaque de fondation	1	-
16	999.111.940	M 12 x 16 DIN 933 8,8-A2L	Sechskantschraube	Vis à six pans	2	-
17	999.126.131	12 M A2L	Sicherungsscheibe	Rondelle de retenue	3	1
18	999.121.110	M 12 DIN 934 8,8-A2L	Sechskantmutter	Ecrou	3	1
19	900.560.952	l = 228	Achse	Axe	1	
20	999.125.501	13 DIN 433 St-A2L	Scheibe	Rondelle	2	4
21	900.560.953		Lenker	Guide	1	
22	900.560.954		Kunststoff-Lager	Palier de plastique	6	
23	900.560.955	l = 162	Achse	Axe	1	
24	900.560.956		Unterer Gummianschlag	Butée en bas	1	
25	999.114.901	M 6 x 25 DIN 963 A2L	Senkkopfschraube	Boulon à tête fraisée	1	
26	999.125.301	6,4 DIN 9021 St-A2L	Scheibe	Rondelle	1	
27	900.560.957		Federbalken	Solive	1	
28	900.560.958		Verstellspindel m. Kreuzgriff	Pivot avec croisillon	1	
29	900.560.959		Kunststoff-Lager	Palier de plastique	1	
30	999.132.221	4 x 18 DIN 1475 St-A2L	Kerbstift	Goupille cannelée	1	
31	900.560.960		Zugfeder	Ressort de traction	2	
32	900.560.961		Stoßdämpfer	Amortisseur	1	
33	999.121.103	M 6 DIN 934 8-A2L	Sechskantmutter	Ecrou	9	
34	999.126.901	A 6,4 DIN 6797 A2L	Zahnscheibe	Rondelle dentée	9	
35	900.560.962		Oberer Gummianschlag	Butée en haut	2	
36	900.560.982		Klammer	Fixation	18	
37	900.560.963		Blindniet	Rivet	4	
38	999.112.304	B 4,8 x 9,5 DIN 7971 A2L	Blechschraube	Vis à tôle	4	2
39	999.111.121	M 12 x 30 DIN 931 8,8-A2L	Sechskantschraube	Vis à six pans	1	
40	900.560.964		Gehäuseturm m. Drehbolzen	Tour de boîtier	-	1
41	900.560.965	l = 27 mm	Achse	Axe	-	2
42	900.560.966		Abdeckblech	Tôle de protection	-	1
43	900.560.967		Grundplatte m. Drehturm	Plaque de fondation	-	1
44	900.560.968		Lagerbüchse	Douille	-	2
45	900.560.969		Ring	Entretoise	-	1
46	999.132.939	5 x 50 DIN 1471	Kerbstift	Goupille cannelée	-	1
47	900.560.970		Arretierbügel m. Griffkreuz	Dispositif d'arrêt avec croisillon	-	1
48	900.560.971		Handgriff	Poignée	-	1
49	900.560.972		Rückholfeder	Ressort de rappel	-	1
50	900.560.973	l = 17 mm	Achse	Axe	-	2
51	900.560.106		Schenkelstütze	Support	2	
52	999.111.109	M 8 x 16 DIN 933 8,8-A2L	Sechskantschraube	Vis à six pans	4	
53	999.111.120	M 12 x 25 DIN 933 8,8-A2L	Sechskantschraube	Vis à six pans	3	
54	999.125.305	A 13 DIN 9021 St-A2L	Scheibe	Rondelle	3	
55	225.430.113		Sitzkonsole geschw.	Console, soudée	1	
56	225.416.125		Scharnierbolzen li.geschw.	Cheville de charnière gauche	1	
57	225.416.126		Scharnierbolzen re.geschw.	Cheville de charnière droite	1	
58	999.111.105	M 6 x 16 DIN 933 8,8-A2L	Sechskantschraube	Vis à six pans	4	
59	999.126.203	B 6 DIN 127 8-A2L	Federring	Rondelle de ressort	4	
60	999.125.301	A 6,4 DIN 9021 St-A2L	Scheibe	Rondelle	4	
61	999.125.303	A 10,5 DIN 9021 St-A2L	Scheibe	Rondelle	2	
62	900.510.114		Sterngriff		2	

A = Serienausführung / Machine de base
B = schwenkbarer Sitz / Machine de base, avec siege à réglage d'inclinaison

53a

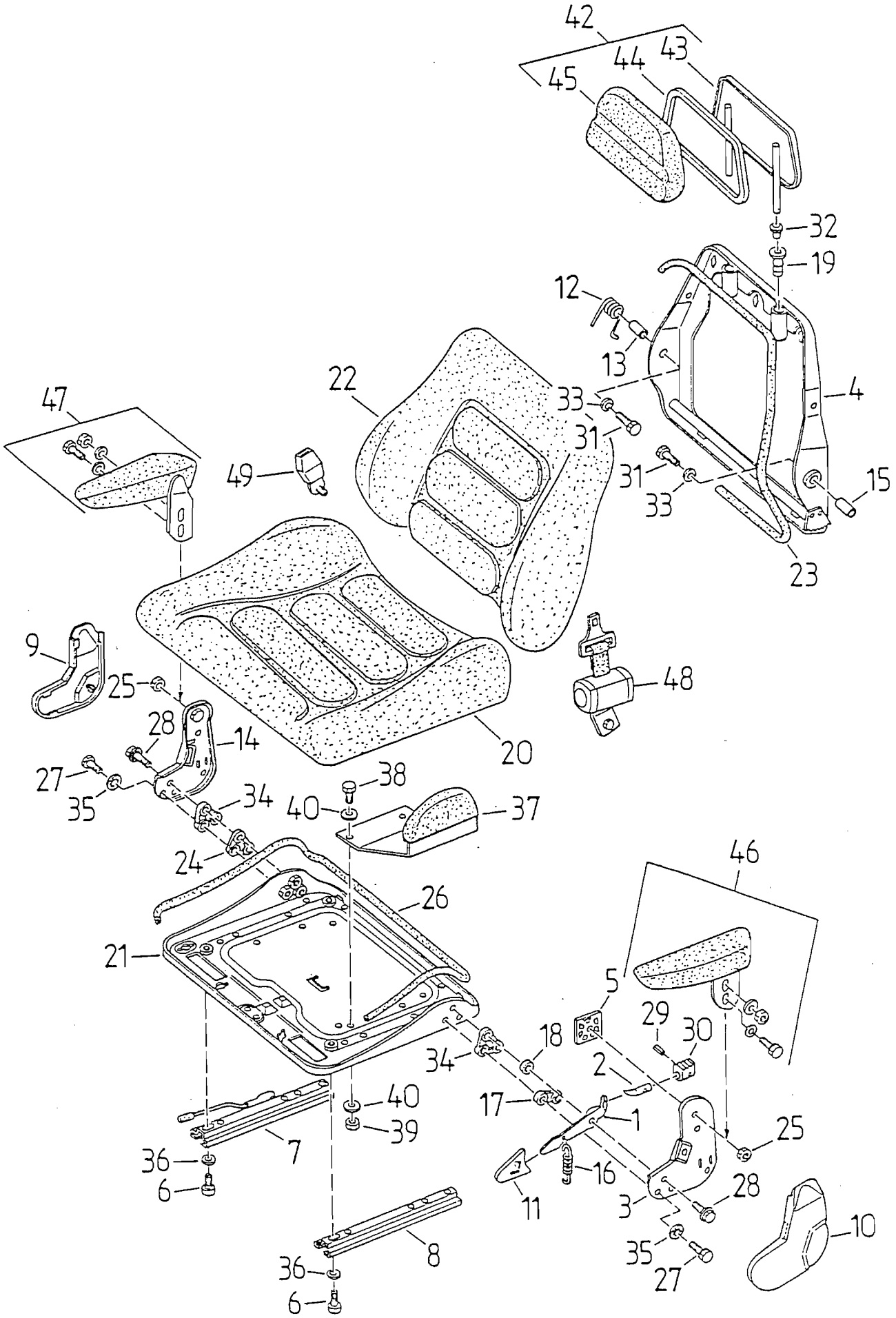

42
43
44
45
32
19
12
13
4
22
33
31
47
49
31
33
15
23
9
25
48
28
14
20
27
35
34
38
40
37
24
46
26
21
5
29
30
18
34
2
17
1
40
39
25
7
36
6
16
11
3
28
10
8
35
27
36
6

BILDTAFEL 53a SITZ SIEGE DE CONDUCTEUR

ILLUSTRATION 53a

Pos.Nr. Pos.No.	Teile-Nr. Pièce-No.	Normbezeichnung Normes	Benennung	Dénomination	Stück Pièces
na	900.560.108		Sitz Oberteil kpl.	Partie supérieure du siège de cond.	1
1	GRA 118.732		Hebel	Levier	1
2	GRA 118.733		Rundstahl	Axe	1
3	GRA 118.734		Beschlag	Console	1
4	GRA 119.388		Rücken	Dossier	1
5	GRA 120.163		Distanzstück	Entretoise	1
6	GRA 122.949	M 8,0 x 16,0	Zylinderschraube	Vis imbus	4
7	GRA 116.976		Verstellschiene	Glissière	1
na	900.560.984		Feder	Ressort	1
8	GRA 116.977		Verstellschiene	Glissière	1
9	GRA 118.520		Abdeckung re.	Couvercle droite	1
10	GRA 118.521		Abdeckung li.	Couvercle gauche	1
11	GRA 118.529		Griff	Poignée	1
12	GRA 118.645		Schenkelfeder	Ressort	1
13	GRA 118.703		Distanzrohr	Tuyau d'ecartement	1
14	GRA 118.704		Beschlag	Console	1
15	GRA 118.706		Distanzrohr	Tuyau d'ecartement	1
16	GRA 118.708		Zugfeder	Ressort de traction	1
17	GRA 118.709		Distanzplatte	Entretoise	1
18	GRA 118.710		Buchse	Douille	1
19	GRA 110.917		Buchse	Douille	2
20	GRA 112.288		Polster	Garniture	1
21	GRA 112.766		Sitzplatte	Coque de siège	1
22	GRA 112.851		Polster	Garniture du dossier	1
23	GRA 112.974		Profil	Profil de bordure	1
24	GRA 112.986		Distanzplatte	Entretoise	1
25	999.121.106		Sechskantmutter	Ecrou à six pans	2
26	GRA 113.271		Profil	Profil de bordure	1
27	GRA 114.495		Sechskantschraube	Vis à six pans	2
28	GRA 115.098		Sperrzahnschraube	Vis	4
29	999.132.114	4 x 16 DIN 1481	Spannstift	Goupille de serrage	1
30	GRA 010.443		Sperre	Tringle	1
31	999.111.113	M 8 x 35 DIN 933	Sechskantschraube	Vis à six pans	2
32	GRA 105.712		Abdeckkappe	Chapeau	2
33	999.125.104	8,4 DIN 125	Scheibe	Rondelle	2
34	GRA 110.460		Distanzplatte	Entretoise	2
35	GRA 110.462		Zahnscheibe	Rondelle	2
36	GRA 110.489		Scheibe	Rondelle	4
37	900.560.115		Schenkelstützen links	Support gauche	1
na	900.560.114		Schenkelstützen rechts	Support droite	1
38	999.111.109	M 8 x 16 DIN 933	Sechskantschraube	Vis à six pans	4
39	999.121.106	M 8 DIN 934	Sechskantmutter	Ecrou à six pans	4
40	999.125.302	A 8,4 DIN 9021	Scheibe	Rondelle	8

Wunschausrüstungen / En option

42	900.560.111		Nackenstütze	Support-nuque	1
43	GRA 113.265		Konsole	Console	1
44	GRA 113.268		Klemmprofil	Profil de bordure	1
45	GRA 116.997		Polster	Coussin	1
46	900.560.112		Armstütze kpl. links	Appuie-bras compl. gauche	1
47	900.560.113		Armstütze kpl. rechts	Appuie-bras compl. droite	1
48	900.560.110		Beckengurt	Ceinture de sécurité	1
49	GRA 901.332		Verschluß	Fermeture	1

53b

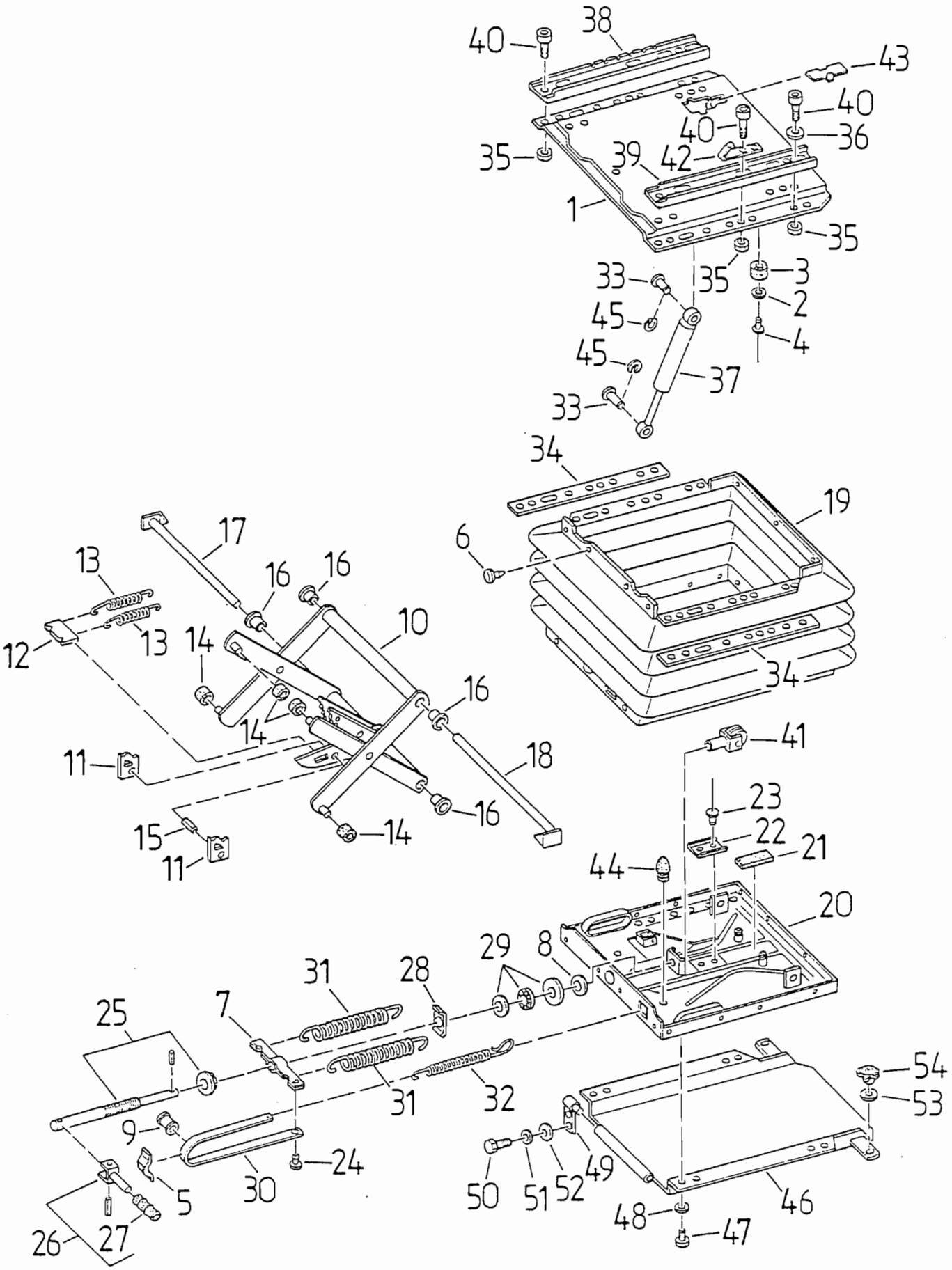

38
40
43
40
40
36
35
39
42
1
35
35
3
33
2
45
4
45
37
33
34
19
6
17
13
16
16
10
12
13
14
16
14
11
18
16
15
14
11
41
23
22
21
44
20
29
8
31
28
25
7
54
53
31
32
9
24
30
5
50
51
52
49
46
48
47
26
27

BILDTAFEL 53b
ILLUSTRATION 53b

SITZUNTERTEIL

PARTIE INFERIEURE DU SIEGE

Pos.Nr. Pos.No.	Teile-Nr. Pièce-No.	Normbezeichnung Normes	Benennung	Dénomination	Stück Pièces
na	900.560.109		Federung kpl.	Suspension élastique compl.	1
1	GRA 115.133		Konsole kpl.	Console compl.	1
2	999.125.304	4,3 DIN 9021	Scheibe	Rondelle	2
3	GRA 109 172		Puffer	Tampon	2
4	GRA 112.761		Blindniet	Rivet	2
5	GRA 104.377		Führung	Guide	1
6	GRA 105.840		Haltestopfen	Goupille de serrage	26
7	GRA 107.652		Federbock	Main de ressort	1
8	GRA 107.659		Scheibe	Rondelle	1
9	GRA 107.660		Rolle	Rouleau	1
10	GRA 118.823		Schwinge kpl.	Bielle oscillante compl.	1
11	GRA 107.672		Ausrückblech	Dispositif pour arrêt	2
12	GRA 107.675		Platte	Plaque	1
13	GRA 107.676		Zugfeder	Ressort de traction	2
14	GRA 107.681		Rolle	Glissière	4
15	GRA 107.759		Bolzen	Boulon	1
16	GRA 116.010		Buchse	Douille	4
17	GRA 116.032		Bolzen	Boulon	1
18	GRA 116.037		Bolzen	Boulon	1
19	GRA 107.683		Faltenbalg	Soufflet	1
20	GRA 113.938		Grundplatte	Plaque	1
21	GRA 107.719		Gummiplatte	Plaque en caoutchouc	1
22	GRA 107.751		U-Profil	U-Profil	1
23	GRA 107.822		Blindniet	Rivet	2
24	GRA 107.731		Haltestopfen	Goupille de serrage	1
25	GRA 117.979		Verstellspindel	Broche	1
26	GRA 116.338		Knebel kpl.	Manivette compl.	1
27	GRA 110.487		Griff schwarz	Poignee	1
28	GRA 107.752		Anschweißmutter	Ecrou	1
29	GRA 107.753		Axial-Kugellager kpl.	Palier de butée à billes	1
30	GRA 108.057		Anzeigeband	Ruban d'indication	1
31	GRA 108.111		Zugfeder	Ressort de traction	2
32	GRA 108.260		Zugfeder	Ressort de traction	1
33	GRA 109.049		Bolzen	Boulon	2
34	GRA 109.808		Leiste	Liste	2
35	999.121.106	M 8 DIN 934	Sechskantmutter	Ecrou à six pans	1
36	GRA 110.489		Scheibe	Rondelle	2
37	GRA 114.157		Stoßdämpfer	Amortisseur	1
38	GRA 114.672		Verstellschiene	Glissiere de reseau	1
39	GRA 114.673		Verstellschiene	Glissiere de reseau	1
40	GRA 122.937		Zylinderschraube	Vis imbus	6
41	GRA 116.635		Gabel	Fourchette	1
42	GRA 123.385		Anschlag	Butee de doigt	1
43	GRA 125.907		Abdeckung schwarz	Couvercle	1
44	GRA 200.072		Puffer	Tampon	2
45	GRA 200.796		Sicherungsscheibe	Rondelle d'arret	2
46	225.430.115		Sitzkonsole geschw.	Console soudée	1
47	999.111.110	M 8 x 20 DIN 933	Sechskantschraube	Vis à six pans	4
48	999.126.103	B 8 DIN 137	Federscheibe	Rondelle de ressort	4
49	225.416.126		Scharnierbolzen rechts	Cheville de charniere droite	1
na	225.416.125		Scharnierbolzen links	Cheville de charniere gauche	1
50	999.111.105	M 6 x 16 DIN 933	Sechskantschraube	Vis à six pans	4
51	999.126.203	B 6 DIN 127	Federring	Rondelle de ressort	4
52	999.125.301	A 6,4 DIN 9021	Scheibe	Rondelle	4
53	999.125.303	A 10,5 DIN 9021	Scheibe	Rondelle	2
54	900.510.114		Sterngriff	Vis à poignee	2

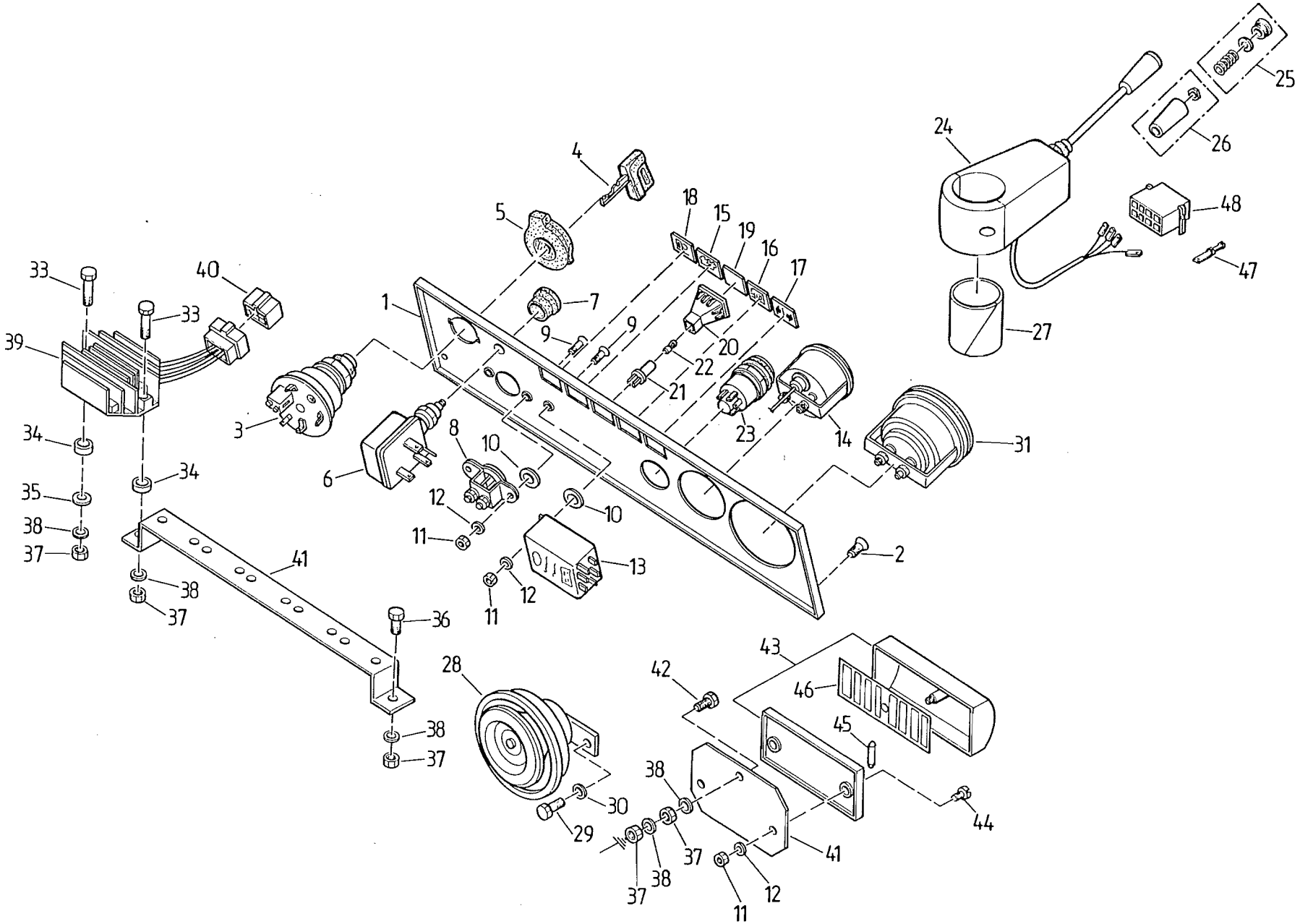
1
2
3
4
5
6
7
8
9
10
11
12
13
14
15
16
17
18
19
20
21
22
23
24
25
26
27
28
29
30
31
33
34
35
36
37
38
39
40
41
42
43
44
45
46
47
48

BILDTAFEL 54 ARMATUREN-ELEKTRIK ELECTRICITE

ILLUSTRATION 54

Pos.Nr. Pos.No.	Teile-Nr. Piéce-No.	Normbezeichnung Normes	Benennung	Dénomination	Stück Piéces
1	225.441.112		Armaturenträger	Fixation du tableau de bord	1
2	999.114.502	M 6 x 20 DIN 966 4,8-A2R	Senkschraube	Vis	5
3	900.540.129		Zünd-Lichtschalter	Interrupteur lumière-contact	1
4	900.540.905		Schlüsselpaar	Clef de manoeuvre	1
5	MHK12.11.037		Abdeckkappe	Protection	1
6	211.441.321		Glühschaltstarter	Bouton préchauffage	1
7	211.441.107		Schaltergriff	Poignee de commande	1
8	225.441.114		Glühanzeiger	Indicateur de préchauffage	1
9	999.114.503	M 5 x 20 DIN 966 4,8-A2R	Senkschraube	Vis	3
10	115.231.105		Scheibe	Rondelle	3
11	999.121.102	M 5 DIN 934 8-A2L	Sechskantmutter	Ecrou à six pans	5
12	999.126.101	B 5 DIN 137 A2L	Federscheibe	Rondelle de ressort	5
13	900.540.109		Relais	Relais	1
14	211.441.318		Fernthermometer	Thermomètre	1
15	900.530.107		Linse für Ladekontrolle	Témoin de contrôle de charge	1
16	900.530.110		Linse für Öl	Témoin de pression d'huile	1
17	900.530.112		Linse für Blinkerkontr.	Témoin de clignotants	1
18	900.530.114		Linse für Kraftstoff	Témoin de carburant	1
19	900.530.109		Linse für Fernlicht	Témoin de phares	1
20	900.530.108		Kontrolleuchtengehäuse	Boitier de lampes-témoin	5
21	900. 530.115		Lampenfassung	Douille de lampe	5
22	999.242.608	H 12 V 2 W DIN 72601	Glühlampe	Ampoule	5
23	900.540.113		Schalter	Commutateur	1
24	900.540.102		Einkreisblinkerschalter	Commutateur clignotant 1 circuit	1
25	900.540.906		Abdeckkappe kpl.	Protection	1
26	900.540.907		Griff	Poignée	1
27	211.441.313		Unterlage	Fondement	1
28	900.540.101		Horn	Klaxon	1
29	999.111.134	M 8 x 12 DIN 933 8,8-A2L	Sechskantschraube	Vis à six pans	1
30	999.126.103	B 8 DIN 137 A2L	Federscheibe	Rondelle de ressort	1
31	210.441.108		Betriebsstundenzähler	Compteur d'heures	1
32	225.441.110		Bügel	Etrier	1
33	999.111.203	M 6 x 45 DIN 931 8,8-A2L	Sechskantschraube	Vis à six pans	2
34	221.123.111		Scheibe	Rondelle	2
35	210.413.306		Scheibe	Rondelle	1
36	999.111.105	M 6 x 16 DIN 933 8,8-A2L	Sechskantschraube	Vis à six pans	1
37	999.121.103	M 6 DIN 934 8,8-A2L	Sechskantmutter	Ecrou à six pans	5
38	999.126.102	B 6 DIN 137 A2L	Federscheibe	Rondelle de ressort	5
39	225.441.117		Regler	Régulateur	1
40	900.542.107		Stecker f. Reglerschalter	Prise pour interrupteur régulateur	1
41	225.441.113		Konsole	Console	1
42	999.111.107	M 6 x 25 DIN 933 8,8-A2L	Sechskantschraube	Vis à six pans	1
43	999.242.402	A8 DIN 72582 Steckanschluß	Sicherungsdose	Prise de fusibles	1
44	999.112.204	M 5 x 16 DIN 84 5,8-A2L	Zylinderschraube	Vis cylindrique	2
45	999.242.401	8 A DIN 72581	Schmelzeinsatz	Fusible	8
46	225.441.111		Kennzeichenstreifen	Bande d'identification	1
47	999.242.532	B 6,3-2,5 DIN 46343 Ms gal Sn	Flachstecker	Fiche plate	8
48	900.542.109		Flachsteckergehäuse	Carter à fiche	1

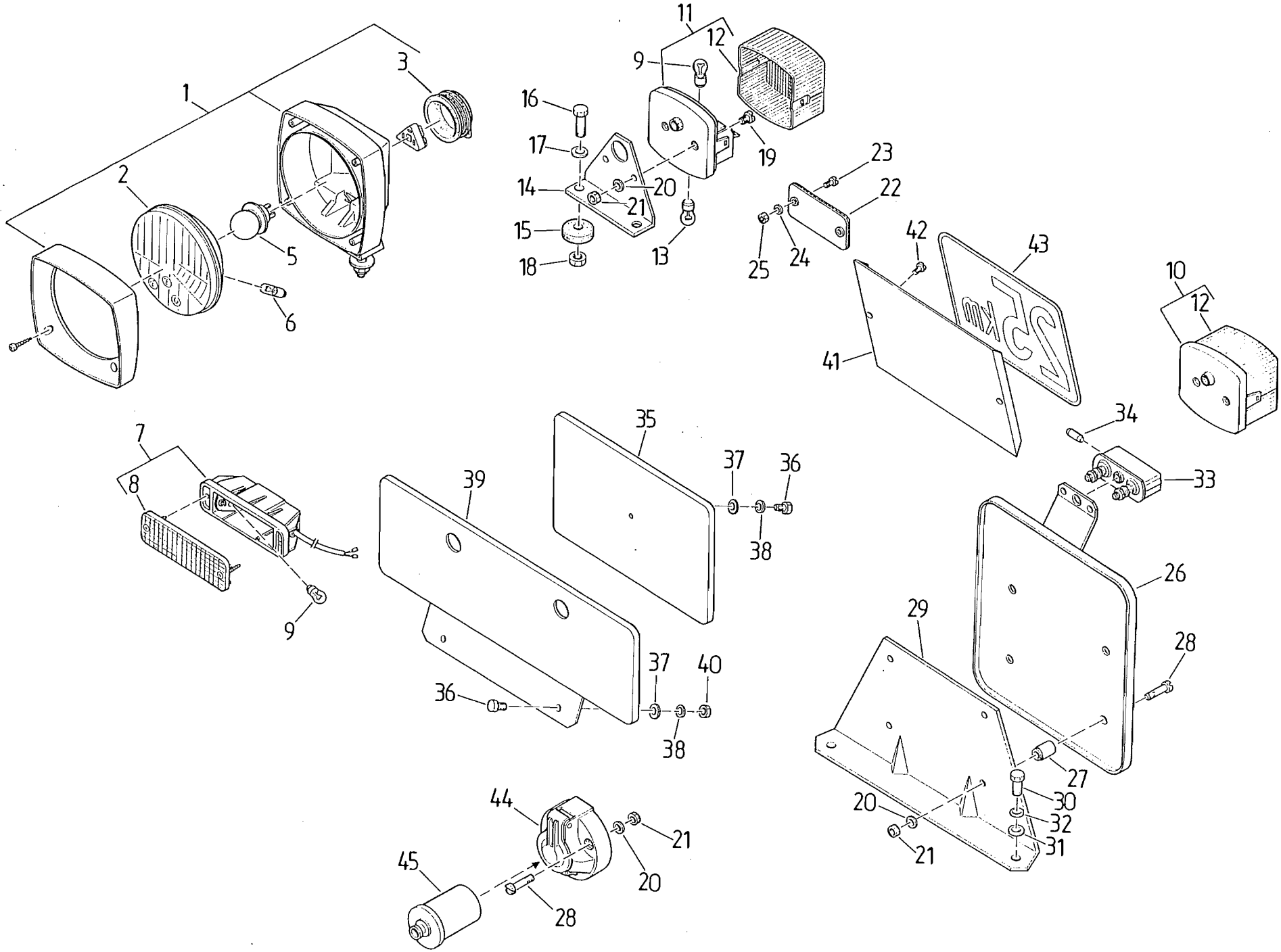
1
2
3
5
6
7
8
9
10
11
12
13
14
15
16
17
18
19
20
21
22
23
24
25
26
27
28
29
30
31
32
33
34
35
36
37
38
39
40
41
42
43
44
45

BILDTAFEL 55 SCHEINWERFER UND LEUCHTEN PHARES ET ECLAIRAGE

ILLUSTRATION 55

Pos.Nr. Pos.No.	Teile-Nr. Pièce-No.	Normbezeichnung Normes	Benennung	Dénomination	Stück Pièces
1	900.530.134		Scheinwerfer	Phare	2
2	900.530.912		Scheinwerfereinsatz	Bloc phare	2
3	900.530.913		Abdeckung	Couvercle	2
5	999.242.601	A 12V 45/40 W DIN 72 601	Glühlampe	Ampoule	2
6	999.242.609	HL 12 V 4 W DIN 72 601	Glühlampe	Ampoule	2
7	900.530.121		Blinkleuchte	Clignotant	2
8	900.530.903		Lichtscheibe	Verre	2
9	999.242.614	RL 12 V/21 W DIN 72601	Glühlampe	Ampoule	6
10	900.530.123		Zweikammerleuchte links	Feu à deux compartiments gauche	1
11	900.530.124		Zweikammerleuchte rechts	Feu à deux compartiments droite	1
12	900.530.904		Lichtscheibe	Verre	2
13	999.242.607	G 12 V/10 W DIN 72601	Glühlampe	Ampoule	2
14	225.442.103		Winkel	Angle	2
15	210.181.312		Scheibe	Rondelle	4
16	999.111.111	M 8 x 25 DIN 933 8,8-A2L	Sechskantschraube	Vis à six pans	4
17	999.125.302	A 8,4 DIN 9021 St-A2L	Scheibe	Rondelle	4
18	999.122.103	NM 8 DIN 980 8-A2L	Sicherungsmutter	Contre-écrou	4
19	999.112.211	M 5 x 12 DIN 84 5,8-A2L	Zylinderschraube	Vis cylindrique	4
20	999.126.101	B 5 DIN 137 A2L	Federscheibe	Rondelle de ressort	14
21	999.121.102	M 5 DIN 934 8-A2L	Sechskantmutter	Ecrou à six pans	14
22	900.530.122		Rückstrahler rot	Feu arrière rouge	2
23	999.112.201	M 4 x 12 DIN 84 5,8-A2L	Zylinderschraube	Vis cylindrique	4
24	999.126.110	B 4 DIN 137 A2L	Federscheibe	Rondelle de ressort	4
25	999.121.101	M 4 DIN 934 8-A2L	Sechskantmutter	Ecrou à six pans	4
26	225.446.108		Kennzeichenträger	Porte-plaque	1
27	300.512.363		Hülse	Douille	4
28	999.112.205	M 5 x 30 DIN 84 5,8-A2L	Zylinderschraube	Vis cylindrique	10
29	225.446.109		Winkel	Angle	1
30	999.111.114	M 10x16 DIN 933 8,8-A2L	Sechskantschraube	Vis à six pans	2
31	999.125.303	A 10,5 DIN 9021 St-A2L	Scheibe	Rondelle	2
32	999.126.104	B 10 DIN 137 A2L	Federscheibe	Rondelle de ressort	2
33	MHK12.11.035		Kennzeichenleuchte	Eclairage de plaque	1
34	999.242.613	L 12 V/5 W DIN 72601	Glühlampe	Ampoule	1
35	225.446.105		Kennzeichentafel geschw.	Porte plaque soudée	1
36	999.111.104	M 6 x 12 DIN 933 8,8-A2L	Sechskantschraube	Vis à six pans	2
37	999.125.301	A 6,4 DIN 9021 St-A2L	Scheibe	Rondelle	2
38	999.126.102	B 6 DIN 137 A2L	Federscheibe	Rondelle de ressort	2
39	225.446.107		Kennzeichenträger	Porte-plaque	1
40	999.121.103	M 6 DIN 934 8-A2L	Sechskantmutter	Ecrou à six pans	2
41	225.411.157		Halteblech	Tole de maintien	1
42	999.112.309	B 3,5 x 9,5 DIN 7981 A2L	Zylinderblechschraube	Vis	2
43	210.442.322.0		Abziehbild (25 km)	Autocollant (25 km)	1
44	999.242.201	A 7 DIN 72577	Steckdose	Prise	2
45	999.242.202	B 7 DIN 72577	Stecker	Prise	2

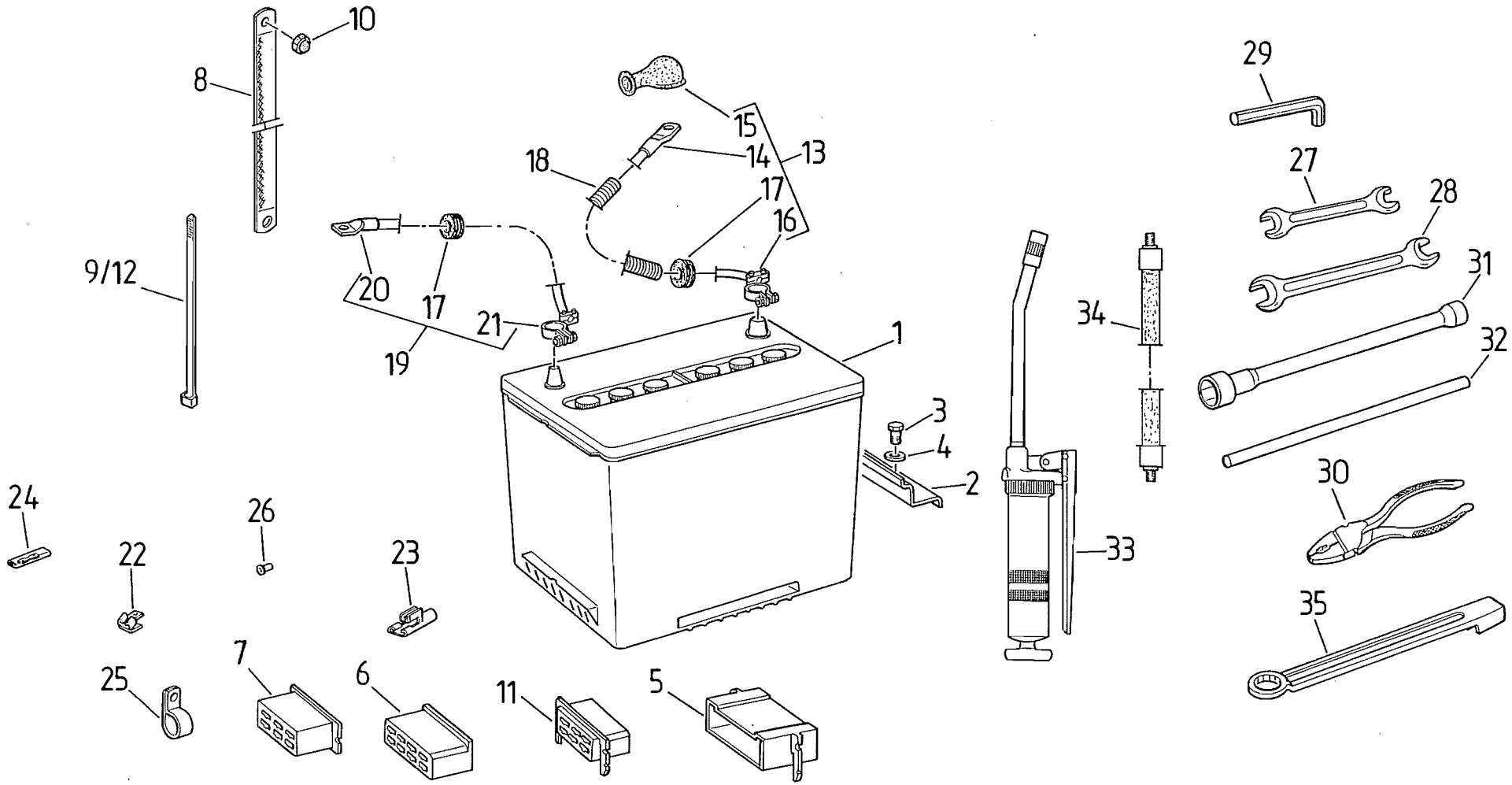
10
8
9/12
15
14
13
18
17
16
20
17
21
19
1
3
4
2
24
26
22
23
25
7
6
11
5
29
27
28
31
34
32
30
33
35

BILDTAFEL 56

ILLUSTRATION 56

BATTERIEEINBAU, ZUBEHÖR UND WERKZEUG

MONTAGE DE BATTERIE, ACCESSOIRES

Pos.Nr. Pos.No.	Teile-Nr. Piéce-No.	Normbezeichnung Normes	Benennung	Dénomination	Stück Piéces
1	225.443.106		Batterie	Batterie	1
2	225.443.105		Winkel	Plat coudé	1
3	999.111.110	M 8 x 20 DIN 933 A2K	Sechskantschraube	Vis à six pans	1
4	999.125.302	A 8,4 DIN 9021 St-A2K	Scheibe	Rondelle	1
na	225.444.114		Kabelstrang	Faisceau de fils	1
5	900.542.109		Flachsteckergehäuse (Lenkstockschalter)	Carter de prise (Commutateur de direction)	4
6	900.542.110		Steckhülsengehäuse	Carter de passe-cable	4
7	900.542.107		Stecker f. Reglerschalter	Prise pour interrupteur régulateur	1
8	900.542.103		Masseband	Ruban de masse	1
9	999.163.702	A 4 x 162	Kabelband	Faisceau plat	2
10	999.232.401	SW 13 schwarz	Schutzkappe	Capot de protection	2
11	900.542.111		Steckhülsengehäuse	Carterde passe-cable	1
12	999.163.701	A 6,5 x 360	Kabelband	Faisceau plat	1
13	225.444.104		Starterkabel vollst.	Faisceau de démarreur compl.	1
14	999.242.303	8-35 DIN 46235	Kabelschuh	Raccord de cable	1
15	211.444.303		Tülle	Passe-cable	1
16	999.242.101	A DIN 72331	Schraubklemme	Raccord fileté	1
17	900.110.109	24/32	Tülle	Passe-cable	2
18	999.385.201	12 x 850	Wellrohr	Tuyau	1
19	225.444.105		Massekabel vollst.	Cable de masse complet	1
20	999.242.304	10-35 DIN 46235	Kabelschuh	Raccord de cable	1
21	999.242.102	B DIN 72331	Schraubklemme	Raccord fileté	1
22	999.242.541	6,3x0,8 2-fach MS gal Sn	Steckverteiler	Prise multiple	8
23	999.242.542	6,3x0,8 3-fach MS gal Sn	Steckverteiler	Prise multiple	5
24	999.242.545	6,3x0,8 2-fach MS gal Sn	Steckverteiler	Prise multiple	4
25	215.124.129		Schelle	Collier	2
26	999.242.514	A-6,3-2,5 DIN 46340 MS gal Sn	Steckhülse	Passe-cable	1
27	999.248.101	10 x 13 DIN 895	Schlüssel	Clef	1
28	999.248.103	17 x 19 DIN 895	Schlüssel	Clef	1
29	999.248.303	6 DIN 911	Schraubendreher	Tourne-vis	1
30	999.248.401	160 DIN 5244	Zange	Pince	1
31	999.248.205	19 DIN 3112	Schlüssel	Clef	1
32	999.248.304	A 12 DIN 900	Drehstift	Axe	1
33	900.161.103.0		Hebelfettpresse	Pompe àgraisse	1
34	999.245.201	A DIN 1283	Schlauch	Tuyau	1
35	900.550.100	Doppelmessermähwerk	Spezialschlüssel	Clef	1
na	900.590.106		Selbstklebeschild "Die Beförderung von Personen ohne geeignete Sitzgelegenheit ist verboten"	Autocollant "Il est interdid de transporter des passagers sans siège appropriée"	1
na	900.590.117		Abziehbild (Hydraulikzylinder "Schaltsymbol")	Autocollant (symbole hydraulique)	1
na	211.441.111		Selbstklebeschild "Stop"	Autocollant "STOP"	1
na	900.590.116		Selbstklebeschild "Zw vorne"	Autocollant "Zw vorne" = p.d.f.AV	1
na	211.213.319		Selbstklebeschild "Zw hinten"	Autocollant "Zw hinten" = p.d.f.AV.	1
na	211.344.309		Selbstklebeschild "Diff.-Sperre vorne"	Autocollant blocage de diff. AR	1
na	900.590.104		Selbstklebeschild "Wendeschalthebel bei Zapfwellenantrieb"	Autocollant	1

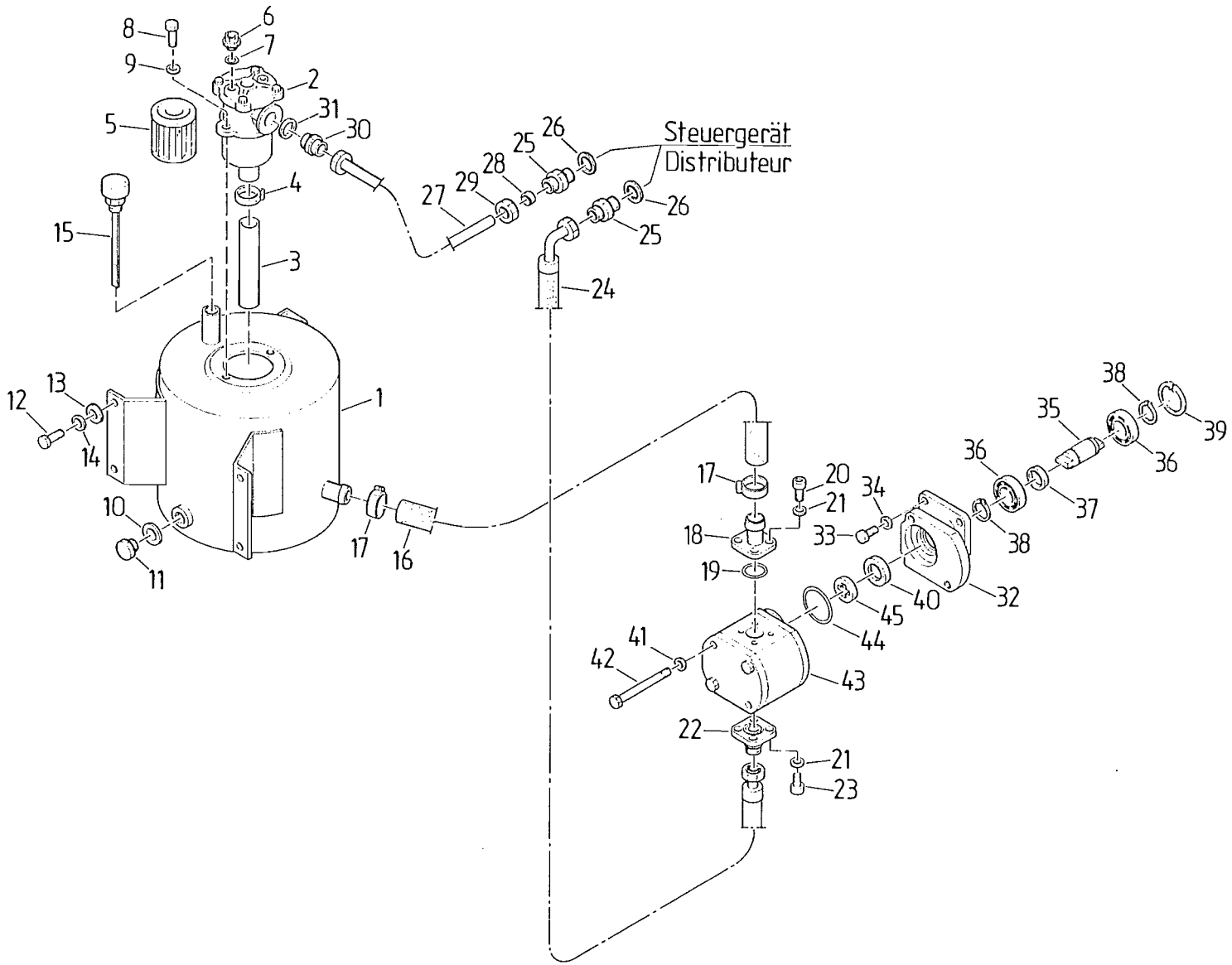
Steuergerät
Distributeur
1
2
3
4
5
6
7
8
9
10
11
12
13
14
15
16
17
18
19
20
21
22
23
24
25
26
27
28
29
30
31
32
33
34
35
36
37
38
39
40
41
42
43
44
45

BILDTAFEL 57

ILLUSTRATION 57

ARBEITSHYDRAULIK-
HYDRAULIKPUMPE
UND ANTRIEB

HYDRAULIQUE -
POMPE HYDRAULIQUE

Pos.Nr. Pos.No.	Teile-Nr. Piéce-No.	Normbezeichnung Normes	Benennung	Dénomination	Stück Piéces
1	225.122.105		Ölbehälter	Reservoir à huile	1
2	900.430.187		Ölfilter vollst.	Filtre à huile compl.	1
3	225.122.106		Rohr	Tube	1
4	999.163.606	AS 20 - 32 A DIN 3017 W1	Schlauchschelle	Collier de serrage	1
5	900.430.934		Filtereinsatz	Filtre	1
6	900.430.936		Verschlußschraube	Vis de fermeture	1
7	999.231.432	18,64 x 3,59	O-Ring	Anneau	1
na	900.430.935		Dichtungssatz	Jeu de joints	1
8	999.111.1u6	M 6 x 20 DIN 933 8,8-A2L	Sechskantschraube	Vis à six pans	2
9	999.126.102	B 6 DIN 137 A2L	Federscheibe	Rondelle de ressort	2
10	999.231.203	A 14 x 18 DIN 7603 Cu	Dichtring	Joint	1
11	999.116.102	Am 14 x 1,5 DIN 7604 5,8-A2L	Verschlußschraube	Vis de fermeture	1
12	999.111.109	M 8 x 16 DIN 933 8,8-A2L	Sechskantschraube	Vis à six pans	4
13	999.125.302	A 8,4 DIN 9021 St-A2L	Scheibe	Rondelle	4
14	999.126.103	B 8 DIN 137 A2L	Federscheibe	Rondelle de ressort	4
15	225.122.107		Luftfilter geschw.	Filte à air soudé	1
16	900.410.231		Schlauch	Tuyau	1
17	999.163.602	AS 16-25 A DIN 3017 W1	Schlauchschelle	Collier de serrage	2
18	900.420.169		Flanschstutzen	Tuyau de collet	1
19	999.231.445	23,47 x 2,62	O-Ring	Anneau	1
20	999.112.122	M 6 x 16 DIN 912 8,8-A2L	Zylinderschraube	Vis à tête cylindrique	4
21	999.126.102	B 6 DIN 137 A2L	Federscheibe	Rondelle de ressort	8
22	900.420.161		Gerade-Flanschverschr.	Raccord à bride	1
23	999.112.140	M 6 x 20 DIN 912 8,8-A2L	Zylinderschraube	Vis à tête cylindrique	4
24	900.410.191		Hochdruckschlauch	Tuyau à haute pression	1
25	900.420.155		Stutzen	Manchon	2
26	999.231.204	A 18 x 22 DIN 7603 Cu	Dichtring	Joint	2
27	225.124.131		Rücklaufleitung vollst.	Conduit de recul compl.	1
28	999.161.102	S 12 DIN 3861 St	Schneidring	Bicône	2
29	999.161.202	AL 12 DIN 3870 A2L	Überwurfmutter	Ecrou chapeau	2
30	999.161.403	S 12 M DIN 3901 A2L	Stutzen	Manchon	1
31	999.231.204	A 18 x 22 DIN 7603 Cu	Dichtring	Joint	1
32	225.121.106		Flansch	Boitier	1
33	999.111.110	M 8 x 20 DIN 933 8,8-A2L	Sechskantschraube	Vis à six pans	4
34	999.126.103	B 8 DIN 137 A2L	Federscheibe	Rondelle de ressort	4
35	225.121.107		Welle	Arbre	1
36	999.221.102	6004 DIN 625	Rillenkugellager	Roulement à billes	2
37	221.121.131		Distanzring	Entretoise	1
38	999.144.109	20 x 1,2 DIN 471	Sicherungsring	Arrêt Seeger	2
39	999.144.223	42 x 1,75 DIN 472	Sicherungsring	Arrêt Seeger	1
40	999.231.101	A 20x35x7 DIN 3760 NB	Wellendichtring	Bague Simmer	1
41	999.111.260	M 10 x 90 DIN 931 8,8-A2L	Sechskantschraube	Vis à six pans	2
42	999.126.130	10 M	Sicherungsscheibe	Rondelle d'arrêt	2
43	900.430.205		Hydraulikpumpe	Pompe hydraulique	1
na	900.430.944		Dichtungssatz	Jeu joints	1
44	900.430.931		O-Ring	Anneau	1
45	900.430.930		Antriebskreuz	Poulie de commande	1

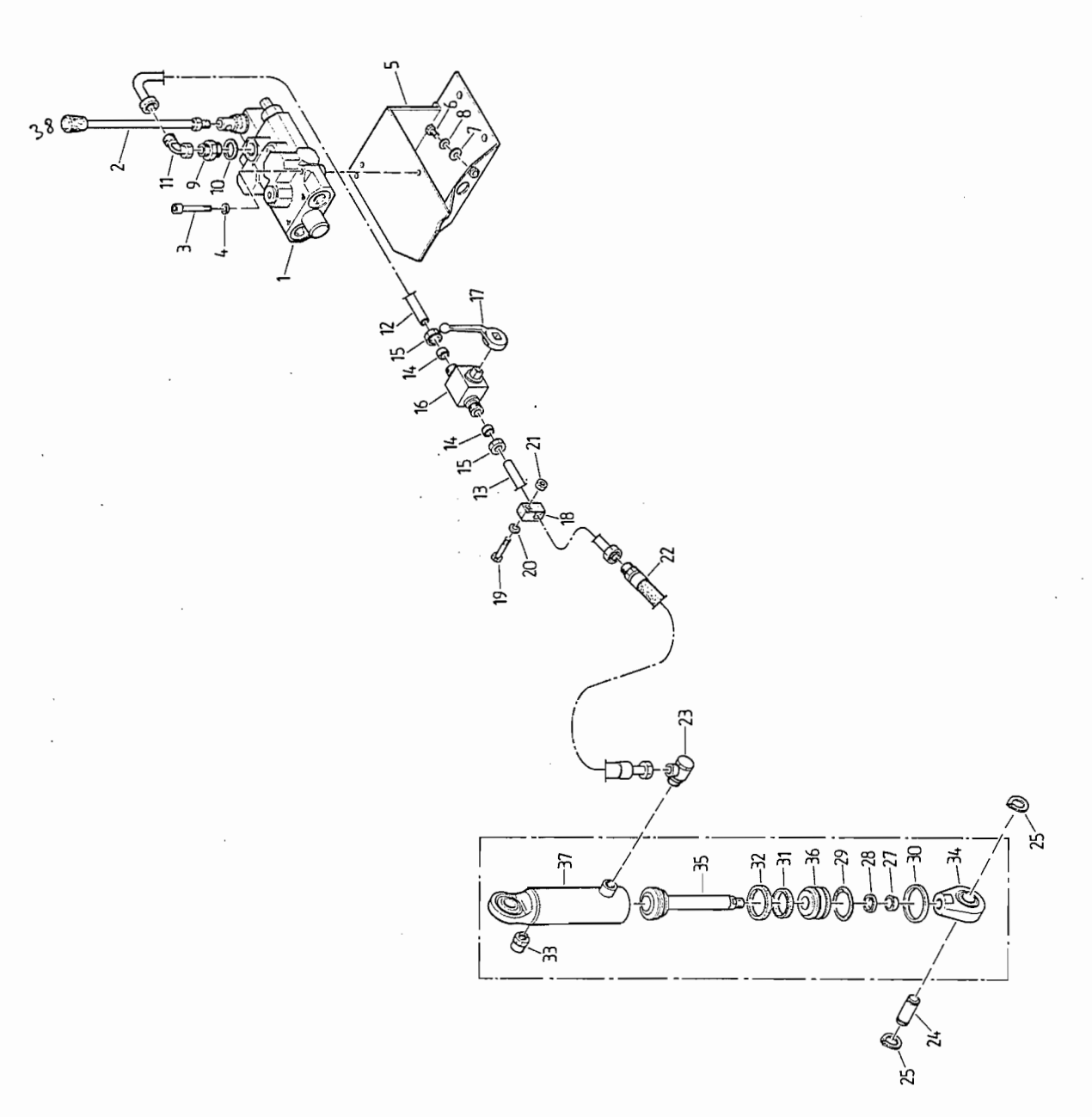
38
2
11
9
10
3
4
1
5
6
8
7
12
15
14
16
17
14
15
13
21
18
20
19
22
23
37
33
35
32
31
36
29
28
27
30
34
25
24
25

BILDTAFEL 58 HYDRAULIKLEITUNGEN CONDUITES HYDRAULIQUES

ILLUSTRATION 58

Pos.Nr. Pos.No.	Teile-Nr. Piéce-No.	Normbezeichnung Normes	Benennung	Dénomination	Stück Piéces
1	900.430.218		Steuergerät	Distributeur hydraulique	1
2	900.430.220		Handhebel	Tige	1
3	999.112.144	M 6x45 DIN 912 8,8-A2L	Zylinderschraube	Vis cylindrique	2
4	999.126.102	B 6 DIN 137 A2L	Federscheibe	Rondelle de ressort	2
5	225.123.127		Konsole geschw.	Console soudé	1
6	999.111.109	M 8x16 DIN 933 8,8-A2L	Sechskantschraube	Vis à six pans	1
7	999.125.104	8,4 DIN 125 A2K	Scheibe	Rondelle	1
8	999.126.103	B 8 DIN 137 A2L	Federscheibe	Rondelle de ressort	1
9	900.420.116		Stutzen	Manchon	1
10	999.231.204	A 18x22 DIN 7603 Cu	Dichtring	Bague d'étanchéité	1
11	999.161.308	L 10 DIN 3952 A2L	Stutzen	Manchon	1
12	225.813.112		Druckleitung vollst.	Tuyau à pression compl.	1
13	225.813.114		Druckleitung vollst.	Tuyau à pression compl.	1
14	999.161.105	S 10 DIN 3861 St	Schneidring	Ecrou-chapeau	4
15	999.161.206	AL 10 DIN 3870 A2L	Überwurfmutter	Bicône	4
16	900.440.105		Kugelhahn	Robinet à boule	1
17	900.440.102		Schalthebel sw 9	Levier	1
18	999.164.107	10 LB	Schelle	Collier	2
19	999.111.201	M 6x30 DIN 931 8,8-A2L	Sechskantschraube	Vis àsix pans	2
20	999.125.103	6,4 DIN 125 St-A2L	Scheibe	Rondelle	2
21	999.122.102	NM 6 DIN 980 8-A2L	Sicherungsmutter	Contre-êcrou	2
22	900.410.143		Hochdruckschlauch	Tuyau àhaute pression	1
23	900.420.149		Schwenkstutzen	Manchon pivotable	1
24	225.812.100		Bolzen	Boulon	2
25	999.144.109	20 x 1,2 DIN 471	Sicherungsring	Bague de sécurite	4
26	900.431.119		Hydrozylinder	Cylindre hydraulique	1
27	900.431.909	20 x 28 x 7	Abstreifer	Racleur	1
28	900.431.910	20 x 26 x 5	Nutring	Baque à cannelure	1
29	900.431.911	34 x 3	O-Ring	Joint torique	1
30	900.431.912	40 x 2,5	Sprengring	Baque	1
31	900.431.913	30 x 30 x 10	Nutring	Baque à cannelure	1
32	900.431.914	40/5,5 x 2,5 x 115	Kolbenführungsband	Bande quide-piston	1
33	900.431.915	M 8 x 1	Luftfilter	Filtre à air	1
34	900.431.916	20 x M 16 x 1,5	Gelenkkopf	Arbre articulé	1
35	900.431.917	39,7/20 x 191	Kolbenstange kpl.	Tige de piston	1
36	900.431.918	20/41,3 x 32	Führungsstück	Guide	1
37	900.431.920		Zylinder	Cylindre	1
na*	900.431.919		Reparatursatz	Kit de réparation	1

* bestehend aus Pos: 27, 28, 29, 31 und 32
comportant les pos: 27, 28, 29, 31 et 32

38 900.430.808 Griff für Steuergerät

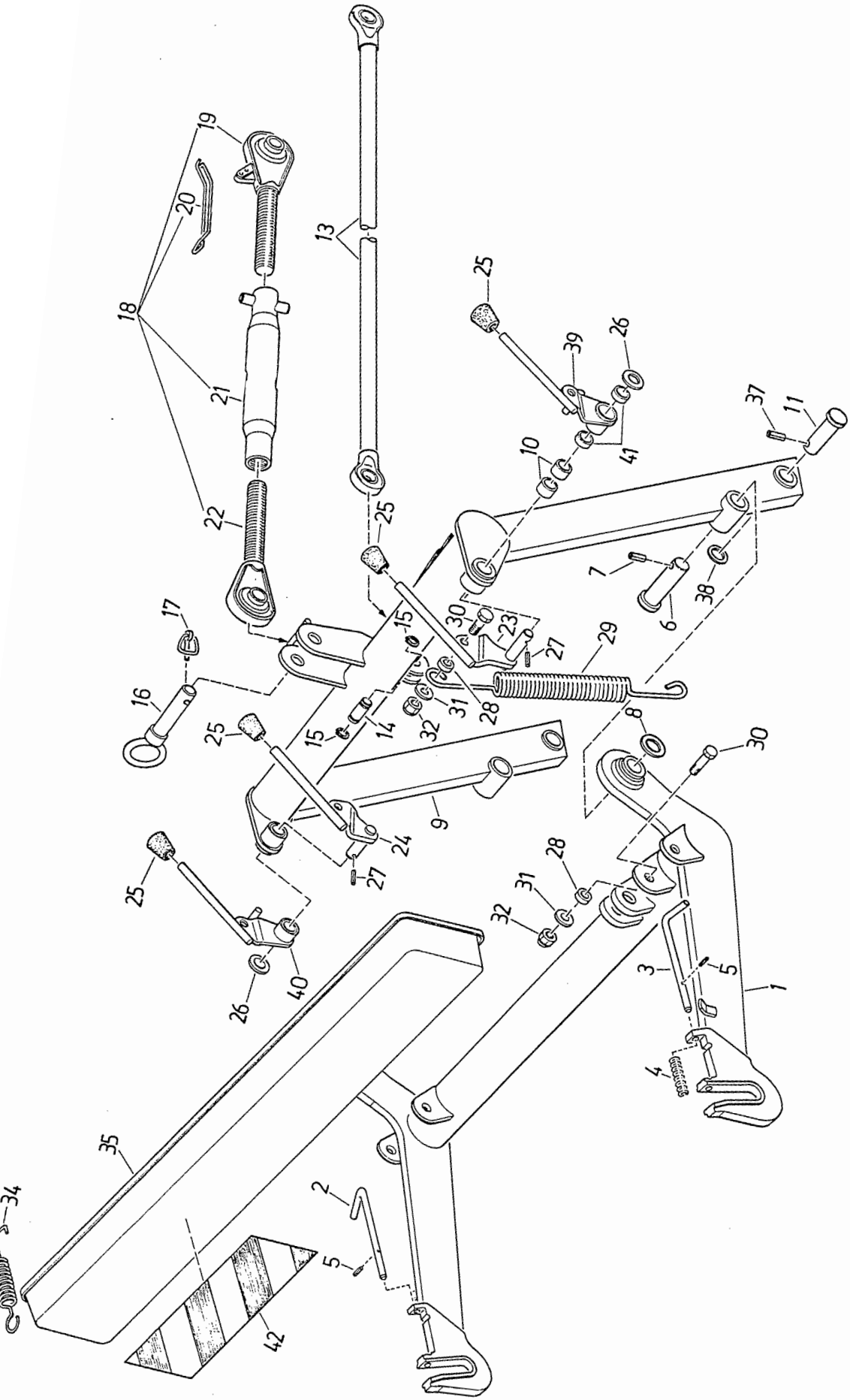
1
2
3
4
5
6
7
8
9
10
11
13
14
15
16
17
18
19
20
21
22
23
24
25
26
27
28
29
30
31
32
34
35
37
38
39
40
41
42

BILDTAFEL 59 FRONTHUBWERK RELEVAGE AV

ILLUSTRATION 59

Pos.Nr. Pos.No.	Teile-Nr. Pièce-No.	Normbezeichnung Normes	Benennung	Dénomination	Stück Pièces
1	225.811.115		Hubwerk geschw.	Relevage soudé	1
2	225.811.122		Hebel rechts	Levier droit	1
3	225.811.116		Hebel links	Levier gauche	1
4	225.811.117		Druckfeder	Ressort de pression	2
5	999.132.114	4 x 16 DIN 1481	Spannhülse	Tendeur	2
6	225.811.107		Bolzen	Boulon	2
7	999.132.151	8 x 32 DIN 1481	Spannhülse	Tendeur	2
8	999.125.412	22 x 32 x 2	Stützscheibe	Rondelle d'appui	2
9	225.814.154		Hubwerksrahmen vollst.	Cadre du systéme de relevage cpl.	1
10	900.220.019		Büchse	Douille	4
11	225.814.128		Bolzen	Boulon	2
13	225.814.141		Zugstrebe geschw.	Tirant, soudé	1
14	225.814.140		Abdeckbolzen	Cheville	2
15	999.144.107	17 x 1 DIN 471	Sicherungsring	Bague de sécurite	4
16	225.814.124		Bolzen geschw.	Boulon, soudé	1
17	999.133.301	10 DIN 11023 St-A2K	Klappstecker	Prise pliante	1
18	225.603.901		Gelenkspindel vollst.	Goupille articulée,cpl.	1
19	225.603.168	Rechtsgewinde	Gelenkspindel geschw.	Goupille articulée soudée	1
20	221.603.159		Klappfeder	Ressort pliant	1
21	221.603.162		Spannhülse geschw.	Tendeur, soudé	1
22	225.603.166	Linksgewinde	Gelenkspindel	Broche articulée	1
23	225.815.112		Lasche geschw. links	Bride soudée gauche	1
24	225.815.113		Lasche geschw. rechts	Bride soudée droite	1
26	999.125.206	16 DIN 1440 A2K	Scheibe	Rondelle	2
27	999.132.117	4 x 24 DIN 1481	Spannhülse	Tendeur	2
28	225.815.108		Hülse	Douille	8
29	225.815.110		Zugfeder	Ressort de tension	4
30	999.111.122	M 12 x 35 DIN933 8,8-A2K	Sechskantschraube	Vis à six pans	6
na	999.111.124	M 12 x 45 DIN933 8,8-A2K	Sechskantschraube	Vis à six pans	2
31	999.125.205	14 DIN 1440 A2K	Scheibe	Rondelle	8
32	999.122.105	NM 12 DIN 980 8-A2K	Sicherungsmutter	Ecrou de securité	8
34	221.815.102		Abdeckung	Courercle	1
35	900.310.127		Zugfeder	Ressort de tension	2
36	900.510.130		Griff	Poignée à boule	4
37	999.132.150	8 x 30 DIN 1481	Spannhülse	Tendeur	2
38	999.125.402	20 x 28 x 2	Stützscheibe	Rondelle d'appui	2
39	225.815.118		Lasche links vollst.	Bride gauche compl.	1
40	225.815.119		Lasche rechts vollst.	Bride droite compl.	1
41	900.220.020		Büchse	Douille	4
42	900.590.184		Selbstklebeschild	Autocollant	2

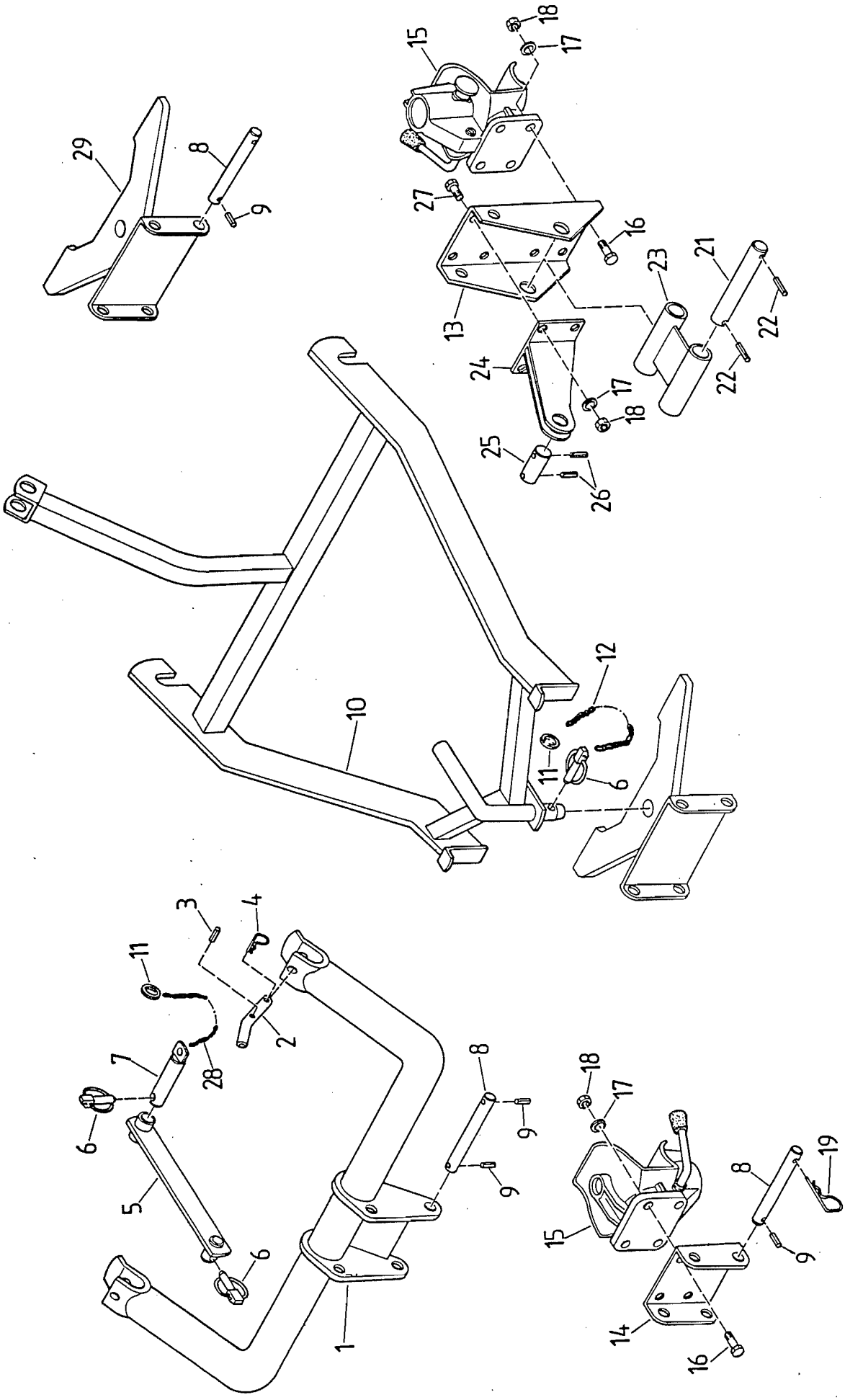
29
8
9
15
18
17
27
16
13
23
21
22
22
24
17
18
25
26
10
12
11
6
3
4
11
2
7
28
6
5
6
1
8
9
9
18
17
15
8
19
9
14
16

BILDTAFEL 60 ANBAURAHMEN - CADRE DE FIXATION -

ILLUSTRATION 60 ANHÄNGEKUPPLUNG DISPOSITIF D'ATTELAGE

Pos.Nr. Pos.No.	Teile-Nr. Pièce-No.	Normbezeichnung Normes	Benennung	Dénomination	Stück Pièces
			Anbauvorrichtung für Landberger HDS 260 Chassis de fixation pour épandeur centrifuge		
1	225.355.109		Anbauvorrichtung geschw.	Chassis de fixation soudé	1
2	225.355.104		Vorstecker	Cheville	2
3	999.132.115	4 x 20 DIN 1481	Spannhülse	Tendeur	2
4	MGW 5.03.137		Federnvorstecker	Cheville	2
5	225.355.110		Lenker geschw.	Bras supérieur, soudé	1
6	999.133.301	10 DIN 11023 St-A2L	Klappstecker	Goupille à ressort	2
7	210.802.217		Bolzen vollst.	Boulon compl.	1
8	225.350.102		Bolzen	Boulon	2
9	999.132.118	4 x 26 DIN 1481	Spannhülse	Tendeur	4
11	900.621.100		Sicherungsring	Circlips	1
28	999.213.101	1,8 DIN 5686 7 Glieder	Knotenkette	Chaine nouée	1
			Anhängevorrichtung für Bandrechen Crochet d'attelage pour râteau-faneur		
6	999.133.301	10 DIN 11023 St-A2L	Klappstecker	Goupille à ressort	1
10	160.510.109		Anhängevorrichtung geschw.	Crochet d'attelage soudé	1
11	900.621.100		Sicherungsring	Circlips	2
12	999.213.103	1,8 DIN 5686 6 Glieder	Knotenkette	Chaine nouée	1
			Anhängekupplung unter Zapfwelle Dispositif d'attelage de remorque sous prise de force		
8	225.350.102		Bolzen	Boulon	2
9	999.132.118	4 x 26 DIN 1481	Spannhülse	Tendeur	2
14	211.350.105		Bügel	Etrier	1
15	211.350.103		Selbsttätige Anhängekupplung	Dispositif d'attelage	1
16	999.111.117	M 10 x 30 DIN 933 8,8-A2L	Sechskantschraube	Vis à six pans	4
17	999.126.104	B 10 DIN 137 A2L	Federscheibe	Rondelle de ressort	4
18	999.121.108	M 10 DIN 934 8-A2L	Sechskantmutter	Ecrou à six pans	4
19	300.520.328		Vorstecker	Cheville	2
			Anhängekupplung über Zapfwelle Dispositif d'attelage desseus la prise de force		
13	225.352.104		Konsole	Console	1
15	211.350.103		Selbsttätige Anhängekupplung	Dispositif d'attelage	1
16	999.111.117	M 10 x 30 DIN 933 8,8-A2L	Sechskantschraube	Vis à six pans	4
17	999.126.104	B 10 DIN 137 A2L	Federscheibe	Rondelle de ressort	8
18	999.121.108	M 10 DIN 934 8-A2L	Sechskantmutter	Ecrou à six pans	8
21	225.352.103		Bolzen	Boulon	2
22	999.132.121	4 x 32 DIN 1481	Spannhülse	Tendeur	4
23	225.352.102		Strebe geschw.	Contrefiche soudé	1
24	225.352.108		Bügel geschw.	Etrier soudé	1
25	225.804.128		Bolzen	Boulon	1
26	999.132.140	6 x 30 DIN 1481	Spannhülse	Tendeur	2
27	999.111.116	M 10 x 25 DIN 933 8,8-A2L	Sechskantschraube	Vis à six pans	4
			Geräteschiene Barre d'accouplement		
8	225.350.102		Bolzen	Boulon	2
9	999.132.118	4 x 26 DIN 1481	Spannhülse	Tendeur	4
29	225.350.106		Geräteschiene geschw.	Barre d'accouplement	1

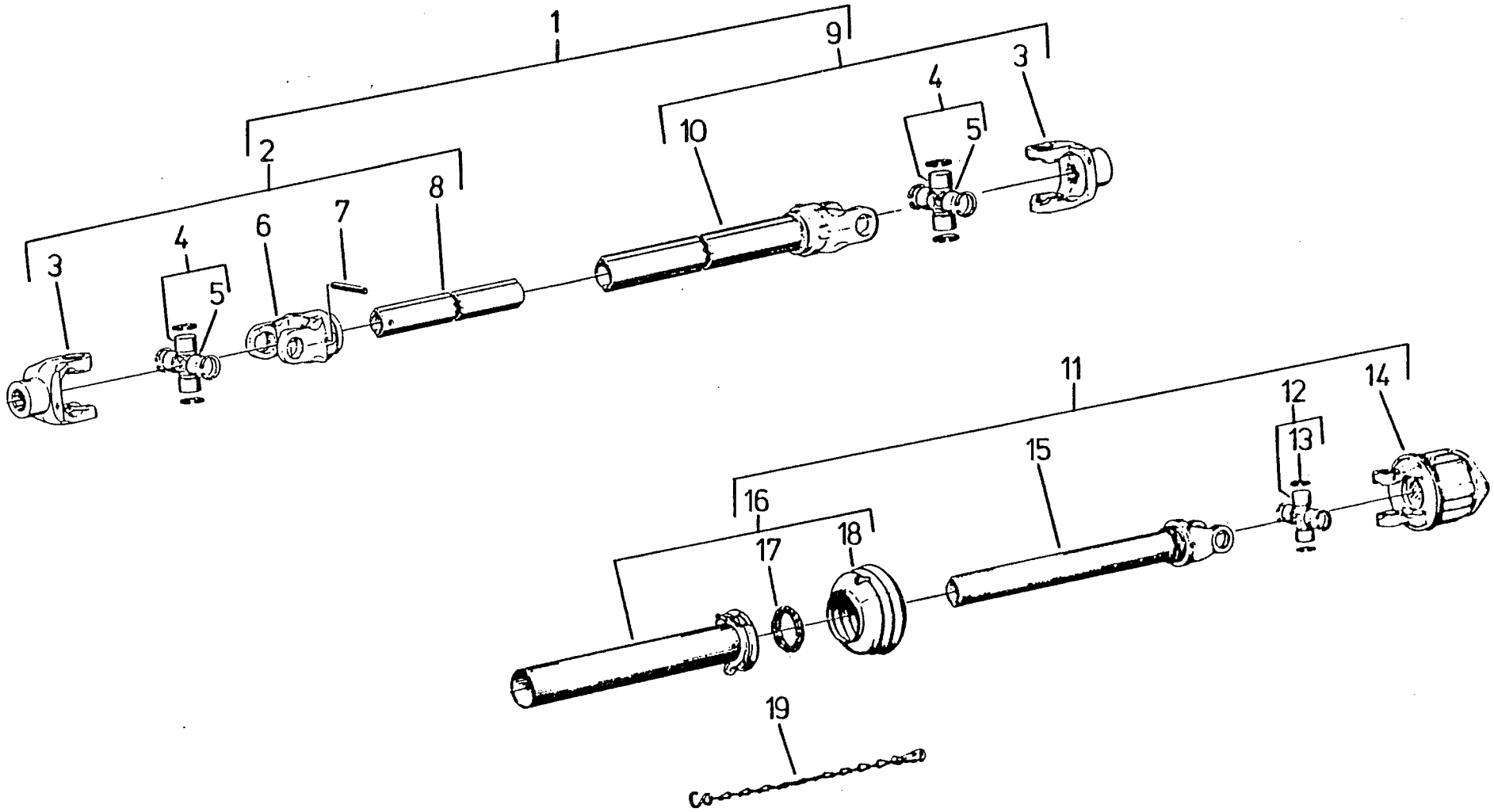
1
2
3
4
5
6
7
8
9
10
11
12
13
14
15
16
17
18
19

BILDTAFEL 61 GELENKWELLEN ARBRE A CARDAN

ILLUSTRATION 61

Pos.Nr. Pos.No.	Teile-Nr. Pièce-No.	Normbezeichnung Normes	Benennung	Dénomination	Stück Pièces
			Verteilergetriebe - Schaltgetriebe Engrenage distributeur - engranage de man oeuvre		
1	900.280.136		Gelenkwelle	Transmission	1
2	WAL 364.984		Innere Gelenkwellenhälfte	Demi-transmission intér.	1
3	WAL 170.989		Nabengabel	Mâchoire alésée	2
4	WAL 377.597		Kreuzgarnitur komplett	Bloc croisillon complet	2
5	999.236.102	AM8x1 SFG DIN 71412	Kegel-Schmiernippel	Graisseur	2
6	WAL 041.315		Rillengabel	Mâchoire à gorge	1
7	999.132.164	10 x 65 DIN 1481	Spannstift	Goupille élastique	1
8	WAL 176.370		Profilrohr beschichtet	Tube profilé, couvert	1
9	WAL 364.985		Äußere Gelenkwellenhälfte	Demi-transmission extér.	1
10	WAL 178.050		Wellengabel	Mâchoire avec profil s.	1
			Gelenkwellenhälfte (geräteseitig) mit Freilauf Demi-transmission (extérieure) avec roue-libre		
11	900.280.127		Gelenkwellenhälfte	Demi-arbre cardan	1
12	WAL 040.116		Kreuzgarnitur kompl.	Croissillon cpl.	2
13	WAL 020.710		Sicherungsring	Anneau de retenue	8
14	WAL 315.473		Stiftfreilauf F 3	Rue libre F 3	1
15	WAL 351.471		Wellengabel l = 185	Arbre à fourchette l=185	1
16	WAL 051.945		Innere Schutzhälfte kompl.	Tube de protection int.cpl.	1
17	WAL 080.282		Gleitring	Bague	2
18	WAL 043.747		Schutztrichter	Cône de protection	1
19	WAL 044.321		Haltekette	Chaine	1

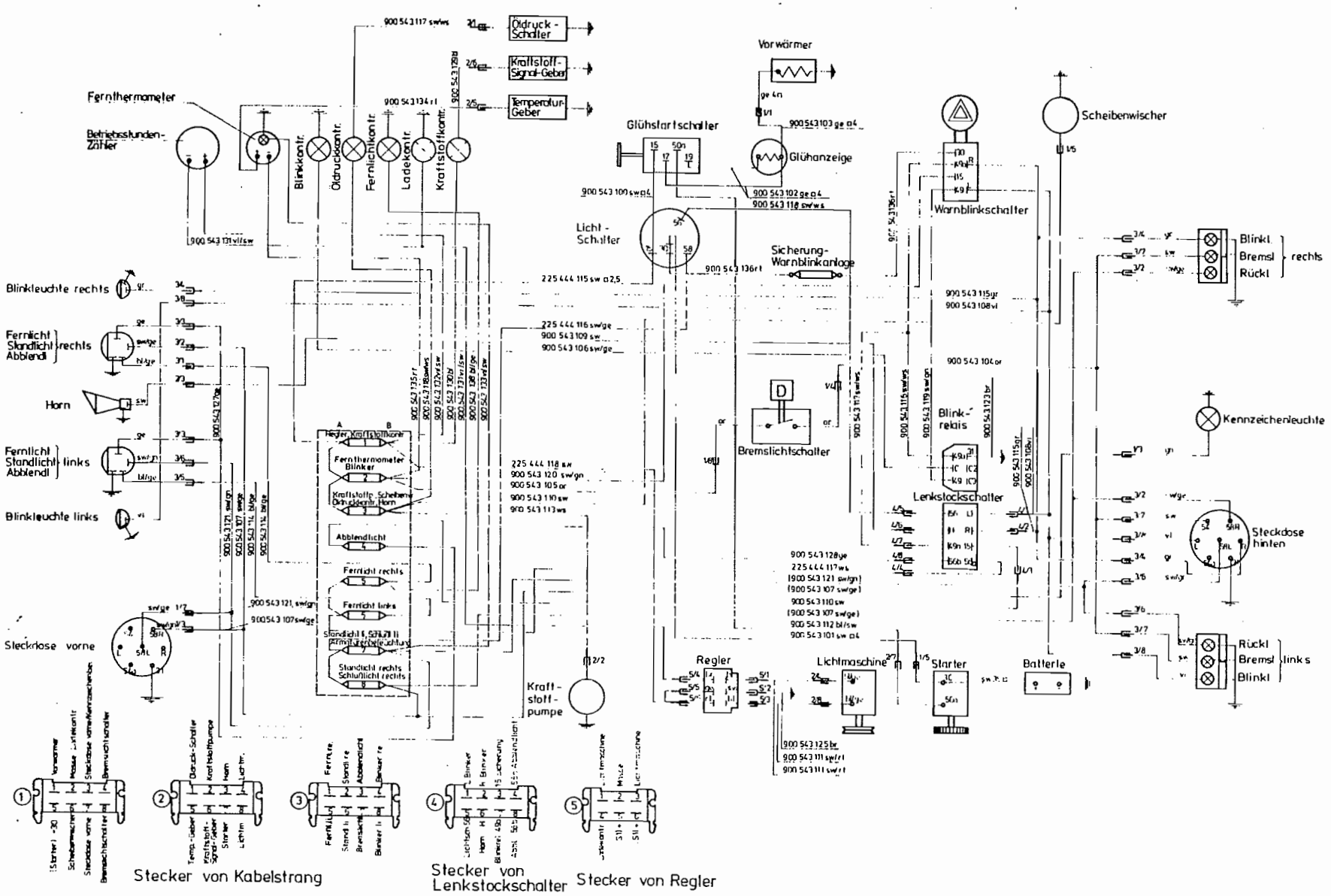
Fernthermometer
Betriebsstunden-Zähler
Blinkkontr.
Öldruckkontr.
Fernlichtkontr.
Ladekontr.
Kraftstoffkontr.
Öldruck-Schalter
Kraftstoff-Signal-Geber
Temperatur-Geber
Vorwärmer
Glühstartschalter
Glühanzeige
Scheibenwischer
Warnblinkschalter
Licht-Schalter
Sicherung-Warnblinkanlage
Blinkleuchte rechts
Fernlicht Standlicht Abblendl rechts
Horn
Fernlicht Standlicht Abblendl links
Blinkleuchte links
Steckdose vorne
Bremslichtschalter
Blink-relais
Lenkstockschalter
Kennzeichenleuchte
Steckdose hinten
Blinkl. Bremsl. Rückl. rechts
Rückl. Bremsl. Blinkl. links
Kraft-stoff-pumpe
Regler
Lichtmaschine
Starter
Batterie
Stecker von Kabelstrang
Stecker von Lenkstockschalter
Stecker von Regler

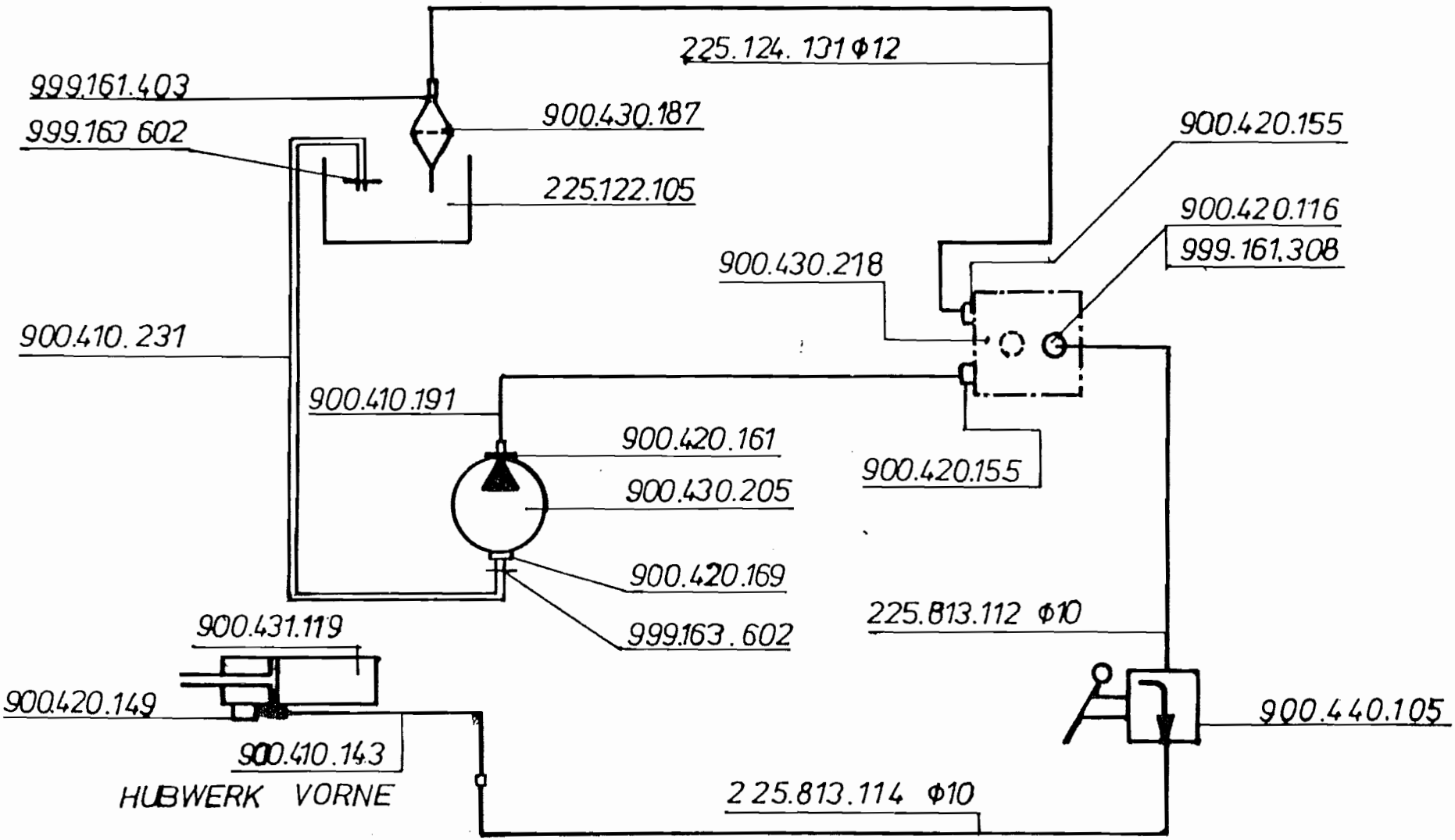
225.124.131 Φ12
999.161.403
900.430.187
999.163 602
225.122.105
900.420.155
900.420.116
999.161.308
900.430.218
900.410.231
900.410.191
900.420.161
900.420.155
900.430.205
900.420.169
999.163.602
225.813.112 Φ10
900.431.119
900.420.149
900.410.143
HUBWERK VORNE
900.440.105
225.813.114 Φ10

REFORM-WERKE BAUER & CO
Gesellschaft m.b.H.
A-4600 Wels, Haidestr. 40
(0043) 7242 / 232 - 0
Fax (0043) 7242 / 232 - 103
e-mail Kundendienst: kd@reform-werke.at
Ersatzteilverkauf: vke@reform-werke.at

www.reform-werke.at

AGROMONT AG
Generalvertretung für die Schweiz
CH-6331 Hünenberg,Postfach 142
(0041) 41 / 784 20 - 20
Fax (0041) 41 / 784 20 - 22
e-mail:cornelia.gunz@agromont.ch

www.agromont.ch