CATALOGUE PIÈCES DE RECHANGE

MASSEY-FERGUSON

TRACTEUR 42-8

955 060 M2

La pièce d'origine Massey-Ferguson vous garantit, qualité, interchangeabilité et fonctionnement irréprochable.

Imprimé en France TRACTEUR 42-8 955 060 M2 - Emission 1 - XII/65

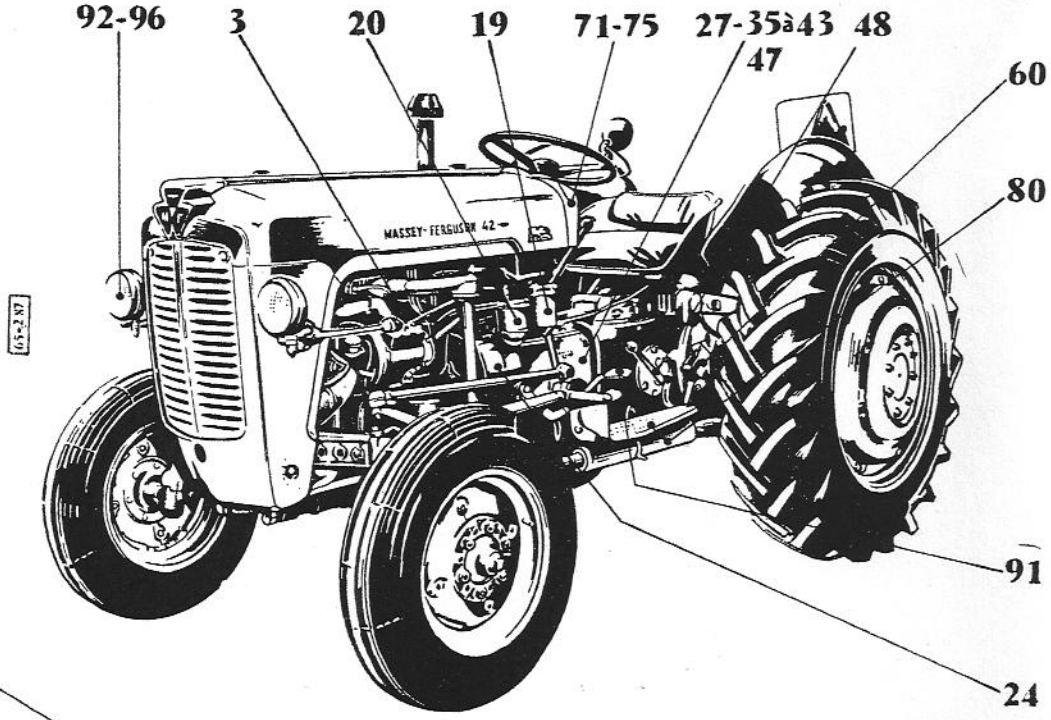
92-96
3
20
19
71-75
27-35à43
47
48
60
80
91
24
MASSEY-FERGUSON 42
65-2 87

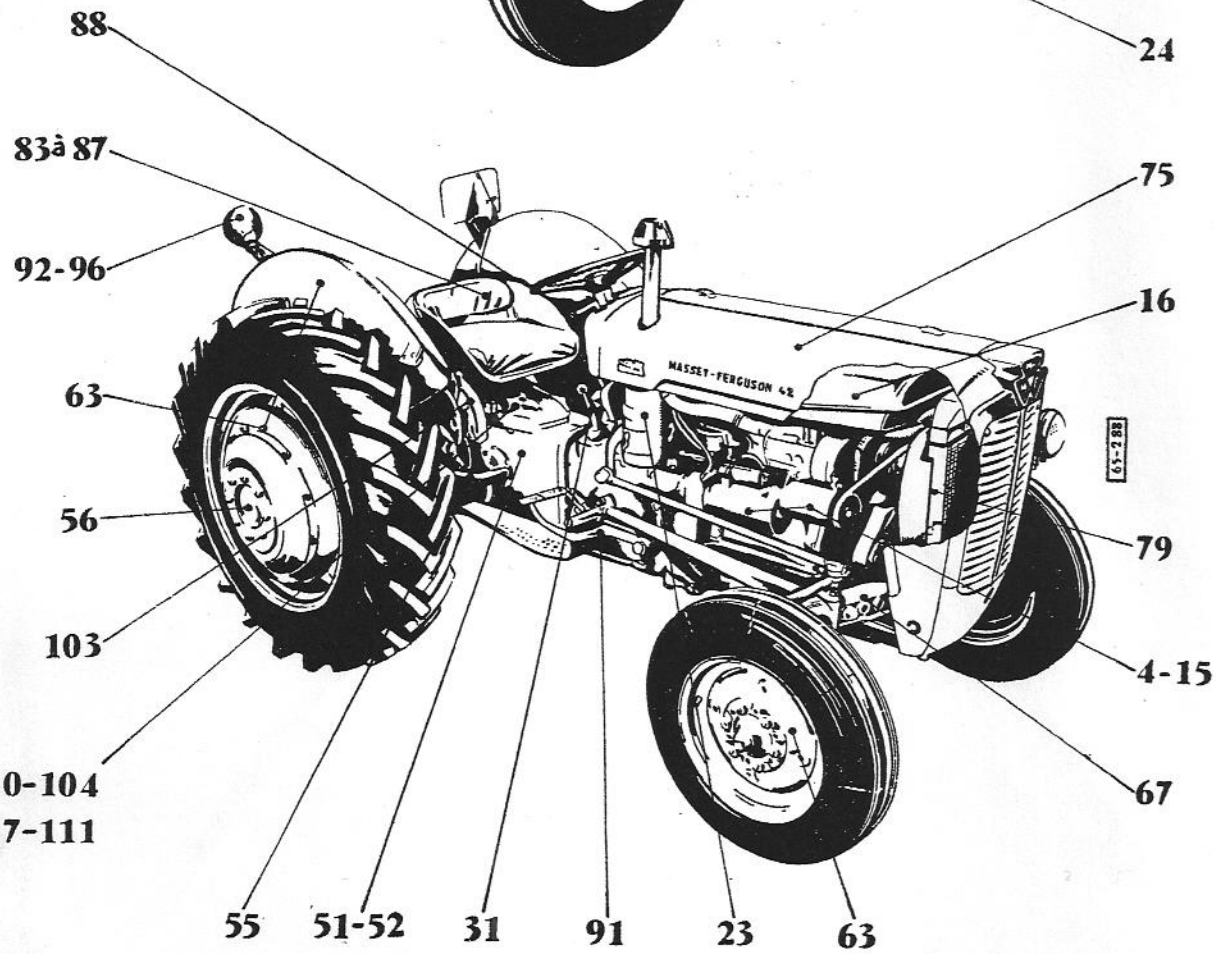
88
83à 87
92-96
75
16
63
56
103
100-104
107-111
79
4-15
67
55
51-52
31
91
23
63
MASSEY-FERGUSON 42
65-2 88

TABLE DES MATIÈRES

Accessoires moteur . — Moteur 3
— Equipement électrique 4
— Dynamo Paris-Rhône 7
— Dynamo Ducellier 8
— Démarreur Paris-Rhône 11
— Démarreur Ducellier 12
— Démarreur Lucas 15
— Tuyauteries et réservoir à combustible 16
— Filtre à combustible primaire 19
— Filtre à combustible secondaire 20
— Filtre à air 23

Transmission ..... — Embrayage 24
— Boîte de vitesses ..... — Carter 27
— Commandes 31
— Pignons 35-39-43
— Pompe, distributeur, tuyauterie multipower 47
— Prise de force 48
— Essieu arrière ..... — Carter de pont 51
— Différentiel 52
— Blocage du différentiel 55
— Trompettes 56
— Freins 60
— Roues et ailes 63

Direction ..... — Essieu avant 67
Boîtier de direction 71

Tôlerie ..... — Tableau de bord 75
— Carrosserie 76
— Radiateur 79
— Echappement marche-pied 80
— Siège 83-87

Commandes ..... — Des gaz 88
— De frein et d'embrayage 91

Eclairage 92-96

Relevage hydraulique. — Couvercle 100
— Secteur de relevage 103
— Piston et bras de relevage 104
— Pompe 107
— Attelage trois points 111

Divers 118

Accessoires 119

N°	Page
62 FBS 362 B1/2	6
AT 1 040	124
GK 2 151	42
2 761 X	46
2 950 X	30-54
2 951 X	73
2 957 X	102
2 971 X	70
12 501 X	90
13 222 X	69
13 535 X	73
13 811 X	66-69-114 117
14 731 X1	97-98
15 853 X	124
15 854 X	124
15 858 X	57-58
15 876 X	53
16 234 X	124
16 779 X	61
16 861 X	77
16 898 X	117
19 467 X	124
19 752 X	25
22 427 X	33
22 428 X	98
22 465 X	46
22 783 X	57
29 951 X	90
36 131 X	97-98
36 218 X	93
36 276 X	93
150 662 M1	69
175 047 M1	6
180 002 M1	26-29-30 54
180 004 M1	62-65
180 006 M91	30
180 009 M1	69
180 010 M1	69
180 011 M91	124
180 013 M91	124
180 015 M1	124
180 016 M91	124
180 019 M1	124
180 020 M1	124
180 021 M1	124
180 070 M1	81
180 237 M1	41
180 313 M1	49
180 326 M91	69
180 327 M91	69
180 345 M1	69
180 346 M92	69
180 349 M92	69
180 350 M1	69
180 355 M2	69
180 403 M1	34-38-42
180 405 M1	37-41-42
180 407 M2	37-41-42
180 408 M2	34 38 42
180 409 M1	37-41-42
180 414 M2	34-38-42
180 415 M1	38-45
180 418 M1	30-49
180 419 M1	38-45
180 428 M2	26
180 429 M1	34
180 430 M1	34
180 431 M1	34
180 432 M1	34-38-45
180 434 M1	26-42
180 435 M1	37-41-42
180 437 M1	30
180 438 M2	30
180 439 M2	30
180 442 M2	30
180 443 M1	30
180 444 M1	29-90
180 445 M1	38-45
180 446 M1	30
180 448 M3	26
180 449 M1	29-90
180 451 M2	26-29
180 453 M1	30
180 455 M1	53
180 456 M1	53
180 457 M1	30
180 458 M1	34-38-45
180 461 M1	49
180 462 M1	37-41
180 464 M1	49
180 471 M1	81
180 474 M1	26-29-50 58
180 481 M1	26-29
180 482 M1	26-29
180 485 M1	113-117
180 511 M2	70
180 579 M3	30
180 581 M1	30
180 582 M1	30
180 583 M1	30
180 590 M1	81
180 675 M1	77
180 705 M2	78
180 717 M91	81
180 718 M1	77
180 769 M1	90
180 770 M1	90
180 771 M91	66
180 798 M1	53
180 799 M1	109
180 801 M1	26-29
180 809 M1	90
180 853 M1	110
180 860 M1	110-114
180 864 M1	90
180 867 M1	90
180 868 M1	90
180 869 M1	90
180 870 M1	90
180 900 M92	50
180 901 M91	50
180 903 M1	105
180 904 M1	50
180 905 M1	50
180 906 M1	101
180 908 M1	101
180 910 M1	105
180 912 M92	50
180 916 M1	105
180 917 M1	105
180 924 M1	106
180 925 M1	109
180 926 M1	106
180 927 M1	109
180 928 M1	109
180 929 M1	109
180 930 M1	109
180 933 M1	109
180 934 M1	106
180 937 M91	106
180 940 M1	106
180 941 M1	106
180 942 M1	106
180 947 M1	106
180 948 M1	106
180 950 M1	106
180 952 M91	109
180 961 M1	106
180 970 M2	105
180 972 M2	101
180 979 M1	101
180 980 M1	101
180 981 M1	101
180 982 M1	101
180 983 M91	105
180 990 M1	105
180 991 M1	105
180 993 M91	105
180 997 M1	105
181 000 M91	105
181 001 M91	105
181 008 M1	105
181 010 M2	105
181 011 M1	105
181 012 M1	105
181 015 M1	102
181 016 M1	102
181 018 M1	105
181 019 M93	102
181 022 M93	102
181 033 M1	102
181 038 M91	102
181 039 M91	102
181 040 M1	102
181 041 M1	102
181 047 M1	102
181 103 M1	25
181 112 M1	25
181 124 M1	25
181 149 M1	90
181 150 M1	90
181 204 M92	49
181 211 M91	49
181 217 M1	49-50
181 224 M1	53
181 237 M1	37-45
181 246 M2	53
181 247 M1	53
181 249 M3	53
181 253 M1	53
181 275 M1	53
181 276 M1	53
181 277 M1	53
181 316 M92	82
181 319 M1	82
181 320 M1	82
181 321 M1	82
181 322 M1	82
181 323 M1	82-85
181 324 M1	82
181 325 M91	82
181 326 M1	82
181 327 M91	82
181 328 M1	69
181 329 M1	69
181 344 M2	110
181 345 M1	113-114
181 363 M1	50
181 408 M1	50
181 439 M93	50
181 953 M2	69
181 958 M1	90
181 959 M1	90

ADDITIF

N°	Page

INDEX NUMERIQUE

ADDITIF N°	Page

N°	Page
181 960 M1	90
181 962 M91	90
181 964 M1	90
181 993 M91	109
181 998 M1	109
181 999 M1	109
182 001 M91	106
182 002 M1	106
182 004 M1	90
182 005 M93	109
182 006 M91	106
182 007 M1	109
182 099 M91	101
182 274 M1	102
182 282 M1	102
182 373 M91	101
182 379 M1	90
182 460 M91	90
182 461 M1	54
182 580 M1	101
182 581 M1	101
182 582 M1	101
182 807 M1	124
182 850 M1	66
182 977 M1	127-128
183 027 M1	34
183 037 M1	45
183 038 M1	38-45
183 039 M1	34
183 040 M1	38-45
183 071 M1	26
183 088 M2	50
183 129 M2	26-29
183 131 M1	26-29
183 219 M91	66
183 221 M1	69
183 254 M1	58
183 462 M1	61
183 515 M91	61
183 611 M91	110
183 614 M2	110-114
183 838 M1	106
184 011 M1	34-38-42
184 012 M1	37-41-42
184 054 M91	38
184 161 M1	41
184 163 M1	38
184 170 M1	37-41
184 171 M1	61
184 176 M1	57
184 179 M2	61
184 180 M2	61
184 182 M2	57
184 186 M1	57
184 191 M1	53
184 192 M1	58
184 193 M1	49
184 194 M1	50
184 195 M1	57
184 196 M1	57
184 199 M1	50
184 202 M1	57
184 211 M1	34
184 212 M1	34
184 213 M1	34
184 214 M1	30
184 215 M91	34
184 218 M2	37
184 219 M1	34
184 220 M1	30
184 223 M1	34
184 251 M91	26
184 257 M1	61
184 272 M1	57
184 273 M1	57
184 286 M92	58
184 287 M91	58
184 310 M1	61
184 313 M1	34
184 326 M91	61
184 334 M1	61
184 355 M91	110-114
184 356 M1	58
184 357 M1	113
184 358 M1	113
184 359 M2	105
184 365 M1	49
184 368 M1	113
184 377 M1	113
184 378 M1	105
184 379 M1	105
184 380 M1	113-117
184 381 M1	113-117
184 392 M92	101
184 441 M1	57
184 443 M91	105
184 446 M91	105
184 461 M92	113
184 462 M92	113
184 463 M92	113
184 464 M92	113
184 471 M1	109
184 472 M93	106
184 473 M93	106
184 542 M91	25
184 552 M91	114
184 553 M1	110-114
184 555 M1	113-117
184 559 M1	113
184 560 M1	113
184 570 M1	127
184 571 M1	127
184 572 M91	127-128
184 584 M2	58
184 588 M2	61
184 592 M1	26-29
184 628 M1	26-29
184 636 M1	54
184 683 M1	54
184 684 M1	54
184 685 M1	54
184 686 M1	54
184 688 M2	54
184 700 M1	53
184 742 M1	57
184 789 M1	29-38-45
185 247 M1	131
185 251 M1	53
185 252 M1	53
185 311 M1	58
185 330 M91	57
185 332 M1	58
185 333 M1	58
185 334 M1	58
185 336 M1	57
185 337 M1	57
185 338 M1	57
185 342 M91	58
185 379 M1	58
185 425 M1	42
185 450 M1	42
185 464 M1	42
185 518 M1	57
185 551 M92	106
185 555 M1	106
185 775 M1	53
185 776 M1	53
185 800 M1	54
185 801 M2	54
185 802 M2	54
185 839 M91	106
186 198 M1	42
186 239 M91	57
186 506 M1	54
186 518 M1	33
186 519 M1	42
186 531 M1	42
186 532 M1	42
186 567 M1	42
186 568 M1	46
186 569 M2	42
186 570 M1	46
186 579 M1	42
186 580 M1	42
186 581 M1	42
186 772 M1	37
186 773 M1	34
186 802 M1	113
186 808 M2	46
186 809 M1	113
186 812 M1	33
186 946 M91	113
187 074 M1	42
187 082 M1	46
187 084 M1	46
187 093 M1	46
187 123 M92	106
187 137 M1	33
187 142 M91	33
187 143 M1	33
187 168 M1	37-41
187 227 M1	17
187 661 M91	90
187 689 M1	58
188 148 M1	113
188 359 M1	113
188 787 M1	33
188 790 M92	33
188 796 M91	33
188 803 M1	45
188 805 M2	46
188 806 M1	42
188 807 M2	46
188 808 M1	38-45
188 809 M1	46
188 810 M1	46
188 811 M91	46
188 834 M1	45
188 836 M91	29
188 843 M1	42
188 846 M1	38 45
188 847 M92	42
188 855 M1	46
188 856 M1	42
188 859 M1	45
188 880 M2	33
189 150 M91	46
189 272 M1	38-45
189 318 M1	46
189 364 M91	106
189 366 M1	106
189 367 M1	106
189 368 M1	106
189 370 M91	109
189 373 M1	106
189 391 M91	45

N°	Page
189 396 M1	42
189 427 M91	106
189 439 M1	42
189 440 M1	42
189 449 M1	38-45
189 479 M91	46
189 504 M91	46
189 505 M91	109
189 518 M1	46
189 949 M1	106
190 177 M1	42
190 537 M91	109
190 799 M1	106
190 845 M91	46
190 847 M92	46
190 855 M1	105
190 873 M1	33
190 874 M1	33
190 948 M1	109
191 221 M1	30-49
191 250 M1	53
191 497 M1	41
191 499 M1	38-45
191 500 M91	42
192 004 M92	38
192 272 M91	26
192 329 M1	42
192 431 M1	49
192 748 M1	57
193 066 M1	110
193 231 M91	57
194 485 M91	46
194 552 M91	110
194 569 M1	127
194 649 M91	46
195 038 M1	38-45
195 175 M1	69
195 222 M1	34-37-41
195 242 M1	90
195 251 M1	124
195 270 M1	90
195 284 M1	49
195 339 M1	128
195 340 M1	110-114-117
195 342 M1	128
195 346 M1	110-114
195 347 M1	110
195 363 M1	34-37-38-41-42-45
195 396 M1	113-117
195 415 M1	113
195 453 M1	34-38-45 49
195 457 M1	110
195 466 M1	26-29-50
195 468 M1	49
195 472 M1	124
195 473 M1	124
195 474 M1	124
195 490 M1	69
195 493 M1	34-37-38 41-42
195 494 M1	37-41
195 497 M1	34
195 498 M1	49
195 499 M1	34-38
195 500 M1	38-45
195 501 M1	37-41
195 502 M2	38-45
195 503 M1	26
195 505 M1	34-37-41
195 506 M1	49
195 507 M1	38
195 508 M1	26
195 512 M1	34-38-45
195 513 M1	50
195 522 M1	49
195 527 M1	124
195 559 M1	110-114
195 561 M1	101-102
195 562 M1	105
195 565 M1	105
195 567 M1	101-106
195 568 M1	106
195 569 M1	50
195 573 M1	101
195 575 M1	105
195 576 M1	106
195 578 M1	109
195 581 X1	109
195 583 M1	105
195 589 M1	110-114
195 617 M1	102
195 618 M1	102
195 638 M91	62
195 644 M1	110-114
195 646 M91	117
195 647 M1	120
195 648 M1	110-114
195 674 M1	77
195 681 M1	90
195 682 M1	124
195 690 M1	53
195 873 M1	42
195 904 M1	90
195 910 M1	90
195 946 M1	106
195 949 M1	106-109
195 951 M1	106-109
195 994 M1	102
196 022 M1	101
196 097 M1	53
196 199 M1	77
196 206 M1	82-85
196 210 M1	77
330 252 X1	97-98
330 343 X1	5
330 398 X1	94
330 436 X1	62
330 523 X1	94
335 432 X1	101
335 437 X1	50
335 519 X1	97
335 690 X1	30
338 082 X1	98
338 177 X1	69
338 199 X1	78
338 208 X1	26-45
338 265 X1	98
338 276 X1	17-90
338 316 X1	2
338 340 X1	57
338 414 X1	50
339 303 X1	94
344 705 X1	65
347 250 X1	70
348 398 X1	73
350 355 X1	66
351 472 X1	46
352 980 X1	54
353 019 X1	89
353 262 X1	37
353 426 X1	2-26-50-54-57-69 78-82-85 90-113-117-131
353 427 X1	62-65-66 120-123 128
353 429 X1	69-70-113 117
353 430 X1	25-61-90
353 431 X1	54-81-82 85-93-94
353 432 X1	2-5-26-49 50-54-57 61-69-70 73-74-78 82-85-90 106-117 113-131 124
353 433 X1	62-65-69 70-73-120 123-131
353 434 X1	17-30-37 41-45-77 81-85-93 94
353 435 X1	127
353 437 X1	50-65-105
353 438 X1	66-101
353 439 X1	65
353 440 X1	127
353 441 X1	5-33-74-77 81-85-89 102-109
353 442 X1	69
353 445 X1	77-89
353 446 X1	2-5-17-22 46-62-66 81-85-109
353 447 X1	53-73
353 448 X1	120
353 501 X1	74-89 93
353 502 X1	5-70-102
353 503 X1	81
353 506 X1	89
353 507 X1	33
353 516 X1	2-5-17-22 62
353 517 X1	5-46
353 518 X1	17
353 519 X1	17-22
353 520 X1	97
353 521 X1	66
353 522 X1	2
353 525 X1	85-128
353 529 X1	70
353 537 X1	77-81
353 538 X1	17
353 544 X1	94
353 558 X1	105-124
353 559 X1	85
353 561 X1	113-117
353 562 X1	50
353 563 X1	113-117 131
353 565 X1	131
335 568 X1	54
353 571 X1	90
353 572 X1	69
353 576 X1	2

ADDITIF

N°	Page

INDEX NUMERIQUE

ADDITIF N°	Page

N°	Page
353 578 X1	57
353 618 X1	77
353 623 X1	66
353 665 X1	89-109
353 666 X1	109
353 668 X1	81
353 669 X1	81
353 671 X1	109
353 678 X1	81-109
353 679 X1	46
353 683 X1	46-109
353 687 X1	46
353 688 X1	105
353 690 X1	26-29-38 45-97
353 692 X1	45
353 696 X1	5-49-50
353 697 X1	54-74
353 698 X1	5-61-124
353 699 X1	26
353 700 X1	49-50-70
353 701 X1	101
353 702 X1	33-70
353 703 X1	101
353 705 X1	61
353 707 X1	26
353 711 X1	26-101
353 712 X1	2
353 718 X1	101
353 729 X1	69
353 753 X1	77
353 754 X1	33-77-89 102
353 755 X1	2-17-62-77 78-81-98 102
353 756 X1	82-85-89 97
353 757 X1	78-113-117
353 758 X1	66
353 760 X1	49-113-117
353 770 X1	5
353 771 X1	85
353 772 X1	113-117
353 774 X1	62-66
353 775 X1	58
353 804 X1	17
353 807 X1	81-82-85
353 811 X1	85
353 883 X1	93
353 901 X1	26-29-131
353 916 X1	2-5-22-50 62-66-77 85
353 917 X1	25
353 918 X1	33-74-77 81-85-89 93-102-105
353 919 X1	89-102
353 925 X1	124
353 927 X1	113-117
353 928 X1	124
353 937 X1	69-131
353 957 X1	113
353 961 X1	101
353 963 X1	26
353 964 X1	26
353 982 X1	77
354 024 X1	81
354 039 X1	106
354 041 X1	33
354 046 X1	25-78
354 048 X1	61-89-124
354 055 X1	25-90
354 059 X1	61-90-113 117
354 066 X1	113-117
354 068 X1	69-110-114
354 070 X1	124
354 072 X1	46
354 076 X1	26-29-110 127-128
354 078 X1	110-114
354 187 X1	109
354 191 X1	61
354 230 X1	123
354 239 X1	82
354 261 X1	45
354 265 X1	45-93
354 270 X1	37-41-45
354 285 X1	65-69
354 362 X1	46
354 394 X1	66
354 415 X1	106
354 416 X1	50
354 432 X1	124
354 458 X1	26
354 617 X1	81
354 642 X1	106
355 167 X1	85
355 286 X1	101-105
355 430 X1	62
355 564 X1	5-33-81-89
355 565 X1	81
355 584 X1	82-85
355 631 X1	57
355 723 X1	54
355 988 X1	45
356 039 X1	46
357 195 X1	46
357 515 X1	77-89
357 620 X1	46
357 819 X1	46
357 822 X1	46
358 781 X1	46
358 796 X1	22
358 854 X1	58
358 890 X1	42
359 001 X1	109
359 002 X1	106
359 251 X1	46
359 490 X1	78
360 828 X1	46
361 203 X1	90
361 402 X1	90
361 544 X1	66
362 439 X1	37-41
362 441 X1	41
363 593 X1	101
363 619 X1	90
363 623 X1	90
363 648 X1	66
375 091 X1	77
375 109 X1	85-93
375 195 X1	110
375 226 X1	89
375 249 X1	62
375 252 X1	89
375 373 X1	77
375 384 X1	81
375 390 X1	89
375 409 X1	85
375 794 X1	17
376 407 X1	58
376 408 X1	49
376 433 X1	41
376 435 X1	61
376 447 X1	102-105
376 451 X1	58
376 473 X1	90
376 703 X1	37-41
376 718 X1	90
376 720 X1	90
376 721 X1	66
491 050 M2	113
491 105 M1	113
509 833 M1	37
612 631 M2	93-94
620 196 M1	97
623 357 M11	58
640 012 M1	81
645 923 M1	120
645 930 M2	120
645 931 M1	120
645 933 X1	120
646 027 M1	127
646 059 M1	69
646 060 M1	69
646 110 M1	69
655 391 M1	5
656 174 M91	120
656 447 M1	94
667 556 M1	124
675 222 M1	124
731 006 M1	2
731 352 M1	17
731 353 M1	17
731 802 M1	17
762 101 M1	42
764 805 M91	61
811 201 M91	117
818 177 M91	120
822 451 M1	101
824 005 M1	65
824 006 M1	65
824 193 M1	65
824 194 M1	65
824 310 M1	65
824 311 M1	65
824 314 M91	123
824 315 M91	123
824 316 M91	123
824 324 M1	123
824 327 M1	123
824 328 M91	123
824 330 M91	127
824 331 M91	127
824 332 M1	127
824 339 M1	132
825 031 M1	101
825 181 M91	2
825 292 M1	57-34
825 293 M1	17
825 299 M1	17
825 302 M1	26
825 633 M91	66
825 685 M1	81
825 776 M1	53
826 237 M1	101
826 238 M1	101
826 407 M1	114
826 746 M91	110-114 128

N°	Page
826 747 M91	69
826 754 M1	66
826 755 M1	66
826 764 M92	50
826 774 M1	78
826 783 M1	17
826 784 M1	17
826 785 M1	17
826 786 M1	17
826 787 M1	17
826 788 M1	5
826 802 X1	66
826 806 M1	66
826 807 M1	69
826 808 M1	69
826 809 M1	25
826 812 M91	77
826 817 M92	77
826 829 M1	77
826 871 M1	77
826 872 M1	77
826 873 M1	77
826 874 M1	74-77
826 875 M1	77
826 881 M1	74
826 890 M2	69
826 904 M1	89
826 965 M92	22
826 997 M1	89
827 001 M1	89
827 002 M1	89
827 003 M1	89
827 022 M1	89
827 023 M1	89
827 209 M1	73
827 210 M1	73
827 211 M1	30
827 345 M1	66
827 410 M1	74
827 411 M91	81
827 412 M91	81
827 433 M1	66
827 436 M1	66
827 438 M1	66
827 439 M1	66
827 440 M1	66
827 454 M1	18
827 455 M1	18
827 458 M1	18
827 620 M91	74
827 622 M1	74
827 632 M1	74
827 690 M1	30
827 718 M2	109
827 719 M91	37-41-42
827 854 M1	62
827 867 M91	81
827 877 M1	81
827 901 M1	77
827 922 M1	62
828 010 M1	89
828 020 M1	29-38
828 039 M1	25
828 063 M2	77
828 123 M1	2
828 147 M1	78
828 217 M1	62
828 223 M91	77
828 224 M1	77
828 301 M1	77
828 532 M91	62
828 535 M1	62

N°	Page
828 583 M91	17
828 663 M1	65
828 664 M1	65
828 665 M1	65
828 666 M1	65
828 775 M1	66
828 810 M91	50
828 846 M91	110-114
829 032 M1	113
829 099 M2	57
829 141 M3	5
830 735 M91	45
830 741 M91	105
831 186 M1	34
831 187 M1	45
831 262 M1	110
831 337 M1	124
831 452 M1	46-109
831 469 M1	37-42
831 488 M1	57-58
831 489 M1	61
831 513 M1	110-114
831 515 M2	113-117
831 519 M1	109
831 575 M1	54
831 581 M1	45
831 644 M1	37-41
831 675 M1	58
831 677 M1	58
831 907 M1	106
831 985 M1	131
832 164 M1	33
832 205 M1	42
832 207 M1	46
832 315 M1	33
832 486 M1	46
832 487 M1	46
832 488 M1	26
832 491 M1	45
832 519 M1	45
832 813 M1	90
832 954 M1	58
835 091 M91	46
835 735 M91	38
840 916 M91	61
860 701 M1	120
881 021 M91	58
881 084 M91	90
881 122 M1	45
881 991 M1	58
882 240 M91	49
882 783 M91	53
883 620 M1	37-41
883 621 M1	37-41
889 332 M91	42
890 081 M92	17
890 195 M1	78
890 197 M1	78
890 210 M92	5
890 218 M1	69
890 240 M1	78
890 258 M1	22
890 277 M1	89
890 284 M91	89
890 286 M1	5
890 295 M91	78
890 298 M92	17
890 306 M91	5
890 316 M92	17
890 319 M92	17
890 322 M92	17
890 324 M92	17

N°	Page
890 327 M92	17
890 357 M1	73
890 453 M91	5
890 476 M91	81
890 485 M1	17
890 486 M1	17
890 670 M1	5
890 971 M91	17-18
890 972 M91	17
890 973 M1	2
890 976 M91	17
891 344 M92	17
891 797 M91	21
891 836 M1	74
891 904 M1	41-42
891 905 M1	17
891 947 M1	53
891 969 M91	17
892 170 M1	58
892 171 M1	58
892 172 M1	58
892 173 M1	58
892 467 M1	77
892 604 M1	109
892 661 M1	66
892 709 M91	57
892 711 M1	57
892 721 M91	26
893 015 M1	89
893 226 M91	22
893 549 M1	57
893 810 M1	113-117
893 826 M91	74
893 828 M91	74
893 860 M91	17
893 862 M91	17
893 864 M91	17
893 872 M2	33
893 939 M1	33
893 960 M1	33
893 978 M91	62
894 011 M1	33
894 012 M92	33
894 014 M2	26-29
894 186 M2	33
894 213 M1	89
894 216 M1	89
894 224 M1	89
894 289 M91	81
894 291 M1	81
894 297 M1	81
894 307 M1	49
894 586 M1	42
894 588 M91	45
894 590 M1	42
894 591 M1	45
894 596 M1	41-45
894 602 M91	42
894 606 M91	49
894 804 M1	54
894 805 M1	54
897 914 M1	81
897 928 M1	54
898 711 M1	54
898 712 M1	53
898 912 M1	41
899 329 M1	45
899 330 M1	42
899 331 M1	45
899 377 M1	45
899 385 M1	45
899 512 M1	102

ADDITIF

N°	Page

INDEX NUMERIQUE

ADDITIF N°	Page

N°	Page
899 513 M1	102
899 969 M91	50
950 217 M1	94
950 227 M1	94
950 229 M1	94
950 239 M1	97
950 245 M2	98
950 263 M1	97
950 295 M1	93
950 371 M91	110
950 371 M91	113-120
	127-128
	131
950 831 M1	98
950 832 M1	97
951 111 M1	120
951 587 M91	97
951 819 M92	93-98
952 096 M1	93
952 298 M1	93
952 392 M92	93-98
952 983 M1	120
954 831 M1	98
955 440 M91	131
955 446 M91	131
956 064 M91	2
956 175 M91	120
956 180 M91	120
956 183 M1	120
956 184 M1	120
956 185 M91	120
956 191 M92	120
956 371 M91	114
960 017 M91	62
960 024 M1	5
960 128 M91	5
960 129 M1	22
960 139 M91	85
960 140 M1	85
960 143 M91	85
960 144 M1	85
960 145 M91	85
960 505 M1	93
960 506 M91	93
960 508 M93	94
960 511 M91	93
960 515 M91	97
960 516 M1	93
960 518 M1	93
960 519 M91	93
960 521 M91	94
960 522 M91	94
960 523 M1	94
960 524 M1	94
960 528 M92	117
960 529 M1	117
960 530 M1	117
960 532 M1	57
960 534 M1	77
960 553 M91	57
960 557 M91	50
960 565 M91	117
960 580 M91	77
960 590 M91	26
960 615 M91	37
960 630 M1	85
960 631 M1	17
960 644 M91	85
960 648 M91	53
960 685 M91	46
960 688 M91	42
960 695 M1	74
961 157 M91	114
961 158 M1	114
961 159 M91	117
961 160 M1	114
961 452 M91	62
961 720 M91	85
962 189 M93	25
962 190 M93	25
962 421 M1	93
962 454 M1	66
962 840 M1	25
962 908 M1	46
962 911 M91	46
965 042 M1	89
965 065 M91	89
965 145 M91	81
965 150 M1	94
965 186 M1	94
965 187 M2	93
965 188 M1	93
965 189 M1	93
965 190 M91	97
965 192 M1	98
965 193 M1	98
965 195 M91	98
965 196 M91	98
965 197 M91	98
965 198 M91	98
965 199 M1	98
965 200 M1	98
965 205 M1	98
965 206 M1	98
965 207 M1	98
965 208 M1	98
965 209 M1	94
965 218 M1	97
965 219 M4	98
965 227 M1	98
965 228 M92	70
965 244 M92	93
965 246 M1	97
965 247 M1	97
965 248 M1	97
965 249 M1	97
965 399 M91	94
965 446 M91	82
965 447 M91	82
965 503 M1	70
965 506 M91	49
965 519 M92	77
965 520 M92	77
965 585 M1	74
965 669 M92	66
965 670 M1	69
965 674 M91	66
965 675 M91	66
965 678 M91	66
965 679 M91	66
965 680 M1	66
965 681 M1	66
965 703 M91	90
965 705 M92	90
965 706 M91	90
965 734 M1	93
965 744 M92	49
965 745 M1	49
965 748 M92	102
965 751 M1	102
965 802 M2	94
965 803 M2	94
965 804 M93	94
965 805 M93	94
965 810 M1	93-94
965 902 M1	37-41
965 906 M2	94
965 907 M2	94
960 910 M1	93-94
965 939 M93	30
965 940 M93	30
965 944 M91	114
965 946 M1	114
966 224 M91	5
966 238 M1	57
966 366 M91	66
966 869 M2	25
967 039 M1	114
967 570 M3	5
967 702 M1	66
967 837 M1	77
967 845 M1	74
967 904 M1	85
967 905 M2	85
967 906 M1	85
967 907 M1	85
967 908 M91	85
967 931 M91	82
967 966 M1	85
968 246 M1	94
968 251 M1	93
968 252 M91	93
968 254 M1	94
968 259 M1	94
968 292 M1	94
968 336 M91	70
968 458 M93	94
968 459 M93	94
968 462 M1	94
968 463 M1	94
968 470 M91	82
968 482 M91	53
968 555 M2	25
968 631 M91	70
968 703 M91	105
968 717 M91	82
968 801 M91	66
968 802 M1	66
968 826 M2	5
968 838 M1	22
968 857 M1	5
968 894 M93	77
968 895 M91	77
968 897 M91	77
968 899 M1	77
968 907 M1	74
968 908 M1	34
968 909 M1	37
968 910 M1	58
968 936 M92	70
968 941 M92	110
968 942 M1	110
968 944 M1	110
968 947 M91	34
968 948 M92	110-114
968 949 M92	110-114
968 951 M91	114
968 952 M91	110-114
968 954 M91	110-114
968 956 M91	110-114
968 958 M1	74
968 960 M91	113-117
968 961 M91	113-117
968 964 M1	113-117
968 965 M91	127
968 966 M1	127
968 967 M1	127
968 976 M1	78

INDEX NUMERIQUE

N°	Page
968 984 M1	70
969 027 M1	117
969 029 M91	81
969 031 M91	81
969 034 M91	81
969 057 M1	2
969 065 M1	110-114
969 066 M91	101
969 067 M1	101
969 068 M91	101
969 069 M1	101
969 070 M1	101
969 071 M91	110-114
969 072 M91	110
969 073 M1	110-114
969 074 M91	113
969 075 M91	113
969 083 M1	93
969 084 M91	131
969 092 M1	89
969 093 M1	89
969 094 M92	89
969 115 M1	5
969 116 M1	5
969 117 M1	5
969 128 M91	90
969 129 M91	90
969 169 M1	2
969 171 M91	5
969 176 M91	22
969 178 M91	78
969 180 M91	89
969 181 M91	89
969 185 M1	2
969 186 M1	2
969 187 M1	2
969 197 M91	25
969 226 M92	5
969 248 M1	74
969 267 M91	22
969 281 M91	62
969 283 M91	77
969 284 M1	77
969 296 M1	93
969 345 M91	106-109
969 351 M91	66
969 352 M1	66
969 353 M1	81
969 381 M91	69
969 393 M1	109
969 417 M91	53
969 432 M91	74
969 433 M2	25
969 540 M91	50
969 542 M91	113
969 543 M91	113
969 546 M91	113
969 547 M1	113
969 571 M1	77
969 595 M91	110
969 599 M1	127
969 603 M1	93
969 605 M1	74
969 606 M2	2
969 608 M1	5
969 609 M1	74
969 616 M1	74
969 617 M1	74
969 622 M1	74
969 624 M91	77
969 629 M91	69
969 630 M91	69
969 634 M91	74
969 636 M1	74

N°	Page
969 640 M91	74
969 641 M1	5
969 642 M1	74
969 643 M91	69
969 698 M1	74
969 771 M1	117
969 773 M1	117
969 774 M1	117
969 775 M1	117
969 797 M1	128
969 798 M1	128
969 803 M1	128
969 834 M91	58
969 836 M91	58
969 838 M91	54
969 839 M91	58
969 841 M1	117
969 842 M1	117
969 843 M91	101
969 847 M91	102
969 865 M1	62
969 876 M1	74
969 885 M91	17
969 888 M1	33
969 890 M1	89
969 891 M91	89
969 902 M92	102
969 905 M92	102
969 908 M1	114
969 911 M91	117
969 912 M91	117
969 922 M1	117
969 923 M91	128
969 924 M1	128
969 925 M1	128
969 926 M91	128
969 927 M91	128
969 928 M91	128
969 929 M91	128
969 937 M91	66
969 942 M1	62
969 943 M1	62
969 944 M1	62
969 945 M91	22
969 946 M91	81
969 947 M91	81
969 948 M1	81
969 954 M91	74
1 000 251 M1	109
1 005 508 M1	61
1 005 509 M1	61
1 005 510 M1	61
1 005 512 M1	61
1 005 809 M91	61
1 018 228 M1	46
1 018 229 M1	46
1 018 230 M1	46
1 021 435 M1	46
1 021 436 M1	46
1 021 437 M1	46
1 022 902 M2	25
1 024 060 M1	21
1 024 251 M1	25
1 024 394 M1	21
1 026 149 M91	46
1 026 153 M1	46
1 026 154 M1	46
1 026 157 M1	46
1 026 158 M1	46
1 028 657 M1	25
1 028 658 M1	25
1 501 333 M1	46
1 600 101 M1	97

N°	Page
1 600 467 M1	10
1 600 993 M2	97
1 600 996 M1	97
1 600 997 M2	97
1 600 998 M1	97
1 600 173 M1	13
1 601 002 M1	97
1 601 004 M1	98
1 601 044 M1	10
1 601 329 M1	10
1 601 566 M1	10
1 601 858 M1	10
1 601 859 M1	10
1 601 862 M1	10
1 601 863 M1	10
1 601 865 M1	10
1 601 866 M1	10
1 601 867 M1	10
1 601 868 M1	10
1 601 869 M1	10
1 601 870 M1	10
1 601 872 M1	10
1 601 873 M1	10
1 650 480 M1	2
1 750 123 M1	58
1 753 117 M91	61
1 753 746 M1	25
1 753 748 M1	25
1 753 749 M1	25
1 753 751 M1	25
1 753 753 M92	25
1 753 965 M2	25
1 754 681 M2	25
1 800 003 M1	97
1 800 025 M1	97
1 800 026 M1	97
1 800 027 M1	97
1 800 028 M1	97
1 800 030 M1	97
1 800 031 M1	97
1 800 051 M2	98
1 800 054 M2	98
1 800 057 M1	98
1 800 065 M1	93-94-97
1 800 250 M2	98
1 800 578 M1	97
1 800 916 M1	98
1 801 143 M1	10
1 801 244 M1	98
1 801 422 M1	9-13
1 801 439 M1	10
1 801 625 M1	13
1 801 627 M1	13
1 801 691 M1	74
1 801 693 M91	93
1 801 696 M1	93
1 801 697 M1	97
1 801 727 M1	97
1 801 728 M1	97
1 801 794 M1	13
1 801 806 M1	13
1 801 807 M1	13
1 801 823 M1	13
1 801 879 M1	10
1 801 880 M1	10
1 802 134 M91	10
1 802 135 M91	10
1 802 136 M1	10
1 802 137 M1	10
1 802 139 M1	10
1 802 141 M1	10
1 802 142 M1	10

ADDITIF N°	Page

INDEX NUMERIQUE

ADDITIF N°	Page

N°	Page
1 802 144 M1	10
1 802 145 M1	10
1 802 146 M91	10
1 802 147 M1	10
1 802 329 M1	94
1 802 487 M1	10
1 802 488 M91	10
1 802 492 M1	10
1 802 701 M1	6
1 802 703 M1	6
1 802 704 M1	6
1 802 705 M1	6
1 802 706 M91	6
1 802 707 M1	6
1 802 708 M1	6
1 802 709 M1	6
1 802 710 M1	6
1 802 711 M1	6
1 802 712 M1	6
1 802 713 M1	6
1 802 714 M1	6
1 802 715 M1	6
1 802 716 M1	6
1 802 717 M1	6
1 802 739 M1	98
1 802 745 M1	13
1 802 746 M1	13
1 802 748 M1	13
1 802 749 M1	13
1 802 750 M1	13
1 802 751 M1	13
1 802 752 M1	13
1 802 753 M1	13
1 802 754 M91	13
1 802 755 M91	13
1 802 758 M1	13
1 802 760 M1	13
1 802 761 M1	13
1 802 762 M1	13
1 802 763 M1	13
1 802 764 M1	13
1 802 765 M1	13
1 802 766 M1	13
1 802 767 M1	9
1 802 768 M1	9
1 802 769 M91	9
1 802 770 M1	9
1 802 771 M1	9
1 802 773 M91	9
1 802 775 M1	9
1 802 776 M1	9
1 802 777 M1	9
1 802 781 M1	9
1 802 782 M1	9
1 802 800 M1	13
1 802 809 M1	13
1 802 813 M1	98
1 802 869 M91	9
1 802 871 M1	9
1 802 872 M1	9
1 802 873 M91	13
1 802 874 M91	13
1 802 876 M1	13
1 802 877 M91	13
1 802 880 M1	9
1 802 923 M91	9
1 802 924 M1	9
1 802 926 M1	9
1 802 927 M1	9
1 802 928 M1	9
1 802 932 M1	22
1 802 933 M1	22
1 802 934 M1	22
1 802 935 M1	22
1 802 936 M1	22
1 802 937 M1	22
1 802 938 M1	22
1 802 939 M1	22
1 803 693 M1	86
1 803 694 M1	86
1 803 695 M1	86
1 803 696 M1	86
1 803 697 M1	86
1 803 698 M1	86
1 803 699 M1	86
1 803 700 M1	86
1 803 701 M1	86
1 803 956 M1	86
1 803 957 M1	86
1 850 003 M91	73
1 850 007 M1	70
1 850 008 M1	70
1 850 009 M1	70
1 850 011 M92	70
1 850 018 M1	73
1 850 019 M1	73
1 850 020 M1	73
1 850 021 M1	73
1 850 022 M1	70
1 850 023 M1	73
1 850 024 M1	73
1 850 025 M1	70
1 850 026 M1	70
1 850 027 M1	70
1 850 028 M1	70
1 850 029 M1	70
1 850 030 M1	70
1 850 031 M1	73
1 850 032 M1	73
1 850 033 M1	73
1 850 034 M1	73
1 850 036 M1	73
1 850 037 M1	73
1 850 038 M1	70
1 850 040 M1	73
1 850 041 M1	70
1 850 042 M1	73
1 850 043 M1	70-73
1 850 044 M1	70
1 850 046 M1	73
1 850 047 M1	73
1 850 050 M1	73
1 850 053 M91	73
1 850 222 M91	124
1 850 223 M91	124
1 850 224 M91	69
1 850 234 M1	73
1 850 275 M1	93
1 850 446 M1	17-18
1 850 447 M1	18
1 850 450 M1	18
1 850 455 M1	73
1 850 830 M1	22
1 850 832 M1	22
1 850 833 M91	22
1 850 909 M91	53
1 850 931 M91	18
1 850 932 M1	18
1 850 934 M1	18
1 850 935 M1	18
1 850 937 M1	18
1 850 938 M1	18
1 851 083 M1	5
1 851 095 M2	78
1 851 392 M91	57-58
1 851 533 M91	53
1 851 640 M1	5
1 851 641 M1	5
1 851 644 M1	5
1 851 645 M1	5
1 851 647 M91	5
1 851 653 M1	17
1 851 749 M1	2
1 851 827 M1	22
1 851 887 M1	21
1 851 889 M1	21
1 851 890 M1	21
1 851 991 M1	21
1 851 998 M2	70
1 852 074 M1	18
1 852 075 M1	18
1 852 076 M1	18
1 852 684 M91	22
NUMEROS PERKINS	
31 170	2
931 114	2
931 120	2
931 147	2
931 148	2
0 096 231	2
0 576 002	2
0 576 151	2
0 745 045	2
0 746 261	2
0 746 257	2
0 826 606	2
0 827 614	2
9 920 003	2
0 920 005	2
0 920 053	2
0 920 497	2
9 746 261	2
31 141 408	2
36 534 307	2
36 534 308	2
36 542 321	2
90 070 011	2
NUMEROS LUCAS	
76 458	14
127 580	14
134 950	14
152 380	14
169 160	14
170 570	14
185 062	14
251 528/S	14
255 491	14
270 004	14
271 364	14
271 731	14
271 733	14
271 735	14
272 334	14
272 337	14
272 340	14
272 394	14
272 396	14
272 548	14
272 549	14
272 552	14
272 593	14
272 700	14
272 701	14
272 815	14
292 124	14
542 500 83	14
542 800 82	14

TRACTEUR 42-8

N° REF.	N° DE PIECES	DESIGNATION	QUANTITE			OBSERVATIONS
		MOTEUR ET ACCESSOIRES				
		A - Jusqu'au tracteur n° 1.551. B - Du tracteur n° 1.552 au n° 2.025 et du n° 2.219 au n° 2.234. C - Du tracteur n° 2,026 à 2.218 et à partir du n° 2.235.				
1	969 169 M1	Moteur complet, compr. n°s 2, 4, 5, 9 à 15, 19 et 20			1	Pour détails, voir catalogue 955 083 M2.
	956 064 M91	Moteur rénové	1	1	1	
2	36 534 307	Support AV de dynamo	1	1	1	
3	969 057 M1	Adapteur pour thermo-eau	1	1	1	Pour la colonne "C", jusqu'au tracteur n° ....
	1 650 480 M1	Joint pour adapteur	1	1	1	
	969 606 M2	Sonde thermométrique			1	A partir du tracteur n° ....
4	0 827 614	Goujon fixation support AV	1	1	1	
	0 920 053	Rondelle Grower	1	1	1	
	0 576 002	Ecrou hex.	1	1	1	
5	0 746 257	Vis fixation dynamo support AV	1			
	0 920 003	Rondelle plate	2			
	0 576 002	Ecrou hex.	1			
	353 522 X1	Vis fixation dynamo à support AV		1		
	353 755 X1	Rondelle plate		1		
	353 446 X1	Rondelle Grower		1		
	353 916 X1	Ecrou		1		
	0 096 231	Vis fixation dynamo support AV			1	
	0 920 003	Rondelle plate			2	
6	825 181 M91	Ventilateur	1	1	1	
7	731 006 M1	Frein de vis	2	2	2	
8	353 516 X1	Vis fixation ventilateur	4	4	4	
9	1 851 749 M1 0070078-	Courroie de dynamo	1			
	969 186 M1	Courroie de dynamo		1		
	90 070 011 1630364M1	Courroie de dynamo			1	
10	0 826 606	Goujon fixation levier tendeur	1	1	1	
	0 920 053	Rondelle Grower	1	1	1	
	0 576 002	Ecrou hex.	1	1	1	
11	0 745 045	Vis fixation dynamo à tendeur	1			
	0 920 497	Rondelle plate	2			
	353 522 X1	Vis fixation dynamo à tendeur		1		
	353 755 X1	Rondelle plate		2		
	353 446 X1	Rondelle Grower		1		
	353 916 X1	Ecrou hex.		1		
	0 096 231	Vis fixation dynamo à tendeur			1	
	0 920 003	Rondelle plate			2	
	0 576 002	Ecrou			1	
12	31 141 408	Poulie dynamo	1			
	969 187 M1	Poulie dynamo		1		
		Poulie (livrée avec dynamo, voir page 6)			1	
13	36 542 321	Levier tendeur dynamo	1	1	1	
14	31 170	Dynamo LUCAS (type C 39 P2)	1			
	969 185 M1	Dynamo PARIS-RHONE		1		
	931 114	Dynamo PARIS-RHONE			1	Alternative
	931 120	Dynamo DUCELLIER			1	Rech. 931 116
15	890 973 M1	Démarreur LUCAS	1			
	931 148	Démarreur PARIS-RHONE		1	1	Alternative
	931 147	Démarreur DUCELLIER		1	1	
16	353 712 X1	Vis hex.	2	2	2	
	353 432 X1	Rondelle Grower	2	2	2	
17	828 123 M1	Roulement pilote	1	1	1	
18	353 576 X1	Vis hex.	1	1	1	
	353 432 X1	Rondelle Grower	1	1	1	
	353 426 X1	Ecrou hex.	1	1	1	
19	0 746 261	Vis fixation dynamo à support AR	1			
	338 316 X1	Vis fixation dynamo à support AR		1		
	9 746 261	Vis fixation dynamo à support AR			1	
	0 920 497	Rondelle plate	1	1	1	
	0 576 151	Contre-écrou	2	2	2	
	0 920 053	Rondelle Grower	1		1	
	353 446 X1	Rondelle Grower		1		
	0 576 002	Ecrou	2	2	2	
20	36 534 308	Support AR de dynamo	1	1	1	

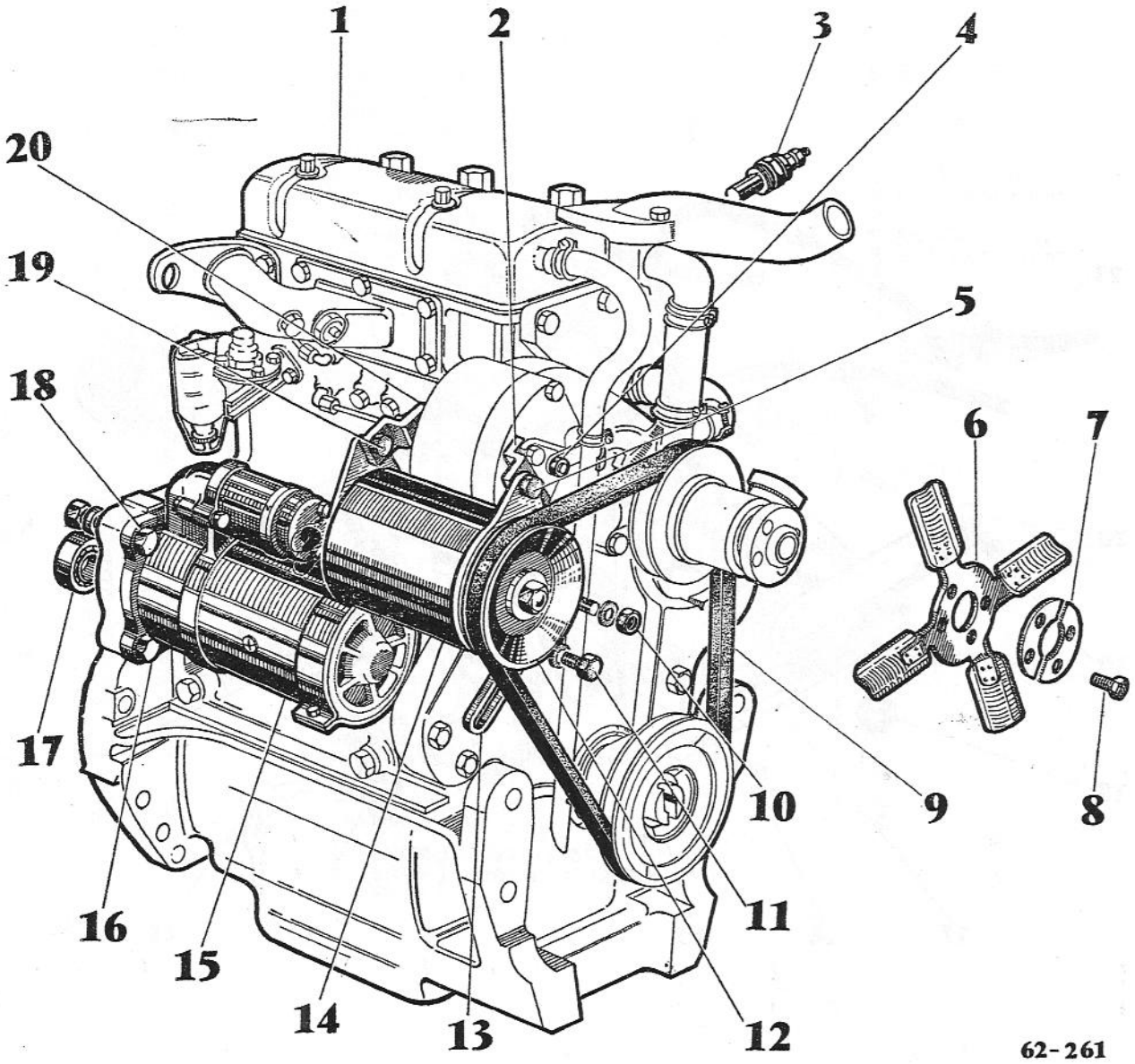
1
2
3
4
20
19
5
18
6
7
17
10
9
8
16
11
15
14
13
12
62-261

SUPPORT DE BATTERIE
EQUIPEMENT ELECTRIQUE

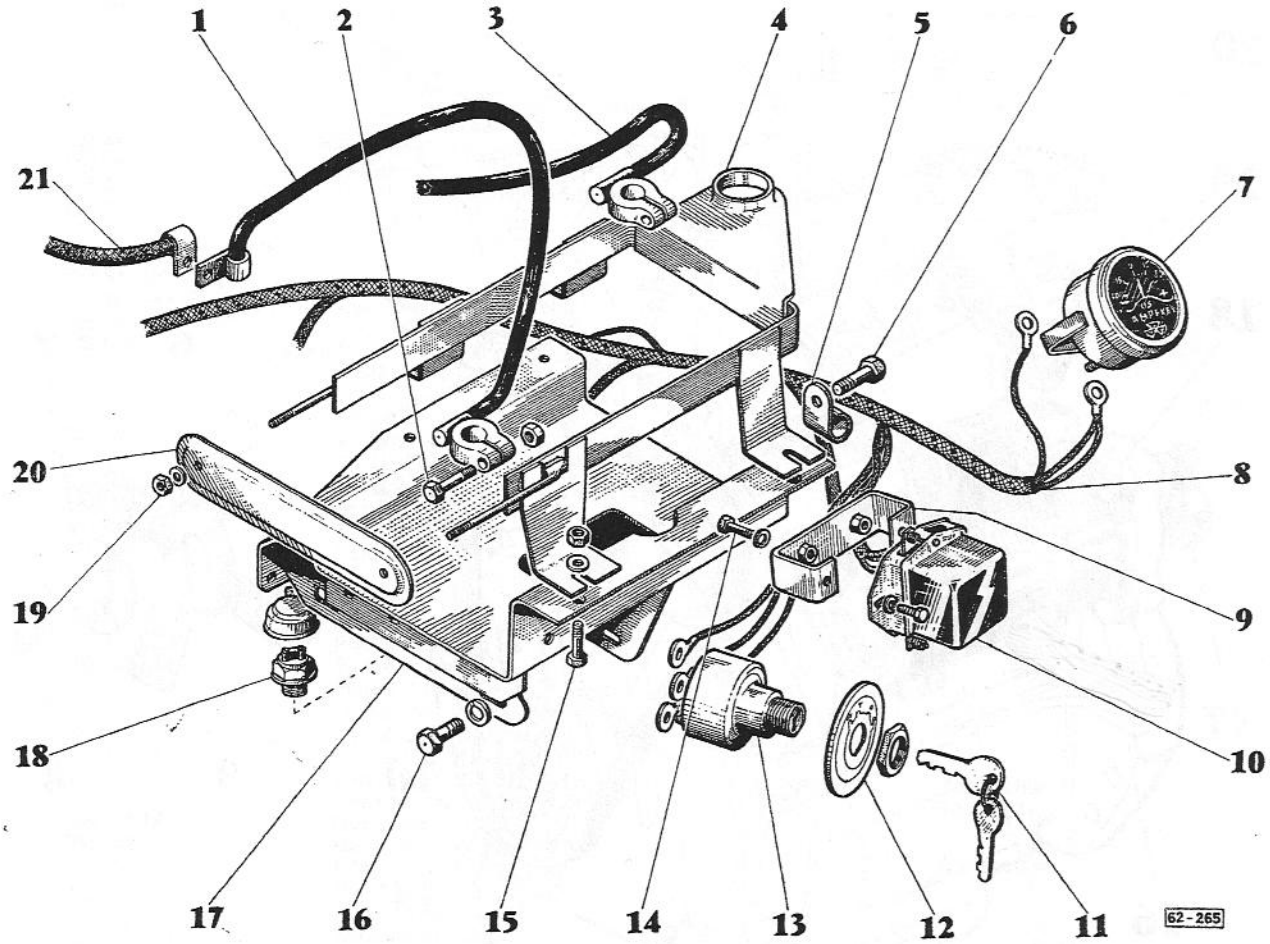

N° REF.	N° DE PIECES	DESIGNATION	QUANTITE	OBSERVATIONS
		SUPPORT DE BATTERIE EQUIPEMENT ELECTRIQUE		
1	1 851 640 M1	Câble de masse de batterie	1	A
	969 116 M1	Câble de masse de batterie	1	B, C
2	1 851 644 M1	Boulon	2	A
	1 851 645 M1	Ecrou	2	A
3	1 851 641 M1	Câble batterie démarreur	1	A
	969 115 M1	Câble batterie démarreur	1	B, C
4	890 306 M91	Bride de retenue	1	A
	969 171 M91	Bride de retenue	1	B, C
5	890 670 M1	Patte fixation	1	
6	353 516 X1	Boulon hex.	1	
	353 446 X1	Rondelle Grower	1	
	353 916 X1	Ecrou hex.	1	
7	655 391 M1	Ampéremètre	1	A, B, jusqu'au n° ....
	969 608 M1	Ampéremètre	1	B, C, à partir du n° ....
8	1 851 647 M91	Faisceau principal	1	A
	969 117 M1	Faisceau principal	1	B, jusqu'au n° ....
	969 641 M1	Faisceau principal	1	B, C, à partir du n° ....
9	890 453 M91	Support de régulateur	1	A
	969 226 M92	Support de régulateur	1	B, C
10	826 788 M1 931152	Régulateur de tension	1	A
	968 857 M1	Régulateur de tension PARIS-RHONE	1	B, C. Alternative
	960 024 M1	Régulateur de tension DUCELLIER	1	Rech. 966 417 M91
	353 502 X1	Vis hex. fixation régulateur	2	B, C
	330 343 X1	Rondelle plate	2	B, C
11	960 128 M91	Jeu de deux clés de contact	1	
12	968 826 M2	Cadran indicateur	1	
13	829 141 M3	Contacteur de démarrage et préchauf.	1	Alternative
	967 570 M3	Contacteur de démarrage et préchauf.	1	
14	353 441 X1	Rondelle Grower	2	
	353 502 X1	Vis hex.	2	
15	353 517 X1	Boulon hex.	2	
	353 446 X1	Rondelle plate	2	
	353 770 X1	Rondelle Grower	2	
	353 916 X1	Ecrou hex.	2	
16	353 696 X1	Vis hex.	2	
	353 432 X1	Rondelle Grower	2	
17	890 210 M92	Ensemble support de batterie	1	Rech. 969 078 M91
18	966 224 M91	Contacteur de sécurité	1	
19	355 564 X1	Ecrou hex.	2	
	353 441 X1	Rondelle Grower	2	
20	890 286 M1	Bride de serrage	1	
21	1 851 083 M1	Câble de masse du démarreur	1	A
	353 696 X1	Vis hex.	1	C
	353 698 X1	Vis hex.	1	C
	353 432 X1	Rondelle Grower	2	C

A - SNMY jusqu'au n°1.551.
B - SNMY à partir du n° 1.552.
C - ENMY.

N° REF.	N° DE PIECES	DESIGNATION	QUANTITE	OBSERVATIONS
		DYNAMO PARIS-RHONE 931 114 ET 969 185 M1		
1	1 802 717 M1	Jeu de pièces fixation poulie, compr. n°s 2 et 4	1	
2		Rondelle éventail	1	Voir n° 1
3	1 802 716 M1	Poulie	1	Avec 931 114
		Poulie (voir page 2)	1	Avec 969 185 M1
4		Entretoise de poulie	1	Voir n° 1
5	1 802 706 M91	Patin commande, compr. n° 6	1	
6	175 047 M1	Roulement à billes	1	Voir n° 5
7	1 802 711 M1	Induit	1	
8	1 802 707 M1	Borne ∅ 5 d'excitation	1	
9	1 802 701 M1	Palier collecteur complet, compr. n°s 10, 11, 14	1	
10	1 802 705 M1	Borne ∅ 4 complète	1	Voir n° 9
11	1 802 704 M1	Borne ∅ 6 complète	1	Voir n° 9
12	1 802 708 M1	Balais	2	
13	1 802 709 M1	Jeu de vis et rondelles fixation des balais	1	
14	1 802 703 M1	Ressorts de porte-balais	2	
15	1 802 715 M1	Culasse	1	
16	1 802 713 M1	Vis de masses polaires	2	
17	1 802 712 M1	Masses polaires	2	
18	1 802 710 M1	Bobines inductrices	2	
19	1 802 714 M1	Tige d'assemblage	2	

Ces deux dynamos ont la même composition. La différence réside dans la poulie qui est comprise dans 931 114 et pas dans 969 185 M1.

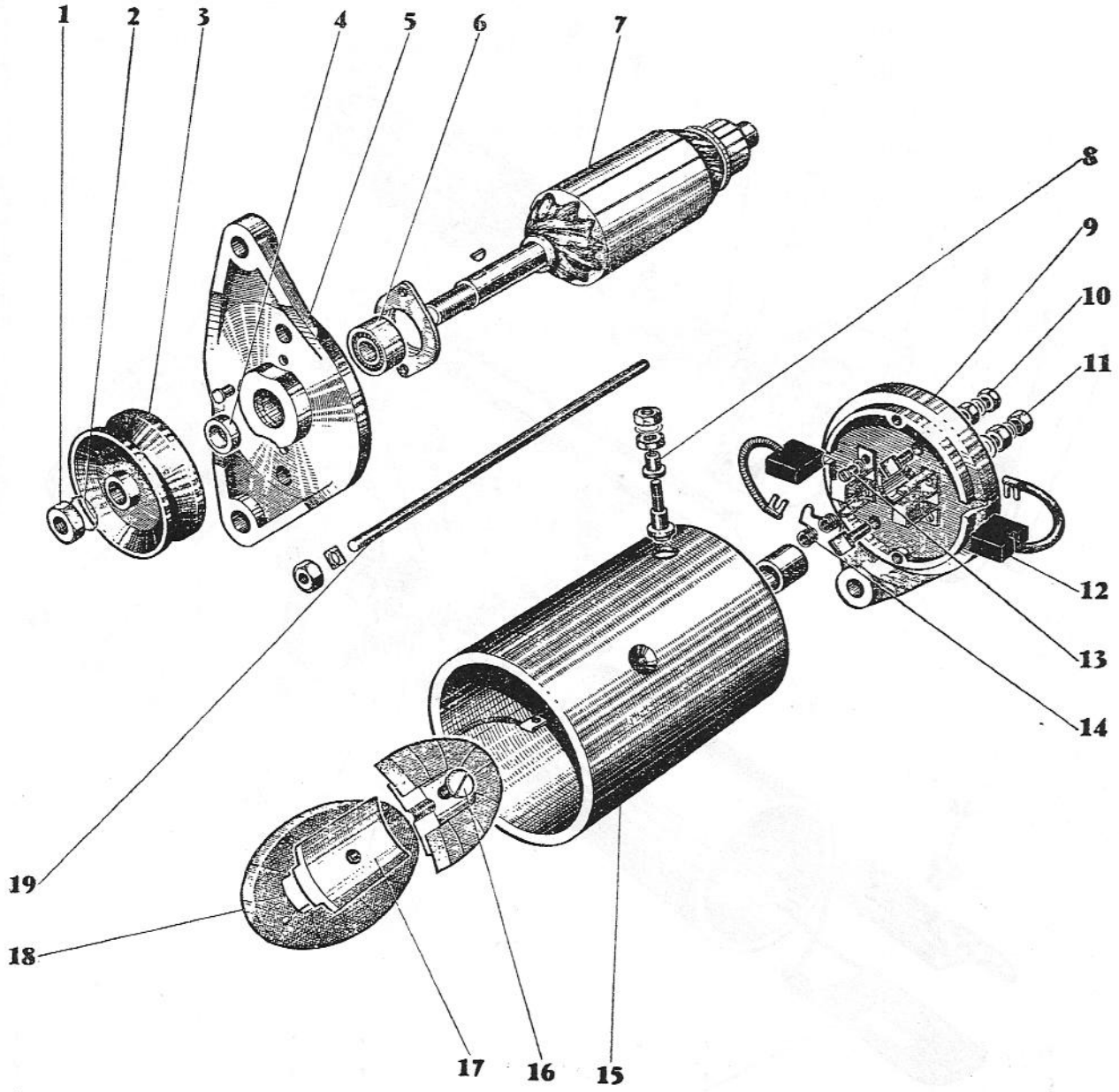
1
2
3
4
5
6
7
8
9
10
11
12
13
14
15
16
17
18
19
62 - 183

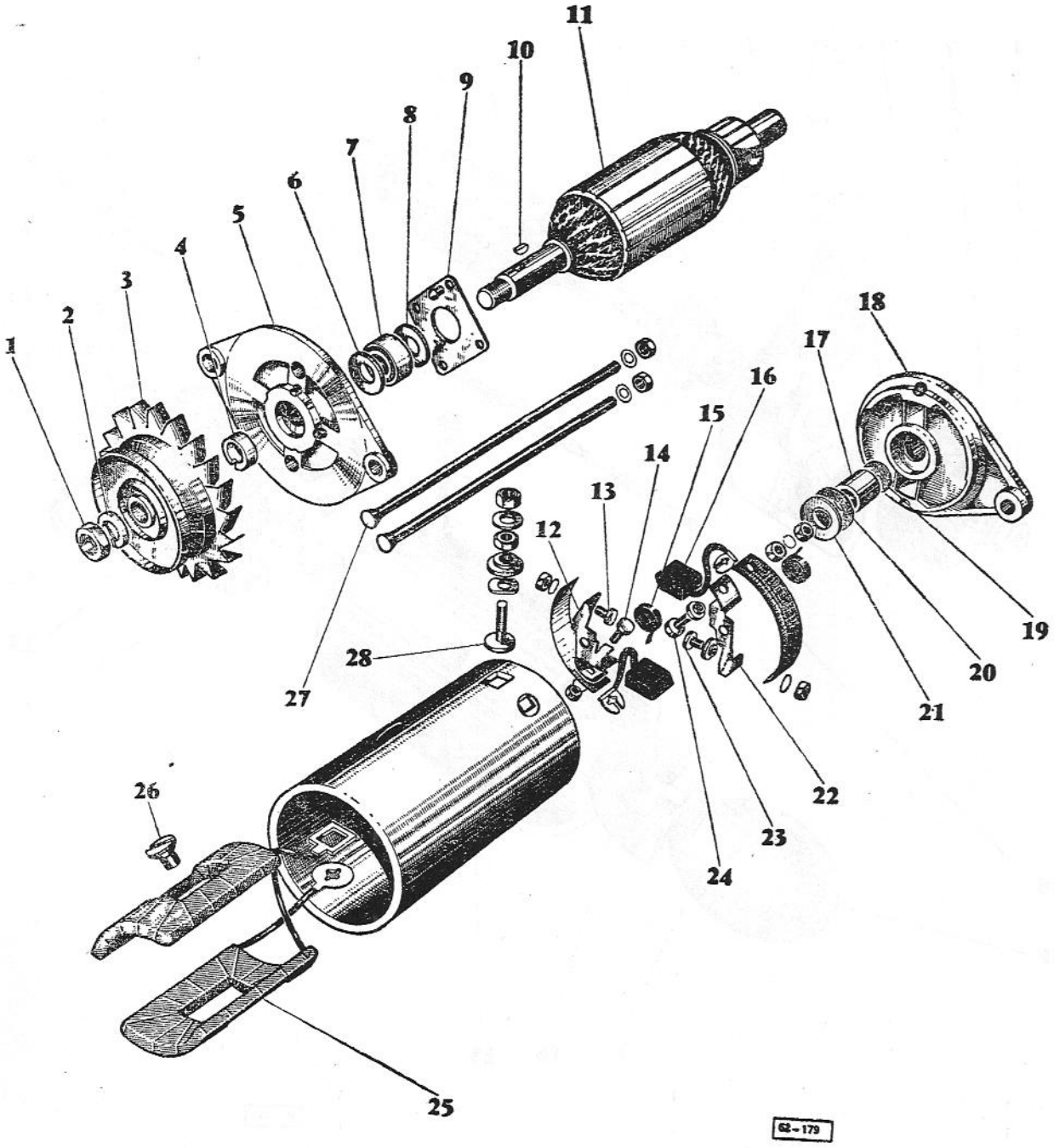
1
2
3
4
5
6
7
8
9
10
11
12
13
14
15
16
17
18
19
20
21
22
23
24
25
26
27
28
62-179

N° REF.	N° DE PIECES	DESIGNATION	QUANTITE	OBSERVATIONS
		DYNAMO DUCELLIER 931 116 - 931 120		
1	1 802 782 M1	Jeu de pièces fixation poulie, compr. n°s 2, 4, 10	1	
2		Rondelle fendue	1	Voir n° 1
3	1 802 781 M1	Poulie	1	
4		Entretoise	1	Voir n° 1
5	1 802 769 M91	Palier commande, compr. n°s 6 à 9	1	
6		Rondelle	1	Voir n° 9
7	1 802 770 M1	Roulement	1	
8		Rondelle	1	Voir n° 9
9	1 802 771 M1	Jeu de pièces blocage roulement, compr. n°s 6 et 8	1	
10		Clavette	1	Voir n° 1
11	1 802 767 M1	Induit	1	
12	1 802 869 M91	Porte-balais masse	1	
13	1 802 926 M1	Jeu de pièces fixation porte-balais masse	1	
14	1 802 871 M1	Jeu de pièces fixation balai masse	1	
15	1 802 777 M1	Ressort de balais	2	
16	1 802 880 M1	Jeu de balais	1	
17	1 802 775 M1	Bague graphitée	1	
18	1 802 923 M91	Palier collecteur	1	
19	1 802 928 M1	Jeu de pièces protection de la bague, compr. n°s 20 et 21	1	
20		Rondelle feutre	1	Voir n° 19
21		Rondelle acier	1	Voir n° 19
22	1 802 773 M91	Porte-balais prise	1	
23	1 802 924 M1	Jeu de pièces fixation porte-balai prise	1	
24	1 802 927 M1	Jeu de pièces fixation balai prise	1	
25	1 802 768 M1	Jeu d'inducteurs	1	
26	1 801 422 M1	Vis de masse polaire	2	
27	1 802 872 M1	Jeu de pièces tige d'assemblage	1	
28	1 802 776 M1	Borne d'excitation	1	

N° REF.	N° DE PIECES	DESIGNATION	QUANTITE	OBSERVATIONS
		DEMARREUR PARIS-RHONE 931 148		
1	1 802 488 M91	Support de lanceur, compr. n° 36	1	
2	1 601 873 M1	Axe de fourchette	1	
3	1 601 870 M1	Jonc d'arrêt	1	
4	1 601 869 M1	Rondelle de butée	1	
5	1 802 487 M1	Lanceur	1	
6	1 600 467 M1	Jeu de patins	1	
7	1 601 859 M91	Fourchette, comprenant n° 6	1	
8	1 801 878 M91	Contacteur, compr. bobine et capot	1	
	1 801 879 M1	Bobine noyau fixe	1	Voir n° 8
	1 801 880 M1	Capot avec bornes, connexion et contact	1	Voir n° 8
9	1 802 147 M1	Coussinet	1	
10	1 802 146 M91	Palier intermédiaire	1	
11	1 802 144 M1	Induit	1	
12	1 802 145 M1	Tige d'assemblage	2	
13	1 601 872 M1	Capot de protection	1	
14	1 601 868 M1	Vis de bout d'arbre	1	
15	1 601 867 M1	Rondelle de butée	1	
16	1 601 866 M1	Rondelle de freinage	1	
17	1 601 865 M1	Ressort de freinage	1	
18	1 802134 M91	Palier collecteur, compr. n°s 19, 23, 24	1	
19	1 802 135 M91	Rondelle porte-balais, compr. n°s 21, 22, 24	1	
20	1 801 143 M1	Balai masse	2	
21		Porte-balai prise	2	Voir n° 19
22		Porte-balai masse	2	Voir n° 19
23	1 601 044 M1	Coussinet	1	Voir n° 18
24	1 601 566 M1	Ressort de porte-balais	4	Voir n°s 18 et 19
25	1 802 139 M1	Rondelle de réglage	1	
26	1 601 863 M1	Rondelle fibre	1	
27	1 801 439 M1	Balai isolé	2	
28	1 601 862 M1	Rondelle de butée	1	
29	1 601 329 M1	Vis de masse polaire	4	
30	1 802 137 M1	Masse polaire	4	
31	1 802 492 M1	Culasse	1	
32	1 802 141 M1	Borne complète sur culasse	1	
33	1 802 136 M1	Jeu de bobines inductrices	1	
34	1 802 142 M1	Connexion	1	
35	1 601 858 M1	Coussinet	1	Voir n° 1

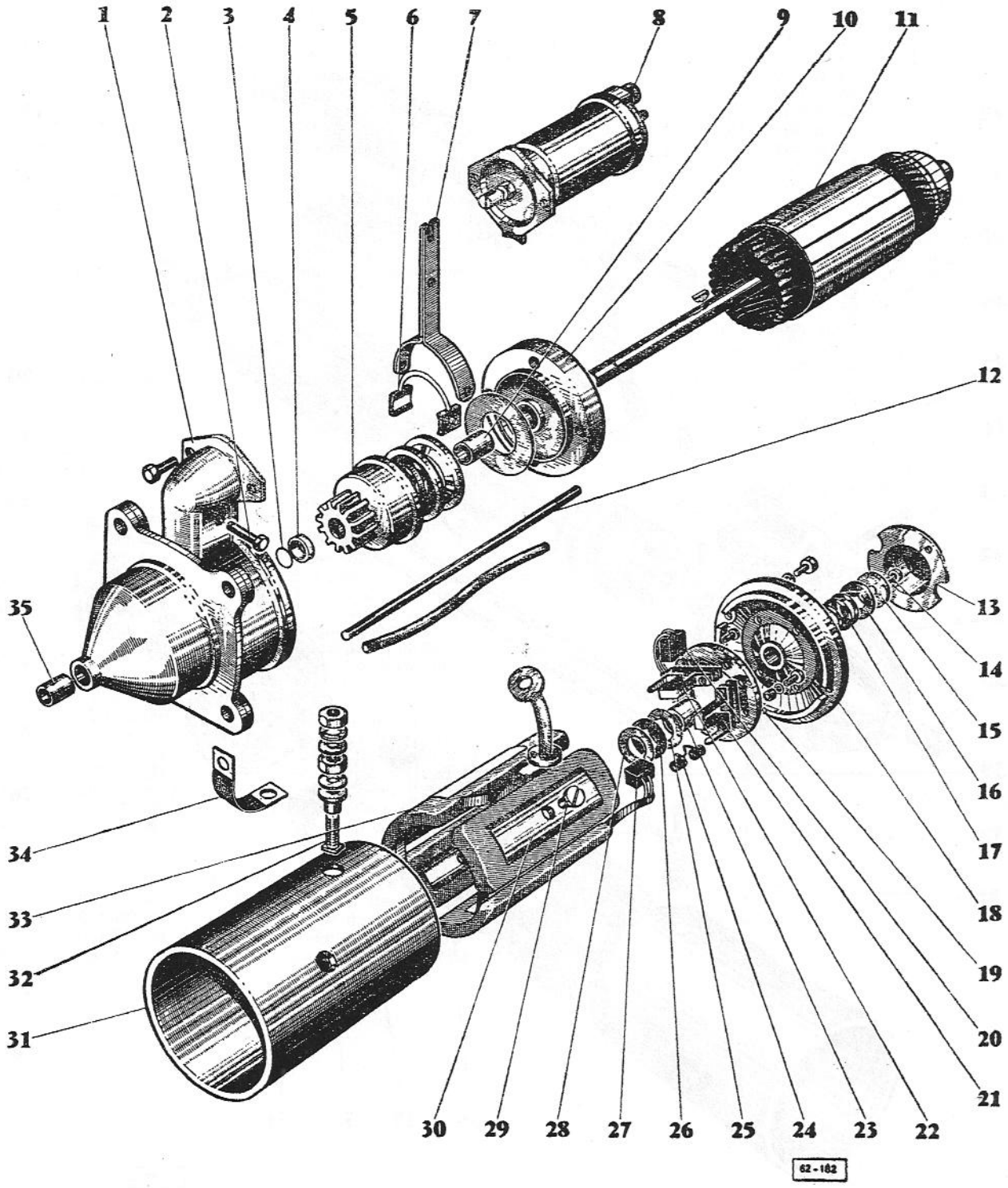
1
2
3
4
5
6
7
8
9
10
11
12
13
14
15
16
17
18
19
20
21
22
23
24
25
26
27
28
29
30
31
32
33
34
35
62-162

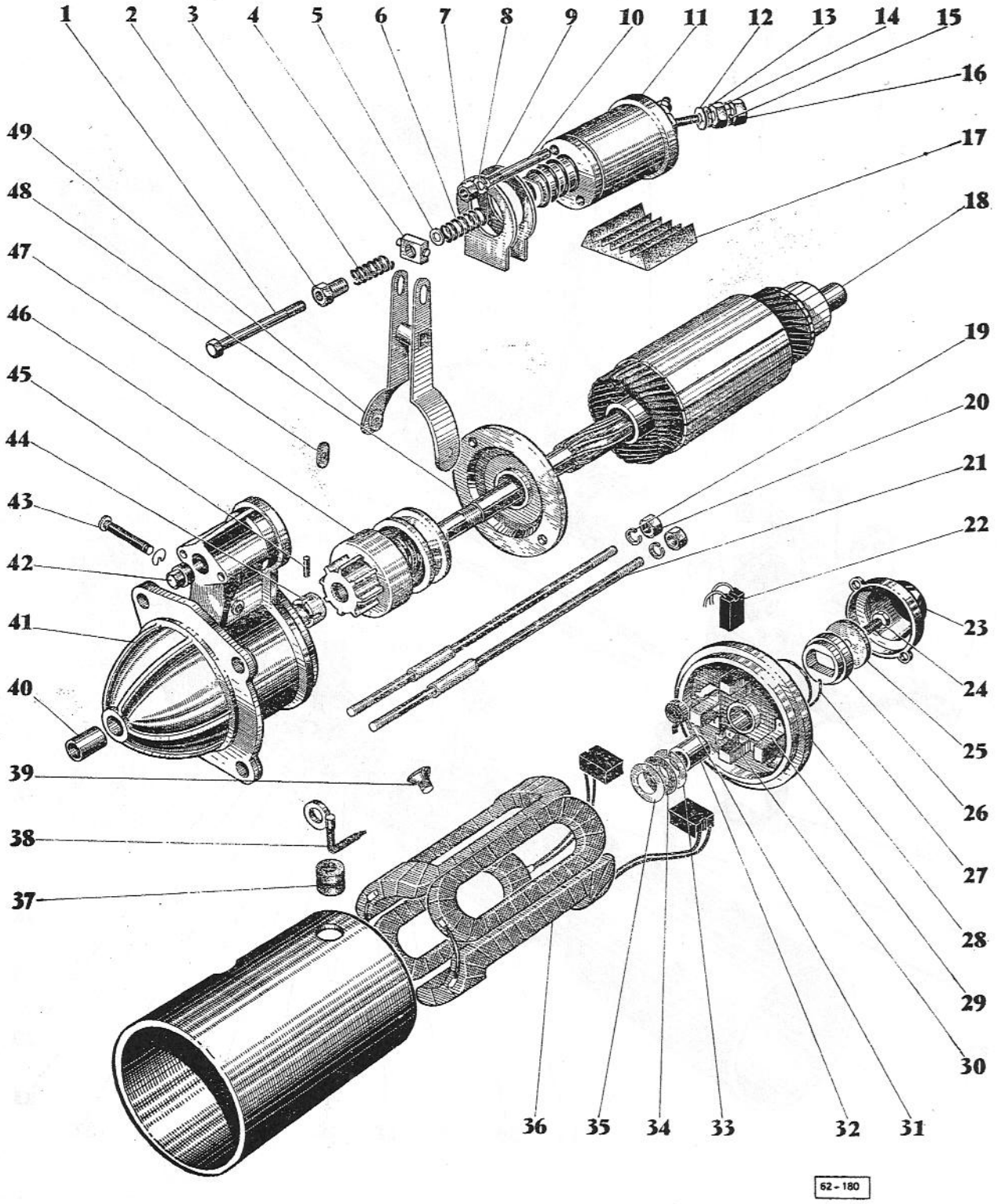
1
2
3
4
5
6
7
8
9
10
11
12
13
14
15
16
17
18
19
20
21
22
23
24
25
26
27
28
29
30
31
32
33
34
35
36
37
38
39
40
41
42
43
44
45
46
47
48
49
62 - 180

N° REF.	N° DE PIECES	DESIGNATION	QUANTITE	OBSERVATIONS
		DEMARREUR DUCELLIER 931 147		
1	1 802 752 M1	Jeu de pièces, réglage solénoïde, compr. n°s 5 et 6	1	
2		Manchon fileté	1	Voir n° 49
3		Ressort	1	Voir n° 49
4		Plaquette de réglage	1	Voir n° 49
5		Rondelle	1	Voir n° 1
6		Ressort	1	Voir n° 1
7		Ecrou	1	Voir n° 10
8		Rondelle Grower	1	Voir n° 10
9	1 802 753 M1	Jeu de pièces d'étanchéité	1	
10	1 802 751 M1	Jeu de pièces de fixation solénoïde et support, compr. n°s 7, 8, 16	2	
11	1 802 750 M1	Solénoïde	1	
12	1 802 809 M1	Jeu de bornes, compr. n°s 13 à 16	1	
13		Rondelle Grower	1	Voir n° 12
14		Ecrou	1	Voir n° 12
15		Rondelle Grower	1	Voir n° 12
16		Ecrou	1	Voir n° 12
17		Support	1	Voir n° 10
18	1 802 745 M1	Induit	1	
19		Rondelle	2	Voir n° 21
20		Ecrou	2	Voir n° 21
21	1 802 749 M1	Ensemble tige fixation, compr. n°s 19, 20	1	
22	1 802 876 M1	Jeu de balais	1	
23	1 802 762 M1	Capuchon de palier	1	
24		Boulon	1	Voir n° 25
25	1 802 764 M1	Plateau de freinage, compr. n° 24	1	
26	1 802 765 M1	Patin de freinage	1	
27	1 802 800 M1	Ressort de freinage	1	
28	1 802 873 M91	Ensemble palier collecteur	1	
29	1 802 761 M1	Ensemble porte-balais masse	2	
30	1 802 760 M1	Ensemble porte-balais prise	2	
31	1 801 627 M1	Ressorts de boulon	4	
32	1 801 625 M1	Bague graphitée	1	
33		Rondelle crantée	1	Voir n° 35
34		Rondelle textolite	1	Voir n° 35
35	1 802 763 M1	Jeu de pièces friction côté collecteur, compr. n° 34	1	
36	1 802 746 M1	Jeu d'inducteurs	1	
37	1 802 766 M1	Passe-câble	1	
38	1 802 748 M1	Connexion d'inducteurs	1	
39	1 801 422 M1	Vis et masse polaire	1	
40	1 600 173 M1	Bague graphitée	1	
41	1 802 874 M91	Ensemble palier de commande	1	
42	1 801 794 M1	Bouchon de solénoïde	1	
43	1 802 754 M1	Axe de fourchette	1	
44	1 801 807 M1	Butée de lanceur	1	
45	1 801 806 M1	Goupille de butée	1	
46	1 802 877 M91	Lanceur Bendix	1	
47	1 801 823 M1	Patin de fourchette	2	
48	1 802 758 M1	Palier intermédiaire	1	
49	1 802 755 M91	Ensemble fourchette, compr. n°s 2, 3, 4	1	

N° REF.	N° DE PIECES	DESIGNATION	QUANTITE	OBSERVATIONS

DEMARREUR M45 G-S-T-D, TYPE RF 15
(890 973 M1)

1		Patte	1
2	76 458	Solénoïde, compr. n°s 1 à 4 et 29	1
3		Ressort	1
4		Piston	1
5	272 593	Fourchette	1
6	272 815	Palier côté lanceur, compr. n° 8	1
7		Vis hex.	2
		Rondelle Grower	2
8	271 364	Bague	1
9	272 548	Excentrique	1
10	272 549	Ecrou hex.	1
11	272 334	Rotor	1
12	272 394	Jeu d'inducteur	1
13	152 380	Rondelle isolante	1
14	292 124	Ensemble de lanceur	1
15	272 337	Anneau de retenue	1
16	272 340	Rondelle de patin	1
17	272 701	Ensemble de patin, compr. :	1
	251 528/S	Ressort	2
18	127 580	Vis T.R.	1
	169 160	Ecrou carré	1
19	272 396	Ensemble collier, compr. n° 18	1
20	134 950	Rondelle de calage	1
21	255 491	Bague	1
22	542 500 83	Vis assemblage	2
		Rondelle Grower	2
23	542 800 82	Ensemble de palier collecteur, compr. n°s 21 et 24	1
24	270 004	Ressort de balai	4
25	271 735	Jeu de balais	1
26		Vis hex.	1
		Rondelle Grower	2
		Ecrou hex.	2
27	272 700	Ensemble de palier intermédiaire, compr. n° 28	1
28	271 733	Bague	1
29	185 062	Rondelle Grower	2
	170 570	Ecrou hex.	2
30	272 552	Attache support caoutchouc	1
	271 731	Jeu de pièces diverses	1

DEMARREUR M45 G-S-T-D, TYPE RF 15
(890 973 M1)

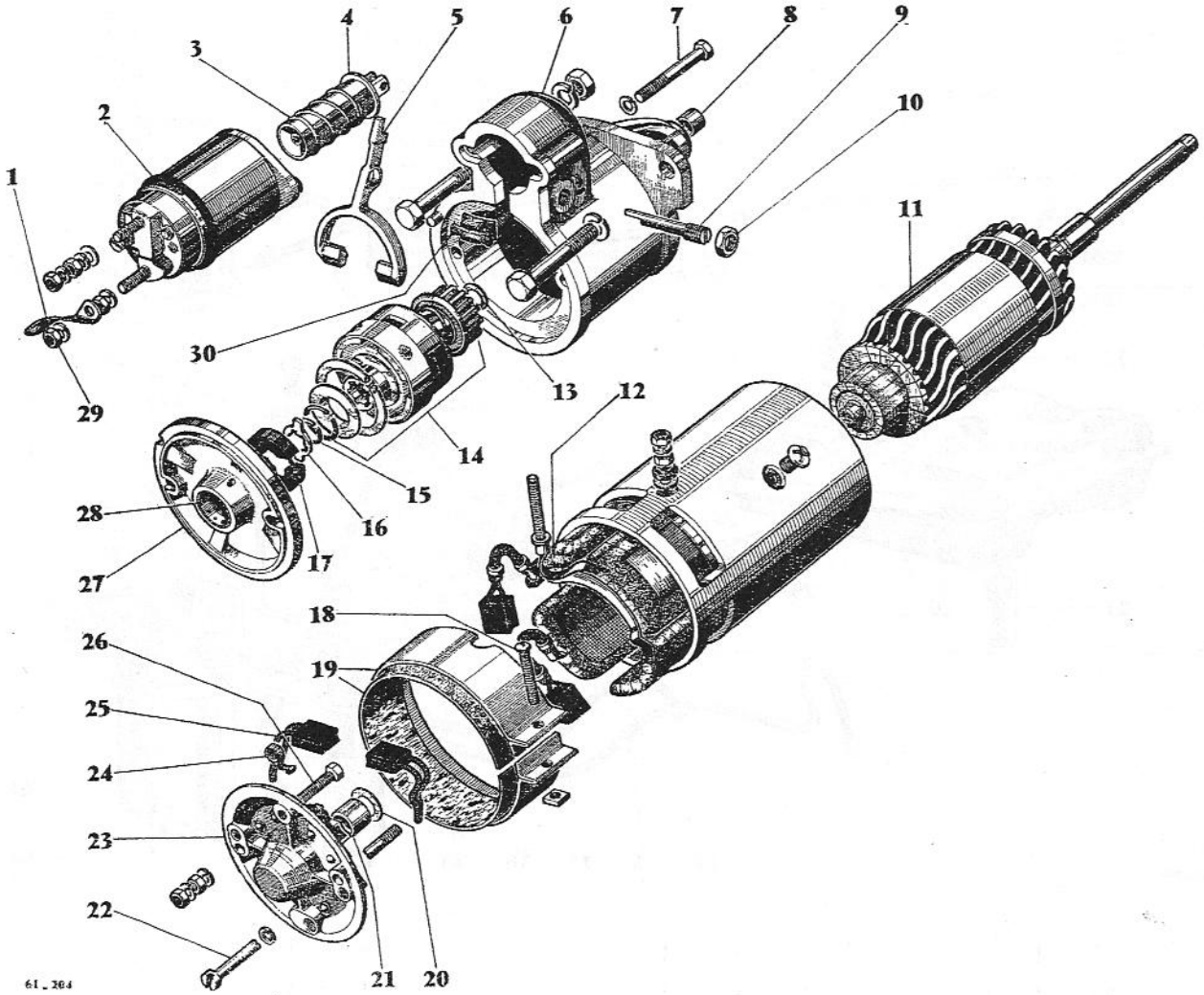

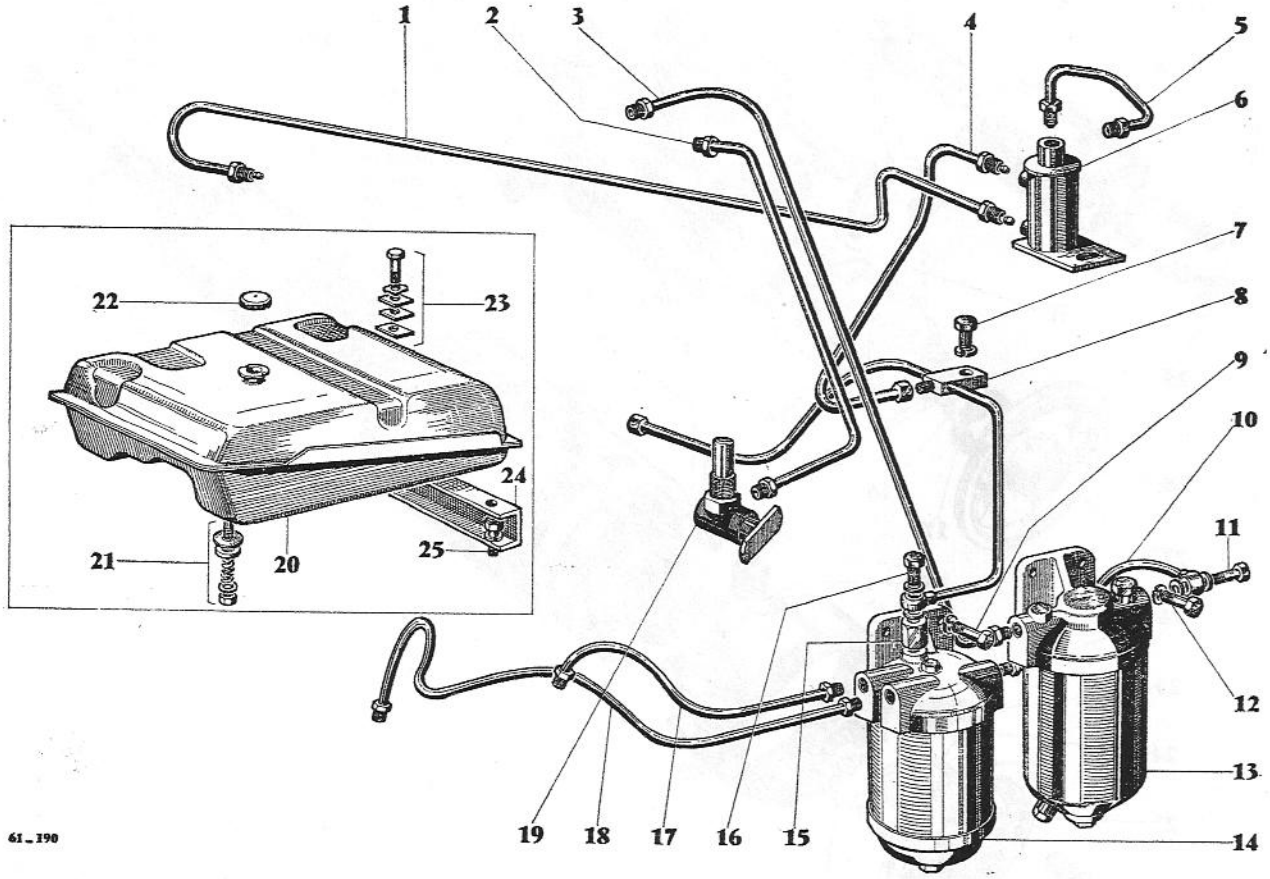
1
2
3
4
5
6
7
8
9
10
11
12
13
14
15
16
17
18
19
20
21
22
23
24
25
61-190

N° REF.	N° DE PIECES	DESIGNATION	QUANTITE	OBSERVATIONS
		RESERVOIR ET TUYAUTERIES A COMBUSTIBLES		
1	893 862 M91	Tuyauterie réservoir auxiliaire à thermostart	1	Rech. 891 349 M91 et 891 348 M91
2	890 322 M92	Tuyauterie robinet à pompe d'alimentation	1	
3	890 324 M92	Tuyauterie pompe d'alimentation à filtre primaire	1	Rech. 890 325 M92
4	893 864 M91	Tuyauterie réservoir auxiliaire à T	1	Rech. 891 342 M91 et 891 341 M91
5	893 860 M91	Tuyauterie réservoir auxiliaire à réservoir	1	Rech. 827 238 M91
6	891 969 M91	Réservoir auxiliaire	1	Rech. 827 305 M91
7	353 519 X1	Vis hex.	1	
	353 446 X1	Rondelle Grower	1	Fixation T
8	891 344 M92	Tuyauterie avec T retour des injecteurs à filtre secondaire	1	Rech. 891 345 M92
9	353 538 X1	Vis hex.	2	
	353 434 X1	Rondelle Grower	2	Fixation filtre secondaire
10	890 327 M92	Tuyauterie filtre primaire à filtre secondaire	1	Rech. 890 328 M92
11	731 803 M1	Vis raccord	1	
	825 293 M1	Rondelle joint (côté tête de vis)	1	
	825 299 M1	Rondelle joint (côté filtre)	1	
12	353 518 X1	Vis hex.	2	
	353 446 X1	Rondelle Grower	2	
13	890 971 M91	Filtre primaire	1	Alternative
	960 631 M1	Filtre primaire	1	
14	890 976 M91	Filtre secondaire	1	
	969 885 M91	Filtre et valve anti-retour, compr. n°s 14 et 15	1	
15	890 972 M91	Valve anti-retour	1	
	375 794 X1	Rondelle plate	1	
16	731 352 M1	Vis raccord	1	
	731 353 M1	Rondelle joint	2	
17	890 319 M92	Tuyauterie filtre secondaire à pompe injection	1	Rech. 890 320 M92
18	890 316 M92	Tuyauterie retour filtre secondaire à pompe injection	1	Rech. 890 317 M92
19	1 851 653 M1	Robinet	1	
20	890 081 M92	Réservoir, compr. n° 22	1	
21	353 804 X1	Vis TRCC	2	
	890 486 M1	Rondelle spéciale	2	
	890 485 M1	Cale souple	2	
	891 905 M1	Ressort	2	En alternative
	187 227 M1	Ressort	2	
	353 755 X1	Rondelle plate	2	
	338 276 X1	Ecrou hex.	2	
22	828 583 M91	Bouchon	1	
23	826 787 M1	Vis	2	
	826 786 M1	Frein de vis	2	
	826 784 M1	Plaque de serrage	2	
	826 783 M1	Cale souple supérieure	2	
	826 785 M1	Cale souple inférieure	2	
24	890 298 M92	Support de réservoir	1	
25	353 516 X1	Vis hex.	1	
	353 446 X1	Rondelle Grower	1	

N° REF.	N° DE PIECES	DESIGNATION	QUANTITE	OBSERVATIONS

FILTRE A COMBUSTIBLE PRIMAIRE

	890 971 M91	Filtre primaire complet, compr. n°s 1 à 17	1
1	1 850 446 M1	Bouchon	1
2	1 850 447 M1	Rondelle	1
3	1 852 074 M1	Tête filtre	1
4	1 850 934 M1	Joint caoutchouc	1
5	1 852 075 M1	Joint caoutchouc	1
6	1 850 450 M1	Elément	1
7	1 850 938 M1	Circlip	1
8	1 850 934 M1	Joint caoutchouc	1
9	1 850 932 M1	Cuvette	1
10	827 454 M1	Joint caoutchouc	1
11	827 455 M1	Rondelle plate	1
12	827 458 M1	Ressort	1
13	1 850 931 M91	Cuve	1
14	1 850 937 M1	Joint torique	1
15	1 852 076 M1	Cuvette inférieure	1
16	1 850 935 M1	Boulon central	1
17	1 850 446 M1	Bouchon vidange	1
	1 850 447 M1	Rondelle	1

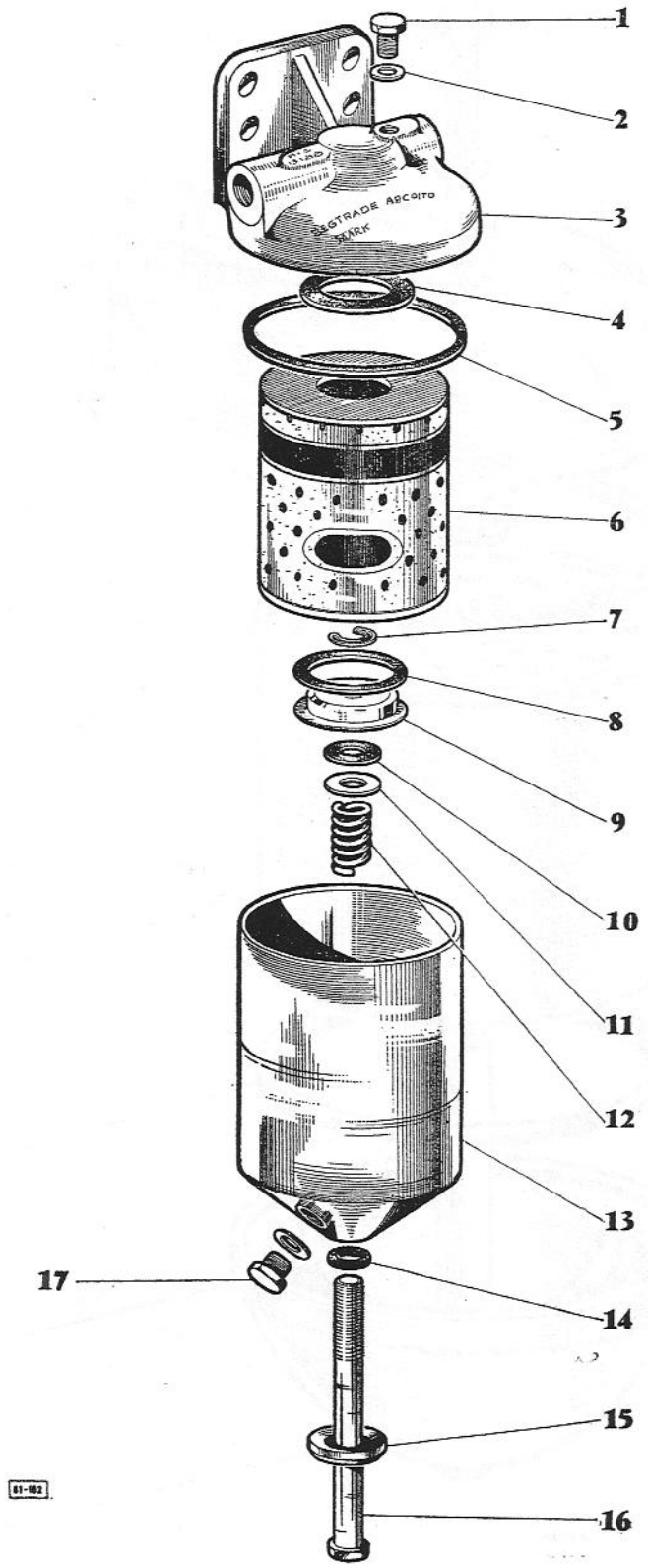
1
2
3
4
5
6
7
8
9
10
11
12
13
14
15
16
17
81-162

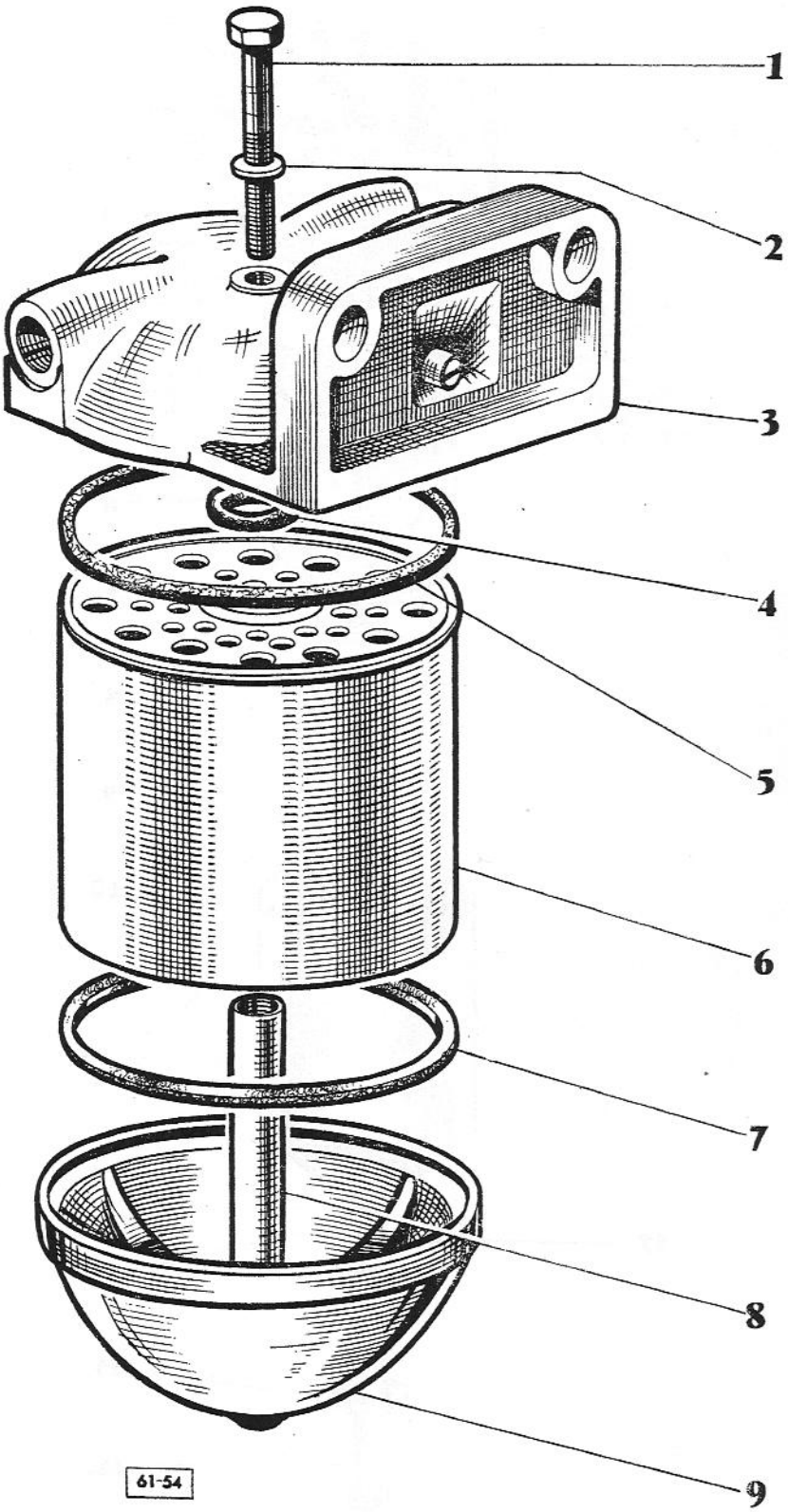
1
2
3
4
5
6
7
8
9
61-54

N° REF.	N° DE PIECES	DESIGNATION	QUANTITE	OBSERVATIONS
		FILTRE A COMBUSTIBLE SECONDAIRE 890 976 M91		
1	1 024 060 M1	Tige centrale	1	
2	1 851 889 M1	Rondelle	1	
3	1 024 394 M1	Tête de filtre	1	
4	1 851 887 M1	Joint spy	1	
5	1 851 891 M1	Joint	1	
6	1 851 890 M1	Cartouche	1	
7	1 851 891 M1	Joint	1	
8		Voir n° 9	1	
9	891 797 M91	Cuve et tige centrale n° 8	1	

N° REF.	N° DE PIECES	DESIGNATION	QUANTITE			OBSERVATIONS
		FILTRE A AIR				
	*	Filtre à air, compr. n°s 4 à 7 et 11	1			Plus livré, commander 969 176 M91 ou 969 267 M91
	~~**969 176 M91~~	Filtre à air "LAUTRETTE", compr. n°s 4, 6, 7 et 11			1	Alternative
	**969 267 M91	Filtre à air "PROUST", compr. n°s 4, 6, 7 et 11		1		
	968 838 M1	Instructions d'entretien	1	1	1	
	960 129 M1	Instructions d'entretien	1	1	1	
1	893 226 M91	Préfiltre	1	1	1	SNMY-SNMY/S-SNMWY
	969 945 M91	Préfiltre	1	1	1	ENMY-ENMY/S-ENMWY
2	358 796 X1	Collier	2	2	2	
3	890 258 M1	Durite	1	1	1	
4	1 851 827 M1	Cuve	1			
	1 802 936 M1	Cuve avec attaches		1		
	1 802 932 M1	Cuve avec attaches			1	
5	1 850 833 M91	Collier	1			
6	1 850 832 M1	Joint	2			
	1 802 939 M1	Joint		1		
	1 802 934 M1	Joint			1	
7	1 850 830 M1	Elément filtrant	1			
	1 802 937 M1	Elément filtrant		1		
	1 802 933 M1	Elément filtrant			1	
8	353 519 X1	Boulon	2	2	2	
	353 446 X1	Rondelle Grower	2	2	2	
	353 916 X1	Ecrou hex.	2	2	2	
9	826 965 M92	Support de filtre	1	1	1	
10	353 516 X1	Vis hex.	3	3	3	
	353 446 X1	Rondelle Grower	3	3	3	
11	1 852 684 M91	Corps de filtre	1			
	1 802 938 M1	Corps de filtre		1		
	1 802 935 M1	Corps de filtre			1	

*Jusqu'au tracteur n° ....
**A partir du tracteur n° ....

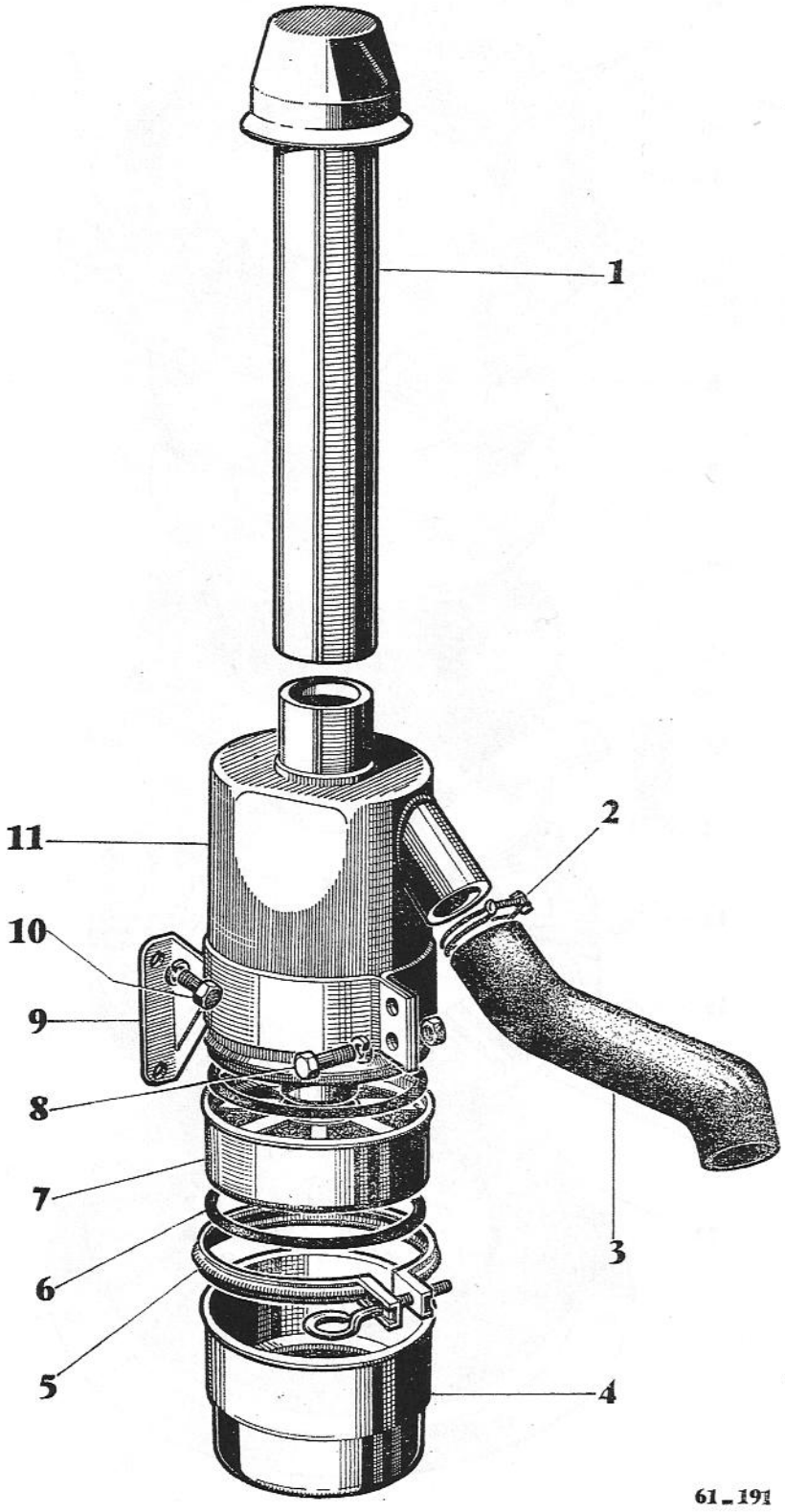
1
2
3
4
5
6
7
8
9
10
11
61_191

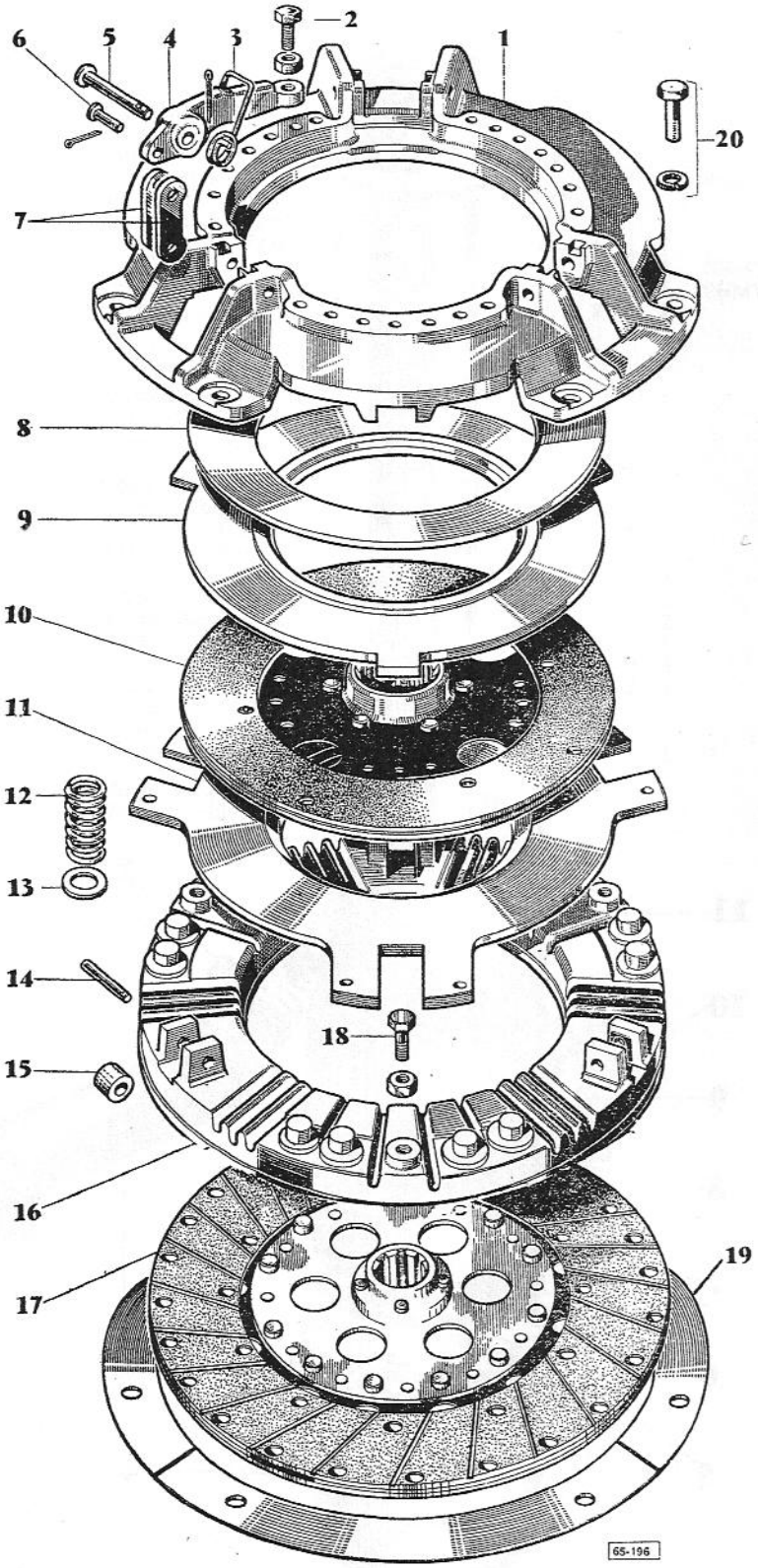
1
2
3
4
5
6
7
8
9
10
11
12
13
14
15
16
17
18
19
20
65-196

N° REF.	N° DE PIECES	DESIGNATION	QUANTITE	OBSERVATIONS
		EMBRAYAGE DOUBLE		
	962 189 M93	Embrayage complet, compr. n°s 1 à 17	1	Rech. 184 539 M92
	962 190 M93	Couvercle complet, compr. n° 1 à 16	1	Rech. 184 541 M92
1	966 869 M2	Couvercle	1	
2	962 840 M1	Vis de réglage	3	
	353 430 X1	Contre-écrou	3	
3	1 022 902 M2	Ressort	3	
4	1 754 681 M2	Levier embrayage	3	
5	968 555 M2	Axe articulation du levier	3	Rech. 891 826 M1
	354 055 X1	Goupille cavalière	3	Rech. 891 827 M1
	969 197 M91	Jeu de trois axes et trois goupilles	1	Pour rech. de 891 826 M1 et 891 827 M1
6	1 753 965 M2	Axe épaulé	3	
	354 046 X1	Goupille fendue	3	
7	1 024 251 M1	Biellette	6	
8	181 112 M1	Rondelle Belleville	1	
9	181 103 M1	Plateau de pression 9"	1	
10	1 753 753 M92	Disque prise de force 9" } Alternative	1	
	969 433 M2	Disque prise de force 9" } Alternative		
11	1 753 748 M1	Plateau de friction 9"	1	
12	1 753 746 M1	Ressort de pression	12	
13	1 753 751 M1	Rondelle isolante	12	
14	1 028 657 M1	Axe biellette sur plateau	3	
15	1 028 658 M1	Entretoise	3	
16	1 753 749 M1	Plateau de pression 11"	1	
17	184 542 M91	Disque de friction véhicule	1	
18	353 917 X1	Vis butée	3	
	181 124 M1	Contre-écrou	3	
19	828 039 M1	Déflecteur	1	Jeu
20	826 809 M1	Vis fixation embrayage	6	
	19 752 X	Rondelle Grower	6	

N° REF.	N° DE PIECES	DESIGNATION	QUANTITE A	QUANTITE B	OBSERVATIONS
		CARTER DE BOITE DE VITESSES			
1	184 251 M91	Carter boîte de vitesses, compr. n°s 2, 3, 354 076 X1 et 183 071 M1	1		
	192 272 M91	Carter boîte de vitesses, compr. n°s 2, 3, 354 076 X1 et 183 071 M1		1	
	354 076 X1	Goupille fendue	1	1	
	183 071 M1	Bouchon	1	1	
2	353 964 X1	Goujon fixation des repose-pieds	2	2	
	832 488 M1	Goujon fixation des repose-pieds		1	
	353 963 X1	Goujon fixation des repose-pieds	1		
	353 426 X1	Ecrou	2	2	
	353 432 X1	Rondelle Grower	2	2	
3	184 592 M1	Bague arbre d'embrayage	2	2	
4	180 801 M1	Bague arbre de frein	2	2	
5	354 458 X1	Goujon fixation des repose-pieds	3	3	
	353 426 X1	Ecrou	3	3	
	353 432 X1	Rondelle Grower	3	3	
6	180 474 M1	Joint bouchon de vidange	1	1	
7	195 466 M1	Bouchon de vidange } Alternative	1	1	
	894 014 M2	Bouchon de vidange } Alternative			
8	180 481 M1	Joint porte de visite inférieure	1	1	
9	180 482 M1	Porte de visite inférieure	1	1	
10	353 901 X1	Vis fixation de la porte de visite	4	4	
11	195 503 M1	Bague étanchéité arbre creux	1	1	
12	180 434 M1	Joint carter de l'arbre primaire	1	1	
13	180 428 M2	Carter arbre primaire	1	1	
14	338 208 X1	Vis fixation du carter } Alternative	4	4	
	353 690 X1	Vis fixation du carter } Alternative			
15	180 448 M3	Manchon butée embrayage } Alternative	1	1	
	183 129 M2	Manchon butée embrayage } Alternative			
16	195 508 M1	Butée embrayage } Alternative	1	1	
	183 131 M1	Butée embrayage } Alternative			
	892 721 M91	Butée embrayage, compr. n°s 15, 17, 183 131 M1		1	
	960 590 M91	Butée embrayage, compr. n°s 15, 17, 195 508 M1	1	1	
17	180 451 M1	Ressort rappel de la butée	2	2	
18	184 628 M1	Fourchette embrayage	1	1	
19	180 002 M1	Vis fixation de la fourchette	2	2	
20	825 302 M1	Pion de centrage	2	2	
21	353 699 X1	Vis fixation boîte de vitesses au moteur	1	1	
	353 711 X1	Vis fixation boîte de vitesses au moteur	8	8	} Alternative
	353 707 X1	Vis fixation boîte de vitesses au moteur	3	3	} Alternative

Note - A : SNMY Boîte française jusqu'au n° ...
B : SNMY/S Boîte standardisée à partir du n° ...

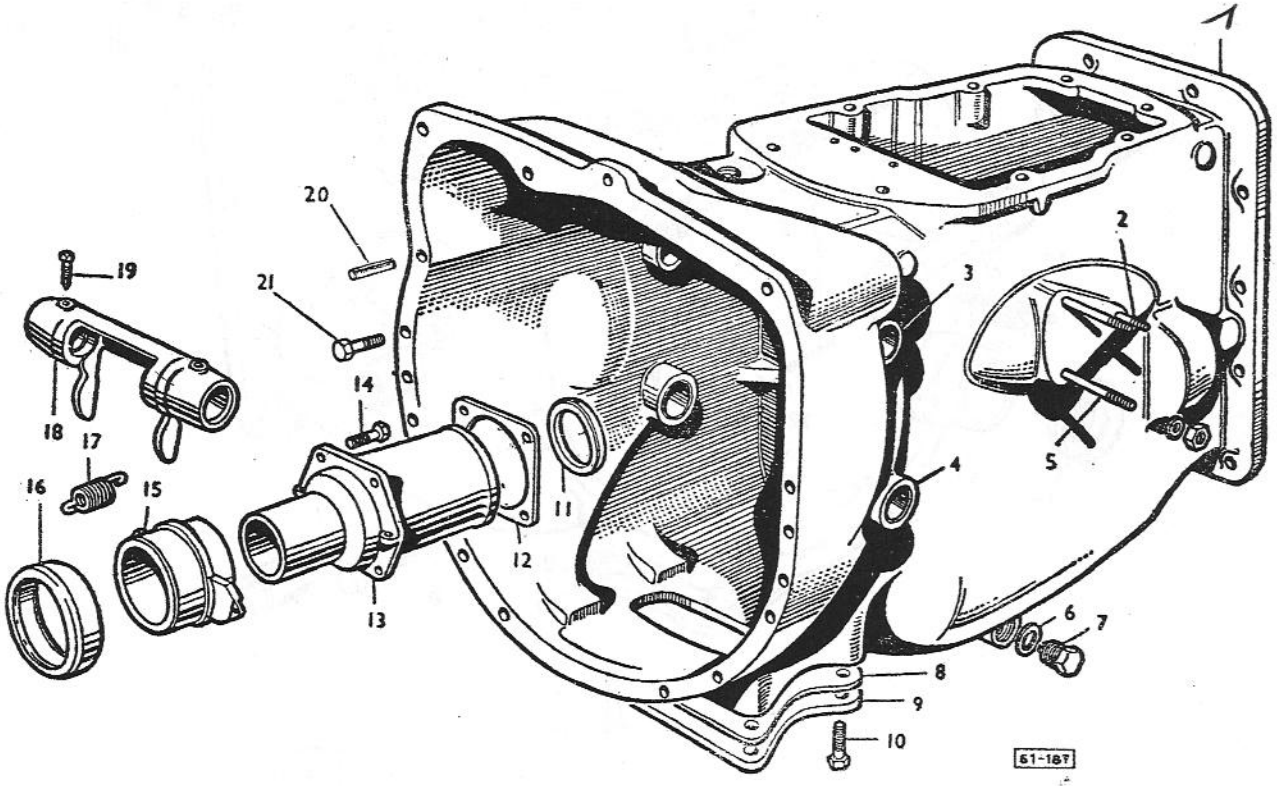
1
2
3
4
5
6
7
8
9
10
11
12
13
14
15
16
17
18
19
20
21
61-187

CARTER DE BOITE DE VITESSES
(Multipower)

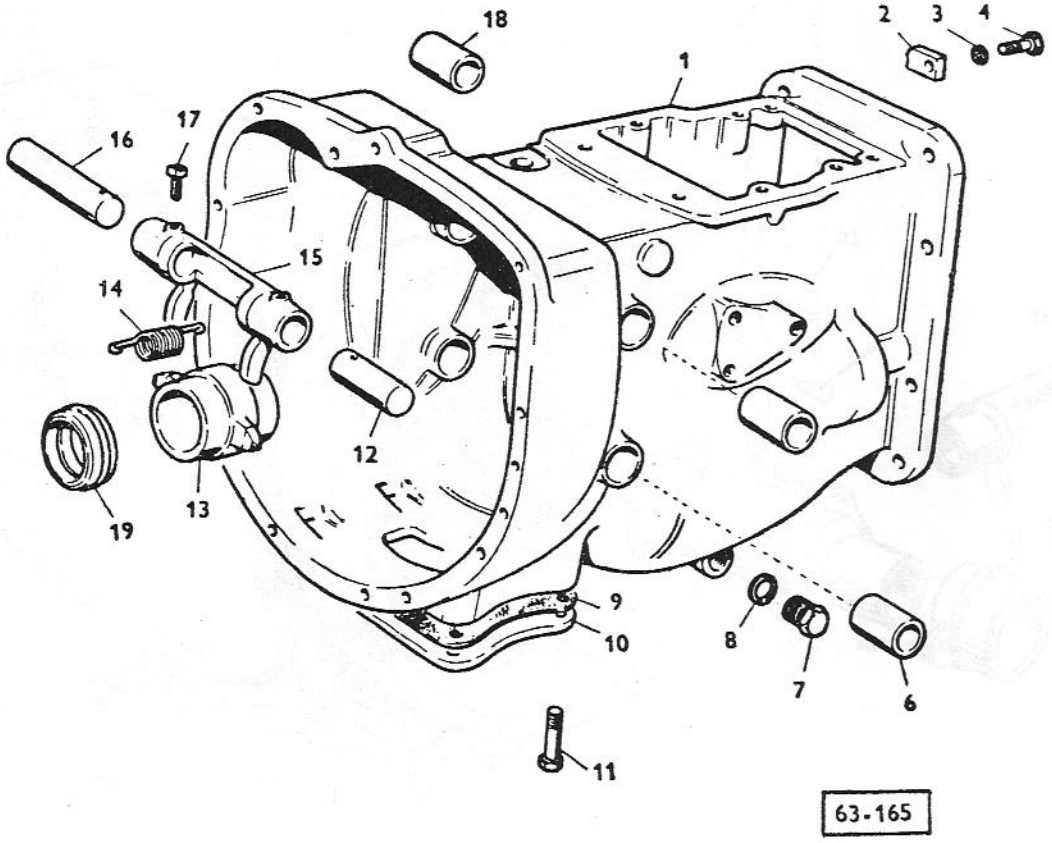

N° REF.	N° DE PIECES	DESIGNATION	QUANTITE	OBSERVATIONS
		CARTER DE BOITE DE VITESSES (Multipower)		
1	188 836 M91	Carter boîte de vitesses, compr. n°s 6 et 18	1	
	354 076 X1	Goupille fendue	1	
2	184 789 M1	Arrêt d'axe	2	
3	828 020 M1	Rondelle Grower	1	
4	353 690 X1	Vis hex.	1	
6	180 801 M1	Bague	1	
7	195 466 M1	Bouchon de vidange	1	Alternative
	894 014 M1	Bouchon de vidange	1	
8	180 474 M1	Joint de bouchon de vidange	1	
9	180 481 M1	Joint de la porte de visite	1	
10	180 482 M1	Porte de visite inférieure	1	
11	353 901 X1	Vis hex.	4	
12	180 449 M1	Axe de fourchette d'embrayage	1	
13	183 129 M2	Manchon d'embrayage	1	
14	180 451 M2	Ressort	2	
15	184 628 M1	Fourchette d'embrayage	1	
16	180 444 M1	Axe de pédale d'embrayage	1	
17	180 002 M1	Vis	2	
18	184 592 M1	Bague arbre d'embrayage	2	
19	183 131 M1	Butée d'embrayage	1	

N° REF.	N° DE PIECES	DESIGNATION	QUANTITE A	QUANTITE B	OBSERVATIONS
		LEVIERS DE COMMANDE DE LA BOITE DE VITESSES			
1	2 950 X	Bouchon expansible	1	1	
2	180 439 M2	Tige réducteur	1	1	
3	180 418 M1	Poussoir verrouillage	3	3	
4	191 221 M1	Ressort poussoir	3	3	Rech. 180 417 M1
5	180 002 M1	Vis blocage des fourchettes et sélecteurs	4	4	
6	180 581 M1	Goupille arrêt de levier	2	2	
7	180 006 M91	Boule leviers	2	2	
8	965 939 M93	Levier changement de vitesse, compr. n° 7	1	1	
9	965 940 M93	Levier réducteur de vitesse, compr. n° 7	1	1	
10	180 579 M3	Chapeau protection	2	2	
11	827 690 M1	Cuvette	2	2	
	827 211 M1	Circlip d'arrêt	2	2	
12	180 446 M1	Sélecteur réducteur	1	1	
13	180 583 M1	Siège ressort	1	1	
14	180 582 M1	Ressort levier changement de vitesse	1	1	
15	180 457 M1	Navette verrouillage	1	1	
16	180 453 M1	Plaque verrouillage	1	1	
17	335 690 X1	Vis fixation plaque de verrouillage	2	2	
	353 434 X1	Rondelle Grower	2	2	
18	180 443 M1	Fourchette commande du réducteur	1	1	
19	184 214 M1	Tige marche arrière et 1re	1		SNMY, ENMY
	180 442 M2	Tige marche arrière et 1re		1	
20	180 438 M2	Tige 2e et 3e	1		
21	184 220 M1	Fourchette marche AR et 1re, 2e et 3e	2		SNMY, ENMY
	180 437 M1	Fourchette marche AR et 1re, 2e et 3e		2	

Note - A : SNMY Boîte française jusqu'au n° ...
B : SNMY/S Boîte standardisée à partir du n° ...

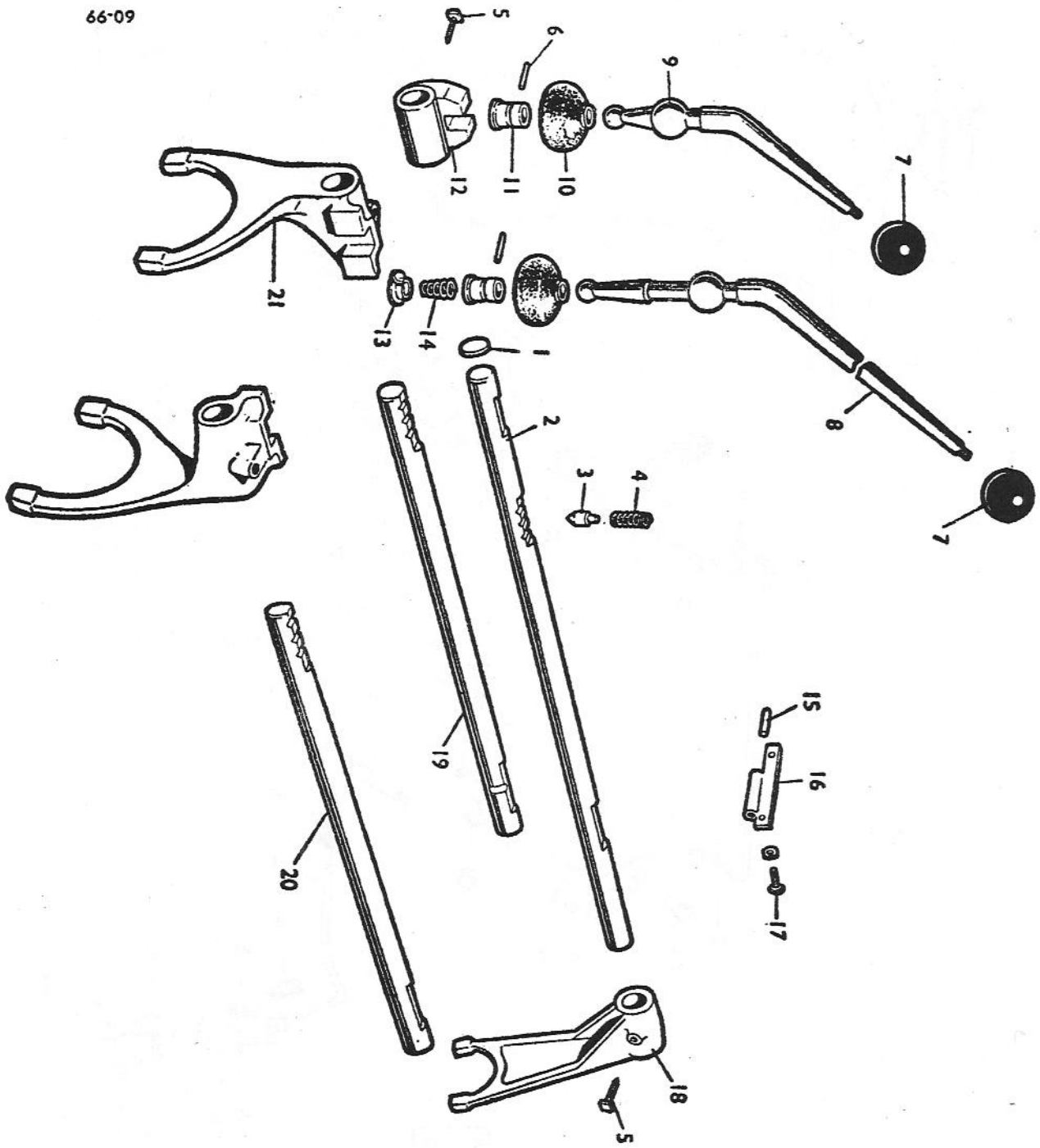
66-09
7
8
9
10
11
12
13
14
15
16
17
18
19
20
21

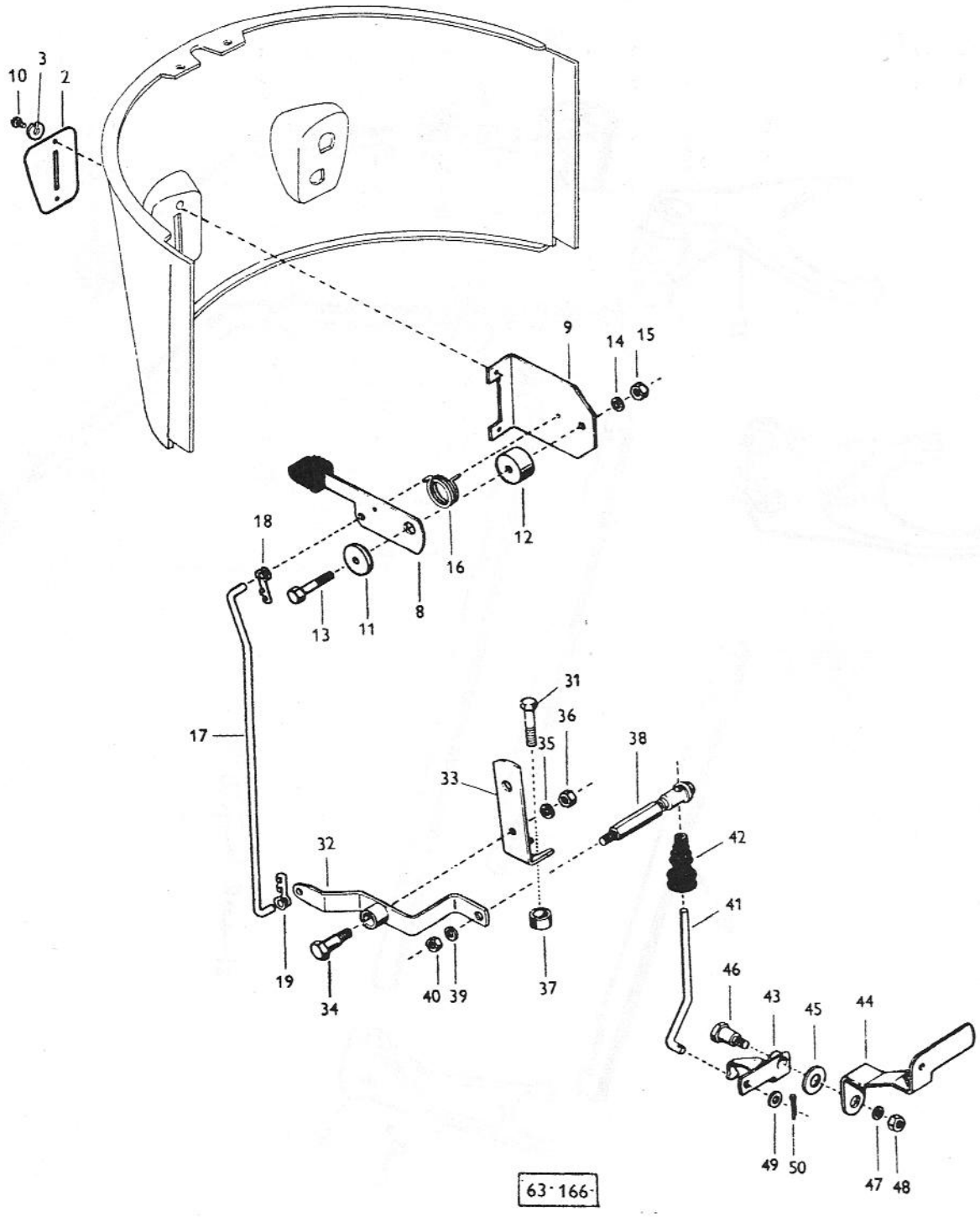
10
3
2
9
14
15
18
16
12
13
11
8
31
36
35
38
17
33
42
32
41
19
34
40
39
37
46
43
45
44
49
50
47
48
63-166-

N° REF.	N° DE PIECES	DESIGNATION	QUANTITE	OBSERVATIONS
		COMMANDE MULTIPOWER		
2	969 888 M1	Plaque indicatrice	1	
3	22 427 X	Rondelle	2	
8	894 012 M92	Ensemble levier de commande	1	
9	894 011 M1	Support de levier de commande	1	
10	187 137 M1	Vis	2	
11	894 186 M2	Pivot de levier	1	
12	190 873 M1	Entretoise	1	
13	353 507 X1	Vis	1	
14	353 441 X1	Rondelle	1	
16	190 874 M1	Ressort	1	
17	893 872 M2	Tige de commande	1	
18	832 164 M1	Attache inférieure de tige de commande	1	
19	832 315 M1	Attache supérieure de tige de commande	1	
31	353 702 X1	Boulon hex.	1	
32	188 796 M91	Ensemble levier	1	
33	188 787 M1	Support pivot	1	
34	893 960 M1	Vis	1	
35	353 441 X1	Rondelle	1	
36	353 918 X1	Ecrou	1	
37	893 939 M1	Entretoise	1	
38	188 790 M92	Ensemble rotule	1	
39	353 441 X1	Rondelle	1	
40	353 918 X1	Ecrou hex.	1	
41	188 880 M2	Tige de commande	1	
42	186 518 M1	Protecteur	1	
43	187 142 M91	Ensemble levier	1	
44 (A)		Support	1	
45	186 812 M1	Entretoise	1	
46	187 143 M1	Vis articulation de levier	1	
47	353 441 X1	Rondelle Grower	1	
48	355 564 X1	Ecrou	1	
49	353 754 X1	Rondelle	1	
50	354 041 X1	Goupille	1	

(A) : Pour n° de référence, voir page ....

N° REF.	N° DE PIECES	DESIGNATION	QUANTITE	OBSERVATIONS
		BOITE DE VITESSES (Boîte Française. Jusqu'au n° ....)		
	968 947 M91	Boîte de vitesses complète	1	
1	180 414 M1	Rondelle friction porte-satellite	2	
2	180 408 M2	Plaque réducteur avant	1	
3	180 403 M1	Cale épaisseur } Alternative	1	
	184 011 M1	Cale épaisseur }		
4	195 363 M1	Circlip	1	
5	195 493 M1	Roulement arrière	1	
6	195 453 M1	Roulement aiguilles	1	
7	180 429 M1	Arbre entraînement prise de force	1	
8	184 219 M1	Pignon 2e vitesse	1	
9	184 211 M1	Pignon 3e vitesse	1	
10	184 215 M91	Arbre intermédiaire creux, compr. n° 6	1	
11	831 186 M1	Roulement arrière	1	
12	186 773 M1	Pignon entraînement arbre à cames intermédiaire	1	
13	184 313 M1	Vis blocage arbre marche arrière	1	
	825 292 M1	Rondelle	1	
14	184 212 M1	Arbre de marche arrière	1	
15	184 213 M1	Entretoise pignon de marche arrière	1	
16	183 039 M1	Aiguilles pignon marche arrière	56	
17	183 027 M1	Rondelle retenue des aiguilles	3	
18	184 223 M1	Pignon marche arrière	1	
19	180 458 M1	Rondelle friction pignon marche arrière	2	
20	195 499 M1	Circlip arrêt pignon entraînement arbre intermédiaire	1	
21	195 497 M1	Circlip arrêt pignon entraînement de prise de force	1	
22	968 908 M1	Pignon entraînement arbre de prise de force	1	
23	180 430 M1	Rondelle butée	1	
24	180 432 M1	Joint boîtier	1	
25	180 431 M1	Boîtier roulement arbre entraînement prise de force	1	
26	195 505 M1	Roulement arbre entraînement prise de force	1	Rech. 195 502 M2
27	195 512 M1	Circlip arrêt de roulement arbre intermédiaire	1	
28	195 222 M1	Circlip arrêt roulement arbre entraînement prise de force	1	

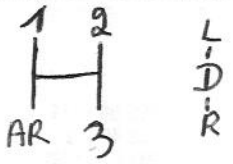

BOITE DE VITESSES
(Boîte Française. Jusqu'au n° ....)

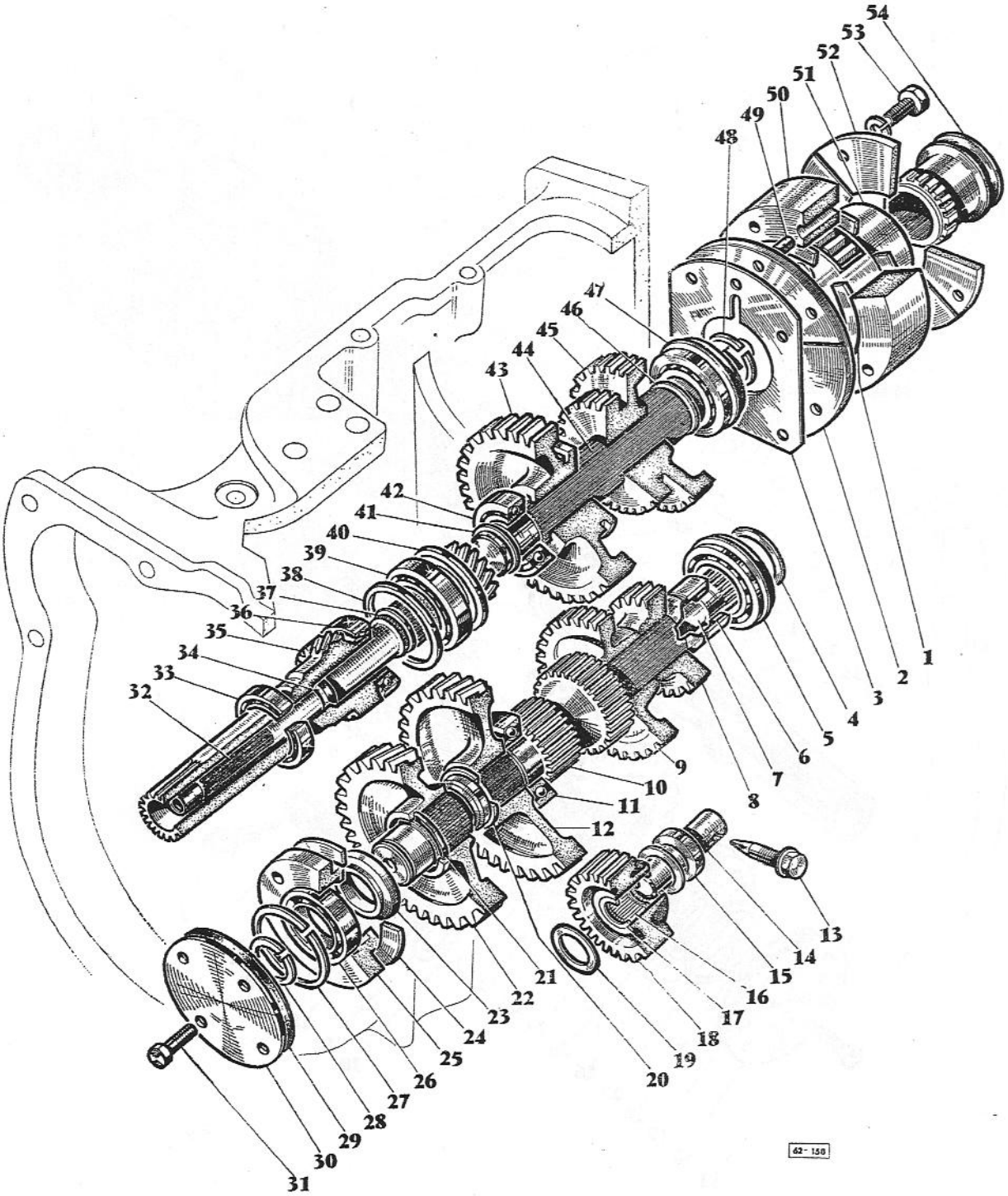

BOITE DE VITESSES
(Boîte Française. Jusqu'au n° ....)

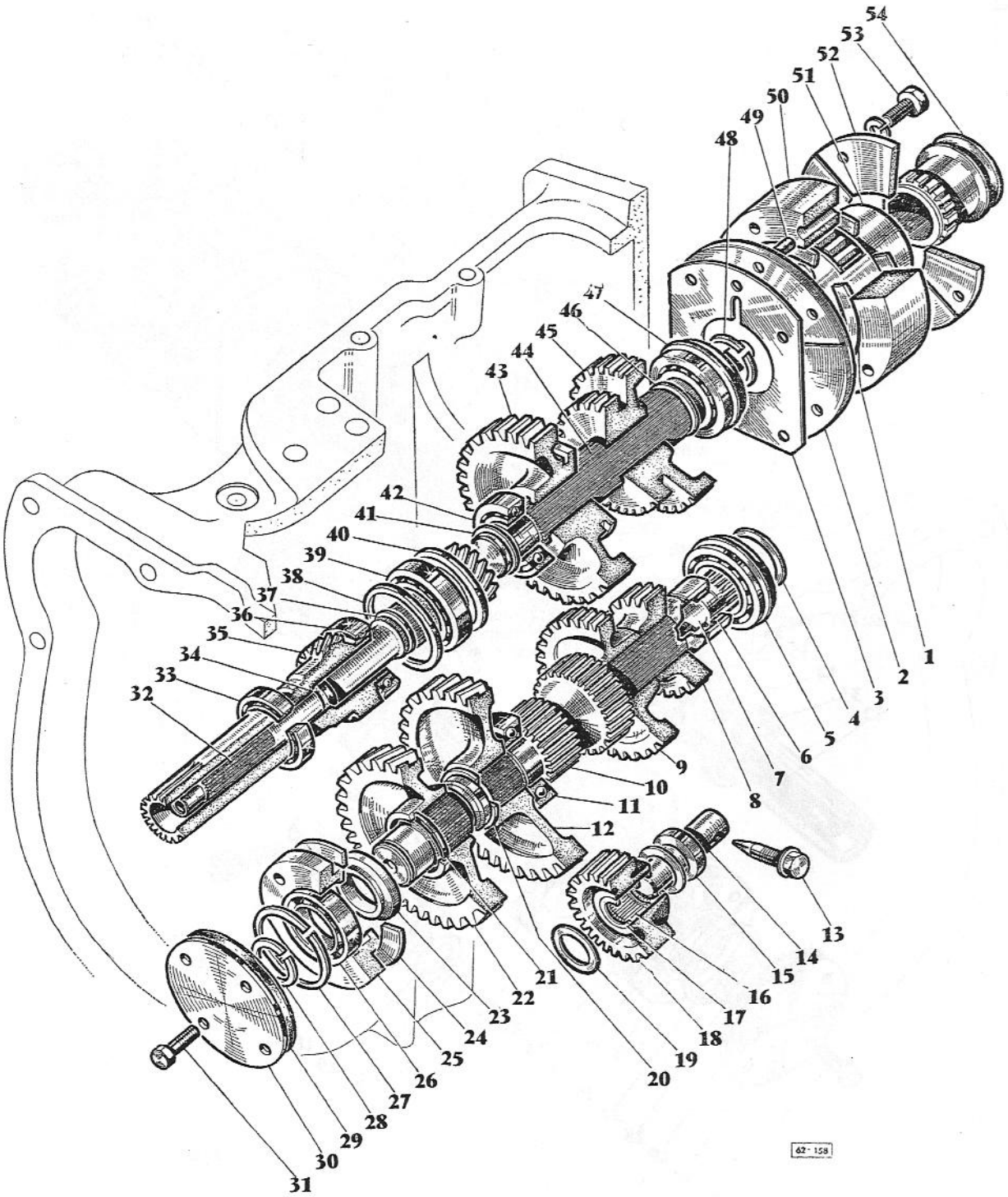

N° REF.	N° DE PIECES	DESIGNATION	QUANTITE	OBSERVATIONS
		BOITE DE VITESSES (Boîte Française. Jusqu'au n° ....) (suite)		
29	181 237 M1	Joint plaque d'étanchéité .. }	1	
30	509 833 M1	Plaque d'étanchéité ..... } Alternative ..	1	
31	335 262 X1	Vis fixation plaque étanchéité }	4	
	883 620 M1	Couvercle ..... }	1	
	883 621 M1	Joint ..... }	1	
	362 439 X1	Vis fixation couvercle } Alternative	4	
	376 703 X1	Rondelle ..... }	4	
32	186 772 M1	Arbre primaire	1	
33	195 494 M1	Roulement arbre creux	1	
34	195 501 M1	Bague étanchéité arbre primaire } Altern.	1	
	831 644 M1	Bague étanchéité arbre primaire }		
35	968 909 M1	Arbre creux entraînement prise de force	1	
36	195 494 M1	Roulement arbre creux	1	
37	195 222 M1	Circlip arrêt roulement avant	1	
38	180 462 M1	Circlip arrêt de roulement	1	
39	195 505 M1	Roulement arbre primaire	1	
40	184 170 M1	Circlip arrêt roulement arbre primaire	1	
41	195 222 M1	Circlip arrêt roulement	1	
42	831 469 M1	Roulement avant arbre secondaire	1	
43	960 615 M91	Pignon 1re vitesse	1	Rech. 184 224 M1
44	965 902 M1	Arbre secondaire } Alternative	1	
	187 168 M1	Arbre secondaire }		
45	184 218 M2	Pignon 2e et 3e vitesse	1	
46	195 363 M1	Circlip arrêt de roulement arrière	1	
47	195 493 M1	Roulement arrière	1	
48	195 363 M1	Circlip arrêt de roulement arrière	1	
49	180 409 M1	Goupille arrêt de la couronne	2	
50	180 405 M1	Couronne	1	
51	827 719 M91	Porte-satellite complet	1	
52	180 407 M2	Plaque réducteur arrière } Alternative	1	
	184 012 M1	Plaque réducteur arrière }		
53	354 270 X1	Vis assemblage de réducteur	4	
	353 434 X1	Rondelle Grower	4	
54	180 435 M1	Manchon accouplement	1	

N° REF.	N° DE PIECES	DESIGNATION	QUANTITE	OBSERVATIONS
		BOITE DE VITESSES **(Boîte standardisée. A partir du n° ....)**		
	192 004 M92	Boîte de vitesses complète	1	Rech. 969 532 M91
1	180 414 M2	Rondelle friction porte-satellite	2	
2	180 408 M2	Plaque réducteur avant	1	
3	180 403 M1	Cale épaisseur } Alternative	1	
	184 011 M1	Cale épaisseur } Alternative		
4	195 363 M1	Circlip	1	
5	195 493 M1	Roulement arrière	1	
7	188 846 M1	Arbre entraînement prise de force	1	
8	180 419 M1	Pignon 2e vitesse	1	
9	180 415 M1	Pignon 3e vitesse	1	
	195 500 M1	Circlip d'arrêt de 2e et 3e	1	
10	184 054 M91	Arbre intermédiaire creux, compr. n° 6	1	
	195 453 M1	Roulement aiguilles	1	
11	195 507 M1	Roulement arrière	1	
12	184 163 M1	Pignon entraînement arbre à cames intermédiaire	1	
13	184 789 M1	Arrêt d'axe	1	
	828 020 M1	Frein de vis	1	
	353 690 X1	Vis hex.	1	
14	180 445 M1	Arbre de marche arrière	1	
15	189 449 M1	Entretoise pignon de marche arrière	1	
16	830 735 M91	Roulement à aiguilles pignon marche arrière	1	Rech. 183 039 M1
17	183 037 M1	Rondelle retenue des aiguilles	2	
18	183 040 M1	Pignon marche arrière	1	
19	183 038 M1	Rondelle retenue des aiguilles	1	
20	180 458 M1	Rondelle friction pignon marche arrière	2	
21	195 499 M1	Circlip arrêt pignon entraînement arbre intermédiaire	1	
22	195 038 M1	Circlip arrêt pignon entraînement de prise de force	1	
23	191 499 M1	Pignon entraînement arbre de prise de force	1	
24	180 432 M1	Joint boîtier	1	
25	188 808 M1	Boîtier roulement arbre entraînement prise de force	1	
26	195 502 M2	Roulement arbre entraînement prise de force	1	
27	195 512 M1	Circlip arrêt de roulement arbre intermédiaire	1	
28	189 272 M1	Rondelle butée	1	
29	195 038 M1	Circlip arrêt roulement arbre entraînement prise de force	1	

R 2 H 1 3 L I S I H

BOITE DE VITESSES
(Boîte standardisée. A partir du n° ....)

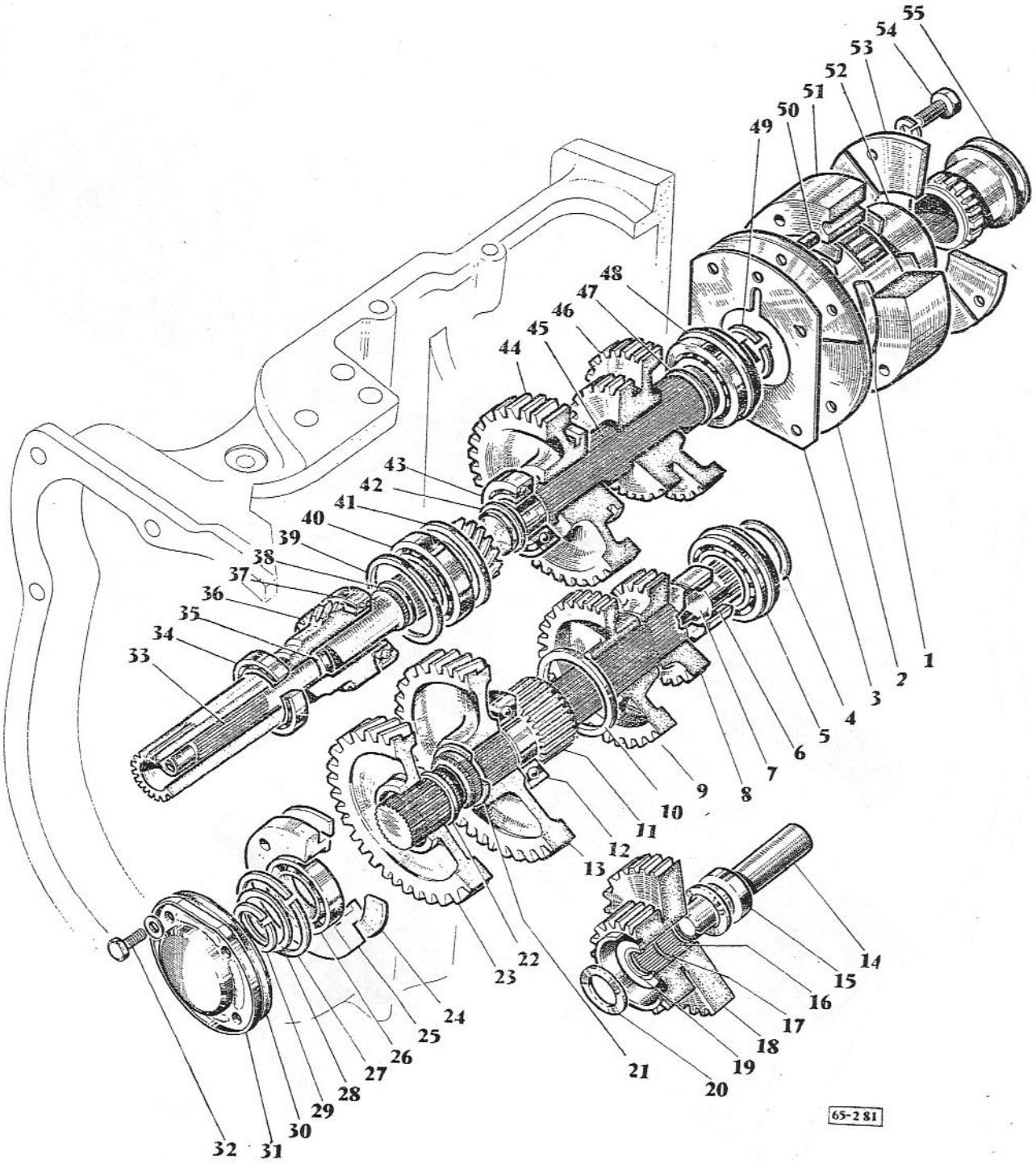

BOITE DE VITESSES
(Boîte standardisée. A partir du n° ....)

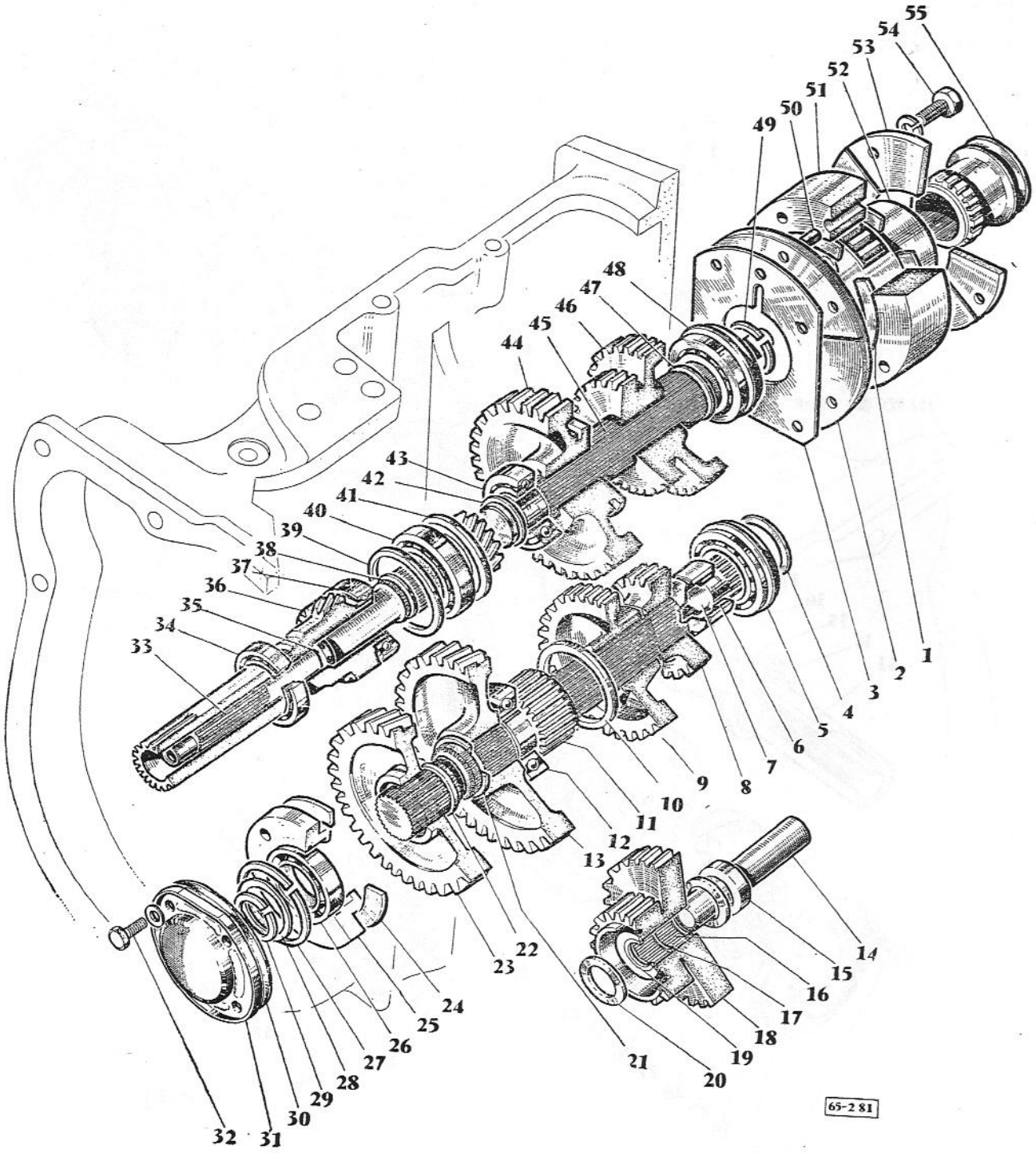

N° REF.	N° DE PIECES	DESIGNATION	QUANTITE	OBSERVATIONS
		BOITE DE VITESSES (Boite standardisée. A partir du n° ....) (suite)		
30	181 237 M1	Joint plaque d'étanchéité	1	
31	509 833 M1	Plaque d'étanchéité ..... Alternative ..	1	Rech. 180 433 M1
32	353 262 X1	Vis fixation plaque étanchéité	4	
	883 620 M1	Couvercle	1	
	883 621 M1	Joint	1	
	362 439 X1	Vis fixation couvercle Alternative	4	
	376 703 X1	Rondelle	4	
33	184 161 M1	Arbre primaire	1	
34	195 494 M1	Roulement arbre creux	1	
35	195 501 M1	Bague étanchéité arbre primaire Altern.	1	
	831 644 M1	Bague étanchéité arbre primaire		
36	191 497 M1	Arbre creux entraînement prise de force	1	
37	195 494 M1	Roulement arbre creux	1	
38	195 222 M1	Circlip arrêt roulement avant	1	
39	180 462 M1	Circlip arrêt de roulement	1	
40	195 505 M1	Roulement arbre primaire	1	
41	184 170 M1	Circlip arrêt roulement arbre primaire	1	
42	195 222 M1	Circlip arrêt roulement	1	
43	195 505 M1	Roulement avant arbre secondaire	1	
44	898 912 M1	Pignon 1re vitesse	1	Rech. 183 042 M1
45	965 902 M1	Arbre secondaire Alternative	1	
	187 168 M1	Arbre secondaire		
46	891 904 M1	Pignon 2e et 3e vitesse	1	
47	195 363 M1	Circlip arrêt de roulement arrière	1	
48	195 493 M1	Roulement arrière	1	
49	195 363 M1	Circlip arrêt de roulement arrière	1	
50	180 409 M1	Goupille arrêt de la couronne	2	
51	180 405 M1	Couronne	1	
52	827 719 M91	Porte-satellite complet	1	
53	180 407 M2	Plaque réducteur arrière Alternative	1	
	184 012 M1	Plaque réducteur arrière		
54	354 270 X1	Vis assemblage de réducteur	4	
	353 434 X1	Rondelle Grower	4	
55	180 435 M1	Manchon accouplement	1	

N° REF.	N° DE PIECES	DESIGNATION	QUANTITE	OBSERVATIONS
		BOITE DE VITESSES MULTIPOWER		
	894 602 M91	Boîte de vitesses Multipower	1	
1	189 396 M91	Ensemble d'entrée primaire moteur	1	
2	195 873 M1	Roulement à aiguilles	1	
3	186 581 M1	Segment sur arbre primaire moteur	2	
4	894 590 M1	Pignon	1	
5	186 579 M1	Entretoise	1	
6	186 567 M1	Rondelle de frottement	1	
7	894 586 M1	Pignon	1	
	188 806 M1	Coussinet	1	
8	188 843 M1	Boîtier d'embrayage à disques	1	
9	186 580 M1	Segment	1	
10	186 532 M1	Plaque de retenue	1	
11	185 450 M1	Circlip	1	
12	190 177 M1	Disques d'embrayage	3	
13	185 464 M1	Plaque d'embrayage	3	
14	186 519 M1	Ressort rappel du piston	6	
15	186 531 M1	Piston	1	
16	185 425 M1	Segment	1	
20	191 500 M91	Arbre primaire PTO	1	Jusqu'au n° ....
	960 688 M91	Abre primaire PTO, compr. n°s 20, 58 à 64	1	A partir du n° ....
	889 332 M91	Arbre primaire PTO	1	A partir du n° ....
21	832 205 M1	Joint	1	
22	187 074 M1	Rondelle	1	
23	186 198 M1	Segment sur arbre primaire PTO	2	
24	GK 2 151	Roulement d'arbre primaire moteur	1	
25	358 890 X1	Circlip	1	
26	762 101 M1	Circlip	1	
27	188 847 M92	Boîtier d'arbre primaire, compr. n°s 28 et 29	1	
28	188 856 M1	Bague	1	
29	186 569 M2	Joint	1	Alternative
	192 329 M1	Joint	1	Alternative
30	180 434 M1	Joint de boîtier d'arbre primaire	1	
35	189 440 M1	Arbre secondaire	1	
36	195 493 M1	Roulement sur arbre	1	
37	195 363 M1	Circlip	2	
38	891 904 M1	Pignon baladeur de 2e et 3e	1	
39	189 439 M1	Pignon baladeur de 1re et marche AR	1	
40	831 469 M1	Roulement AV d'arbre secondaire	1	
41	180 405 M1	Couronne dentée de planétaire	1	
42	827 719 M91	Porte-satellite complet	1	
48	180 414 M1	Rondelle	2	
49	180 409 M1	Goupille arrêt de la couronne dentée	2	
50	180 435 M1	Manchon de commande de planétaire	1	
51	184 012 M2	Plaque arrière réducteur	1	Alternative
	180 407 M2	Plaque arrière réducteur	1	Alternative
52	180 408 M2	Plaque avant réducteur	1	
53	184 011 M1	Cale d'épaisseur	1	Alternative
	180 403 M1	Cale d'épaisseur	1	Alternative

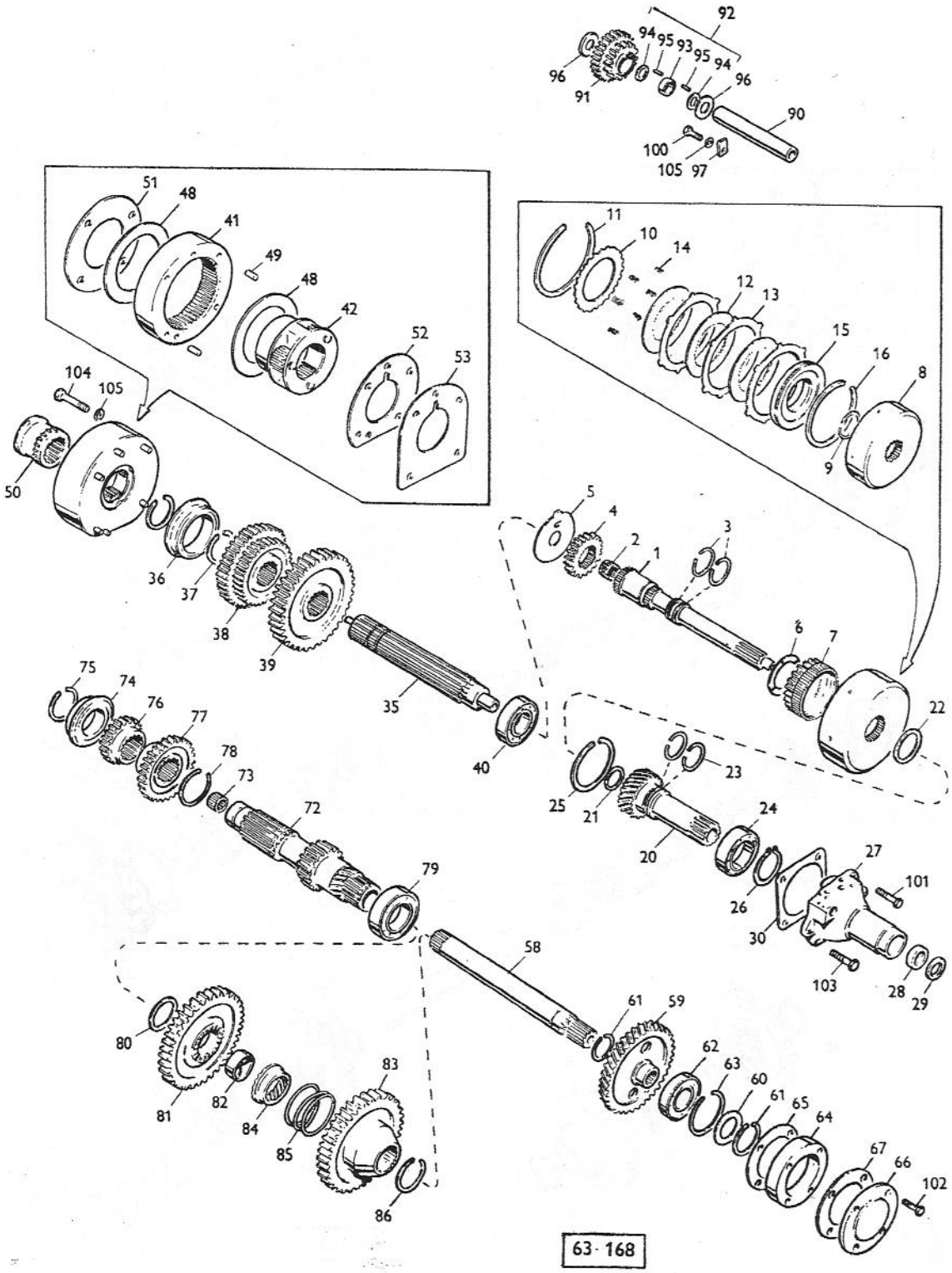
92
94 95 93 95 94
96
91
96
90
100
105 97
51
48
41
49
48
42
52
53
104
105
50
11
10
14
12
13
15
16
8
9
5
4
2
1
3
36
37
38
39
35
40
6
7
22
75
74
76
77
78
73
72
79
25
21
23
24
20
27
101
26
30
103
28
29
58
80
81
82
84
85
83
86
61
59
62
63
60
61
65
64
67
66
102
63-168

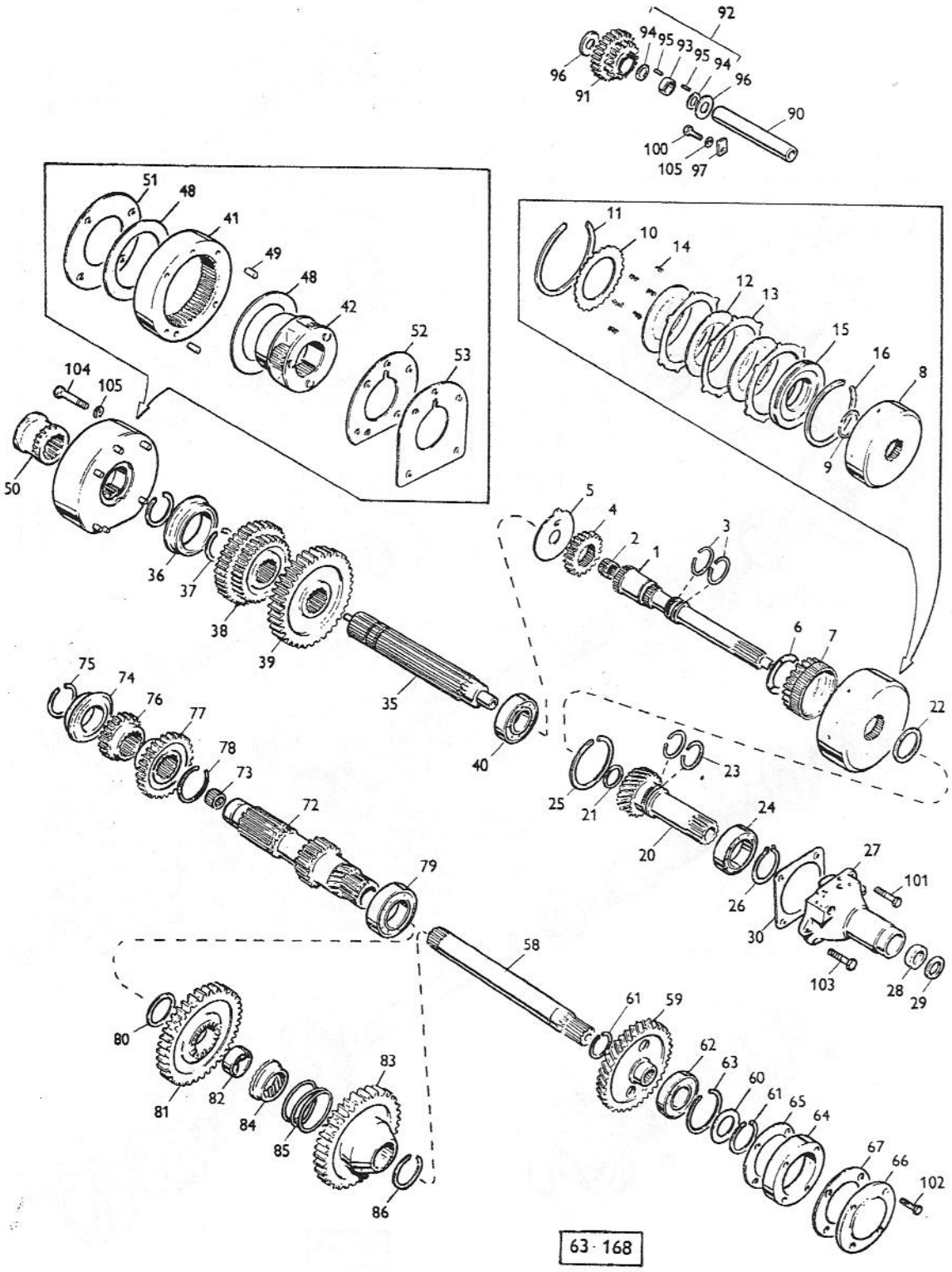
92
94 95 93 95 94
96
91
96
90
100
105 97
51
48
41
49
48
42
52
53
104
105
50
11
10
14
12
13
15
16
8
9
5
4
2
1
3
6
7
22
36
37
38
39
35
40
75
74
76
77
78
73
72
79
25
21
23
20
24
26
27
101
30
103
28
29
58
61
59
80
81
82
83
84
85
86
62
63
60
61
65
64
67
66
102
63 · 168

N° REF.	N° DE PIECES	DESIGNATION	QUANTITE	OBSERVATIONS
		BOITE DE VITESSES MULTIPOWER (suite)		
58	188 846 M1	Arbre de commande de pompe hydraulique et PTO	1	Jusqu'au n° ....
	899 330 M1	Arbre de commande de pompe hydraulique et PTO	1	A partir du n° ....
59	191 499 M1	Pignon d'entraînement de l'arbre PTO	1	Jusqu'au n° ....
	899 329 M1	Pignon d'entraînement de l'arbre PTO	1	A partir du n° ....
60	189 272 M1	Rondelle de butée	1	Jusqu'au n° ....
	881 122 M1	Rondelle de butée	1	A partir du n° ....
61	195 038 M1	Circlip	2	Jusqu'au n° ....
	899 385 M1	Circlip	1	A partir du n° ....
62	195 502 M2	Roulement sur arbre de commande PTO	1	Jusqu'au n° ....
	899 377 M1	Roulement arbre PTO	1	A partir du n° ....
63	195 512 M1	Circlip	1	Jusqu'au n° ....
	355 988 X1	Circlip	1	A partir du n° ....
64	188 808 M1	Boîtier de roulement sur arbre de commande PTO	1	Jusqu'au n° ....
	899 331 M1	Boîtier de roulement sur arbre de commande PTO	1	A partir du n° ....
65	180 432 M1	Joint du boîtier	1	Rech. 180 433 M1
66	894 596 M1	Plaque d'étanchéité du boîtier	1	
67	181 237 M1	Joint de plaque d'étanchéité	1	
72	189 391 M91	Arbre intermédiaire	1	
73	195 453 M1	Roulement à aiguilles	1	
74	832 519 M1	Roulement sur arbre intermédiaire pompe	1	
75	195 363 M1	Circlip d'arrêt, roulement sur arbre intermédiaire côté pompe	1	
76	180 419 M1	Pignon de 2e	1	
77	180 415 M1	Pignon de 3e	1	
78	195 500 M1	Circlip arrêt des pignons 2e et 3e	1	
79	831 187 M1	Roulement	1	
80	188 859 M1	Rondelle de frottement	1	
81	894 588 M91	Pignon	1	
82	832 491 M1	Coussinet	1	
83	894 591 M1	Pignon	1	
84	188 834 M1	Crabot	1	
85	188 803 M1	Ressort de poussée de crabot	1	
86	831 581 M1	Circlip	1	
90	180 445 M1	Arbre de marche AR	1	
	189 449 M1	Entretoise	1	
91	183 040 M1	Pignon	1	
92	830 735 M91	Roulement complet, compr. nos 93 à 95	1	
93	183 038 M1	Rondelle	1	
94	183 037 M1	Rondelle	2	
95		Roulement à aiguilles	56	Commander 830 735 M91
96	180 458 M1	Rondelle	2	
97	184 789 M1	Arrêt d'axe	1	
100	353 690 X1	Vis hex.	2	Alternative
	338 208 X1	Vis hex.	2	Alternative
101	353 692 X1	Vis hex.	1	
102	354 261 X1	Vis hex.	4	
103	354 265 X1	Vis hex.	1	
104	354 270 X1	Vis hex.	4	
105	353 434 X1	Rondelle	4	

N° REF	N° DE PIECES	DESIGNATION	QUANTITE	OBSERVATIONS
		POMPE, DISTRIBUTEUR, TUYAUTERIE MULTIPOWER		
1	353 683 X1	Vis	1	
2	360 828 X1	Vis	1	
3	356 039 X1	Bouchon	1	
4	1 021 437 M1	Vis	1	
5	1 021 436 M1	Ressort	1	
6	1 021 435 M1	Plongeur	1	
7	1 018 230 M1	Manchon	4	Jusqu'au n° ....
8	1 018 229 M1	Pignon	1	
9	1 018 228 M1	Pignon	1	
10	1 501 333 M1	Clavette	1	
11	359 251 X1	Joint	2	
12	189 504 M91	Pompe, compr. n°s 1 à 11	1	
13	353 679 X1	Vis	2	
	353 446 X1	Rondelle	2	
14	356 039 X1	Bouchon	1	
15	1 026 153 M1	Couvercle	1	
16	1 026 157 M1	Pignon	1	
17	357 620 X1	Pion de centrage	2	
18	1 026 154 M1	Pignon	1	
19	1 501 333 M1	Clavette	1	
20	1 018 230 M1	Manchon	2	A partir du n° ....
21	359 251 X1	Joint	2	
22	1 026 149 M91	Corps, compr. n° 23	1	
	194 649 M91	Pompe, compr. n°s 13 à 26	1	
23	1 026 158 M1	Siège	1	
24	1 021 435 M1	Valve	1	
25	1 021 436 M1	Ressort	1	
26	1 021 437 M1	Vis	1	
27	832 486 M1	Vis	1	
28	188 855 M1	Rondelle	1	
29	832 487 M1	Roulement à aiguilles	2	
30	188 811 M91	Pignon, compr. n° 29	1	
31	188 809 M1	Arbre	1	
32	354 362 X1	Circlip	1	
33	188 810 M1	Pignon	1	
34	190 847 M92	Flexible	1	
35	190 845 M91	Tube	1	
36	831 452 M1	Joint torique	1	
37	357 195 X1	Ecrou	1	
38	188 805 M2	Adapteur	1	
39	358 781 X91	Coude, compr. n°s 36 et 37	1	
40	960 685 M91	Tube	1	
41	962 908 M1	Support	1	
	962 911 M91	Tube et support	1	Rech. 188 908 M92 ou 186 527 M1
42	357 819 X1	Vis	2	
43	186 568 M1	Joint	1	
44	357 822 X1	Vis	2	
45	831 452 M1	Joint torique	1	
46	835 091 M91	Raccord, compr. n° 45	1	
47	188 807 M2	Joint	1	
48	832 207 M1	Joint torique	1	
49	194 485 M91	Valve et piston, compr. n°s 42 à 44 et 48 à 52	1	
50	189 318 M1	Ressort	1	
51	186 570 M1	Rondelle	1	
52	186 808 M2	Bouchon	1	
53	187 093 M1	Pignon	1	
54	354 072 X1	Goupille	1	
55	189 518 M1	Vis	4	
	22 465 X	Rondelle	4	
56	189 479 M91	Support	1	
57	187 084 M1	Pion de centrage	2	
58	353 517 X1	Vis	3	
	2 761 X	Rondelle	3	
59	351 472 X1	Raccord	1	
60	187 082 M1	Joint	1	
61	189 150 M91	Filtre	1	
62	353 687 X1	Vis	2	
	2 761 X	Rondelle	2	

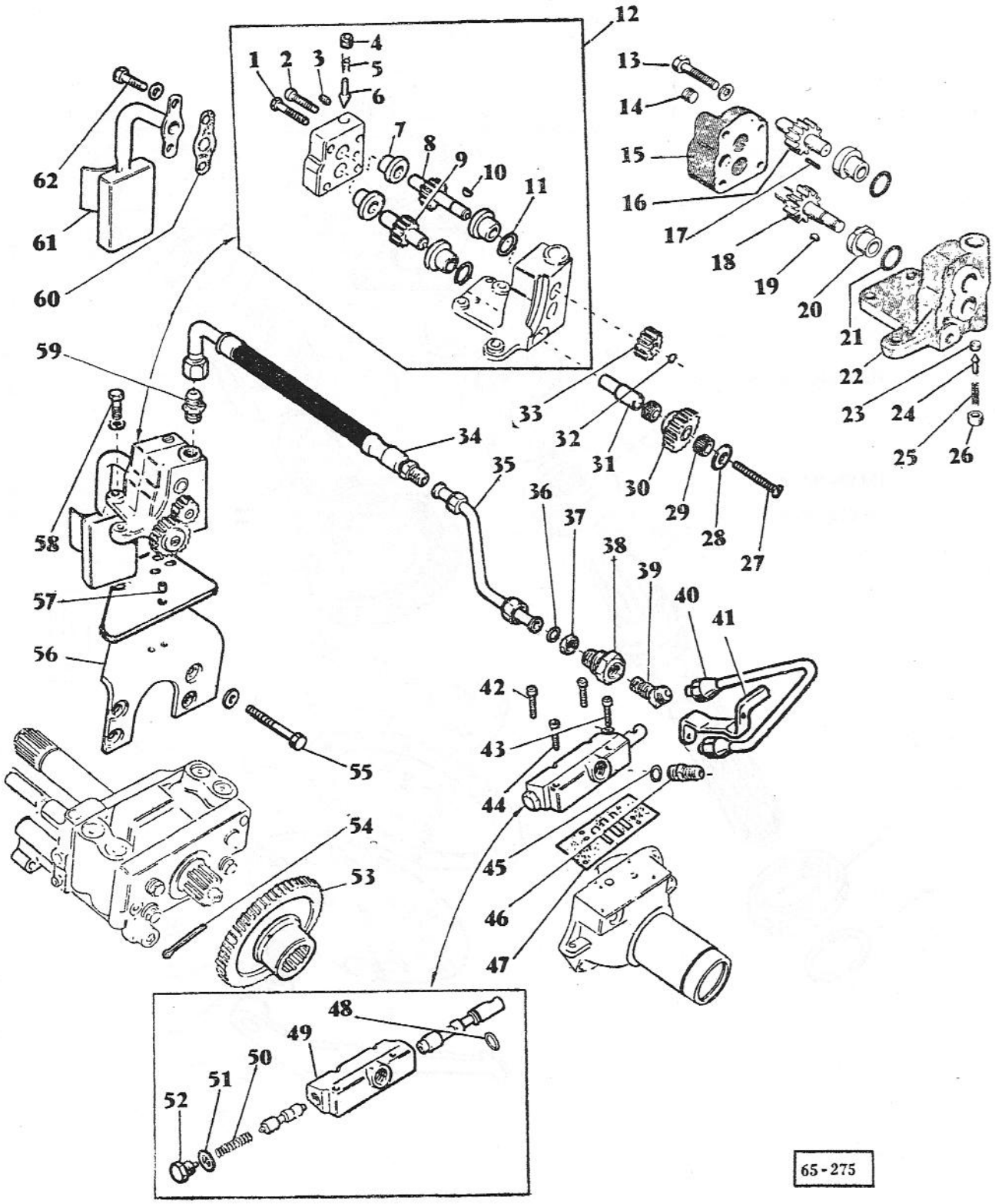
1
2
3
4
5
6
7
8
9
10
11
12
13
14
15
16
17
18
19
20
21
22
23
24
25
26
27
28
29
30
31
32
33
34
35
36
37
38
39
40
41
42
43
44
45
46
47
48
49
50
51
52
53
54
55
56
57
58
59
60
61
62
65-275

ARBRE ET MECANISME D'EMBRAYAGE DE PRISE DE FORCE

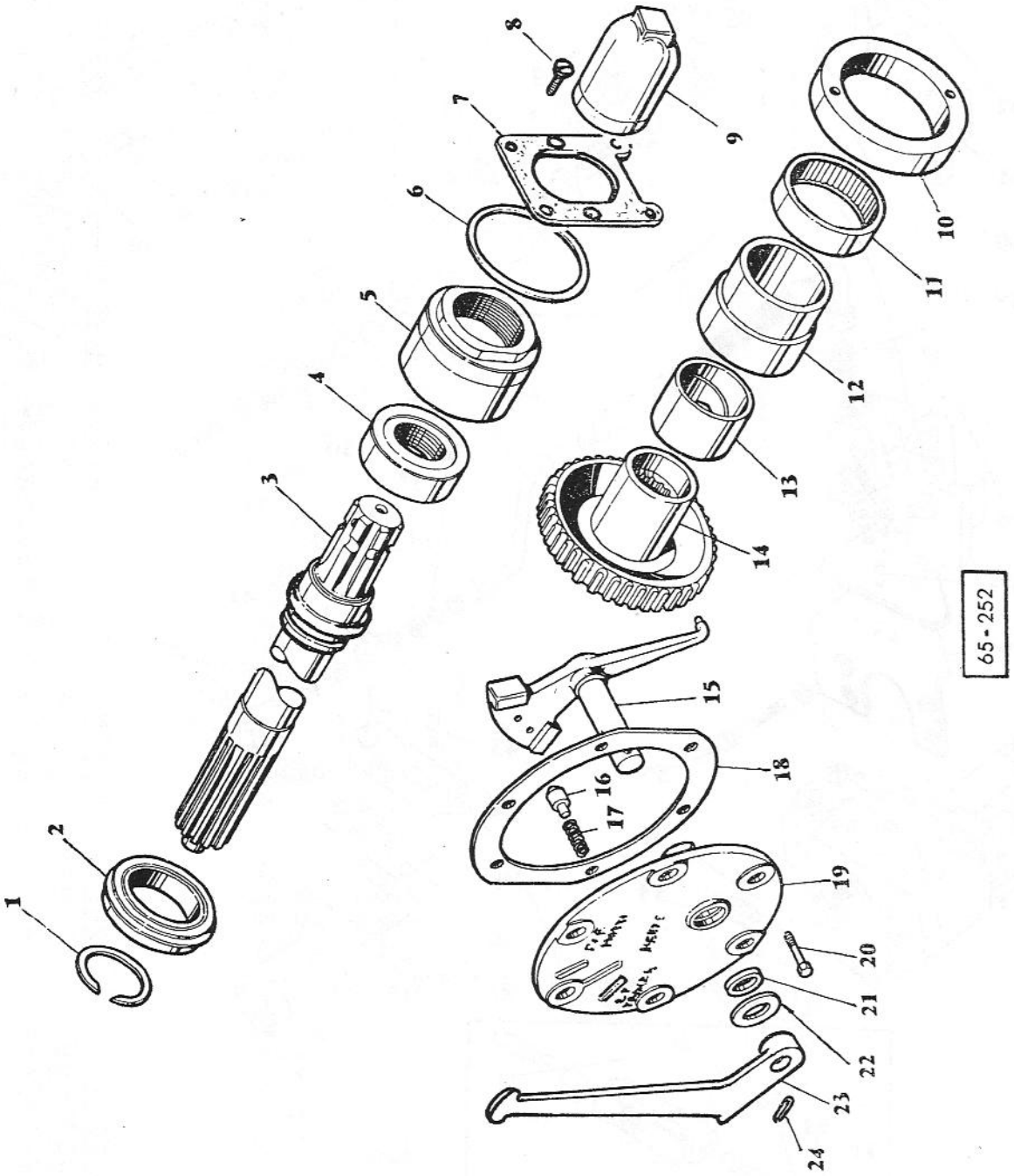

N° REF.	N° DE PIECES	DESIGNATION	QUANTITE	OBSERVATIONS
		ARBRE ET MECANISME D'EMBRAYAGE DE PRISE DE FORCE		
1	195 284 M1	Circlip	1	
2	195 498 M1	Roulement	1	
3	181 204 M92	Arbre prise de force	1	
4	~~195 506 M1~~	Bague étanchéité 907738 M1	1	
5	882 240 M91	Cage bague d'étanchéité, compr. n°s 5, 7	1	A partir du n° ....
	894 606 M91	Cage bague d'étanchéité, compr. n°s 5, 7	1	Jusqu'au n° ....
6	195 522 M1	Joint plaque	1	
7	184 365 M1	Plaque retenue du roulement	1	
8	576 408 X1	Vis fixation de la plaque	2	
9	180 313 M1	Bouchon prise de force	1	
10	180 464 M1	Butée roulement	1	
11	195 453 M1	Roulement aiguilles	1	
12	965 506 M91	Manchon arbre de prise de force, compr. n° 14	1	
13	180 461 M1	Bague manchon	1	
14	184 193 M1	Pignon baladeur	1	
15	181 211 M91	Fourchette commande	1	
16	180 418 M1	Plongeur	1	
17	191 221 M1	Ressort plongeur	1	Rech. 180 417 M1
18	181 217 M1	Joint porte de visite	1	
19	965 745 M1	Porte visite gauche	1	
20	353 696 X1	Vis fixation porte de visite	5	
	353 700 X1	Boulon porte visite et repose-pied sur carter	1	
	353 432 X1	Rondelle Grower	1	
21	894 307 M1	Joint étanchéité	1	Rech. 195 467 M1
22	353 760 X1	Rondelle plate	1	
23	192 431 M1	Manette enclenchement de prise de force	1	Rech. 181 215 M1
	965 744 M92	Levier d'enclenchement de prise de force, compr. n°s 16 à 18, 20, 22 à 25	1	
24	195 468 M1	Goupille fixation manette	1	

N° REF.	N° DE PIECES	DESIGNATION	QUANTITE	OBSERVATIONS
		CARTER DE PONT ARRIERE		
1	180 912 M92	Chaîne et goupille compr.	1	
2	180 901 M91	Broche attelage articulée	1	
	180 900 M92	Broche et chaîne, compr. 180 901 M91 et n° 3	1	Alternative
	960 557 M91	Broche et chaîne, compr. 180 901 M91 et n° 3	1	Alternative
	338 414 X1	Goupille	1	
3	826 764 M92	Chaîne fixation de la broche	1	
4	184 194 M1	Goujon fixation des trompettes	23	
	335 437 X1	Ecrou	23	
5	899 969 M91	Carter pont arrière goujonné, compr. 180 461 M1, 195 453 M1, 183 904 M2, 898 643 M1, 899 966 M1.	1	
6	184 199 M1	Goujon	7	
	353 437 X1	Ecrou	7	
7	195 466 M1	Bouchon vidange magnétique	1	
8	180 474 M1	Rondelle étanchéité du bouchon	1	
9	180 905 M1	Support pompe	2	
10	180 904 M1	Joint support de pompe	2	
11	195 569 M1	Goujon fixation du support	4	
	353 916 X1	Ecrou	4	
12	181 363 M1	Joint carter de pont arrière	1	
13	183 088 M2	Manchon arbre de transmission	1	
14	354 416 X1	Goupille fendue	1	
15	181 439 M93	Arbre transmission, compr.	1	
	195 513 M1	Roulement aiguilles	1	
16	353 562 X1	Boulon assemblage pont arrière boîte de vitesses	13	
	353 426 X1	Ecrou	13	
17	828 810 M91	Jauge niveau d'huile	1	
18	353 696 X1	Vis fixation porte de visite	5	
	353 700 X1	Vis porte de visite et support repose-pied	1	
	353 432 X1	Rondelle Grower	1	
19	969 540 M91	Porte de visite	1	Rech. 181 218 M91
20	181 217 M1	Joint porte de visite	1	
21	181 408 M1	Joint couvercle de relevage	1	

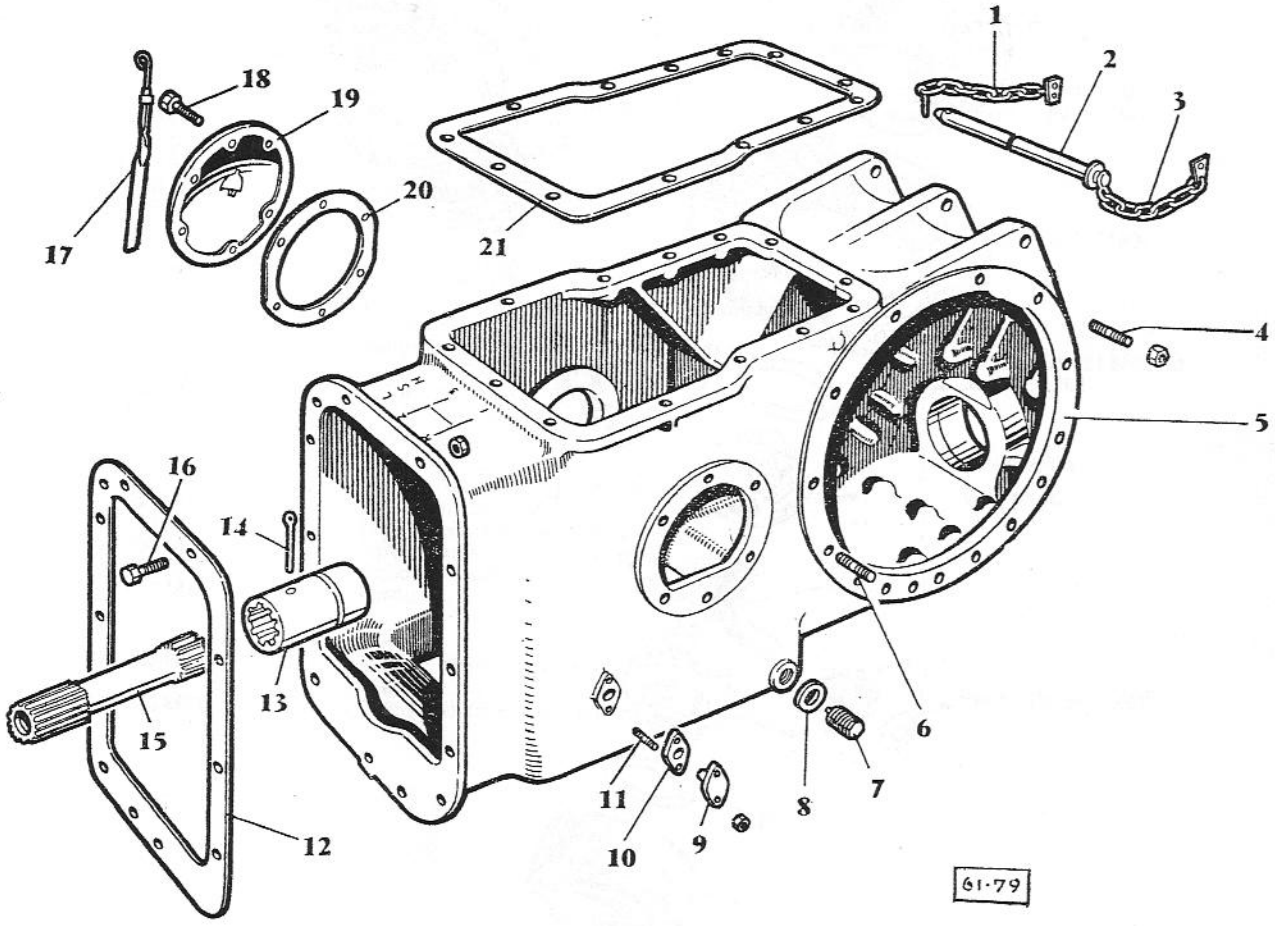
1
2
3
4
5
6
7
8
9
10
11
12
13
14
15
16
17
18
19
20
21
61·79

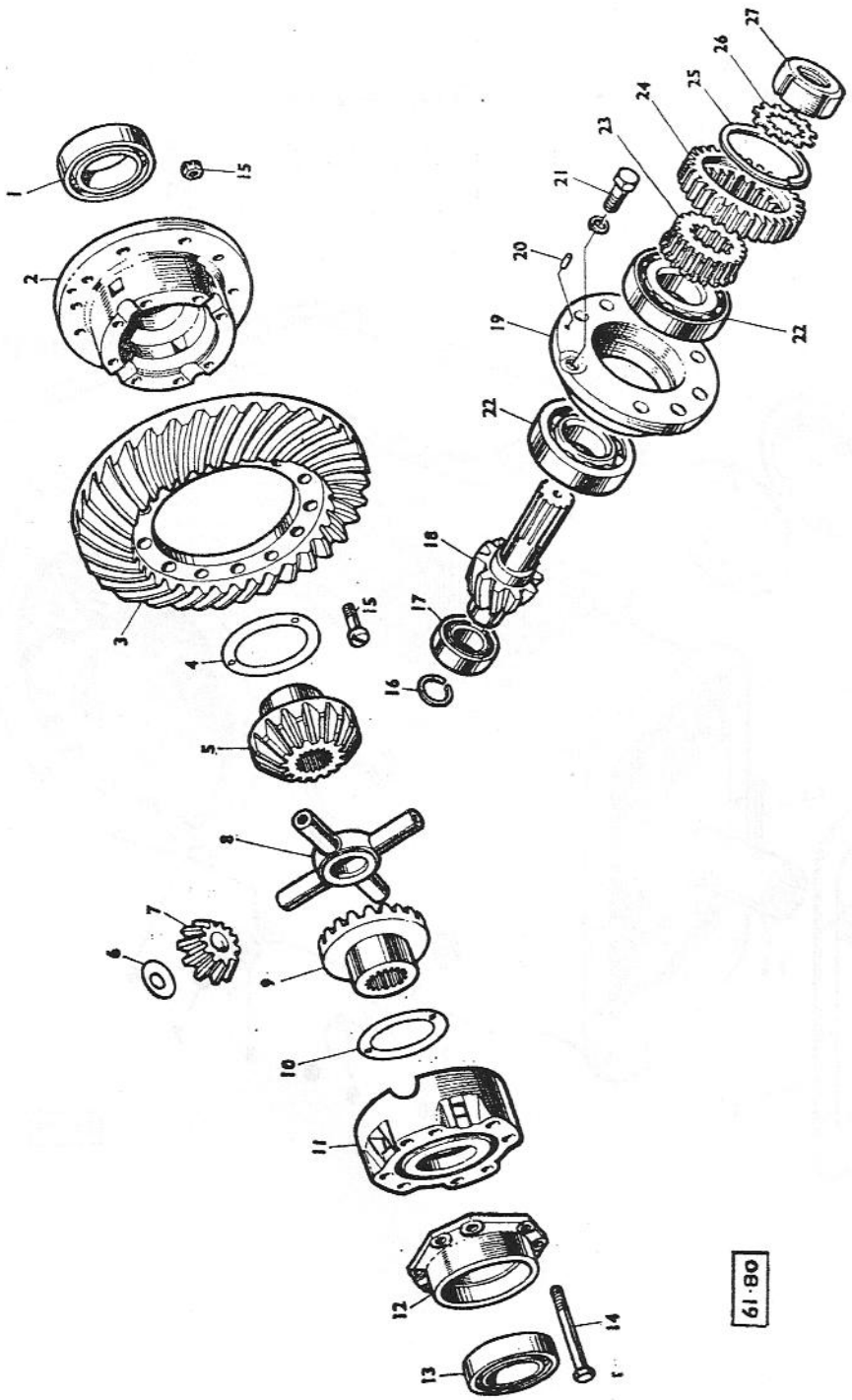
1
2
3
4
5
6
7
8
9
10
11
12
13
14
15
15
16
17
18
19
20
21
22
22
23
24
25
26
27
08·19

N° REF.	N° DE PIECES	DESIGNATION	QUANTITE	OBSERVATIONS
		DIFFERENTIEL		
1	1 851 533 M91	Roulement gauche complet	1	
	185 775 M1	Cône et rouleaux	1	
	185 776 M1	Cuvette	1	
2		Boîtier différentiel non vendu séparément ; commander 882 783 M91	1	Rech. 960 647 M91
3	968 482 M91	Couronne et pignon, compr. réf. 15 et 18	1	
4	181 247 M1	Rondelle poussée des planétaires	1	
5	181 249 M3	Planétaire	1	
6	181 277 M1	Rondelle poussée des satellites	4	
7	181 275 M1	Satellite	4	
8	181 276 M1	Croisillon	1	
9	184 700 M1	Planétaire droit	1	
10	181 247 M1	Rondelle poussée des planétaires	1	
11		Boîtier différentiel non servi séparément : commander 882 783 M91	1	Rech. 960 647 M91
12	898 712 M1	Chapeau accouplement de différentiel	1	Rech. 184 690 M1
13	1 850 909 M91	Roulement droit complet	1	
	185 251 M1	Cône et rouleaux	1	
	185 252 M1	Cuvette	1	
14	181 246 M2	Vis assemblage du boîtier	8	
15	825 776 M1	Vis	12	Rech. 968 487 M91
	891 947 M1	Ecrou	12	
16	196 097 M1	Circlip arrêt du roulement pilote	1	
17	191 250 M1	Roulement pilote	1	
18		Pignon d'attache (non servi séparément ; commander 968 482 M91)	1	
19	969 417 M91	Palier complet, compr. les n°s 20 et 22	1	Rech. 181 251 M93 et 828 915 M92
20	181 253 M1	Têton centrage	1	
21	181 224 M1	Vis fixation du palier	6	
	15 876 X	Rondelle Grower	6	Alternative
	353 447 X1	Rondelle Grower	6	
22		Roulement, commander 969 417 M91	2	Voir n° 19
23	180 798 M1	Manchon cannelé	1	
24	184 191 M1	Pignon entraînement PTO tracteur	1	
25	195 690 M1	Circlip arrêt du pignon d'attaque	1	
26	180 455 M1	Rondelle éventail	1	
27	180 456 M1	Ecrou	1	
		NON ILLUSTRE		
	882 783 M91	Boîtier différentiel complet, compr. n°s 2, 11, 12 et 14	1	Rech. 960 647 M91
	960 648 M91	Boîtier différentiel, compr. 898 711 M1	1	

N° REF.	N° DE PIECES	DESIGNATION	QUANTITE	OBSERVATIONS
		BLOCAGE DU DIFFERENTIEL		
1	898 711 M1	Accouplement blocage de différentiel	1	Rech. 184 689 M2
2	184 688 M2	Fourchette commande de différentiel	1	
3	355 723 X1	Goupille cylindrique	1	
4	831 575 M1	Rondelle étanchéité	1	
5	184 683 M1	Cuvette ressort de rappel	2	
6	184 684 M1	Ressort rappel	1	
7	894 805 M1	Arbre blocage de différentiel	1	
8	352 980 X1	Circlip	1	
9	2 950 X	Bouchon expansible	1	
10	184 685 M1	Ressort rappel de la pédale	1	
11	897 928 M1	Came blocage de différentiel	1	
12	186 506 M1	Joint	1	
13	185 802 M2	Boîtier de commande	1	
14	353 697 X1	Vis hex.	4	
	353 432 X1	Rondelle Grower	4	
15	185 800 M1	Bague	1	
16	180 002 M1	Vis de blocage	1	
	353 431 X1	Contre-écrou	1	
	894 804 M1	Rondelle	1	
17	185 801 M2	Arbre de came et pédale	1	
18	353 568 X1	Vis hex.	1	
	353 432 X1	Rondelle Grower	1	
	353 426 X1	Ecrou	1	
	184 636 M1	Pédale de blocage	1	ENMY/S-ENMWY
19	969 838 M91	Pédale de blocage, compr. n° 20	1	ENMY/S-ENMWY
	184 686 M1	Pédale de blocage	1	SNMY/S-SNMWY
	182 461 M1	Repose-pied	1	ENMY/S-ENMWY

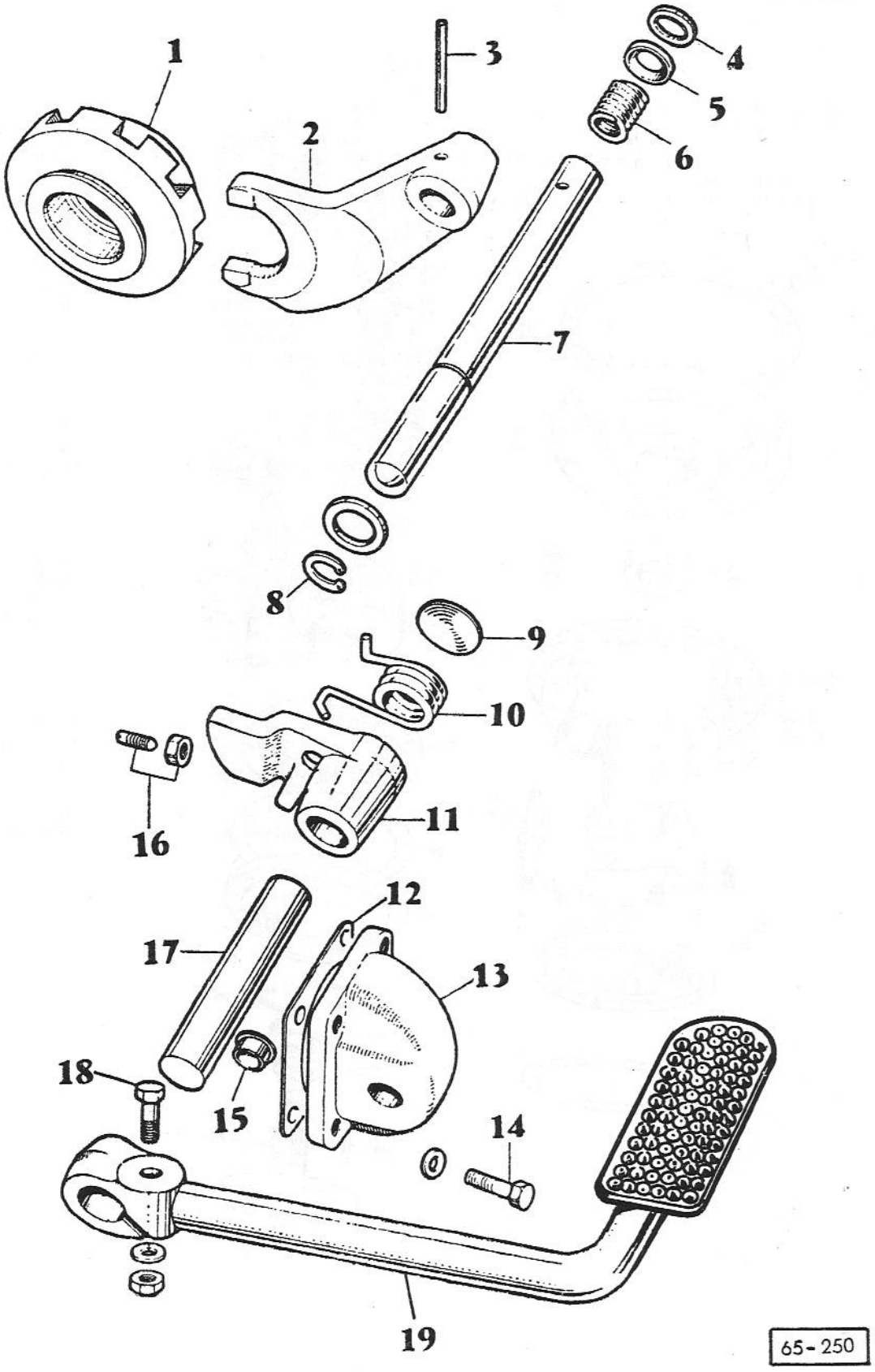
1
2
3
4
5
6
7
8
9
10
11
12
13
14
15
16
17
18
19
65-250

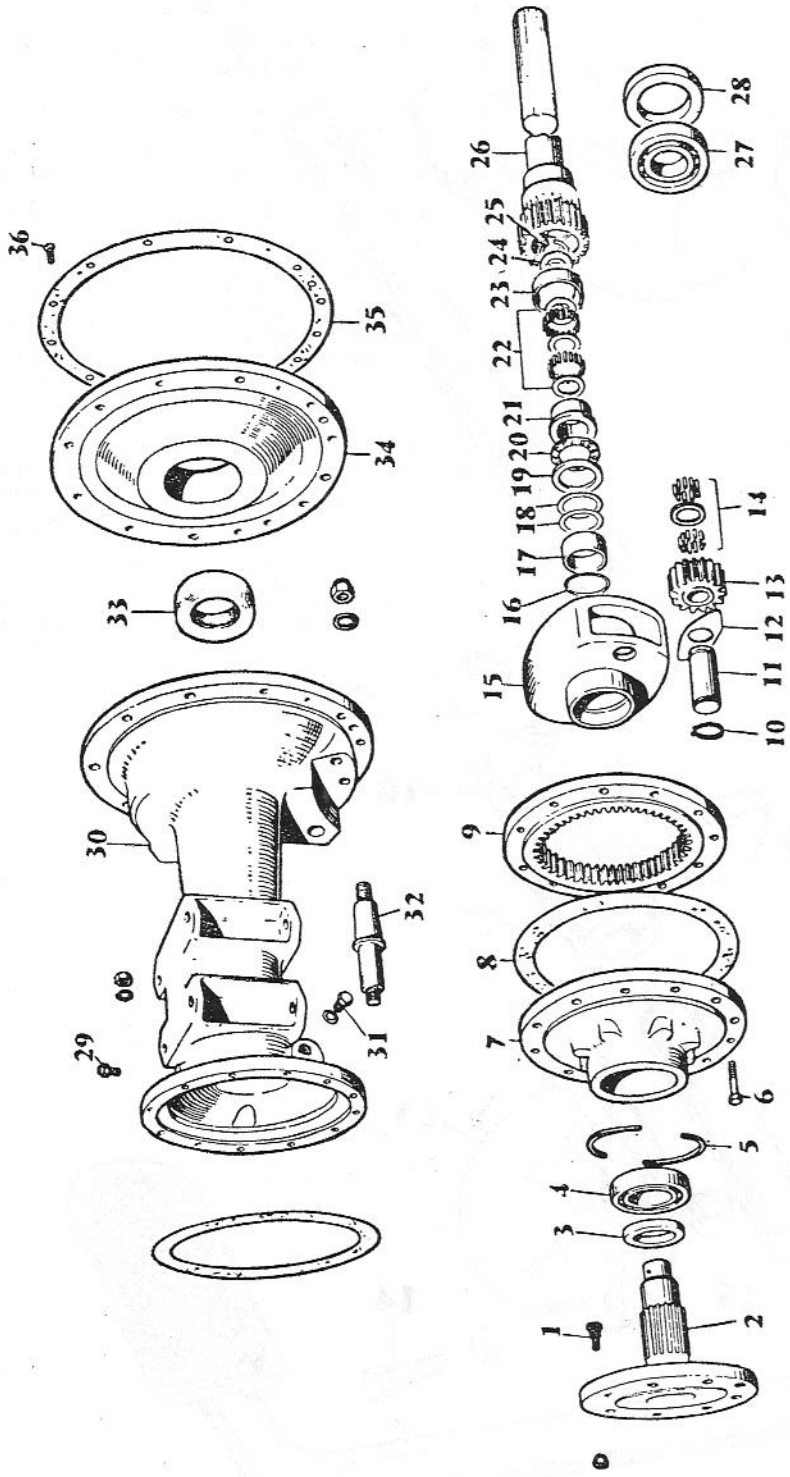
1
2
3
4
5
6
7
8
9
10
11
12
13
14
15
16
17
18
19
20
21
22
23
24
25
26
27
28
29
30
31
32
33
34
35
36

65-274

N° REF.	N° DE PIECES	DESIGNATION	QUANTITE	OBSERVATIONS
		TROMPETTES		
1	184 272 M1	Boulon roue arrière	16	Pour 892 709 M91
	338 340 X1	Boulon roue arrière	16	Pour 960 553 M91
	184 273 M1	Ecrou roue arrière	16	
(A)	185 330 M91	Arbre de roue, compr. 8 n° 184 272 M1 (plus livré)	1	Alternative
2	892 709 M91	Arbre de roue, compr. 8 n° 184 272 M1 et 192 748 M1	2	A partir du n° ....
	960 553 M91	Arbre de roue, compr. 8 n° 338 340 X1 et 192 748 M1	2	Jusqu'au n° ....
	192 748 M1	Bague	2	Voir Bulletin Inform. 63-18
3	966 238 M1	Bague étanchéité du moyeu	2	
4	1 851 392 M91	Roulement	2	
	831 488 M1	Cône et rouleaux	2	
	15 858 X	Cuvette	2	
5	184 195 M1	Jonc arrêt	4	
6	353 578 X1	Boulon moyeu sur trompette	24	
	353 432 X1	Rondelle Grower	24	
	353 426 X1	Ecrou	24	
7	186 239 M91	Couvercle avec bouchon, joint de cuvette	2	
	829 099 M2	Bouchon de vidange	2	
	825 292 M1	Joint	2	
8	184 182 M2	Joint moyeu trompette	4	
9	184 186 M1	Couronne	2	
10	355 631 X1	Circlip	8	
11	184 202 M1	Arbre pignon planétaire	4	
12	184 441 M1	Plaque friction	8	
13	184 176 M1	Pignon planétaire	4	
14	184 196 M1	Rondelle retenue des aiguilles	4	
	184 742 M1	Aiguilles } Alternative	232	
	960 532 M1	Aiguilles } Alternative		
15	184 282 M1	Boîtier planétaire	2	
	193 231 M91	Porte planétaire, compr. n°s 10 à 15		
16	22 783 X	Circlip retenue du boîtier	2	Pour 185 330 M91
17	185 518 M1	Manchon	2	Jusqu'au n° ....
	892 711 M1	Manchon	2	A partir du n° ....
	893 549 M1	Rondelle	2	A partir du n° ....
18	185 336 M1	Cale 0,05 mm	SB	
	185 337 M1	Cale 0,25 mm	SB	
	185 338 M1	Cale 0,75 mm	SB	

Note : (A) Pour rechange de 185 330 M91. Commander 892 709 M91 + Rondelle 893 549 M1 ou 960 553 M91 + Rondelle 893 549 M1.

N° REF.	N° DE PIECES	DESIGNATION	QUANTITE	OBSERVATIONS
		TROMPETTES (suite)		
19	831 677 M1	Chemin de roulement	2	
20	185 379 M1	Butée à billes	2	
21	185 333 M1	Chemin de roulement	2	
22	831 675 M1	Aiguille roulement	136	
	185 311 M1	Rondelle retenue des aiguilles	6	
23	185 332 M1	Cage aiguilles	2	
24	185 334 M1	Rondelle	6	
25	358 854 X1	Circlip	2	
26	185 342 M91	Arbre de pont, compr. n° 25	2	SNMY, SNMWY
	969 839 M91	Arbre de pont, compr. n° 25	2	ENMY, ENMWY
27	1 851 392 M91	Roulement	2	
	831 488 M1	Cône et rouleaux	2	
	15 858 X	Cuvette	2	
28	881 991 M1	Bague étanchéité	2	
29	623 357 M11	Réniflard	2	
30	184 286 M92	Trompette droite avec cuvettes	1	SNMY, SNMWY
	184 287 M91	Trompette gauche avec cuvettes	1	
	969 834 M91	Ensemble trompette droite	1	ENMY, ENMWY
	969 836 M91	Ensemble trompette gauche	1	
31	1 750 123 M1	Bouchon remplissage	2	
	180 474 M1	Joint bouchon de remplissage	2	
32	968 910 M1	Axe fixation barre attelage inférieure	2	Jusqu'au n° ....
	184 356 M1	Axe fixation barre attelage inférieure	2	A partir du n° ....
	353 775 X1	Rondelle plate	2	
	376 451 X1	Ecrou indessérable	2	
33	881 021 M91	Bague étanchéité } Alternative	2	Rech. 185 064 M93
	832 954 M1	Bague étanchéité } Alternative	2	
34	184 192 M1	Plaque support gauche de différentiel	1	
	184 584 M2	Plaque support droit de différentiel	1	
	187 689 M1	Déflecteur de roulement 0,755	1	Suivant demande
	892 170 M1	Déflecteur de roulement 1,270	1	
	892 171 M1	Déflecteur de roulement 1,143	1	
	892 172 M1	Déflecteur de roulement 1,016	1	
	892 173 M1	Déflecteur de roulement 0,889	1	
35	183 254 M1	Joint plateau sur carter	2	
36	376 407 X1	Vis plateau sur trompette	4	

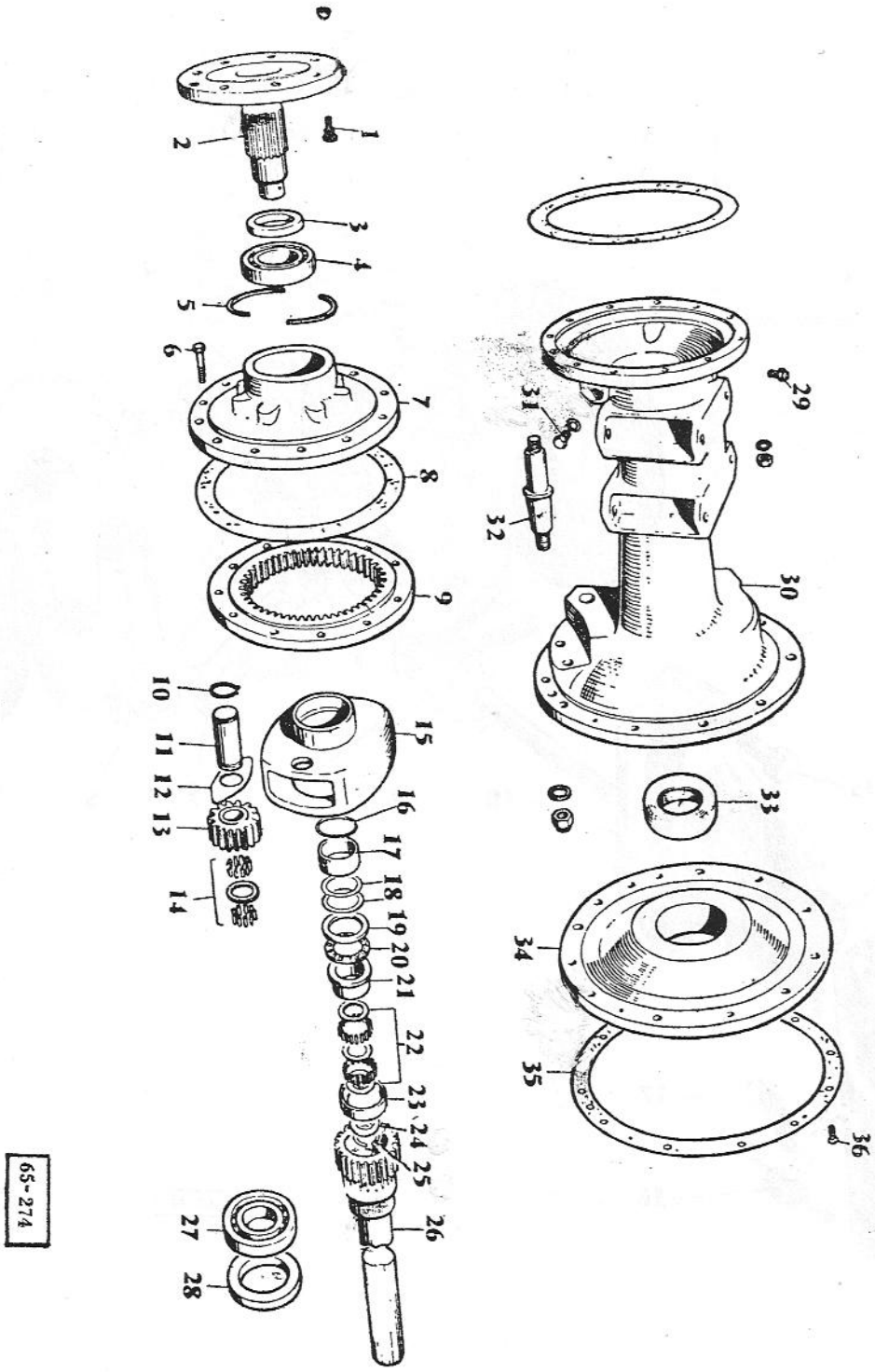
1
2
3
4
5
6
7
8
9
10
11
12
13
14
15
16
17
18
19
20
21
22
23
24
25
26
27
28
29
30
31
32
33
34
35
36
65-274

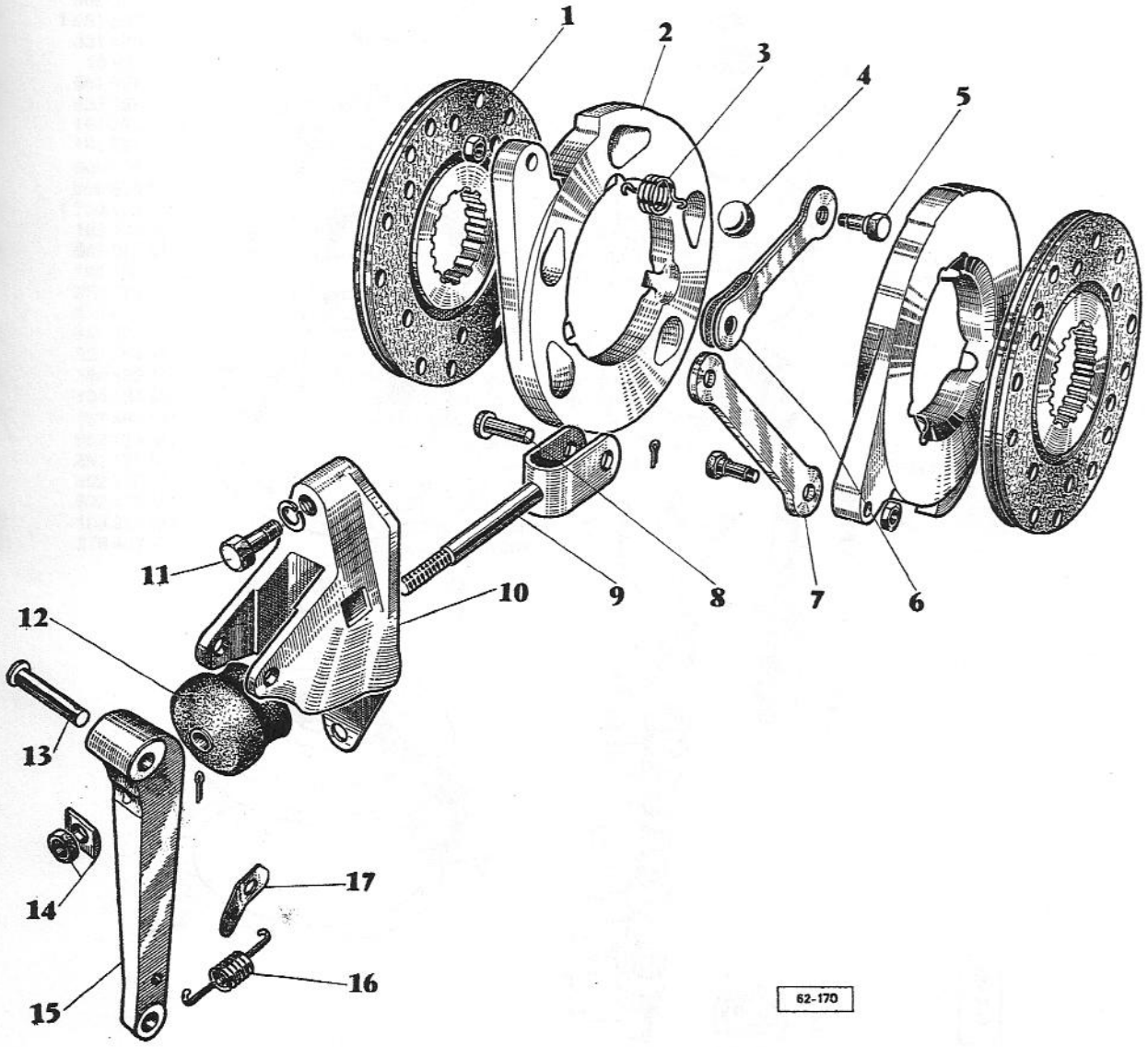
1
2
3
4
5
6
7
8
9
10
11
12
13
14
15
16
17
62-170

N° REF.	N° DE PIECES	DESIGNATION	QUANTITE	OBSERVATIONS
		FREINS		
	183 515 M91	Frein double disque, compr. n°s 1 à 7	2	
	840 916 M91	Jeu de 4 garnitures de rechange avec rivets	SB	
1	1 753 117 M91	Disque complet	4	
2	764 805 M91	Plateau complet, compr. n°s 3, 4, 5, 6 et 7	2	
	1 005 509 M1	Disque seul	4	
3	1 005 510 M1	Ressort rappel	6	
4	16 779 X	Bille acier	10	
5	1 005 512 M1	Axe	4	
	353 430 X1	Ecrou	4	
6	1 005 809 M91	Chape complète, compr. n°s 5, 6 et 7	2	
7	1 005 508 M1	Biellette	2	
8	354 191 X1	Axe épaulé	2	
	354 059 X1	Goupille fendue	2	
9	184 326 M91	Chape	2	Alternative
	184 334 M1	Chape	2	Alternative
10	184 588 M2	Support commande de freins	2	
11	353 698 X1	Boulon fixation sur le carter	2	
	353 705 X1	Boulon fixation sur le carter	2	
	353 432 X1	Rondelle Grower	4	
12	183 462 M1	Boule tige de commande de freins	2	
13	831 489 M1	Axe	2	
	354 048 X1	Goupille fendue	2	
14	184 257 M1	Plaque	2	
	376 435 X1	Ecrou réglage	2	
15	184 179 M2	Levier frein droit	1	
	184 180 M2	Levier frein gauche	1	
16	184 171 M1	Ressort rappel de pédale de freins	2	
17	184 310 M1	Patte fixation du ressort de rappel	2	

N° REF.	N° DE PIECES	DESIGNATION	QUANTITE	OBSERVATIONS
		ROUES, AILES		
1	961 452 M91	Aile	2	SNMWY
	960 017 M91	Aile	2	ENMWY
2	375 249 X1	Boulon fixation de l'aile	4	SNMWY
	355 430 X1	Vis hex.	4	ENMWY
	353 433 X1	Rondelle Grower	4	
	353 427 X1	Ecrou	4	
3	827 922 M1	Cale épaisseur	2	
4	827 854 M1	Boulon flasque partie intérieure	16	
	180 004 M1	Ecrou	16	
5	893 978 M91	Flasque partie intérieure, compr. 8 n° 827 854 M1	2	Rech. 968 325 M91
6	828 535 M1	Flasque partie extérieure	2	
7	828 532 M91	Jante	2	
	969 281 M91	Roue arrière complète, compr. n°s 4 à 8	2	Rech. 828 531 M91
8	828 217 M1	Boulon jante sur flasque	16	
	353 774 X1	Rondelle plate	16	
	353 427 X1	Ecrou	16	
9	195 638 M91	Roue avant 450×16	2	
	969 865 M1	Roue avant 400×19	2	
10	969 944 M1	Patte de fixation	4	
11	330 436 X1	Vis Poëlier	8	
	353 755 X1	Rondelle plate	8	
	353 916 X1	Ecrou	8	
12	969 942 M1	Protège-talon gauche	1	ENMY
	969 943 M1	Protège-talon droit	1	
13	353 516 X1	Vis hex. Fixation protège-talon sur marchepieds	4	
	335 446 X1	Rondelle Grower	4	
	353 755 X1	Rondelle plate	4	
	353 916 X1	Ecrou hex.	4	

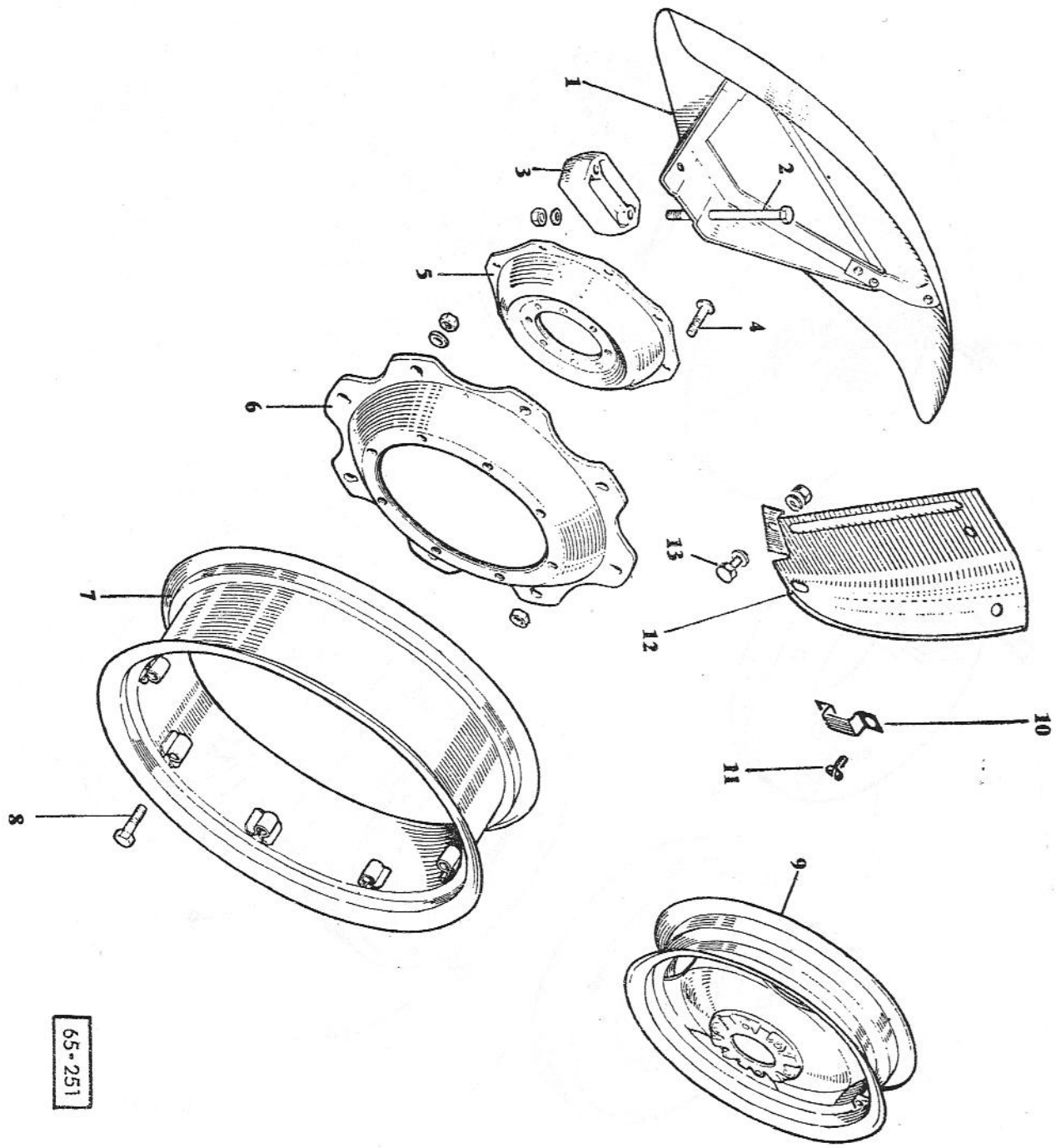
1
2
3
4
5
6
7
8
9
10
11
12
13
65-251

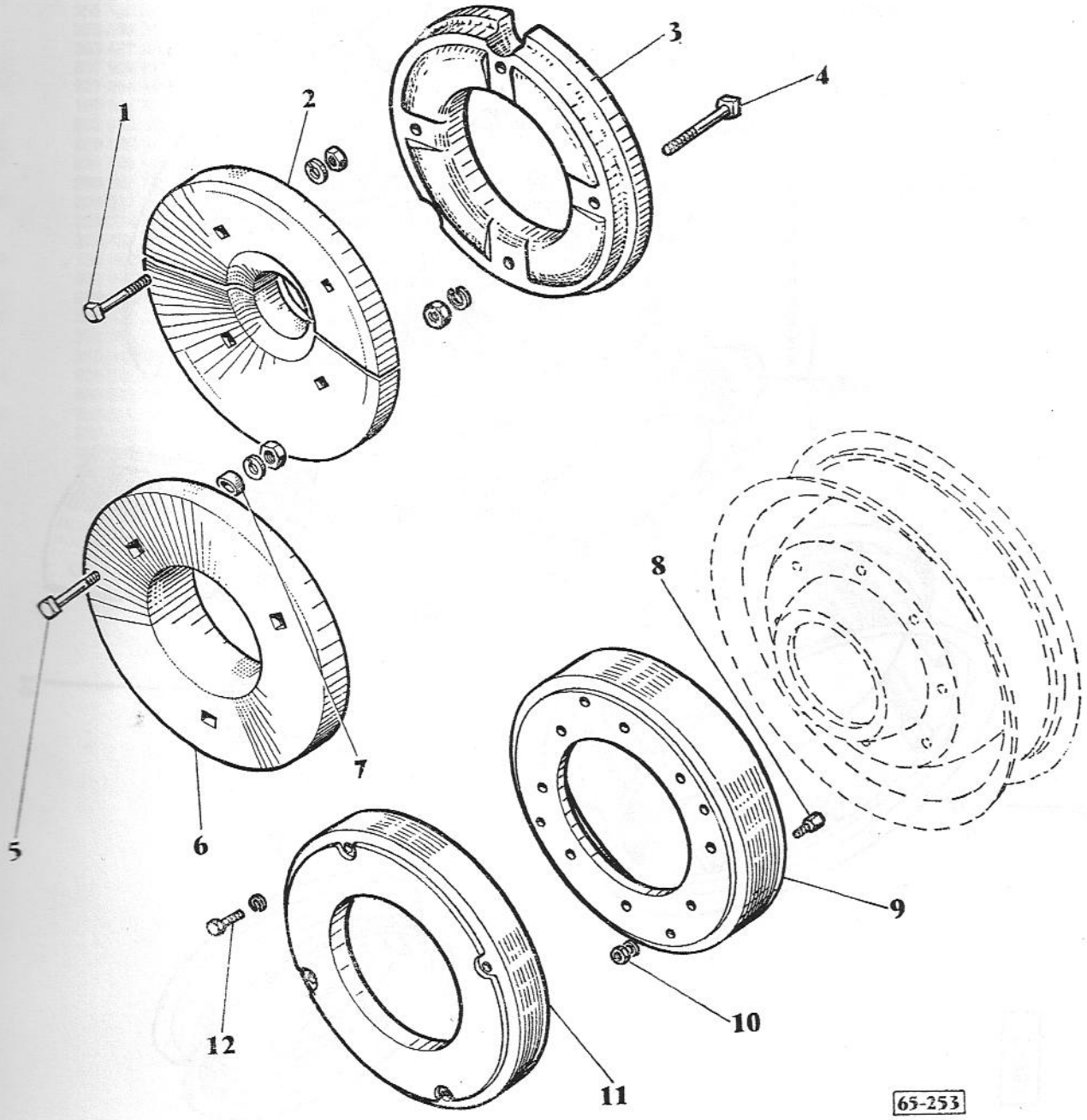
1
2
3
4
5
6
7
8
9
10
11
12
65-253

N° REF.	N° DE PIECES	DESIGNATION	QUANTITE	OBSERVATIONS
		MASSES DE ROUES		
1	824 194 M1	Boulon	8	
	353 439 X1	Rondelle	8	
	353 437 X1	Ecrou	8	
2	824 193 M1	Masse extérieure de roue AV	4	
3	824 310 M1	Masse extérieur de roue AV	2	
4	824 311 M1	Vis	8	
	353 439 X1	Rondelle	8	
	344 705 X1	Ecrou	8	
5	62 FBS 362 B1/2	Boulon TC	6	
	353 433 X1	Rondelle Grower	6	
	353 427 X1	Ecrou	6	
6	824 005 M1	Masse inférieure	2	
7	824 006 M1	Rondelle spéciale	6	
8	828 665 M1	Boulon fixation masses AR.	16	Premier jeu de masses
9	828 663 M1	Masse AR.	2	Premier jeu de masses
10	828 666 M1	Rondelle	16	Premier jeu de masses
	180 004 M1	Ecrou (non livré avec les Masses)	16	Premier jeu de masses
11	828 664 M1	Masse arrière	2	Jeu de masses suivants
12	354 285 X1	Boulon fixation sur masses	8	Jeu de masses suivants
	353 433 X1	Rondelles Grower	8	Jeu de masses suivants

N° REF.	N° DE PIECES	DESIGNATION	QUANTITE	OBSERVATIONS
		ESSIEU AVANT		
1	183 ~~219 M91~~	Essieu avant, compr. n° 2 . 906053 M91	1	SNMY
	965 669 M92	Essieu avant, compr. n° 2	1	ENMY
2	~~182 850 M1~~	Bague centre essieu .. 2X 906054 M1	1	
3	353 623 X1	Boulon fixation support fusée	4	
	353 774 X1	Rondelle plate épaisse	4	
	353 427 X1	Ecrou	4	
4	354 394 X1	Boulon fixation jambe de force	2	SNMY
	826 802 X1	Boulon fixation jambe de force	2	ENMY
	353 774 X1	Rondelle plate épaisse	2	
	353 427 X1	Ecrou	2	
5	335 438 X1	Contre-écrou	2	
6	350 355 X1	Clavette Woodruff	2	
7	827 440 M1	Protège-rotule	2	ENMY
	967 702 M1	Protège-rotule	2	SNMY
8	966 366 M91	Rotule AV	2	Rech. 968 406 M91. SNMY
9		Référence annulée.		
	13 811 X	Graisseur	2	ENMY
10	826 755 M1	Collier barre direction	4	
11	969 351 M91	Barre direction, compr. n°s 8, 9, 13, 16	2	Rech. 826 753 M91
	826 754 M1	Barre de direction	2	SNMY
	965 678 M91	Barre de direction, compr. n°s 5, 9, 10, 14, 15, 16, 965 680 M1 et 827 440 M1	1	ENMY
	965 679 M91	Barre de direction, compr. n°s 5, 9, 10, 14, 15, 16, 965 681 M1 et 827 440 M1	1	ENMY
	965 680 M1	Barre gauche	1	ENMY
	965 681 M1	Barre droite	1	ENMY
12	969 352 M1	Rotule AR	2	Rech. 968 404 M91. SNMY
13	827 440 M1	Protège-rotule	2	ENMY
	967 702 M1	Protège-rotule	2	SNMY
14	353 438 X1	Ecrou	2	
	353 758 X1	Rondelle plate	2	
15		Référence annulée.		
	13 811 X	Graisseur	2	ENMY
16	353 521 X1	Boulon fixation collier	4	
	353 446 X1	Rondelle Grower	4	
	353 916 X1	Ecrou	4	
17	361 544 X1	Boulon fixation boîte à outils	2	
	376 721 X1	Rondelle Grower	2	
	383 648 X1	Ecrou	2	
18	180 771 M91	Jambe de force	2	SNMY
	965 674 M91	Bras du triangle droit	1	ENMY
	965 675 M91	Bras du triangle gauche	1	ENMY
19	826 806 M91	Boîte à outils, compr. 968 801 M91, 969 937 M91 et n°s 17 et 20	1	SNMY
	825 633 M91	Boîte à outils	1	
	969 937 M91	Boîte à outils, compr. 968 801 M91, 969 937 M91 et n°s 17 et 20	1	ENMY
	968 801 M91	Trousse à outils, compr. les clefs 892 661 M1 à 828 775 M1	1	
	892 661 M1	Barre clé à tube	1	
	827 433 M1	Clé tube 7/16"	1	
	827 345 M1	Clé hex. 5/16"×3/8"	1	
	827 436 M1	Clé Ferguson	2	
	827 438 M1	Clé à œil ouvert 5/8"	1	
	827 439 M1	Clé à œil ouvert 3/4"×7/8"	1	
	828 775 M1	Clé plate de 3/8"×7/16"	1	
	968 802 M1	Sachet de trousse à outils	1	
	962 454 M1	Pompe à graisse	1	

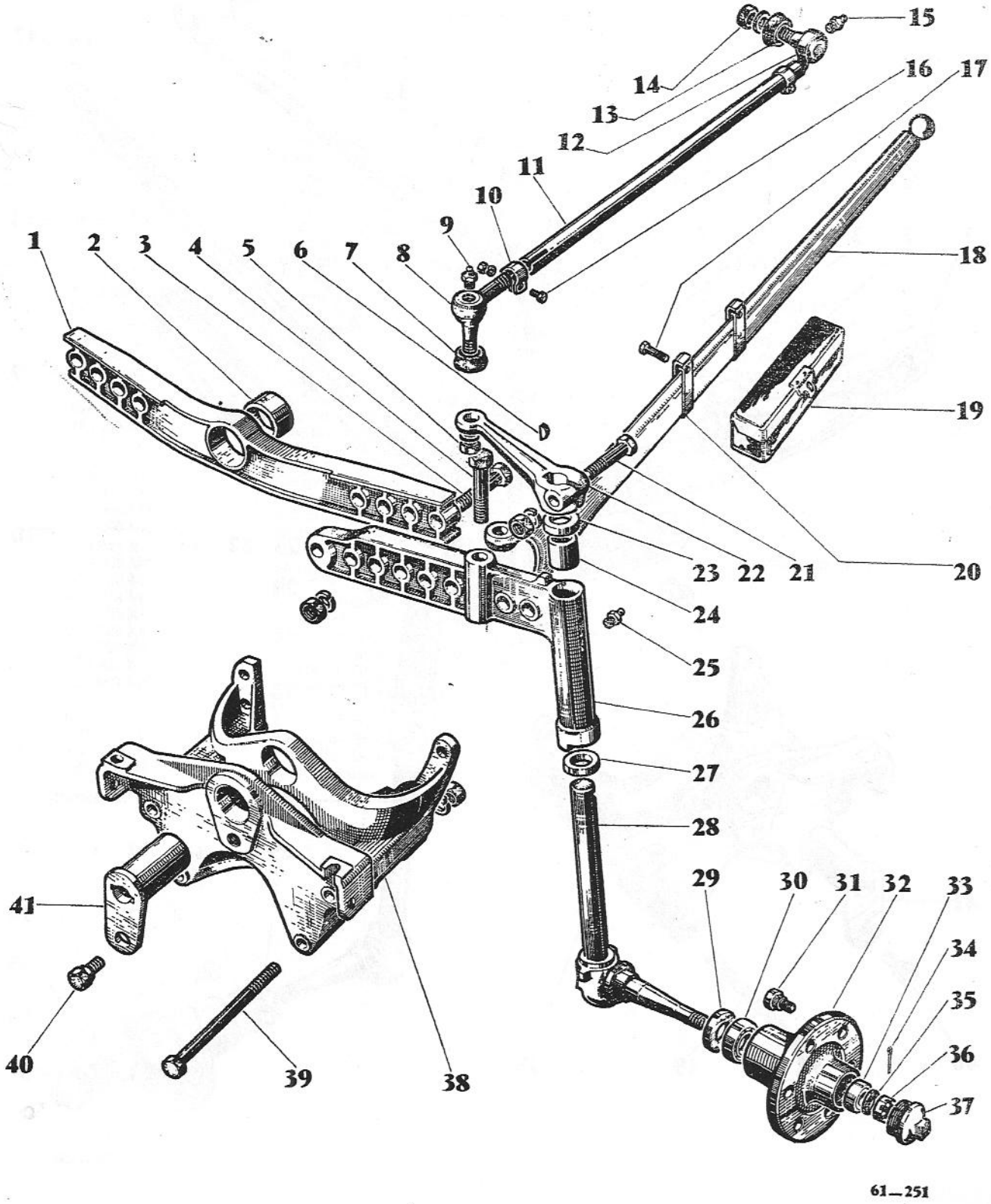
1
2
3
4
5
6
7
8
9
10
11
12
13
14
15
16
17
18
19
20
21
22
23
24
25
26
27
28
29
30
31
32
33
34
35
36
37
38
39
40
41
61—251

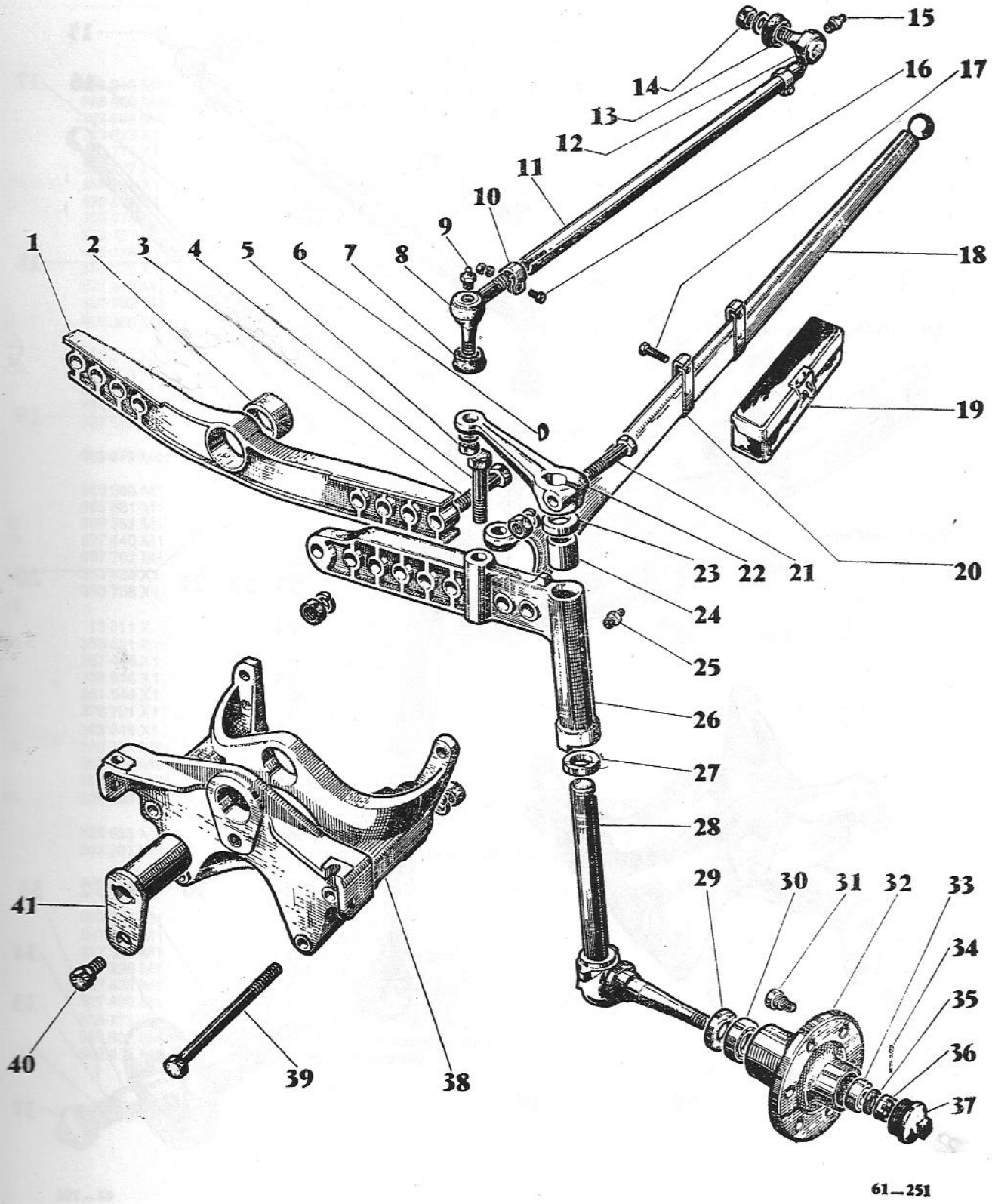
1
2
3
4
5
6
7
8
9
10
11
12
13
14
15
16
17
18
19
20
21
22
23
24
25
26
27
28
29
30
31
32
33
34
35
36
37
38
39
40
41
61—251

ESSIEU AVANT (suite)

N° REF.	N° DE PIECES	DESIGNATION	QUANTITE	OBSERVATIONS
20	826 808 M1	Bride fixation arrière boîte à outils	1	
	826 807 M1	Bride fixation avant boîte à outils	1	
21	353 572 X1	Boulon	2	
	353 432 X1	Rondelle Grower	2	
	353 426 X1	Ecrou	2	
22	180 350 M1	Bras pivotement	2	
23	180 355 M2	Bague étanchéité du pivot	2	
24	180 345 M1	Bague pivot de fusée	4	
25	13 222 X	Graisseur	2	
26	180 327 M91	Support fusée gauche, compr. n° 24	1	SNMY
	180 326 M91	Support fusée droite, compr. n° 24	1	SNMY
	969 643 M91	Support fusée gauche, compr. n° 24	1	ENMY
	969 381 M91	Support fusée droite, compr. n° 24	1	ENMY
27	195 175 M1	Butée pivot	2	
28	180 346 M92	Fusée droite	1	Jusqu'au n° ....
	969 629 M91	Fusée droite	1	A partir du n° ....
	180 349 M92	Fusée gauche	1	Jusqu'au n° ....
	969 630 M91	Fusée gauche	1	A partir du n° ....
29	646 110 M1	Bague étanchéité moyeu	2	Rech. 180 008 M1
30	1 850 224 M91	Roulement intérieur	2	
31	195 490 M1	Ecrou boulon roue avant	12	
32	826 747 M91	Moyeu roue avant	2	
	181 328 M1	Boulon roue avant — Alternative	12	
	181 329 M1	Boulon roue avant — Alternative	12	
33	150 662 M1	Roulement extérieur moyeu	2	
34	354 068 X1	Goupille fendue	2	
35	180 010 M1	Rondelle serrage roulement	2	
36	646 060 M1	Ecrou crénelé	2	
37	180 009 M1	Bouchon moyeu roue avant	2	
	13 811 X	Graisseur	2	A partir du n° ....
	646 059 M1	Joint bouchon (N.I.)	2	
38	826 890 M2	Support avant moteur et radiateur	1	
39	890 218 M1	Boulon fixation support au carter	2	
	354 285 X1	Boulon fixation support au carter	1	
	353 729 X1	Boulon fixation support au carter	1	
	353 937 X1	Boulon fixation support au bloc	2	
	353 433 X1	Rondelle Grower	6	
40	181 953 M2	Boulon fixation axe d'essieu	1	SNMY
	353 429 X1	Ecrou	1	SNMY
	965 670 M1	Boulon fixation axe d'essieu	1	ENMY
(A)	338 177 X1	Rondelle Grower	1	ENMY
(A)	353 442 X1	Rondelle Grower	1	ENMY
41	183 221 M1	Axe d'essieu	1	

(A) : Alternative.

N° REF.	N° DE PIECES	DESIGNATION	QUANTITE	OBSERVATIONS
		DIRECTION		
1	968 681 M91	Capuchon de volant avec jonc	1	
	965 503 M1	Jonc de capuchon	1	
2	353 429 X1	Contre-écrou hex.	1	
3	353 433 X1	Rondelle Grower	1	
4	965 228 M92	Volant de direction, compr. n°s 1, 2 ,3	1	
5	347 250 X1	Graisseur droit	1	
6	1 850 022 M1	Bras de direction droit	1	
7	1 850 044 M1	Vis hex.	4	
(A)	1 850 043 M1	Rondelle Grower	4	
(A)	353 432 X1	Rondelle Grower	4	
8	1 850 011 M92	Colonne de diretcion, compr. n° 5	1	Rech. 960 617 M91
9	1 850 038 M1	Joint	1	
10	353 700 X1	Vis hex.	8	SNMY, ENMY, SNMY/S et ENMY/S
	353 700 X1	Vis hex	7	SNMWY, ENMWY
	353 702 X1	Vis hex	1	SNMWY, ENMWY
	353 529 X1	Entretoise	1	SNMWY, ENMWY
11	1 851 998 M2	Boîtier de direction	1	
	1 850 001 M92	Ensemble boîtier direction sans volant ni levier	1	
	968 936 M92	Boîtier de direction complet	1	
12	180 511 M2	Joint boîtier de direction	1	
13	968 984 M1	Bouchon	1	
14	1 850 009 M1	Vis	2	
15	1 850 007 M1	Collier de retenue	1	
16	1 850 008 M1	Tube de transfert	1	
17	2 971 X	Billes	28	
18		Ecrou de direction	1	Commander 1 850 003 M91
19	1 850 026 M1	Cale d'épaisseur 0,075	S.B.	
	1 850 027 M1	Cale d'épaisseur 0,127	S.B.	
	1 850 028 M1	Cale d'épaisseur 0,178	S.B.	
	1 850 029 M1	Cale d'épaisseur 0,25	S.B.	
20	1 850 025 M1	Cheville	2	
21	1 850 030 M1	Frein de vis	2	
22	353 502 X1	Vis hex.	4	
23	968 336 M91	Ensemble des arbres, compr. n°s 23 et 35	1	
24	1 850 041 M1	Joint de flasque	1	

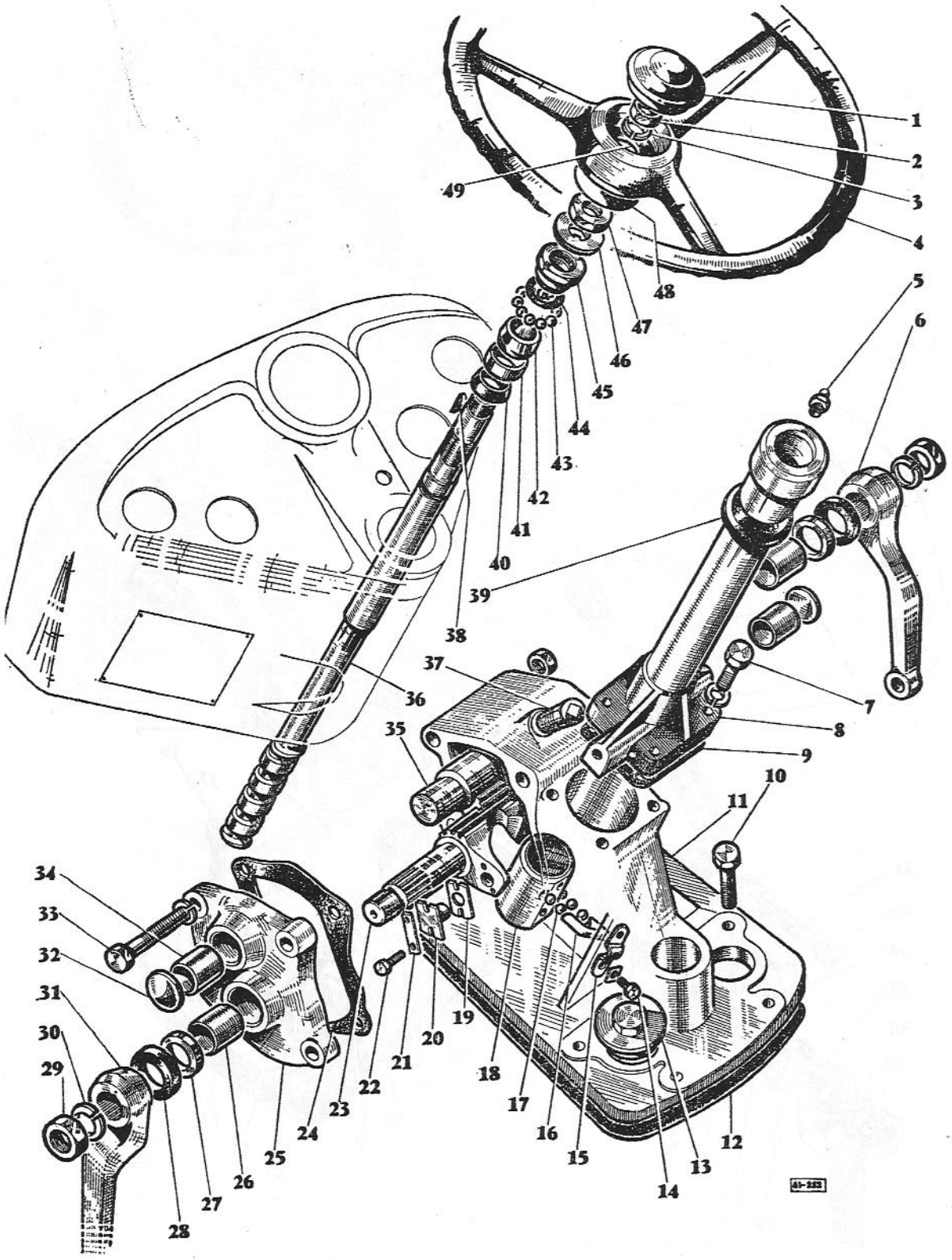
1
2
3
4
5
6
7
8
9
10
11
12
13
14
15
16
17
18
19
20
21
22
23
24
25
26
27
28
29
30
31
32
33
34
35
36
37
38
39
40
41
42
43
44
45
46
47
48
49
41-253

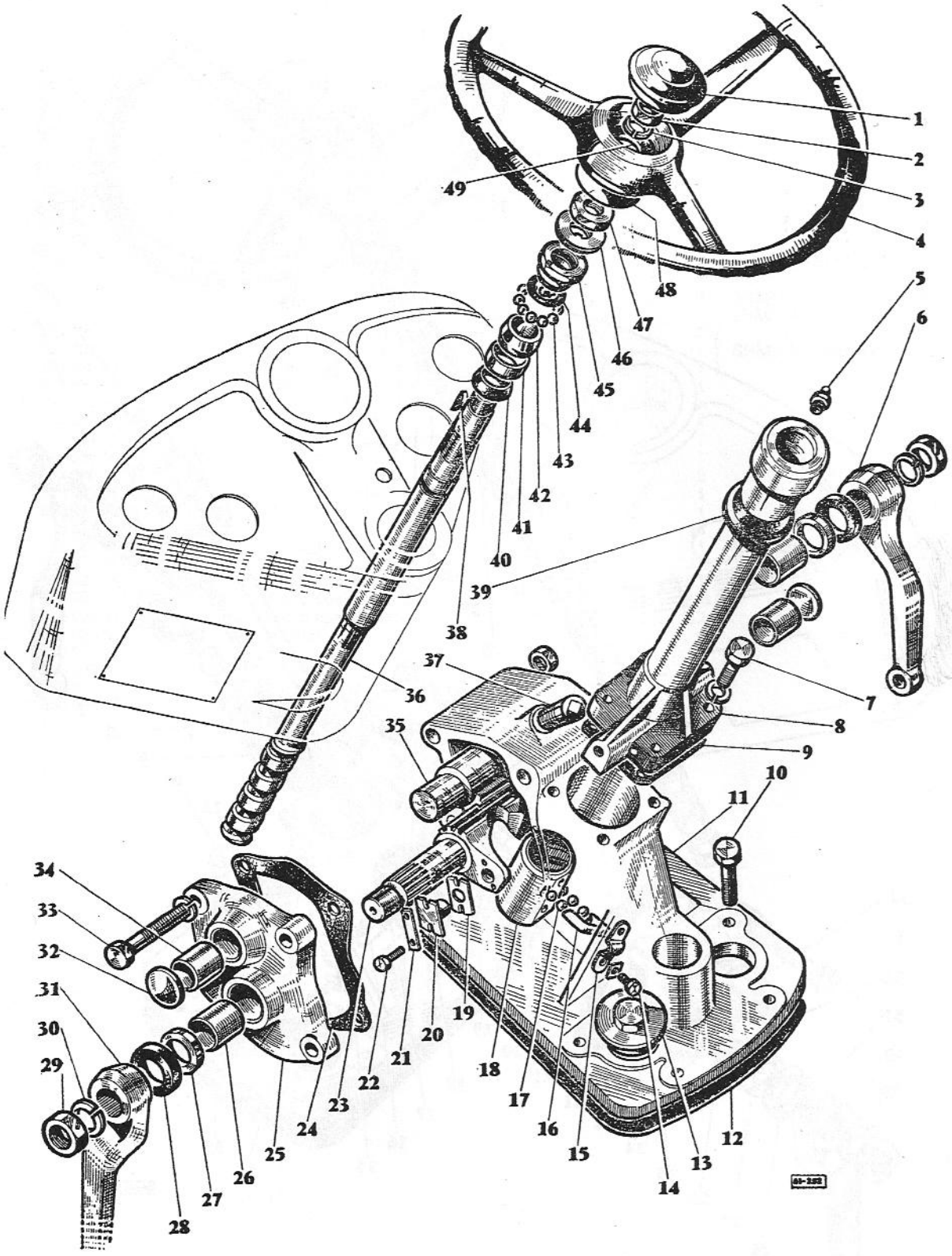
1
2
3
4
5
6
7
8
9
10
11
12
13
14
15
16
17
18
19
20
21
22
23
24
25
26
27
28
29
30
31
32
33
34
35
36
37
38
39
40
41
42
43
44
45
46
47
48
49

N° REF.	N° DE PIECES	DESIGNATION	QUANTITE	OBSERVATIONS
		DIRECTION (suite)		
25	1 850 040 M1	Flasque gauche	1	
26	1 850 018 M1	Bague arbre de direction	2	
27	1 850 019 M1	Bague d'étanchéité inférieure	2	
28	1 850 020 M1	Joint feutre extérieur	2	
29	348 398 X1	Ecrou hex.	2	
30 (A)	1 850 023 M1	Rondelle Grower	2	
(A)	353 433 X1	Rondelle Grower	2	
31	1 850 021 M1	Bras de direction gauche	1	
32	1 850 024 M1	Bouchon expansible	2	
33	1 850 046 M1	Vis hex.	1	
	1 850 045 M1	Vis hex.	1	
	1 850 042 M1	Vis hex.	2	
(A)	1 850 047 M1	Rondelle Grower	1	
(A)	353 447 X1	Rondelle Grower	1	
(A)	1 850 043 M1	Rondelle Grower	2	
(A)	353 432 X1	Rondelle Grower	2	
	1 850 050 M1	Ecrou	1	
	1 850 455 M1	Contre-écrou	1	
34	1 850 018 M1	Bague arbre de direction	2	
35		Arbre, commander 968 336 M91	1	Voir n° 23
36	1 850 003 M91	Arbre de direction, compr. n°s 14 à 17	1	
37	1 850 036 M1	Bouchon d'huile	1	Rech.
38	2 951 X	Clavette Woodruff	1	
39	890 357 M1	Collerette sur colonne de direction	1	
40	1 850 037 M1	Bague d'étanchéité	1	
41	1 850 031 M1	Rondelle épaulement du cône	1	
42	1 850 032 M1	Cône de roulement	1	
43	13 535 X	Billes	12	
44	1 850 234 M1	Joint torique	1	
45	1 850 033 M1	Cuvette	1	
46	1 850 053 M91	Frein d'écrou	1	
47	1 850 034 M1	Contre-écrou	1	
48	827 209 M1	Chapeau	1	
49	827 210 M1	Joint feutre	1	

(A) : Alternative.

N° REF.	N° DE PIECES	DESIGNATION	QUANTITE	OBSERVATIONS
		TABLEAU DE BORD		
1		Ampéremètre	1	Voir page 4
2	1 801 691 M1	Thermomètre	1	Jusqu'au tracteur n° ....
	969 605 M1	Thermomètre	1	A partir du tracteur n° ....
3		Commutateur d'éclairage	1	Voir page 74
4	969 640 M91	Tableau de bord, compr. n° 9	1	Rech. 968 904 M1. SNMY et ENMY
	969 954 M91	Tableau de bord, compr. n° 9	1	SNMWY, EMNWY
	827 410 M1	Bouchon caoutchouc	1	
	960 695 M1	Plaque d'instruction de démarrage à froid	1	
	965 585 M1	Rivet	4	
	969 876 M1	Plaque de graissage	1	
	967 945 M1	Décalcomanie de garantie	1	
5	353 501 X1	Boulon	1	
	353 441 X1	Rondelle Grower	1	
	353 918 X1	Ecrou	1	
6		Support gauche	1	Voir page 89
	891 836 M1	Support droit	1	
7	353 697 X1	Vis	2	
	353 432 X1	Rondelle Grower	2	
8	969 622 M1	Joint entre tube et manomètre	1	A partir du tracteur n° ....
	893 826 M91	Tube manomètre partie inférieure } alternative	1	A partir du moteur 3 M 6847 FR
	893 828 M91	Tube manomètre partie inférieure } alternative		
	969 432 M91	Tube partie inférieure	1	Rech. 890 272 M91 Jusqu'au moteur 3 M 6846 FR
	969 634 M91	Tube manomètre partie supérieure	1	A partir du tracteur n° ....
	827 620 M91	Tube manomètre partie supérieure	1	Rech. 968 903 M1 Jusqu'au tracteur n° ....
	827 632 M1	Clip fixation du tube	1	
	827 622 M1	Raccord	1	
9	826 881 M1	Joint caoutchouc	1	
	826 874 M1	Clip	9	
10	969 248 M1	Manomètre (pression d'huile)	1	Rech. 968 903 M1 Jusqu'au tracteur n° ....
	969 609 M1	Manomètre (pression d'huile)	1	A partir du tracteur n° ....
11	969 642 M1	Flexible commande du compteur	1	A partir du tracteur n° ....
	968 958 M1	Flexible commande du compteur	1	Jusqu'au tracteur n° ....
12	969 636 M1	Compteur	1	Jusqu'au n° ....
	969 698 M1	Compteur	1	A partir du n° ....
	968 907 M1	Compteur	1	Jusqu'au tracteur n° ....
13	969 617 M1	Fil avec porte-lampe	3 }	A partir du tracteur n° ....
	969 616 M1	Lampe	3 }	

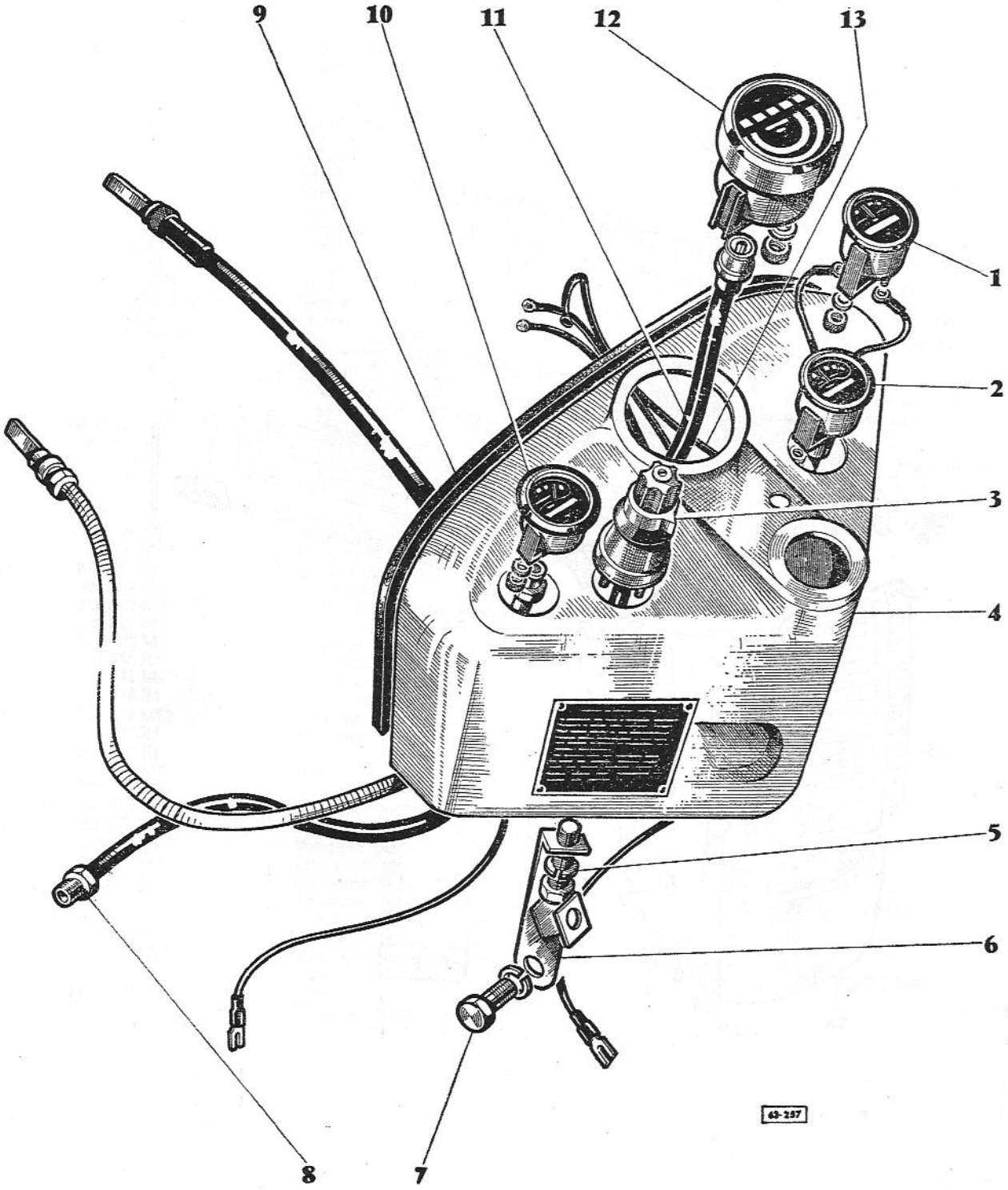
9
10
11
12
13
1
2
3
4
5
6
7
8
63-257

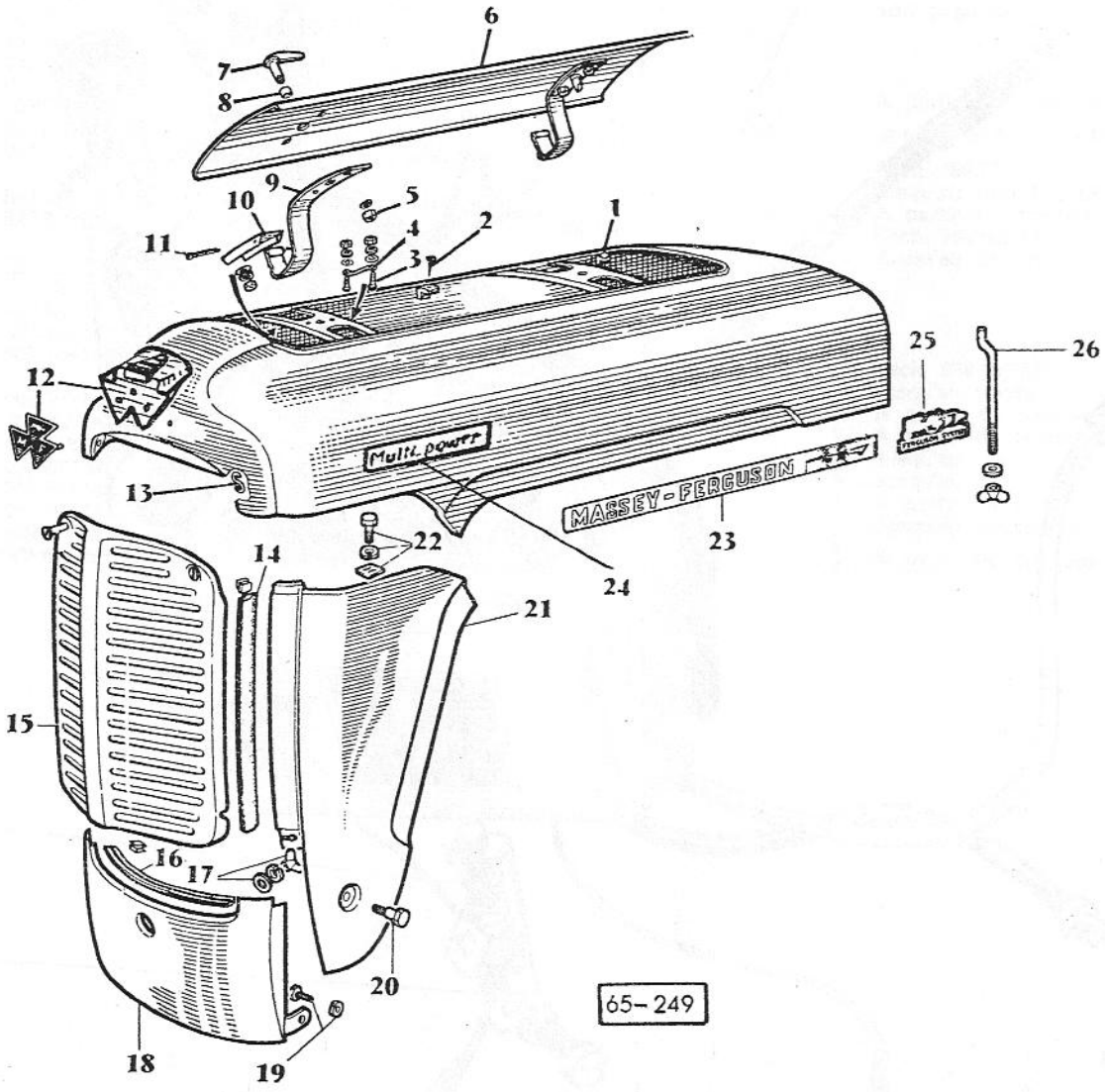
6
7
8
9
10
5
4
2
1
11
3
25
26
12
Multi power
MASSEY-FERGUSON
13
22
23
14
24
21
15
16
17
20
65-249
18
19

N° REF.	N° DE PIECES	DESIGNATION	QUANTITE	OBSERVATIONS
		CARROSSERIE		
	968 894 M93	Carrosserie complète	1	
1	~~965 520 M92~~ 5250760 92	Capot, compr. n° 13	1	
	965 519 M92	Capot avec panneau de visite, compr. n°s 2 à 11 et 965 520 M92	1	
2	180 673 M1	Butée caoutchouc	6	
3	375 373 X1	Vis T.F.	4	
	353 445 X1	Rondelle Grower	4	
	353 753 X1	Rondelle plate	4	
	357 515 X1	Ecrou	4	
4	828 224 M1	Ressort	2	
5	353 754 X1	Rondelle plate	8	
	353 441 X1	Rondelle Grower	8	
	353 918 X1	Ecrou hex.	8	
6	960 580 M91	Panneau de visite, compr. n°s 7 et 8	1	Rech. 828 222 M91
7	828 223 M91	Verrou complet, compr. n° 8	2	
8	828 301 M1	Œillet	2	
9	960 534 M1	Ressort de charnière	2	Rech. 828 070 M2
10	828 063 M2	Support de charnière	2	
11	375 091 X1	Goupille fendue	2	
12	969 624 M91	Ensemble porte-emblème, compr. 969 571 M1 à 967 837 M1	1	Rech. 828 136 M1 et 969 198 M1 jusqu'au n° ....
	969 571 M1	Porte-emblême	1	
	353 982 X1	Vis T.R. (fixation porte-emblème sur capot)	1	A partir du tracteur n° ....
	353 753 X1	Rondelle plate (fixation porte-emblème sur capot)	1	A partir du tracteur n° ....
	353 445 X1	Rondelle Grower (fixation porte-emblème sur capot)	1	A partir du tracteur n° ....
	967 837 M1	Emblème M.F.	1	
	827 901 M1	Attache rapide fixation emblème	3	
13	826 829 M1	Ressort	2	
	16 861 X	Rivet tête ronde	4	
14	826 873 M1	Joint caoutchouc	2	
	826 874 M1	Attache	12	
15	826 812 M91	Grille de calandre avec verrou	1	
16	826 873 M1	Joint caoutchouc	1	
	826 874 M1	Attache	7	
17	353 618 X1	Rondelle plate	2	
	826 875 M1	Rondelle Grower	2	
	353 916 X1	Ecrou hex.	2	
18	826 817 M92	Panneau inférieur	1	
19	353 537 X1	Vis hex.	2	
	335 434 X1	Rondelle Grower	2	
20	180 718 M1	Vis pivot	2	
21	968 897 M91	Panneau latéral gauche	1	
	968 895 M91	Panneau latéral droit	1	
22	826 871 M1	Vis	8	
	353 754 X1	Rondelle plate	8	
	826 872 M1	Ecrou en tôle	8	
23	968 899 M1	Emblème M.F. 42	2	
24	892 467 M1	Emblème Multipower	2	SNMWY, ENMWY
25	196 199 M1	Emblème latéral gauche	1	
	196 210 M1	Emblème latéral droit	1	
26	969 283 M91	Tige de fermeture du capot avec rondelle et écrou	1	Rech. 826 869 M91
	969 284 M1	Tige	1	
	353 755 X1	Rondelle plate	1	
	195 674 M1	Ecrou à oreilles	1	

N° REF.	N° DE PIECES	DESIGNATION	QUANTITE	OBSERVATIONS
		RADIATEUR		
1	968 976 M1	Bouchon	1	
2	890 195 M1	Durite supérieure	1	
3	890 197 M1	Tringle de retenue du radiateur	1	
	353 755 X1	Rondelle plate	2	
	354 046 X1	Goupille fendue	2	
4	826 774 M1	Collier	2	
5	890 240 M1	Manche d'air	1	
	338 199 X1	Vis	7	
6	890 295 M91	Tubulure pompe au radiateur	1	
7	828 147 M1	Durite	2	
8	359 490 X1	Collier	4	
9	1 851 095 M2	Robinet de vidange	1	
10	180 705 M2	Garniture	2	
	353 757 X1	Rondelle plate	2	
	353 432 X1	Rondelle Grower	2	
	353 426 X1	Ecrou hex.	2	
11	969 178 M91	Radiateur, compr n° 1	1	Rech. 969 647 M91

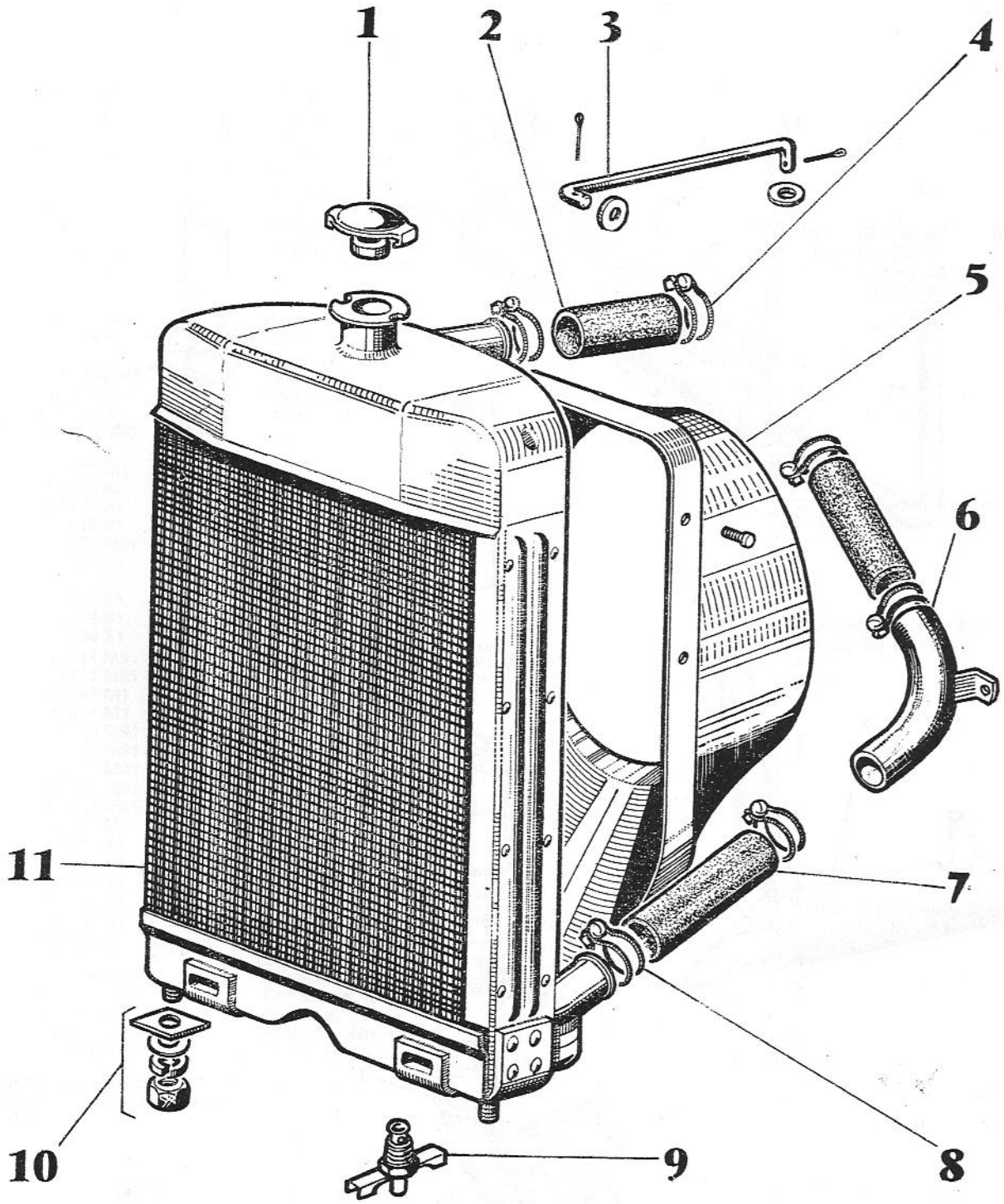

65-254

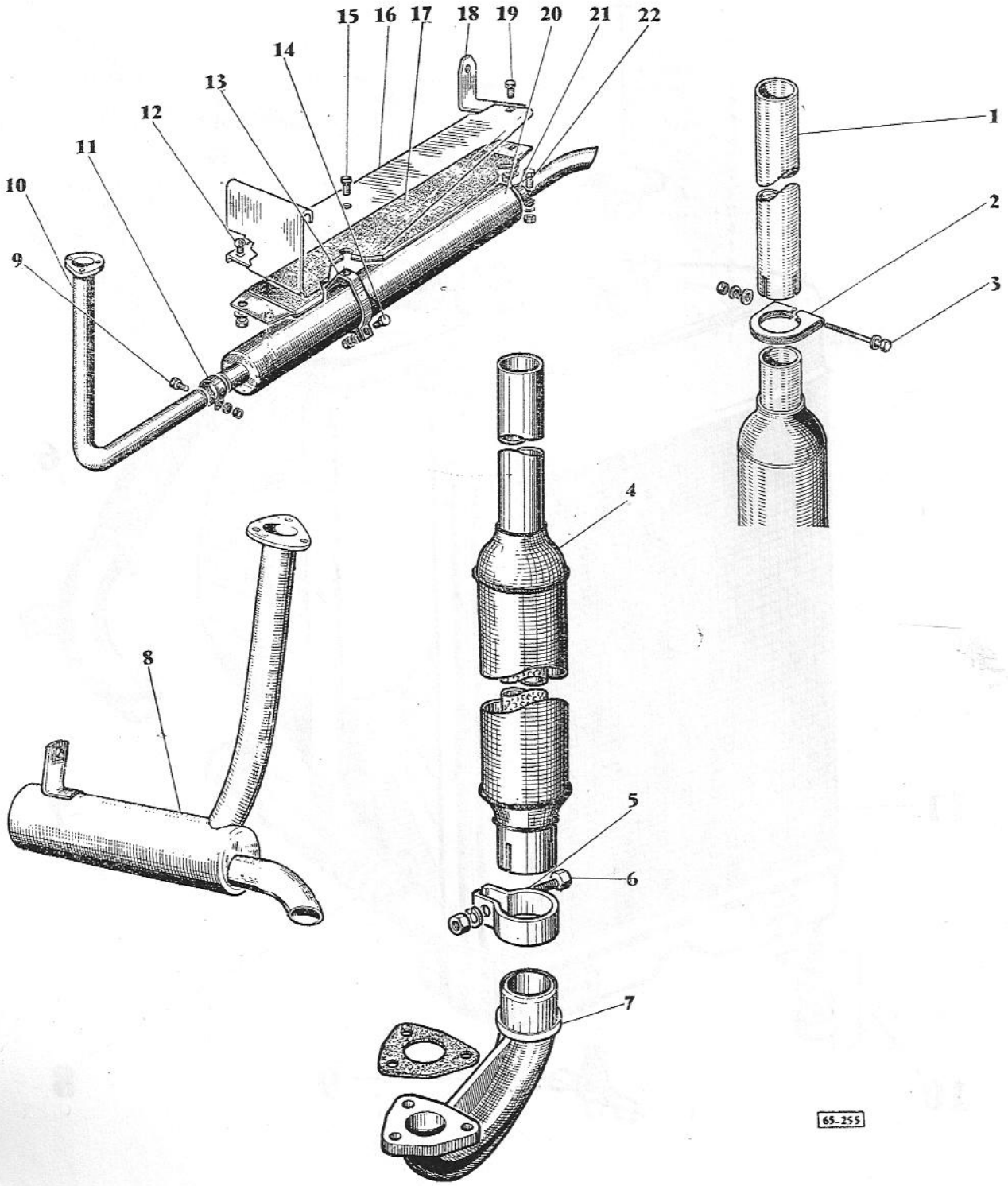
15
16
17
18
19
20
21
22
14
13
12
11
10
9
1
2
3
4
8
5
6
7
65-255

N° REF.	N° DE PIECES	DESIGNATION	QUANTITE	OBSERVATIONS
		ECHAPPEMENT ET MARCHEPIED		
	894 289 M91	Echappement vertical	1	Echappement vertical
1	640 012 M1	Extension	1	
2	825 685 M1	Collier fixation extension sur silencieux	1	
3	354 617 X1	Vis hex. fixation collier	1	
	353 755 X1	Rondelle plate	2	
	353 446 X1	Rondelle Grower	1	
	355 565 X1	Ecrou hex.	1	
4	894 291 M1	Silencieux	1	Rech. 890 040 M1
5	894 297 M1	Collier fixation silencieux sur coude	1	Rech. 825 686 M1
6	353 678 X1	Vis hex. fixation collier	1	Rech. 353 898 X1
	353 446 X1	Rondelle Grower	1	Rech. 353 434 X1
	355 565 X1	Ecrou hex.	1	
7	897 914 M1	Coude	1	Rech. 890 376 M2
	~~827 877 M1~~ 885 330M1	Joint	1	
8	969 353 M1	Silencieux	1	B
9	353 669 X1	Vis hex.	1	A, C
	353 441 X1	Rondelle Grower	1	A, C
	355 564 X1	Ecrou hex.	1	A, C
10	969 029 M91	Tuyau d'échappement (plus livré, commander 969 353 M1)	1	A, C
11	180 070 M1	Collier	1	A, C
12	353 503 X1	Vis hex.	2	A C
	353 441 X1	Rondelle Grower	2	A, C Marchepied gauche seulement
	353 918 X1	Ecrou hex.	2	A, C
13	969 031 M91	Collier fixation	1	A. C
14	353 668 X1	Vis hex.	1	A, C
	353 441 X1	Rondelle Grower	1	A, C
	355 564 X1	Ecrou hex.	1	A, C
15	354 024 X1	Vis TF	1	A, C à partir du n° 1 452
	375 384 X1	Vis TF	1	A, C jusqu'au n° 1 451
16	827 411 M91	Plateforme de marchepied gauche	1	A, B
	180 717 M91	Marchepied gauche, compr. n°s 18, 20	1	A, B
	969 948 M1	Marchepied gauche	1	C
	180 471 M1	Support gauche	1	
	965 145 M91	Marchepied droit, compr. n°s 18, 20	1	A, B
	827 412 M91	Marchepied droit	1	A, B
	969 946 M91	Marchepied droit, compr. n°s 18, 20	1	C
	969 947 M91	Marchepied droit	1	C
17	827 867 M91	Plaque isolante marchepied gauche	1	A, C
18	180 590 M1	Console	2	
19	353 807 X1	Vis T.R.C.C.	2	A, B
	353 434 X1	Rondelle Grower	2	A, B
	353 431 X1	Ecrou hex.	2	A, B
	353 537 X1	Vis hex.	1	C Marchepied gauche seul
	353 807 X1	Vis T.R.C.C. fixation console marchepied droit	1	C
	353 434 X1	Rondelle Grower	1	C
	353 431 X1	Ecrou hex.	1	C
20	890 476 M91	Silencieux	1	A, C
21	969 034 M91	Collier de fixation	1	A, C
22	353 668 X1	Vis hex.	1	A, C
	353 441 X1	Rondelle Grower	1	A, C
	355 564 X1	Ecrou hex.	1	A, C

A - SNMY jusqu'au n° 4 577.
B - SNMY à partir du n° 4 578.
C - ENMY.

N° REF.	N° DE PIECES	DESIGNATION	QUANTITE	OBSERVATIONS
		SIEGE (SNMY, ENMY)		
1	181 323 M1	Dossier	1	
2	353 807 X1	Boulon } fixation	2	SNMY
	355 584 X1	Ecrou à oreilles } dossier	2	SNMY
	353 807 X1	Vis T.R.C.C. } Fixation dossier	2	ENMY
	353 756 X1	Rondelle plate } et support	2	ENMY
	353 431 X1	Ecrou hex. } plaque de police	2	ENMY
3	181 325 M91	Housse de coussin	1	
	181 324 M1	Caoutchouc mousse	1	
	965 446 M91	Coussin complet de dossier, compr. n°s 1, 2, 181 324 M1 et 181 325 M91	1	SNMY
	968 717 M91	Coussin de dossier, compr. n°s 1, 2, 181 324 M1 et 181 325 M91	1	ENMY
4	967 931 M91	Siège	1	Rech. 181 313 M91
	196 206 M1	Emblème MF	1	Non illustré
5	181 320 M1	Axe supérieur	1	
6	181 321 M1	Axe inférieur	1	
7	181 322 M1	Charnière	1	
8	181 316 M92	Support	1	SNMY
	968 470 M91	Support	1	ENMY
	353 432 X1	Ecrou } fixation	2	
	353 426 X1	Rondelle Grower } support	2	
9	181 319 M1	Butée	1	
10	354 239 X1	Vis fixation butée	2	
11	181 327 M91	Housse de coussin	1	
	181 326 M1	Caoutchouc mousse	1	
	965 447 M91	Coussin complet de siège, compr. 181 326 M1 et 181 327 M91	1	

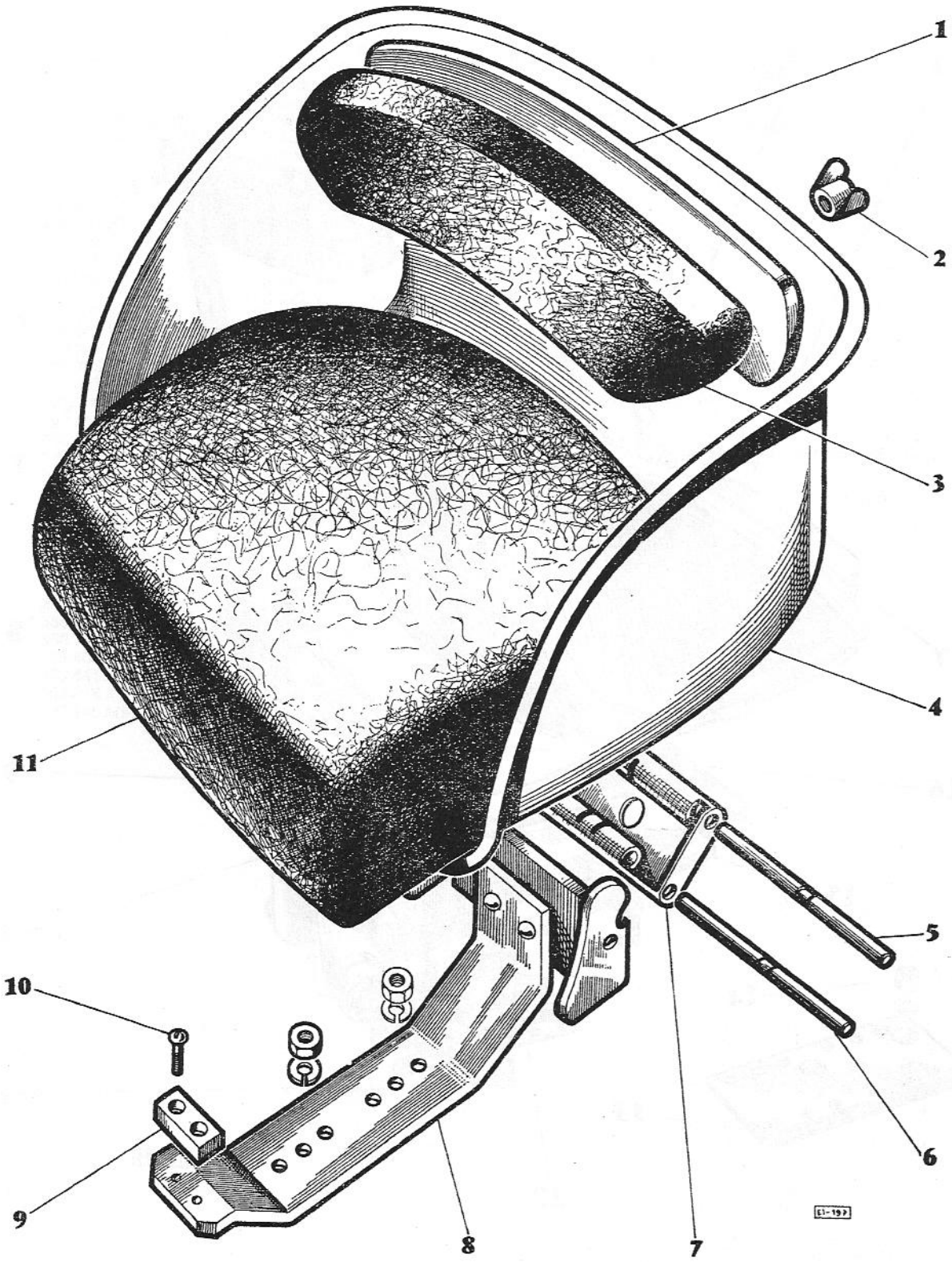
1
2
3
4
5
6
7
8
9
10
11
E1-197

SIEGE A SUSPENSION CONTROLEE (SNMY, ENMY)

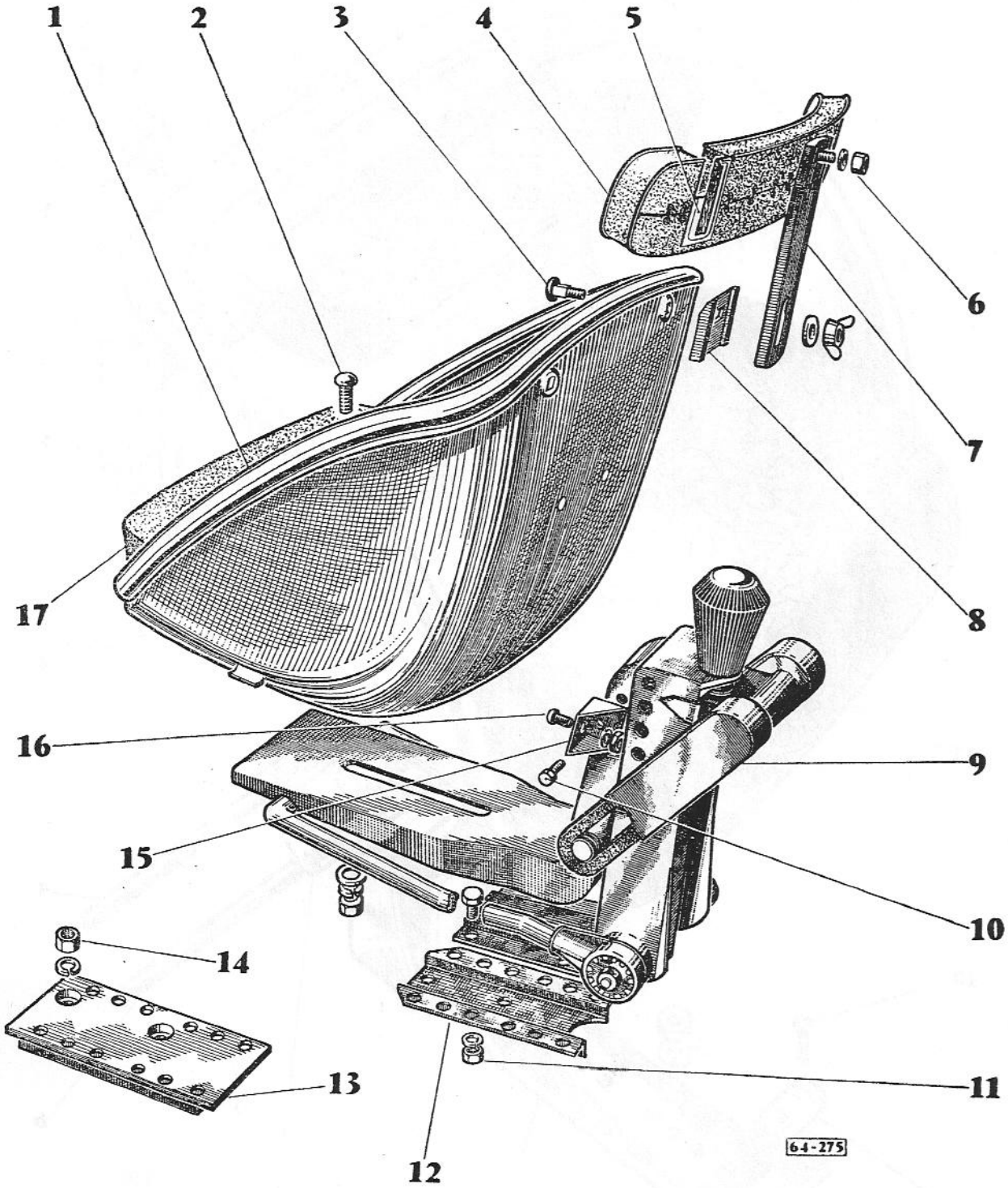

N° REF.	N° DE PIECES	DESIGNATION	QUANTITE	OBSERVATIONS
		SIEGE A SUSPENSION CONTROLEE (SNMY, ENMY)		
	960 644 M91	Siège, compr. n°s 3 à 8, 17 et 960 144 M1	1	SNMY
	960 143 M91	Siège, compr. n°s 1, 3 à 8, 17	1	ENMY
1	960 144 M1	Cuvette	1	
	196 206 M1	Décalcomanie	1	ENMY
2	355 167 X1	Boulon	2	
	353 434 X1	Rondelle	2	
	353 771 X1	Rondelle	2	
	375 109 X1	Contre-écrou	2	
3	353 811 X1	Boulon	2	
	353 756 X1	Rondelle	2	
	355 584 X1	Ecrou	2	
4	967 908 M91	Dossier, compr. n°s 4 à 6	1	
	967 966 M1	Housse	1	
	967 906 M1	Caoutchouc mousse	1	
5	181 323 M1	Support	1	
	967 907 M1	Feutre	1	
6	353 807 X1	Boulon	2	
	353 756 X1	Rondelle	2	
	353 431 X1	Ecrou	2	
7	967 905 M2	Rehausse	2	
8	967 904 M1	Guide	2	
9	960 139 M91	Suspension	1	Pour détails voir page 86
10	353 525 X1	Boulon	1	
	353 446 X1	Rondelle	1	
	353 916 X1	Ecrou	1	
11	353 559 X1	Boulon	4	
	353 432 X1	Rondelle	4	
	353 426 X1	Ecrou	4	
12	960 630 M1	Plaque	1	SNMY
13	961 720 M91	Plaque	1	ENMY
14	353 426 X1	Ecrou	2	
	353 432 X1	Rondelle	2	
15	960 140 M1	Equerre	2	
16	375 409 X1	Boulon	2	
	353 441 X1	Rondelle	2	
	353 918 X1	Ecrou	2	
17	960 145 M91	Coussin	1	

N° REF.	N° DE PIECES	DESIGNATION	QUANTITE	OBSERVATIONS
		SUSPENSION DE SIEGE		
1	1 803 698 M1	Bouton de réglage	1	
2	1 803 693 M1	Tendeur réglable	1	
3	1 803 694 M1	Anneau caoutchouc	2	
4	1 803 957 M1	Protège anneau gauche	1	
	1 803 956 M1	Protège anneau droit	1	
5	(A)	Axe	1	
6	1 803 699 M1	Plot de torsion	2	
7	1 803 697 M1	Rondelle frein	1	
8	(A)	Goupille	1	
9	1 803 695 M1	Roulette de tendeur	2	
10	1 803 700 M1	Bras oscillant	1	
11	1 803 696 M1	Amortisseur	1	
12	(A)	Support	2	
13	1 803 701 M1	Demi-coussinet	4	
14	(A)	Butée caoutchouc	1	
15	(A)	Vis	4	
	(A)	Ecrou	4	
16	(A)	Support de siège	1	
17	(A)	Ecrou	1	
18	1 803 697 M1	Rondelle frein	2	
19	(A)	Bâti support	1	
20	(A)	Rondelle	1	
21	(A)	Rondelle	1	

(A) : Pas vendu.

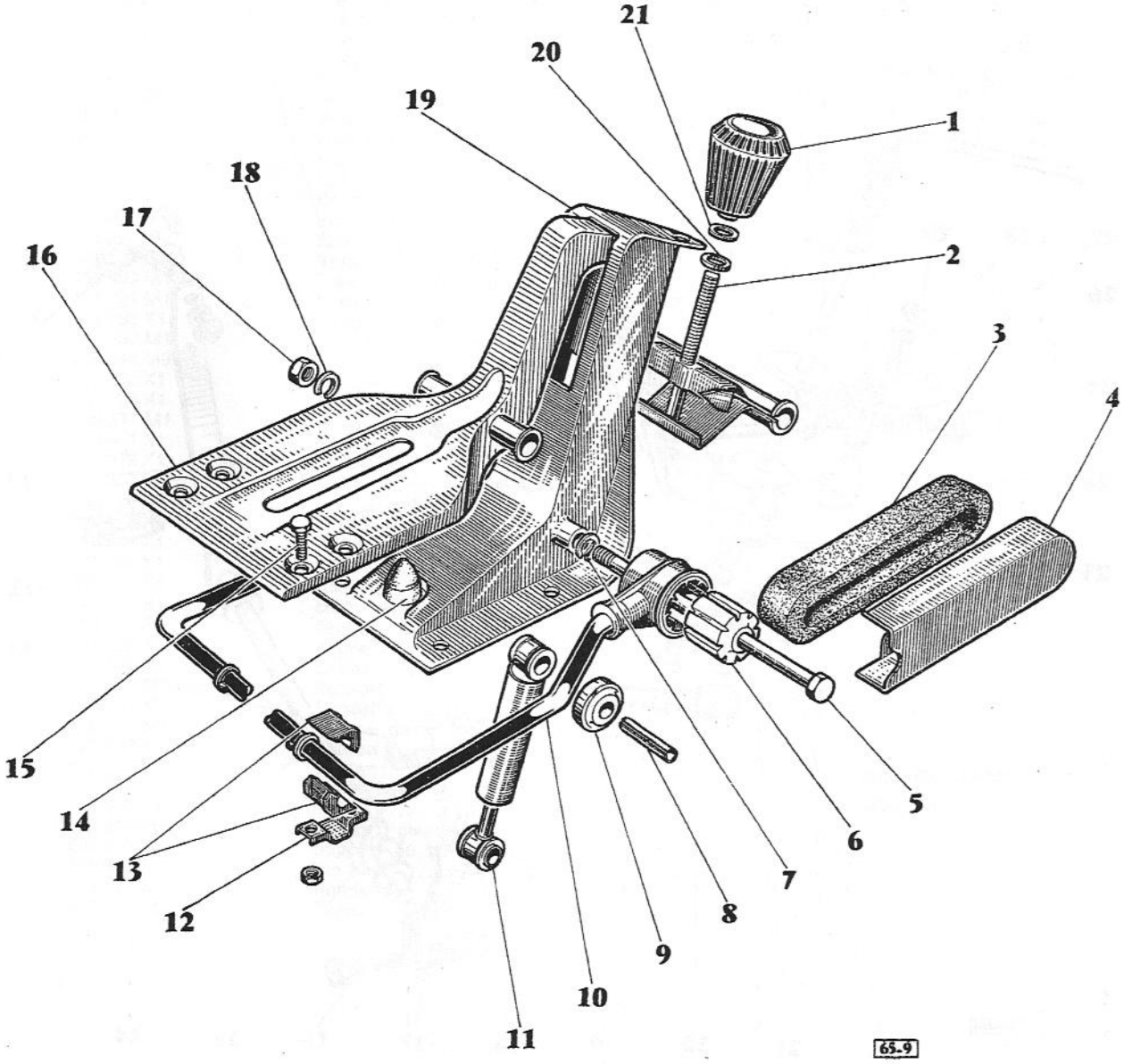
21
20
19
1
18
17
16
2
3
4
15
14
13
12
5
6
7
8
9
10
11
65-9

COMMANDE DES GAZ

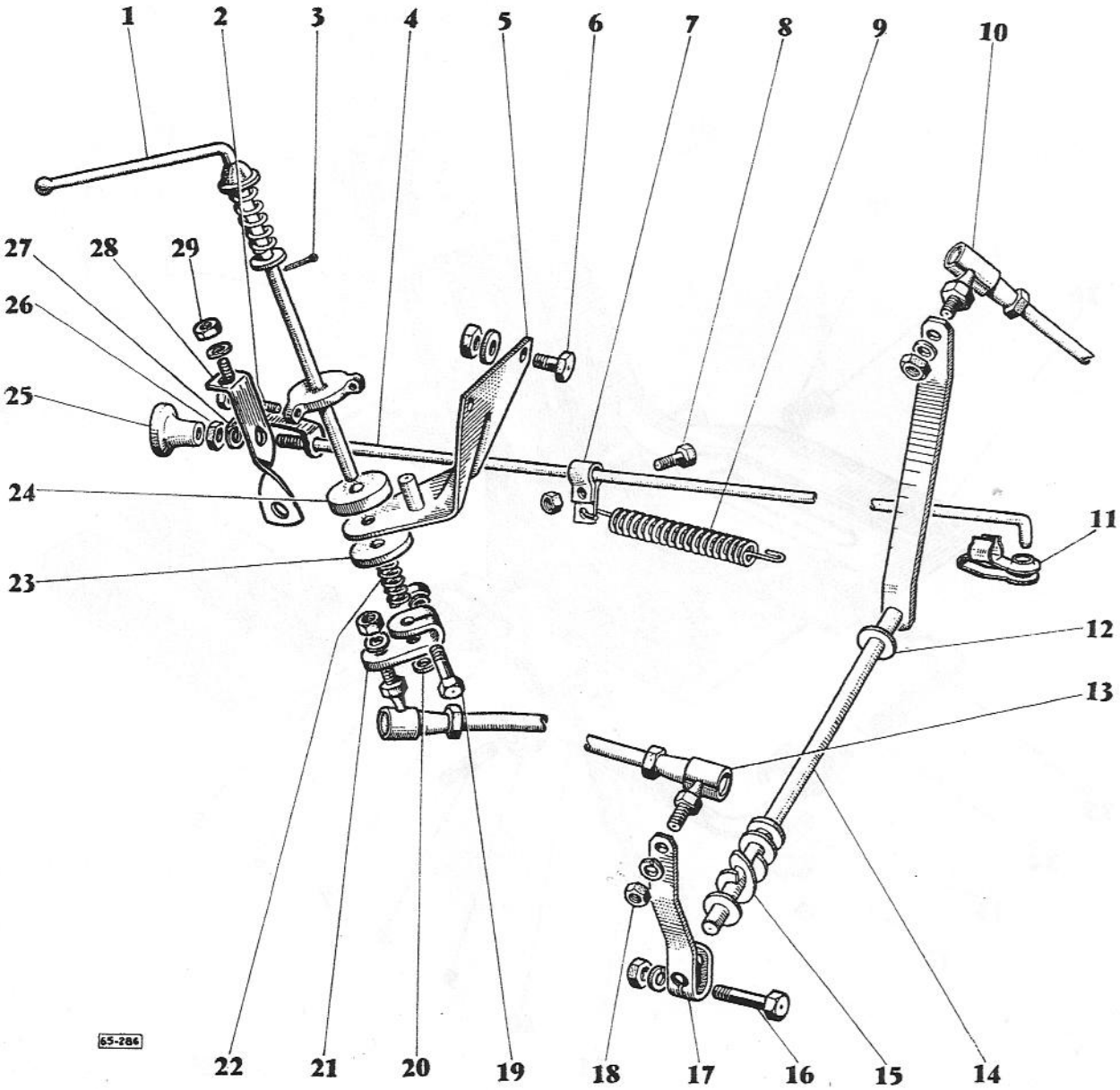

N° REF.	N° DE PIECES	DESIGNATION	QUANTITE	OBSERVATIONS
		COMMANDE DES GAZ		
1	969 180 M91	Ensemble levier complet, compr. n°s 1, 2, 3, 5 et 19 à 24	1	Rech. 965 063 M91
	969 181 M91	Levier soudé, compr. n° 3	1	Rech. 965 064 M91
2	965 042 M1	Vis de réglage	2	
	353 019 X1	Contre-écrou	2	
3	354 048 X1	Goupille fendue	1	
4	969 891 M91	Tringle d'arrêt complète, compr. n°s 4, 7, 25 et 26	1	Rech. 890 283 M91
	890 284 M91	Tringle d'arrêt	1	Jusqu'au n° ....
	969 890 M1	Tringle d'arrêt	1	A partir du n° ....
5	965 065 M91	Support de levier	1	
6	353 665 X1	Boulon hex.	2	
	353 441 X1	Rondelle Grower	2	
	355 564 X1	Ecrou hex.	2	
7	827 022 M1	Collier	1	
8	375 390 X1	Boulon hex.	1	
	353 445 X1	Rondelle Grower	1	Jusqu'au n° ....
	375 226 X1	Ecrou hex.	1	
9	827 023 M1	Ressort de rappel	1	
10	969 093 M1	Tige d'accélération	1	
11	894 224 M1	Pince	1	
12	353 756 X1	Rondelle plate	4	
13	969 092 M1	Tige intermédiaire	1	
14	969 094 M92	Levier intermédiaire gauche	1	
15	375 252 X1	Rondelle ressort	1	
16	353 506 X1	Boulon hex.	1	
	890 277 M1	Rondelle plate	1	
	353 441 X1	Rondelle Grower	1	
	353 918 X1	Ecrou hex.	1	
17	828 010 M1	Levier intermédiaire droit	1	
18	353 441 X1	Rondelle Grower	4	
	353 919 X1	Ecrou hex.	4	
19	353 506 X1	Boulon hex.	1	
	353 754 X1	Rondelle plate	1	
	353 441 X1	Rondelle Grower	1	
	353 918 X1	Ecrou hex.	1	
20	354 048 X1	Goupille fendue	1	
	353 756 X1	Rondelle plate	1	
21	827 003 M1	Levier	1	
22	827 002 M1	Ressort	1	
23	827 001 M1	Rondelle d'appui	1	
24	826 997 M1	Disque de friction	1	
25	826 904 M1	Bouton } Alternative	1	
	893 015 M1	Bouton }		Rech. 893 015 M1
26	375 226 X1	Ecrou hex.	1	Alternative
	357 515 X1	Ecrou	1	
27	894 216 M1	Ressort gauche	1	
28	894 213 M1	Support de tringle	1	
29	353 501 X1	Vis hex.	1	
	353 441 X1	Rondelle	1	
	353 918 X1	Ecrou	1	

(A) : Alternative.

N° REF.	N° DE PIECES	DESIGNATION	QUANTITE	OBSERVATIONS
		COMMANDES DE FREINS ET D'EMBRAYAGE		
1	182 379 M1	Pédale embrayage } Alternative		
	182 460 M91	Pédale embrayage } Alternative	1	
2	832 813 M1	Axe fixation chape tringle de frein	1	
	354 059 X1	Goupille fendue	1	
3	180 864 M1	Levier freins jumelés	1	
4	353 571 X1	Boulon } Fixation pédale d'embrayage	1	
	353 432 X1	Rondelle Grower } Fixation pédale d'embrayage	1	
	353 426 X1	Ecrou } Fixation pédale d'embrayage	1	
5	180 444 M1	Demi-arbre gauche pédale d'embrayage	1	
6	180 449 M1	Demi-arbre droit pédale d'embrayage	1	
7	353 571 X1	Boulon fixation de levier de freins jumelés	1	
	353 432 X1	Rondelle Grower	1	
	353 426 X1	Ecrou	1	
8	181 959 M1	Arbre freins jumelés	1	
9	12 501 X	Clavette Woodruff	2	
10	353 571 X1	Boulon fixation pédale de frein gauche	1	
	353 432 X1	Rondelle Grower	1	
	353 426 X1	Ecrou	1	
11	181 962 M91	Pédale frein indépendant gauche	1	SNMY, SNMWY
	965 703 M91	Pédale frein indépendant gauche	1	ENMY, ENMWY
12	969 129 M91	Pédale frein indépendant droit, compr. n°s 13 et 195 910 M1	1	Rech. 827 162 M91 SNMY, SNMWY
	969 128 M91	Ensemble prédale frein droit, compr. 969 129 M91 et n°s 17 à 19	1	SNMY, SNMWY
	965 706 M91	Pédale de frein droit, compr. n°s 13 et 195 910 M1	1	ENMY, ENMWY
	965 705 M92	Pédale de frein droit, compr. 965 706 M91 et n°s 17 à 19	1	ENMY, ENMWY
	195 910 M1	Bague de pédale	1	
13	29 951 X	Graisseur	1	
14	181 964 M1	Rondelle butée de pédale	1	
15	195 904 M1	Circlip	1	
16	832 813 M1	Axe fixation chape tringle de frein	1	
	354 059 X1	Goupille fendue	1	
17	361 203 X1	Boulon fixation du loquet	1	
	338 276 X1	Ecrou hex.	1	
18	181 960 M1	Loquet jumelage des freins	1	
19	181 958 M1	Ressort loquet	1	
20	195 242 M1	Axe fixation du cliquet	1	
	354 055 X1	Goupille	1	
21	180 809 M1	Ressort cliquet	1	
22	181 150 M1	Cliquet	1	
23	181 149 M1	Levier cliquet	1	
24	180 867 M1	Repose-pieds	2	
25	180 868 M1	Cale repose-pieds	SB	Selon Besoin
26	180 869 M1	Support articulation de jambe de force	2	
27	182 004 M1	Plaque crantée de freins jumelés	1	
28	180 870 M1	Plaque entretoise	1	
29	195 270 M1	Chape tringle de frein	2	
30	353 430 X1	Ecrou réglage de chape	2	
31	187 661 M91	Tringle et chape frein, compr. n°s 29 et 30	2	
32	832 813 M1	Axe	2	
	354 059 X1	Goupille fendue	2	
33	361 402 X1	Boulon réglage de butée	1	
	376 473 X1	Rondelle plate	1	
	376 718 X1	Rondelle Grower	1	
	363 619 X1	Ecrou	1	
34	180 770 M1	Boulon articulation butée	1	
	376 720 X1	Rondelle Grower	1	
	363 623 X1	Ecrou	1	
35	195 681 M1	Rondelle élastique	1	
36	180 769 M1	Butée mobile pédale embrayage	1	
	881 084 M91	Ensemble de butée, compr. n°s 33 à 36	1	Rech. 180 768 M1

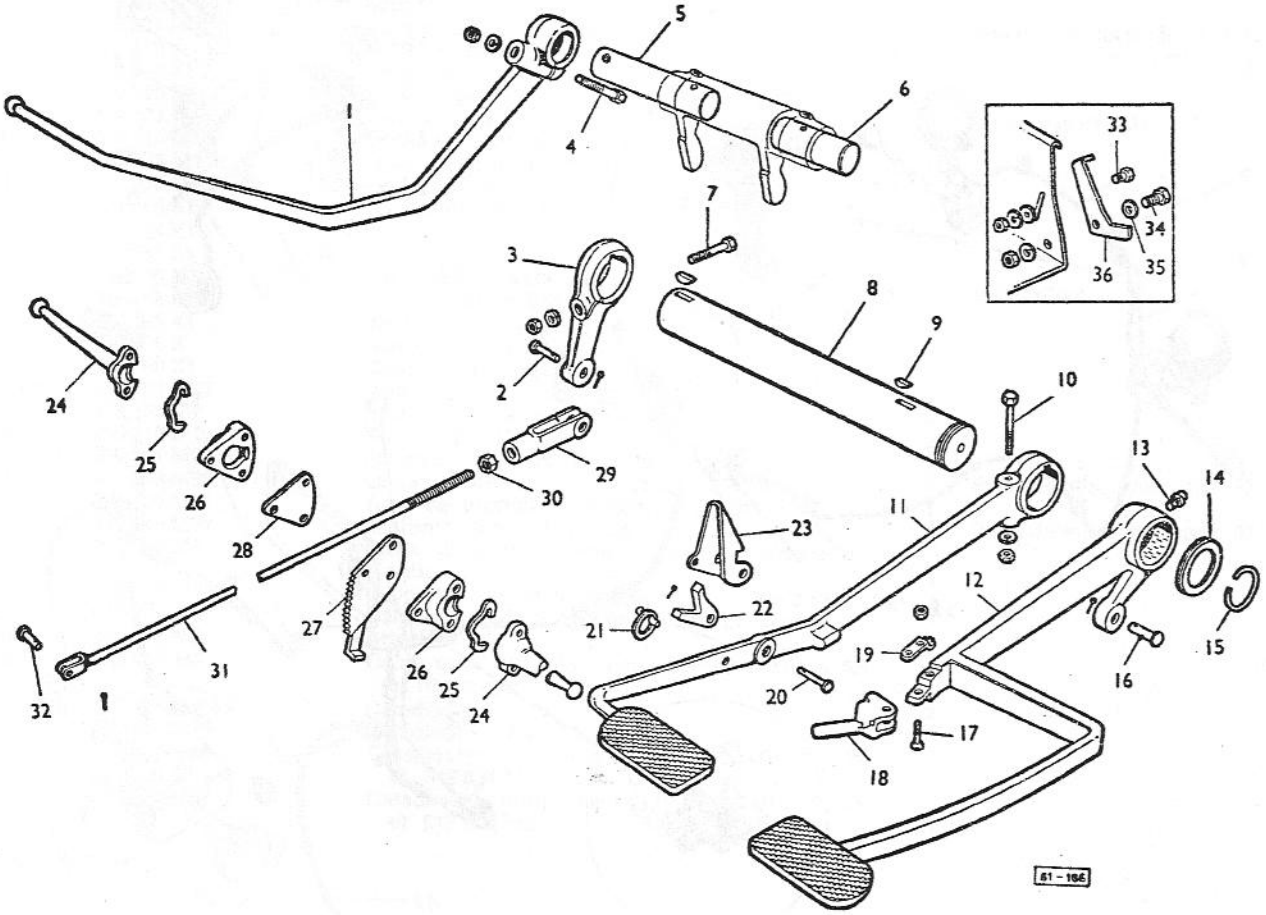
1
2
3
4
5
6
7
8
9
10
11
12
13
14
15
16
17
18
19
20
21
22
23
24
25
26
27
28
29
30
31
32
33
34
35
36
61 - 166

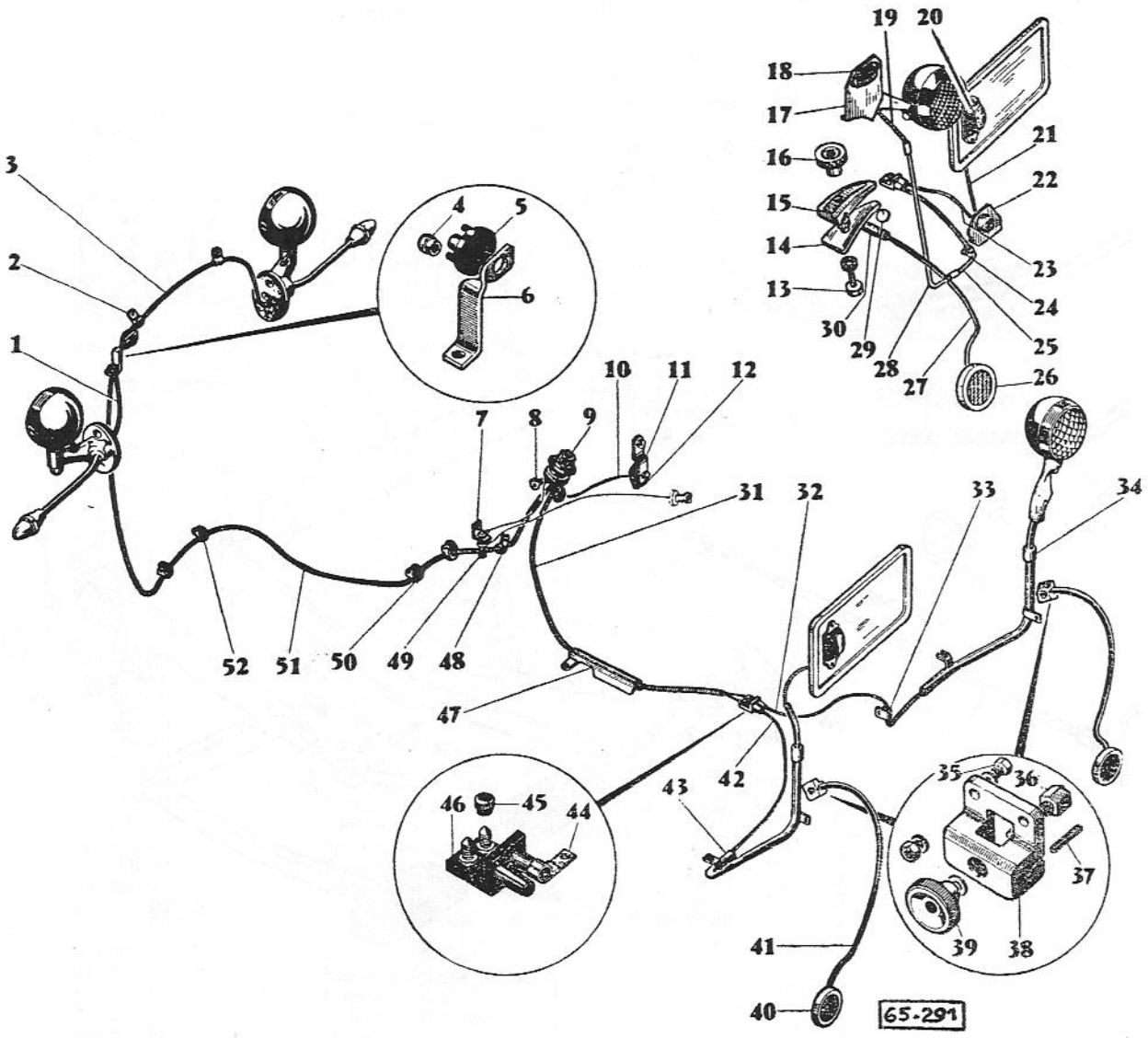
1
2
3
4
5
6
7
8
9
10
11
12
13
14
15
16
17
18
19
20
21
22
23
24
25
26
27
28
29
30
31
32
33
34
35
36
37
38
39
40
41
42
43
44
45
46
47
48
49
50
51
52
65-291

N° REF.	N° DE PIECES	DESIGNATION	QUANTITE		OBSERVATIONS
		ECLAIRAGE SNMY, ENMY			
		SNMY	●		
		ENMY		●	
1	965 188 M1	Faisceau trois fils, relais trois bornes à phare gauche	1	1	
2	965 734 M1	Patte d'attache	2	2	
3	965 189 M1	Faisceau trois fils, relais trois bornes à phare droit	1	1	
4	1 800 065 M1	Bouton moleté	3	3	
5	1 801 693 M91	Relais trois bornes, compr. n° 4	1	1	
	965 187 M2	Relais trois bornes complet, compr. n°s 4 et 6	1	1	
6	1 801 696 M1	Support de relais	1	1	
7	353 501 X1	Boulon fixation fusible	1	1	Seulement lorsque le fusible est monté sur le support batterie.
	36 218 X	Rondelle éventail	1	1	
	353 918 X1	Ecrou hex.	1	1	
8	950 295 M1	Attache gainée	1	1	
9	969 603 M1	Commutateur	1	1	Rech. 968 317 M1
10	965 244 M92	Câble commutateur à avertisseur	1	1	
	1 850 275 M1	Pipe caoutchouc (N.I.)	1	1	
11	969 083 M1	Patte support avertisseur	1	1	
	353 883 X1	Boulon fixation patte support avertisseur	1	1	
	353 434 X1	Rondelle Grower	1	1	
	353 431 X1	Ecrou hex.	1	1	
12	952 096 M1	Avertisseur klaxon	1	1	Alternative
	952 298 M1	Avertisseur Ferson	1	1	
13	354 265 X1	Vis hex.		2	
	36 376 X	Rondelle éventail		2	
	375 109 X1	Contre-écrou hex.		2	
14	968 252 M91	Appui de buse, compr. n° 29		2	
15	968 251 M1	Bride		2	
16	965 910 M1	Bouton de blocage		2	
17	960 511 M91	Ensemble support de lanterne		1	
18	951 819 M92	Lanterne AR		1	Pour détails, voir page 97
19	960 506 M91	Tube de protection supérieur gauche		1	
20	952 392 M92	Lanterne plaque de police		1	Pour détails, voir page 97
21	960 516 M1	Câble prise de courant à lanterne plaque de police		1	
22	960 518 M1	Support prise de courant		1	
23	969 296 M1	Câble relais deux bornes à prise de courant		1	
24	965 810 M1	Attache-câble		1	
25	960 505 M1	Câble deux fils relais deux bornes à phare AR et feu rouge		1	
26 (A)	612 631 M2	Catadioptre		2	
(A)	962 421 M1	Catadioptre		2	
	960 519 M91	Catadioptre droit, compr. n°s 13 à 16, 27, 29 et 612 631 M2		1	
	960 520 M91	Catadioptre droit, compr. n°s 13 à 16, 27, 29 et 612 631 M2		1	

(A) : Alternative.

N° REF.	N° DE PIECES	DESIGNATION	QUANTITE	OBSERVATIONS
		ECLAIRAGE SNMY, ENMY (suite)		
		SNMY	●	
		ENMY		●
27	960 521 M91	Tige support droite, compr. n° 30 et 339 303 X1		1
	960 522 M91	Tige support gauche, compr. n° 30 et 339 303 X1		1
	960 523 M1	Tige droite		1
	960 524 M1	Tige gauche		1
	339 303 X1	Goupille mécanindus sur tige		4
28	960 508 M93	Tube de protection inférieure gauche		1
29	968 254 M1	Butée caoutchouc		6
30	968 259 M1	Manchon		2
31	950 227 M1	Faisceau deux fils, commutateur à relais deux bornes	1	1
32	965 803 M2	Câble relais deux bornes à phare arrière	1	
33	965 810 M1	Patte d'attache	2	
34	965 399 M91	Tube de protection supérieur gauche droit	2	
35	353 544 X1	Boulon	2	
	330 523 X1	Rondelle plate	2	
	353 434 X1	Rondelle Grower	2	
	353 431 X1	Ecrou hex.	2	
36	968 463 M1	Tenon de blocage	2	
37	330 398 X1	Goupille mécanindus	2	
38	968 462 M1	Socle	2	
39	965 910 M1	Bouton de serrage	2	
	330 523 X1	Rondelle plate	2	
40	968 459 M93	Ensemble de catadioptre gauche, compr. n°s 17 à 22	1	
	968 458 M93	Ensemble de catadioptre droit, compr. n°s 17 à 22	1	
	612 631 M2	Catadioptre	2	
41	965 907 M2	Tige support gauche	1	
	965 906 M2	Tige support droite	1	
42	965 802 M2	Câble relais deux bornes à plaque de police	1	
43	965 805 M93	Tube de protection inférieur gauche	1	
	965 804 M93	Tube de protection inférieur droit	1	
44	965 209 M1	Patte d'attache	1	1
45	1 800 065 M1	Bouton moleté	2	2
46	950 229 M1	Relais deux bornes, compr. n° 27	1	1
47	968 246 M1	Protège-câble	1	1
48	965 150 M1	Patte d'attache	1	1
49	1 802 329 M1	Fusible 20 ampères	1	1
	968 292 M1	Boîte de un fusible 20 ampères, complet	1	1
50	656 447 M1	Attache gainée	2	2
51	965 186 M1	Faisceau trois fils, commutateur à relais trois bornes	1	1
52	950 217 M1	Attache gainée	2	2

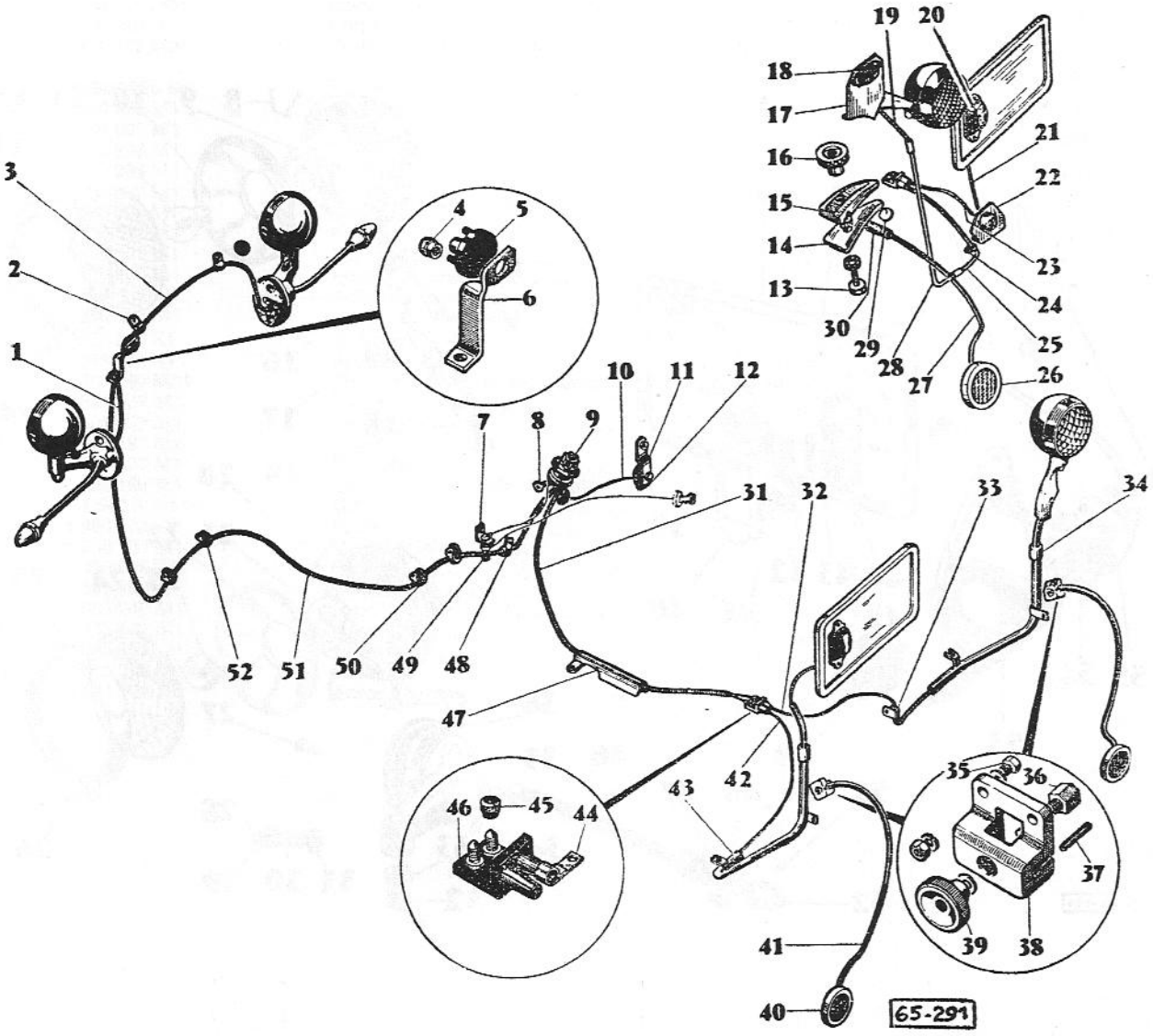
1
2
3
4
5
6
7
8
9
10
11
12
13
14
15
16
17
18
19
20
21
22
23
24
25
26
27
28
29
30
31
32
33
34
35
36
37
38
39
40
41
42
43
44
45
46
47
48
49
50
51
52
65-291

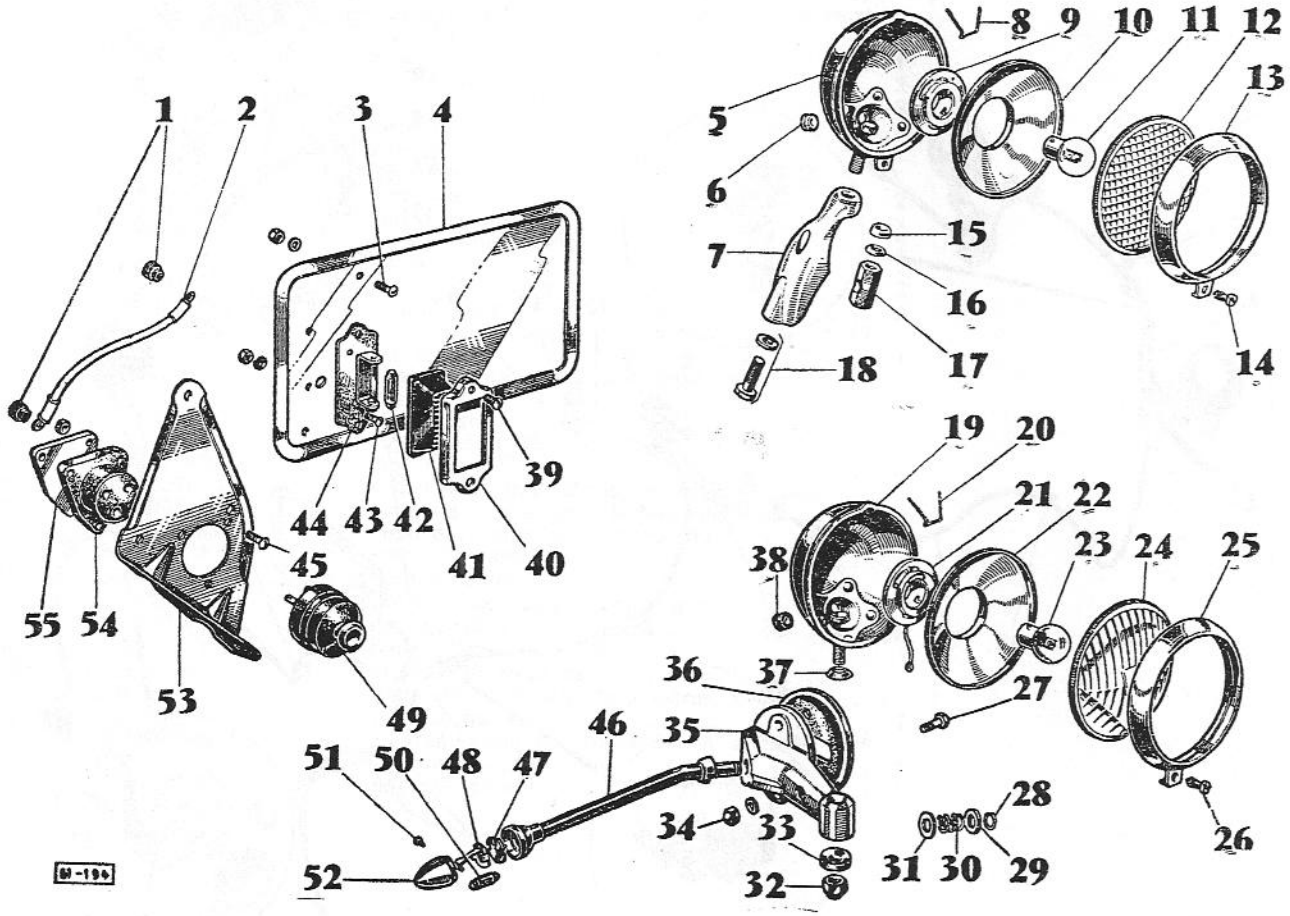
1
2
3
4
5
6
7
8
9
10
11
12
13
14
15
16
17
18
19
20
21
22
23
24
25
26
27
28
29
30
31
32
33
34
35
36
37
38
39
40
41
42
43
44
45
46
47
48
49
50
51
52
53
54
55
61-194

N° REF.	N° DE PIECES	DESIGNATION	QUANTITE	OBSERVATIONS
		PHARES ET FEUX ROUGES SNMY, ENMY		
1	1 800 065 M1	Bouton moleté	2	
2	950 239 M1	Câble prise à lanterne	1	
3	330 252 X1	Vis T.R.F.	3	SNMY
	14 731 X	Rondelle éventail	3	SNMY
	36 131 X	Ecrou hex.	3	SNMY
4	965 218 M1	Plaque de police	1	SNMY
	960 515 M91	Plaque de police	1	ENMY
5	1 800 026 M1	Corps	1	
	951 587 M91	Projecteur arrière complet, compr. n°s 5, 6, 8 à 17	1	
6	1 800 028 M1	Passe-fil	1	
7	950 263 M1	Support	1	
8	1 601 002 M1	Ressort	4	
9	1 600 998 M1	Douille	1	
10	1 600 996 M1	Réflecteur	1	
11	950 832 M1	Lampe 12 volts	1	
12	1 800 025 M1	Glace	1	
13	1 800 578 M1	Porte	1	
14	1 600 101 M1	Vis spéciale	1	
15	1 800 030 M1	Rondelle creuse	1	
16	1 800 031 M1	Rondelle conique	1	
17	1 800 027 M1	Ecrou tubulaire	1	
18	335 690 X1	Vis hex.	1	
	353 756 X1	Rondelle plate	1	
19	965 190 M91	Phare avant complet, compr. n°s 19 à 26, 33 et 37	2	
	1 801 727 M1	Corps	2	
20	1 601 002 M1	Ressort	8	
21	1 600 997 M2	Douille	2	
22	1 801 697 M1	Réflecteur	2	
23	620 196 M1	Lampe phare code 12 volts	2	
24	1 600 993 M2	Glace	2	
25	1 800 003 M1	Porte	2	
26	1 600 101 M1	Vis spéciale	2	
27	335 519 X1	Boulon	2	
	353 520 X1	Boulon	2	
28	965 248 M1	Jonc	2	
29	965 247 M1	Rondelle	2	
30	965 249 M1	Ressort	2	
31	965 246 M1	Rondelle	2	
32	1 801 728 M1	Ecrou borgne	2	

N° REF.	N° DE PIECES	DESIGNATION	QUANTITE	OBSERVATIONS
		PHARES ET FEUX ROUGES SNMY, ENMY (suite)		
33	965 200 M1	Rondelle	2	
34	353 755 X1	Rondelle plate	4	
	22 428 X	Rondelle éventail	4	
	965 227 M1	Ecrou borgne	4	
35	965 192 M1	Support	2	
	965 195 M91	Feu de position droit complet, compr. n°s 28 à 31, 46 à 48 et 50 à 52	1	
	965 196 M91	Feu de position gauche complet, compr. n°s 28 à 31 46 à 48 et 50 à 52	1	
36	965 193 M1	Socle	2	
37	965 199 M1	Rondelle	2	
38	1 802 813 M1	Passe-fil	2	
39	338 082 X1	Vis	2	
40	1 601 004 M1	Monture	1	
41	1 800 916 M1	Verre rouge	1	SNMY
	1 801 244 M1	Verre noir	1	ENMY
42	950 831 M1	Lampe navette 12 volts	1	
43	330 252 X1	Boulon T.R.F.	2	
	14 731 X	Rondelle éventail	2	
	36 131 X	Ecrou hex.	2	
44	1 800 051 M2	Contre-plaque	1	
	951 819 M92	Lanterne arrière verre rouge, compr. n°s 39 à 42 et 44	1	
	952 392 M92	Lanterne AR verre noir, compr. n°s 39 à 42 et 44	1	ENMY
45	1 802 739 M1	Boulon	3	
	338 265 X1	Ecrou hex.	3	
46	965 197 M91	Bras droit	1	
	965 198 M91	Bras gauche	1	
47	965 205 M1	Platine	2	
48	965 206 M1	Porte-lampe	2	
49	1 800 057 M1	Prise mâle	1	
50	950 831 M1	Lampe navette 12 volts	2	
51	965 208 M1	Vis	4	
52	965 207 M1	Cabochon	2	
53	965 219 M4	Support plaque de police	1	SNMY
54	1 800 250 M2	Socle femelle	1	
	950 245 M2	Prise caoutchouc complète, compr. n°s 45, 49, 54 et 55	1	
55	1 800 054 M2	Contre-plaque	1	

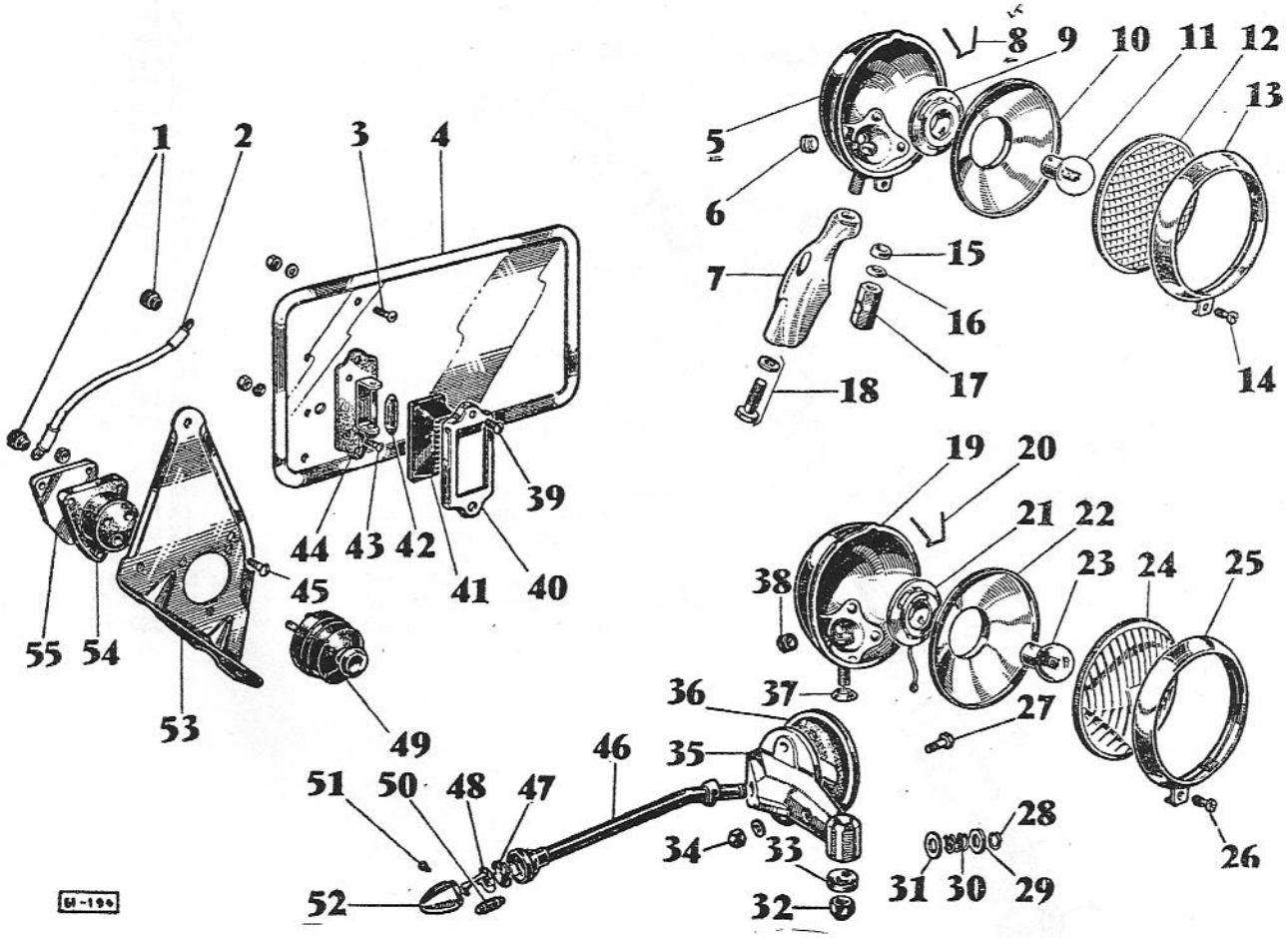
1
2
3
4
5
6
7
8
9
10
11
12
13
14
15
16
17
18
19
20
21
22
23
24
25
26
27
28
29
30
31
32
33
34
35
36
37
38
39
40
41
42
43
44
45
46
47
48
49
50
51
52
53
54
55
61-194

COUVERCLE DU RELEVAGE HYDRAULIQUE

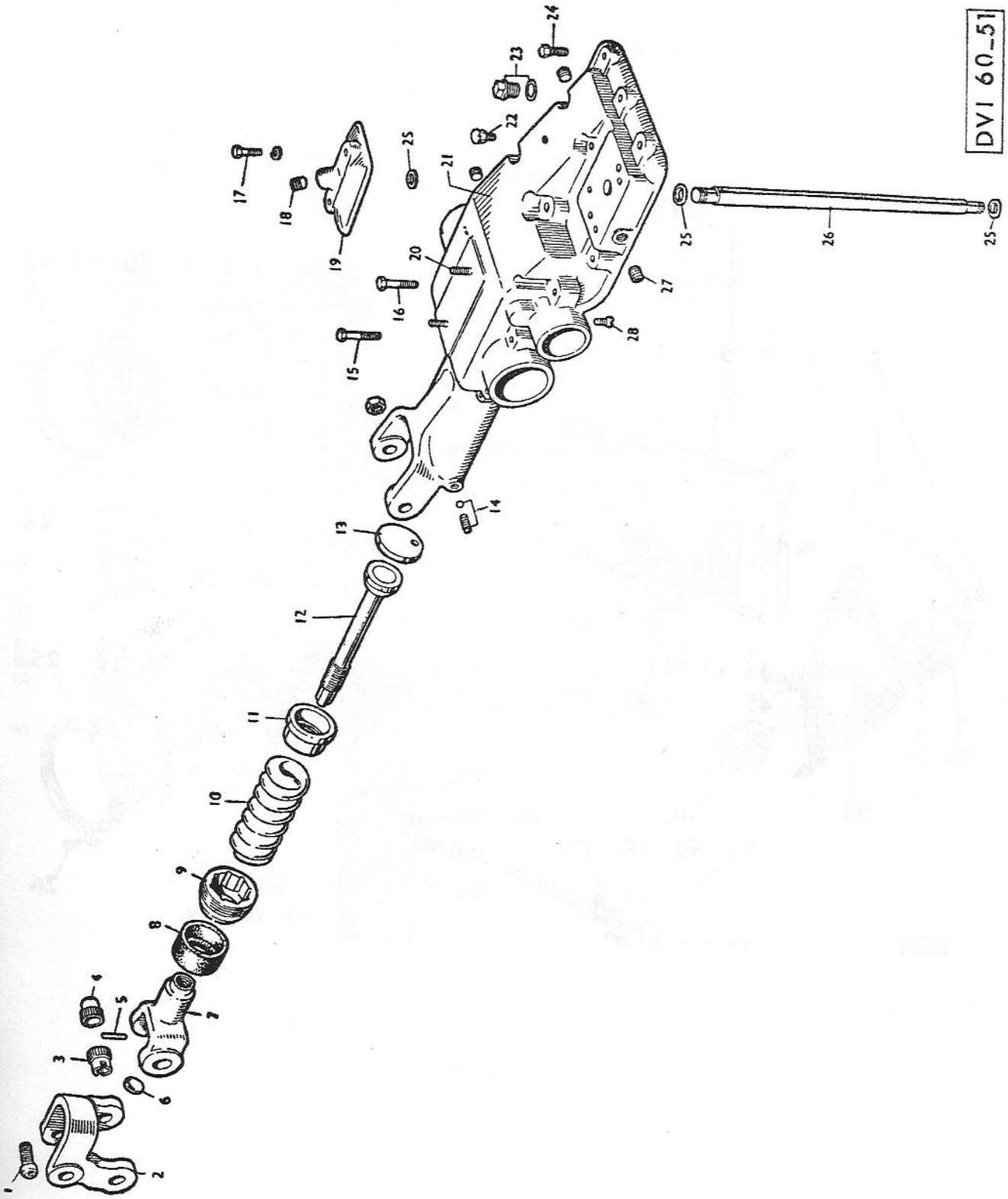

N° REF.	N° DE PIECES	DESIGNATION	QUANTITE	OBSERVATIONS
		COUVERCLE DU RELEVAGE HYDRAULIQUE		
	969 066 M91	Ensemble relevage hydraulique	1	SNMY, SNMWY
	969 843 M91	Ensemble relevage hydraulique	1	ENMY, ENMWY
1	363 593 X1	Vis Allen articulation du basculeur	2	
	353 438 X1	Ecrou plat	2	
2	969 069 M1	Basculeur	1	
	969 067 M1	Basculeur complet, compr. n°s 2 à 12	1	
3	969 070 M1	Bague basculeur droite	1	
4	969 070 M1	Bague basculeur gauche	1	
5	195 573 M1	Goupille cannelée arrêt du plongeur	1	
6	180 982 M1	Bouchon caoutchouc	1	
7	180 972 M2	Chape basculeur	1	
	969 068 M91	Chape et basculeur, compr. n°s 2, 3 et 4	1	
8	180 980 M1	Chapeau caoutchouc	1	
9	180 979 M1	Ecrou réglage ressort de contrôle	1	
10	182 582 M1	Ressort contrôle	1	
11	182 581 M1	Cuvette ressort de contrôle	1	
12	182 580 M1	Plongeur ressort de contrôle	1	
13	180 981 M1	Rondelle butée de plongeur	1	
14	355 286 X1	Vis Allen } Arrêt écrou	1	
	822 451 M1	Pastille plomb } de réglage de ressort	1	
15	353 718 X1	Vis fixation couvercle de relevage	4	
16	353 711 X1	Vis fixation du couvercle	4	
17	353 701 X1	Vis fixation couvercle prise d'huile	2	
	335 432 X1	Rondelle Grower	2	
18	195 567 M1	Bouchon prise d'huile	1	
19	182 373 M91	Couvercle prise d'huile, compr. n° 18	1	
	180 908 M1	Couvercle	1	
20	353 961 X1	Goujon fixation siège du conducteur	2	
21	184 392 M92	Couvercle relevage, compr. n°s 20, 23 et 27	1	
22	182 099 M91	Renifflard	1	Rech. 623 357 M1
23	826 237 M1	Bouchon	1	
	826 238 M1	Rondelle étanchéité du bouchon	1	
24	353 701 X1	Vis fixation de couvercle	4	
	353 703 X1	Vis fixation de couvercle	1	
25	195 561 M1	Joint torique	3	
26	180 906 M1	Tube liaison pompe couvercle	1	
27	825 031 M1	Vis Allen obturation du carter	3	
28	196 022 M1	Vis fixation secteurs sur couvercle	1	

N° REF.	N° DE PIECES	DESIGNATION	QUANTITE	OBSERVATIONS
		SECTEUR DE RELEVAGE		
1	965 751 M1	Secteur contrôle d'effort	1	
2	181 033 M1	Glissière réglage manette de contrôle d'effort	1	
3	181 038 M91	Manette contrôle d'effort	1	
4	181 039 M91	Manette contrôle de position	1	
5	195 618 M1	Ressort	2	
6	195 617 M1	Boulon coulissement de manette	2	
	181 041 M1	Rondelle plate	4	
	353 919 X1	Ecrou plat	2	
7	965 748 M92	Secteur manette de contrôle de position	1	SNMY
	969 847 M91	Secteur manette de contrôle de position	1	ENMY
8	2 957 X	Clavette Woodruff	2	
9	181 019 M93	Arbre manette de contrôle d'effort, compr.	1	SNMY
	899 512 M1	Arbre de contrôle d'effort	1	SNMY
	969 905 M92	Arbre manette de contrôle d'effort, compr.	1	ENMY
	181 015 M1	Galet arbre manette de contrôle	1	ENMY
	181 016 M1	Axe galet	1	ENMY
	195 561 M1	Joint sur arbre	1	
10	181 022 M93	Arbre contrôle de position, compr.	1	SNMY
	899 513 M1	Arbre contrôle de position	1	ENMY
	969 902 M92	Arbre contrôle de position, compr.	1	
	181 015 M1	Galet arbre manette de relevage	1	
	181 016 M1	Axe galet	1	
	195 561 M1	Joint sur arbre	1	
11	182 274 M1	Boulon moleté	2	
12	182 282 M1	Vis	1	
	353 754 X1	Rondelle plate	1	
13	181 047 M1	Rondelle butée	2	
14	353 502 X1	Vis	2	
	353 754 X1	Rondelle plate	2	
	353 918 X1	Ecrou	2	
15	181 040 M1	Entretoise	1	
16	376 447 X1	Ecrou Nylstop serrage arbre des manettes	2	Rech. 195 663 M1
	353 755 X1	Rondelle plate	2	
17	195 994 M1	Vis	1	
	353 754 X1	Rondelle plate	1	
18	353 502 X1	Boulon assemblage des secteurs	4	
	353 441 X1	Rondelle Grower	4	
	353 918 X1	Ecrou	4	

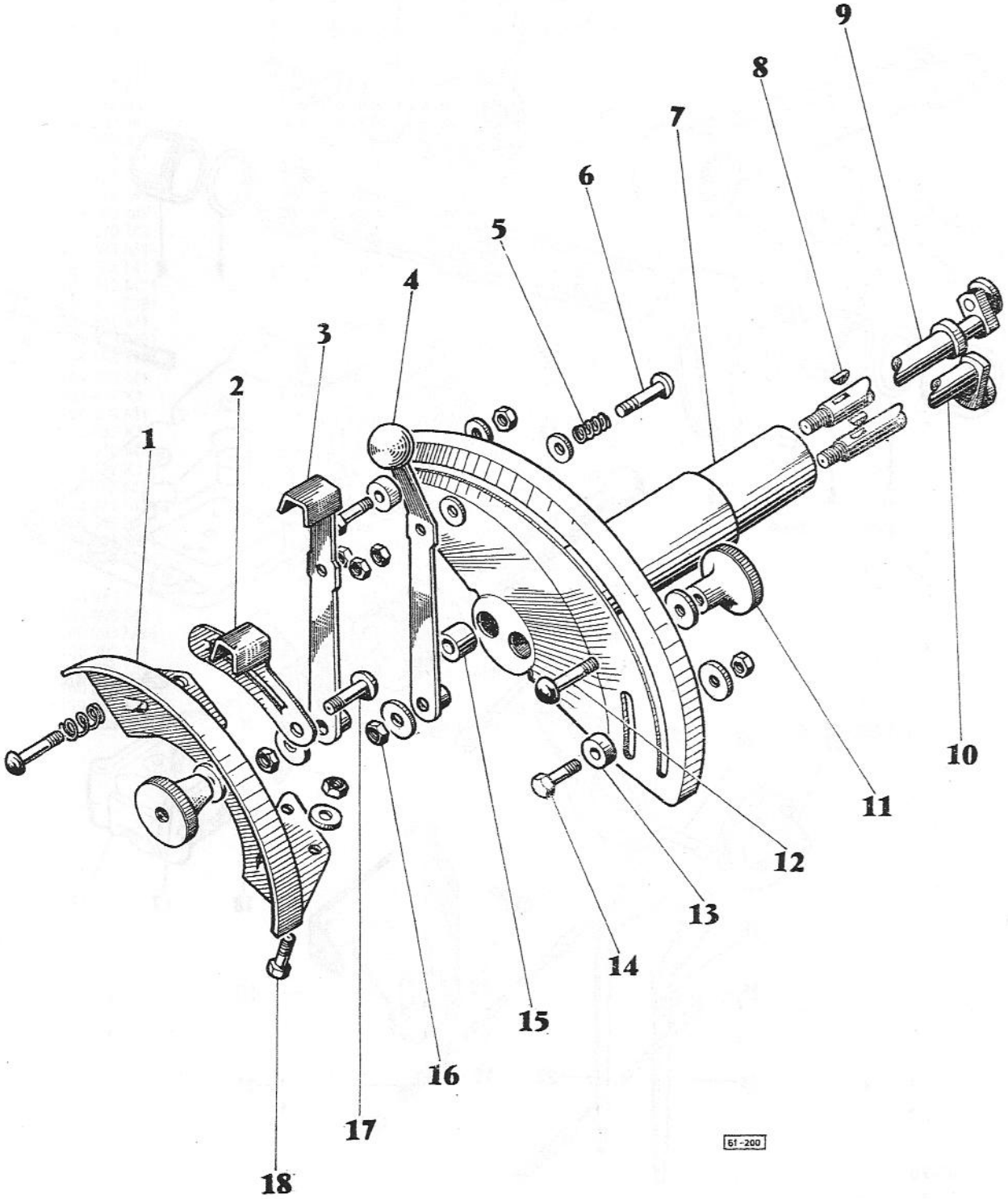
1
2
3
4
5
6
7
8
9
10
11
12
13
14
15
16
17
18
61-200

PISTON ET BRAS DE RELEVAGE

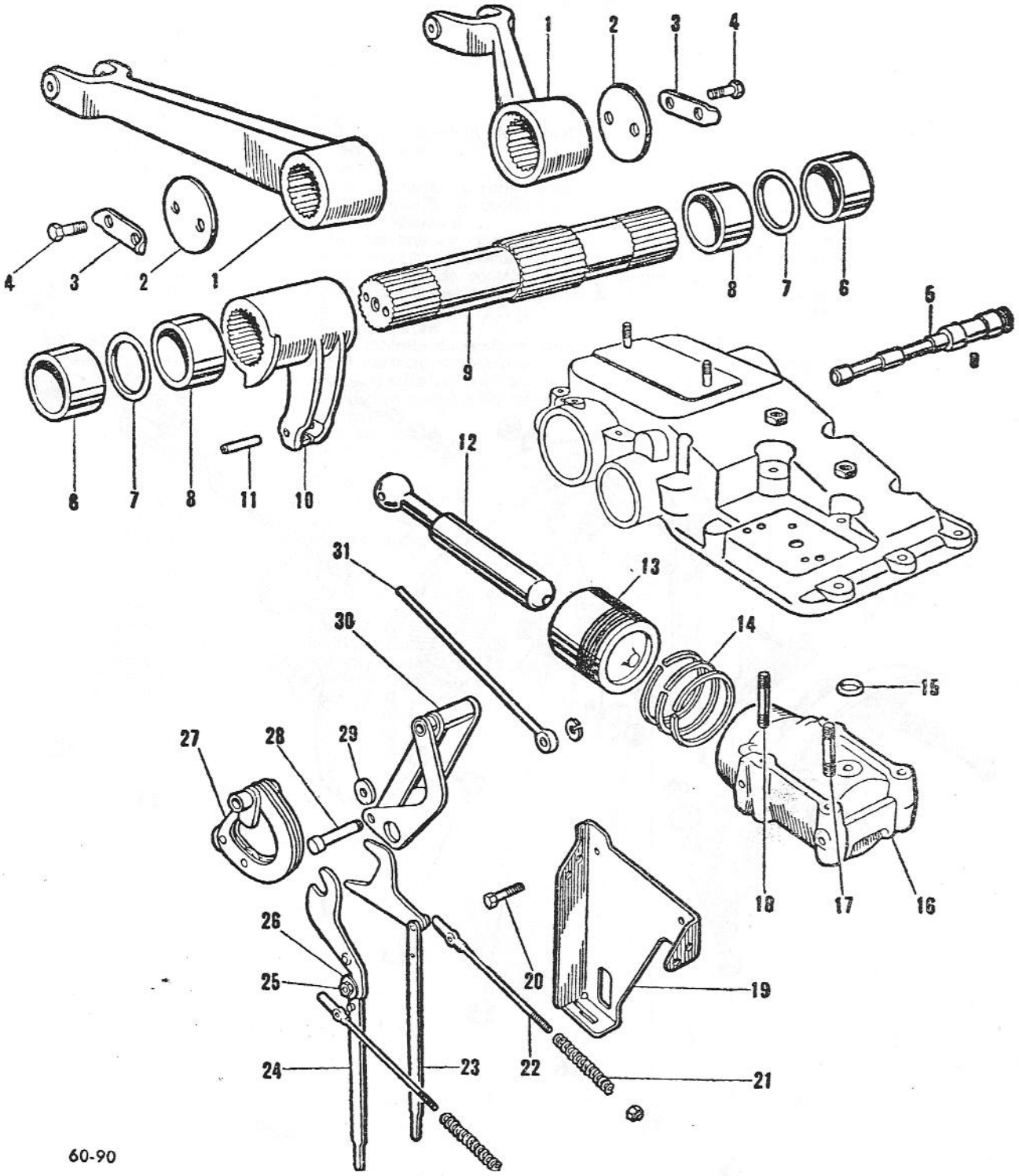

N° REF.	N° DE PIECES	DESIGNATION	QUANTITE	OBSERVATIONS
		PISTON ET BRAS DE RELEVAGE		
1	180 910 M1	Bras relevage	1	Rech. 182 587 M1 et 182 588 M1
2	180 917 M1	Rondelle serrage	2	
3	180 916 M1	Frein vis	2	
4	353 558 X1	Vis fixation bras de relevage	4	
5	180 997 M1	Arbre pivotement des balanciers	1	
	355 286 X1	Vis Allen blocage arbre de pivotement	1	
6	181 018 M1	Bague arbre de relevage	2	
7	195 565 M1	Joint torique arbre de relevage	2	
8	181 018 M1	Bague arbre de relevage	2	
9	184 359 M2	Arbre relevage	1	
10	180 970 M2	Bras poussée	1	
11	195 583 M1	Goupille fixation bielle de poussée	1	
12	180 903 M1	Bielle poussée	1	
13	184 443 M91	Piston	1	
14	830 741 M91	Jeux de segments	3	
15	195 562 M1	Joint torique	1	
16	968 703 M91	Cylindre, compr. n°s 17 et 18 (goujons seulement)	1	
	184 446 M91	Vérin, compr. les n°s 13, 14, 16, 17 et 18	1	
17	184 378 M1	Goujon fixation avant du cylindre	2	
	353 437 X1	Ecrou	2	
18	184 379 M1	Goujon fixation arrière du cylindre	2	
	353 437 X1	Ecrou	2	
19	181 010 M2	Plaque support des fourchettes	1	
20	353 688 X1	Vis fixation plaque support à cylindre	2	
21	181 012 M1	Ressort rappel de fourchettes	2	
22	181 011 M1	Tige articulation de fourchette	2	
	376 447 X1	Ecrou nyloc	2	Rech. 195 663 M1
23	181 001 M91	Fourchette contrôle d'effort	1	
24	181 000 M91	Fourchette contrôle de position, compr. n°s 25 et 26	1	
25	353 918 X1	Ecrou blocage de la came	1	
26	181 008 M1	Excentrique réglage	1	
27	180 993 M91	Balancier fourchette contrôle de position	1	
28	180 990 M1	Axe balancier	1	
	195 575 M1	Circlip arrêt axe de balancier	1	
29	180 991 M1	Galet balancier	1	
30	180 983 M91	Balancier fourchette de contrôle d'effort	1	
31	190 855 M1	Biellette contrôle d'effort	1	Rech. 180 999 M1

N° REF.	N° DE PIECES	DESIGNATION	QUANTITE	OBSERVATIONS
		POMPE HYDRAULIQUE		
	184 472 M93	Pompe hydraulique complète, compr. n°s 1 à 59	1	Rech. 891 946 M91
	184 473 M93	Pompe hydraulique, compr. n°s 1 à 41 et 43 à 59	1	
	187 123 M92	Pompe hydraulique Multipower, compr. n°s 3 à 59	1	
1	354 415 X1	Goupille	1	Sauf sur pompe Multipower
2	180 926 M1	Manchon	4	
3	354 642 X1	Vis d'assemblage	4	
	353 432 X1	Rondelle Grower	4	
4	182 006 M91	Ensemble corps avant de pompe, compr. 195 949 M1 et 195 951 M1	1	
	195 949 M1	Coussinet	1	
	195 951 M1	Pions de centrage	2	
5	195 567 M1	Bouchon	2	
6	190 799 M1	Piston de pompe	1	
	969 345 M91	Ensemble de piston, compr. 190 799 M1 et n° 54	1	Rech. 184 470 M1 pour pompe 891 946 M91
7	195 946 M1	Circlip	1	
8	180 924 M1	Bloc came avant	1	
9	354 039 X1	Goupille fendue	1	
10	180 934 M1	Levier d'oscillateur	1	
11	195 568 M1	Vis d'arrêt	1	
12	195 576 M1	Circlip intérieur	1	
13	180 942 M1	Plaque d'appui du ressort	1	
14	182 001 M91	Corps de l'oscillateur	1	
	182 002 M1	Oscillateur complet, compr. n°s 7 et 12 à 17	1	
15	180 940 M1	Ressort	1	
16	180 937 M91	Tige d'oscillateur	1	
17	180 941 M1	Circlip	1	
18	185 839 M91	Capuchon de crépine	1	
19	185 551 M92	Crépine	1	
	831 907 M1	Joint torique	1	
20	185 555 M1	Cuve de crépine	1	
21	189 373 M1	Boîtier support de crépine	1	
	189 949 M1	*Plaque de fermeture (plus livré, commander 189 505 M91)	1	Pour pompe 891 946 M91
22	180 948 M1	Rondelle	1	
23		Guide d'étanchéité	1	Voir n° 28
24	180 961 M1	Anneau d'arrêt	1	
25	359 002 X1	Joint torique	1	
26		Guide d'étanchéité	1	Voir n° 28
27	183 838 M1	Entretoise	1	
28	189 427 M91	Ensemble valve de contrôle, compr. n°s 23, 26 et 31	1	Rech. 830 744 M91
29	359 002 X1	Joint torique	1	
30	180 947 M1	Douille d'admission	1	
31		Guide d'étanchéité	1	Voir n° 28
32	189 364 M91	Tige poussoir	1	
33	189 366 M1	Joint	1	
34	189 367 M1	Couvercle de boîtier	1	
35	189 368 M1	Guide de levier de valve	1	
	180 950 M1	*Support guide du levier (plus livré, commander 189 505 M91)	1	Pour pompe 891 946 M1
	181 998 M1	*Guide du levier (plus livré, commander 189 505 M91	1	Pour pompe 891 946 M1
	353 666 X1	Vis fixation guide à support	1	Pour pompe 891 946 M91
	353 441 X1	Rondelle Grower	1	

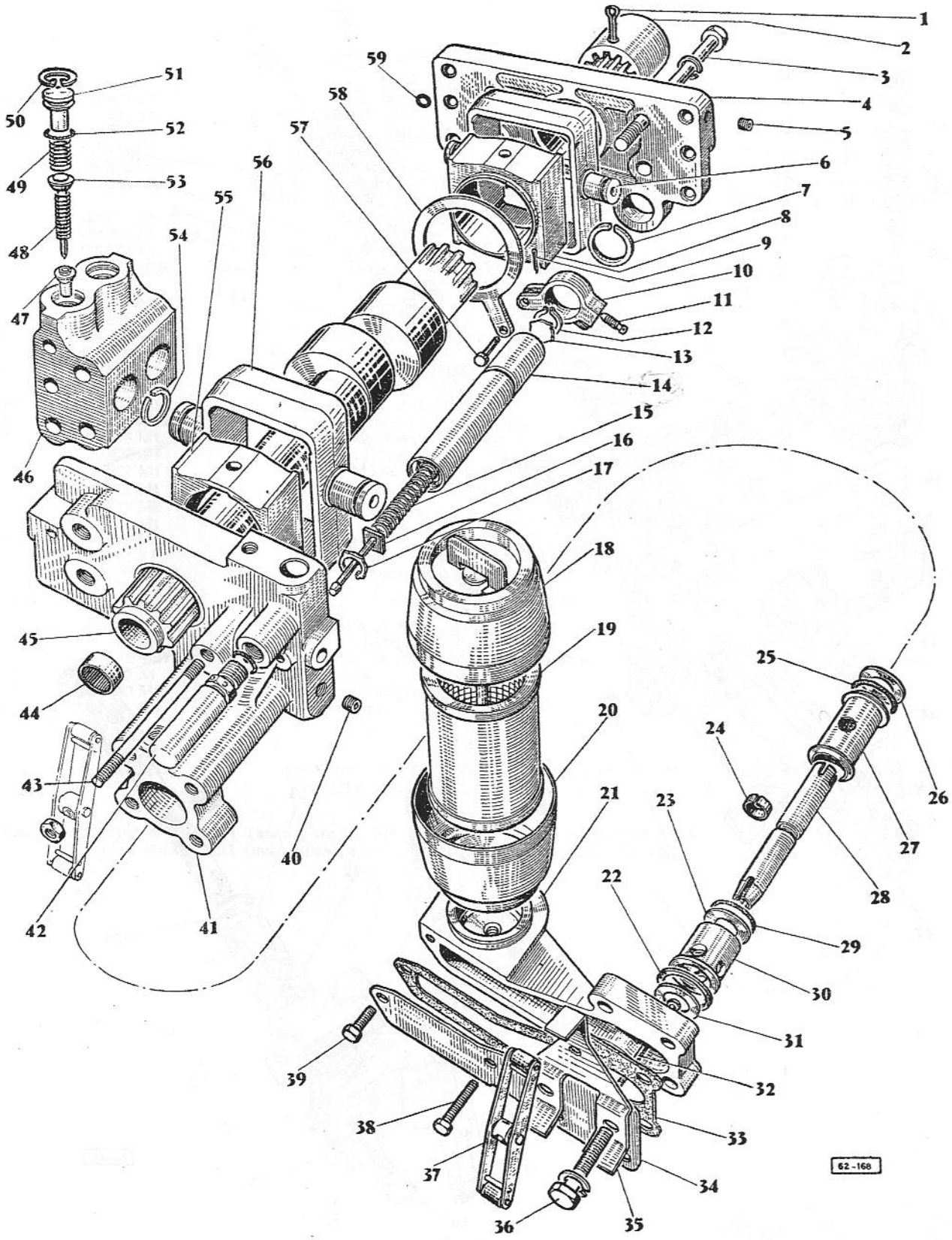
1
2
3
4
5
6
7
8
9
10
11
12
13
14
15
16
17
18
19
20
21
22
23
24
25
26
27
28
29
30
31
32
33
34
35
36
37
38
39
40
41
42
43
44
45
46
47
48
49
50
51
52
53
54
55
56
57
58
59
62-168

POMPE HYDRAULIQUE

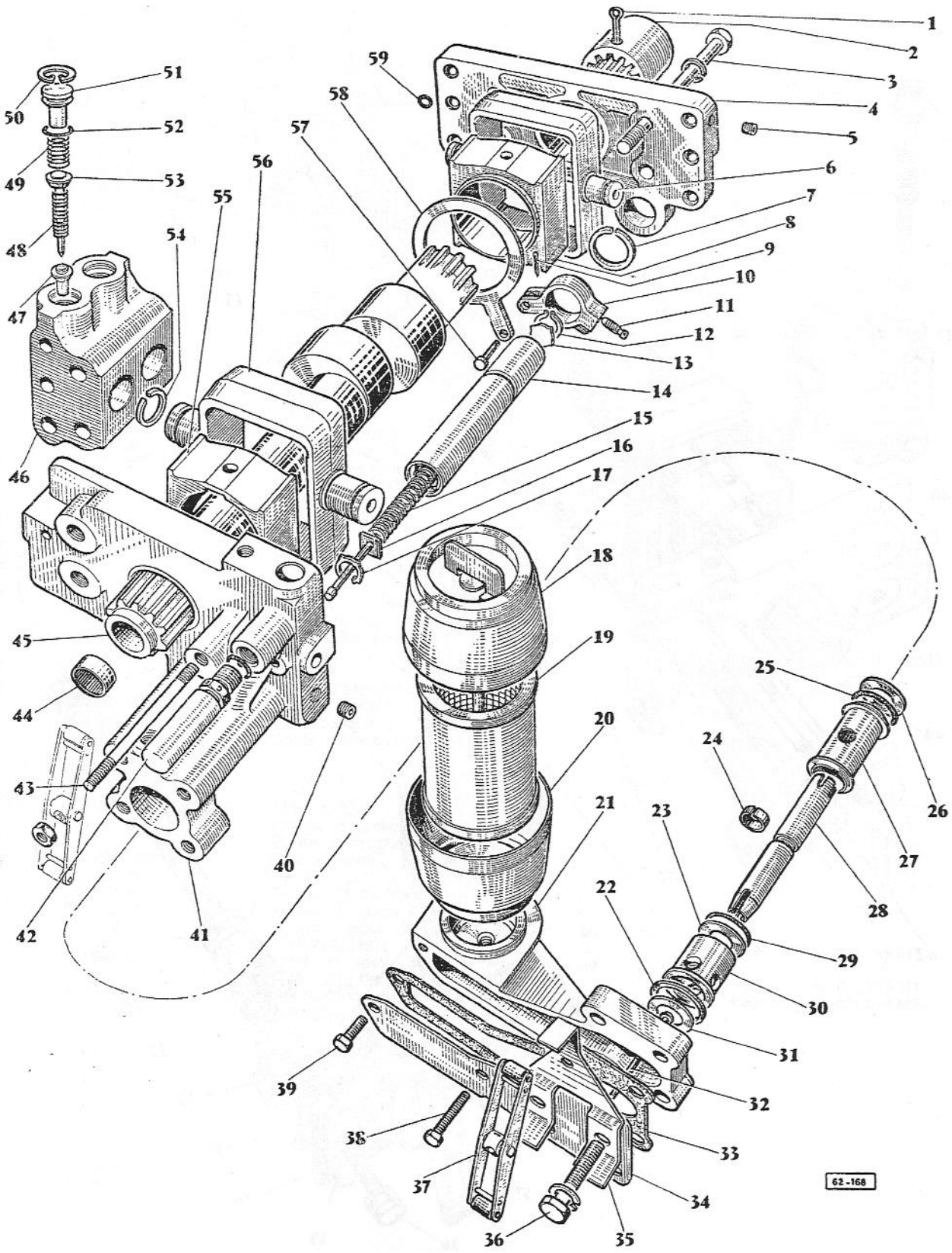

N° REF.	N° DE PIECES	DESIGNATION	QUANTITE	OBSERVATIONS
		POMPE HYDRAULIQUE (suite)		
36	353 683 X1	Vis hex.	4	
	353 446 X1	Rondelle Grower	4	
	353 678 X1	Vis hex.	4	Pour pompe 891 946 M91
	353 446 X1	Rondelle Grower	4	Pour pompe 891 946 M91
37	189 370 M91	Levier de valve	1	
	180 952 M91	Levier de valve (plus livré, commander 189 505 M91)	1	Pour pompe 891 946 M91
38	353 671 X1	Vis hex.	1	
39	353 665 X1	Vis hex.	1	
40	195 581 X1	Bouchon conique	3	
41	182 005 M93	Ensemble corps arrière de pompe, compr. 195 949 M1 et 195 951 M1	1	
	195 949 M1	Coussinet	1	
	195 951 M1	Pion de centrage	2	
42	190 537 M91	Valve de sûreté complète avec joint torique	1	
	831 452 M1	Joint torique	1	
43	182 007 M1	Tige articulation du levier	1	
	195 578 M1	Ecrou nyloc	1	
44	1 000 251 M1	Roulement à aiguilles	1	
45	181 993 M91	Arbre à cames complet, compr. n° 44	1	
46	184 471 M1	Cylindre de pompe	2	
47	180 929 M1	Valve d'admission	4	
48	180 927 M1	Ressort valve d'admission	4	
49	180 928 M1	Ressort valve d'échappement	4	
50	827 718 M2	Circlip } Alternative	4	
	969 393 M1	Circlip } Alternative		
51	181 999 M1	Bouchon	4	
52	359 001 X1	Joint torique	4	
53	180 930 M1	Valve d'échappement	4	
54	190 948 M1	Segment } Alternative	4	
	892 604 M1	Segment } Alternative		
55	180 925 M1	Bloc came arrière	1	
56	180 799 M1	Piston de pompe	1	Rech. 184 470 M1
	969 345 M91	Ensemble de piston, compr. 190 799 M1 et n° 54	1	Pour pompe 891 946 M91
57	354 187 X1	Axe épaulé	1	
58	180 933 M1	Anneau d'oscillation	1	
59	831 519 M1	Joint torique	13	
		NON ILLUSTRE		
	189 505 M91	Ensemble crépine et adaptation, compr. n°s 18 à 21 et 32 à 39	1	Pour rech. de 180 949 M1, 180 950 M1, 180 952 M91, 181 998 M1

Note : La pompe 891 946 M91 (sans filtre) a été montée à partir du tracteur n° 3 536.
La pompe 184 472 M93 (avec filtre) a été montée jusqu'au tracteur n° 3 537.

N° REF	N° DE PIECES	DESIGNATION	QUANTITE	OBSERVATIONS
		ATTELAGE TROIS POINTS		
1	831 513 M1	Broche	1	
	*831 262 M1	Broche	1	
	184 355 M91	Ensemble broche et chaîne, compr. n°s 1, 2, 3	1	
	*183 611 M91	Ensemble broche et chaîne, compr. n°s 1, 2, 3	1	
2	950 371 M91	Goupille Ferguson	1	
3	828 846 M91	Ensemble chaîne, compr. n° 2	1	
	195 559 M1	Crochet	1	
4	968 954 M91	Rotule à gauche	1	
	*969 595 M91	Rotule à gauche	1	
5	968 952 M91	Corps de barre de poussée	1	
6	968 956 M91	Rotule à droite	1	
7	968 944 M1	Tige de relevage gauche	1	
		Ensemble tirant de relevage gauche, compr. n°s 16, 17, 18, 24 et 26	1	
8	183 614 M2	Ressort de blocage	1	
9	194 552 M91	Ensemble broche et chaîne, compr.	1	
	195 589 M1	Broche	1	
	195 340 M1	Chaîne	1	
	195 559 M1	Anneau	1	
	354 078 X1	Goupille fendue	1	
10	969 073 M1	Broche	1	
	969 071 M91	Chaîne et broche, compr. 969 073 M1	1	
	969 072 M91	Ensemble chaîne	1	
	375 195 X1	Goupille fendue	1	
11	968 949 M92	Levier de basculeur, compr. n° 14	1	
	968 948 M92	Levier de basculeur et chaînes, compr. n°s 9, 11, 13 et 14	1	
12	195 346 M1	Goupille Ferguson	1	Rech. 950 371 M91
	195 347 M1	Ressort	1	
	354 076 X1	Goupille fendue	1	
	826 746 M91	Chaîne et goupille, compr. 950 371 M91	1	
13	184 553 M91	Ensemble chaîne de verrouillage, compr.	1	
	195 340 M1	Chaîne	1	
	195 346 M1	Goupille Ferguson	1	Rech. 950 371 M91
	354 078 X1	Goupille fendue	1	
14	969 065 M1	Bague	2	
15	195 648 M1	Rivet	1	
16	180 860 M1	Axe de fourche et de noix	4	
17	354 068 X1	Goupille fendue	4	
18	180 853 M1	Noix d'articulation	2	
19	195 644 M1	Bouchon expansible	1	
20	968 942 M1	Pignon à queue	1	
21	193 066 M1	Manivelle	1	
22	195 457 M1	Roulement de butée	1	
23	181 344 M2	Boîtier	1	
	968 941 M92	Ensemble de boîte de nivellement, compr. n°s 15 à 19 et 23 à 26	1	
24	13 811 X	Graisseur	2	

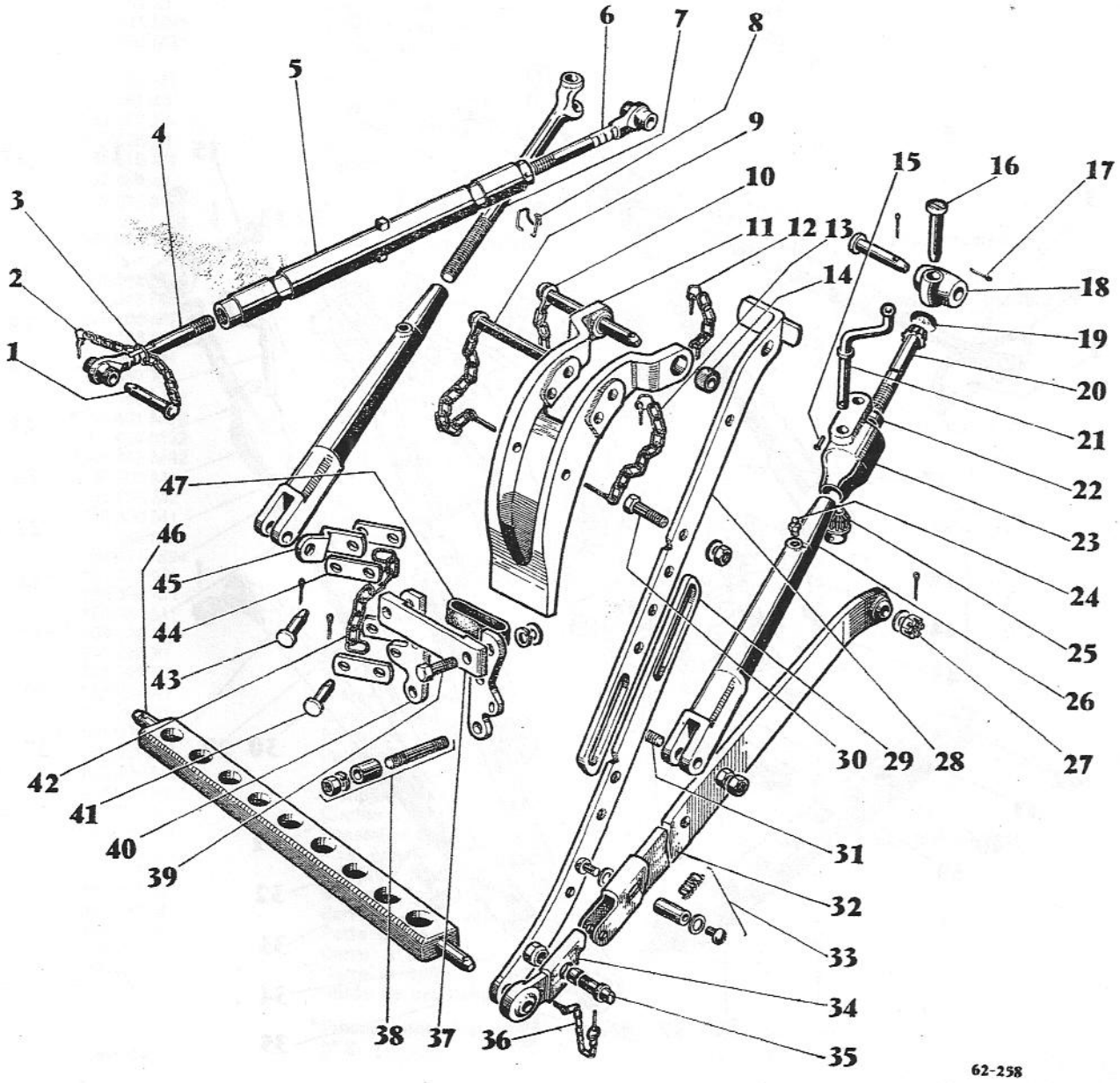
1
2
3
4
5
6
7
8
9
10
11
12
13
14
15
16
17
18
19
20
21
22
23
24
25
26
27
28
29
30
31
32
33
34
35
36
37
38
39
40
41
42
43
44
45
46
47
62-258

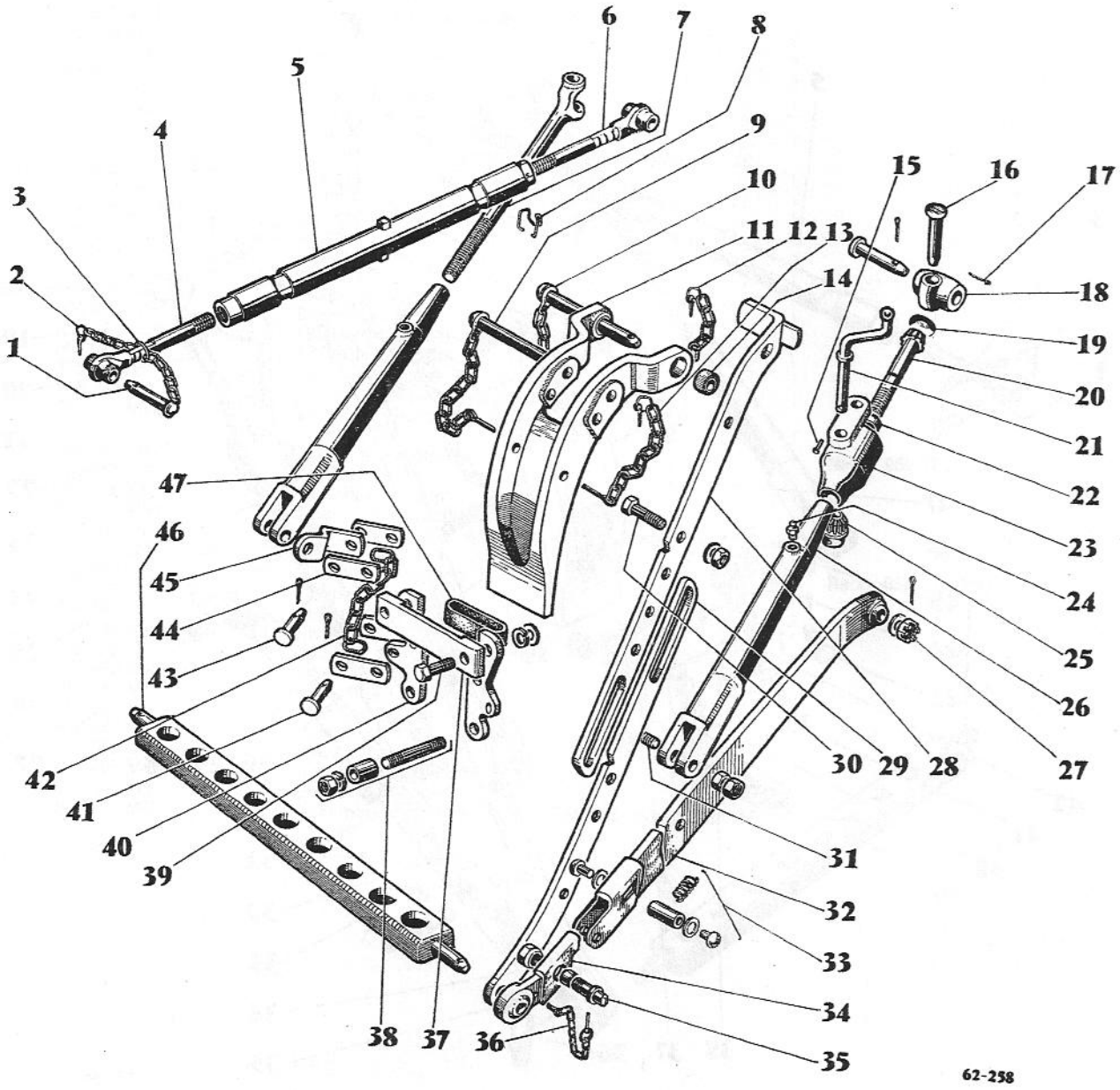
1
2
3
4
5
6
7
8
9
10
11
12
13
14
15
16
17
18
19
20
21
22
23
24
25
26
27
28
29
30
31
32
33
34
35
36
37
38
39
40
41
42
43
44
45
46
47
62-258

N° REF	N° DE PIECES	DESIGNATION	QUANTITE	OBSERVATIONS
		ATTELAGE TROIS POINTS (suite)		
25	181 345 M1	Pignon de levier	1	
26	184 358 M1	Chape	2	
27	353 927 X1	Ecrou crénelé	2	
	353 760 X1	Rondelle plate	2	
	354 059 X1	Goupille fendue	2	
28	968 961 M91	Tirant supérieur	2	
	968 960 M91	Ensemble stabilisateur vertical, compr. n°s 28 à 30	2	
29	968 964 M1	Tirant inférieur	2	
30	353 561 X1	Boulon	6	
	353 772 X1	Rondelle plate	6	
	353 426 X1	Ecrou hex.	6	
31	831 515 M1	Boulon	2	
	353 429 X1	Ecrou hex.	4	
32	969 074 M91	Ensemble barre inférieure gauche (en un seul morceau)	1	Jusqu'au tracteur n° ....
	969 075 M91	Ensemble barre inférieure droite (en un seul morceau)	1	
	969 542 M91	Barre inférieure droite	1	A partir du tracteur n° ....
	969 543 M91	Barre inférieure gauche	1	
33	491 105 M1	Ressort	2	A partir du tracteur n° ....
	188 148 M1	Manchon	2	
	188 359 M1	Rondelle	4	
	353 957 X1	Clou parker T.R.	4	
34	184 463 M92	Rotule droite	1	
	*184 461 M92	Rotule droite	1	
	184 464 M92	Rotule gauche	1	
	*184 462 M92	Rotule gauche	1	
35	186 802 M1	Axe	2	
	491 050 M2	Bague entretoise	2	
	186 809 M1	Ecrou spécial	2	
36	186 946 M91	Ensemble collier et chaîne	2	
	950 371 M91	Goupille Ferguson	2	
37	893 810 M1	Plaque de maintien du levier de basculeur	1	
38	184 380 M1	Goujon	4	
	184 381 M1	Entretoise	4	
	353 432 X1	Rondelle Grower	4	
	353 426 X1	Ecrou hex.	4	
39	353 563 X1	Vis hex.	2	
	353 432 X1	Rondelle Grower	2	
	353 757 X1	Rondelle plate	2	
40	184 560 M1	Patte d'ancrage gauche	1	SNMY
	184 559 M1	Patte d'ancrage droite	1	
41	195 396 M1	Axe épaule	6	
	354 066 X1	Goupille fendue	6	
42	184 377 M1	Chaîne	2	
	969 546 M91	Ensemble chaîne, compr. n°s 40 à 44	2	Rech. 969 026 M91
43	195 396 M1	Axe épaule	2	
	195 415 M1	Goupille fendue	2	
44	184 357 M1	Barrette (côté patte d'attache)	4	
	969 547 M1	Barrette (côté patte d'ancrage)	4	
45	184 368 M1	Patte d'attache	2	
46	180 485 M1	Barre à trous	1	
	*829 032 M1	Barre à trous	1	
47	184 555 M1	Butée de caoutchouc	1	

*Pièces spéciales pour le montage de l'attelage n° 2.

N° REF	N° DE PIECES	DESIGNATION	QUANTITE	OBSERVATIONS
		ATTELAGE ENMY		
1	831 513 M1	Broche	1	
	184 355 M91	Broche et chaîne, compr. n°s 1, 2, 3		
2	950 371 M91	Goupille Ferguson	1	
3	828 846 M91	Ensemble chaîne, compr. n°s 2 et 195 559 M1	1	
	195 559 M1	Crochet	1	
4	968 954 M91	Rotule gauche	1	
5	968 951 M91	Ensemble barre de poussée, compr. n°s 1 à 4, 10, 11 et n° 968 952 M91	1	
	968 952 M91	Corps de barre de poussée	1	
6	961 160 M1	Tige de relevage gauche	1	Rech. 969 910 M1
7	967 039 M1	Noix d'articulation	1	
8	180 860 M1	Axe	1	
	354 068 X1	Goupille fendue	1	
9	180 860 M1	Axe	1	
	354 068 X1	Goupille fendue	1	
10	968 956 M91	Rotule droite	1	
11	183 614 M2	Ressort de blocage	1	
12	184 552 M91	Ensemble broche et chaîne	1	
	195 589 M1	Broche	1	
	195 340 M1	Chaîne	1	
	195 559 M1	Anneau	1	
	354 078 X1	Goupille fendue	1	
	969 071 M91	Chaîne, compr. n° 969 073 M1	1	
13	969 073 M1	Broche	1	
14	968 948 M92	Levier de basculeur, compr. n°s 12, 14, 16, 17	1	
	968 949 M92	Levier de basculeur, compr. n° 16	1	
15	826 746 M91	Chaîne et goupille, compr. 950 371 M91	1	
	195 346 M1	Goupille Ferguson	1	Rech. 950 371 M91
16	969 065 M1	Bague	2	
17	184 553 M91	Ensemble chaîne de verrouillage, compr. :	1	
	195 340 M1	Chaîne	1	
	956 371 M91	Goupille Ferguson	1	
	354 078 X1	Goupille fendue	1	
18	13 811 X	Graisseur	2	
19	195 648 M1	Rivet	1	
20	826 407 M1	Manivelle	1	
21	180 860 M1	Axe de fourche	1	
	354 068 X1	Goupille fendue	1	
22	180 860 M1	Axe de fourche	1	
	354 068 X1	Goupille fendue	1	
23	969 908 M1	Noix d'articulation	1	
24	195 644 M1	Bouchon expansible	1	
25	961 158 M1	Pignon à queue	1	Rech. 969 848 M1
26	965 946 M1	Roulement de butée	1	
27	961 157 M91	Boîte de nivellement 18 à 20, 22 à 26, 28 à 30, 35 et 965 944 M91	1	Rech. 969 846 M1
	965 944 M91	Ensemble boîtier	1	
28	181 345 M1	Pignon de levier	1	

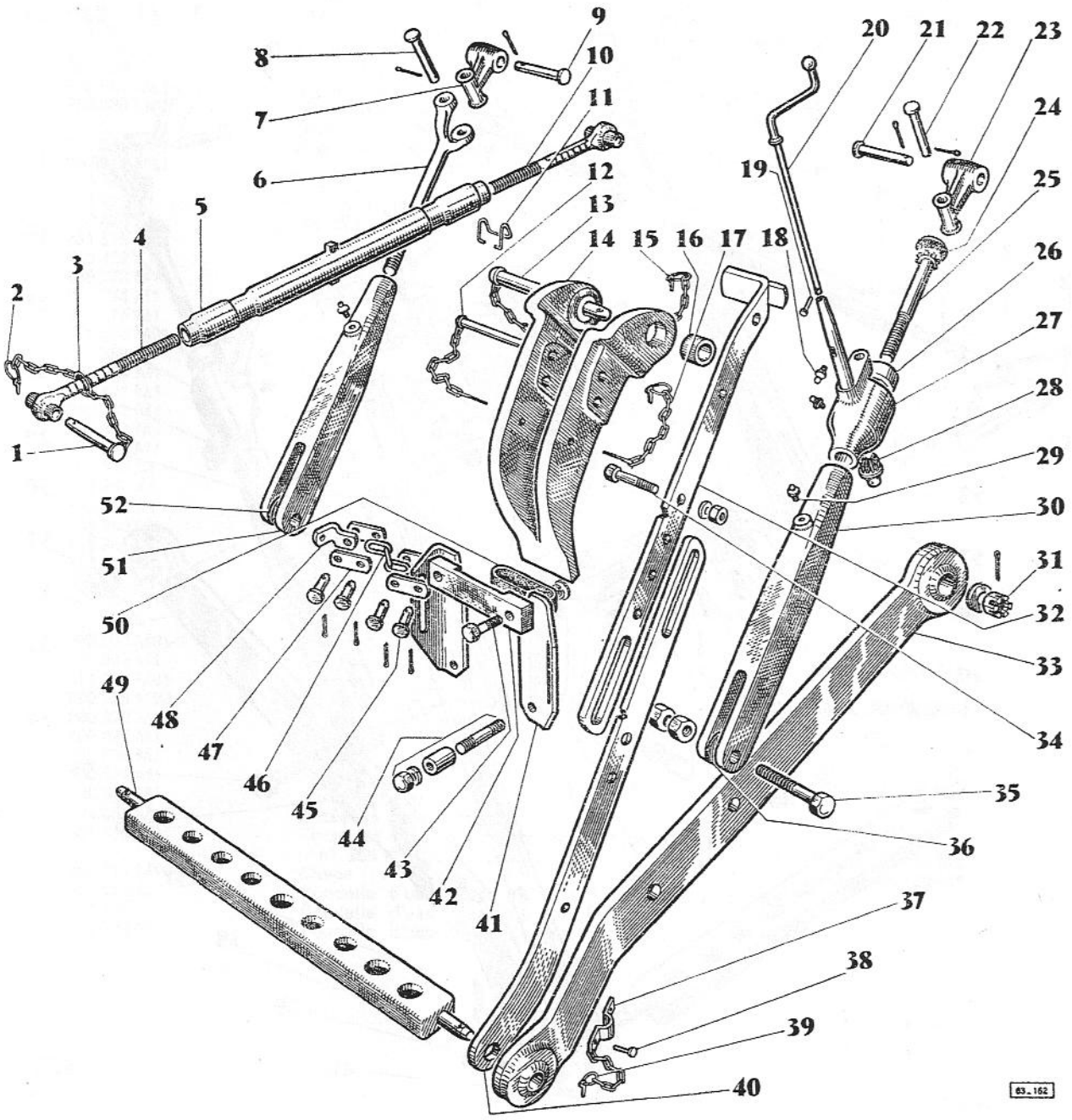
1
2
3
4
5
6
7
8
9
10
11
12
13
14
15
16
17
18
19
20
21
22
23
24
25
26
27
28
29
30
31
32
33
34
35
36
37
38
39
40
41
42
43
44
45
46
47
48
49
50
51
52
63-162

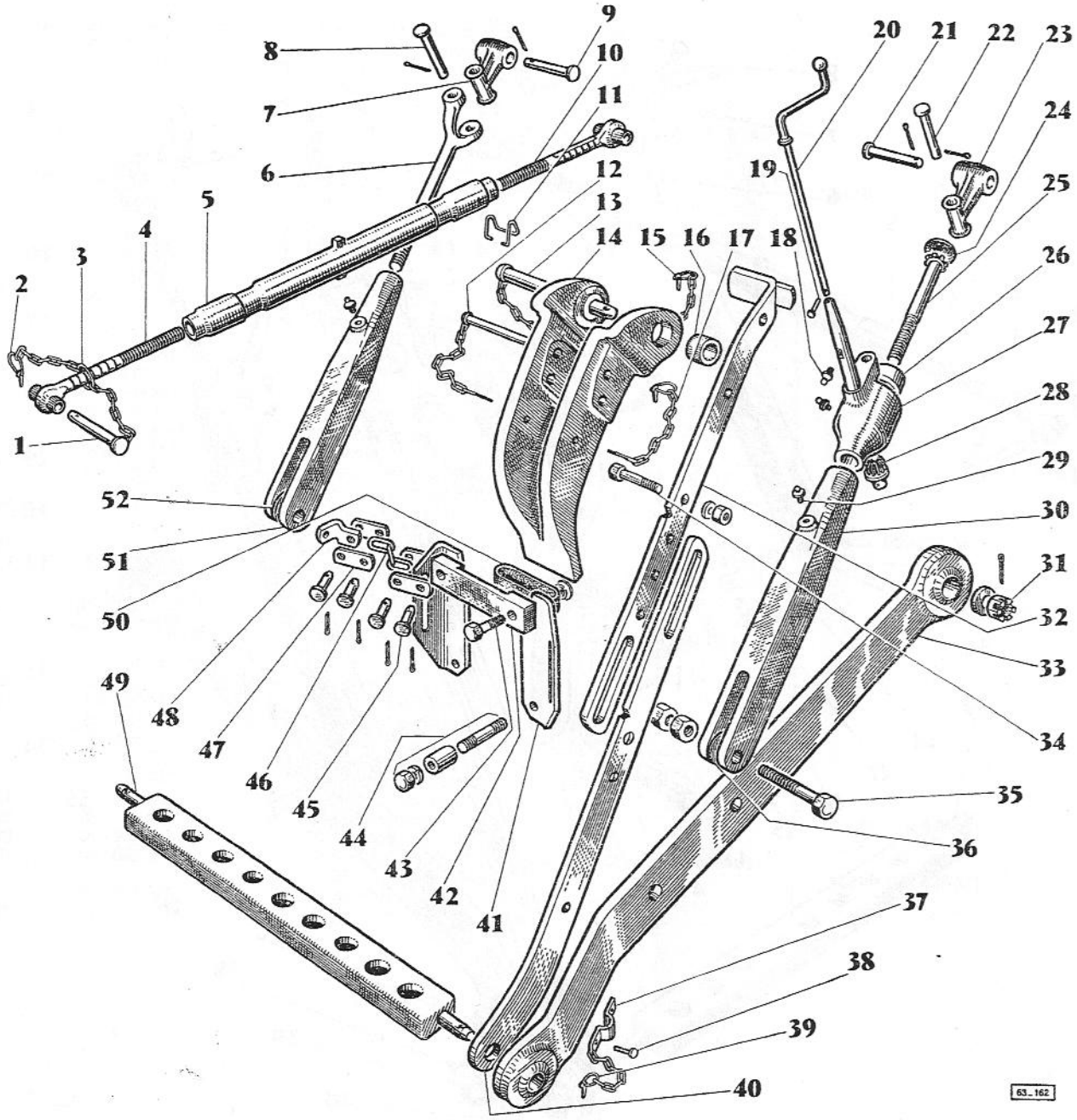
1
2
3
4
5
6
7
8
9
10
11
12
13
14
15
16
17
18
19
20
21
22
23
24
25
26
27
28
29
30
31
32
33
34
35
36
37
38
39
40
41
42
43
44
45
46
47
48
49
50
51
52
63_162

N° REF	N° DE PIECES	DESIGNATION	QUANTITE	OBSERVATIONS
		ATTELAGE ENMY (suite)		
29	13 811 X	Graisseur	2	
30	969 771 M1	Chape	1	Rech. 969 772 M1
31	353 927 X1	Ecrou à créneaux	2	
	353 760 X1	Rondelle plate	2	
	354 059 X1	Goupille fendue	2	
32	968 961 M91	Tirant supérieur	2	
	968 960 M91	Stabilisateur vertical, compr. n°s 34, 40 et 968 961 M1	2	
33	969 911 M91	Bras d'attelage gauche, compr. n°s 35, 36	1	
	969 912 M91	Bras d'attelage droit, compr. n°s 35, 36	1	
34	353 561 X1	Vis hex.	6	
	353 772 X1	Rondelle plate	6	
	353 426 X1	Ecrou hex.	6	
35	831 515 M2	Boulon hex.	2	
	353 429 X1	Ecrou hex.	4	
36	969 773 M1	Rondelle d'usure 0,5	SB	Alternative
	969 774 M1	Rondelle d'usure 1	SB	
	969 775 M1	Rondelle d'usure 1,5	SB	
37	195 646 M91	Ensemble collier et chaîne, compr. n° 37	2	
38	16 898 X	Rivet	4	
40	968 964 M1	Tirant inférieur	2	
41	969 841 M1	Plaque d'ancrage droite	1	
	969 842 M1	Plaque d'ancrage gauche	1	
42	893 810 M1	Plaque de maintien	1	A partir du n° ....
	184 554 M1	Plaque de maintien	1	Jusqu'au n° ....
43	353 563 X1	Vis hex.	2	
	353 432 X1	Rondelle Grower	2	
	353 757 X1	Rondelle plate	SB	
44	184 380 M1	Goujon	4	
	184 381 M1	Entretoise	4	
	353 432 X1	Rondelle Grower	4	
	353 426 X1	Ecrou hex.	4	
45	195 396 M1	Axe épaulé	6	
	354 066 X1	Goupille fendue	6	
	960 565 M91	Ensemble d'axe	2	
	195 340 M1	Chaînette	2	Rech. 960 569 M1
	811 201 M91	Goupille	2	
46	960 528 M92	Chaîne, compr. n°s 42 à 45	2	Rech. 969 920 M91
	969 922 M1	Chaîne trois maillons	2	
47	969 027 M1	Barrette	4	
	960 530 M1	Barrette double	2	
48	960 529 M1	Patte d'attache	2	Rech. 969 921 M1
49	180 485 M1	Barre à trous	1	
50	184 555 M1	Butée de caoutchouc	1	
51	961 159 M91	Tirant de relevage, compr. n°s 6, 7, 8, 29, 48 et n° 969 772 M1	1	Rech. 969 909 M91
	969 771 M1	Chape	1	Rech. 969 772 M1
52	969 773 M1	Rondelle d'usure ép. 0,5 mm	SB	
	969 775 M1	Rondelle d'usure ép. 1,0 mm	SB	
	969 774 M1	Rondelle d'usure ép. 1,5 mm	SB	

ACCESSOIRES

TABLE DES MATIÈRES

Masses roue avant 64

Masses roue arrière 64

Attelage N° 2 (jeu de transformation de l'attelage N° 1) 111

Attelage remorque 121

Cric 122

Poulie PTO 125

Stabilisateurs 126

Masses avant et crochet 130

Accessoires divers 132

Tuyauteries hydrauliques pour remorque 852 et charrue 836 .....
(voir catalogue remorque 852)

N° REF	N° DE PIECES	DESIGNATION	QUANTITE	OBSERVATIONS
		ATTELAGE REMORQUE		
1	956 185 M91	Bras d'attelage, compr. n°s 15, 16 et 17	1	
2	956 191 M92	Ensemble tube intérieur	1	
3	956 184 M1	Tirant gauche	1	
	951 111 M1	Plaque d'identité (N.I.)	1	
	353 448 X1	Clou Parker (N.I.)	4	
	860 701 M1	Label M.F. (N.I.)	1	
4	645 923 M1	Axe long	1	
5	956 175 M91	Cornière gauche	1	
6	818 177 M91	Crochet	1	
7	645 933 X1	Axe court	1	
8	353 433 X1	Rondelle Grower	4	
	353 427 X1	Ecrou hex.	4	
9	645 931 M1	Goujon avant	2	
10	656 174 M91	Cornière droite	1	
11	645 930 M2	Goujon arrière	2	
12	950 371 M91	Goupille Ferguson	1	
13	956 180 M91	Loquet de sécurité	1	
14	956 183 M1	Tirant droit	1	
15	950 371 M91	Goupille Ferguson	1	
16	195 647 M1	Axe	1	
17	952 983 M1	Axe	2	

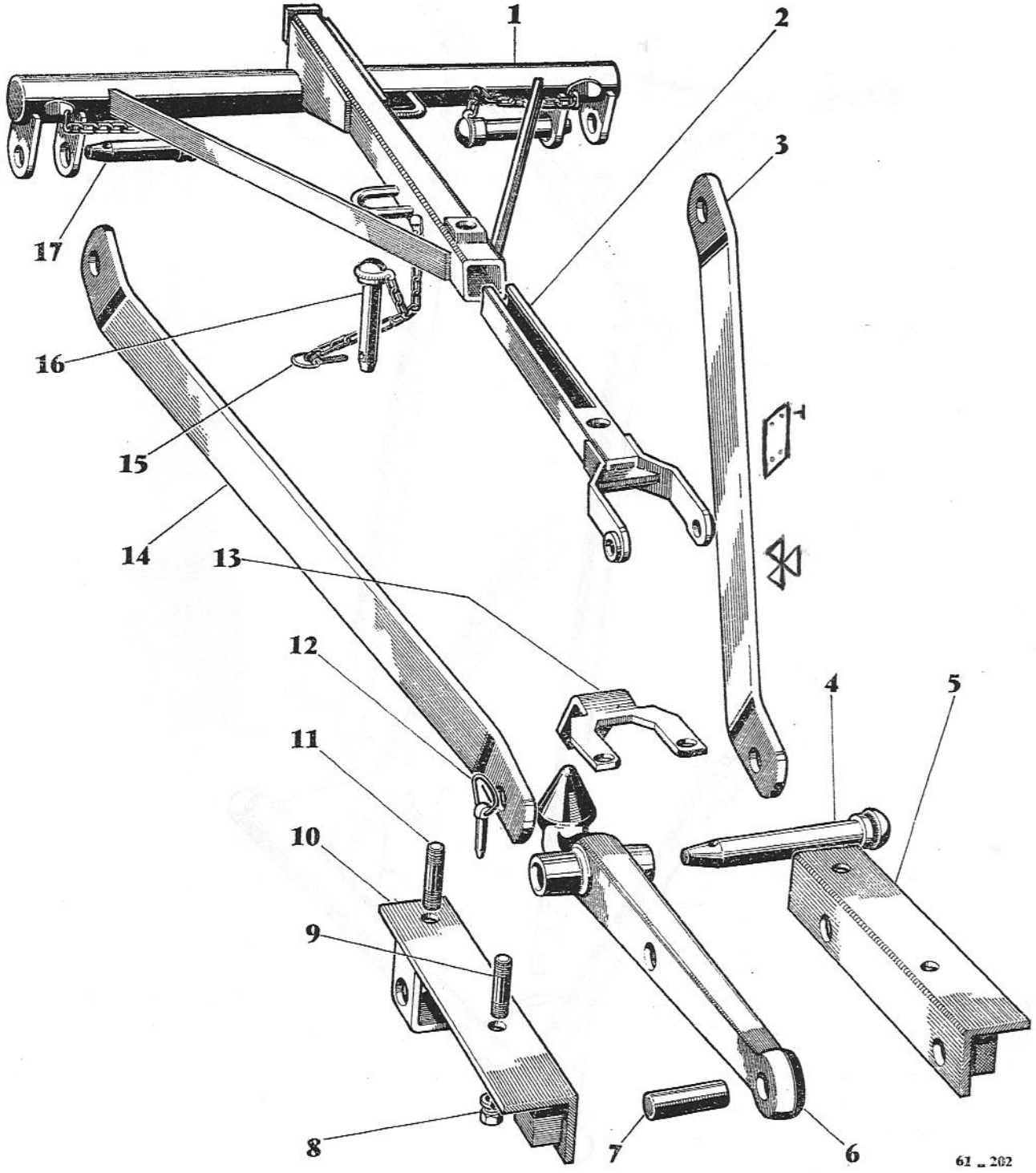
1
2
3
17
16
15
14
13
12
11
10
9
8
7
6
4
5
61 _ 202

CRIC

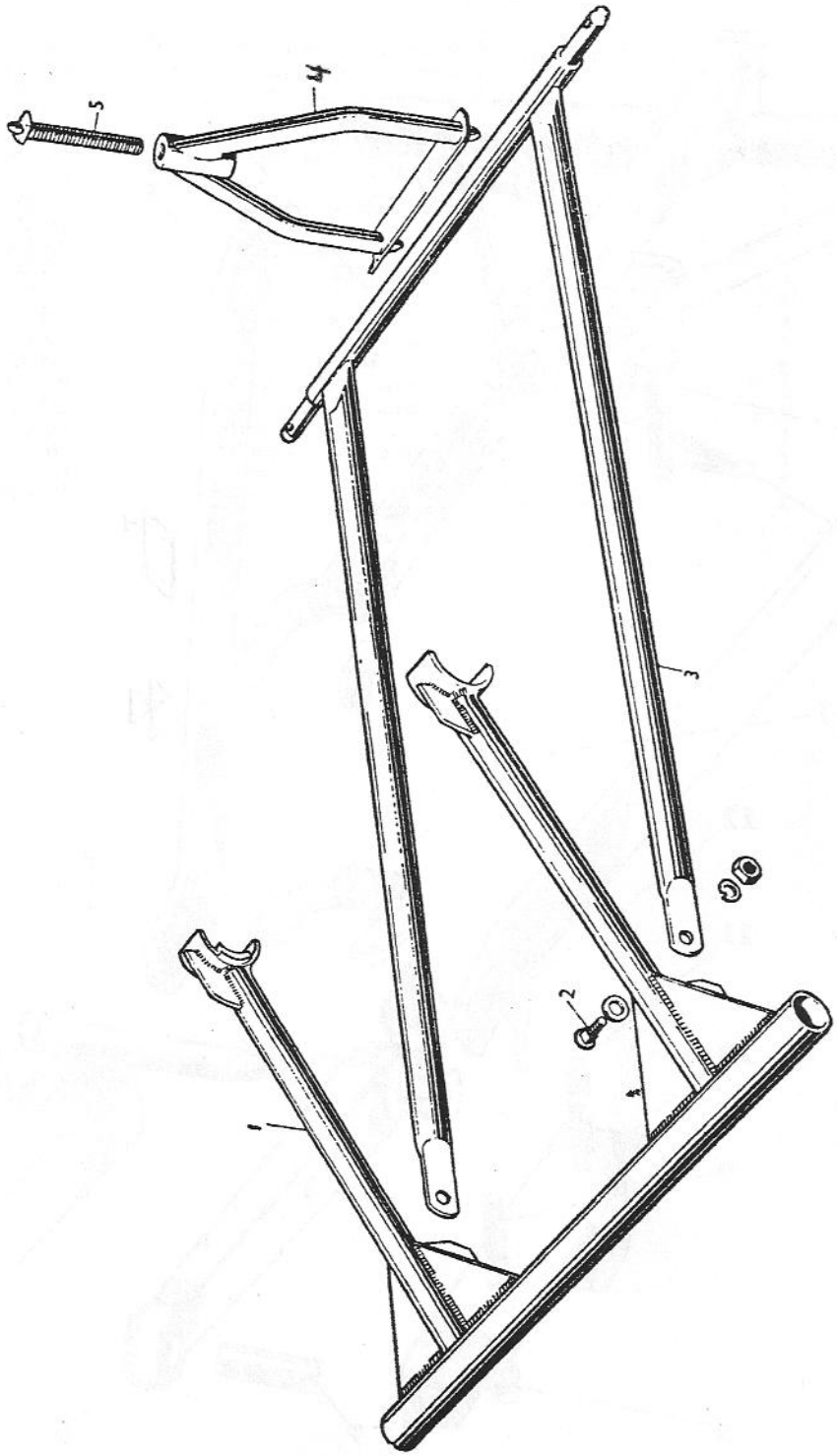

N° REF	N° DE PIECES	DESIGNATION	QUANTITE	OBSERVATIONS
		CRIC		
1	824 315 M91	Support arrière (non vendu séparément)	1	
	824 314 M91	Partie arrière, compr. n°s 1, 2 et 3	1	
2	354 230 X1	Boulon	2	
	824 324 M1	Rondelle spéciale	2	
	353 433 X1	Rondelle Grower	2	
	353 427 X1	Ecrou	2	
3	824 316 M91	Barre de traction	1	
4	824 328 M91	Support avant, compr. n° 5	1	
5	824 327 M1	Vis réglable	1	

N° REF	N° DE PIECES	DESIGNATION	QUANTITE	OBSERVATIONS
		POULIE		
	180 011 M91	Ensemble de la poulie	1	
1	AT 1 040	Roulement	1	
2	195 682 M1	Circlip	1	
3	667 556 M1	Rondelle	1	
4	353 925 X1	Ecrou crénelé	1	
	354 048 X1	Goupille fendue	1	
5	19 467 X	Bouchon expansible	1	
6	195 251 M1	Bouchon de niveau d'huile	1	
7	180 013 M91	Carter poulie avec cuvettes 16 234 X et 15 854 X	1	
8	1 850 222 M91	Roulement	1	
	831 337 M1	Cône et rouleaux	1	
	16 234 X	Cuvette de roulement	1	
9	195 474 M1	Joint d'étanchéité	1	
10	180 020 M1	Moyeu poulie	1	
11	195 527 M1	Joint d'étanchéité	1	
12	675 222 M1	Rondelle	1	
13	353 928 X1	Ecrou crénelé	1	
	354 070 X1	Goupille fendue	1	
14	182 807 M1	Poulie	1	
15	353 558 X1	Vis hex.	4	
	354 432 X1	Rondelle Grower	4	
16	1 850 223 M91	Roulement	1	
	15 853 X	Cône et rouleaux	1	
	15 854 X	Cuvette de roulement	1	
17	180 019 M1	Pignon à queue	1	
18	180 016 M91	Couronne d'entraînement	1	
19	195 472 M1	Roulement aiguilles	1	
20	195 473 M1	Joint d'étanchéité	1	
21	180 021 M1	Joint	1	
22	180 015 M1	Couvercle carter	1	
23	353 698 X1	Vis	5	
	353 432 X1	Rondelle Grower	5	

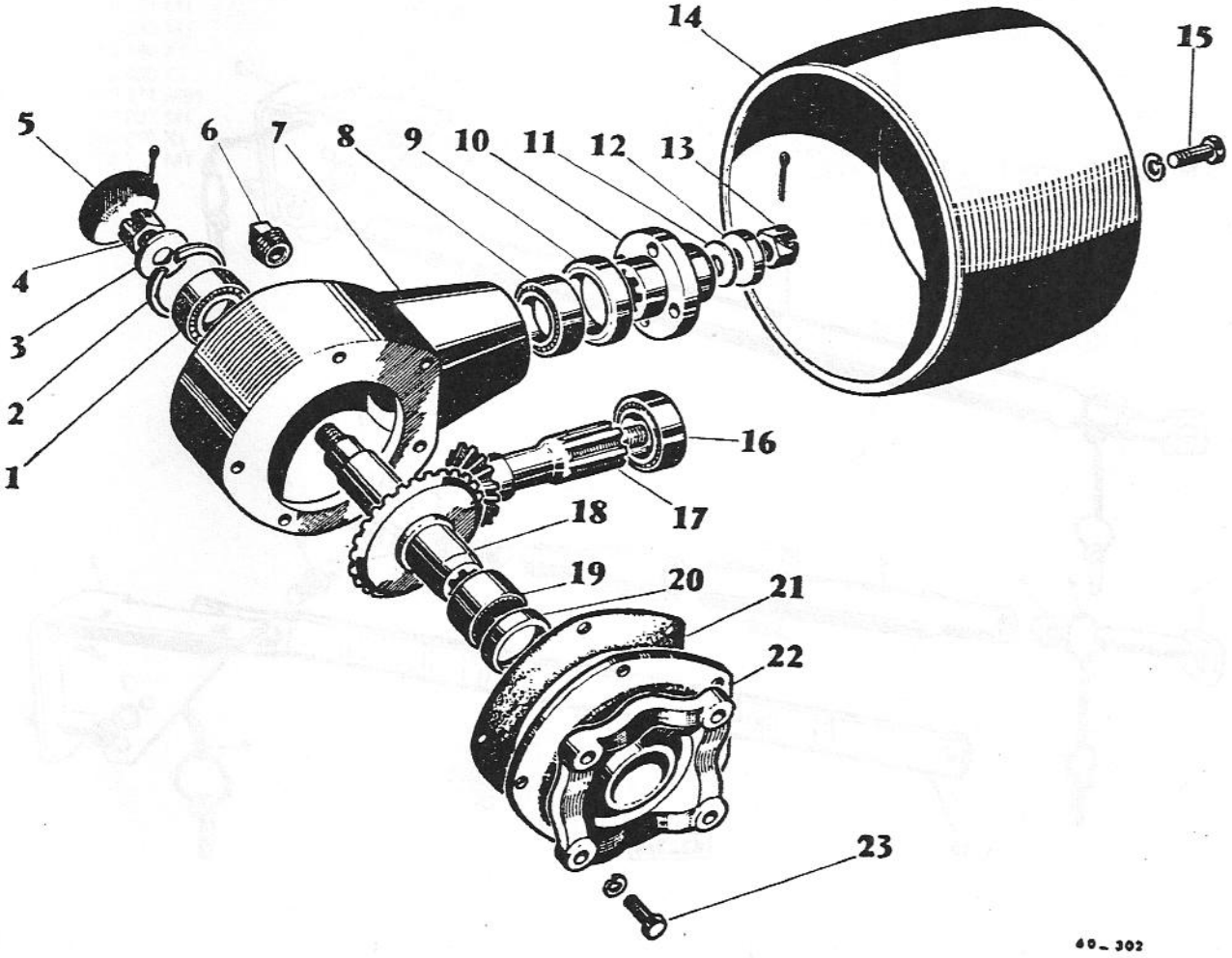
1
2
3
4
5
6
7
8
9
10
11
12
13
14
15
16
17
18
19
20
21
22
23
40_302

STABILISATEUR

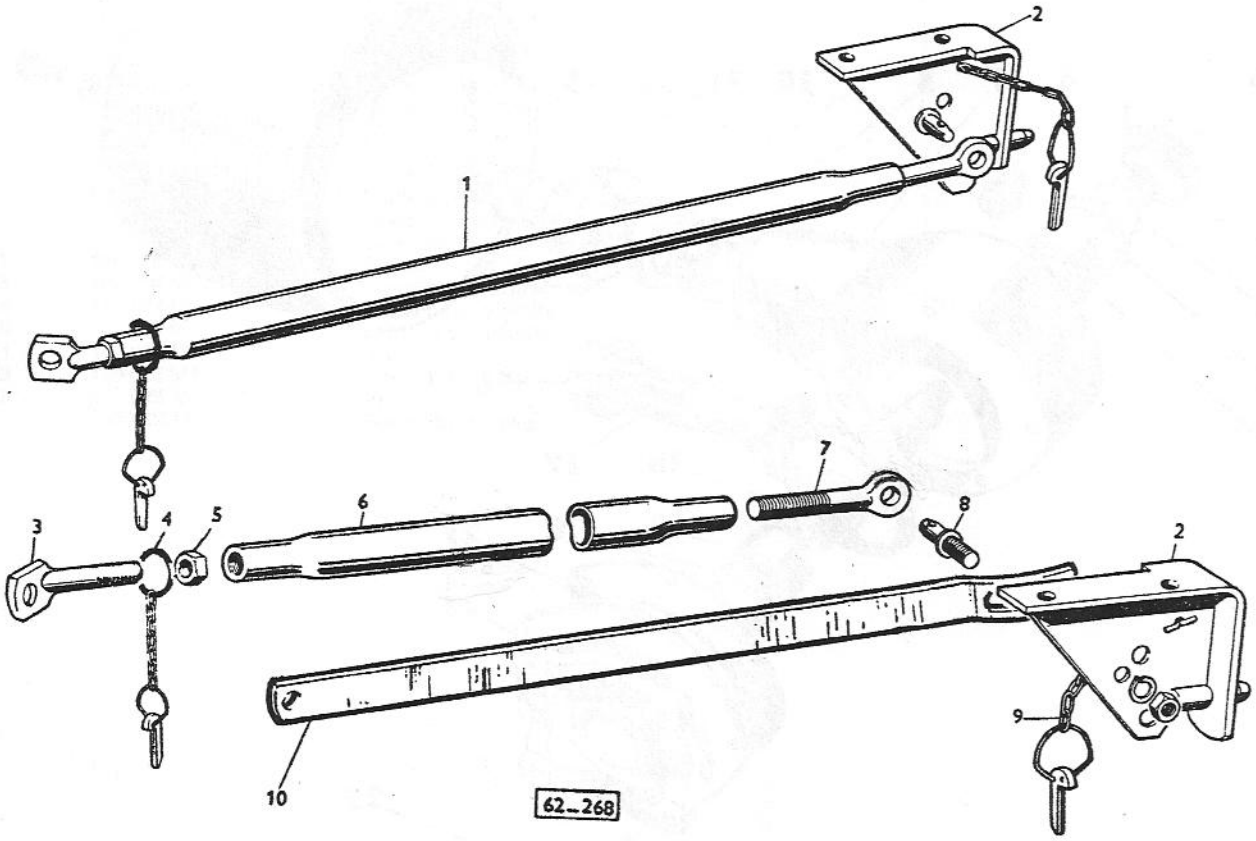

N° REF	N° DE PIECES	DESIGNATION	QUANTITE	OBSERVATIONS
		STABILISATEUR		
1	968 965 M91	Stabilisateur complet, compr. n°s 3 et 5 à 7	2	
2	824 331 M91	Support droit, compr. les n°s 8 et 9	1	
	824 330 M91	Support gauche, compr. les n°s 8 et 9	1	
3	968 966 M1	Boulon à œil côté instrument	2	Jusqu'au n° ....
	184 570 M1	Boulon à œil côté instrument	2	A partir du n° ....
4	184 572 M91	Chaîne et goupille	2	A partir du n° ....
	182 977 M1	Anneau	2	
	950 371 M91	Goupille Ferguson	2	
5	353 435 X1	Ecrou hex.	2	
6	194 569 M1	Tube central	2	Jusqu'au n° ....
	969 599 M1	Tube central	2	A partir du n° ....
7	184 571 M1	Boulon à œil côté support	2	
8	824 332 M1	Axe	2	
	353 440 X1	Rondelle Grower	2	
	353 435 X1	Ecrou hex.	2	
9	950 371 M91	Goupille Ferguson	2	
	646 027 M1	Chaîne	2	
	354 076 X1	Goupille fendue	2	
10	968 967 M1	Stabilisateur	1	Pour charrue à disque et déchaumeuse 839

N° REF	N° DE PIECES	DESIGNATION	QUANTITE	OBSERVATIONS
		STABILISATEUR (ENMY)		
1	969 797 M1	Barre centrale	2	
	969 923 M91	Stabilisateur, compr. n°s 1, 2, 7 à 11	2	
2	969 924 M1	Embout	2	
3	969 929 M91	Support droit	1	
	969 927 M91	Support droit, compr. n°s 3 à 6	1	
	969 928 M91	Support gauche	1	
	969 926 M91	Support gauche, compr. n°s 3 à 6	1	
4	195 342 M1	Chaîne	2	
	354 076 X1	Goupille fendue	2	
	826 746 M91	Chaîne, compr. n°s 4 et 5	2	
5	950 371 M91	Goupille Ferguson	2	
6	969 803 M1	Axe	2	
	353 525 X1	Rondelle	2	
	353 427 X1	Ecrou	2	
7	969 798 M1	Ressort	2	
8	969 925 M1	Embout	2	
9	195 339 M1	Chaîne	2	
	182 977 M1	Anneau	2	
	184 572 M91	Chaîne, compr. n°s 9 et 10	2	
10	950 371 M91	Goupille Ferguson	2	
11	969 803 M1	Axe	2	
	353 427 X1	Ecrou	2	

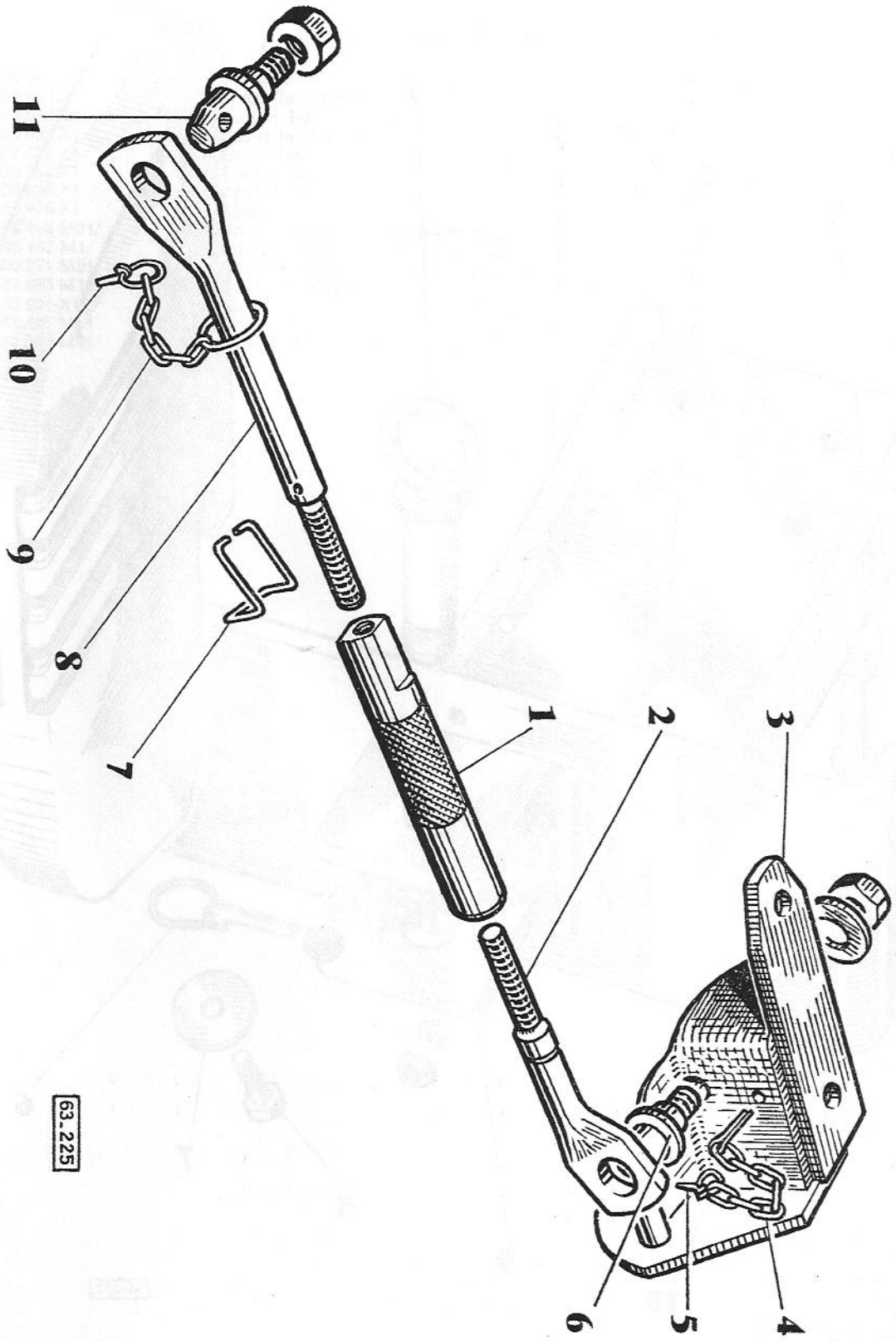
3
4
2
5
1
6
7
8
9
10
11
63-225

MASSES AVANT ET CROCHET

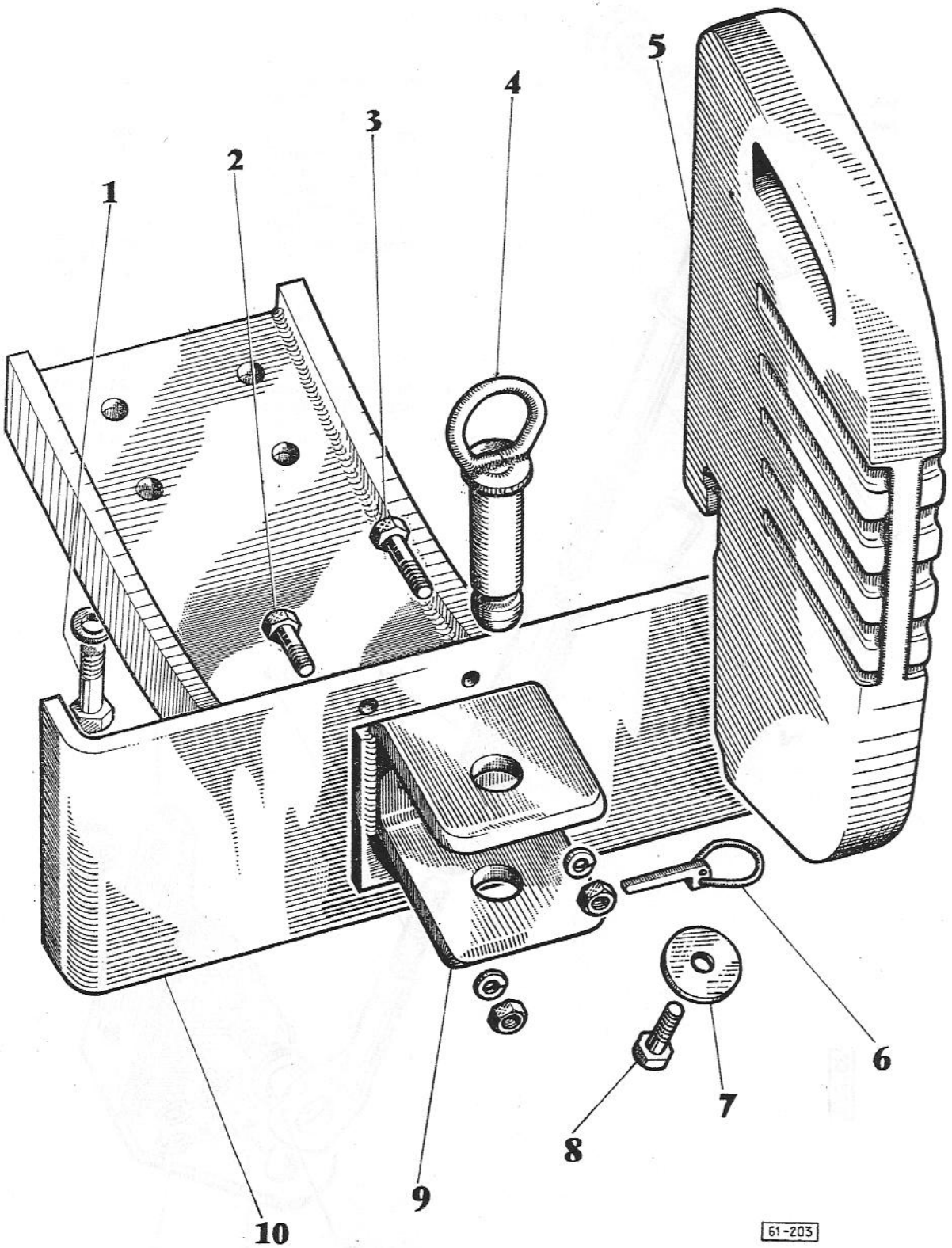

N° REF	N° DE PIECES	DESIGNATION	QUANTITE	OBSERVATIONS
		MASSES AVANT ET CROCHET		
1	353 937 X1	Vis hex.	4	
	353 433 X1	Rondelle Grower	4	
2	353 563 X1	Boulon hex.	2	
	353 432 X1	Rondelle Grower	2	
	353 426 X1	Ecrou hex.	2	
3	353 565 X1	Boulon hex.	2	
	353 432 X1	Rondelle Grower	2	
	353 426 X1	Ecrou hex.	2	
4	955 446 M91	Broche d'attelage, compr. n° 6	1	
5	185 247 M1	Masse avant	8	
6	950 371 M91	Goupille Ferguson	1	
7	831 985 M1	Rondelle d'arrêt	8	
8	353 901 X1	Vis hex.	8	
9	955 440 M91	Chape avant	1	
10	969 084 M91	Porte-masses avant	1	

N° REF	N° DE PIECES	DESIGNATION	QUANTITE	OBSERVATIONS
		ACCESSOIRES DIVERS		
	824 338 M1	Carter protection prise de force	1	

Massey-Ferguson S. A.

Service Central Pièces FRANCE

B. P. 44 JUVISY (S.-et-O.)

Tél 921.90.00 à 09

R. C. Seine 56 B 10.453

Imp. SNIL - PARIS