INDENOR

CARACTÉRISTIQUES

Nb et dispos. cylindres	4 en ligne, 4 temps, chemises humides
Alésage	85 mm
Course	80 mm
Cylindrée	1.816 cm³
Puissance maxi	50 ch
Régime maxi	4.000 tr/mn
Couple maxi	11 mkg
au régime	2.250 tr/mn
Rapport volumétrique	21 à 1
VOLUME DE LA CHAMBRE DE COMBUSTION	
— Total	
— Dans le cylindre	
— Dans le piston	
— Dans le joint	
— Dans la culasse	
— Dans la préchambre	
Pression d'explosion	85 kg/cm²
Pression moyen. effective	
Pression de compression.	45/50 kg/cm² entre 1.000 et 4.000 tr/mn
Système d'injection	chambre turbulence Ricardo Comet V
Poids du moteur	170 kg (sec)
Diamètre du volant	282 mm
Consommation spécifique	

COUPLES DE SERRAGE

Paliers de vilebrequin	9,5 à 10,5 mkg
Têtes de bielles	5,5 à 6,5 mkg
Volant moteur	6 à 7 mkg
Porte-injecteurs	
Bougies de préchauffage	
Culasse	6,5 à 7,5 mkg

COTES ET JEUX DE MONTAGE

CULASSES

Hauteur des culasses	83 mm (82,5 mini)
Epaisseur du joint	0,60 à 0,70 mm (comprimé)
Retrait des soupapes	0,85 à 1,15 mm
Dépasst. chambres turbul.	0 à 0,03 mm

CYLINDRES

Diamètre d'usinage	85 mm (nominal)
Usure ou ovalisation maxi	
Cotes de réalésage	néant
Dépassement des chemises caoutchouc	0,03 à 0,07 mm sans joint
Désaffleurement piston	0 à 0,35 mm retrait
Espace neutre mini	0,733 à 0,93 mm

PISTONS

Diamètre d'usinage	apparlés avec chemises
Jeu de montage	0,095 à 0,125 mm bas de jupe
Hauteur d'axe	58,00 à 58,025 mm
Hauteur totale piston	95,00 à 95,02 mm
Poids du piston	
Tolérance de poids	± 5 g
Diamètre d'usinage axe	27,994 à 28,00 mm
Jeu montage dans piston.	0 à 0,006 mm

SEGMENTS

Nombre	3 étanchélté - 1 racleur
Hauteur	étanch. : 1,978 à 1,99 - racl. : 4,478 à 4,99 mm
Jeu à la coupe	0,30 à 0,45 mm
Jeu dans les gorges	1er : 0,085 à 0,112 - 2e, 3e : 0,06 à 0,087 - racleur : 0,04 à 0,077 mm

BIELLES

Nature des coussinets	Vandervell - VP 2 plomb-indium
Entr'axe	149,975 à 150,025 mm
Jeu sur vilebrequin	0,051 à 0,092 mm
Jeu latéral	0,10 à 0,25 mm
Poids de la bielle	950 à 1.100 g
Tolérance de poids réparation	10 g au montage - 50 g en
Jeu de montage de l'axe.	0,007 à 0,026 mm

VILEBREQUIN

Nature des coussinets	Vandervell - VP 2 plomb-indium
Diamètre usinage portées.	54,994 à 55,009 mm
Cotes réparation	— 0,30 — 0,50 — 0,80 mm - congé : 3 ± 0,25 mm
Longueur des portées	1re : 38,40 à 38,60 - 2e et 4e : 30,40 à 30,60 - 3e : 37,76 à 37,81 - 5e : 34,55 à 34,85 mm
Jeu diamétral des portées	0,052 à 0,098 mm
Jeu latéral du vilebrequin	0,08 à 0,29 mm
Diamètre usin. manetons.	49,984 à 50,00 mm
Cotes réparation	— 0,30 — 0,50 — 0,80 mm - congé : 3 ± 0,25 mm
Longueur des manetons	36,00 à 36,10 mm

ARBRE A CAMES

∅ usinage des portées	41,925 à 41,950 mm
Longueur des portées	20 mm
Jeu diamétral	0,05 à 0,114 mm
Jeu latéral	0,05 à 0,35 mm
Hauteur levée des cames	6,173 mm

SOUPAPES

Longueur totale	116,25 mm
Diamètre des têtes	adm. : 38,5 - éch. : 31,5 mm
Diamètre des queues	adm. : 8,473 à 8,495 - éch. : 8,453 à 8,475 mm
Jeu dans les guides	adm. : 0,025 à 0,069 - éch. : 0,045 à 0,089 mm
Hauteur levée soupapes	8,94 mm

RESSORTS DE SOUPAPES

Longueur libre	ext. : 39 - int. : 35,5 mm
Longueur sous charge	ext. : 24 mm sous 37 kg - int. : 20 mm sous 15,5 kg

GRAISSAGE

Pression au ralenti	1 à 1,3 kg/cm²
Pression en marche	3 kg/cm²
Huiles recommandées	très froid : SAE 10 ou 10 W - tempéré : SAE 20 ou 20 W - chaud : SAE 30
Contenance du carter	2,5 (mini) à 4 litres (maxi)

ÉQUIPEMENTS

	P.M.-SILTO	ROTO-DIESEL (C.A.V.)
Pompe d'injection	A 490 d 01 - 01 - 02 ou 03 (voir dépliant au recto)	DPA 3246226
Dispositif d'avance	automatique	automatique
Régulateur	hydraulique	hydraulique
Injecteurs	OGD 211 D ou OGD 230	BDN 12 SDC - 6335
Porte-injecteurs	BP 36 K 334/02	BKB 35 S 5088
Pompe d'alimentation		
Filtre à combustible	CP 30 A - élément C 112	Compact « F.S » - cartouche SN 573
Préfiltre		
Dynamo	Ducellier 7223 A - 12 volts 350 W	
Régulateur	Ducellier E 8244 A	
Démarreur	Ducellier 6056 A ou G 12 volts	
Batteries	12 volts - 75/90 Ah	
Bougies de préchauffage.	DEP type 53 ou Bosch KE/GSA 10/1	

TYPE : XDP 4.85

Nota : Réglage 4.000 tr/mn
Locomotion

RÉGLAGES

DISTRIBUTION

	Degrés sur volant	Millimètres sur piston
A.O.A.	0	0
R.F.A.	26	77
A.O.E.	30	76
R.F.E.	2	0,02

RÉGLAGE DES CULBUTEURS

— Jeu de marche : adm. 0,25 à 0,30 mm froid
éch. 0,35 à 0,40 mm froid
— Jeu théorique : adm. 0,80 mm
éch. 0,80 mm

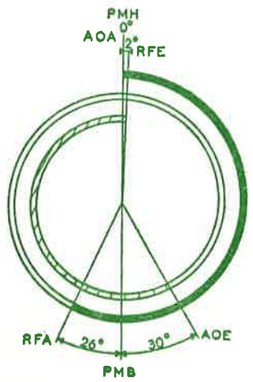

INJECTION

Ordre d'injection . . . . . 1-3-4-2 (n° 1 côté volant)
Calage de la pompe . . 13°30' (Silto : piston levé de 0,72 mm) - 16°±30' (DPA repère E)
Débit de la pompe d'injection :

	SILTO	DPA
— Nombre cm^3	29	7±0,1
— Nombre de tr/mn . .	1.200	1.750
— Nbre coups de piston	1.000	200
— Position de la crémaillère	plein débit	

Tarage des injecteurs . . 115 à 125 (Silto) - 180 kg/cm^2 (DPA)

COTES D'ENCOMBREMENT

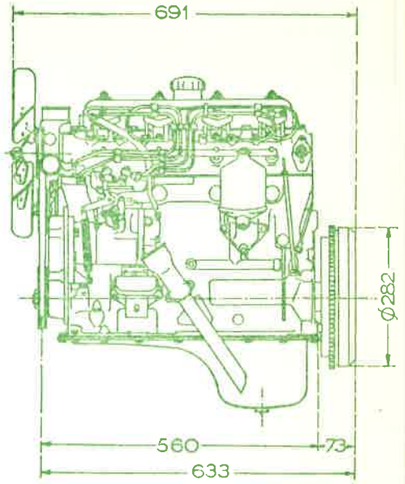

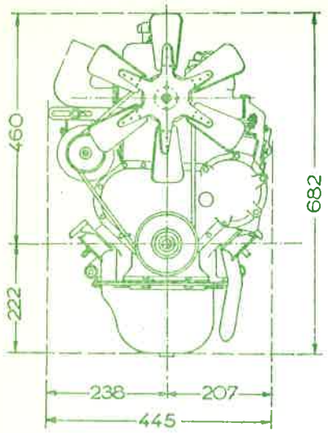

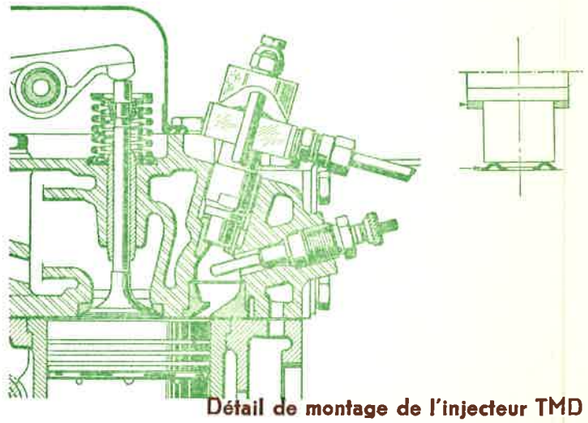

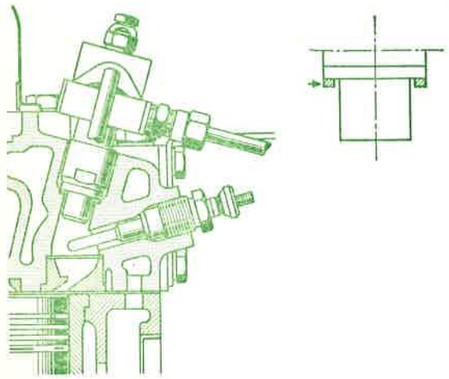

Détail de montage de l'injecteur TMD (à gauche) - XDP (à droite)

POMPE D'INJECTION P.M.-SILTO

TYPE	OBSERVATIONS
A 490 d 01-01	Commandes horizontales
A 490 d 01-06	commandes verticales
A 490 d 01-02	commandes verticales (Peugeot D 4 BD)

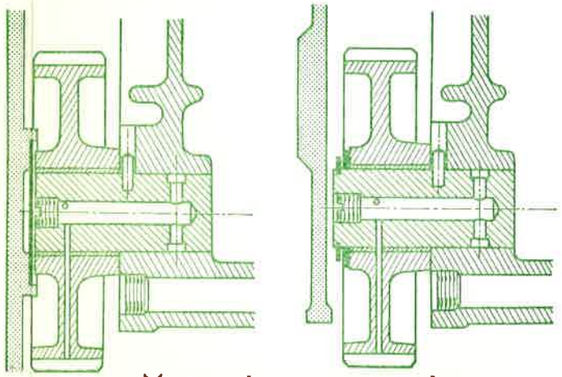

Montage du pignon intermédiaire TMD (à gauche) - XDP (à droite)