HISPANO SUIZA

CARACTÉRISTIQUES

Nb et dispos. cylindres chemises sèches	6 en ligne, 4 temps,
Alésage	108 mm
Course	127 mm
Cylindrée	6.980 cc
Puissance maxi	150 ch
Régime maxi	2.600 tr/mn
Couple maxi	44 mkg
au régime	1.700 tr/mn
Rapport volumétrique	17 à 1
VOLUME DE LA CHAMBRE DE COMBUSTION	
— Total	
— Dans le cylindre	
— Dans le joint	
— Dans la culasse	
— Dans la préchambre	
Pression d'explosion	75 à 80 kg/cm²
Pression moyen. effective tr/mn	7,19 kg/cm² à 2.600
Pression de compression	34 à 36 kg/cm²
Système d'injection	turbulence Hispano-Suiza
Poids du moteur	620 kg
Diamètre du volant	
Consommation spécifique	variable suivant adaptation

COUPLES DE SERRAGE

Paliers de vilebrequin	24 mkg
Têtes de bielles	21,8 mkg
Volant moteur	18 mkg
Porte-injecteurs	3 mkg
Bougies de préchauffage	néant
Culasse	16 mkg

COTES ET JEUX DE MONTAGE

CULASSES

Hauteur des culasses	114 mm
Epaisseur du joint	1 mm (écrasé)
Retrait des soupapes	adm. : 1,45 à 1,8 - éch. : 1,45 à 1,75 mm

CYLINDRES

Diamètre d'usinage	107,86 à 107,90 mm (roder à : 107,935 à 107,948)
Usure ou ovalisation maxi	usure : 0,25 en haut - ovalisation : 0,06 mm maxi
Serrage dans le bloc	0,07 mm
Dépassement des chemises	néant
Désaffleurement piston	0,384 à 0,792 mm (retrait)

PISTONS

Diamètre d'usinage	haut : 107,135 à 107,148 - bas : 107,705 à 107,718 mm
Jeu de montage	haut : 0,80 - bas : 0,23 mm
Hauteur d'axe	76,80 à 76,83 mm
Hauteur totale piston	122,83 mm
Poids du piston	1.350 g
Tolérance de poids	5 g
Diamètre usinage axe	38,095 à 38,100 mm
Jeu montage dans piston.	au pouce à chaud

SEGMENTS

Nombre	3 étanchéité - 2 racleurs
Hauteur	1er : 2,98 mini - 2e, 3e : 2,78 à 2,90 - 4e, 5e : 5,972 à 5,99 mm
Jeu à la coupe	1er : 0,35 à 0,55 - les autres : 0,40 à 0,60 mm
Jeu dans les gorges	1er : conique - 2e : 0,085 à 0,112 - 3e : 0,065 à 0,092 - 4e, 5e : 0,045 à 0,078 mm

BIELLES

Nature des coussinets	métal rose
Entr'axe	215,80 à 215,90 mm
Jeu sur vilebrequin	0,05 à 0,11 mm
Jeu latéral	
Jeu de montage de l'axe.	0,025 à 0,045 mm
Poids de la bielle	2.830 à 3.030 g
Tolérance de poids	10 g

VILEBREQUIN

Nature des coussinets	métal rose
Diamètre usinage portées.	88,820 à 88,845 mm
Cotes rectification	— 0,20 — 0,50 mm
Longueur des portées	1er : 49,2 . 2e, 3e, 5e, 6e : 34,13 - 4e : 51,59 - 7e : 55,6 mm
Jeu diamétral des portées	0,08 à 0,10 mm
Jeu latéral du vilebrequin	0,08 à 0,12 mm
Diamètre usin. manetons.	69,770 à 69,795 mm
Cotes rectification	— 0,20 — 0,50 mm
Longueur des manetons	47,50 à 47,62 mm

ARBRE A CAMES

Diamètre usinage portées.	52,145 à 52,170 mm
Longueur des portées	1er : 34,9 - 2e, 6e : 22,2 - 3e, 5e, 7e : 28,6 - 4e : 50,8 mm
Jeu diamétral	0,05 à 0,09 mm
Jeu latéral	0,10 à 0,15 mm
Hauteur levée des cames.	7,747 mm

SOUPAPES

Longueur totale	161,23 à 161,35 mm
Diamètre des têtes	adm. : 51,38 à 51,50 - éch. : 44,40 à 44,50 mm
Diamètre des queues	adm. : 11,075 à 11,085 - éch. : 11,05 à 11,06 mm
Jeu dans les guides	adm. : 0,035 à 0,065 - éch. : 0,06 à 0,09 mm
Hauteur levée soupapes	9,98 mm

RESSORTS DE SOUPAPES

Longueur libre	ext. : 66 . int. : 58 mm
Longueur sous charge	ext. : 36 mm sous 36 à 39,5 kg - int. : 34 mm sous 31,5 à 35 kg

GRAISSAGE

Pression au ralenti	1,5 kg/cm²
Pression en marche	3,5 kg/cm²
Huiles recommandées	SAE 10 - 20 ou 30, de marque connue, détergente, H.D. ou suppl. 1 selon utilisation
Contenance du carter	16,5 litres

ÉQUIPEMENTS

	LAVALETTE	SIGMA	SIGMA CMS
Pompe d'injection	PE 6 A 70	AX 6 . 75	CMS 6
Dispositif d'avance	PM automatique	sans	PM automatique
Régulateur	RM/SVD	P 2 X ou P 3 X	incorporé
Injecteurs	DN 12 SD 12 (culasse n° 502.282) ou DN 8 S 555 (n° 503.395)	12 G 20 JBP 1 ou 6 G 20 H	14 G 20 K 2
Porte-injecteurs	KB 35	B 35	B 35
Pompe d'alimentation	FP/K 22	LL - 32	LM - 32
Filtre à combustible	FA 11 PFZ M 8	UK	UK + sachet 06
Préfiltre	F 1 S 1 - 1/1 Z	FZ 3 B	FZ 3 B
Dynamo	voir dépliant ci-contre		
Régulateur			
Démarreur			
Batteries			

TYPE : H. S. 102

Nota : Moteur d'adaptation

RÉGLAGES

DISTRIBUTION

	Degrés sur volant	Millimètres sur piston
A.O.A.	17°30	
R.F.A.	52	
A.O.E.	52	
R.F.E.	17°30	

RÉGLAGE DES CULBUTEURS

— Jeu de marche : adm. 0,40 mm froid
éch. 0,40 mm froid

— Jeu théorique : adm.
éch.

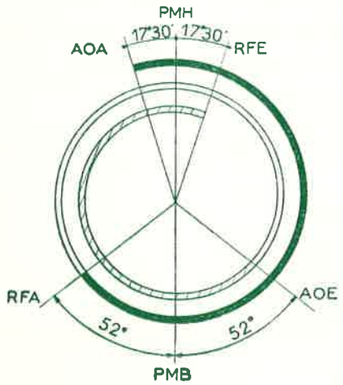

INJECTION

Ordre d'injection 1-5-3-6-2-4

Calage de la pompe . . 10° sur volant (avance à plein retard)

Débit de la pompe d'injection :

— Nombre cc . . . . . } variable suivant application

— Nombre de tr/mn . . }

— Nbre coups de piston }

— Position de la crémaillère . . . . . }

Sens de rotation pompe gauche

Tarage des injecteurs . . 125 kg/cm² (145 pour DN 12)

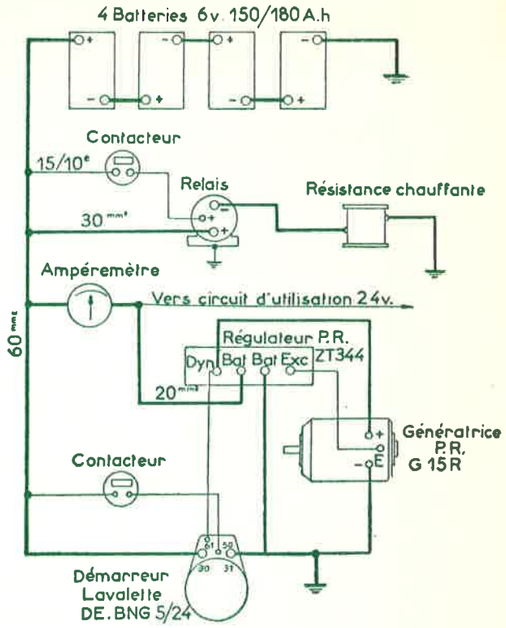

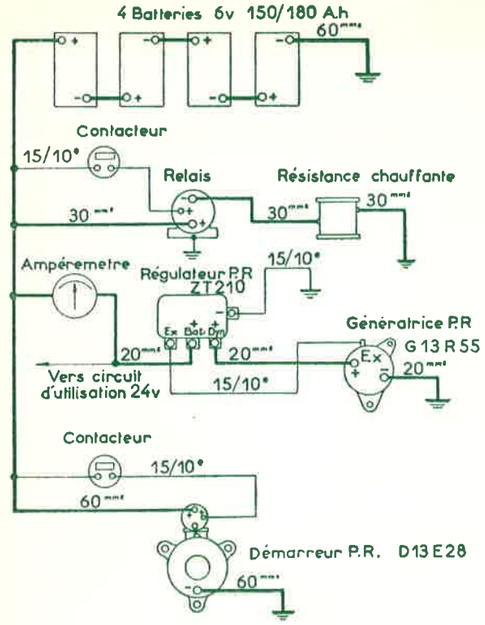

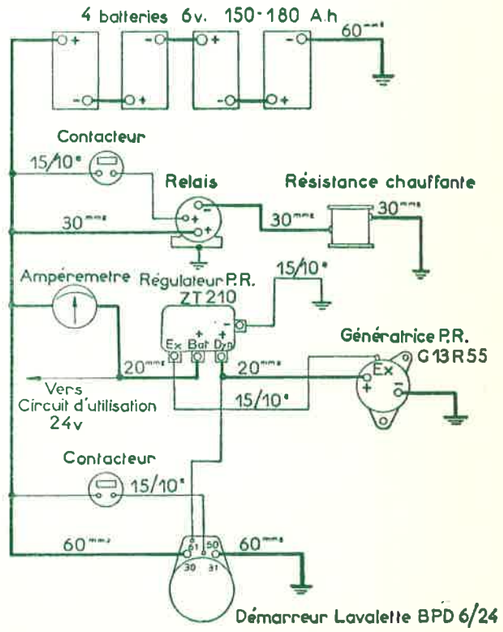

Différents équipements électriques

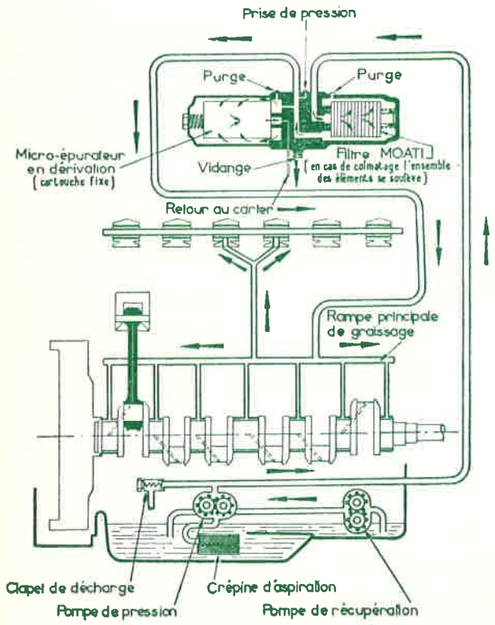

Circulation de l'huile de graissage