SEPTEMBRE 1957 — Ferguson — 951 029 M1

62 Moteur 88 batterie 6V.
2 — 85 — 12V.

CATALOGUE
DE PIÈCES DE RECHANGE

TEA

TRACTEUR ESSENCE

TYPE FF 30 - GS

TEA 20

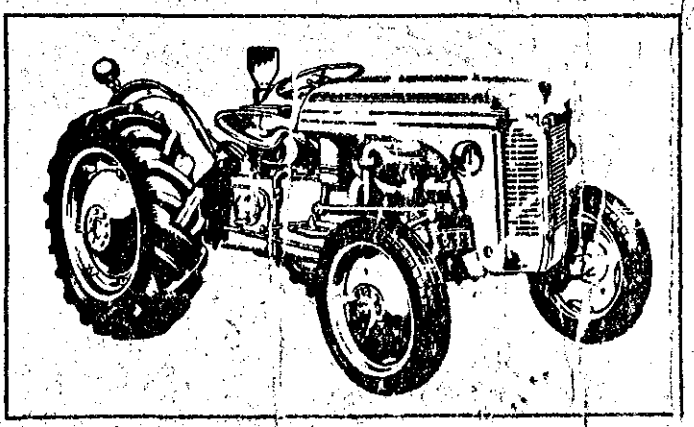

Cie MASSEY-HARRIS-FERGUSON

951 029 M1
SEPTEMBRE 1957

CATALOGUE DE PIÈCES DE RECHANGE

TR CTEUR ESSENCE TYPE FF 30

Les Tracteurs et Outils portés FERGUSON sont étudiés et fabriqués pour assurer un rendement maximum et une longue durée. Toutes les pièces de rechange sont exécutées avec le même soin et la même précision apportés à la fabrication des outils.

SEULES LES PIÈCES DE RECHANGE D'ORIGINE FERGUSON OFFRENT LE MAXIMUM DE GARANTIE ET DE SÉCURITÉ

TABLE DES MATIÈRES

Figures		Pages
1	SIÈGE DU CONDUCTEUR	5
2	COUVERCLE DU RELEVAGE HYDRAULIQUE	7-9
3	SYSTÈME DE RELEVAGE	11
4	POMPE HYDRAULIQUE	13-15
5	ATTELAGE	17
6	TIRANTS DE RELEVAGE	19
7	ARBRE DE PRISE DE FORCE	21
8	MÉCANISME DE L'EMBRAYAGE DE L'ARBRE DE PRISE DE FORCE	23
9	POULIE	25
10	ROUES et AILES	10
11	FREIN (Ancien modèle)	29
11 A	FREIN (Type à came flottante à double action)	31
12	COMMANDE DES FREINS et de l'EMBRAYAGE	33-35
13	CARTER DE PONT ARRIÈRE	37
14	TROMPETTES et MOYEUX	39-41
15	DIFFÉRENTIEL	43-45
16	DIRECTION et TABLEAU DE BORD	47-49
17	COMMANDES DU CHANGEMENT DE VITESSE	51
18	BOITE DE VITESSES	53-55
19	CARTER DE BOITE DE VITESSES et EMBRAYAGE	57-59
20	EMBRAYAGE (Modèle anglais)	61
20 A	EMBRAYAGE (Modèle français)	63
21	BLOC CYLINDRE VILEBREQUIN, VOLANT	65-67
22	ARBRE A CAMES, COUVERCLE DE DISTRIBUTION et RÉGULATEUR	69-71
23	PISTONS, BIELLES, CHEMISES	73-75
24	CARTER D'HUILE, POMPE A HUILE, ARBRE DU DISTRIBUTEUR	77-79
25	CULASSE	81-83
26	POMPE A EAU et VENTILATEUR (Ancien modèle)	85
26 A	POMPE A EAU et VENTILATEUR (Nouveau modèle)	87
27	FILTRE A HUILE TÉCALÉMIT (Ancien modèle incliné)	89
27 A	FILTRE A HUILE TÉCALÉMIT (Nouveau modèle incliné)	91
27	FILTRE A HUILE A.E.F.	93
	FILTRE A HUILE TÉCALÉMIT (Vertical)	95

Date d'édition 9.1957

29	CARBURATEUR ZÉNITH (Ancien modèle)	97-99
29 A	CARBURATEUR ZÉNITH (Nouveau modèle)	101
30	CARBURATEUR HOLLEY	103-105
30 A	CARBURATEUR SOLEX	107
31	FILTRE A AIR	109
32	FILTRE A ESSENCE	111
33	COMMANDES DU RÉGULATEUR	113-115
34	ÉQUIPEMENT ÉLECTRIQUE (6 volts)	117-119
34 A	ÉQUIPEMENT ÉLECTRIQUE (12 volts)	121 à 125
35	RADIATEUR et CAPOT	127 à 131
36	ESSIEU AVANT	133 à 137
37	MOYEU AVANT et FUSÉE	139
38	ÉCHAPPEMENT	141
39	DISTRIBUTEUR S.E.V.	143
40	ÉCLAIRAGE	145 à 151
41	DYNAMO DUCELLIER — Type R 321 J2 SP 35	153-155
42	DYNAMO DUCELLIER — Type 225 J2 SP 9	157-159
43	DYNAMO PARIS-RHONE — Type G 10 R 17 et G 10 R 20	161-163
44	DÉMARREUR DUCELLIER — Type L 121 C2	165-167
45	DÉMARREUR PARIS-RHONE — Type D 10 B 35	169-171

INDEX NUMÉRIQUE

N° PIÈCE	DÉSIGNATION	FIGURE	PAGE
BL 0.018	Bille	2	9
KW 0.636	Clavette	12	35
1.001	Bague	3	11
1.002	Plaque	2	7
1.004	Piston	3	11
1.005	Siège de ressort	2	7
1.010	Rondelle	2	9
1.011	Joint	14	41
1.013	Ressort	3	11
1.015	Noix	6	19
1.017	Joint	4	13
1.018	Bouchon	4-16	13-49
1.020	Joint	2	7
1.024	Axe	14	41
1.025	Axe	14	41
1.026	Tube	13	37
1.028	Goupille et chaîne	5	17
1.032	Patte	5	17
1.033	Boulon à œil	6	19
1.036	Axe	6	19
1.040	Bride	4	15
AT 1.040	Roulement	7	21-23
1.042	Bloc	4	13
1.046	Douille	4	15
1.048	Clapet	4	15
1.050	Ressort	4	13
1.051	Bouchon	4	15
1.053	Valve	4	13
1.054	Goupille	4-33	13-113
1.055	Tige	4	13
1.056	Barrette	4	13
1.057	Ressort	4	15
1.058	Ressort	4	13-15
1.059	Douille	4	13
1.061	Chaîne	5	17
1.062	Disque	2	9
1.063	Segment	3	11
1.064	Ressort	2	7
1.065	Rondelle	3	11
1.066	Rondelle	3	11
1.068	Bielle	3	11
1.069	Joint	2	7
1.070	Pignon	6	19
1.071	Maillon	6	19
1.074	Frein	3	11
1.075	Joint	7	21
1.076	Joint	14	39
1.077	Joint	13	37
1.078	Vis	15	43
1.079	Rondelle	15	43
1.081	Rondelle	15	43
1.086	Circlip	15	43
1.087	Ecrou	15	45
1.088	Rondelle	15	45
1.090	Rondelle	18	53
1.091	Rondelle	18	53
1.092	Arbre	18	55
1.094	Rondelle	18	55
1.096	Axe	17	51
1.099	Plaque	2	7
1.100	Manchon	8	23
1.101	Ressort	4	15
1.102	Ressort	4	15
1.103	Fourchette	8	23
1.104	Arbre	8	23
1.105	Bouchon	7	21
1.106	Manette	8	23
1.116	Fil	15	43
1.120	Bouchon	37	139
1.121	Bouchon	37	139
1.126	Rondelle	37-36	135-139
1.127	Bague	36	135
1.128	Bague	37-36	135 137-139
1.134	Circlip	7-8	21-23
1.139	Jauge	13	37
1.142	Pied	15	45
1.144	Bouchon	4	13
1.145	Goujon	14	41
1.146	Rondelle	5-16	17-49
1.148	Ecrou	3	11
1.150	Bouchon	4-37	13-139
1.151	Ecrou	5	17
1.152	Goujon	2	7
1.153	Ecrou	2	9
1.155	Bouchon	6	19
1.156	Articulation	36	133
1.164	Ecrou	6	19
1.165	Ecrou	36-37	137-139
1.168	Clapet	4	13-15
1.170	Joint	4-16	13-49
1.174	Frette	14	39
1.181	Collier	36	133
1.184	Boulon	5	17
1.185	Bouchon	14	41
1.187	Boulon	14	39
1.188	Entretoise	7	21
1.189	Pied	4	13
1.190	Bague	7	21
1.191	Manchon	7	21
1.192	Arbre	8	23
1.194	Bague	9	25
1.195	Bague	9	25
1.196	Bille	8	23
1.199	Bouchon	9	25
1.203	Bouton	32	111
1.206	Tamis	32	111
1.207	Cuve	32	111
1.212	Vis	32	111
1.216	Garniture	32	111
1.221	Boulon	1	5
1.225	Bague	18	55
1.226	Ressort	8	23
1.227	Boîtier	18	53
1.228	Joint	18	53-57
1.229	Rondelle	15	45
1.230	Bague	19	57
1.231	Cale	18	53
1.232	Cale	18	53
1.233	Cale	18	53
1.234	Cale	18	53
1.235	Cale	18	53
1.236	Cale	18	53
1.237	Cale	18	53
1.238	Boîtier	18	53
1.240	Bague	5	17
1.241	Clavette	2	7
1.243	Rondelle	8	23
1.245	Bouchon	16-13	37-49-57
1.246	Bouchon	19	57
1.249	Goujon	13	37

INDEX NUMÉRIQUE

N° PIÈCE	DÉSIGNATION	FIGURE	PAGE
1.254	Rondelle	16	47
1.255	Joint	16	47
1.256	Rondelle	16	47
1.257	Chapeau	16	47
1.258	Rondelle	16	47
1.259	Ressort	16	47
1.260	Ressort	17	51
1.261	Siège	17	51
1.262	Ecrou	34-34A	117-121
1.264	Ecrou	16	47
1.265	Ecrou	16	47
1.268	Ecrou	14	39
1.270	Couvercle	17	51
1.271	Frein	16	47
1.273	Clavette	21-16	47-67
1.276	Bride	38	141
1.277	Collier	38	141
1.278	Plaquette	18	55
1.279	Bague	16	47
1.280	Bague	16	47
1.287	Ressort	19	57
1.289	Bague	14	41
1.292	Guide	4	13
1.297	Bille	17	51
1.299	Ressort	17	51
1.300	Basculeur	19	59
1.301	Barre	19	59
1.302	Bague	19	59
1.303	Arbre	12	35
1.309	Bague	12	33
1.310	Vis	14	39
1.312	Cliquet	12	35
1.316	Tringle	12	35
1.317	Chape	12	33
1.321	Bague	19	57
1.322	Bague	19	57
1.326	Durite	31	109
1.334	Boulon	35	129
1.338	Garniture	35	131
1.343	Clavette	12	35
1.360	Vis	35	127
1.361	Poussoir	17	51
1.364	Vis	35	129
1.366	Ressort	33	113
1.370	Barre	33	113
1.377	Plongeur	33	115
1.379	Rotule	33	113
1.380	Rotule	33	115
1.383	Collier	38	141
1.385	Boulon	10	27
1.388	Vis	16	49
1.389	Bouchon	25	81
1.390	Joint	25	81
1.391	Ressort	33	115
1.395	Clé	34A	125
1.396	Clé	34A	125
1.398	Barre	34A	125
1.399	Tournevis	34A	125
1.401	Pince	34A	125
1.415	Plaque	35	127
1.416	Rondelle	16	47-121
1.417	Bouchon	19	59
1.424	Entretoise	35	129
1.428	Bouton	33	113
1.429	Poignée	35	127
1.430	Axe	35	127
1.431	Virole	35	127
1.432	Ecrou	35	127
1.433	Levier gauche	35	127
1.434	Levier droit	35	127
1.435	Crochet	35	127
1.436	Crochet	35	127
1.437	Rondelle	35	127
1.438	Ressort	35	127
1.440	Ressort	35	127
1.445	Bride	33	113
1.447	Boulon	33	113
1.448	Rondelle	33	113
1.449	Clé	34A	125
1.450	Vis	35	127
1.454	Articulation	36	131
1.455	Articulation	36	137
1.456	Entretoise	17	51
1.457	Plaque	17	51
1.472	Patte	35	129
1.473	Patte	35	129
1.474	Navette	17	51
1.476	Clavette	37-36	135-139
1.477	Vis	2	7
1.481	Goujon	16	47
1.482	Boulon	18	55
1.483	Bague	18	53
1.484	Vis	4	13
1.485	Rondelle	18	53
1.488	Chape	12	35
1.496	Patte	34	119
1.497	Patte	34-34A	117-119 123-125
1.498	Attache	34-34A	117-123
1.499	Capuchon	34-34A	119-125
1.502	Cale	13	37
1.503	Cale	13	37
1.504	Cale	13	37
1.506	Clé	34-34A	117-123
1.507	Goujon	17	51
1.509	Bague	37-36	133-139
1.514	Ecrou	17	51
1.515	Arbre	12	35
1.516	Arbre	12	35
1.518	Tringle	12	35
1.519	Pignon	11	29
1.520	Pignon	11	29-31
1.521	Vis	11	29
1.522	Vis	11	29
1.523	Ecrou	11	29-31
1.526	Goupille	11	29
1.527	Entretoise	11	29
1.528	Goujon	11	29-31
1.529	Ecrou	11	29-31
1.530	Came	11	29
1.531	Boulon	11	29-31
1.532	Rondelle	11	29-31
1.533	Rondelle	11	29-31
1.534	Ecrou	11	29-31
1.535	Collier	11	29
1.536	Vis	11	29
1.537	Couronne	11	29-31
1.538	Bille	11	29-31
1.540	Rondelle	11	29-31
1.541	Circlip	11	29-31
1.542	Rondelle	11	29-31
1.544	Ressort	11	29
1.547	Vis	16	49
1.564	Bouchon	35	129
1.565	Guide et clapet	4	15
1.567	Tringle	35	129
1.568	Durite	35	131
1.569	Axe	36	137

Date d'édition 9.1957

INDEX NUMÉRIQUE

N° PIÈCE	DÉSIGNATION	FIGURE	PAGE
1.574	Joint	38	141
1.575	Durite	31	109
1.576	Rondelle	4	13
1.578	Bague	16	49
1.583	Goujon	19	57
1.586	Goujon	6	19-59
1.610	Levier	33	113
1.804	Bride	16	49
1.805	Ecrou	16	49
1.806	Rondelle	16	49
1.807	Ecrou	31	109
1.809	Plaque	35	131
1.814	Clé	34A	125
1.815	Ecrou	2	9
1.821	Pallier	12	33
1.822	Pallier	12	33
1.824	Carter	19	57
1.825	Rondelle	12	33
1.826	Rondelle	12	33
1.827	Bride	6	19
1.828	Bride	6	19
1.830	Boîtier	16	47
1.873	Sélecteur	17	51
1.877	Vis	31	109
1.880	Durite	31	109
1.884	Capuchon	34	119
1.885	Goujon	14	39
1.886	Protège-rotule	36	133-137
1.887	Protège-rotule	36	133
1.888	Circlip	36	133
1.897	Bouchon	35	129
1.900	Frein	35	129
1.903	Bouton	14	39
1.905	Pignon	6	19
1.912	Rotule	33	115
1.917	Rondelle	33	113
1.919	Patte	34	117
1.920	Joint	37	139
1.921	Patte	32	111
1.922	Plaque	32	111
1.923	Protège-rotule	36	133
1.934	Goupille et chaîne	5	17
1.935	Chaîne	5	17
1.940	Joint	35	131
1.943	Joint	17	51
1.944	Garniture	16-35	47-129
1.954	Patte	38	141
1.957	Câble	34-34A	119-125
1.975	Axe	12	35
1.976	Ecrou	37	139
1.977	Axe	3	11
1.978	Articulation	36	133
1.979	Articulation	36	133
1.984	Collier	36	133
1.993	Ecrou	9	25
1.994	Vis	17	51
1.999	Ecrou « Simmonds »	11	29-31
2.012	Tableau de bord	16	47
2.013	Goupille et chaîne	5	17
2.018	Faisceau	34A	123
2.019	Câble B.T.	34-34A	119
2.020	Câblerie	34	119
2.021	Conducteur	34-34A	117-121
2.050	Biellette	33	113
2.057	Manchon et bague	18	53
2.070	Collier	31	109
2.071	Collier	35	131
2.072	Collier	35-31	109-131
2.073	Collier	31	109
2.112	Tringle	33	113
2.127	Plateau	2	9
2.129	Garniture	35	129
2.130	Garniture	35	129
2.131	Plaque	35	129
2.143	Conducteur	34-34A	117-121
2.152	Vis	34-34A	117-121
2.165	Palier	15	45
2.167	Butée	2	9
2.171	Bague	14	39
2.172	Soupape	4	15
2.173	Corps	4	15
2.174	Siège	4	15
2.175	Cale	4	15
2.177	Circlip	7	21
2.181	Joint	4	13
2.182	Basculeur	5	17
2.183	Robinet	35	131
2.185	Couple conique	9	25
2.190	Poulie	9	25
2.191	Boulon	15	43
2.198	Axe	3	11
2.201	Patte	34	119
2.202	Garniture	34	119
2.210	Raccord	32	111
2.212	Ecrou	32	111
2.213	Raccord	32	111
2.231	Tringle	33	113
2.248	Boîtier	16	47
2.250	Rondelle	32	111
2.262	Déflecteur	4	15
2.273	Coupelle	4	15
2.274	Robinet	32	111
2.276	Tête	32	111
2.289	Arbre	14	39
2.290	Chaîne	6	19
2.291	Cale	14	39
2.296	Tige	4	13
2.300	Fourchette	4	13
2.305	Circlip	4	13
2.366	Rondelle	18	53
NS 2.368	Bague	18	53
2.377	Vis	4	13
2.398	Support	34A	125
2.399	Demi-bague	18	55
2.406	Rondelle	18	53
2.419	Etrier	32	111
2.425	Valve	4	13
2.426	Manchon et bague	18	53
2.476	Demi-barre supérieure droite	5	17
2.477	Demi-barre supérieure gauche	5	17
2.479	Carter	19	57
2.480	Bouchon	2	7
2.481	Clen-Allen	34A	125
2.482	Bouchon	4	15
2.483	Ressort	33	113
2.485	Plongeur	33	115
2.491	Boulon	35	129
2.494	Flasque	4	15
2.495	Flasque	4	15
2.496	Guide et clapet	4	15
2.497	Clapet de refoulement	4	15
2.498	Guide	4	15
2.504	Tableau de bord	16	47
2.517	Ressort	33	115

INDEX NUMÉRIQUE

N° PIÈCE	DÉSIGNATION	FIGURE	PAGE
2.527	Siege du conducteur	1	5
2.551	Entretoise	11A	31
2.552	Rondelle	11A	31
2.553	Ressort	11A	31
2.555	Plaque	11	29-31
2.563	Frein	17	51
2.569	Plaque	34A	121
2.572	Berceau	34A	121
2.573	Vis	11A	31
2.574	Vis	11A	31
2.576	Patte	34A	121
2.577	Entretoise	34A	121
2.578	Pignon	11A	31
2.580	Entretoise	34A	123
2.622	Grille	31	109
2.641	Embrayage	20	61
2.643	Plaque	34A	125
2.646	Patte	35	129
2.669	Tringle	34-33	113-117
2.674	Rondelle	11A	31
2.675	Patte	34A	125
2.678	Rondelle	11	29-31
2.679	Boulon	35	129
NN 2.908	Ecrou	26A	87
NN 2.913	Ecrou	14	41
4.002	Tirant télescopique	6	19
4.004	Fourchette	3	11
4.007	Boîtier	6	19
4.008	Fourche télescopique	6	19
4.009	Piston	4	13
4.018	Pignon	6	19
4.019	Déflecteur	13	37
4.039	Pignon	18	53
4.040	Pignon	18	53
4.041	Pignon	18	55
4.042	Pignon	18	55
4.043	Bague	18	55
4.044	Pignon	18	55
4.045	Came	4	13
4.057	Arbre	18	53
4.058	Manchon	8	23
4.059	Boîtier	7	21
4.060	Arbre	9	25
4.078	Manivelle	6	19
4.081	Cuvette	14	41
4.082	Joint	4	13
4.083	Porte de visite	13	37
4.099	Cale	14	39
4.100	Cale	14	39
4.101	Cale	14	39
4.102	Couvercle	9	25
4.103	Joint	9	25
4.104	Joint	9	25
4.105	Joint	9	25
4.109	Pignon	18	55
4.111	Patte	38	141
4.112	Joint	14	39
4.114	Broche	5	17
4.115	Moyeu	14	39
4.118	Support	12	33
4.119	Moyeu	19	57
4.120	Repose-pied	12	33
4.127	Fourchette	12-19	35-37
4.130	Contact	34-34A	117-123
4.134	Tige	34	117
4.138	Cale	15	45
4.145	Plaque	12	33
4.149	Sélecteur	17	51
4.153	Bouchon	35	131
4.161	Clé	34A	125
4.164	Manivelle	34A	125
4.167	Glissière	35	129
4.170	Crochet	35	127
4.171	Crochet	35	127
4.174	Balladeur	17	51
4.176	Balladeur	17	51
4.177	Balladeur	17	51
4.178	Plaque	17	51
4.183	Plaque	11	29
4.184	Centreur	11	29-31
4.185	Centreur	11	29-31
4.186	Arbre	11	29
4.187	Support	11	29
4.188	Ressort	11	29-31
4.189	Ressort	11	29
4.201	Arbre	2	7
4.257	Plongeur	2	7
4.258	Chape	2	7
4.261	Bol	31	109
4.262	Collier	31	109
4.266	Plaque	12	33
4.268	Cale	14	39
4.269	Levier	12	33
4.270	Levier	12	33
4.277	Couvercle	31	109
4.279	Corps	31	109
4.280	Bol	31	109
4.296	Pignon	9	25
4.297	Pignon	6	19
4.298	Couronne	9	25
4.305	Arbre	12	33
4.309	Coussin	34	119
4.327	Manchon	4	13
4.343	Anneau	14	39
4.344	Joint	14	39
4.349	Manette	2	9
4.350	Plateau	2	9
4.351	Pédale	12	33
4.352	Pédale	12	33
4.381	Manchon	13	37
4.392	Couvercle	34	117
4.393	Arbre	16	47
4.395	Came	4	13
4.396	Bras	36-37	135 137-139
4.397	Contacteur	34A	119-125
4.414	Raidisseur	3	11
4.435	Tirette	33	113
4.440	Corps	31	109
4.441	Couvercle	31	109
4.447	Satellite	15	43
4.462	Croisillon	15	43
4.465	Levier	33	113
4.469	Corps	31	109
4.470	Biellette	33	113
4.477	Réservoir	35	129
4.480	Plaque	11A	31
4.481	Ressort	11A	31
4.482	Ressort	11A	31
4.486	Couvercle	34A	121
4.487	Coussin	34A	121
4.493	Lampe	34A	125
4.497	Biellette	33	113
4.511	Cale	15	45
4.512	Cale	15	45
7.007	Bras	3	11

Date d'édition 9 1957

INDEX NUMÉRIQUE

N° PIÈCE	DÉSIGNATION	FIGURE	PAGE
7.008	Arbre	3	11
7.009	Arbre et entretoise	7	21
7.011	Tirant	5	17
7.012	Tirant	5	17
7.015	Bloc	13	37
7.022	Pignon	15	45
7.027	Pignon	18	53
7.029	Pignon	18	53
7.030	Pignon	18	53
7.031	Pignon	18	53
7.037	Arbre	18	53
7.042	Joint	13	37
7.043	Boîtier	8	23
7.044	Arbre	18	53
7.045	Glissière	2	7
7.046	Barre	5	17
7.047	Demi-barre	5	17
7.049	Moyeu	37	139
7.050	Barre	36	133
7.051	Barre	36	137
7.055	Jambe	36	135
7.057	Poulie	9	25
7.058	Prise de force	7	21
7.062	Ressort	1	5
7.063	Porte de visite	8	23
7.071	Carter	19	57
7.081	Support	17	51
7.082	Pignon	18	53
7.083	Joint	16	49-59
7.084	Levier	17	51
7.085	Fourchette	17	51
7.091	Tirant	5	17
7.092	Tirant	5	17
7.093	Traverse	16-35	47-129
7.097	Pédale	12	33
7.104	Cloison	35	127
7.108	Tringle	35	129
7.110	Filtre essence	32	111
7.113	Couple conique	15	45
7.114	Boîtier	15	43
7.116	Joint	16	49
7.117	Moyeu	37	139
7.118	Segment et garniture	11	29
7.120	Arbre	18	53
7.121	Pignon	18	53
7.122	Pignon	18	53
7.123	Pignon	18	53
7.126	Durite	35	131
7.152	Tube	16	49
7.154	Pédale	12	35
7.162	Bras	16	49
7.163	Bras	16	47
7.168	Filtre	31	109
7.177	Plaque	16	49
7.186	Moyeux	37	139
7.188	Moyeux	37	139
7.191	Barre	36	137
7.192	Barre	36	133
7.207	Flasque	4	15
7.208	Flasque	4	15
7.223	Fusée droite	36-37	135-139
7.224	Fusée gauche	33-37	137-139
7.229	Barre	36	133
7.230	Barre	36	137
7.246	Bras	3	11
7.248	Cylindre	3	11
7.249	Bras	3	11
7.266	Manette	16-33	47-113
7.269	Secteur	16	47
7.271	Cadre	34	117
7.291	Arbre	18	55
7.292	Pignon	18	53
7.299	Planétaire	15	43
7.300	Couronne	15	43
7.316	Courroie	26A	87
7.321	Régulateur	34A	123
7.322	Régulateur	34A	123
7.324	Joint	13	37
7.325	Manette	16-33	47-113
7.329	Fourchette	3	11
7.330	Durite	31	109
7.331	Couvercle	31	109
7.332	Cloison	35	127
7.340	Segment et garniture	11A	31
7.343	Arbre	11A	31
7.344	Arbre	11A	31
7.366	Segment et garniture	11A	31
7.370	Fourchette	3	11
8.501	Barre	5	17
8.502	Barre	5	17
8.506	Essieu central	36	135
8.508	Couvercle	2	7
8.509	Secteur	2	7
8.510	Boîtier	15	43
8.512	Support	37	135-139
8.513	Support	36	137-139
8.514	Support	37	135-139
8.515	Support	36	137-139
8.516	Essieu	36	135
8.517	Fusée	36-37	135-139
8.518	Fusée	36-37	137-139
8.520	Aile	10	27
8.521	Tirant	6	19
8.527	Carter	9	25
8.534	Boîtier	15	43
8.537	Colonne	16	47
8.539	Silencieux	38	
8.542	Fourchette	17	51-53
8.543	Fourchette	17	51
8.544	Arbre	7	21
8.549	Boîte	34	119
8.551	Embrayage	20	61
8.561	Tôle	38	141
8.565	Plate-forme	34	117
8.566	Arceau	35	129
8.570	Couvercle	20	61
8.572	Disque	20	61
8.573	Arceau	35	129
8.574	Secteur	2	7
8.576	Boîtier	15	43
8.578	Plateau	11	29
8.579	Plateau	11	29
8.584	Tuyau	38	141
8.607	Joint	19	57
8.610	Tube	31	109
8.624	Embrayage	20	61
8.628	Courroie	26	85-87
8.630	Roue AV	10	27
8.648	Tambour	14	39
8.666	Arbre	14	39
8.700	Pompe hydraulique	4	13
8.701	Boîte	34A	125
8.703	Support AV	36	135
8.710	Filtre	31	109

INDEX NUMÉRIQUE

N° PIÈCE	DÉSIGNATION	FIGURE	PAGE
8.717	Tuyau	31	109
8.737	Barre	5	17
8.740	Joint	19	57
8.741	Embrayage	20	61
8.742	Filtre à air	31	109
8.743	Filtre à air	31	109
8.752	Tuyau	32	111
8.754	Plateau	11A	31
8.755	Plateau	11A	31
8.756	Tuyau	38	141
8.761	Plate-forme	34A	123
8.762	Berceau	34A	121
8.781	Tube	16	49
9.507	Capot	35	127
9.516	Carter	13	37
9.523	Grille	35	127
9.524	Grille	35	127
9.525	Frein gauche	11	29
9.526	Frein droit	11	29
9.533	Support	35	127
9.543	Support	35	127
9.544	Support	35	127
9.545	Support	35	127
9.546	Support	35	127
9.547	Persienne	35	127
9.548	Persienne	35	127
9.571	Manche	35	131
9.579	Transmission	19	57
9.582	Manche	35	131
9.583	Radiateur	35	131
9.594	Tuyau	32	111
9.623	Réservoir	35	129
9.624	Trompette	14	39
9.626	Trompette	14	39
9.634	Flasque	10	27
9.636	Couvercle	2	7
9.641	Jante	10	27
9.669	Câblerie	34A	123
9.686	Manche	35	131
9.691	Frein	11A	31
9.692	Frein	11A	31
9.701	Transmission	19	57
9.733	Couvercle	2	7
27.378	Bouchon	25	81
27.670	Rondelle	22	69
30.123	Plomb garniture	25-27	81-89-93
32.307	Rondelle	22	71
35.249	Ressort	20	61
35.253	Ecrou	20	61
37.417	Joint	25	81
38.054	Contre-écrou	27A-B	89-91-93
38.054	Contre-écrou	29	95
41.325	Boulon	20	61
41.326	Entretoise	20	61
42.537	Axe	20	61
42.880	Vis	25	83
44.370	Bague	25	83
44.473	Bouchon	21	65
44.630	Rondelle	25	83
45.918	Demi-rondelle	21	65
45.919	Demi-rondelle	21	65
45.985	Circlip	23	75
46.032	Plateau	20	61
46.172	Bouchon	22	71
46.653	Contre-écrou	27-28	89-95
48.648	Ressort	20	61
48.650	Ressort	20	61
48.796	Bobine	34A	123
49.314	Plaque	27	89-91
49.315	Circlip	27-28	89-91-95
49.316	Joint	28	95
49.320	Rondelle	27	89
49.321	Plateau	27	89-93
49.322	Rondelle	27	89
49.323	Circlip	27	89
49.325	Rondelle	27-28	89-95
49.326	Rondelle	28	89-95
49.560	Ecrou	1	5
52.337	Rondelle	25	83
55.675	Chapeau	21	65
55.676	Chapeau	21	65
55.810	Bloc	24	79
55.822	Support	25	83
55.823	Support	25	83
55.873	Ressort	25	83
55.942	Goujon	22	69
55.943	Joint	25	83
55.945	Goujon	25	83
55.950	Couvercle	25	83
55.970	Pignon	22	71
55.971	Pignon	22	71
56.182	Corps	26	85-87
56.203	Chemise	23	75
56.205	Chemise	23	75
56.211	Frein	23	75
56.212	Boulon	23	75
56.214	Joint	26	85-87
56.216	Arbre à came	22	71
56.222	Circlip	26	85
56.223	Roulement	26	85
56.237	Joint	26-26A	85-87
56.243	Goujon	26	85-87
56.251	Bague	23	75
56.252	Coussinet	23	75
56.282	Joint	24	77
56.285	Joint	23	75
56.286	Joint	23	75
56.287	Couronne	21	65
56.289	Couvercle	22	69
56.290	Joint	22	69
56.293	Frein	22	69
56.294	Vis	22	69
56.295	Ressort	22	69
56.296	Bague	22	69
56.311	Plateau	22	71
56.313	Masselotte	22	69
56.319	Coupelle	22	69
56.330	Poulie	22	69
56.350	Joint	24	79
56.351	Tamis	24	79
56.370	Vis	22	71
56.384	Vis	22	71
56.386	Joint	24	79
56.388	Plaque	22	71
56.389	Joint	22	71
56.392	Plaque	22	71
56.393	Noix	22	69
56.405	Douille	24	79
56.406	Support	24	77
56.407	Joint	24	77
56.417	Support	21	67
56.418	Entretoise	21	67
56.420	Joint	24	77
56.434	Ressort	25	83
56.513	Moyeu	26	85
56.521	Demi-plaque	21	65
56.522	Cale	22	71
56.523	Cale	22	71

Date d'édition 9 1957

INDEX NUMÉRIQUE

N° PIÈCE	DÉSIGNATION	FIGURE	PAGE
56.524	Frein	21	65
56.526	Vis	21	65
56.541	Ventilateur	26	85-87
56.551	Soupape	25	83
56.561	Goujon	25	81
56.574	Vis	24	79
56.575	Frein	22	69
56.668	Ressort	25	83
56.675	Ecrou	25-38	81-141
56.677	Chapeau	21	65
56.712	Bouchon	25	81
56.724	Doigt	22	69
56.765	Bouchon	21	65
56.837	Poulie	34	117
56.938	Graisseur	14	41
56.939	Graisseur	26	85-87
57.030	Corps	25	81
57.042	Coude	25	81
57.073	Durite	25	81
57.088	Arbre	22-35	69-115
57.103	Joint	25	81
57.110	Ecrou	25	83
57.121	Vis	21	65
57.130	Vis	22	69
57.151	Chaîne	22	69
57.196	Déflecteur	22	71
57.203	Joint	24	77
57.314	Rotor	24	79
57.317	Rotor	24	79
57.319	Corps	24	79
57.320	Couvercle	24	79
57.658	Raccord	21	65
57.765	Filtre à huile	24-28	77-95
57.767	Joint	24	77
57.889	Reniflard	25	81
57.894	Vis	22	69
57.919	Bague	21	65
57.933	Poussoir	25	83
57.963	Moteur	21	65
57.964	Bloc	21	65
58.061	Tringle	33	115
58.062	Chape	33	115
58.077	Axe	33	115
58.122	Tube	24	77
58.141	Piston	23	73
58.142	Vilebrequin	21	65
58.182	Raccord	25	83
58.191	Carburateur	29	97
58.192	Carburateur	30	103
58.294	Bouchon	24	79
58.297	Joint	25	81
58.334	Goupille	25	83
58.335	Joint	25	65
58.391	Pompe à eau	26	85
58.393 094	Bielle	23	73
58.395 951	Bielle	23	73
58.517	Corps	29	97
58.518	Papillon	29	97
58.519	Axe	29	97
58.520	Vis	29	97-101
58.521	Butée	29	97
58.522	Levier	29	97
58.523	Rondelle	29	97
58.524	Vis	29	97-101
58.525	Ressort	29	97-101
58.526	Vis	29	99-101
58.527	Ressort	29	99-102
58.528	Pointeau	29	99
58.529	Joint	29	97-99-101
58.530	Flotteur	29	99
58.531	Buse	29	97
58.532	Joint	29	99
58.533	Vis	29	97-101
58.534	Levier	29	97
58.535	Ressort	29	97
58.536	Pallier	29	97
58.537	Cuve	29	97
58.538	Axe	29	97
58.540	Manchon	29	97
58.541	Ressort	29	97
58.542	Rondelle	29	97
58.543	Tube	29	97
58.544	Biellette	29	97
58.545	Vis	29	97
58.546	Gicleur	29	97
58.547	Joint	29	97
58.548	Pointeau	29	99
58.549	Garniture	29	99
58.550	Ecrou	29	99
58.636	Soupape	25	83
58.702	Cuvette	25	83
58.703	Clavette	25	83
58.865	Carter	26	85
58.923	Guide	25	81
59.027	Bride	38	141
59.323	Carter	24	79
59.381	Joint	24	79
59.383	Filtre à huile	24-27	77-89
59.387	Arbre	24	79
59.389	Pignon	24	79
59.429	Pompe	34A	125
59.551	Pointeau	29	97
59.552	Joint	29	97
59.553	Gicleur	29	99
59.554	Gicleur	29	99
59.555	Robinet	29-29A	99-101
59.559	Tête	28	95
59.600	Boulon	28	95
59.601	Ressort	28	95
59.602	Rondelle	28	95
59.603	Cuve	28	95
59.604	Rondelle	28	95
59.605	Joint	28	95
59.606	Embase	28	95
59.608	Rondelle	27-28	89-91-95
59.610	Ressort	28	95
59.611	Joint	28	95
59.612	Plaque	28	95
59.613	Bouchon	28	95
59.615	Corps	27-28	89 91-93-95
59.616	Rondelle	28	95
59.617	Soupape	28	95
59.621	Garniture et rivet	20	61
59.628	Rondelle	29	97-101
59.629	Raccord	29	99
59.733	Tête	27	89
59.734	Boulon	27	89
59.735	Ressort	27	89
59.736	Cuve	27	89
59.737	Joint	27	89
59.738	Joint	27-27A	89-91
59.739	Rondelle	27-28	89-91-95
59.740	Cuvette	27-27A	89-91
59.741	Soupape	27-27A	89-91
59.833	Moteur	21	65
59.836	Buse	29	97
59.871	Goujon	24	77

INDEX NUMÉRIQUE

N° PIÈCE	DÉSIGNATION	FIGURE	PAGE
59.872	Goujon	24	77
59.873	Goujon	25	81
59.874	Goujon	24	77
59.875	Goujon	22	69
59.876	Goujon	21	65
59.877	Bouchon	25	81
59.878	Rondelle	21	67
59.881	Rondelle	21	65
59.882	Rondelle	21	65
59.883	Rondelle	24	79
59.884	Rondelle	25	83
59.885	Rondelle	25	83
59.889	Clavette	24	79
59.890	Cône	25	81
59.891	Ecrou	29	97-101
59.892	Bille	27-27A	89
		28	91-93-95
59.893	Pieds	21	65
59.894	Pieds	22	69
59.896	Collier	25	81
59.898	Culasse	25	81
60.070	Bague	23	75
60.128	Segment	23	73
60.129	Segment	23	73
60.130	Axe	23	75
60.133	Segment	23	73
60.219	Volant	21	65
60.253	Segment	23	73
60.254	Axe	23	75
60.313	Anneau	26	85-87
60.314	Capuchon	34-34A	117-125
60.316	Segment	23	73
60.414	Ressort	27-27A	89
		28	91-93-95
60.416	Vis	27-27A	89
		28	91-93-95
60.537	Carter	26	85
60.561	Rondelle	34	117
60.664	Rondelle	34	119
60.733	Collier	25	83
60.802	Démarreur	34	119
60.841	Coussinet	23	75
60.898	Tube	25	81
60.901	Goupille	25	81
60.966	Rondelle	25	81
60.974	Collecteur	25	81
61.049	Goujon	24	79
61.128	Tige	25	83
61.478	Robinet	22	67
61.849	Joint	21	69
61.918	Cuve	30	103
61.919	Ajutage	30	103
61.920	Gicleur	30	103
61.921	Pointeau	30	103
61.922	Bouchon	30	103
61.923	Bouchon	30	103
61.924	Axe	30	103
61.925	Ressort	30	103
61.926	Bouchon	30	105
61.927	Goupille	30	105
61.928	Volet	30	103
61.929	Vis	30	103-105
61.930	Flotteur	30	103
61.931	Support	30	105
61.932	Corps	30	105
61.933	Buse	30	103
61.934	Gicleur	30	105
61.935	Bouchon	30	105
61.936	Pointeau	30	105

N° PIÈCE	DÉSIGNATION	FIGURE	PAGE
61.937	Cône	30	105
61.938	Ecrou	30	105
61.939	Vis	30	105
61.940	Ressort	30	105
61.941	Axe	30	103
61.942	Papillon	30	103
61.943	Vis	30	103
61.944	Vis	30	103
61.945	Ressort	30	103
61.946	Came	30	103
61.947	Axe	30	103
61.948	Joint	30	103
61.949	Vis	30	105
61.950	Rondelle	30	105
61.951	Biellette	30	103
61.952	Rondelle	30	103
70.367	Boîte	30	105
100.242	Pièce	26A	87
100.278	Tube	25	81
100.380	Goujon	22	69
100.407	Poulie	34-42	117-121
		43	157-161
100.408	Glissière	34A	121
100.446	Vis	26	85
100.649	Déflecteur	25	83
100.652	Soupape	25	83
100.750	Vis	24	79
100.760	Entretoise	26A	87
100.763	Circlip	26A	87
100.766	Rondelle	26A	87
100.767	Support	21	67
100.858	Garniture	26	85-87
101.092	Rondelle	26A	87
101.133	Moyeu	26A	87
101.134	Poulie	26	85-87
101.135	Entretoise	26A	87
101.146	Clavette	26A	87
101.408	Boulon	23	75
101.483	Rondelle	34	117-121
101.587	Rondelle	21	65
101.590	Rondelle	33	115
101.648	Plaque	21	67
101.649	Joint	21	67
101.651	Joint	26A	87
101.676	Boulon	21	67
101.706	Segment	23	73
101.871	Soupape	25	83
101.972	Tube	25	81
101.975	Plaque	25	83
101.976	Joint	25	83
102.097	Culbuteur n° 1	25	83
102.098	Culbuteur n° 2	25	83
102.313	Bougie	34-34A	117-123
102.314	Capuchon	34-34 A	117-123
102.321	Thermostat	25	81
102.467	Siège	25	83
102.513	Goujon	17	51
102.556	Anti-parasite	34A	125
102.627	Bouchon	24	77
102.664	Siège	25	83
102.700	Tige	25	83
102.711	Bague	34	117
102.785	Vis	24	77
102.806	Arbre	22-33	69-113
102.808	Doigt	22	69
102.809	Ressort	22	71
102.810	Tringle	33	115
102.969	Volant	21	65
103.123	Jauge	22	71

Date d'édition 9 1957

INDEX NUMÉRIQUE

N° PIÈCE	DÉSIGNATION	FIGURE	PAGE
103.214	Support	34A	121
103.238	Vis	22	71
103.485	Arbre	22-33	69-115
103.487	Arbre	22-33	69-115
103.622	Goujon	34-34A	117-123
103.640	Palier	15	45
103.810	Ecrou	22	69
103.817	Raccord	25	83
103.818	Vis	25	83
103.819	Goupille	25	83
103.950	Entretoise	25	81
104.260	Ecrou	3	11
104.275	Joint	3	11
104.280	Rotor	24	79
104.306	Axe	33	113
104.307	Axe	33	113
104.308	Biellette	33	113
104.510	Rondelle	15	45
104.628	Bague	14	39
104.662	Bague	22	71
104.675	Satellite	15	43
104.676	Croisillon	15	43
104.678	Vis	15	43
104.679	Rondelle	15	43
104.680	Rondelle	15	43
104.682	Axe	14	41
104.683	Boulon	15	43
104.685	Boîtier et couple	15	43
104.686	Boîtier	15	43
104.687	Couple conique	15	45
104.688	Arbre	14	39
105.009	Siège	2	9
105.010	Bouchon	2	9
105.011	Ressort	2	9
105.012	Joint	2	9
105.013	Joint	2	9
105.014	Cale	2	9
105.017	Joint	2-4	9-13
105.037	Rondelle	34	117
105.040	Joint	32	111
105.042	Robinet	32	111
105.043	Joint	32	111
105.044	Tamis	32	111
105.045	Vis	32	111
105.102	Flasque	4	15
105.103	Flasque	4	15
105.104	Carter	4	13
105.145	Tête	32	111
105.280	Goujon	34 et A	
105.280	Goujon	24-34	77 119-123
105.283	Bouchon	2	9
105.284	Boulon	3	11
105.285	Bouchon	4	13
105.334	Bague	37	139
105.981	Turbine	26	85
105.981	Turbine	26A	87
105.983	Arbre	26A	87
105.985	Carter	26A	87
106.038	Couvercle	2	7
106.040	Valve	4	13
106.041	Valve	4	13
106.042	Tige	4	13
106.043	Fourchette	4	13
106.045	Frein	4	13
107.622	Ecrou	15	43
107.945	Capuchon	34A	125
107.966	Patte	34A	123
107.967	Patte	34A	123

N° PIÈCE	DÉSIGNATION	FIGURE	PAGE
108.205	Goujon	25	83
108.449	Cale	12	33
108.751	Collier	34A	125
108.778	Support	34A	125
108.810	Coussinet	21	65
109.202	Tringle	33	115
109.495	Vis	25	83
109.731	Joint	25	81
110.258	Ressort	12	33
110.401	Axe	22	69
110.462	Vis	22	71
110.536	Cliquet	12	33
110.537	Levier	12	33
110.620	Boulon	36	135
110.687	Poussoir	2	9
110.941	Joint	25	81
111.002	Axe	12	33
111.064	Rampe	25	83
111.104	Coussinet	22	71
111.241	Durite	31	109
112.063	Collier	34A	125
112.146	Joint	24	77
112.231	Vis	24	77
112.232	Vis	24	77
112.233	Boulon	24	77
112.617	Demi-rondelle	21	65
112.618	Demi-rondelle	21	65
113.522	Coussinet	22	71
113.523	Coussinet	22	71
113.968	Manomètre	16	49
150.662 M11	Roulement	37	139
195.174 M1	Roulement	21	65
195.175 M1	Roulement	36-37	135-139
195.346 M1	Goupille	5	17
195.347 M1	Anneau	5	17
195.457 M1	Roulement	6	19
195.647 M1	Bròche	5	17
200.113	Carburateur	29	97
200.241	Corps	26A	87
200.287	Carter	26A	87
200.333	Batterie	34A	121
200.361	Carburateur	29	97
200.363	Carburateur	29	97
200.570	Piston	23	73
200.673	Corps	25	81
200.676	Couronne	21	65
200.754	Carburateur	30	103
200.767	Distributeur	34-34A	117-123
200.781	Corps	25	81
200.794	Dynamo	34	117
200.828	Dynamo	34A	121
200.829	Démarreur	34A	125
201 006	Batterie	34A	121
201.183	Cylindre	3	11
201.197	Corps	24	79
201.297	Planétaire	15	43
201.298	Joint	14	39
201.330	Bloc	13	37
201.331	Déflecteur	13	37
201.393	Filtre essence	32	111
201.452	Boîtier	8	23
201.738	Bielle	23	75
202.084	Joint	22	69
202 085	Joint	22	69
202.219	Carburateur	29A	101
300.101	Bloc	21	65
300.385	Arbre à came	22	71
300.501	Culasse	25	81
300.870	Boîtier	15	43

INDEX NUMÉRIQUE

N° PIÈCE	DÉSIGNATION	FIGURE	PAGE
300.871	Boîtier	15	43
300.892	Couronne	15	43
300.893	Pignon	15	45
300.894	Arbre	14	39
300.943	Flasque	4	15
300.944	Flasque	4	15
300.945	Carter	4	13
300.952	Pompe hydraulique	4	13
301.059	Couvercle	2	7
301.239	Pompe hydraulique	4	13
301.503	Filtre à huile	24-27A	77-91
301.668	Volant	16	47
301.822	Collecteur	25	81
302.007	Filtre à huile	24-27A	77-91
302.327	Tuyau	32	111
400.204	Trompette	14	39
400.206	Trompette	14	39
400.210	Carter	13	37
400.269	Relevage hydraulique	2	7
500.036	Culasse	25	81
500.037	Moteur	21	65
500.045	Pieds	21	65
500.047	Circlip	26A	87
500.051	Boulon	26	85-87
500.052	Ecrou	26	85-87
500.078/100	Gicleur	29	97
500.088	Pompe à eau	26A	87
500.316	Cuve	27B	93
500.318	Circlip	27B	93
500.319	Ressort	27B	93
500.320	Rondelle	27B	93
500.321	Rondelle	27B	93
500.322	Rondelle	27B	93
500.328	Rondelle	27B	93
500.329	Rondelle	27B	93
500.330	Joint	27B	93
500.438	Boulon	27B	93
500.441	Embout	27B	93
500.463	Rondelle	24	77
500.464	Rondelle	22	83
500.541	Moteur	21	65
500.544	Culasse	25	81
500.545	Bloc	21	65
500.715	Moteur	21	65
500.716	Moteur	21	65
500.720	Corps	29	97
500.721	Cuve	29	97
500.722	Levier	29	97
500.724	Pointeau	29	99
500.725	Pointeau	29	99-101
500.726	Pointeau	29	99
500.797	Ajutage	30	103
500.799	Gicleur	30	103
500.837	Rondelle	34A	121
500.859	Pompe à huile	24	79
500.861	Disque	20	61
500.905	Tournevis	34-34A	119-123
501.109	Pompe à eau	26A	87
501.131	Ecrou	20	61
501.132	Boulon	20	61
501.211	Doigt	20	61
501.297	Câble H.T.	34-34A	117-123
501.304	Robinet	26A	87
501.832	Garniture et rivets	20	61
501.845	Câblerie	34A	123
501.851	Faisceau	34A	123

N° PIÈCE	DÉSIGNATION	FIGURE	PAGE
502.093	Tirette	33	113
502.484	Ressort	27A	91
502.485	Boulon	27A	91
502.486	Plateau	27A	91
502.487	Rondelle	27A	91
502.489	Rondelle	27A	91
502.490	Rondelle	27A	91
502.491	Circlip	27A	91
502.492	Cuve	27A	91
502.493	Joint	27A	91
502.687	Vis	29A	101
502.688	Papilln	29A	101
502.689	Corps	29A	101
502.690	Axe	29A	101
502.691	Levier	29A	101
502.692	Levier	29A	101
502.693	Pivot	29A	101
502.694	Ajutage	29A	101
502.695	Joint	29A	101
502.696	Biellette	29A	101
502.697	Volet	29A	101
502.698	Levier	29A	101
502.699	Ressort	29A	101
502.700	Axe	29A	101
502.701	Goupille	29A	101
502.702	Cuve	29A	101
502.703	Gicleur	29A	101
502.704	Bouchon	29A	101
502.705	Joint	29A	101
502.706	Pointeau	29A	101
502.707	Ressort	29A	101
502.708	Gicleur	29A	101
502.709	Gicleur	29A	101
502.710	Joint	29A	101
502.711	Buse	29A	101
502.713	Flotteur	29A	101
502.714	Joint	29A	101
502.715	Filtre	29A	101
502.716	Raccord	29A	101
502.904	Dynamo	42	157
502.905	Dynamo	43	161
502.909	Régulateur	34A	123
502.920	Panneau	35	127
502.921	Panneau	35	127
502.922	Volant	16	47
502.923	Capuchon	16	47
502.968	Embrayage	20A	63
502.969	Embrayage	20A	63
502.970	Levier	20A	63
502.971	Plateau	20A	63
502.972	Plateau	20A	63
502.973	Levier	20A	63
502.974	Vis	20A	63
502.975	Chape	20A	63
502.976	Rouleau	20A	63
502.977	Axe	20A	63
502.978	Goupille	20A	63
502.979	Axe	20A	63
502.980	Aiguille	20A	63
502.981	Couvercle	20A	63
502.982	Rondelle	20A	63
502.983	Vis	20A	63
502.984	Rondelle	20A	63
502.985	Rondelle	20A	63
502.986	Ressort	20A	63
502.987	Ressort	20A	63
502.988	Disque	20A	63
502.989	Garniture	20A	63
502.990	Garniture	20A	63

Date d'édition 9.1957

INDEX NUMÉRIQUE

N° PIÈCE	DÉSIGNATION	FIGURE	PAGE
502.991	Rivet	20A	63
503.011	Manomètre	16	49
503.014	Démarreur	44	165
503.017	Balai	43	163
503.018	Balai	43	163
503.019	Inducteur	43	161
503.020	Palier	43	161
503.021	Palier	43	161
503.022	Palier	43	163
503.023	Induit	43	161
503.024	Porte-balai	43	163
503.025	Porte-balai	43	163
503.026	Ressort	43	163
503.027	Roulement	43	163
503.028	Bague	43	161
503.029	Masse	43	161
503.030	Tige	43	163
503.031	Borne	43	163
503.032	Borne	43	163
503.033	Borne	43	161
503.034	Borne	43	161
503.035	Canon	43	163
503.036	Patte	38	141
503.037	Ecrou	43-45	161
			163-169
503.038	Rondelle	41	153-159
		43-45	161-169
503.039	Canon	43	161
503.040	Rondelle	41-43	155-161
503.041	Rondelle	38	143-159
		42-43	161-163
503.042	Plaquette	43	161
503.043	Carcasse	43	163
503.044	Vis	43	163
503.045	Vis	43	161
503.046	Rondelle	43	161
503.047	Plaque	43	163
503.048	Rivet	43	163
503.049	Rivet	43	161
503.050	Rivet	43	161
503.051	Plaquette	43	163
503.052	Plaque	43	163
503.053	Plaque	43	163
503.054	Plaquette	43	163
503.055	Couvercle	43	161
503.056	Entretoise	43	163
503.079	Rondelle	44-45	165-169
503.092	Induit	45	171
503.093	Inducteur	45	169
503.094	Palier	45	171
503.095	Palier	45	169
503.096	Palier	45	169
503.097	Balai	45	171
503.098	Balai	45	171
503.099	Tige	45	169
503.100	Lanceur	44-45	167-169
503.189	Tête de filtre	27A	91
503.191	Circlip	27A	91
503.909	Ecrou	27A	91
540.101	Sangle	45	169
504.102	Masse	45	171
504.103	Borne	45	169
504.104	Borne	45	169
504.105	Rondelle	45	169
504.106	Clavette	45	169
504.107	Vis	45	171
504.108	Plaquette	45	171
504.109	Canon	45	169
504.110	Rondelle	45	169

N° PIÈCE	DÉSIGNATION	FIGURE	PAGE
504.111	Vis	45	171
504.112	Capuchon	45	169
504.113	Circlip	45	169
504.114	Tuyau	38	141
504.115	Culasse	45	171
504.163	Balai	41	153
504.164	Balai	41	153
504.165	Palier	41	153
504.166	Palier	41	153
504.168	Ecrou	41	153
504.169	Poulie	41	155
504.170	Inducteur	41	153
504.171	Induit	41	153
504.172	Canon	41	155
504.173	Canon	41	153
504.174	Plaque	41	153
504.175	Rondelle	41	153
504.176	Rondelle	41	153
504.177	Rondelle	41	153
504.178	Rondelle	41	153
504.179	Rondelle	41	153
504.180	Rondelle	41	155
504.181	Rondelle	41-42	153-159
504.182	Rondelle	41-44	153
			159-165
504.183	Rondelle	41	153
504.184	Semelle	41	153
504.185	Roulement	41	153
504.186	Semelle	41	153
504.187	Vis	41	155
504.188	Rivet	41	153
504.189	Borne	41	153
504.190	Borne	41	153
504.192	Vis	41	153
504.193	Bougie	34A	123
504.194	Bougie	34A	123
504.195	Ecrou	45	169
504.196	Démarreur	45	169
504.197	Distributeur	39	143
504.198	Chapeau	39	143
504.199	Protecteur	39	143
504.200	Doigt	39	143
504.201	Bouchon	39	143
504.202	Came	39	143
504.203	Galet	39	143
504.204	Rondelle	39	143
504.205	Rondelle	39	143
504.206	Masselotte	39	143
504.207	Ressort	39	143
504.208	Arbre	39	143
504.209	Rondelle	39	143
504.210	Embout	39	143
504.211	Goupille	39	143
505.212	Joue	39	143
504.213	Corps	39	143
504.214	Crochet	39	143
504.215	Patte	39	143
504.216	Patte	39	143
504.217	Vis	39	103
504.218	Socle	39	103
504.219	Socle	39	103
504.220	Support	39	103
504.221	Levier	39	103
504.222	Vis	39	103
504.223	Rondelle	39	103
504.224	Rondelle	39	103
504.225	Vis	39	103
504.226	Cartouche	27A-27B	89-91-93
504.227	Rondelle	39	143

N° PIÈCE	DÉSIGNATION	FIGURE	PAGE
504.228	Plaquette	39	143
504.230	Canon	39	143
504.231	Ecrou	39	143
504.232	Ecrou	39	143
504.233	Condensateur	39	143
504.234	Plaque	39	143
504.235	Plaque	39	143
504.236	Rondelle	39	143
504.237	Borne. Complète	39	143
504.238	Vis	39	143
504.239	Cartouche	28	95
504.241	Balai	42	159
504.242	Borne	42	157
504.243	Borne	42	159
504.244	Borne	42	159
504.245	Canon	42	157
254.246	Ecrou	42	159
504.248	Inducteur	42	157
504.249	Induit	42	157
504.250	Linguet	42	159
504.251	Palier	42	157
504.252	Palier	42	157
504.253	Plaquette	42	159
504.254	Porte-balais	42	159
504.255	Ressort	42	159
504.256	Rivet	42	157
504.257	Rivet	42	157
504.260	Tige	42	157
504.261	Vis	42	157
504.262	Clavette	42	157
504.263	Plaquette	42	159
504.264	Rondelle	42	157
504.267	Feutre	42	157
504.269	Bague	44	167
504.270	Balai	44	165
504.271	Balai	44	167
504.273	Borne	44	167
504.274	Canon	44	167
504.275	Capuchon	44	165
504.276	Clavette	41-44	153-167
504.277	Inducteur	44	167
504.278	Induit	44	167
504.279	Palier	44	165
504.280	Palier	44	167
504.281	Plaquette	44	165
504.282	Porte-balais	44	165
504.283	Ressort	44	165
504.284	Cosse	44	165
504.285	Rondelle	44	165
504.286	Rondelle	44	165
504.287	Rondelle	44	165
504.288	Rondelle	44	167
504.289	Tige	44	167
504.290	Vis	44	165
504.292	Rondelle	42	159
504.293	Rondelle	42	159
504.295	Borne	42	157
504.296	Borne	42	159
504.297	Borne	42	159
504.298	Dynamo	41	153
504.299	Rupteur	39	143
504.343	Pochette	22	71
504.344	Pochette	22	71
504.345	Pochette	22	71
504.347	Pignon	6	19
504.348	Pignon	6	19
504.399	Bobine	34A	123
504.396	Raccord	32	111
504.400	Régulateur	34A	123

N° PIÈCE	DÉSIGNATION	FIGURE	PAGE
504.402	Clapet	27B	93
504.403	Ressort	27B	93
504.404	Circlip	27B	93
504.405	Cuvette	27B	93
504.406	Plaque	27B	93
504.407	Filtre à huile	24-27B	77-93
504.408	Tête	27B	93
504.431	Suspension B.G.R.	1	5
504.432	Support	1	5
504.433	Coussin	1	5
504.434	Rondelle	1	5
504.437	Rondelle	1	5
504.438	Amortisseur	1	5
504.439	Ressort	1	5
504.443	Levier et chape	20A	63
504.444	Garniture	26	85-87
504.461	Silencieux	38	141
504.462	Collier	38	141
504.463	Patte	38	141
504.464	Rondelle	22	71
504.465	Tuyau	38	141
825.375 M1	Roulement	26A	87
825.784 M1	Roulement	15	45
825.896 M1	Roulement	22	69
950.208 M1	Phare AV	40	147
950.209 M1	Rétroviseur	40	145
950.210 M1	Support	40	147
950.211 M1	Plaque	40	147
950.212 M1	Phare AV	40	147
950 213 M1	Support	40	147
950.216 M1	Câble	40	145
950.217 M1	Attache	40	145
950.218 M1	Attache	40	147
950.219 M1	Câble	40	147
950.220 M1	Câble	40	145
950.222 M1	Commutateur	40	145
950.223 M1	Fusible	40	145
950.224 M1	Câble	40	145
950.225 M1	Câble	40	145
950.227 M1	Câble	40	145
950.228 M1	Tôle	40	145
950.229 M1	Relais	40	145
950.230 M1	Câble	40	145
950.233 M1	Tube	40	145
950.238 M1	Relais	40	145
950.239 M1	Câble	40	145
950,240 M1	Câble	40	145
950.243 M1	Plaque	40	145
950.245 M1	Prise	40	145
950.246 M1	Support	40	145
950.247 M1	Support	40	145
950.258 M1	Câble	40	147
950.261 M1	Tube	40	149
950.263 M1	Support	40	147
950.265 M1	Phare AV	40	147
950.295 M1	Patte	40	145
950.371 M91	Goupille	5	17
950.583 M1	Phare	40	149
950.750 M1	Tube	40	147
950.752 M1	Tube	40	145
950.831 M1	Lampe	40	145
950.832 M1	Lampe	40	149
951.585 M91	Phare	40	147
951.586 M91	Phare	40	147
951.587 M91	Phare	40	147
951.588 M91	Phare	40	149
951.189 M91	Phare	40	149
951.590 M91	Phare	40	151
951.591 M1	Lampe	40	151

Date d'édition 9/1957

INDEX NUMÉRIQUE

N° PIÈCE	DÉSIGNATION	FIGURE	PAGE
951.592 M1	Lampe	40	151
951.592 M1	Lampe	40	151
951.594 M1	Lampe	40	151
951.201 M91	Éclairage	40	145
951.819 M91	Lanterne	40	145
952.096 M1	Avertisseur	40	145
952.097 M1	Avertisseur	40	151
952.099 M1	Patte	40	145
952.155 M1	Catadioptre	40	145
952.160 M1	Catadioptre	40	147
952.233 M1	Démarreur	34A	125
952.298 M1	Avertisseur	40	145
952.302 M1	Filtre essence	32	111
952.319 M1	Distributeur	34A-39	123-143
952.325 M1	Dynamo	34A-42	121-157
952.326 M1	Bobine	34A	123
952.327 M1	Démarreur	34A-45	125-169
952.328 M1	Démarreur	44	165
952.329 M1	Dynamo	34A	121
952.329 M1	Dynamo	43	161
952.332 M1	Régulateur	34A	123
952.333 M1	Démarreur	44	165
952.334 M1	Dynamo	41	153
952.335 M1	Dynamo	43	161
952.360 M1	Régulateur	34A	123
952.361 M1	Lanceur	44-45	167-169
952.399 M1	Roulement	9	25
952.400 M1	Roulement	14	39
952.402 M1	Roulement	15	45
952.403 M1	Roulement	16	47
952.405 M1	Roulement	18	53
1.600.133 M1	Bague	41	153
1.600.141 M1	Tige	41	153
1.600.146 M1	Borne	41	153
1.600.151 M1	Porte-balais	41	153
1.600.155 M1	Porte-balias	41	153
1.600.156 M1	Rondelle	41	153
1.600.157 M1	Ressort	41	155
1.600.161 M1	Graisseur	41	155
1.600.163 M1	Canon	41	155
1.600.173 M1	Bague	42-44	157-165
1.600.446 M1	Rondelle	43-45	161-171
1.600.448 M1	Plaque	45	171
1.600.449 M1	Plaquette	43-45	163-171
1.600.450 M1	Ressort	45	171
1.600.460 M1	Vis	45	171
1.600.484 M1	Rondelle	43	163
1.600.487 M1	Cosse	43	161
1.600.497 M1	Canon	43	161
1.600.661 M1	Joint	32	111
1.600.662 M1	Cuve	32	111
1.600.663 M1	Etrier	32	111
1.600.664 M1	Bouton	32	111
1.600.669 M1	Robinet	32	111
1.600.805 M91	Porte-balais	45	171
1.600.810 M1	Masse polaire	45	169
1.600.819 M1	Canon	45	171
1.600.993 M2	Glace	40	147
1.600.996 M1	Réflecteur	40	149
1.600.997 M1	Douille	40	147-149
1.600.998 M1	Douille	40	149-151
1.601.000 M1	Vis	40	147 149-151
1.601.002 M1	Ressort	40	147 149-151
1.601.003 M1	Monture	40	145
1.601.044 M1	Bague	45	171
1.601.054 M1	Rondelle	43	161
1.601.058 M1	Vis	43	163
1.601.065 M1	Rondelle	45	169
1.601.066 M1	Canon	45	169
1.601.071 M1	Bague	45	169
1.601.076 M1	Rondelle	45	171
1.601.148 M1	Cache-métal	40	151
1.601.151 M1	Verre	40	151
1.601.305 M1	Ecrou	44	165
1.601.321 M1	Ecrou	45	169
1.601.323 M1	Ecrou	45	169
1.601.423 M1	Rivet	45	171
1.601.812 M1	Masse polaire	43	161
1.601.816 M1	Bague	43	161
1.601.818 M91	Borne	43	163
1.601.821 M1	Ecrou	43-45	161 163-169
1.601.822 M91	Porte-balais	43	163
1.601.823 M1	Ressort	43	163
1.601.824 M91	Porte-balais	43	163
1.601.825 M1	Plaque	43	163
1.601.826 M1	Plaquette	43	163
1.601.827 M1	Plaque	43	163
1.601.829 M1	Induit	43	161
1.601.830 M1	Balai	43	163
1.601.831 M1	Balai	43	163
1.601.833 M1	Roulement	43	163
1.601.834 M1	Clavette	43	161
1.601.835 M1	Plaque	43	163
1.601.836 M1	Rivet	43	163
1.601.837 M1	Entretoise	43	163
1.601.838 M1	Vis	43	163
1.635.080 M1	Rondelle	45	171
1.645.228 M1	Vis	30A	107
1.645.230 M1	Vis	30A	107
1.645.231 M1	Contre-écrou	30A	107
1.645.232 M1	Vis	30A	107
1.645.233 M1	Ressort	30A	107
1.645.235 M1	Ecrou	30A	107
1.645.245 M92	Pointeau	30A	107
1.645.246 M2	Joint	30A	107
1.645.248 M1	Joint	30A	107
1.645.260 M1	Rondelle	30A	107
1.645.545 M1	Vis	30A	107
1.645.575 M1	Bague	30A	107
1.800.003 M1	Porte	40	147
1.800.005 M1	Corps	40	147
1.800.007 M1	Passe-fil	40	147-149
1.800.009 M1	Miroir	40	145
1.800.010 M1	Monture	40	145
1.800.011 M1	Vis	40	145
1.800.013 M1	Goupille	40	147
1.800.014 M1	Ressort	40	147
1.800.015 M1	Corps	40	147
1.800.025 M1	Glace	40	149
1.800.026 M1	Corps	40	149
1.800.027 M1	Ecrou	40	145-151
1.800.028 M1	Passe-fil	40	145-151
1.800.030 M1	Rondelle	40	145-151
1.800.031 M1	Rondelle	40	145-151
1.800.051 M1	Contreplaque	40	145
1.800.054 M1	Contreplaque	40	145
1.800.057 M1	Prise	40	145
1.800.064 M1	Axe	40	145
1.800.065 M1	Bouton	40	147
1.800.246 M1	Support	40	147
1.800.350 M1	Socle	40	145
1.800.568 M1	Glace	40	149
1.800.569 M1	Glace	40	151
1.800.570 M1	Déflecteur	40	151
1.800.571 M1	Porte	40	149

Date d'édition 2.1957

INDEX NUMERIQUE

N° PIÈCE	DÉSIGNATION	FIGURE	PAGE
1.800.572 M1	Porte	40	149
1.800.573 M1	Porte	40	151
1.800.574 M1	Corps	40	149
1.800.576 M1	Corps	40	151
1.800.577 M1	Porte	40	147
1.800.578 M1	Porte	40	149
1.800.612 M1	Réflecteur	40	145
1.800.613 M1	Réflecteur	40	145
1.800.901 M1	Joint	40	145
1.800.916 M1	Verre	40	145
1.801.315 M91	Corps	30A	107
1.801.316 M1	Axe	30A	107
1.801.317 M1	Papillon	30A	107
1.801.318 M91	Butée	30A	107
1.801.319 M1	Butee	30A	107
1.801.320 M1	Levier	30A	107
1.801.321 M1	Biellette	30A	107
1.801.322 M1	Goupille	30A	107
1.801.323 M1	Levier	30A	107
1.801.324 M1	Vis	30A	107
1.801.325 M1	Cuve	30A	107
1.801.326 M1	Levier	30A	107
1.801.327 M1	Ressort	30A	107
1.801.328 M1	Robinet	30A	107
1.801.329 M1	Flotteur	30A	107
1.801.330 M1	Axe	30A	107
1.801.331 M1	Joint	30A	107
1.801.332 M1	Ajutage	30A	107
1.801.333 M1	Gicleur	30A	107
1.801.334 M1	Tube	30A	107
1.801.335 M1	Buse	30A	107
1.801.336 M1	Gicleur	30A	107
1.801.337 M1	Pointeau	30A	107
1.801.338 M1	Vis	30A	107
1.801.339 M1	Rondelle	30A	107
1.801.340 M1	Volet	30A	107
1.801.341 M1	Axe	30A	107
1.801.342 M1	Raccord	32	111
1.801.343 M1	Rondelle	32	111
1.801.344 M1	Tête	32	111
1.801.356 M1	Chapeau	39	143
1.801.357 M1	Protecteur	39	143
1.801.358 M1	Doigt	39	143
1.801.359 M1	Bouchon	39	143
1.801.360 M1	Came	39	143
1.801.361 M1	Galet	39	143
1.801.362 M1	Rondelle	39	143
1.801.363 M1	Rondelle	39	143
1.801.364 M1	Masselotte	39	143
1.801.365 M1	Ressort	39	143
1.801.366 M1	Arbre	39	143
1.801.367 M91	Socle	39	143
1.801.368 M91	Rupteur	39	143
1.801.369 M1	Support	39	143
1.801.370 M1	Levier	39	143
1.801.371 M1	Socle	39	143
1.801.372 M1	Vis	39	143
1.801.373 M1	Rondelle	39	143
1.801.374 M1	Rondelle	39	143
1.801.375 M91	Borne	39	143
1.801.376 M1	Vis	39	143
1.801.377 M1	Rondelle	39	143
1.801.378 M1	Plaquette	39	143
1.801.379 M1	Rondelle	39	143
1.801.380 M1	Canon	39	143
1.801.381 M1	Eôrou	39	143
1.801.382 M1	Ecrou	39	143
1.801.383 M1	Corps	39	143
1.801.384 M1	Crochet	39	143

N° PIÈCE	DÉSIGNATION	FIGURE	PAGE
1.801.385 M1	Patte	39	143
1.801.386 M1	Vis	39	143
1.801.387 M1	Condensateur	39	143
1.801.388 M1	Plaque	39	143
1.801.389 M1	Plaque	39	143
1.801.390 M1	Rondelle	39	143
1.801.391 M1	Vis	39	143
1.801.392 M1	Rondelle	39	143
1.801.393 M1	Embout	39	143
1.801.394 M1	Goupille	39	143
1.801.395 M1	Joue	39	143
1.801.396 M1	Patte	39	143
1.801.397 M91	Palier	42	157
1.801.398 M91	Borne	42	157
1.801.399 M1	Borne	42	157
1.801.400 M1	Canon	42	157
1.801.401 M1	Rondelle	41-42 43-44	157-159-153 161-165
1.801.402 M1	Rondelle	41-42	153-159
1.801.403 M91	Borne	42	159
1.801.404 M1	Ecrou	42	159
1.801.405 M1	Rondelle	43	162
1.801.406 M1	Rondelle	42	159
1.801.407 M1	Borne	42	159
1.801.408 M91	Borne	42	159
1.801.409 M1	Borne	42	159
1.801.410 M1	Rondelle	42	159
1.801.412 M1	Plaquette	42	159
1.801.413 M1	Rivet	42-44	159-165
1.801.414 M1	Plaquette	42	159
1.801.415 M1	Porte-balais	42	159
1.801.416 M1	Linguet	42	159
1.801.417 M1	Ressort	42	159
1.801.418 M1	Feutre	42	157
1.801.419 M1	Balai	42	159
1.801.420 M1	Rivet	42	157
1.801.421 M1	Inducteur	42	157
1.801.422 M1	Vis	42	157
1.801.423 M1	Induit	42	157
1.801.424 M91	Palier	42	157
1.801.425 M1	Plaque	42	157
1.801.426 M1	Roulement	42	157
1.801.427 M1	Rondelle	42	157
1.801.428 M1	Rivet	42	157
1.801.429 M1	Entretoise	42	157
1.801.430 M1	Tige	42	157
1.801.431 M1	Clavette	42	157
1.801.432 M1	Induit	45	171
1.801.433 M1	Inducteur	45	169
1.801.434 M91	Palier	45	169
1.801.435 M1	Palier	45	171
1.801.436 M91	Borne	45	169
1.801.437 M1	Palier	45	169
1.801.438 M1	Balai	45	171
1.801.439 M1	Balai	45	171
1.801.440 M1	Tige	45	169
1.801.441 M1	Sangle	45	169
1.801.442 M1	Masse polaire	45	171
1.801.443 M1	Rondelle	45	169
1.801.444 M1	Clavette	45	169
1.801.445 M1	Vis	45	171
1.801.446 M1	Vis	45	171
1.801.448 M1	Capuchon	45	169
1.801.449 M1	Circlip	45	169
1.801.450 M1	Culasse	45	171
1.801.452 M1	Capuchon	44	165
1.801.453 M91	Palier	44	165
1.801.454 M1	Plaquette	44	165
1.801.455 M1	Plaquette	44	165

INDEX NUMÉRIQUE

N° PIÈCE	DÉSIGNATION	FIGURE	PAGE
1.801.456 M1	Ressort	44	165
1.801.457 M1	Balai	44	165
1.801.458 M1	Cosse	44	165
1.801.459 M91	Borne	44	167
1.801.460 M1	Borne	44	167
1.801.461 M1	Rondelle	44	167
1.801.462 M1	Canon	44	167
1.801.463 M1	Rondelle	44	165
1.801.464 M91	Inducteur	44	167
1.801.465 M1	Balai	44	167
1.801.466 M1	Vis	44	165
1.801.467 M1	Tige	44	167
1.801.468 M91	Palier	44	167
1.801.469 M1	Bague	44	167
1.801.470 M1	Clavette	41-44	153-167
1.801.471 M1	Induit	44	167
1.801.472 M1	Rondelle	44	167
1.801.474 M1	Rondelle	44	167
1.801.475 M1	Rondelle	44	167
1.801.477 M91	Palier	43	161
1.801.478 M91	Palier	43	161
1.801.479 M1	Couvercle	43	161
1.801.481 M1	Borne	43	163
1.801.482 M1	Canon	43	163
1.801.492 M91	Palier	43	163
1.801.493 M1	Palier	43	163
1.801.497 M91	Borne	43	161
1.801.498 M1	Borne	43	161
1.801.499 M1	Canon	43	161
1.801.500 M1	Rondelle	41-43	155-161
1.801.501 M1	Plaquette	43	161
1.801.502 M1	Inducteur	43	161
1.801.503 M1	Vis	43	161
1.801.504 M1	Rondelle	43	161
1.801.507 M1	Tige	43	163
1.801.508 M1	Plaquette	43	163
1.801.510 M1	Carcasse	43	163
1.801.511 M1	Borne	[illegible]	[illegible]
1.801.513 M91	Inducteur	44	167
1.801.514 M1	Balai	44	167
1.801.515 M1	Vis	44	165
1.801.516 M1	Tige	44	167
1.801.517 M1	Induit	44	167
1.801.519 M91	Borne	41	153
1.801.520 M1	Borne	41	153
1.801.521 M1	Canon	41	153
1.801.522 M1	Rondelle	41	153
1.801.523 M91	Borne	41	153
1.801.524 M91	Borne	41	155
1.801.525 M1	Borne	41	155
1.801.526 M1	Rondelle	41	155
1.801.527 M1	Rondelle	41	153
1.801.528 M1	Semelle	41	153
1.801.529 M1	Vis	41	153-155
1.801.531 M1	Semelle	41	153
1.801.532 M1	Canon	41	155
1.801.534 M91	Palier	41	153
1.801.535 M1	Roulement	41	153
1.801.536 M1	Rondelle	41	153
1.801.537 M1	Plaque	41	153
1.801.538 M1	Rivet	41	153
1.801.539 M1	Rondelle	41	153
1.801.540 M1	Inducteur	41	153
1.801.541 M1	Vis	41	153
1.801.542 M1	Induit	41	153
1.801.543 M1	Balai	41	155
1.801.544 M1	Balai	41	153
1.801.545 M1	Rondelle	41	153
1.801.547 M1	Poulie	34A-41	121-155
1.801.548 M1	Rondelle	41	153
1.801.549 M1	Ecrou	41	153
1.801.550 M1	Rivet	43	161
1.801.552 M91	Palier	43	161
1.801.553 M91	Palier	43	161
1.801.554 M91	Borne	43	161
1.801.555 M1	Borne	43	161
1.801.556 M1	Ecrou	43	161
1.801.557 M1	Ecrou	43	161
1.801.558 M1	Canon	43	161
1.801.559 M1	Rondelle	43	161
1.801.560 M1	Rondelle	43	161
1.801.561 M1	Inducteur	43	161
1.801.563 M1	Tige	43	163
1.801.564 M1	Carcasse	43	163
1.801.565 M1	Rivet	43	161
1.801.656 M1	Rivet	43	
1.801.69[illegible]	Relais	40	147
1.850.087 M91	[illegible]	15	43
1.850.222 M91	Roulement	9	25
1.850.223 M91	Roulement		53-55
1.850.223 M91	Cuvette	18	[illegible]
1.850.224 M91	Roulement	19	[illegible]
1.850.362 M91	Butée	37	139
1.850.363 M91	Roulement	19	57
1.850.364 M91	Roulement	15	45
1.850.365 M91	Roulement	37	139

N° PIÈCE	DÉSIGNATION	FIGURE	PAGE
22.256 B	Dynamo	34	117
22.259 D	Dynamo	34A	121
22.261 A	Dynamo	34	117
22.420 D	Dynamo	34	117
25.038 B	Démarreur	34A	125
25.519 E	Démarreur	34	119
31.083 B	Contact	34-34A	117-123
37.053 E	Régulateur	34	117
37.146 A	Régulateur	34A	123
37.197 A	[illegible]	[illegible]	[illegible]
38.029 B	Lampe	34	119
38.075 A	Lampe	34A	125
40.146 D	Distributeur	34	119
40.243 A	Distributeur	34-34A	119-123
45.012 B	Bobine	34A	123
45.014 A	Bobine	34	[illegible]
76.418 A	[illegible]	[illegible]	
78.114 A			
185.015			

INDEX NUMÉRIQUE

N° PIÈCE	DÉSIGNATION	FIGURE	PAGE
187 081	Patte	34	119
238.742	Fiche	34-34A	117-123
238.743	Fiche	34-34A	117-123
312.305	Clé	34-34A	117-123
400.935	Tournevis	34-34A	119-123
401.037 OF	Batterie	34	117
410.600	Embout	34A	123
414.965	Capuchon	34	119
410.600	Embout	34	117
826.280	Câblerie	34A	123
829.701	Faisceau	34A	123
858.229	Patte	34-34A	119
			123-125
858.266	Capuchon	34-34A	119-125
861.609	Patte	34A	123
861.610	Patte	34A	123
900.277	Patte	34A	125
941.834	Attache	34-36A	117-123
974.360	Câblerie	34	119
974.361	Faisceau	34	117
974.362	Faisceau	34A	123
974.371	Câblerie	34	119
974.372	Câble	34-34A	119-125
974.373	Câble	34A	121
974.373	Conducteur	34	117
974.374	Câble	34A	121
974.374	Conducteur	34	117
979.440 A	Câblerie	34A	123
999.107	Câble	34-34A	119-123
4.011.500 F	Batterie	34A	121
4.011.517 F	Batterie	34A	121

N° PIÈCE	DÉSIGNATION
06 PC 38	Goupille fendue.
06 PC 50	Goupille fendue.
06 PC 62	Goupille fendue.
06 PC 75	Goupille fendue.
09 PC 50	Goupille fendue.
09 PC 62	Goupille fendue.
09 PC 75	Goupille fendue.
09 PC 88	Goupille fendue.
09 PC 138	Goupille fendue.
12 PC 88	Goupille fendue.
12 PC 100	Goupille [illegible]
12 PC 125	[illegible]
12 PLF	Goupille fendue.
[illegible]	Graisseur.
[illegible]B 38	Rivet.
12 RB 50	Rivet.
12 RB 89	Rivet.
16 FSR 62 B	Vis.
16 PC 100	Goupille.
16 PC 125	Goupille fendue.
16 WFB	Rondelle plate.
16 WLB	Rondelle Grower.
19 FNHB	Ecrou.
19 FNXB	Contre-écrou.
19 FSF 50 B	Vis.
19 FSR 50 B	Vis.
19 RB 93	Rivet.
19 RC 94	Rivet.
19 WFB	Rondelle.
19 WLB	Rondelle.
25 CB 44 B	Vis.
25 CBH 50 B	Vis.
25 CBH 75 B	Boulon.
25 CBH 87 B	Boulon.
25 CBH 100 B	Boulon.
25 CNHB	Boulon.
	Contre-écrou.
	Vis.
25 FBH 87 B	Boulon.
25 FBH 138 BTD	Ecrou.
25 FNHB	Ecrou.
25 FNHTB	Ecrou.
25 FSR 175 BTD	Boulon.
25 RB 125	Rivet.
25 SLF	Graisseur.
25 WFB	Rondelle.
25 WLB	Rondelle Grower.
[illegible]	[illegible]
[illegible] WLB	Rondelle Grower.
31 CBH 38 B	Vis.
31 CBH 50 B	Vis.
31 CBH 56 B	Vis.
31 CBH 62 B	Vis.
31 CBH 75 B	Vis.
31 CBH 88 B	Vis.
31 CBH 100 B	Vis.
31 CBH 188 B	Boulon.
31 CBH 238 B	Vis.
31 CBH 262 B	Vis.
31 CBH 312 B	Vis.
31 CBH 438 B	Vis.
31 CBH 512 B	Vis.
31 CBH 550 B	Vis.
31 CNHB	Ecrou.
31 FBH 38 B	Boulon.
31 BFH 62 B	Boulon.
31 FBH 68 B	Vis.
31 FBH 75 B	Vis.
31 FBH 87 B	Vis.
31 BFH 100 B	Boulon.
31 FBH 125 B	Boulon.
31 FBH 138 B	Boulon.
31 FBH 150 B	Boulon.
31 FBH 212 B	Boulon.
31 FBR 75 B	Boulon.
31 FNTB	Ecrou.
[illegible]S 66 B	Axe.
[illegible]S 104 B	Axe.
31 PS 122 B	Cliquet.
31 PS 175 B	Axe.
31 PS 227 B	Arbre.
31 WFB	Rondelle.
31 WLB	Rondelle Grower.
38 CBH 38 B	Bouchon.
38 CBH 100 B	Vis.
38 CBH 112 B	Boulon.
38 CBH [illegible]	Vis.
38 CBH 175 B	Vis.
38 CBH 225 B	Vis.
38 CBH 262 B	Vis.
38 CNHIB	Contre-écrou.
38 FBH 100 B	Vis.
38 FNHB	Ecrou.
38 PS 148 B	Axe.
38 WFB	Rondelle.
38 WLB	Rondelle Grower.
44 CBH 75 B	Vis.
44 CBH 94 B	Vis.
44 CBH 112 B	Vis.
44 CBH 118 B	Vis.
44 CBH 125 B	Boulon.
44 CBH 138 B	Boulon.
44 CBH 150 B	Vis.
44 CBH 162 B	Vis.
44 CBH 188 B	Vis.
44 CBH 206 B	Boulon.
44 CBH 225 B	Boulon.
44 CBH 250 B	Ecrou.
44 CBH 362 B	Vis.
44 CNHB	Ecrou.
44 FBH 68 B	Vis.
44 FBH 88 B	Boulon.
44 FBH 112 B	Boulon.
44 FBH 138 B	Boulon.
44 FBH 144 B	Vis.
44 FB[illegible]	[illegible]
[illegible]	Régulateur

INDEX NUMÉRIQUE

N° PIECE	DESIGNATION	N° PIECE	DESIGNATION	N° PIECE	DESIGNATION
44 FBH 262 B	Boulon.	62 FBH 612 B	Boulon.	36.327 X	Rondelle.
44 FBH 456 B	Boulon.	62 FNHB	Ecrou.	36.333 X	Rondelle.
44 FBS 322 B	Boulon.	62 FNHIB	Ecrou.	36.334 X	Rondelle.
44 FBS 512 B	Boulon.	62 WFB	Rondelle.	36.388 X	Bouchon.
44 FNH	Ecrou.	62 WFHB	Rondelle.	36.398 X	Rondelle.
44 FNHB	Ecrou.	62 WLB	Rondelle Grower.	36.410 X	Ecrou.
44 FNHIB	Ecrou.	75 FNHIB	Contre-écrou.	36.424 X	Ecrou.
44 ST 185.075	Goujon.	75 PS 325 B	Axe.	36.425 X	Ecrou.
44 FNTB	Ecrou.	WN 0710	Rondelle.	36.428 X	Rondelle.
44 WFB	Rondelle.	WPO 106 K	Rondelle.	36.434 X	Rondelle.
44 WFHB	Rondelle.	SP 1 C	Vis.		
44 WL	Rondelle.	KWO 416	Clavette.	330.183 X1	Rondelle.
44 WLB	Rondelle Grower.	KWO 636	Clavette.	330.185 X1	Rondelle.
50 FNCB	Ecrou.	BL 0018	Bille.	330.187 X1	Rondelle.
50 FNTB	Ecrou.	36.131 X	Ecrou.	338.075 X1	Vis.
50 FNHIB	Ecrou.	36.210 X	Rondelle.	338.080 X1	Vis.
50 WFB	Rondelle.	36.239 X	Ecrou.	338.081 X1	Ecrou.
50 WFHB	Rondelle.	36.310 X	Rondelle.	338.082 X1	Vis.
56 CBH 125 B	Boulon.	36.313 X	Ecrou.	338.084 X1	Vis.
56 WLB	Rondelle Grower.	36.315 X	Ecrou.	338.096 X1	Vis.
62 FBH 200 B	Boulon.	36.318 X	Ecrou.	350.351 X1	Cuvette.
62 FBH 300 B	Boulon.	36.319 X	Rivet.	353.426 X1	Ecrou.
62 FBH 531 B	Boulon.	36.326 X	Rondelle.	353.432 X1	Rondelle.

EMBRAYAGE FERODO POUR TRACTEURS TEF - FF 30

502 993 EMBRAYAGE ASSEMBLE, mais sans disque

n° réf.		n° de pièce	Désignation	Qté
1		502 999	COUVERCLE de l'embrayage	
2	+	503 000	VIS de chape	1
3	+	502 985	RONDELLE Grower	3
4		503 001	RESSORT (jaune)	5
5		502 987	RESSORT (orange)	
7	+	502 984	RONDELLE de réglage	
8	+	502 974	VIS de levier	
9	+	502 998	CHAPE	
10	+	502 978	GOUPILLE fendue	
11	+	502 976	ROULEAU de chape	
12	+	502 977	AXE de chape	
13	+	502 979	AXE de levier	
14	+	502 997	LEVIER	
		504 453	JEU DE 3 LEVIERS assemblés comprenant références 2 - 3 et 7 à 16	
15	+	502 980	AIGUILLES	6
16	+	502 978	GOUPILLE fendue	
17		502 996	PLATEAU d'embrayage	1
18		503 007	RIVET de garniture	1
19		503 006	GARNITURE d'embrayage	2
21		503 005	DISQUE d'embrayage avec garniture	

Note : les pièces précédées du signe sont plus fournies en rechange par l teur. Il y a donc lieu de com ander jeu de 3 leviers assemblés.

Les numéros de références se rappor figure 20 A page 62 du catalogue M ESSENCE FF 30 (951 029 M1).

INDICATION DE LA BOULONNERIE, VISSERIE ET ÉCROUS

	BH - Boulon hexagonal		NT - Ecrou crénelé hexagonal
	BC - Vis tête goutte de suif à collet carré		NC - Ecrou haut à créneaux
	BK - Boulon à bois tête fraisée bombée		CNX - Ecrou hexagonal à côté plat
	BP - Boulons de charrue		WF - Rondelle plate
	BR - Boulon à tête ronde à collet cannelé		WL - Rondelle grower
	BS - Vis à tête carrée		PC - Goupille fendue
	BB - Boulon de glissière		PS - Axe épaulé
	SF - Vis à tête fraisée		**Graisseurs droits** 12 PLF - 1/8 au pas Briggs 12 PLFR - Hydraulique 25 SLF - 1/4, 28 filets
	SR - Vis à tête ronde		**Graisseurs inclinés** 12 PLF 30 - A 30°-35° 1/8 au pas Briggs 12 PLF 45 - A 45° 1/8 au pas Briggs 12 PLF 67 - A 67,5° 1/8 au pas Briggs 12 PLF 67R - A 67,5° 1/8 au pas Briggs 12 PLF 90 - A 90° 1/8 au pas Briggs (hydr. 25 SLF 45 - A 38°-45° 1/4 au pas Américain 25 SLF 90 - A 90° 1/4 au pas Américain
	SS - Vis à tête carrée et à cuvette		
	SD - Vis Parker		RB - Rivet tête ronde RC - Rivet tête fraisée RF - Rivet tête plate RW - Rivet spécial
	NH - Ecrou hexagonal NHJ - Contre-écrou		WK - Clavette Woodruff

Prenons pour exemple un boulon hexagonal parkerisé au pas de 5/16 × 2 fin. Son numéro de pièce détachée sera déterminé de la façon suivante :

1° les deux premières décimales du diamètre sont reprises en tête de son numéro pièce détachée ; ainsi 5/16 diamètre a pour équivalence décimale 31^{25}. Le numéro pièce commencera donc par 31.

2° le type de pas est ensuite indiqué ; « F » pour pas fin (« C » pour le pas grossier). Le numéro sera donc 31 F.

3° la lettre suivante représente le groupe auquel appartient la pièce. Cette lettre est « B » pour boulon. Le numéro pièce devient 31 FB (« N » pour écrou, « W » pour rondelles, etc.).

4° ensuite, on décrit la forme de la tête ; « H » pour hexagonal (« C » pour goutte de suif, « K » tête fraisée à collet carré, etc.). Le numéro pièce devient 31 FBH.

5° on désigne maintenant la longueur du boulon ; 100 par inch ; le numéro pièce sera 31 FBH 200.

6° on fait apparaître la finition ou le traitement thermique (« A » pour trempé, « B » pour parkérisé, « C » pour trempé et parkérisé) ; le numéro de pièce final sera 31 FBH 200 B.

ABRÉVIATIONS

illustrée

Pièce n...

FIG. 1 — SIÈGE DU CONDUCTEUR

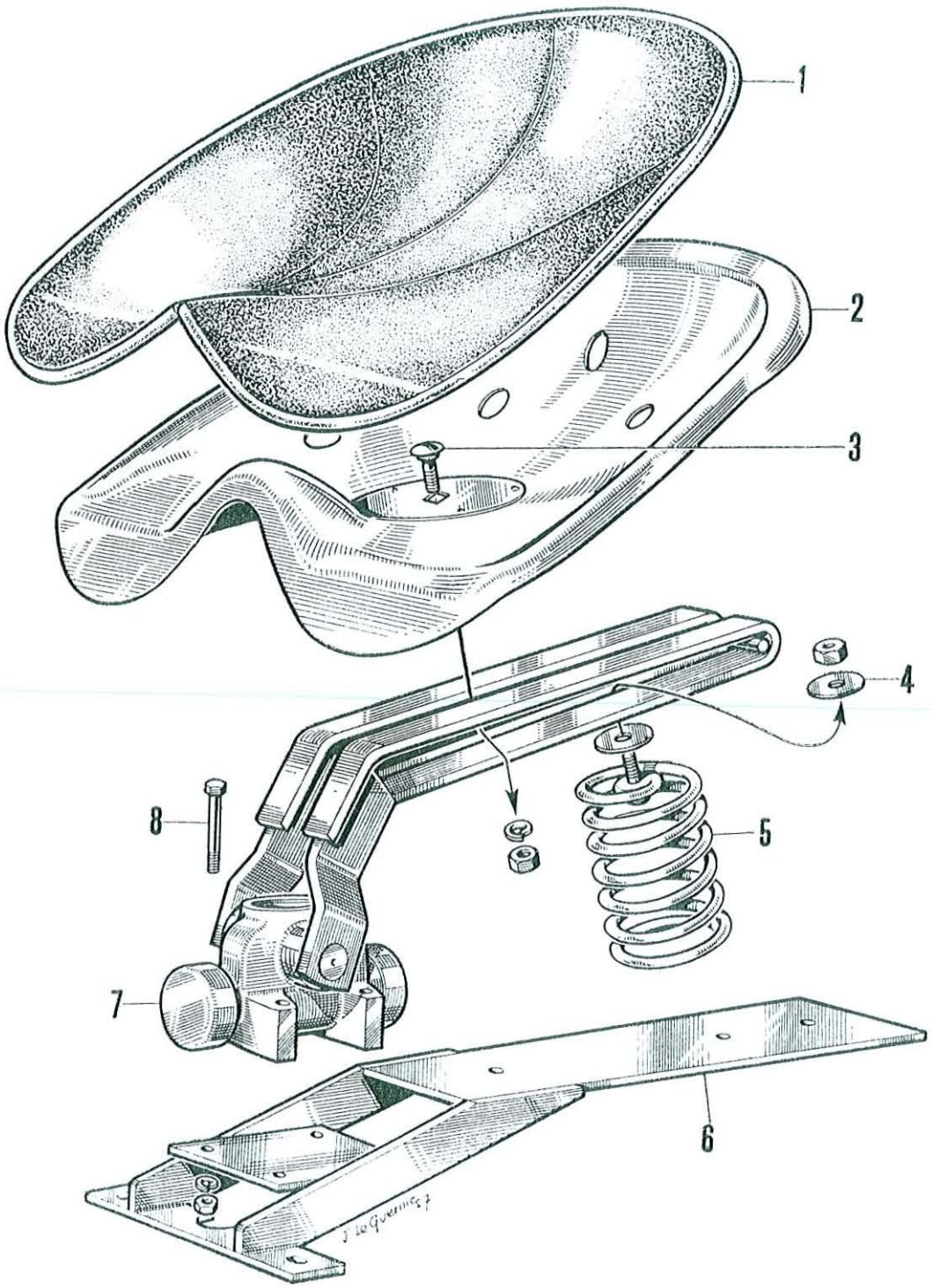

FIG. 1 — SIÈGE DU CONDUCTEUR

RÉF. N°	PIÈCE N°	DÉSIGNATION	Qte	OBSERVATIONS
	504.431 *	**Ensemble suspension** — Comprenant les Réf. 4 à 8	1	Tracteur FF 30
1	504.433 *	**Coussin** de siège	1	
2	2.527 *	**Siège** du conducteur	1	
3	1.221 *	**Boulon** de fixation du siège	1	Tous modèles.
	44 FNHB	**Ecrou**	1	
	44 WLB	**Rondelle** Grower	1	
	504.434 *	**Rondelle** de fixation du siège	1	
4	49.560 *	**Ecrou** fixation de ressort	1	
	504.437 *	**Rondelle** plate	2	
5	504.439 *	**Ressort**	1	
6	504.432 *	**Support** amortisseur	1	
7	504.438 *	**Amortisseur** — Complet	1	
8	338.158 X1	**Boulon** fixation amortisseur. Sur support	4	Tracteur FF 30.
	36.002 X	**Ecrou**	4	
	330.187 X1	**Rondelle** Grower	4	

NON ILLUSTRÉ

	44 FNHB	**Ecrou** fixation support. Sur couvercle hydraulique ...	2	
	44 WLB	**Rondelle** Grower	2	Tracteur TEA 20.
	7.062 *	**Ressort** du siège	1	

FIG. 2 — COUVERCLE DU RELEVAGE HYDRAULIQUE

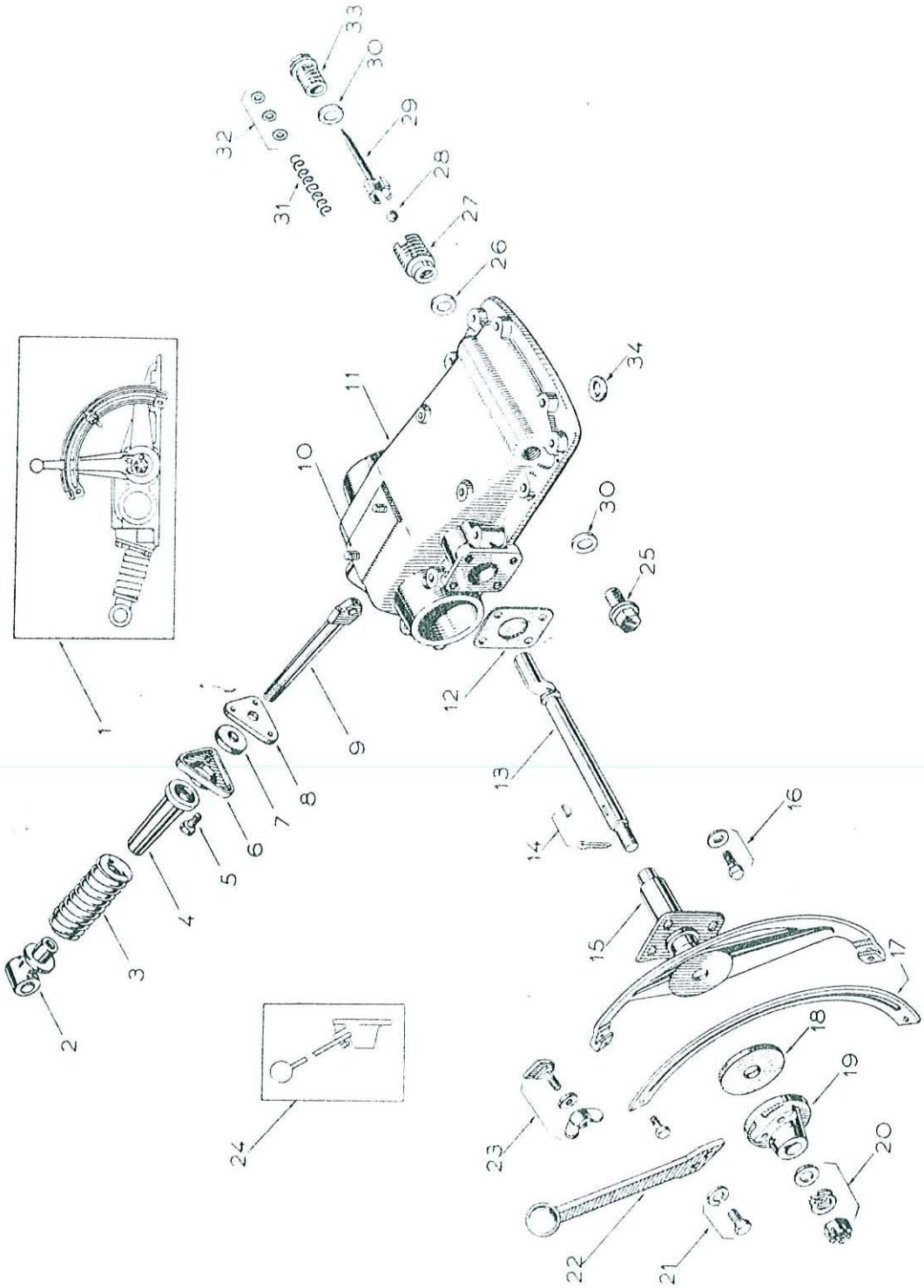

FIG. 2 — COUVERCLE DU RELEVAGE HYDRAULIQUE

RÉF. N°	PIÈCE N°	DÉSIGNATION	Qte	OBSERVATIONS
1	400.269*	**Relevage hydraulique** — Complet. Comprenant les réf. 2 à 34 et 1 à 24 (fig. 3)	1	
2	4.258*	**Chape** du ressort de contrôle	1	
3	1.064*	**Ressort** de contrôle	1	
4	1.005*	**Siège** du ressort de contrôle	1	
5	1.477*	**Vis** de la plaque de protection	3	
6	1.099*	**Plaque** de protection	1	
7	1.020*	**Joint** feutre	1	
8	1.002*	**Plaque** support...	1	
9	4.257*	**Plongeur** du ressort de contrôle	1	
10	1.152*	**Goujon** de fixation du siège	2	
11	8.508	**Couvercle** du relevage ... ... (plus servis)	1	Jusqu'au tracteur 200.000.
	9.636	**Couvercle** du relevage ... ... (plus servis)	1	Tract. 200.001 au 268.152.
	9.733	**Couvercle** du relevage — modèle renforcé	1	Tract. 268.153 au 330.043.
	2.480	**Bouchon** de prise d'huile. Sur couvercles 9.636 et 9.733	2	
	301.059*	**Couvercle** du relevage — modèle renforcé avec soupape de sécurité	1	Tract. 300.044 et suivants.
	106.038*	**Couvercle** du relevage — Complet. Comprenant le N° 301.059 et les réf. 25 à 33...	1	
12	1.069*	**Joint** du secteur	1	
	8.574*	**Secteur** et **levier** de contrôle — Non servi - commander les pièces réf. 12 à 23.		
13	4.201*	**Arbre** du levier de contrôle	1	
14	1.241*	**Clavette** Woodruff ... ... (Sur arbre du levier)	1	
	12 PC 88	**Goupille** fendue ... ... (Sur arbre du levier)	1	
15	8.509*	**Secteur** — Complet	1	
16	44 CBH 94 B	**Vis** de fixation du secteur	4	
	44 WFHB	**Rondelle** plate	4	
17	7.045*	**Glissière** du secteur	1	
	31 CBH 38 B	**Vis** de fixation de la glissière...	2	

FIG. 2 — COUVERCLE DU RELEVAGE HYDRAULIQUE (suite)

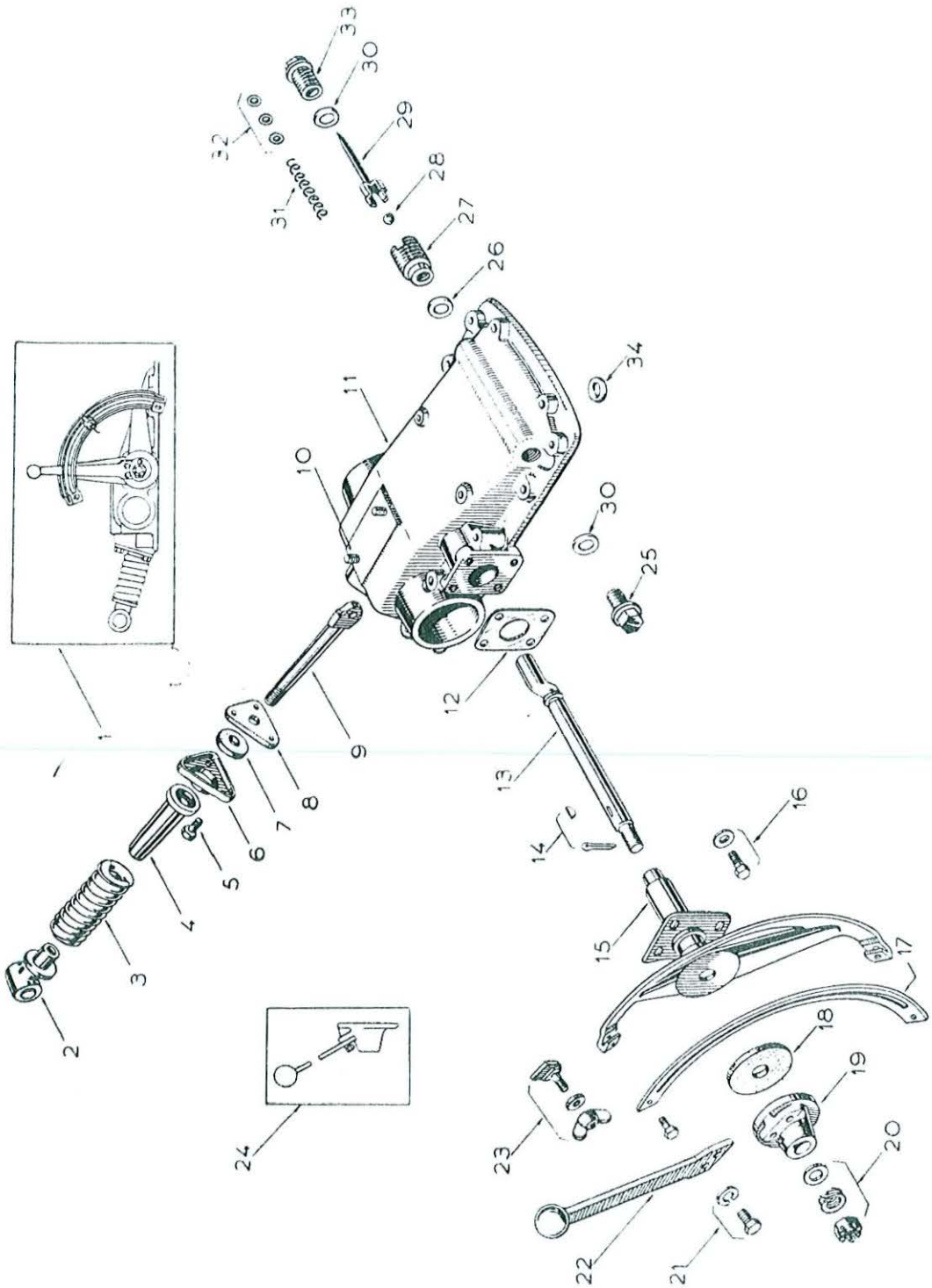

RÉF. N°	PIÈCE N°	DÉSIGNATION	Qte	OBSERVATIONS
		FIG. 2 — COUVERCLE DU RELEVAGE HYDRAULIQUE (suite)		
18	1.062*	**Disque** de fixation du levier de contrôle	1	
19	2.127	**Plateau** de friction — Non servi séparément - commander N° 4.350	1	
20	44 WFB	**Rondelle** plate	1	
	1.010*	**Rondelle** double spire } Sur l'arbre du levier	1	
	44 FNTB	**Ecrou** crénelé	1	
21	25 FBH 68 B	**Boulon**	1	
	25 FNHB	**Ecrou**	1	
	25 WLB	**Rondelle** Grower } Fixation de la manette au plateau	1	
	25 CB 444 B	**Vis**	2	
22	4.349	**Manette** — Non servie séparément - commander N° 4.350	1	
23	25 WFB	**Rondelle** plate	1	
	1.153	**Ecrou** à oreilles	1	
	ou 1.815*	» »	1	
	2.167*	**Butée** de réglage	1	
24	4.350*	**Manette de contrôle** — Complète — modèle à 3 boulons de fixation	1	
25	105.010*	**Bouchon** gauche	1	
26	105.012*	**Joint** du siège de soupape	1	
27	105.009*	**Siège** de soupape	1	
28	BL 0018*	**Bille**	1	
29	110.687*	**Poussoir** ... ... **Remarque :** L'ensemble 110.687 et BL 0018 remplacent l'ancien pointeau 105.008.	1	
30	105.013*	**Joint** des bouchons	2	
31	105.011*	**Ressort** de tarage	1	
32	105.014*	**Cale** d'épaisseur	S.B.	
33	105.283*	**Bouchon** droit	1	
34	105.017*	**Joint** torique du cylindre	1	

FIG. 3 — SYSTÈME DE RELEVAGE

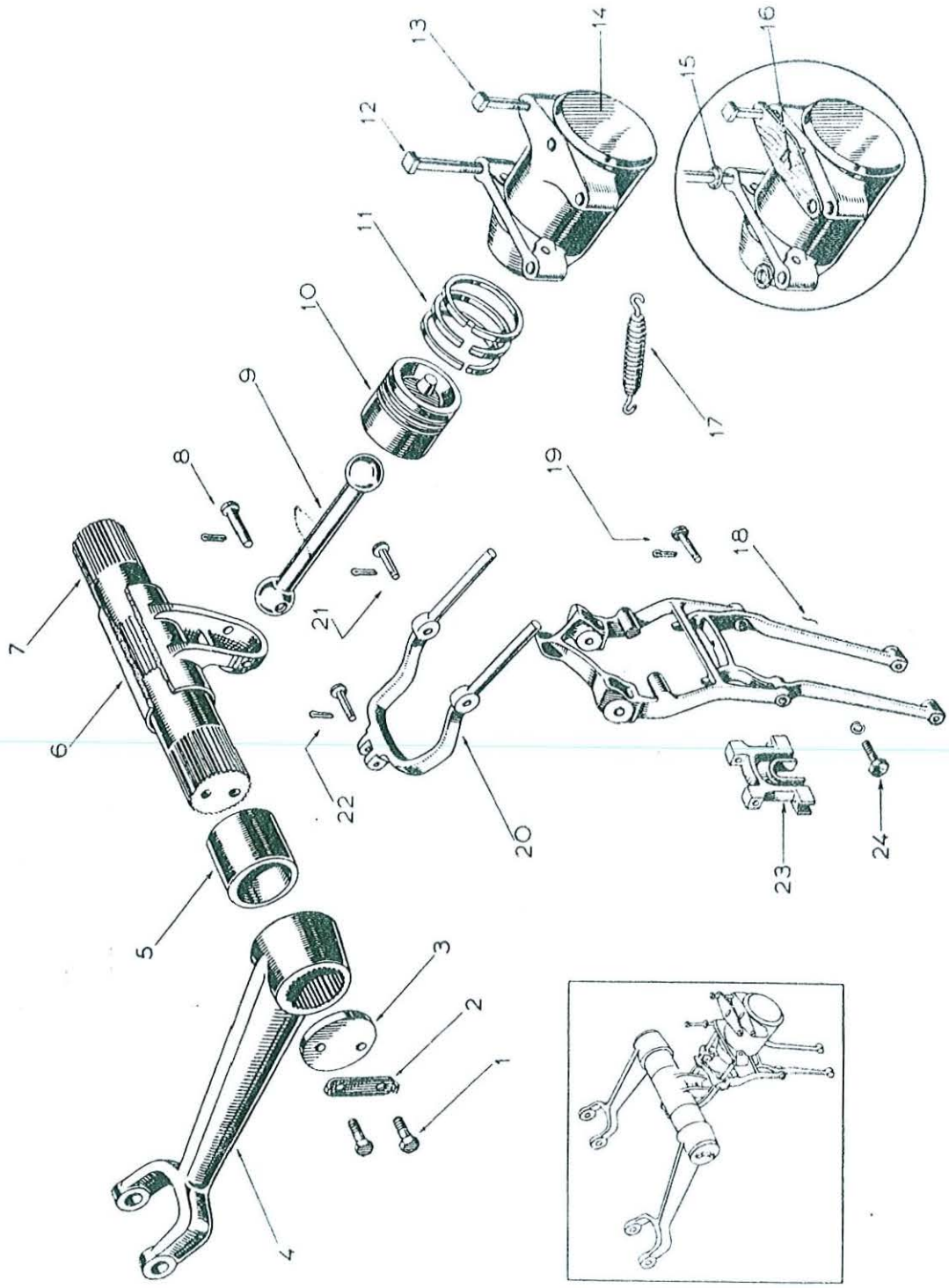

FIG. 3 — SYSTÈME DE RELEVAGE

RÉF. N°	PIÈCE N°	DÉSIGNATION	Qte	OBSERVATIONS
		Relevage hydraulique — Complet (suite). Comprenant les réf. 2 à 24 (fig. 2)		
1	44 FBH 68 B	**Vis** de fixation des bras de relevage	4	
2	1.074*	**Frein** des vis	2	
3	1.065*	**Rondelle** de serrage	2	
4	7.007	**Bras** de relevage / interchangeabilité par paires seul.	2	Tracteur avant N° 73.564.
	7.249*	**Bras** de relevage \	2	Tract. 73.565 et suivants.
5	1.001*	**Bague** de l'arbre de relevage	2	
6	7.246*	**Bras** de poussée	1	
7	7.008*	**Arbre** de relevage	1	
8	~~34 PS 227~~ B	**Axe** de la bielle 376218 x 1	1	
	09 PC 50	**Goupille** fendue	1	
9	1.068*	**Bielle** de poussée	1	
10	~~1.004~~	**Piston**... 181983 m.1	1	
11	1.063*	**Segments** du piston	3	
12	44 FBS 512 B	**Boulon** de fixation du cylindre AR	2	
	1.148*	**Ecrou**	2	
13	44 FBS 332 B	**Boulon** / Fixation du cylindre AV...	2	Avant tracteur N° 268.152.
	1.148	**Ecrou** \	2	
	105.284*	**Boulon** /	2	Tracteur N° 268.153 et suivants.
	104.260*	**Ecrou** \	2	
14	7.248	**Cylindre** — Non servi - commander 201.183, 104.160 et 105.184	1	Avant tracteur N° 268.152.
	201.183*	**Cylindre**	1	Tract. N° 268.153 et suiv.
15	1.066	**Rondelle** d'épaisseur du cylindre...	2	Avant tracteur N° 330.043.
16	104.275	**Joint** du cylindre	1	Avant tracteur N° 330.043.
17	1.013*	**Ressort** de rappel de la fourchette	1	
18	7.329	**Fourchette** de contrôle manuel	1	Avant tracteur N° 325.000.
	7.370*	**Fourchette** de contrôle manuel	1	Tract. N° 325.000 et suiv.
		(Composées de demi-fourchettes inférieure et supérieure non servies séparément et des pièces réf. 19.)		
19	2.198*	**Axe** d'articulation des demi-fourchettes	2	
	06 PC 50	**Goupille** fendue	2	
20	4.004*	**Fourchette** de contrôle du ressort	1	
21	1.977*	**Axe** d'articulation des fourchettes	2	
	09 PC 75	**Goupille** fendue	2	
22	38 PS 148 B	**Axe** d'articulation de la fourchette au plongeur ...	1	
	09 PC 62	**Goupille** fendue	1	
23	4.414*	**Raidisseur** de la fourchette	1	
24	25 FBH 62 B	**Vis** de fixation du raidisseur	2	
	25 WLB	**Rondelle** Grower	2	

FIG. 4 — POMPE HYDRAULIQUE

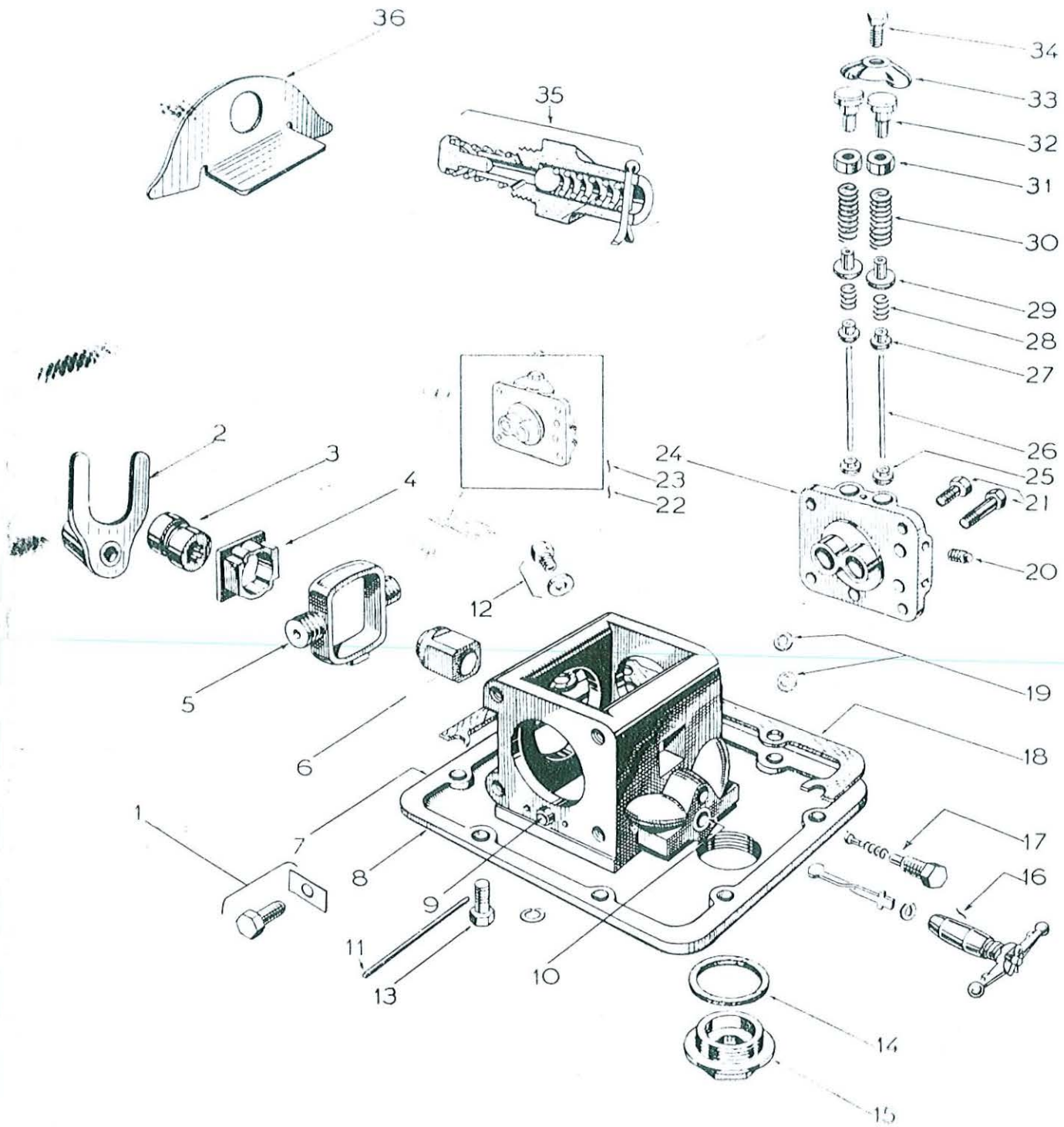

RÉF. N°	PIÈCE N°	DÉSIGNATION	Qte	OBSERVATIONS
		FIG. 4 — POMPE HYDRAULIQUE		
	8.700	**Pompe hydraulique** — Complète — Non servie - utiliser 300.952	1	Jusqu'au tracteur 285.932
	300.952	**Pompe hydraulique** — Complète		Tract. 285.953 au 330.043.
	301.239*	**Pompe hydraulique** — Complète		Tract. 330.044 et suivants.
1	2.377	**Vis** d'arrêt de la fourchette — Utilisée avec 2.425 ...	1	
	31 FBH 38 B	**Boulon** hex. — Utilisé avec 106.040	1	
	106.045*	**Frein** de la vis d'arrêt	1	
2	2.300	**Fourchette** oscillante — Utilisée avec 2.425	1	
	106.043*	**Fourchette** oscillante — Utilisée avec 106.040	1	
3	4.045	**Came**	1	Jusqu'au tracteur 134.000.
	4.395*	**Came**	1	Tracteur 134.001 et suiv.
4	1.042*	**Bloc** de came	2	
5	4.009*	**Piston**...	2	
6	1.059*	**Douille** de l'arbre de prise de force	1	
7	105.104*	**Carter** de pompe — Complet. Comprenant les réf. 8, 9, 10, 12, 14 et 15	1	
8	300.945*	**Carter** nu — Non servi séparément - commander 105.104		
9	1.189*	**Pied** de centrage des flasques	2	
10	4.327*	**Manchon** de la valve de contrôle...	1	
11	1.292*	**Guide** de piston	2	
12	1.017*	**Joint** du bouchon	2	
	1.144*	**Bouchon**	2	
13	44 CBH 162 B*	**Vis** de fixation de la pompe	9	
	1.576*	**Rondelle** plate	9	
14	1.170*	**Joint** du bouchon de vidange	1	
15	1.018*	**Bouchon** de vidange	1	
16	1.053	**Valve** de contrôle — Complète	1	Jusqu'au tracteur 134.000.
	2.425	**Valve** de contrôle — Complète	1	Tract. 134.001 au 407.101.
	106.040*	**Valve** de contrôle — Complète — Non servie - commander détail	1	Tracteur 407.102 et suiv.
	106.041*	**Valve** de contrôle nue	1	Tracteur 407.102 et suiv.
	1.055*	**Tige** de valve	1	
	1.050*	**Ressort**	1	
	1.056*	**Barrette**	1	
	1.054*	**Goupille** cavalière	1	
	2.296	**Tige** de commande d'oscillation — Utilisée avec 2.425	1	
	106.042*	**Tige** de commande d'oscillation — Utilisée avec 106.040	1	
	2.305*	**Circlip**	1	
17	105.285*	**Bouchon** du clapet de retenue — Complet	1	
	1.168*	**Clapet** de retenue	1	Tracteur 330.044 et suiv.
	1.058*	**Ressort** de clapet	1	
18	4.082*	**Joint** du carter de pompe	1	
19	2.181	**Joint** de flasque de pompe — Monté sur pompe 8.700 et 300.952	2	Jusqu'au tracteur 285.932.
	105.017*	**Joint** torique de flasque de pompe — Monté sur pompe 301.239	4	Tracteur 285.933 et suiv.
20	1.150*	**Bouchon** de flasque	4	
21	1.484*	**Vis** de fixation de flasque	4	
	44 FBH 162 B	**Vis** de fixation de flasque	4	

FIG. 4 — POMPE HYDRAULIQUE (suite)

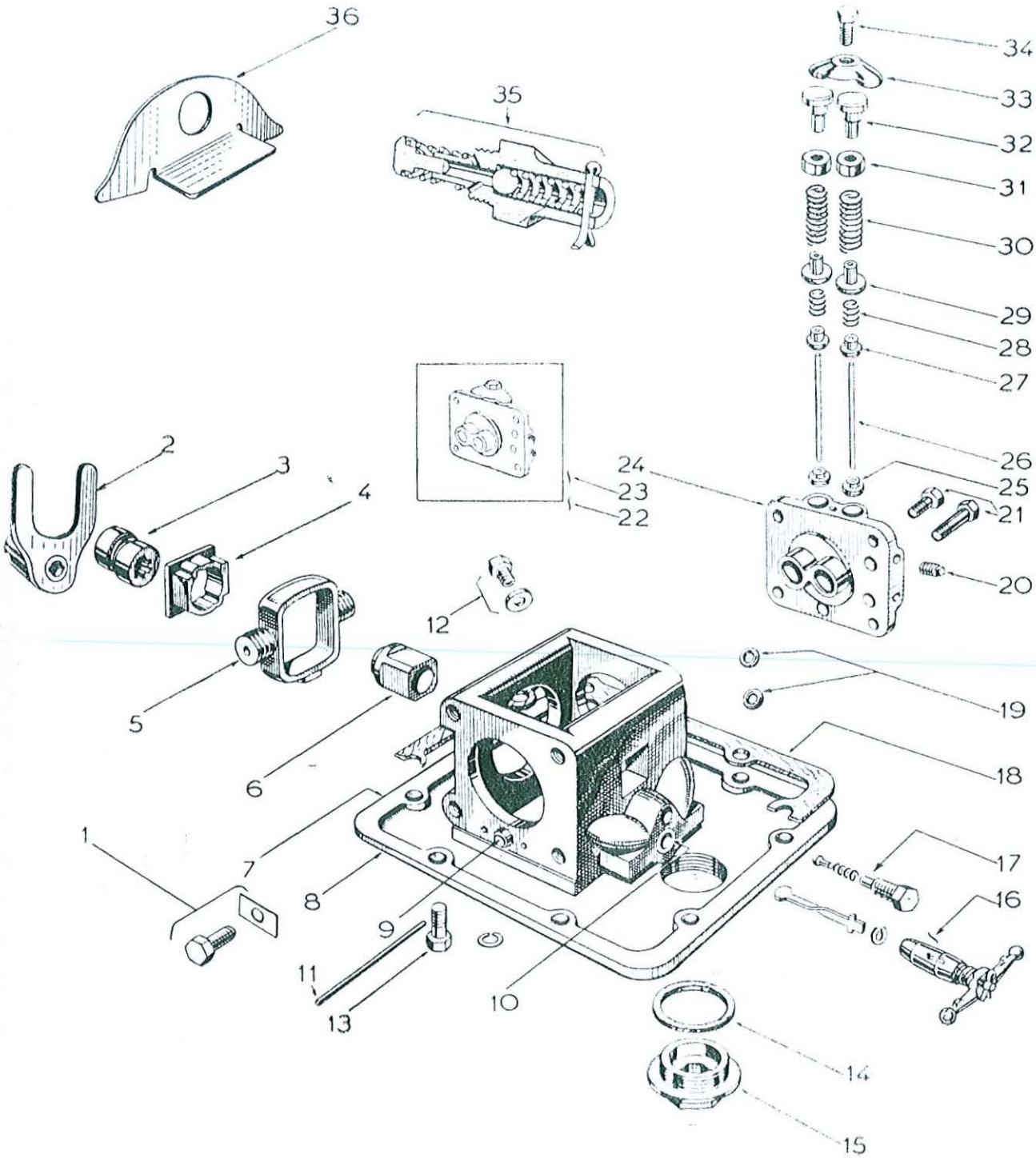

RÉF. N°	PIÈCE N°	DÉSIGNATION	Qte	OBSERVATIONS
		FIG. 4 — POMPE HYDRAULIQUE (suite)		
22	2.495	**Flasque** à clapets — Complet, gauche. Comprenant réf. 25 à 34 et 7.208	1	Jusqu'au tracteur 285.932.
	105.102*	**Flasque** à clapets — Complet, gauche. Comprenant réf. 25 à 34 et 300.943	1	Tracteur 285.933 et suiv.
23	2.494	**Flasque** à clapets — Complet, droit. Comprenant réf. 25 à 34 et 7.207	1	Jusqu'au tracteur 285.932.
	105.103*	**Flasque** à clapets — Complet, droit. Comprenant réf. 25 à 34 et 300.944	1	Tracteur 285.933 et suiv.
24	7.207 ou 300.944*	**Flasque** à clapets, droit — Non servi séparément - commander 2.494 ou 105.103.		
	7.208 ou 300.943*	**Flasque** à clapets, gauche — Non servi séparément - commander 2.495 ou 105.102.		
25	1.046*	**Douille** support de guide	4	
	1.565	**Guide et clapets** assemblés. Comprenant réf. 26, 27, 29, montés avec bouchon 1.051. Remplacés par :		
	2.496*	**Guide et clapets** assemblés — Montés avec le bouchon 2.482	4	
26	2.498*	**Guide** des clapets — Non servi séparément - commander 2.496	4	
27	1.048*	**Clapet** d'admission — Non servi séparément - commander 2.496	4	
28	1.102*	**Ressort** du clapet d'admission	4	
29	2.497*	**Clapet** de refoulement — Non servi séparément-commander 2.496.		
30	1.101*	**Ressort** du clapet de refoulement...	4	
31	2.273*	**Coupelle** d'étanchéité	4	
32	1.051	**Bouchon** de corps de pompe — Monté avec 1.565 ...	4	
	2.482*	**Bouchon** de corps de pompe — Monté avec 2.496 ...	4	
33	1.040*	**Bride** des bouchons	2	
34	44 CBH 138 B	**Boulon** de bride	2	
35	2.172	**Soupape** de sécurité — Complète	1	Jusqu'au tracteur 330.043.
	2.173	**Corps** de la soupape	1	
	1.057	**Ressort** de tarage	1	
	2.174	**Siège** du ressort de tarage (N, I.)	1	
	2.175	**Cale** de tarage	S.B.	
	1.168	**Clapet** de non retour	1	
	1.058	**Ressort** du clapet de non retour	1	
36	2.262	**Déflecteur** de la soupape de sécurité	1	

FIG. 5 — ATTELAGE

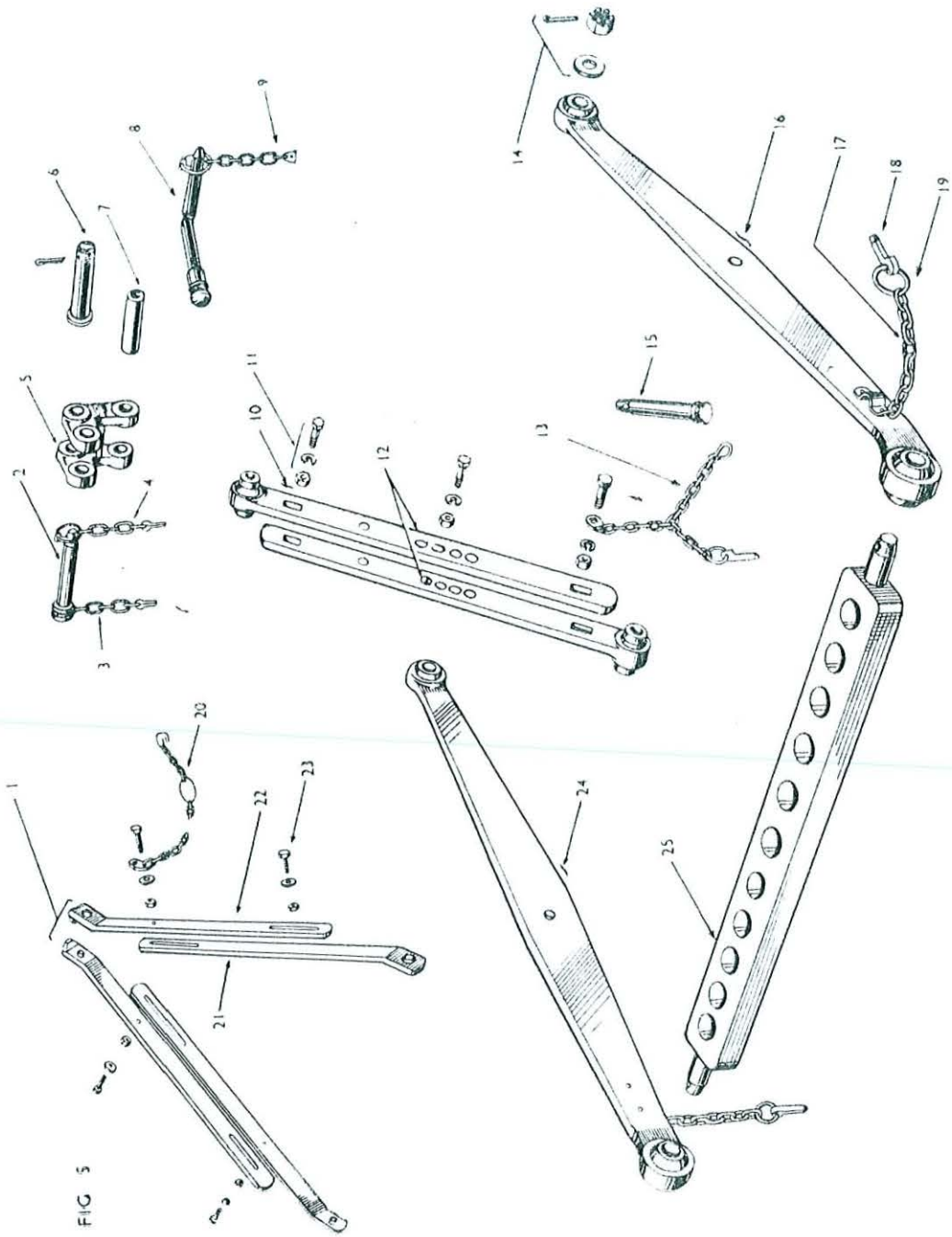

FIG. 5 — ATTELAGE

RÉF. N°	PIÈCE N°	DÉSIGNATION	Qte	OBSERVATIONS
1	7.011*	**Tirant** stabilisateur — Complet, droit — Non servi séparément - commander réf. 20, 21, 22 et 23 ...	1	
	7.012*	**Tirant** stabilisateur — Complet, gauche (voir remarque précitée)	1	
2	195.647 M1	**Broche** d'attelage de la barre supérieure	1	
3	1.935*	**Chaîne** d'attelage de la broche	1	
4	1.934*	**Goupille et chaîne**...	1	
5	2.182*	**Basculeur** — Comprenant la bague 1.240	1	
6	75 PS 325 B	**Axe** du basculeur	1	
	16 PC 125	**Goupille** fendue	1	
7	1.240*	**Bague** du basculeur	1	
8	4.114*	**Broche** articulée	1	
9	2.013*	**Goupille et chaîne** de la broche articulée	1	
10	7.047	**Demi-barre** supérieure	2	Avant tracteur N° 200.000.
	2.476*	**Demi-barre** supérieure droite	1	Tracteur N° 200.001 et
	2.477*	**Demi-barre** supérieure gauche	1	suivants.
11	1.184*	**Boulon** d'extrémité de barre supérieure	2	
	44 FBH 138 B	**Boulon** central de barre supérieure	1	
	44 FNHB	**Ecrou**	3	
	1.146*	**Rondelle** plate	3	
12	8.737*	**Barre supérieure d'attellage** — Complète	1	
13	1.028*	**Goupille et chaîne** de la barre supérieure	1	
14	1.151*	**Ecrou** crénelé	2	
	12 PC 100	**Goupille** fendue	2	
	62 WFHB	**Rondelle** plate	2	
15	195.647 M1	**Broche** d'attelage de l'outil	1	
16	8.501*	**Barre** inférieure d'attelage, droite. Comprenant la réf. 17	1	
	19 RB 93	**Rivet** de patte d'attache	2	
17	1.032*	**Patte d'attache et chaîne** — Comprenant réf. 18 et 19	2	
	950.371 M91*	**Goupille** — Complète. Comprenant réf. 18 et 19 ...	2	
18	195.346 M1*	**Goupille**	2	
19	195.347 M1*	**Anneau** de goupille	2	
20	1.061*	**Chaîne** de sécurité	Voir	1	
21	7.092*	**Tirant** stabilisateur, partie inférieure	réf.	2	
22	7.091*	**Tirant** stabilisateur, partie supérieure ...	1	2	
23	44 FBH 112 B	**Boulon** des tirants		4	
	44 FNHB	**Ecrou**		4	
	44 WFB	**Rondelle** Grower		4	
24	8.502*	**Barre** inférieure d'attelage, gauche. Comprenant la réf. 17...		1	
	19 RB 93	**Rivet**		2	
25	7.046*	**Barre** de traction		1	

FIG. 6 — TIRANTS DE RELEVAGE

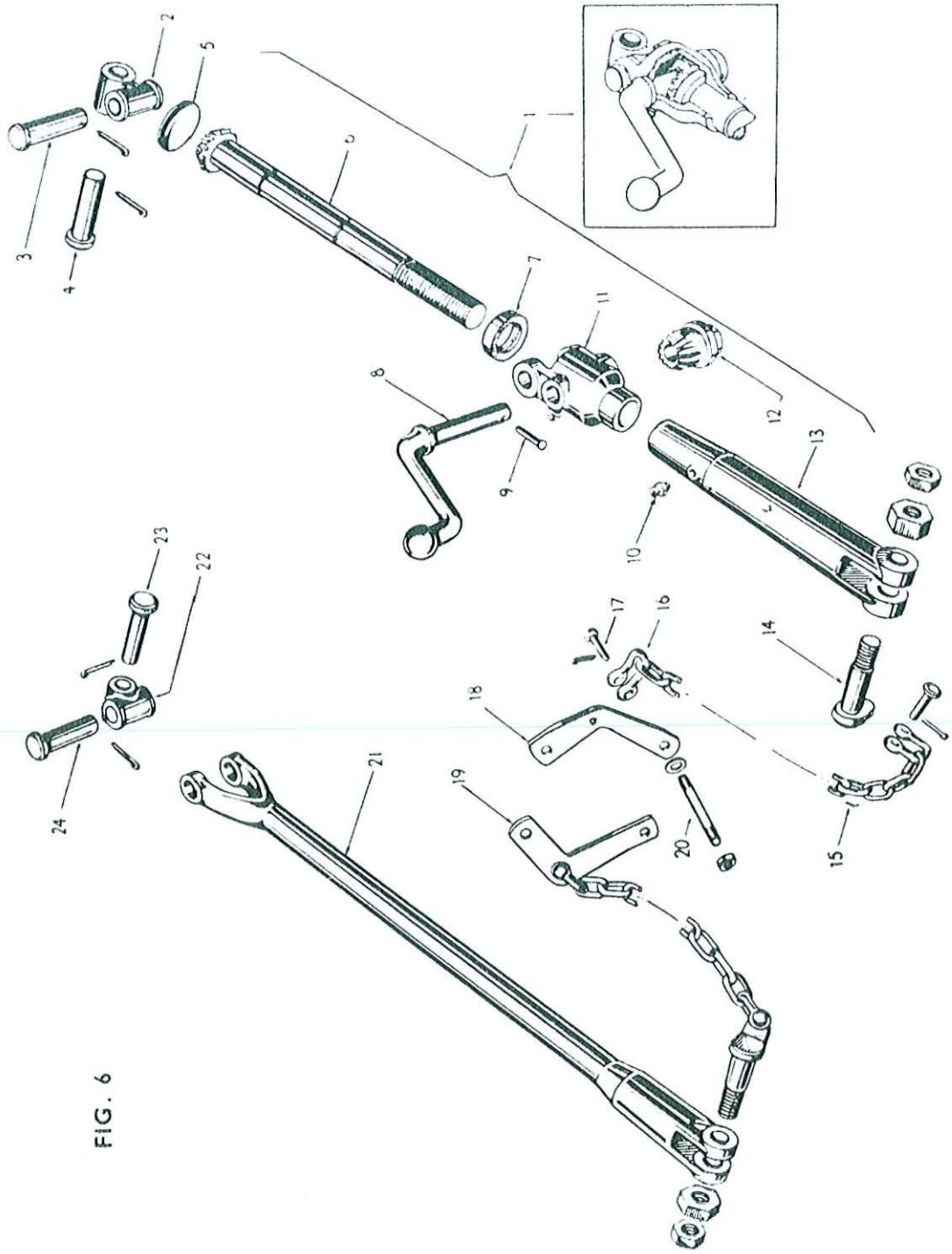

FIG. 6

RÉF. N°	PIÈCE N°	DÉSIGNATION	Qté	OBSERVATIONS
		FIG. 6 — TIRANTS DE RELEVAGE		
1	4.002*	**Tirant** télescopique — Complet. Comprenant les réf. 2, 3, 4 et de 5 à 13	1	
2	1.015*	**Noix** d'articulation du tirant	1	
3 et 4	1.036*	**Axe** de la noix	2	
	12 PC 100	**Goupille** fendue	2	
5	1.155*	**Bouchon** expansible	1	
6	4.018	**Pignon** à queue — Non servi - commander 4.297 et 1.905		Jusqu'au tracteur 8.700.
	4.297*	**Pignon** à queue	1	Tract. 8.701 et suivants.
	504.348*	**Pignon** à queue — Non servi - commander 4.297 et 1.905 — Montage provisoire sur tracteur de fabrication française.		
7	195.457 M1*	**Roulement** de butée	1	
8	4.078*	**Manivelle** d'aplomb	1	
9	19 RC 94	**Rivet** de fixation du pignon	1	
10	25 SLF	**Graisseur**	2	
11	4 007*	**Boîtier**	1	
12	1.070	**Pignon** — Commander 4.297 et 1.905		Jusqu'au tracteur 8.700.
	1.905*	**Pignon**	1	Tracteur 8.701 et suiv.
	504.347*	**Pignon** — Non servi - commander 4.297 et 1.905 — Montage provisoire sur tracteurs de fabrication française.		
13	4.008*	**Fourche** télescopique, droite...	1	
14	1.033*	**Boulon** à œil d'attache de chaîne	2	
	1.164*	**Ecrou**	2	
	44 FNHB	**Contre-écrou**	2	
15	2.290*	**Chaîne** de débattement	2	
16	1.071*	**Maillon** d'attache	4	
17	31 PS 121 B	**Axe** du maillon	4	
	09 PC 62	**Goupille**	4	
18	1.827	**Bride** d'attache, droite	1	
19	1.828*	**Bride** d'attache, gauche	1	
20	44 CBH 138 B	**Vis** de fixation des brides	4	Jusqu'au tracteur 23.937.
	44 FNHB	**Ecrou**	4	
	44 WFB	**Rondelle**	4	
	1.586	**Goujon** de fixation des brides	4	Tracteur 23.938 et suiv.
21	8.521*	**Tirant** de relevage, gauche	1	
22	1.015*	**Noix** d'articulation du tirant	1	
23-24	1.036*	**Axe** de la noix	2	
	12 PC 100	**Goupille**	2	

FIG. 7 — ARBRE DE PRISE DE FORCE

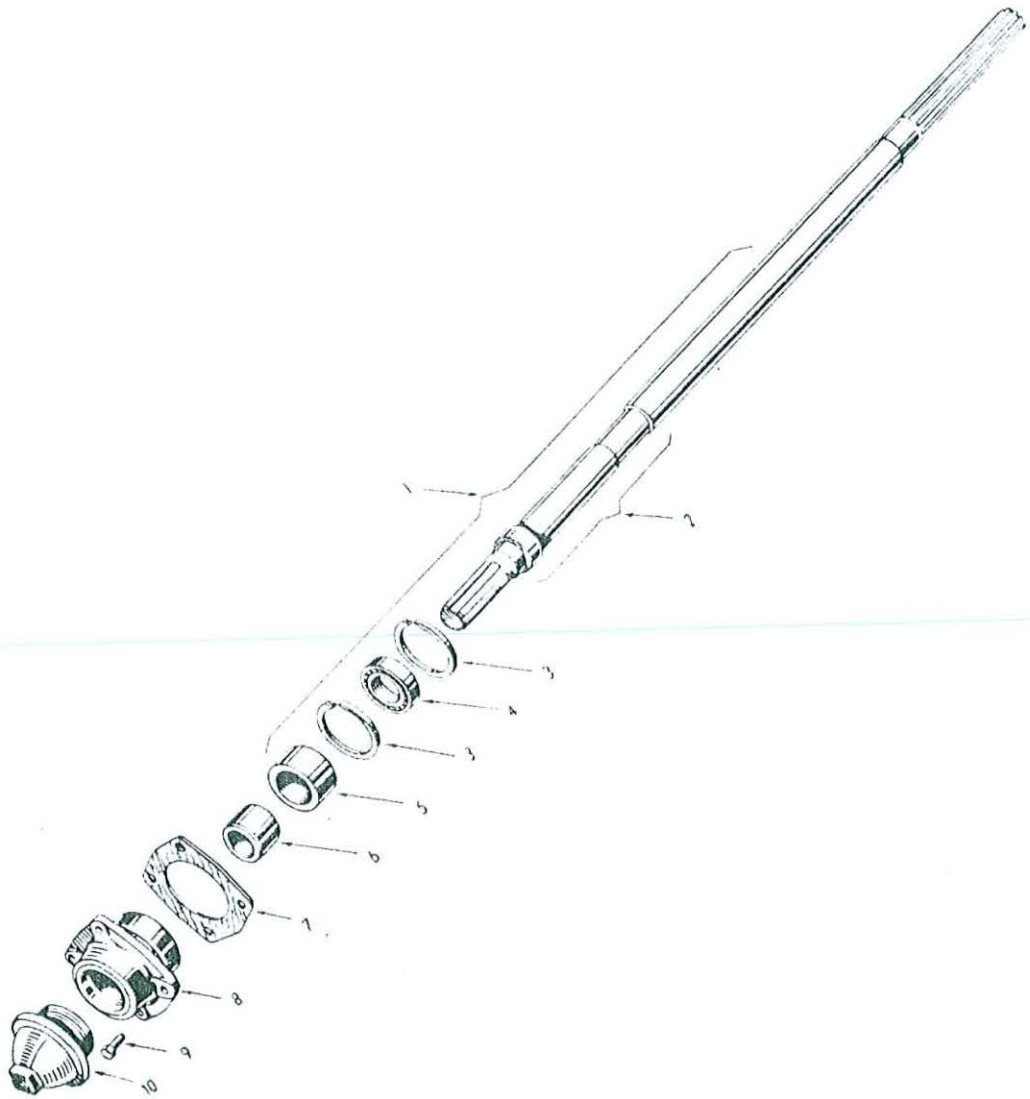

FIG. 7 — ARBRE DE PRISE DE FORCE

RÉF. N°	PIÈCE N°	DÉSIGNATION	Qté	OBSERVATIONS
1	7.058	**Prise de force** — Complète. Comprenant les numéros réf. 2 à 10	1	
2	7.009 *	**Arbre et entretoise** assemblés — Comprenant :...	1	
	8.544 *	**Arbre** — Non servi séparément.		
	1.188 *	**Entretoise** — Non servie séparément.		
3	1.134	**Circlip** d'arrêt du roulement	2	
4	AT 1 040 *	**Roulement**	1	
5	1.190 *	**Bague** d'étanchéité	1	
6	1.191 *	**Manchon**	1	
7	1.075 *	**Joint** du boîtier	1	
8	4.059 *	**Boîtier**	1	
9	44 CBH 112 B	**Vis** de fixation du boîtier	4	
10	1.105 *	**Bouchon** du boîtier	1	
	2.177 *	**Circlip** — Sur arbre de prise de force (non représenté)	1	

FIG. 8 — MÉCANISME DE L'EMBRAYAGE DE L'ARBRE DE PRISE DE FORCE

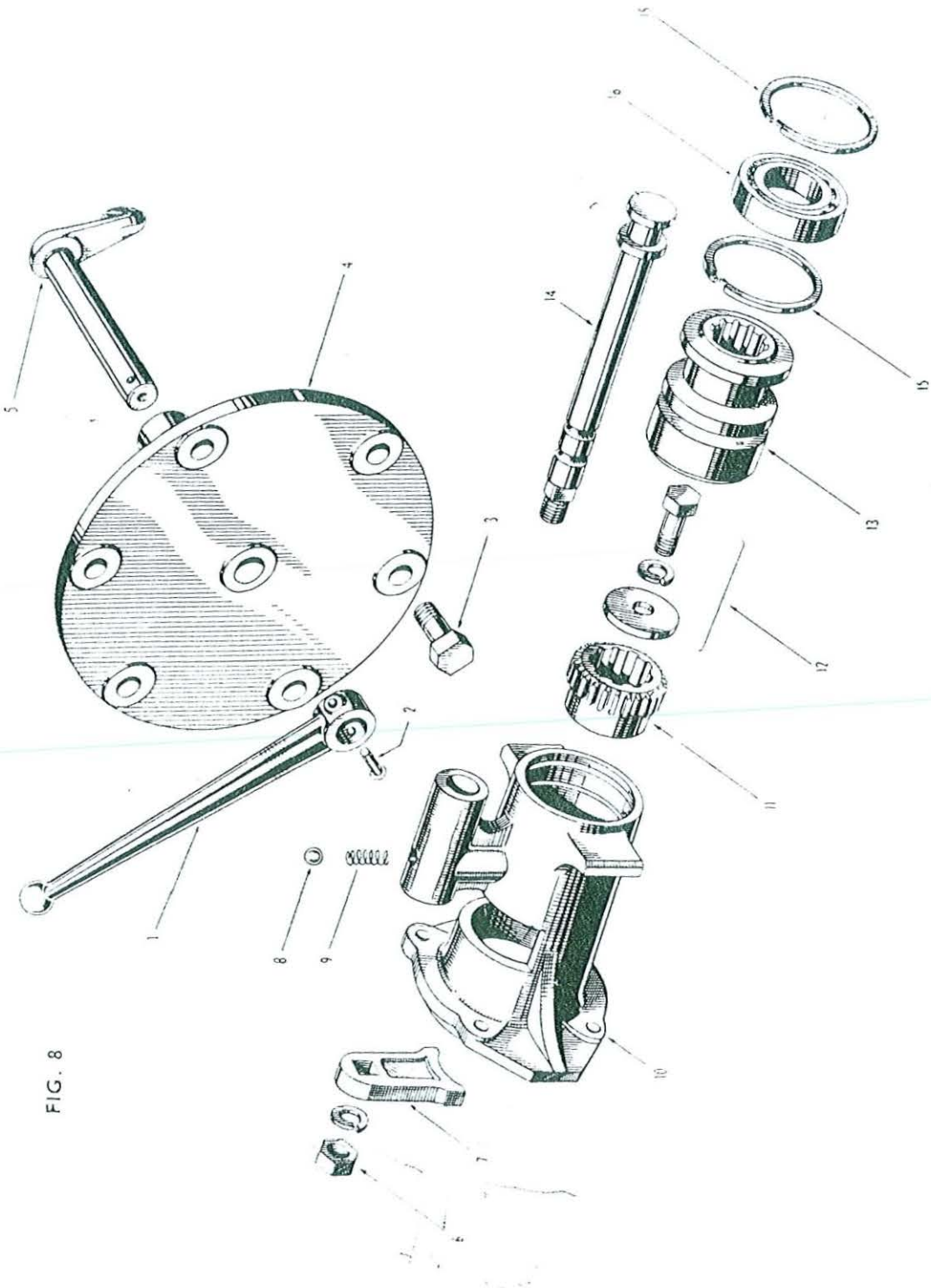

FIG. 8

	PIÈCE N°	DÉSIGNATION	Qte	OBSERVATIONS

FIG. 8 — MÉCANISME DE L'EMBRAYAGE DE L'ARBRE DE PRISE DE FORCE

1	1.106*	**Manette** d'embrayage de prise de force	1	
2	25 RB 125	**Rivet** de la manette	1	
3	44 CBH 75 B	**Vis** de fixation de porte de visite	6	
4	7.063*	**Porte** de visite, gauche	1	
5	1.104*	**Arbre** manivelle de commande du balladeur	1	
6	38 WLB	**Rondelle** Grower	1	
	38 FNHB	**Ecrou** de serrage de la fourchette	1	
7	1.103*	**Fourchette** d'embrayage	1	
8	1.196*	**Bille** de verrouillage	1	
9	1.226*	**Ressort** de la bille	1	
10	7.043	**Boîtier** de l'embrayage	1	Jusqu'au tracteur 285.932.
	201.452*	**Boîtier** de l'embrayage	1	Tracteur N° 285.933 et suiv.
11	1.100*	**Manchon** d'entraînement	1	
12	38 FBH 100 B	**Vis** de fixation du manchon	1	
	38 WLB	**Rondelle** Grower	1	
	1.243*	**Rondelle** spéciale de serrage	1	
13	4.058*	**Manchon** coulissant	1	
14	1.192*	**Arbre** balladeur	1	
15	1.134	**Circlip** d'arrêt du roulement de prise de force ...	2	
16	AT 1 040*	**Roulement** de l'arbre de prise de force	1	

FIG. 9 — POULIE

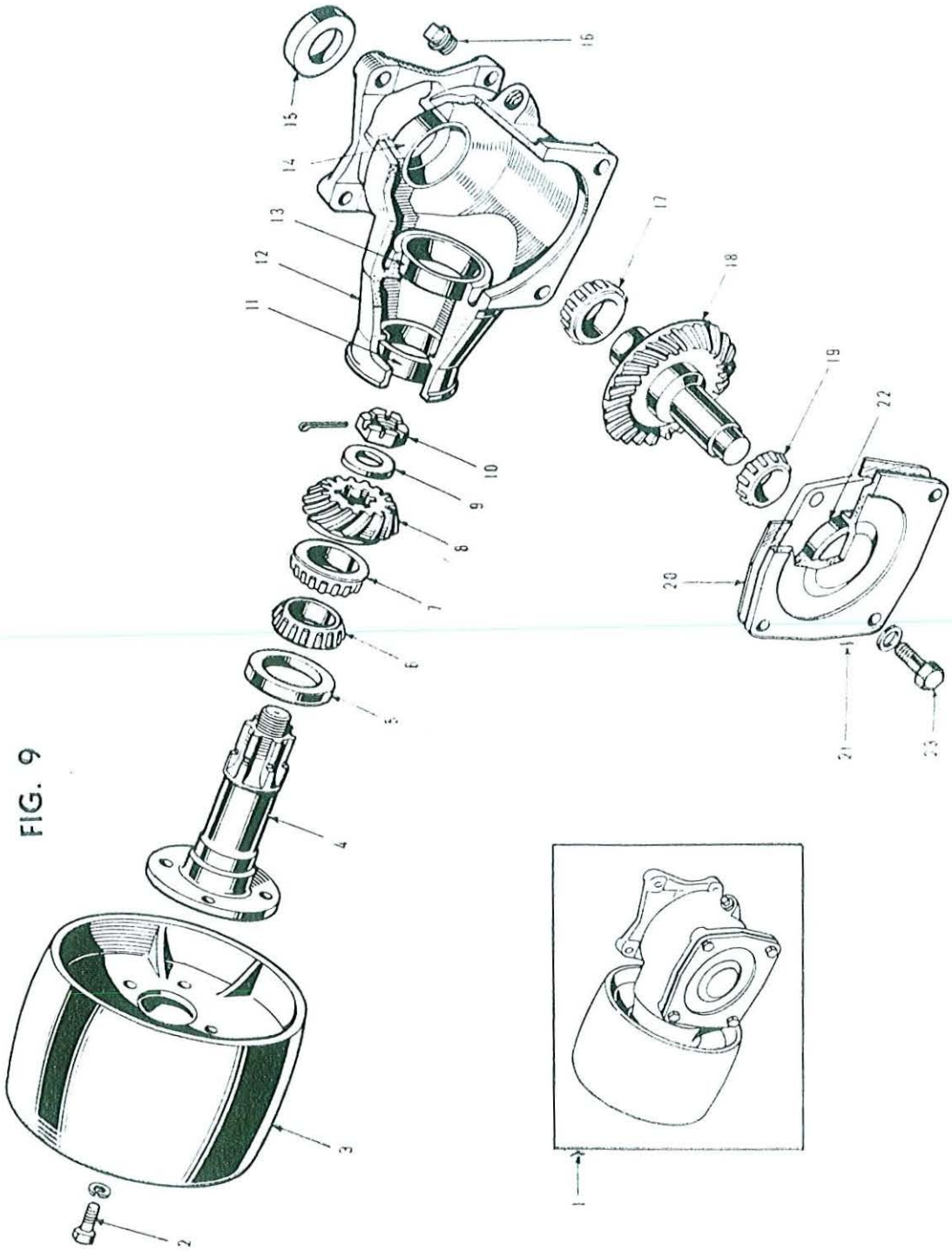

FIG. 9 — POULIE

RÉF. N°	PIÈCE N°	DÉSIGNATION	Qte	OBSERVATIONS
1	2.190	**Poulie** — Complète. Comprenant les réf. 2 à 23 ...	1	
2	44 FBH 88 B	**Boulon** de fixation de la poulie sur l'arbre	4	
	44 WLB	**Rondelle** Grower	4	
3	7.057	**Poulie**...	1	
4	4.060	**Arbre** de la poulie	1	
5	1.195	**Bague** d'étanchéité	1	
6 et 7		**Cônes** des roulements d'arbre de poulie — Non servis séparément - commander l'ensemble du roulement 1.850.222 M91.		
8	4.296	**Pignon** — Non servi séparément - commander l'ensemble 2.185 — Appairé avec la couronne N° 4.298.		
9	62 WFHB	**Rondelle** de serrage du pignon	1	
10	1.993	**Ecrou** crénelé de l'arbre	1	
	09 PC 138	**Goupille** fendue	1	
11		**Cuvette** du roulement — Non servie séparément - commander 1.850.222 M91.		
12	8.527	**Carter** de poulie	1	
13-14		**Cuvettes** des roulements — Non servies séparément - commander l'ensemble 1.850.222 M91.		
15	1.194	**Bague** d'étanchéité	1	
16	1.199	**Bouchon** de niveau d'huile	1	
17		**Cône** du roulement de la couronne — Non servi séparément - commander l'ensemble du roulement 1.850.222 M91.		
18	4.298	**Couronne** — Non servie séparément - commander l'ensemble 2.185 — Appairée avec le pignon 4.296.		
19		**Cône** du roulement de la couronne — Non servi séparément - commander l'ensemble du roulement 952 399 M1.		
20	4.103	**Joint** d'épaisseur 0,50 à 0,58 mm...	S.B.	
	4.104	**Joint** d'épaisseur 0,40 à 0,48 mm...	S.B.	
	4.105	**Joint** d'épaisseur 0,30 à 0,38 mm...	S.B.	
21	4.102	**Couvercle** du carter	1	
22		**Cuvette** du roulement — Non servie séparément - commander l'ensemble du roulement 952 399 M1.		
23	44 CBH 112 B	**Vis** de fixation du couvercle	4	
	44 WLB	**Rondelle** Grower	4	
	1.850.222 M91	**Roulement** — Complet.	3	
	952.399 M1	**Roulement** complet	1	
	2.185	**Couple** conique	1	

FIG. 10 — ROUES ET AILES

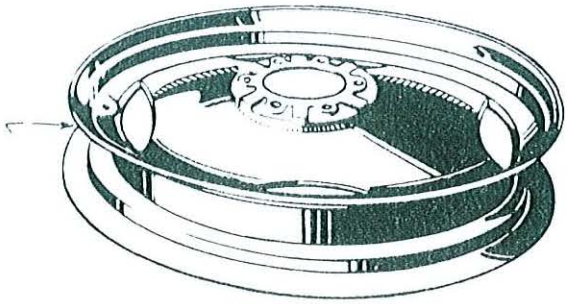

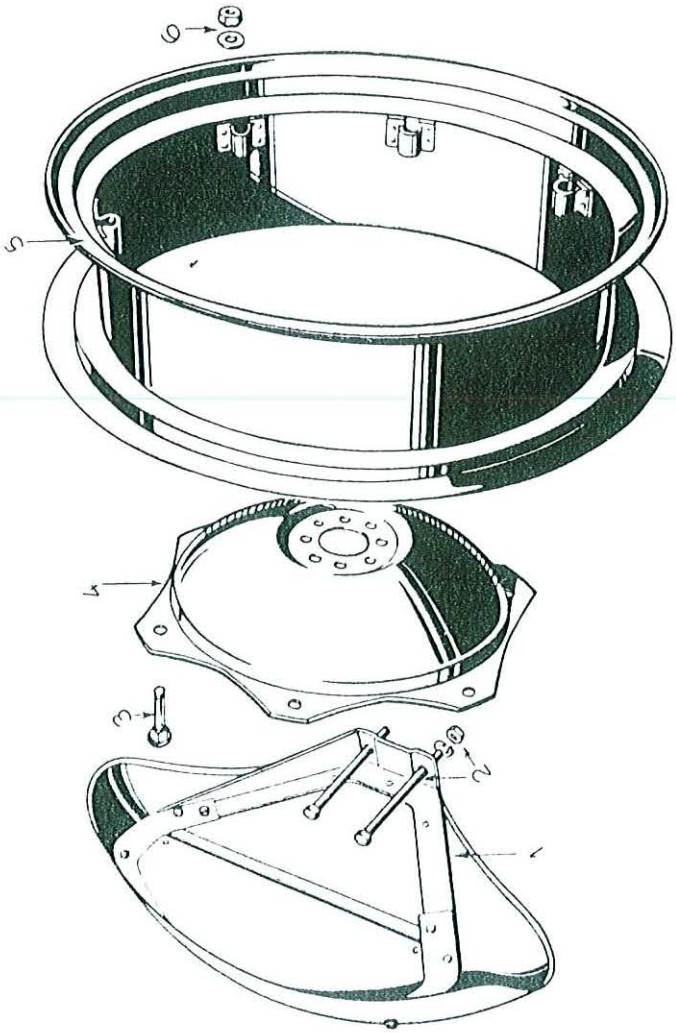

RÉF. N°	PIÈCE N°	DÉSIGNATION	Qté	OBSERVATIONS
		FIG. 10 — ROUES ET AILES		
1	8.520*	**Aile**	2	
2	62 FBH 612 B	**Boulon** de fixation d'aile	4	
	62 FNHB	**Ecrou**	4	
	62 WLB	**Rondelle** Grower	4	
3	1.385*	**Boulon** de fixation de jante	12	
4	9.634*	**Flasque** de roue AR	2	
5	9.641*	**Jante** de roue AR	2	
6	62 FNHB	**Ecrou** de boulon de jante	12	
	62 WFHB	**Rondelle** plate	12	
7	8.630*	**Roue** AV	2	

FIG. 11 — FREIN - Ancien Modèle

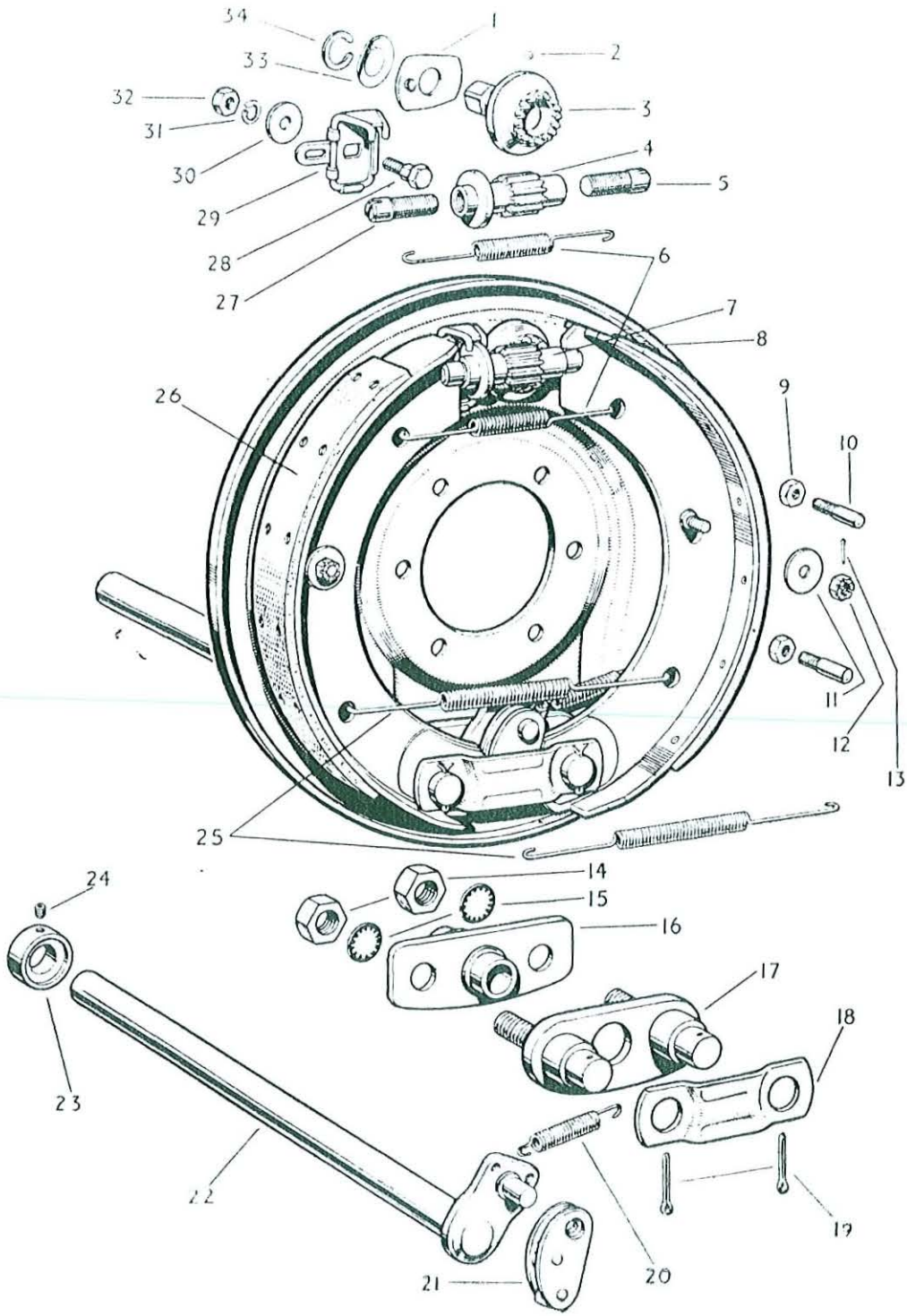

FIG. 11 — FREIN - Ancien Modèle

RÉF. N°	PIÈCE N°	DÉSIGNATION	Qte	OBSERVATIONS
	9.525	**Frein** gauche — Complet	1	Montés sur tracteur 200.000 et également sur tracteurs 200.928 à 201.143 201.147 à 201.156 201.618 à 201.621 201.625 à 204.665.
	9.526	**Frein** droit — Complet	1	
1	2.555	**Plaque** de logement de la bille	2	
2	1.538	**Bille** de la couronne dentée	2	
3	1.537	**Couronne** dentée de réglage	2	
4	1.520	**Pignon** de réglage	2	
5	1.521	**Vis** de réglage, gauche	2	
6	4.188	**Ressort** de liaison des segments supérieurs	2	
7	1.519	**Pignon** de réglage — Complet. Comprenant les réf. 4, 5 et 27	2	
8	8.578	**Plateau** de frein, gauche	1	
	8.579	**Plateau** de frein, droit	1	
9	1.529	**Ecrou** de goujon	8	
10	1.528	**Goujon** de plateau	8	
11	1.542	**Rondelle** de l'axe d'espacement	4	
12	1.999	**Ecrou** « Simmonds »	4	
13	06 PC 75	**Goupille** fendue — Non servie quand on emploie 1.999	4	
14	1.523	**Ecrou** des axes d'ancrage	4	
15	2.678	**Rondelle** éventail	4	
16	4.187	**Support** de l'arbre de commande	2	
17	4.183	**Plaque** d'ancrage des segments	2	
18	1.527	**Entretoise** des axes d'ancrage	2	
19	1.526	**Goupille** fendue	4	
20	4.189	**Ressort** de rappel	2	
21	1.530	**Came**	2	
22	4.186	**Arbre** de commande	2	
23	1.535	**Collier** de l'arbre de commande	2	
24	1.536	**Vis** d'arrêt du collier	2	
25	1.544	**Ressort** de liaison des segments inférieurs	2	
26	7.118	**Segment et garniture** — Servis par paire	2	
27	1.522	**Vis** de réglage, droite	2	
28	1.531	**Boulon** de centreur	2	
29	4.184	**Centreur** de frein gauche	1	
	4.185	**Centreur** de frein droit	1	
30	1.532	**Rondelle** plate ... ... } du boulon de centreur	2	
31	1.533	**Rondelle** Grower ... ... } du boulon de centreur	2	
32	1.534	**Ecrou** ... ... } du boulon de centreur	2	
33	1.540	**Rondelle** élastique	2	
34	1.541	**Circlip** d'arrêt de couronne dentée	2	

FIG. 11A — FREIN (TYPE A CAME FLOTTANTE A DOUBLE ACTION)

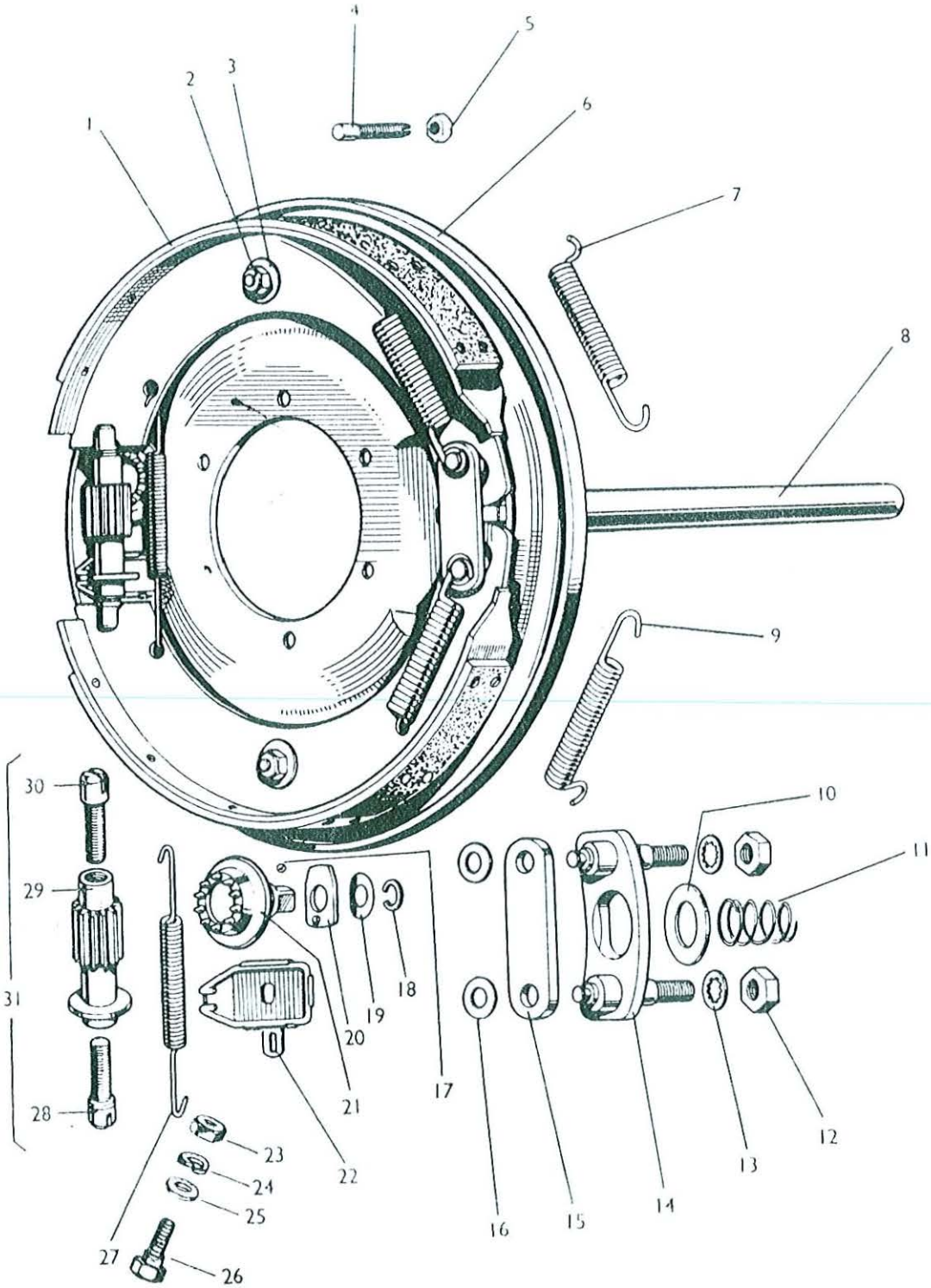

RÉF. N°	PIÈCE N°	DÉSIGNATION	Qté	OBSERVATIONS
		FIG. 11A — FREIN (TYPE A CAME FLOTTANTE A DOUBLE ACTION)		
	9.691*	**Frein** gauche — Complet	1	Montés à partir du tract.
	9.692*	**Frein** droit — Complet	1	200.001 jusqu'au 200.927 201.144 jusqu'au 201.146 201.157 jusqu'au 201.617 201.622 jusqu'au 201.624. 204.666 et suivants.
1	7.340*	**Segment et garniture** ... ... } interchangeables	2	
	7.366	**Segment et garniture** ... ... } interchangeables	2	
2	1.999*	**Ecrou** « Simmonds »	4	
3	1.542*	**Rondelle** de l'axe d'espacement	4	
4	1.528*	**Goujon** de plateau	8	
5	1.529*	**Ecrou** de goujon	8	
6	8.754*	**Plateau** de frein gauche...	1	
	8.755*	**Plateau** de frein droit	1	
7	4.481*	**Ressort** primaire (bleu) — frein droit...	1	
	4.482*	**Ressort** secondaire (rouge), frein gauche	1	
8	7.343*	**Arbre** de commande — frein gauche	1	
	7.344*	**Arbre** de commande — frein droit	1	
9	4.482*	**Ressort** secondaire (rouge) — frein droit	1	
	4.481*	**Ressort** primaire (bleu) — frein gauche	1	
10	2.552*	**Rondelle** de recouvrement de plaque d'ancrage ...	2	
11	2.553*	**Ressort** de la rondelle	2	
12	1.523*	**Ecrou** des axes d'ancrage	4	
13	2.678*	**Rondelle** éventail	4	
14	4.480*	**Plaque** d'ancrage des segments	2	
15	2.551*	**Entretoise** des axes d'ancrage	2	
16	2.674*	**Rondelle** plate	4	
17	1.538*	**Bille** de la couronne dentée	2	
18	1.541*	**Circlip** d'arrêt de couronne dentée	2	
19	1.540*	**Rondelle** élastique	2	
20	2.555*	**Plaque** du logement de la bille	2	
21	1.537*	**Couronne** dentée de réglage	2	
22	4.184*	**Centreur** de frein gauche	1	
	4.185*	**Centreur** de frein droit	1	
23	1.534*	**Ecrou** ... ... } du boulon de centreur	2	
24	1.533*	**Rondelle** Grower ... ... } du boulon de centreur	2	
25	1.532*	**Rondelle** plate ... ... } du boulon de centreur	2	
26	1.531*	**Boulon** de centreur	2	
27	4.188*	**Ressort** de liaison des segments	2	
28	2.574*	**Vis** de réglage, droite	2	
29	1.520*	**Pignon** de réglage	2	
30	2.573*	**Vis** de réglage, gauche	2	
31	2.578*	**Pignon** de réglage — Complet. Comprenant les réf. 28, 29 et 30	2	

FIG. 12 — COMMANDE DES FREINS ET DE L'EMBRAYAGE

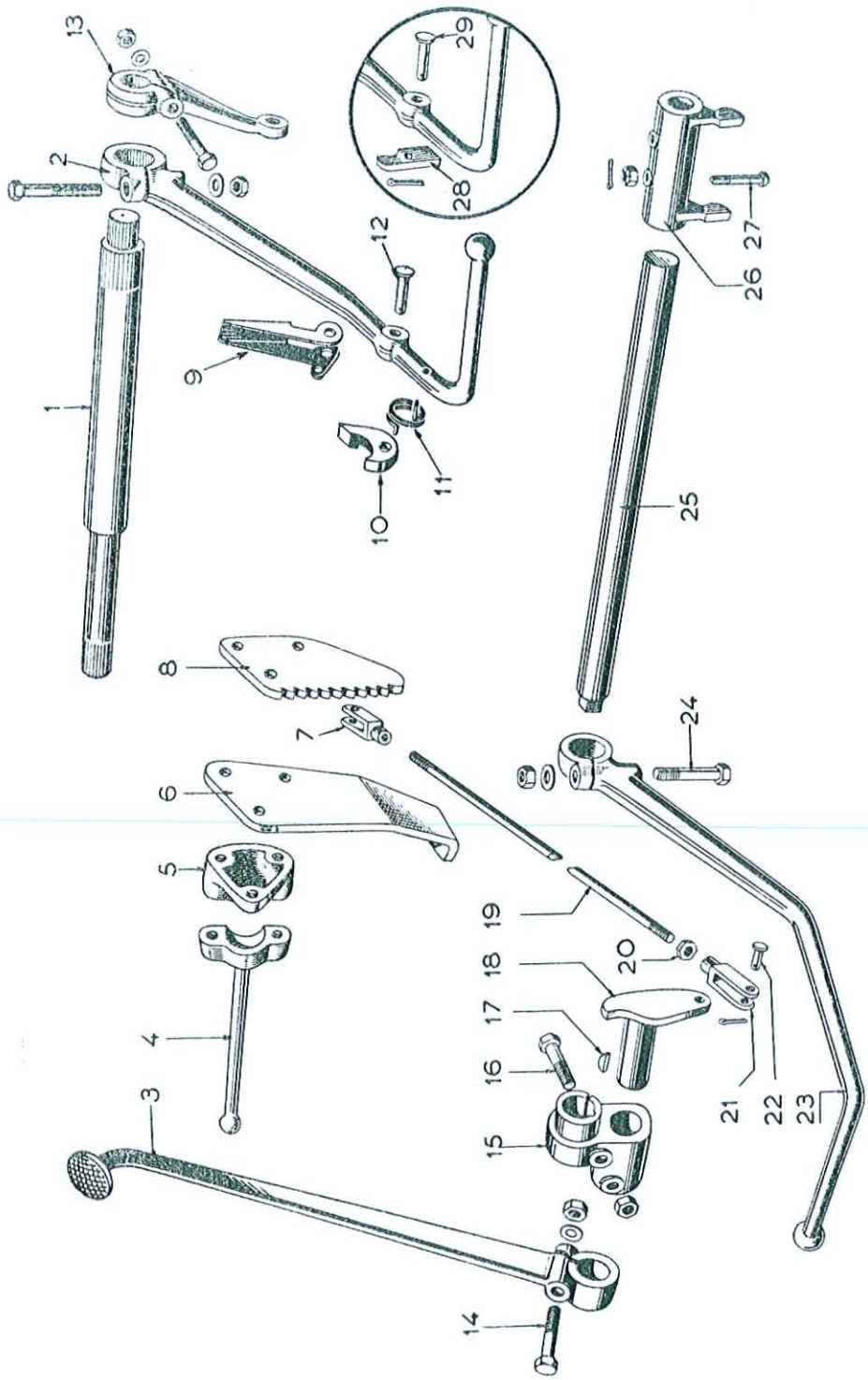

RÉF N°	PIÈCE N°	DÉSIGNATION	Qté	OBSERVATIONS
		FIG. 12 — COMMANDE DES FREINS ET DE L'EMBRAYAGE		
1	4.305*	**Arbre** de freins jumelés	1	
	1.826*	**Rondelle** gauche ... ... } utilisées avec		
	1.825*	**Rondelle** droite ... ... } carter en Elektron	1	
2	7.097	**Pédale** de freins jumelés	1	
	44 CBH 250 B	**Boulon** de pédale de frein	1	
	44 CNHB	**Ecrou**	1	
	44 WFB	**Rondelle** plate	1	
3	4.352*	**Pédale** de frein indépendant — gauche	1	
	4.351*	**Pédale** de frein indépendant — droit	1	
4	4.120*	**Repose-pied**	2	
5	4.118*	**Support** d'articulation de jambe de force	2	
	108.449*	**Cale** d'épaisseur 0,12 mm (N.I.)	S.B.	
6	4.266*	**Plaque** butée de pédale d'embrayage	1	
7	1.317*	**Chape** de tringle de frein	2	
8	4.145*	**Plaque** crantée de freins jumelés	1	
9	110.537*	**Levier** du cliquet	1	
10	110.536*	**Cliquet**	1	Tract. 441.824 (A) et suiv.
11	110.258*	**Ressort**	1	Tracteur 21.703 (F) et suiv.
12	111.002*	**Axe** ...Remplacée par 155.242.191... ...	1	
	12 PC 50*	**Goupille** fendue	1	
13	4.269*	**Levier** de freins jumelés — gauche	1	
	4.270*	**Levier** de freins jumelés — droit	1	
	31 CBH 188 B	**Boulon** de levier de frein	2	
	31 CNHB	**Ecrou**	2	
	31 WFB	**Rondelle** plate	2	
14	44 CBH 206 B	**Boulon** de pédale de frein indépendant	2	
	44 CNHB	**Ecrou**	2	
	44 WFB	**Rondelle** plate	2	
15	1.821*	**Palier** de pédale de frein indépendant gauche	1	
	1.822*	**Palier** de pédale de frein indépendant droit	1	
	1.309*	**Bague** de palier ... ... } N.I.	2	
	25 SLF*	**Graisseur** ... ... } N.I.	2	
16	44 CBH 225 B	**Boulon** du palier	2	
	44 CNHB	**Ecrou**	2	
	44 WFB	**Rondelle** plate	2	

FIG. 12 — COMMANDE DES FREINS ET DE L'EMBRAYAGE (suite)

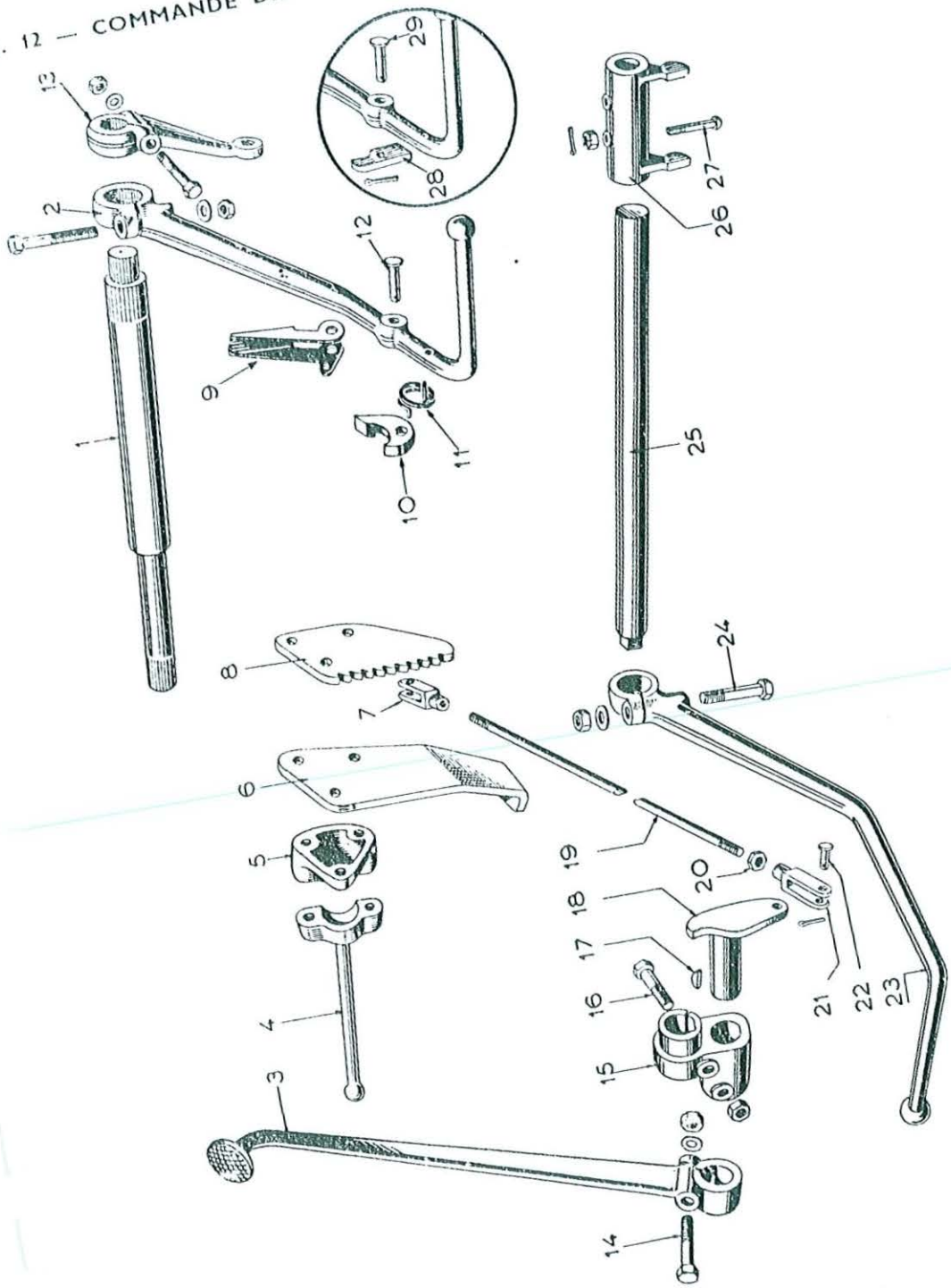

RÉF. N°	PIÈCE N°	DÉSIGNATION	Qte	OBSERVATIONS
		FIG. 12 — COMMANDE DES FREINS ET DE L'EMBRAYAGE (suite)		
17	1.343	**Clavette** Woodruff — Utilisée avec frein 9.525/6 ...	2	
	KW 0636*	**Clavette** Woodruff — Utilisée avec frein 9.691/2 ...	2	
18	1.515*	**Arbre** de frein indépendant — gauche	1	
	1.516*	**Arbre** de frein indépendant — droit	1	
19	1.316	**Tringle** de frein	2	Jusqu'au tracteur 2.500.
	1.518*	**Tringle** de frein	2	Tracteur 2.501 et suivants.
20	38 CNHJB	**Contre-écrou**	2	
21	1.488*	**Chape** de tringle de frein	2	
22	1.975*	**Axe** de la chape	4	
	09 PC 75*	**Goupille** fendue	4	
23	7.154*	**Pédale** de l'embrayage	1	
24	44 CBH 250 B	**Boulon** de pédale de l'embrayage	1	
	44 CNHB	**Ecrou**	1	
	44 WLB	**Rondelle** Grower	1	
25	1.303*	**Arbre** de commande de l'embrayage	1	
26	4.127*	**Fourchette** de l'arbre de l'embrayage	1	
27	25 FSR 175 BTD	**Boulon** de la fourchette	2	
	25 FNTB	**Ecrou** crénelé	2	
	06 PC 62	**Goupille** fendue	2	
28	1.312*	**Cliquet** de pédale de freins jumelés	1	Jusqu'au tracteur 441.823 (A) et 21.703 (F).
29	31 PS 122 B	**Axe** du cliquet	1	
	09 PC 50	**Goupille** fendue	1	

FIG. 13 — CARTER DE PONT AR

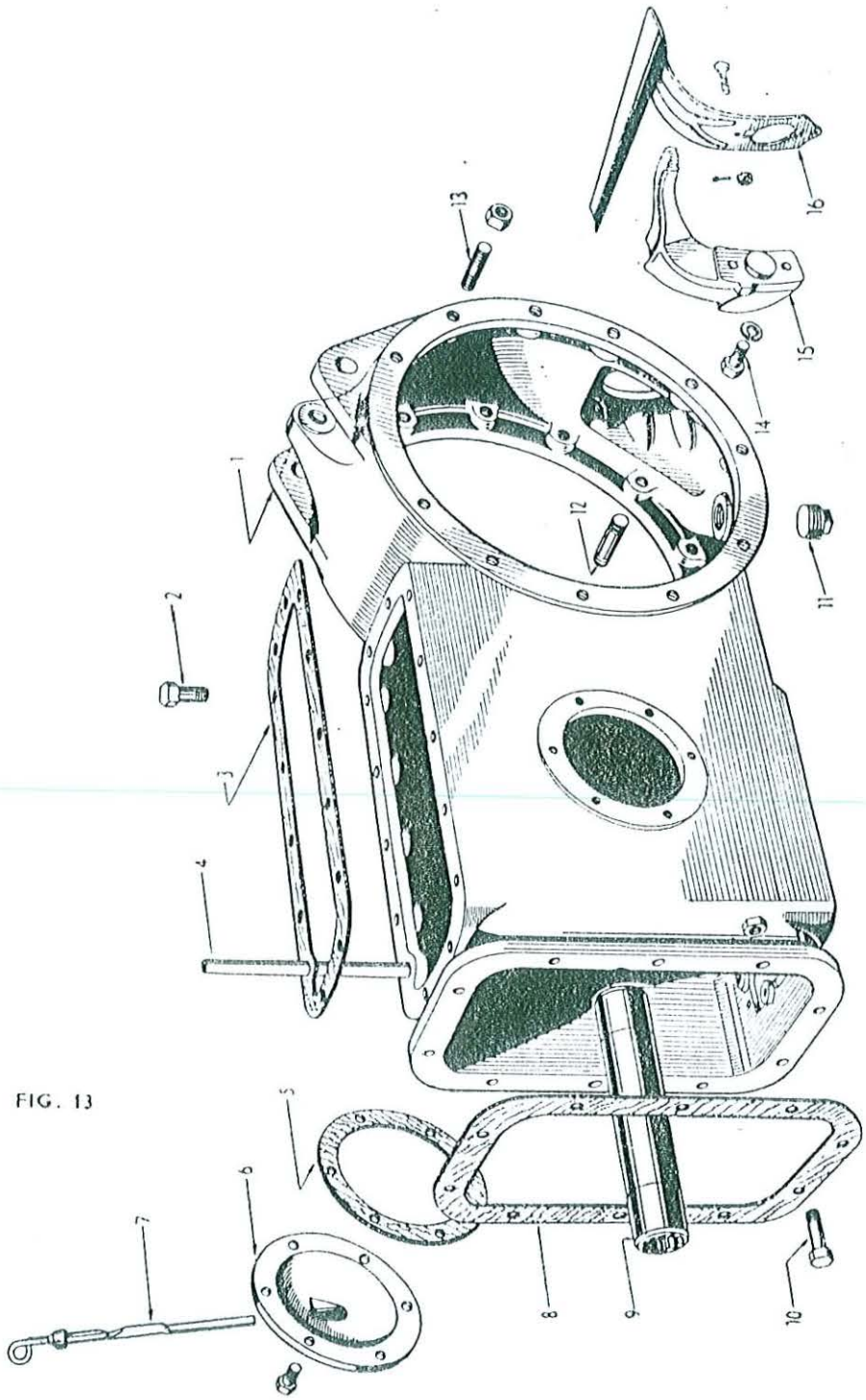

FIG. 13

FIG. 13 — CARTER DE PONT AR

RÉF. N°	PIÈCE N°	DÉSIGNATION	Qté	OBSERVATIONS
1	9.516	**Carter** de pont AR	1	Jusqu'au tracteur 325.000.
	400.210*	**Carter** de pont AR	1	Tracteur 325.001 et suiv.
2	44 CBH 250 B	**Vis** de fixation du couvercle de relevage	3	
	44 CBH 150 B	**Vis** de fixation du couvercle de relevage	7	
	44 CBH 362 B	**Vis** de fixation du couvercle de relevage	4	
3	7.042*	**Joint** du couvercle de relevage	1	
4	1.026*	**Tube** de liaison de la pompe au couvercle	1	
5	1.077*	**Joint** de porte de visite	2	
6	4.083*	**Porte de visite** du carter de pont AR	1	
	44 CBH 75 B	**Vis** de la porte de visite	6	
7	1.139*	**Jauge** de niveau d'huile	1	
8	7.324*	**Joint** du carter de pont AR au carter de B. de V. ...	1	
9	4.381*	**Manchon** de transmission	1	
10	44 FBH 162 B	**Boulon** carter de pont AR sur carter de B. de V. ...	7	Jusqu'au tracteur 200.000.
	44 FNHB	**Ecrou**	7	Jusqu'au tracteur 200.000.
	44 CBH 138 B	**Vis** carter de pont AR sur carter de B. de V.	4	3 avant le N° 200.000.
	44 FBH 162 B	**Boulon** carter de pont sur carter de B. de V.	9	Tracteur 200.001 et suiv.
	44 FNHB	**Ecrou**	9	Tracteur 200.001 et suiv.
195251 M1 11	1.245*	**Bouchon** de vidange du pont AR	1	
12	1.249*	**Goujon** du support de silencieux	1	
	44 FNHJB	**Ecrou**	1	
13	1.249*	**Goujon** trompettes sur carter de pont	28	20 jusqu'au 325.000.
	44 FNHB	**Ecrou**	28	21 jusqu'au 325.000.
14	38 CBH 100 B	**Vis** de fixation du bloc de butée	2	
	38 WLB	**Rondelle** Grower	2	
15	7.015	**Bloc** de butée de la grande couronne	1	Jusqu'au tracteur 325.000.
325484 M1	~~201.330*~~	**Bloc** de butée de la grande couronne	1	Tracteur 325.001 et suiv.
	1.502*	**Cale** de 0,05 mm du bloc de butée	S.B.	
	1.503*	**Cale** de 0,07 mm du bloc de butée	S.B.	
	1.504*	**Cale** de 0,12 mm du bloc de butée	S.B.	
16	4.019	**Déflecteur** d'huile	1	Jusqu'au tracteur 325.000.
	201.331*	**Déflecteur** d'huile	1	Tracteur 325.001 et suiv.
	25 FBH 138 BTD	**Boulon** de fixation du déflecteur	2	
	25 FNTB	**Ecrou** crénelé	2	
	06 PC 62	**Goupille** fendue	2	

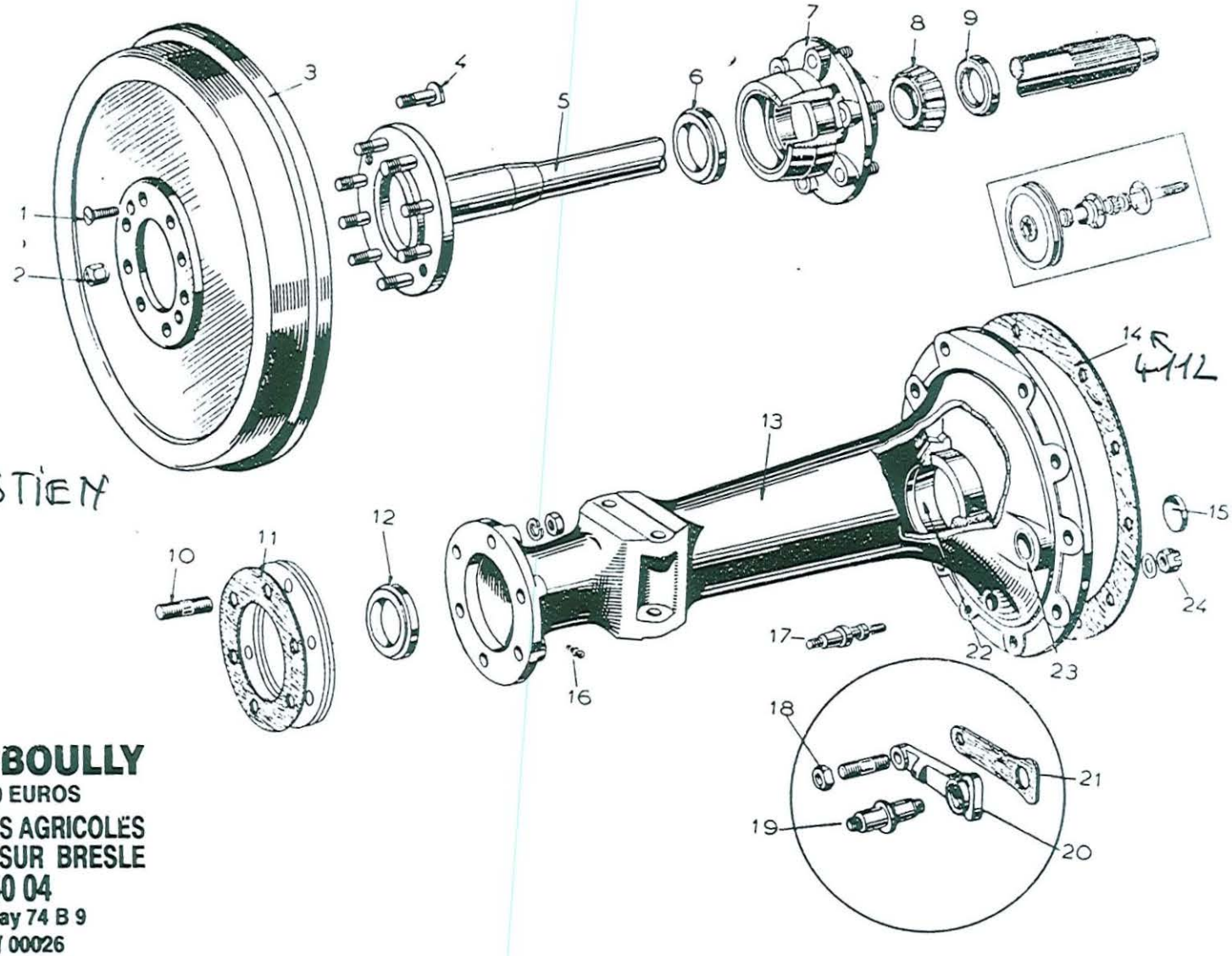

FIG. 14 — TROMPETTES ET MOYEUX

4112

Mme SEBASTIEN

Ets LEFEBVRE-BOULLY
SARL Capital 104 040 EUROS
TRACTEURS ET MACHINES AGRICOLES
BP N°6 76340 BLANGY SUR BRESLE
Tél. 02 35 93 50 04
R.C. Neufchatel en Bray 74 B 9
SIRET 302 095 526 / 00026
FR 70302095526 APE 516 N

101253

FIG. 14 — TROMPETTES ET MOYEUX

RÉF. N°	PIÈCE N°	DÉSIGNATION	Qte	OBSERVATIONS
1	1.310*	**Vis** du tambour de frein	4	
2	1.268*	**Ecrou** de roue AR	16	
3	8.648*	**Tambour** de frein — Complet. Comprenant (non illustrés) :	2	
	4.343*	**Anneau** de retenue d'huile	2	
	4.344*	**Joint** de l'anneau	2	
	12 RB 50	**Rivet** de l'anneau	24	
4	1.187*	**Boulon** de roue AR	16	
5	~~8.666~~ 117712	**Arbre** de roue AR — Comprenant les réf. 4 et 1.903	2	Jusqu'au tracteur 325.000.
	2.289	**Arbre** de roue AR — Complet. Comprenant les réf. 4, 5, 6, 7, 8, 9 et 1.903	2	Jusqu'au tracteur 325.000.
	300.894*	**Arbre** de roue AR — Comprenant les réf. 4 et 1.903	2	Tract. 325.001 et suiv.
	104.688*	**Arbre** de roue AR — Complet. Comprenant les réf. 4, 5, 6, 7, 8, 9 et 1.903	2	Tracteur 325.001 et suiv.
	1.903*	**Bouton** d'extrémité d'arbre	2	
6	~~2.171~~*	**Bague** d'étanchéité du moyeu	2	
7	~~4.115~~*	**Moyeu** de roue AR	2	
	240695 M1	**Cuvette** ... ... } du roulement de moyeu Non servis séparément - commander 952.400 M1		
8		**Cône** ... ... }		
	952.400 M1*	**Roulement** de moyeu — Complet	2	
	2.291*	**Cale** de 0,15 mm du roulement (N.I.)	2	
9	1.174*	**Frette** de l'arbre de roue	2	
10	1.885*	**Goujon** de moyeu AR	12	
	44 FNHB	**Ecrou**	12	
	44 WLB	**Rondelle**	12	
11	1.076*	**Joint** du moyeu	4	
	4.099*	**Cale** d'épaisseur 0,07 mm	S.B.	
	4.100*	**Cale** d'épaisseur 0,12 mm	S.B.	
	4.101*	**Cale** d'épaisseur 0,25 mm	S.B.	
	4.268*	**Cale** d'épaisseur 0,71 mm	S.B.	
12	104.628*	**Bague** d'étanchéité sur trompette...	2	Tracteur 325.001 et suiv.
13	9.624	**Trompette** gauche — Comprenant les réf. 15 et 23	1	Jusqu'au tracteur 325.000.
	400.206*	**Trompette** gauche — Comprenant les réf. 15, 16 et 23	1	Tracteur 325.001 et suiv.
	9.626	**Trompette** droite — Comprenant les réf. 15 et 23	1	Jusqu'au tracteur 325.000.
	400.204*	**Trompette** droite — Comprenant les réf. 15, 16 et 23	1	Tracteur 325.001 et suiv.
14	4.112	**Joint** de trompette	2	Jusqu'au tracteur 325.000.
	201.298*	**Joint** de trompette	2	Tracteur 325.001 et suiv.

FIG. 14 — TROMPETTES ET MOYEUX (suite)

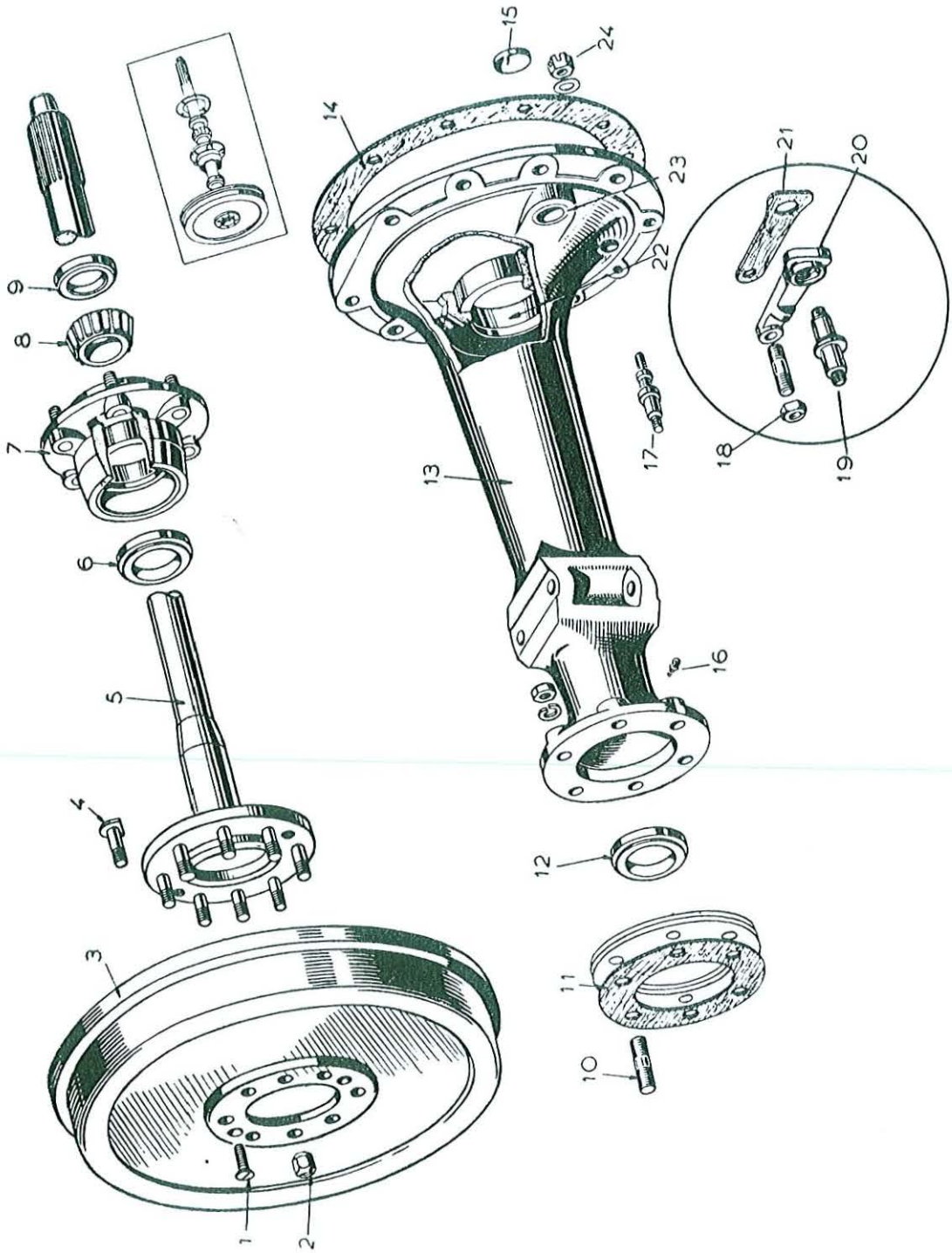

RÉF. N°	PIÈCE N°	DÉSIGNATION	Qté	OBSERVATIONS
		FIG. 14 — TROMPETTES ET MOYEUX (suite)		
15	1.185*	**Bouchon** expansible	2	
16	56.938*	**Graisseur** de moyeu	2	Tracteur 325.001 et suiv.
17	104.682*	**Axe** de barre d'attelage inférieure	2	Tracteur 325.001 et suiv.
18	1.145	**Goujon** de plaque d'ancrage	2	
	44 FNHB	**Ecrou**	2	
19	1.025	**Axe** de barre d'attelage inférieure	2	Jusqu'au tracteur 325.000.
20	1.024	**Plaque** d'ancrage	2	
21	1.011	**Joint** de plaque d'ancrage	2	
22	4.081	**Cuvette** de roulement — Non servie séparément - commander 4.079		
23	1.289*	**Bague** de l'arbre de commande de frein	2	
24	NN 2 913*	**Ecrou** d'axe de barre de relevage	2	
	62 WFB	**Rondelle** plate	2	

FIG. 15 — DIFFÉRENTIEL

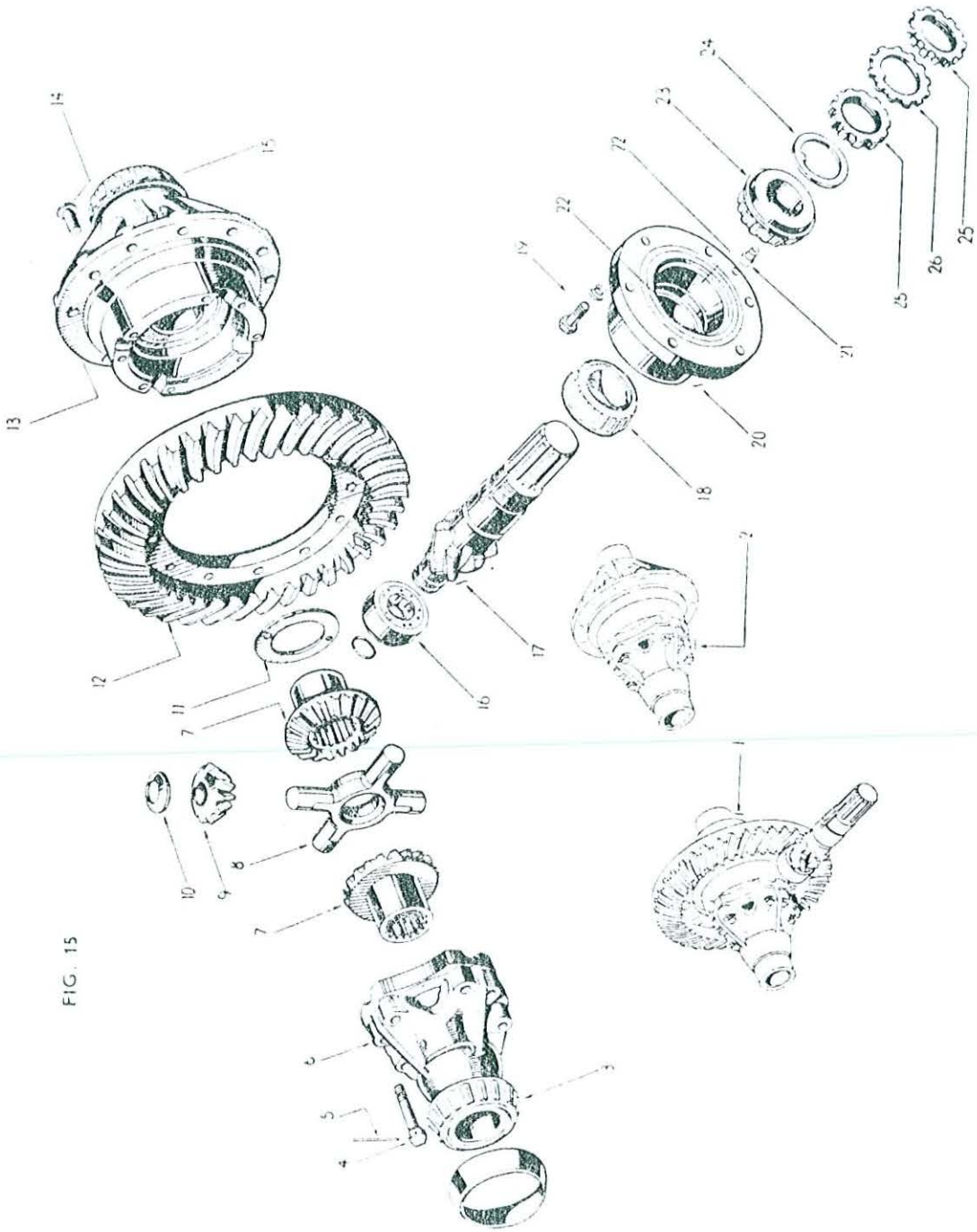

FIG. 15

FIG. 15 — DIFFÉRENTIEL

RÉF. N°	PIÈCE N°	DÉSIGNATION	Qte	OBSERVATIONS
1	8.576	**Boîtier et couple** assemblés — Comprenant les réf. 6, 12 à 14, 16 et 17	1	Jusqu'au tract. 325.000.
	104.685*	**Boîtier et couple** assemblés — Comprenant les réf. 6, 12 à 14, 16 et 17	1	Tracteur 325.001 et suiv.
2	7.114	**Boîtier** de différentiel — Comprenant les réf. 4, 6 et 13	1	Jusqu'au tracteur 325.000.
	104.686*	**Boîtier** de différentiel — Comprenant les réf. 4. 6 et 13	1	Tracteur 325.001 et suiv.
3	1.850.087 M91*	**Roulement** complet du boîtier — Comprenant : ...	1	
		Cône ... ... / **Cuvette** ... ... \ non servis séparément		
4	1.078	**Vis** du boîtier de différentiel	8	jusqu'au tracteur 325.000.
	104.678*	**Vis** du boîtier de différentiel	8	Tracteur 325.001 et suiv.
5	1.116*	**Fil** d'arrêt — Non servi séparément.		
6	8.534	**Boîtier** de différentiel — côté droit — Non servi séparément - commander 7.114...		Jusqu'au tracteur 325.000.
	300.871*	**Boîtier** de différentiel — côté droit — Non servi séparément - commander 104.686		Tracteur 325.001 et suiv.
7	7.299	**Planétaire**	2	Jusqu'au tracteur 325.000.
	201.297*	**Planétaire**	2	Tracteur 325.001 et suiv.
		REMARQUE. Faire l'échange complet planétaires et satellites sur tracteurs de fabrication française.		
8	4.462	**Croisillon**	1	Jusqu'au tracteur 325.000.
	104.676*	**Croisillon**	1	Tracteur 325.001 et suiv.
9	4.447	**Satellite**	4	Jusqu'au tracteur 325.000.
	104.675*	**Satellite**	4	Tracteur 325.001 et suiv.
		REMARQUE. Faire l'échange complet planétaires et satellites sur tracteurs de fabrication française.		
10	1.081	**Rondelle** de poussée des satellites	4	Jusqu'au tracteur 325.000.
	104.679*	**Rondelle** de poussée des satellites	4	Tracteur 325.001 et suiv.
11	1.079	**Rondelle** de poussée des planétaires	2	Jusqu'au tracteur 325.000.
	104.680*	**Rondelle** de poussée des planétaires	2	Tracteur 325.001 et suiv.
12	7.300	**Couronne** — Non servie séparément - commander 7.113	1	Jusqu'au tracteur 325.000.
	300.892*	**Couronne** — Non servie séparément - commander 104.687	1	Tracteur 325.001 et suiv.
13	8.510	**Boîtier** de différentiel — côté gauche — Non servi séparément - commander 7.114...	1	Jusqu'au tracteur 325.000.
	300.870*	**Boîtier** de différentiel — côté gauche — Non servi séparément - commander 104.686	1	Tracteur 325.001 et suiv.
14	2.191	**Boulon** de couronne	12	Jusqu'au tracteur 325.000.
	50 FNCB	**Ecrou** crénelé (N.I.)	12	Jusqu'au tracteur 325.000.
	104.683* —	**Boulon** de couronne	12	Tracteur 325.001 et suiv.
	107.622* —	**Ecrou** crénelé (N.I.)	12	Tracteur 325.001 et suiv.
15	1.850.087 M91*	**Roulement** — Complet. Comprenant :	1	
		Cône ... ... / **Cuvette** ... ... \ non servis séparément		
16	1.086	**Circlip** d'arrêt du roulement pilote	1	Jusqu'au tracteur 325.000.

FIG. 15 — DIFFÉRENTIEL (suite)

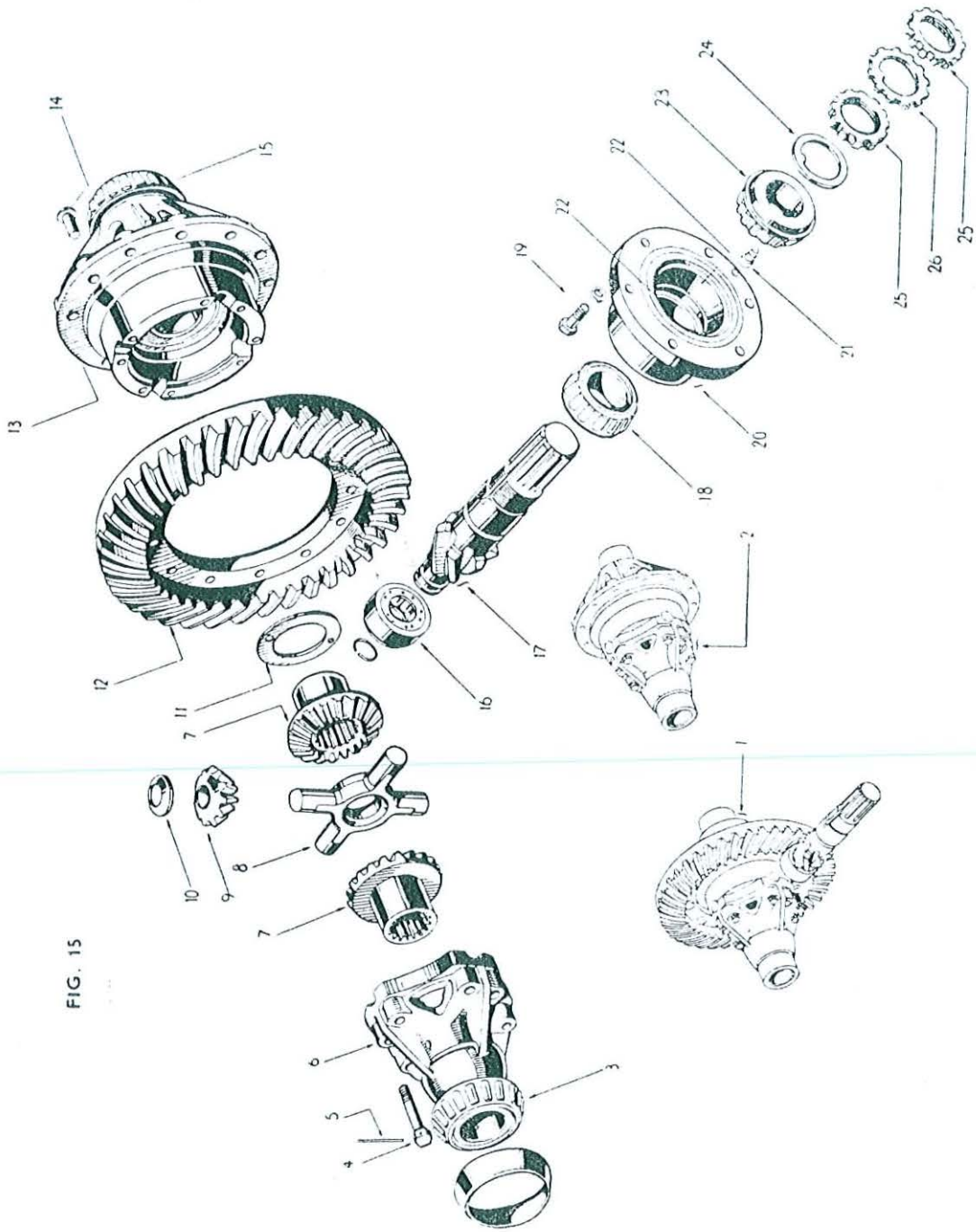

FIG. 15

RÉF. N°	PIÈCE N°	DÉSIGNATION	Qté	OBSERVATIONS
		FIG. 15 — DIFFÉRENTIEL (suite)		
	1.850.363 M91	**Roulement** pilote — Complet	1	Jusqu'au tracteur 325.000.
	825.784 M1*	**Roulement** pilote — Complet	1	Tracteur 325.001 et suiv.
17	7.022	**Pignon** d'attaque — Non servi séparément - commander 7.113		Jusqu'au tracteur 325.000.
	300.893*	**Pignon** d'attaque — Non servi séparément - commander 104.687		Tracteur 325.001 et suiv.
18		**Cône** — Non servi séparément - commander 952.402 M1		
19	56 CBH 125 B	**Boulon** du palier	6	
	56 WLB	**Rondelle** Grower	6	
20	2.165	**Palier** du pignon d'attaque — Comprenant les 2 roulements 952.402 M1	1	jusqu'au tracteur 325.000.
	103.640*	**Palier** du pignon d'attaque — Comprenant les 2 roulements 952.402 M1	1	Tracteur 325.001 et suiv.
	952.402 M1	**Roulement** du palier	2	
21	1.142*	**Pied** de centrage du palier	1	
22		**Cuvette** ... ... } non servis séparément		
23		**Cône** ... ... } non servis séparément		
		Commander 952.402 M1.		
24	1.088	**Rondelle** de serrage des roulements	1	jusqu'au tracteur 325.000.
	104.510*	**Rondelle** de serrage des roulements	1	Tracteur 325.001 et suiv.
25	1.087*	**Ecrou** d'arrêt du pignon d'attaque	2	
26	1.229*	**Rondelle** frein des écrous	1	
	7.113	**Couple conique** — Comprenant les réf. 12 et 17 ...	1	Jusqu'au tracteur 325.000.
	104.687*	**Couple conique** — Comprenant les réf. 12 et 17 ...	1	Tracteur 325.001 et suiv.
	952.402 M1*	**Roulement** complet du palier	2	
	4.511*	**Cale** d'épaisseur 0,25 mm	S.B.	
	4.138*	**Cale** d'épaisseur 0,07 mm	S.B.	
	4.512*	**Cale** d'épaisseur 0,12 mm	S.B.	

FIG. 16 — DIRECTION ET TABLEAU DE BORD

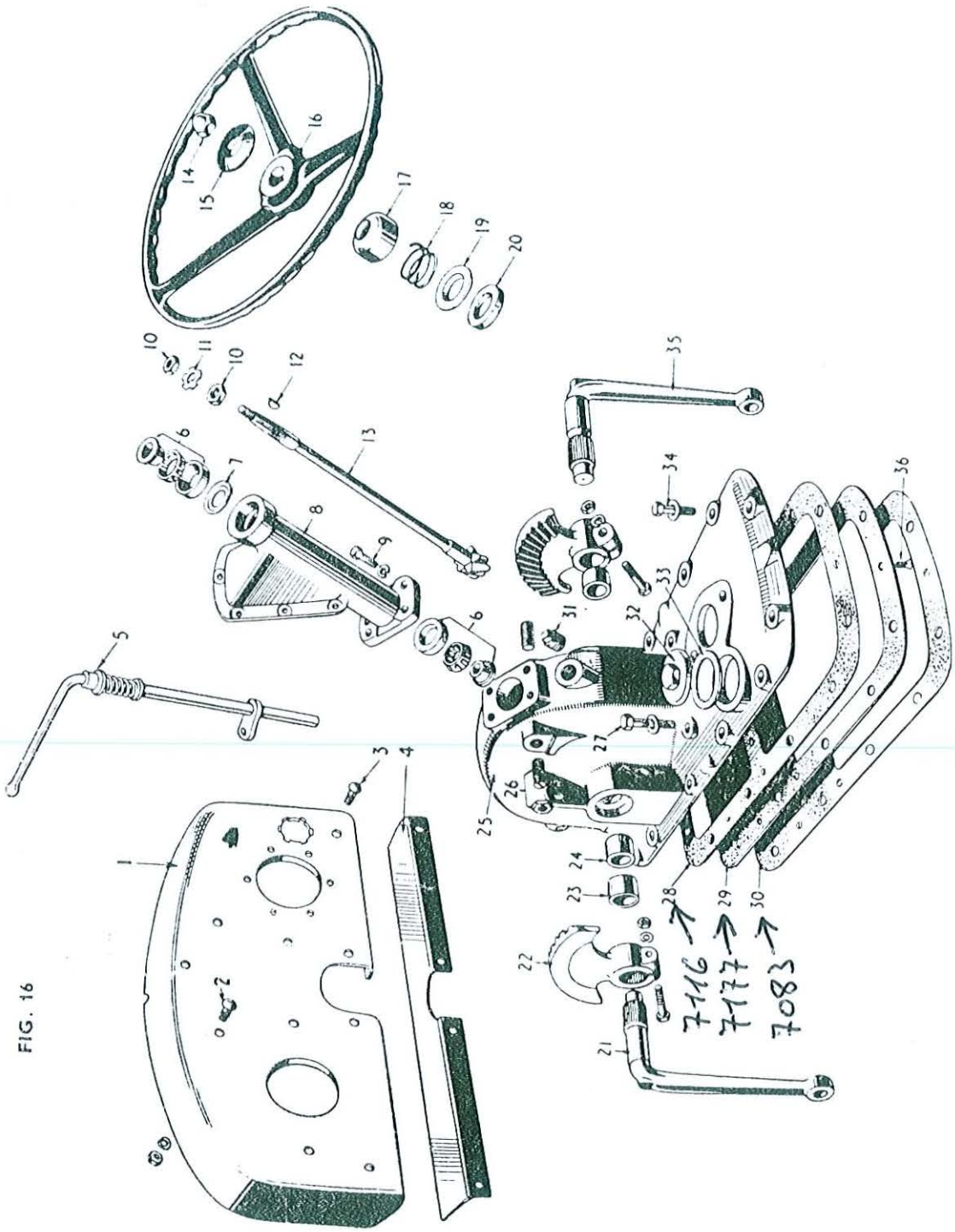

FIG. 16

RÉF. N°	PIÈCE N°	DÉSIGNATION	Qté	OBSERVATIONS
		FIG. 16 — DIRECTION ET TABLEAU DE BORD		
1	2.012	**Tableau de bord** — Complet avec joint et couvercle	1	Jusqu'au tracteur 200.000.
	2.504*	**Tableau de bord** — Complet avec joint et couvercle	1	Tracteur 200.001 et suiv.
	1.944*	**Garniture** caoutchouc et rivets	1	
2 et 3	31 FBR 75 B	**Boulon** fixation du tableau de bord	9	
	31 WLB	**Rondelle** Grower	9	
	1.416*	**Rondelle** plate	4	
	31 FNHB	**Ecrou**	9	
4	7.093*	**Traverse** support de tableau de bord	1	
5	7.266	**Manette** du régulateur	1	Jusqu'au tracteur 200.000.
	7.325*	**Manette** du régulateur	1	Tracteur 200.001 et suiv.
6	952.403 M1*	**Roulement** de colonne de direction	2	
7	1.254*	**Rondelle** de retenue d'huile	1	
8	8.537*	**Colonne** de direction	1	
9	44 CBH 138 B	**Boulon** fixation colonne de direction	4	
	44 WLB	**Rondelle** Grower	4	
10	1.265*	**Ecrou** de réglage de direction	2	
11	1.271*	**Frein** d'écrou	1	
12	1.273*	**Clavette** Woodruff	1	
13	4.393*	**Arbre** de direction	1	
14	1.264*	**Ecrou** borgne du volant de direction — Utilisé avec 8.535 (périmé) et 301.668	1	Jusqu'au tract. 22.880 (F).
	62 FNHJB	**Ecrou** du volant de direction } Utilisés avec 502.922	1	Tracteur 22.881 (F) et suiv.
	62 WLB	**Rondelle** ... ... } Utilisés avec 502.922	1	
15	1.258*	**Rondelle** du volant de direction — Utilisée avec 8.535 (périmé) et 301.668	1	Jusqu'au tract. 22.880 (F).
	502.923*	**Capuchon** de volant — Utilisé avec 502.922	1	Tracteur 22.881 (F) et suiv.
16	301.668	**Volant** de direction (fabrication anglaise)		
	502.922*	**Volant** de direction (fabrication française) — Comprenant le capuchon 502.923 ... ... **Remarque :** Les deux modèles sont interchangeables avec leur jeu d'écrou et rondelle.		Tracteur 22.881 (F) et suiv.
17	1.257*	**Chapeau** de colonne de direction	1	
18	1.259*	**Ressort**	1	
19	1.256*	**Rondelle** du joint pare-poussière	1	
20	1.255*	**Joint** pare-poussière	1	
21	7.163*	**Bras** du secteur de direction — gauche	1	
22	7.269*	**Secteur** de direction	2	
	44 CBH 225 B	**Boulon** du secteur de direction	2	
	44 CNHB	**Ecrou**	2	
	44 WLB	**Rondelle** Grower	2	
23	1.279*	**Bague** extérieure ... ... } de bras de direction	2	
24	1.280*	**Bague** intérieure ... ... } de bras de direction	1	
	2.248*	**Boîtier de direction** — Complet. Comprenant les secteurs 72 69, bras, bouchons de remplissage, bague d'étanchéité, vis de réglage et boulonnerie	1	
25	1.830*	**Boîtier de direction** — Comprenant les réf. 23 et 24...	1	
	1.481*	**Goujon** du support de batterie (N.I.)	2	
	44 FNHB	**Ecrou**	2	

FIG. 16 — DIRECTION ET TABLEAU DE BORD (suite)

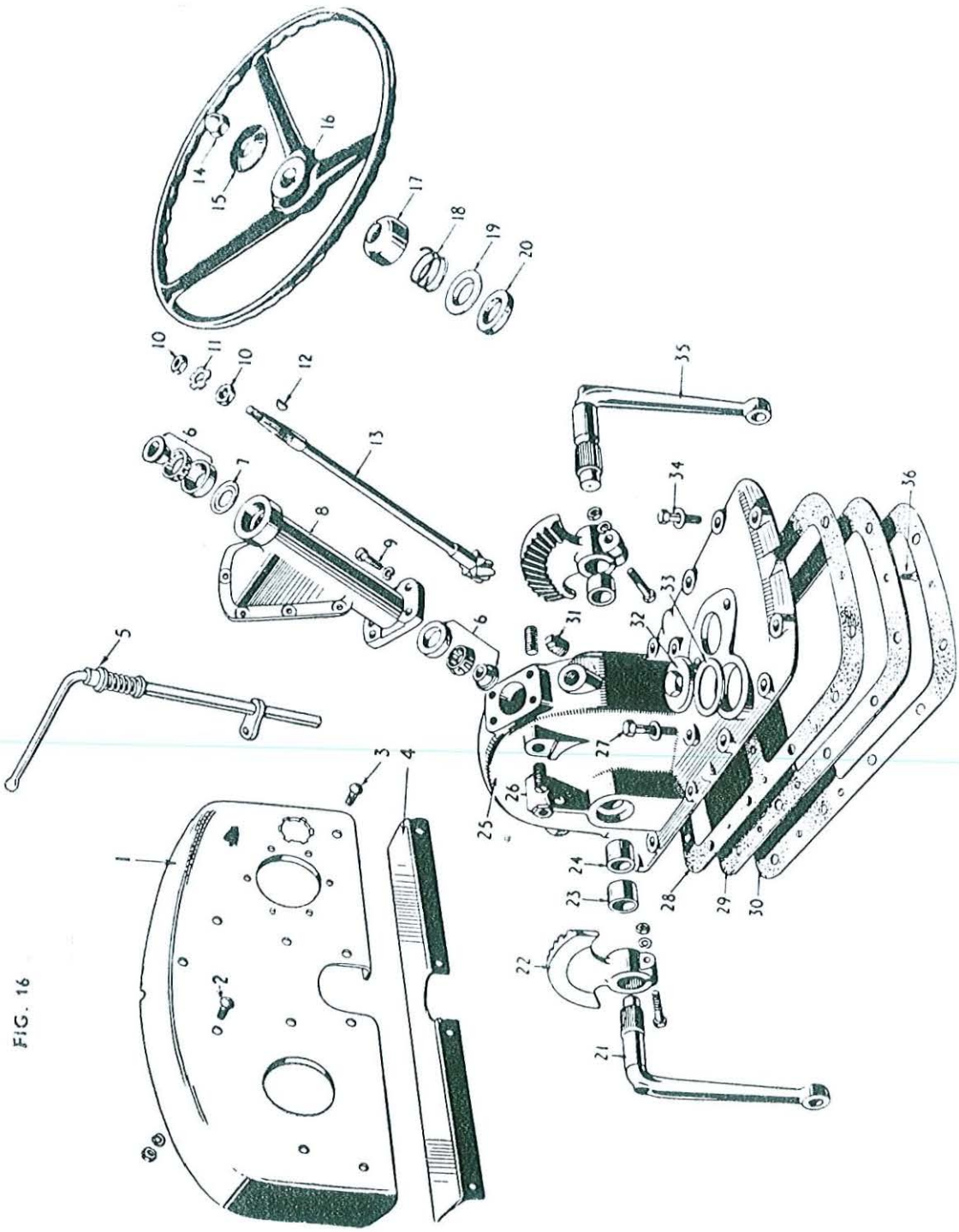

FIG. 16

RÉF. N°	PIÈCE N°	DÉSIGNATION	Qté	OBSERVATIONS
		FIG. 16 — DIRECTION ET TABLEAU DE BORD (suite)		
25	44 WLB	**Rondelle** Grower	2	
26	1.388*	**Vis** de réglage de secteur	2	
	75 FNHJB	**Contre-écrou**	2	
27	44 CBH 206 B	**Vis** de fixation du boîtier	2	
	1.146*	**Rondelle** spéciale	2	
28	7.116*	**Joint** de la plaque au boîtier	1	
29	7.177*	**Plaque** de recouvrement du boîtier	1	
30	7.083*	**Joint** de la plaque au carter de B. de V.	1	
31	1.245*	**Bouchon** de niveau d'huile	1	
32	1.018*	**Bouchon** de remplissage de la B. de V.	1	
33	1.170*	**Joint** du bouchon de remplissage	1	
34	44 CBH 188 B	**Vis** de fixation du boîtier	12	
	1.146*	**Rondelle** spéciale	12	
35	7.162*	**Bras** de secteur de direction — droit	1	
36	1.547*	**Vis** de fixation de la plaque de recouvrement	10	
		NON ILLUSTRÉ		
	1.578*	**Bague** d'étanchéité des bras de direction	2	
	113.968	**Manomètre** de pression d'huile (fabrication angl.)	1	
	503.011*	**Manomètre** de pression d'huile O.S. (fabrication française)	1	
	7.152	**Tube** de pression d'huile du manomètre	1	Jusqu'au tracteur 200.000.
	8.781*	**Tube** de pression d'huile du manomètre	1	Tracteur 200.001 et suiv.
	1.804	**Bride** du manomètre	1	
	1.805	**Ecrou**	1	
	1.806	**Rondelle**	1	

FIG. 17 — COMMANDES DU CHANGEMENT DE VITESSE

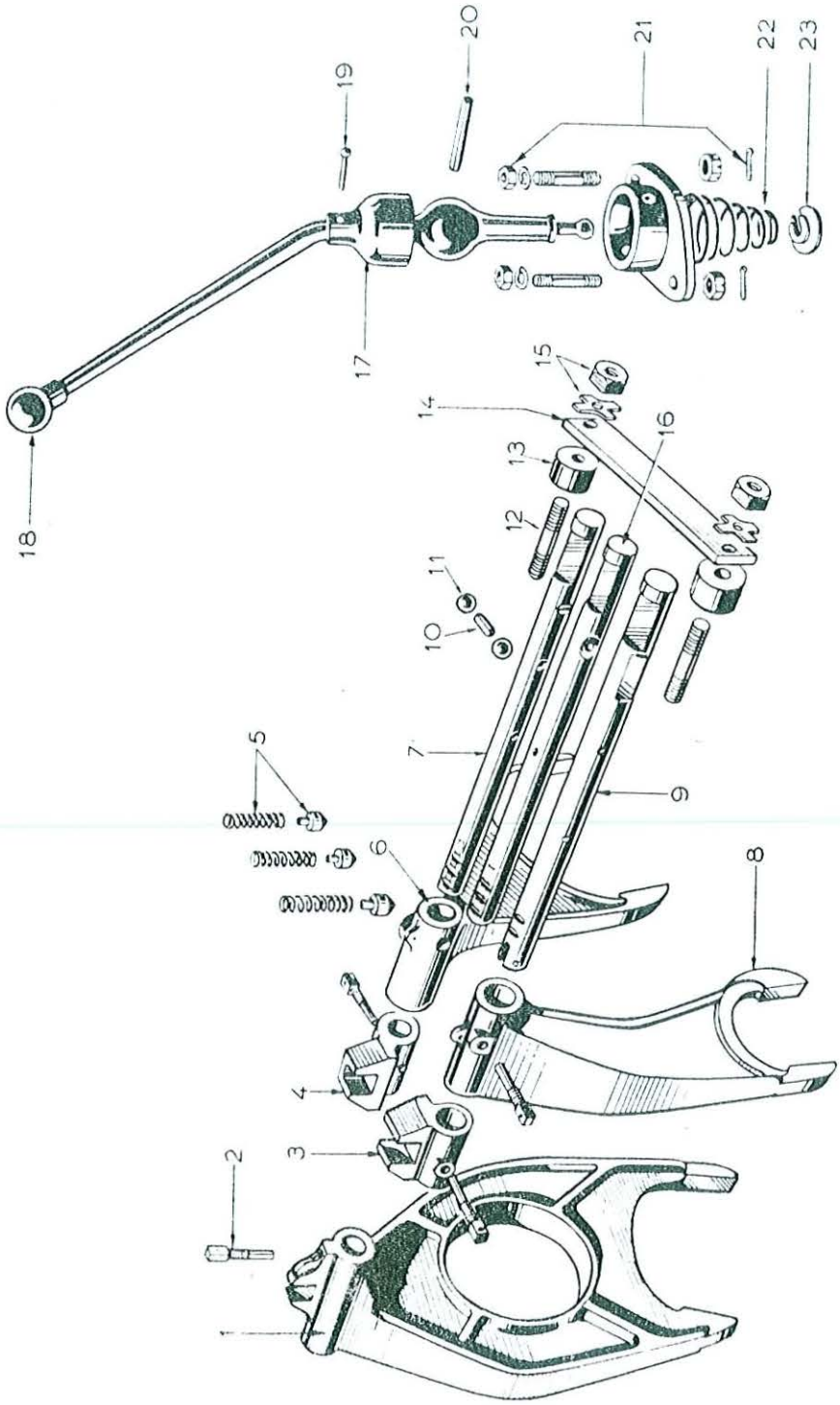

RÉF. N°	PIÈCE N°	DÉSIGNATION	Qté	OBSERVATIONS
		FIG. 17 — COMMANDES DU CHANGEMENT DE VITESSE		
1	8.542*	**Fourchette** de 3e et 4e vitesses	1	
2	1.994*	**Vis** de blocage des fourchettes et sélecteurs	5	
3	1.873*	**Sélecteur** du balladeur de marche AR	1	
4	4.149*	**Sélecteur** du balladeur de 1re et 3e vitesses	1	
5	1.299*	**Ressort** des poussoirs de verrouillage...	3	
	1.361*	**Poussoir** de verrouillage	3	
6	7.085*	**Fourchette** de 1re et 2e vitesses	1	
7	4.177*	**Balladeur** de 1re et 2e vitesses	1	
8	8.543*	**Fourchette** de marche AR	1	
9	4.176*	**Balladeur** de marche AR	1	
10	1.474*	**Navette** de verrouillage...	1	
11	1.297*	**Bille** — diamètre 12,7	2	
12	44 FBH 212 BTD	**Vis** de la plaque d'arrêt des balladeurs	2	Jusqu'au tracteur 200.000.
	102.513*	**Goujon** de la plaque d'arrêt des balladeurs	2	Tracteur 200.001 et suiv.
13	1.456*	**Entretoise** de la plaque d'arrêt	2	
14	1.457*	**Plaque** d'arrêt des balladeurs	1	
15	44 FNTB	**Ecrou** crénelé	2	Jusqu'au tracteur 200.000.
	09 PC 88	**Goupille** fendue	2	
	44 FNHB	**Ecrou** hexagonal	2	Tracteur 200.001 et suiv.
	2.563*	**Frein** d'écrou	2	
16	4.174*	**Balladeur** de 3e et 4e vitesses	1	
17	1.270*	**Couvercle** du levier de changement de vitesse ...	1	
18	7.084*	**Levier** de changement de vitesse	1	
19	12 RB 89	**Rivet** du couvercle	1	
20	1.096*	**Axe** du levier de changement de vitesse	1	
21	7.081*	**Support** du levier de changement de vitesse... ...	1	
	1.507*	**Goujon**	2	
	44 FNHB	**Ecrou**	2	
	44 WLB	**Rondelle** Grower	2	
	1.514*	**Ecrou** crénelé	2	
	09 PC 75	**Goupille** fendue	2	
	1.943*	**Joint** du support (N.I.)	1	
22	1.260*	**Ressort** du levier de changement de vitesse	1	
23	1.261*	**Siège** du ressort	1	
	4.178*	**Plaque** de butée de marche AR et démarrage (N.I.)	1	

FIG. 18 — BOITE DE VITESSES

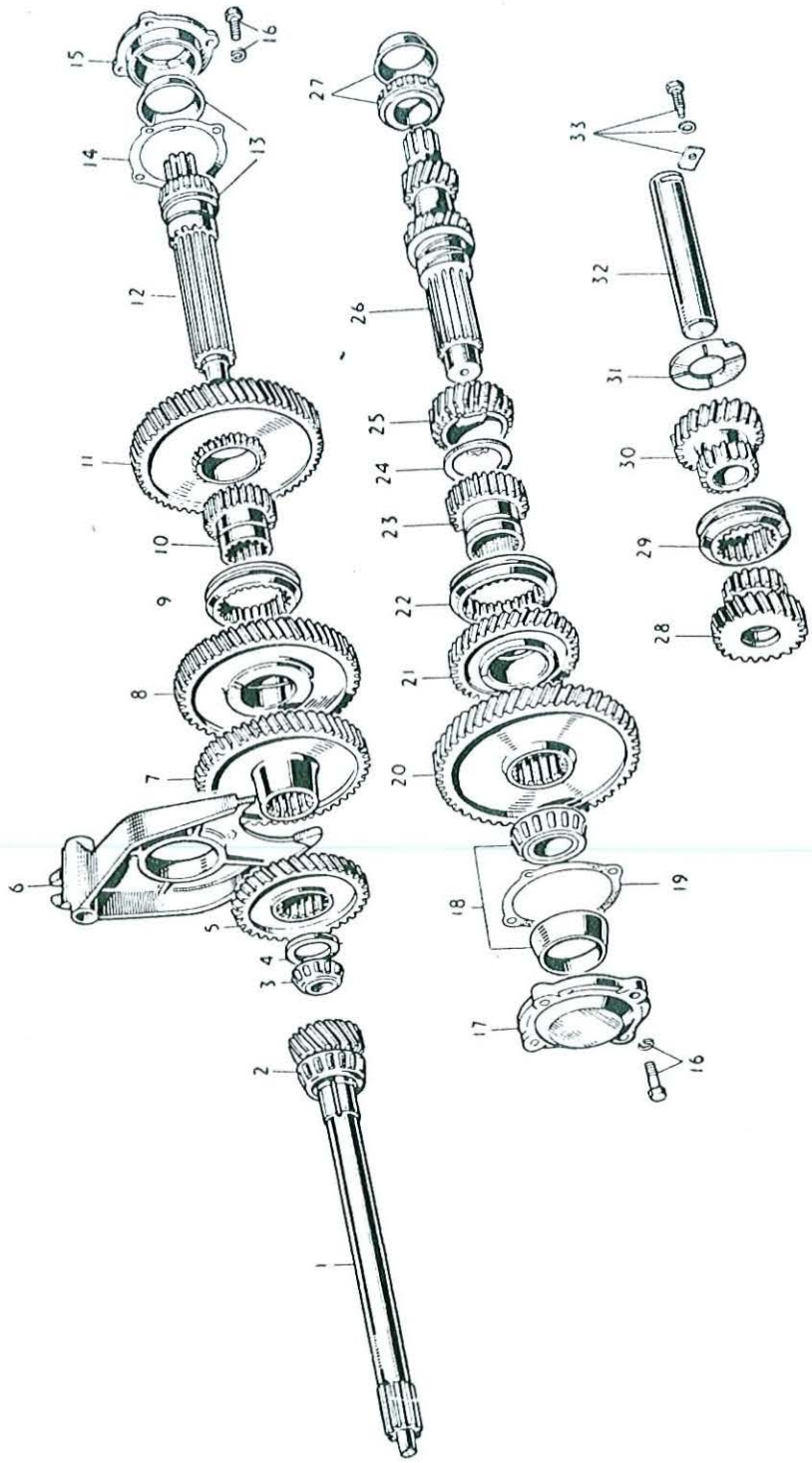

RÉF. N°	PIÈCE N°	DÉSIGNATION	Q14	OBSERVATIONS
		FIG. 18 — BOITE DE VITESSES		
1	7.044*	**Arbre** primaire	1	
2	1.850.223 M91*	**Roulement** complet d'arbre primaire. Comprenant :	1	
		Cône ... ... } non servis séparément		
		Cuvette ... ... } non servis séparément		
3	952.405 M1*	**Roulement** pilote d'arbre secondaire	1	
4	1.091*	**Rondelle** de butée du roulement	1	
5	4.039*	**Pignon** de 4e sur arbre secondaire	1	
6	8.542*	**Fourchette** de 3e et 4e vitesses	1	
7	7.029*	**Pignon** de 3e sur arbre secondaire	1	
8	7.122*	**Pignon** de 2e vitesse sur arbre secondaire — Compr. :	1	
	7.082	**Pignon** ... ... } non servis séparément		
	2.368	**Bague** ... ... } non servis séparément		
9	2.057	**Manchon et bague** de crabotage	1	Jusqu'au tracteur 146.307.
et 10	2.426*	**Manchon et bague** de crabotage	1	Tracteur 146.308 et suiv.
11	7.121*	**Pignon** de 1re sur arbre secondaire — Compren. :	1	
	7.027	**Pignon** ... ... } non servis séparément		
	2.368	**Bague** ... ... } non servis séparément		
12	4.057*	**Arbre** secondaire	1	
13	1.850.223 M91*	**Roulement** complet d'arbre secondaire — Compr. :	1	
		Cône ... ... } non servis séparément	1	
		Cuvette ... ... } non servis séparément		
14	1.231*	**Cale** d'épaisseur de 0,07 mm du boîtier de roulement	S.B.	
	1.232*	**Cale** d'épaisseur de 0,01 mm du boîtier de roulement	S.B.	
	1.233*	**Cale** d'épaisseur de 0,18 mm du boîtier de roulement	S.B.	
	1.234*	**Cale** d'épaisseur de 0,25 mm du boîtier de roulement	S.B.	
	1.235*	**Cale** d'épaisseur de 0,5 mm du boîtier de roulement	S.B.	
	1.236*	**Cale** d'épaisseur de 0,012 mm du boîtier de roulement	S.B.	
	1.237*	**Cale** d'épaisseur de 0,3 mm du boîtier de roulement	S.B.	
15	1.227*	**Boîtier** du roulement	1	
16	38 CBH 125 B	**Vis** du boîtier	16	
	38 WLB	**Rondelle** Grower	16	
	1.090*	**Rondelle** de poussée (N.I.)	1	
17	1.238*	**Boîtier** du roulement d'arbre intermédiaire	1	
18	1.850.223 M91*	**Roulement** complet d'arbre intermédiaire. Compr. :	1	
		Cône ... ... } non servis séparément		
		Cuvette ... ... } non servis séparément		
19	1.228*	**Joint** de boîtier...	2	
20	7.031*	**Pignon** d'entraînement d'arbre intermédiaire	1	
21	7.123*	**Pignon** de 4e vitesse — Comprenant :	1	
	7.030	**Pignon** ... ... } non servis séparément		
	2.368	**Bague** ... ... } non servis séparément		
22	2.057	**Manchon et bague** de crabotage	1	Jusqu'au tracteur 146.307.
et 23	2.426*	**Manchon et bague** de crabotage	1	Tracteur 146.308 et suiv.
24	1.485	**Rondelle** de poussée du pignon de 3e	1	Jusqu'au tracteur 146.307.
	2.366*	**Rondelle** de poussée du pignon de 3e	S.B.	Tracteur 146.308 et suiv.
	2.406*	**Rondelle** de poussée du pignon de 3e	S.B.	Tracteur 146.308 et suiv.
25	4.040	**Pignon** de 3e sur arbre intermédiaire non bagué	1	Jusqu'au tract. 146.307.
	7.292*	**Pignon** de 3e sur arbre intermédiaire bagué	1	Tracteur 146.308 et suiv.
26	7.120	**Arbre** intermédiaire — Comprenant :	1	Jusqu'au tracteur 146.307.
	1.483	**Bague** ... ... } non servis séparément		
	7.037	**Arbre** intermédiaire ... } non servis séparément		

FIG. 18 — BOITE DE VITESSES (suite)

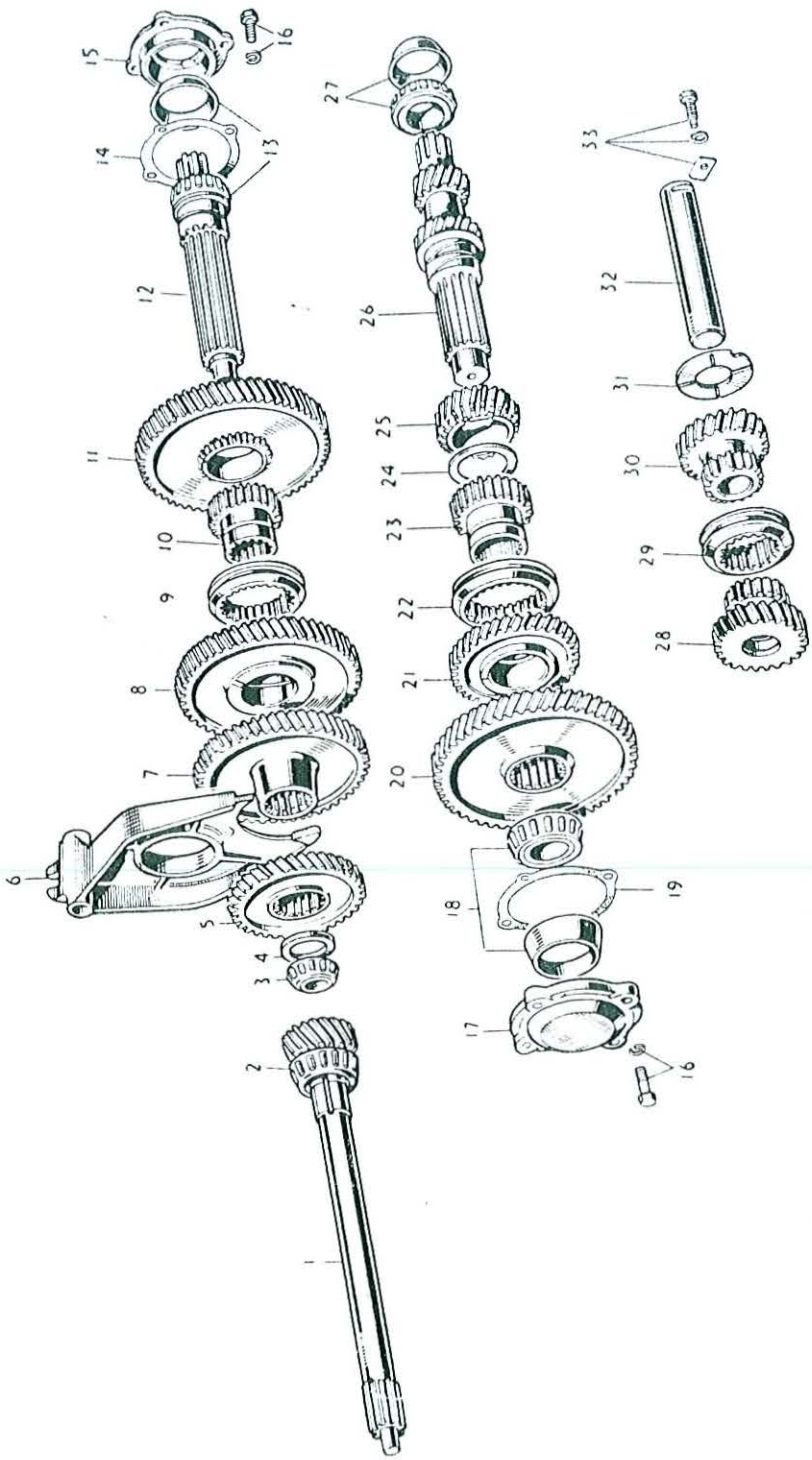

RÉF N°	PIÈCE N°	DÉSIGNATION	Qté	OBSERVATIONS
		FIG. 18 — BOITE DE VITESSES (suite)		
26	7.291*	**Arbre** intermédiaire	1	Tracteur 146.308 et suiv.
27	1.850.223 M91*	**Roulement** complet d'arbre intermédiaire. Compr. :	1	
		Cône ... ... } non servis séparément		
		Cuvette ... ... } non servis séparément		
28	4.109*	**Pignon** d'entraînement de marche AR — Compr. :	1	
	4.041	**Pignon** ... ... } non servis séparément		
	1.225	**Bague** ... ... } non servis séparément		
29	4.043*	**Bague** de crabotage de marche AR	1	
30	4.042*	**Pignon** de renvoi de marche AR — Comprenant :	1	
	4.044	**Pignon** ... ... } non servis séparément		
	1.225	**Bague**... ... ... } non servis séparément		
31	1.094*	**Rondelle** de poussée	1	
32	1.092*	**Arbre** de marche AR	1	
33	1.278*	**Plaquette** d'arrêt d'arbre de marche AR	1	
	1.482*	**Boulon** de plaquette d'arrêt	1	
	31 WLB	**Rondelle** Grower	1	
		NON ILLUSTRÉ		
	2.399*	**Demi-bague** d'arrêt du pignon de 3e — Utilisée avec arbre intermédiaire 7.291	2	Tracteur 146.308 et suiv.

FIG. 19 — CARTER DE BOITE DE VITESSES ET EMBRAYAGE

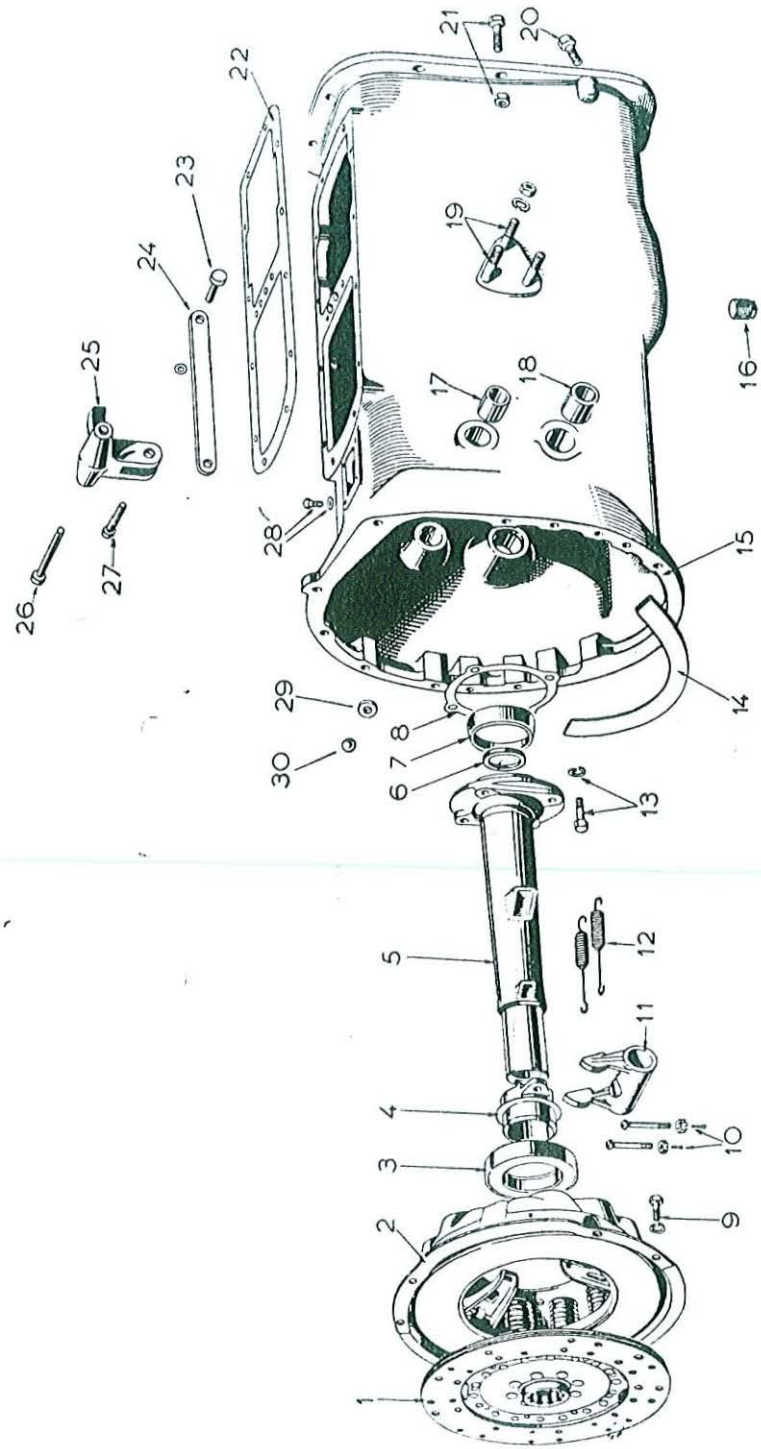

RÉF. N°	PIÈCE N°	DÉSIGNATION	Qté	OBSERVATIONS
		FIG. 19 — CARTER DE BOITE DE VITESSES ET EMBRAYAGE		
	9.579	**Transmission** — Complète	1	Jusqu'au tract. 200.000.
	9.701*	**Transmission** — Complète	1	Tract. 200.001 et suiv.
1		**Disque** d'embrayage ... Voir fig. 20 ou 20 A	1	
2		**Couvercle** de l'embrayage	1	
3	1.850.362 M91*	**Butée** d'embrayage...	1	
4	4.119*	**Moyeu** de butée	1	
5	7.071*	**Carter** d'arbre primaire	1	
6	1.230*	**Bague** d'étanchéité du carter	1	
7	1.850.223 M91*	**Cuvette** du roulement — Non servie séparément - commander 1.850.223 M91	1	
8	1.228*	**Joint** du carter d'arbre primaire	1	
9	31 CBH 88 B	**Vis** de fixation de l'embrayage	6	
	31 WLB	**Rondelle** Grower	6	
10	25 FSR 175 BTD	**Boulon** de la fourchette de l'embrayage	2	
	25 FNTB	**Ecrou** crénelé	2	
	06 PC 62	**Goupille** fendue	2	
11	4.127*	**Fourchette** de l'embrayage	1	
12	1.287*	**Ressort** de rappel de la butée	2	
13	44 CBH 150 B	**Vis** carter de B. de V. sur bloc moteur	9	
	44 CBH 206 B	**Vis** carter de B. de V. sur bloc moteur	2	
14	8.607	**Joint** carter de B. de V. au moteur	1	Jusqu'au tract. 200.000.
	8.740*	**Joint** carter de B. de V. au moteur	1	Tract. 200.001 et suiv.
15	1.824	**Carter** de B. de V. — Avec bagues et bouchons expansibles	1	Jusqu'au tract. 200.000.
	2.479*	**Carter** de B. de V. — Avec bagues et bouchons expansibles	1	Tract. 200.001 et suiv.
	1.246*	**Bouchon** — Non représenté (fourni en bâtonnets de 6)	1	
16	1.245*	**Bouchon** de vidange de la B. de V.	1	
17	1.321*	**Bague** de l'arbre de pédale d'embrayage	3	
18	1.322*	**Bague** de l'arbre de freins jumelés	1	
19	1.583*	**Goujon** du support de repose-pied	4	

FIG. 19 — CARTER DE BOITE DE VITESSES ET EMBRAYAGE (suite)

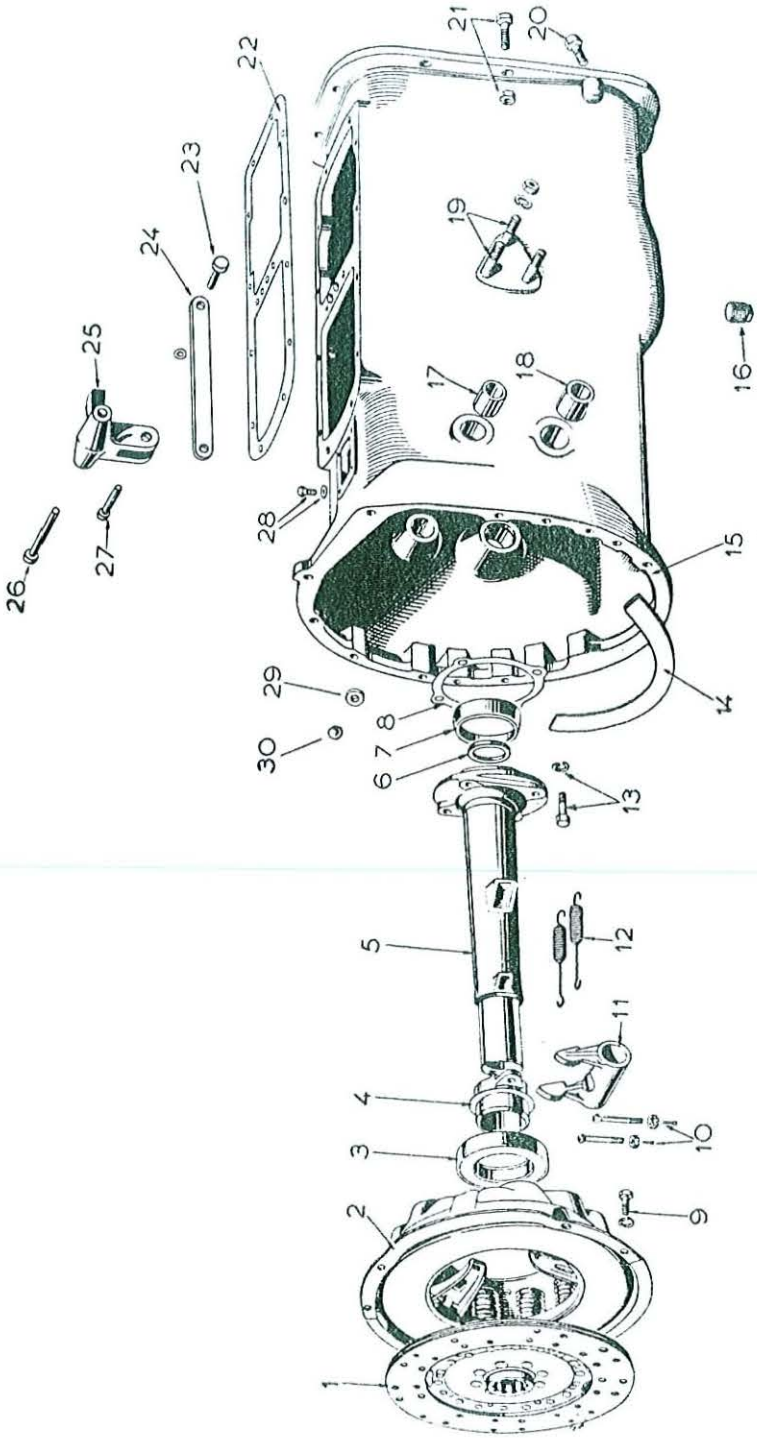

RÉF. N°	PIÈCE N°	DÉSIGNATION	Qté	OBSERVATIONS
		FIG. 19 — CARTER DE BOITE DE VITESSES ET EMBRAYAGE (suite)		
	1.586*	**Goujon** du support de repose-pied	2	
	44 FNHB	**Ecrou**	6	
	44 WLB	**Rondelle** Grower	6	
20	44 CBH 138 B	**Vis** carter de B. de V. en Elektron — Sur carter de pont AR	4	3 pour tract. 80 mm.
	44 CBH 118 B	**Vis** carter de B. de V. en fonte — Sur carter de pont AR	4	
21	44 FBH 162 B	**Boulon** carter de B. de V. en Elektron — Sur carter de pont AR	7	Jusqu'au tract. 200.000.
	44 FBH 138 B	**Boulon** carter de B. de V. en fonte — Sur carter de pont AR	9	Tract. 200.001 et suiv.
	44 FNHB	**Ecrou**		
22	7.083*	**Joint** du boîtier de direction	1	
23	31 PS 104 B	**Axe** de la barre sur balladeur	1	
	31 WFB	**Rondelle** plate	1	
24	1.301*	**Barre** d'accouplement du basculeur	1	
25	1.300*	**Basculeur** du contacteur	1	
26	31 PS 172 B	**Axe** du basculeur	1	
27	31 PS 66 B	**Axe** de la barre sur basculeur	1	
	09 PC 50	**Goupille** fendue	3	
28	31 CBH 88 B	**Vis** de fixation du contacteur de démarreur	4	
	31 WFB	**Rondelle** plate	4	
29	1.302*	**Bague** d'étanchéité du balladeur de marche AR ...	1	
30	1.417*	**Bouchon** expansible des trous de passage des ballad.	2	

FIG. 20 — EMBRAYAGE (Modèle anglais)

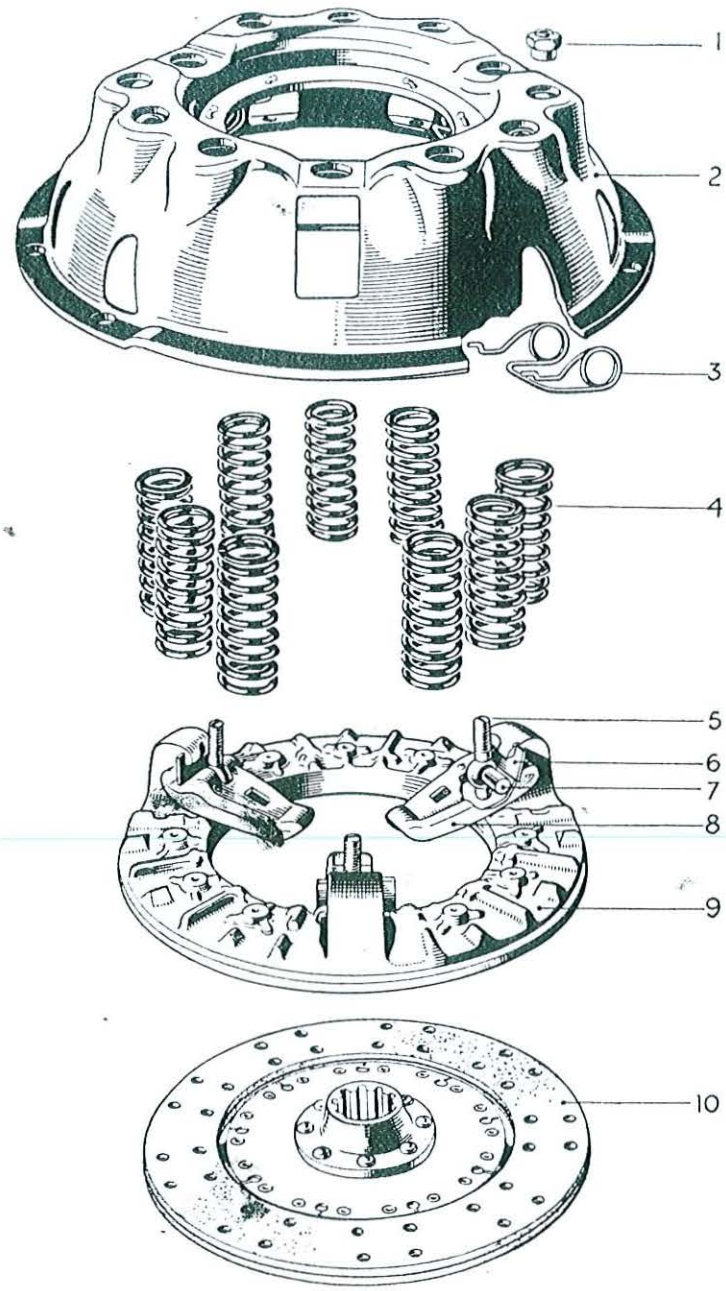

RÉF. N°	PIÈCE N°	DÉSIGNATION	Qté	OBSERVATIONS
		FIG. 20 — EMBRAYAGE (Modèle anglais)		
	8.551	**Embrayage** complet avec disque — Comprenant les réf. 1 à 10 — N'est pas servi comme ensemble ...	1	Jusqu'au tracteur 172.587 (80 mm).
	8.741	**Embrayage** complet avec disque — Comprenant les réf. 1 à 10 — N'est pas servi comme ensemble ...	1	Tracteur 172.588 et suivants (85 mm).
	8.624	**Embrayage** complet sans disque (ressorts orange) — Comprenant les réf. 1 à 9	1	Jusqu'au tracteur 172.587.
	2.641	**Embrayage** complet sans disque (ressorts crème) — Comprenant les réf. 1 à 9	1	Tracteur 172.588 et suiv.
1	35.253	**Ecrou** de boulon à œil B S F	S.B.	
	501.131	**Ecrou** de boulon à œil U N F	S.B.	
2	8.570	**Couvercle** d'embrayage	1	
3	35.249	**Ressort** de doigt d'embrayage	3	
4	48.648	**Ressort** (orange) du plateau	9	Jusqu'au tracteur 172.587 (80 mm).
	48.650	**Ressort** (crème) du plateau	9	Tracteur 172.588 et suiv. (85 mm).
5	41.325	**Boulon** à œil B S F	S.B.	
	501.132	**Boulon** à œil U N F	S.B.	
6	41.326	**Entretoise** de doigt d'embrayage	3	
7	42.537	**Axe** de doigt d'embrayage	3	
8	501.211	**Doigt** d'embrayage	3	
9	46.032	**Plateau** d'embrayage	1	
10	8.572	**Disque** d'embrayage	1	
	59.621	**Garniture et rivets**	1 jeu	
	500.861	**Disque** d'embrayage (modèle renforcé)	1	
	501.832	**Garniture et rivets** (modèle renforcé)	1	

FIG. 20A — EMBRAYAGE (Modèle français)

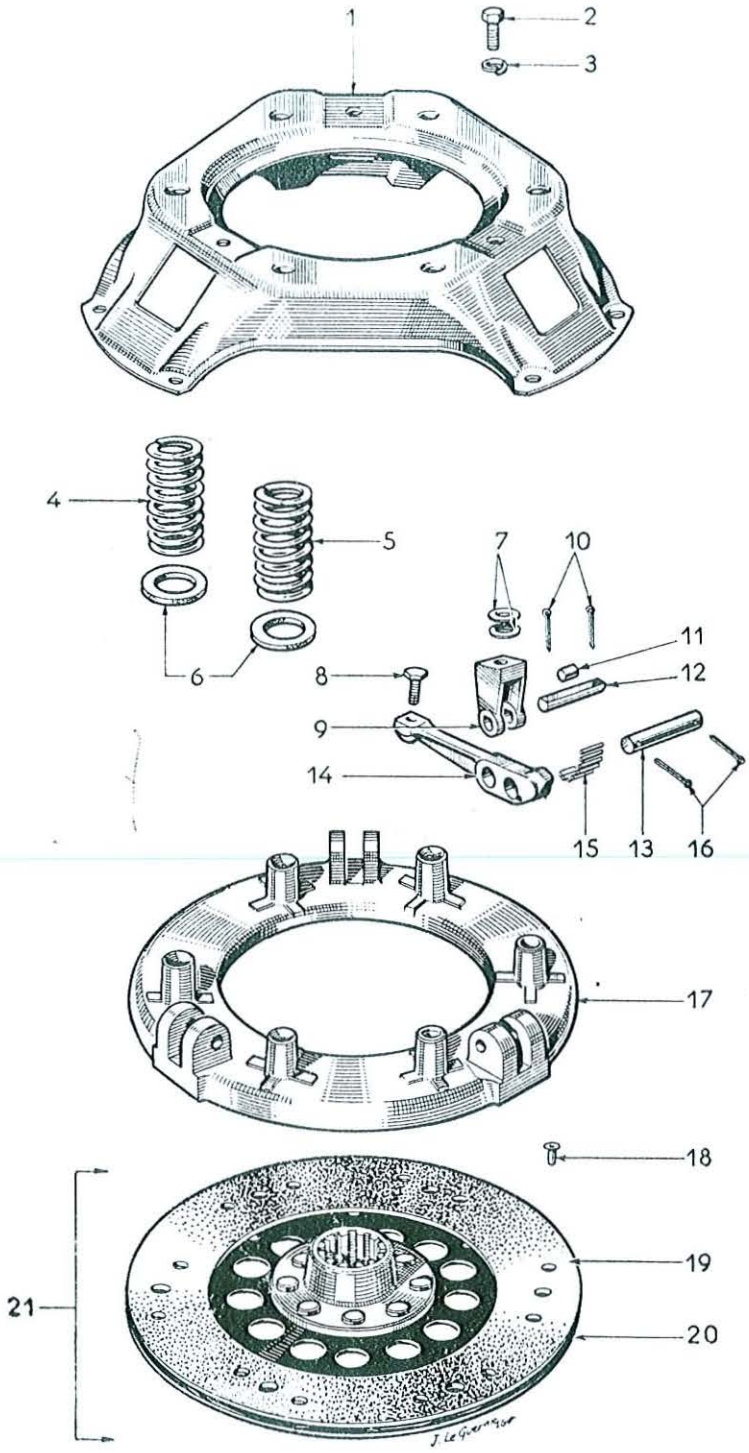

RÉF. N°	PIÈCE N°	DESIGNATION	Qté	OBSERVATIONS
		FIG. 20A — EMBRAYAGE (Modèle français)		
	502.968*	**Embrayage** complet avec disque — Comprenant les réf. 1 à 17 inclus et 21	1	Interchangeable avec embrayage anglais 8.741.
	502.969*	**Embrayage** complet sans disque	1	
	502.970*	**Levier** complet avec chape — Comprenant les réf. 8 à 12 inclus et 14	3	
	502.971*	**Plateau** d'embrayage — Complet. Comprenant les réf. 8 à 17 inclus	1	
1	502.981*	**Couvercle** de l'embrayage	1	
2	502.983*	**Vis** de chape	3	
3	502.985*	**Rondelle** WZ	3	
4	502.986*	**Ressort** bleu azur	3	
5	502.987*	**Ressort** orange	3	
6	502.982*	**Rondelle** d'appui des ressorts	3	
7	502.984*	**Rondelle** de réglage	3	
8	502.974*	**Vis** de levier	3	
9	502.975*	**Chape**	3	
10	502.978*	**Goupille** fendue	6	
11	502.976*	**Rouleau** de chape	3	
12	502.977*	**Axe** de chape	3	
13	502.979*	**Axe** de levier	3	
14	502.973*	**Levier**	3	
15	502.980*	**Aiguille**	57	
16	502.978*	**Goupille** fendue	6	
17	502.972*	**Plateau** d'embrayage	1	
18	502.991*	**Rivet** de garniture	24	
19	502.990*	**Garniture** côté plateau (marquée « A 3 S »)	1	
20	502.989*	**Garniture** côté volant (marquée « 351 »)	1	
21	502.988*	**Disque** d'embrayage — Complet — avec garnitures	1	
	504.443	**Levier et chape** assemblés — Comprenant les réf. 2, 3, 7, 8, 9, 10, 11, 12, 13, 14, 15, 16	1	

FIG. 21 — BLOC CYLINDRE, VILEBREQUIN, VOLANT

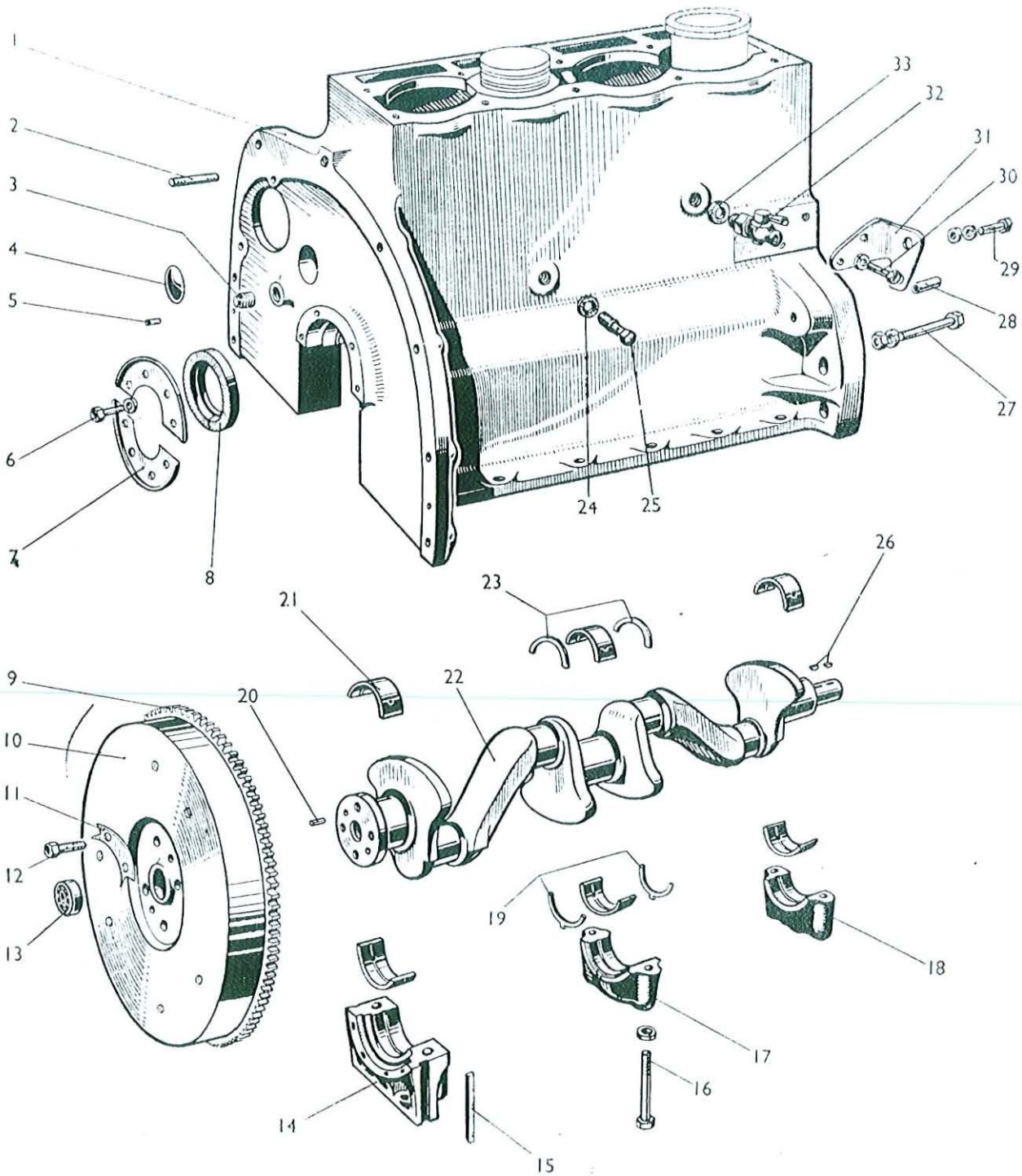

REF. N°	PIÈCE N°	DÉSIGNATION	Quantité 80	Quantité 85	OBSERVATIONS
		FIG. 21 — BLOC CYLINDRE, VILEBREQUIN, VOLANT			
	57.963	**Moteur** — Complet (équipement 6 volts)	1		
	500.037	**Moteur** — Complet (équipement 6 volts)		1	Jusqu'au tract. 200.000.
	500.541 *	**Moteur** — Complet (équipement 12 volts)		1	Tract. 200.001 et suiv.
	59.833	**Moteur** sans équipement électrique, carburateur,	1		
	500.715	pompe à eau, collecteur filtre à huile et coude de		1	Jusqu'au tract. 200.000.
	500.716 *	sortie d'eau		1	Tract. 200.001 et suiv.
1	57.964	**Bloc** cylindre — Comprenant les réf. 3, 4, 14 à 18, 32, 33 — les réf. 9 et 37 fig. 24 et la réf. 40 fig.22 ...	1		
	300.101	**Bloc** cylindre — Comprenant les réf. 3, 4, 14 à 18, 32, 33 — les réf. 9 et 37 fig. 24 et la réf. 40 fig. 22...		1	Jusqu'au tract. 200.000
	500.545 *	**Bloc** cylindre — Comprenant les réf. 3, 4, 14 à 18, 32, 33 — les réf. 9 et 37 fig. 24 et la réf. 40 fig. 22 ...		1	Tract. 200.001 et suiv.
2	59.876 *	**Goujon** fixation du moteur	1	1	
	44 ST 185 075	**Goujon** de fixation du moteur (avec carter B. de V. en fonte)		1	
3	56.765 *	**Bouchon** fileté	2	2	
4	44.473 *	**Bouchon** expansible	1	1	
5	59.893 *	**Pied** de centrage	2	2	
6	25 CBH 50 B	**Vis** de plaque de retenue	8	8	
	25 WLB	**Rondelle** Grower	8	8	
7	56.521 *	**Demi-plaque** de retenue de la bague...	2	2	
8	57.919 *	**Bague** d'étanchéité du palier AR	1	1	
9	56.287	**Couronne** de démarrage	1	1	Jusqu au tract. 200.000.
	200.676 *	**Couronne** de démarrage		1	Tract. 200.001 et suiv.
10	60.219	**Volant** — Comprenant la réf. 9	1	1	Jusqu'au tract. 200.000.
	102.969 *	**Volant** — Comprenant la réf. 9		1	Tracteur 200.001 et suiv.
11	56.524	**Frein** des vis de fixation du volant	2	2	
12	56.526 *	**Vis** de fixation du volant	4	4	
13	~~195.474 MI~~ *	**Roulement** pilote d'arbre primaire ... 29963X ...	1	1	
14	55.677 *	**Chapeau** de palier AR — Non servi séparément ...			
15	58.335 *	**Joint** feutre du palier AR	2	2	
16	57.121 *	**Vis** de chapeau de palier	6	6	
	101.587 *	**Rondelle** Grower	6	6	
17	55.675 *	**Chapeau** de palier central — Non servi séparément			
18	55.676 *	**Chapeau** de palier AV — Non servi séparément ...			
19	45.919 *	**Demi-rondelle** de poussée inf. — cote Standard ...	2	2	
	112.618 *	**Demi-rondelle** de poussée inf. — cote 0,12 mm ...	S.B.	S.B.	
20	500.045 *	**Pied** de centrage du volant	1	1	
21	825.840 MI	½ **Coussinet** de palier — cote Standard	6	6	
	825 837 MI	½ **Coussinet** de palier — cote réparation 0,25 mm ...	S.B.	S.B.	
	825.982 MI	½ **Coussinet** de palier — cote réparation 0,50 mm ...	S.B.	S.B.	
	825 983 MI	½ **Coussinet** de palier — cote réparation 0,75 mm ...	S.B.	S.B.	
	825.984 MI	½ **Coussinet** de palier — cote réparation 1 mm	S.B.	S.B.	
22	58.142 *	**Vilebrequin**	1	1	
23	45.918 *	**Demi-rondelle** de poussée sup. — cote Standard ...	2	2	
	112.617 *	**Demi-rondelle** de poussée sup. — cote 0,12 mm ...	S.B.	S.B.	
24	59.881 *	**Rondelle** fibre du raccord union	1	1	
	59.882 *	**Rondelle** fibre du raccord union	1	1	
25	57.658 *	**Raccord** union du reniflard	1	1	

FIG. 21 — BLOC CYLINDRE, VILEBREQUIN, VOLANT (suite)

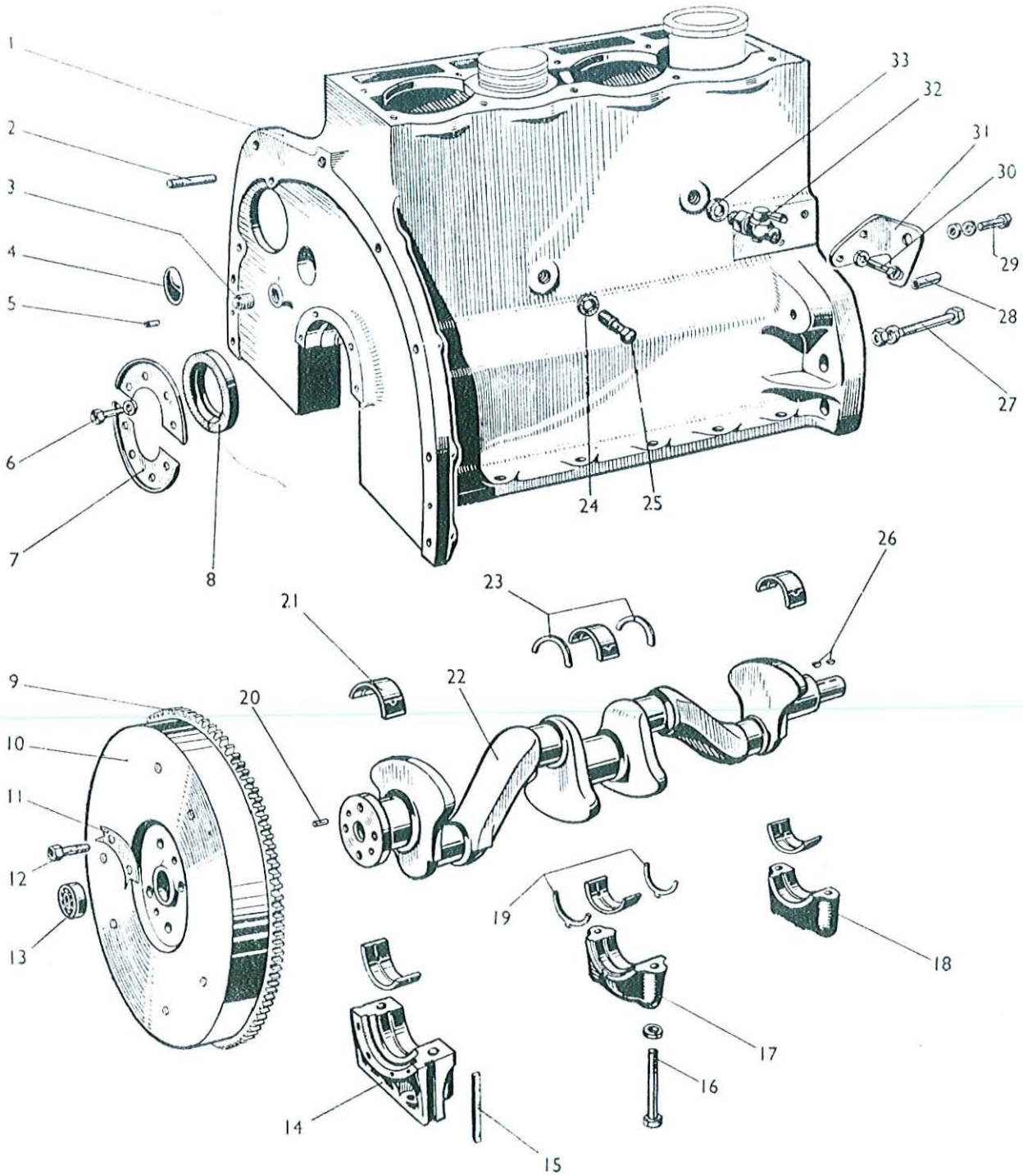

RÉF. N°	PIÈCE N°	DÉSIGNATION	Quantité 80	Quantité 85	OBSERVATIONS
		FIG. 21 — BLOC CYLINDRE, VILEBREQUIN, VOLANT (suite)			
26	1.273*	**Clavette** Woodruff — Sur vilebrequin	2	2	
27	44 FBH 456 B	**Boulon** fixation de dynamo au support	1		
	44 FNHB	**Ecrou**	1		
	44 WLB	**Rondelle** Grower	1		
28	56.418	**Entretoise** du support de dynamo	1		Jusqu'au tract. 132.205.
29	44 FBH 144 B	**Vis** fixation dynamo au support	1		
	44 WLB	**Rondelle** Grower	1		
	44 WFB	**Rondelle** plate	1		
30	31 CBH 75 B	**Vis** fixation du support au bloc	2	2	
	31 WLB	**Rondelle** Grower	2	2	
31	56.417	**Support** de dynamo	1		Jusqu'au tract. 132.205.
	100.767	**Support** de dynamo	1		Tract. 132.206 à 200.000.
		Remarque : En ce qui concerne la fixation de la dynamo 6 V au support 100.767, se référer à la fig. 34A (fixation dynamo 12 V au support 103.214)			
32	61.478*	**Robinet** de vidange du bloc	1	1	
33	59.878*	**Rondelle** fibre du robinet de vidange	1	1	
		NON ILLUSTRÉ			
	101.649	**Joint** de plaque d'obturation		1	
	101.648	**Plaque** d'obturation du bloc		1	Jusqu'au moteur
	101.676	**Boulon** de la plaque		2	SC 30 760 E.
	38 WLB	**Rondelle** Grower		2	

FIG. 22 — ARBRE A CAMES, COUVERCLE DE DISTRIBUTION ET RÉGULATEUR

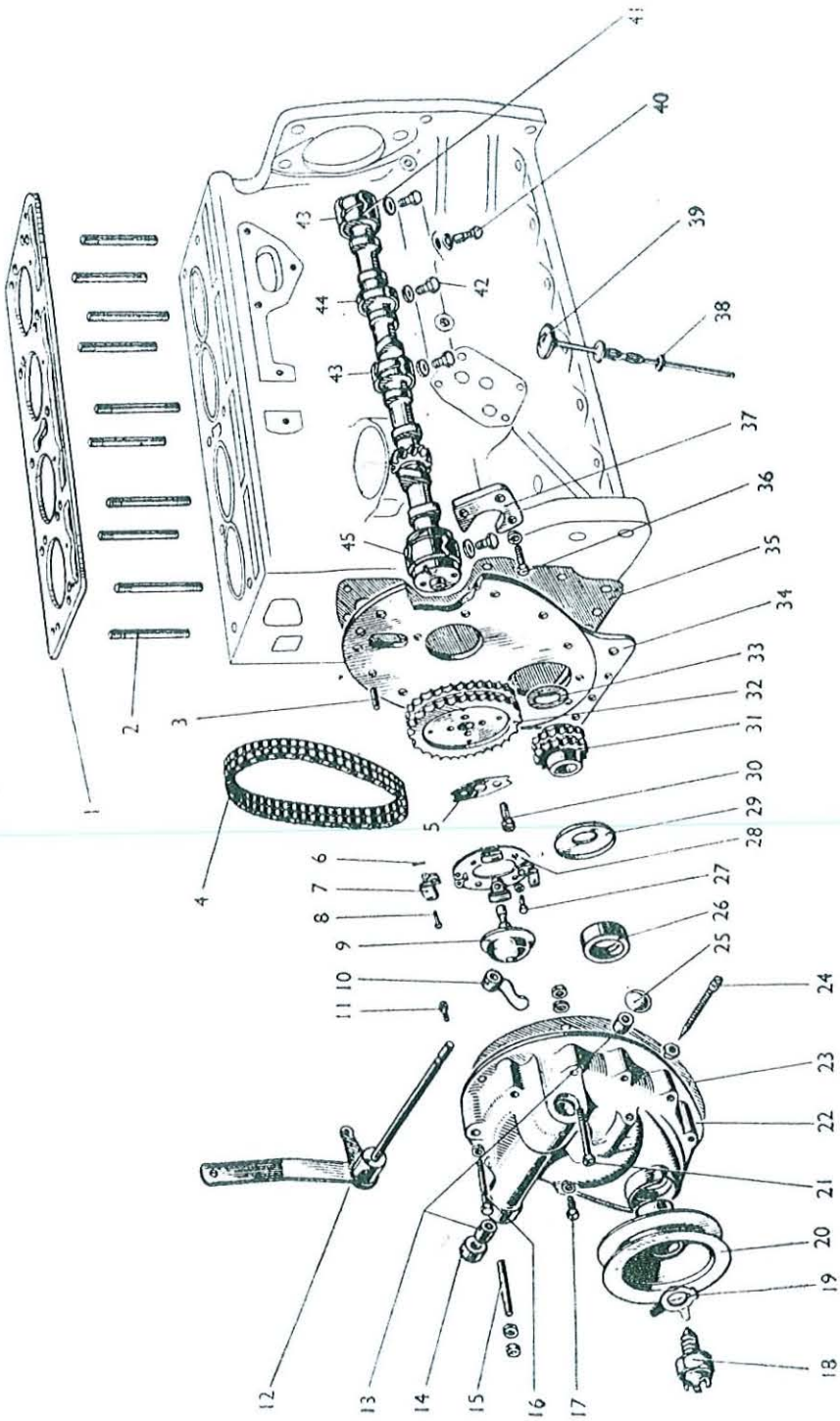

RÉF. N°	PIÈCE N°	DÉSIGNATION	Quantité 80	Quantité 85	OBSERVATIONS
		FIG. 22 — ARBRE A CAMES, COUVERCLE DE DISTRIBUTION ET RÉGULATEUR			
1	61.849	**Joint** de culasse	1		
	202.084*	**Joint** de culasse		1	
	202.085*	**Joint** de culasse — Utilisé en réparation quand le joint de chemises 56.286 est monté		1	
2	55.942	**Goujon** de culasse	10		
	100.380*	**Goujon** de culasse		10	
	103.810*	**Ecrou** de culasse ... ... N.I.	10	10	
	44 WFB	**Rondelle** plate ... ... N.I.	10	10	
3	59.894*	**Pied** de centrage du couvercle	2	2	
4	57.151*	**Chaîne** de distribution	1	1	
5	56.293*	**Frein** de vis du pignon de distribution 825157 N.I.	1	1	
6	06 PC 50	**Goupille** d'axe de masselotte	4	4	
7	56.313*	**Masselotte** de régulateur	4	4	
8	110.401*	**Axe** de masselotte	4	4	
	WPO 106 K	**Rondelle** d'axe de masselotte	4	4	
9	56.319*	**Coupelle** du régulateur	1	1	
10	56.724	**Doigt** de l'arbre du régulateur	1	1	Jusqu'au tract. 200.000.
	102.808*	**Doigt** de l'arbre du régulateur		1	Tract. 200.001 et suiv.
11	57.130*	**Vis** de blocage du doigt	1	1	
12	103.485	**Arbre** du régulateur ... ... Interchangeable	1	1	Jusqu'au tract. 200.000.
	57.088	**Arbre** du régulateur ... ... Interchangeable	1	1	Jusqu'au tract. 200.000.
	102.806*	**Arbre** du régulateur ... ... Interchangeable		1	Tract. 200.001 et suiv.
	103.487*	**Arbre** du régulateur ... ... Interchangeable		1	Tract. 200.001 et suiv.
13	825.896 M1*	**Roulement** à aiguilles de l'arbre du régulateur ... **Remarque :** En cas de présence de bagues, remplacer par le roulement 825.896 M1.	2	2	
14	56.296*	**Bague** d'étanchéité de l'arbre du régulateur	1	1	
15	59.875*	**Goujon** de fixation du couvercle	1	1	
	31 FNHB	**Ecrou**	1	1	
	31 WLB	**Rondelle** Grower	1	1	
16	31 CBH 238 B	**Vis** de fixation du couvercle	8	8	Jusqu'au tract. 132.205.
	31 CBH 238 B	**Vis** de fixation du couvercle		7	Tract. 132.206 et suiv.
	31 CBH 262 B	**Vis** de fixation du couvercle		1	Tract. 132.206 et suiv.
	31 WLB	**Rondelle** Grower	8	8	
17	57.894*	**Vis** de fixation du couvercle	1	1	
	25 WLB	**Rondelle** Grower	1	1	
18	56.393*	**Noix** d'entraînement 825.1/0.91	1	1	
	27.670*	**Rondelle** de réglage	S.B.	S.B.	
19	56.575*	**Frein** de la noix	1	1	
20	56.330*	**Poulie** de vilebrequin	1	1	
21	31 FBH 212 B	**Boulon** de fixation du couvercle	3	3	
	31 FNHB	**Ecrou**	3	3	
	31 WLB	**Rondelle** Grower	3	3	
22	56.289*	**Couvercle** de régulateur	1	1	
23	56.290*	**Joint** du couvercle	1	1	
24	56.294*	**Vis** de réglage du ressort à lame	1	1	
	25 CNHJB	**Contre-écrou** de la vis de réglage	1	1	
	56.295	**Ressort** à lame...	1	1	Jusqu'au tract. 200.000.

FIG. 22 — ARBRE A CAMES, COUVERCLE DE DISTRIBUTION ET RÉGULATEUR (suite)

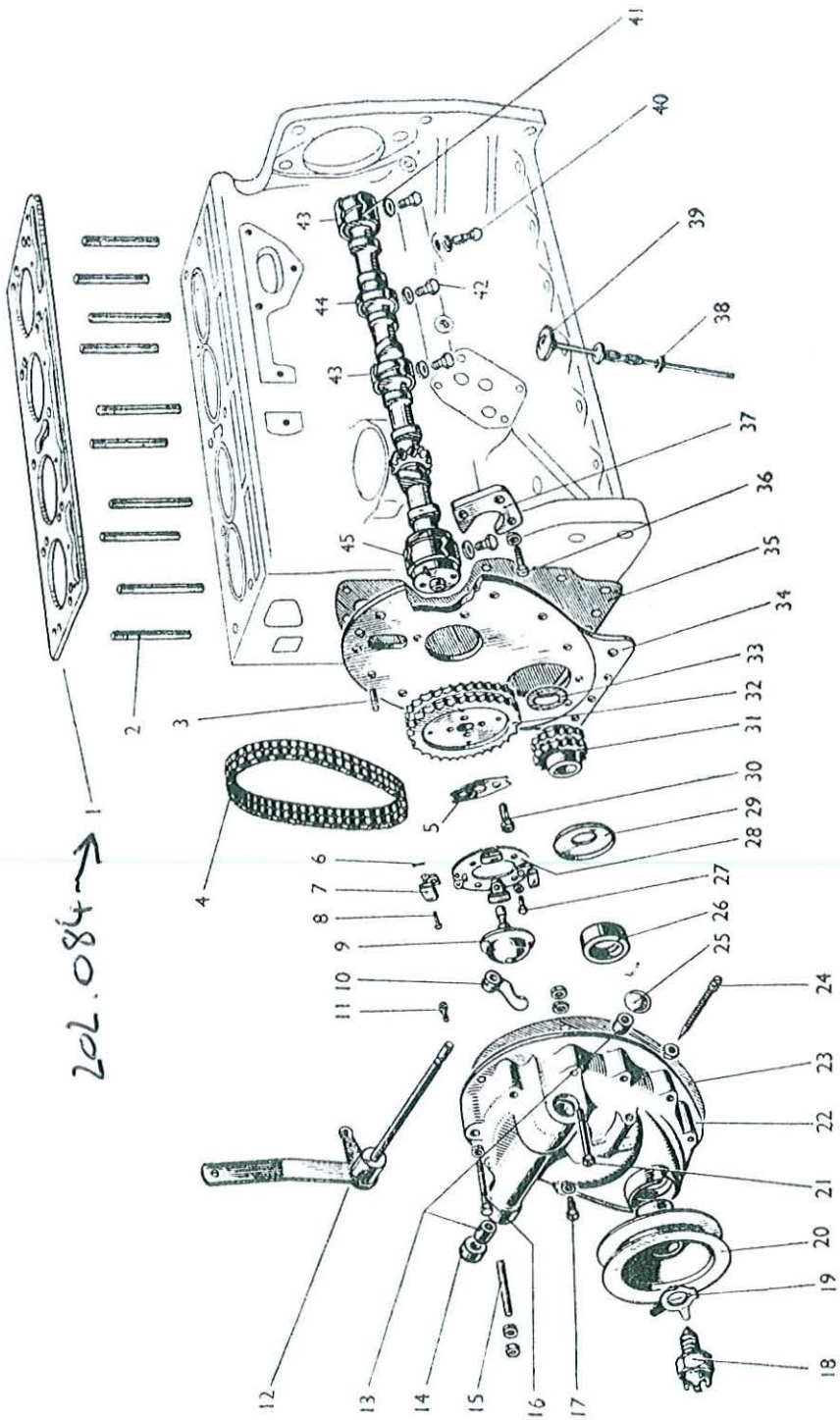

FIG. 22 — ARBRE A CAMES, COUVERCLE DE DISTRIBUTION ET RÉGULATEUR (suite)

RÉF. N°	PIECE N°	DÉSIGNATION	QUANTITÉ 80	QUANTITÉ 85	OBSERVATIONS
24	102.809*	**Ressort** à lame...		1	Tract. 200.001 et suiv.
	12 RB 38	**Rivet** de fixation du ressort	2	2	
25	46.172*	**Bouchon** expansible	1	1	
26	~~104.662*~~	**Bague** d'étanchéité ... 825740 ml	1	1	
27	25 FBH 38 B	**Vis** de fixation du plateau	4	4	
	25 WLB	**Rondelle** Grower	4	4	
28	56.311*	**Plateau** des masselottes	1	1	
29	57.196*	**Déflecteur** d'huile sur vilebrequin	1	1	
30	56.370*	**Vis** de fixation du pignon de distribution	2	2	
31	55.971*	**Pignon** de distribution sur vilebrequin	1	1	
32	55.970*	**Pignon** de distribution sur arbre à cames	1	1	
33	56.522*	**Cale** d'épaisseur de 0,10 mm ... sur vilebrequin	S.B.	S.B.	
	56.523*	**Cale** d'épaisseur de 0,15 mm ... sur vilebrequin	S.B.	S.B.	
34	56.388*	**Plaque** de face AV	1	1	
	31 CBH 75 B	**Boulon** de fixation de la plaque	4	4	
	31 WLB	**Rondelle** Grower	4	4	
35	56.389*	**Joint** de la plaque AV	1	1	
36	56.384*	**Vis** de plaque d'arrêt	3	3	
	31 WLB	**Rondelle** Grower	3	3	
37	56.392*	**Plaque** d'arrêt de l'arbre à cames	1	1	
38	32.307*	**Rondelle** feutre de jauge d'huile	1	1	
39	103.123*	**Jauge** d'huile	1	1	
40	103.238*	**Vis** banjo du tube du manomètre	1	1	
	500.464*	**Rondelle** cuivre	2	2	
41	56.216	**Arbre à cames**	1		
	300.385*	**Arbre à cames**		1	
42	110.462	**Vis** arrêt de coussinet		4	
	31 WFB	**Rondelle** plate		4	
43	113.522	**Coussinet** arbre à cames-central et arrière		2	
44	113.523	**Coussinet** arbre à cames-intermédiaire		1	
45	111.104	**Coussinet** arbre à cames-avant		1	

NON ILLUSTRÉ

	504.343	**Pochette** de joints — rodage	1		
	504.344	**Pochette** de joints — rodage		1	
	504.345	**Pochette** de joints — moteur	1	1	

FIG. 23 — PISTONS, BIELLES, CHEMISES

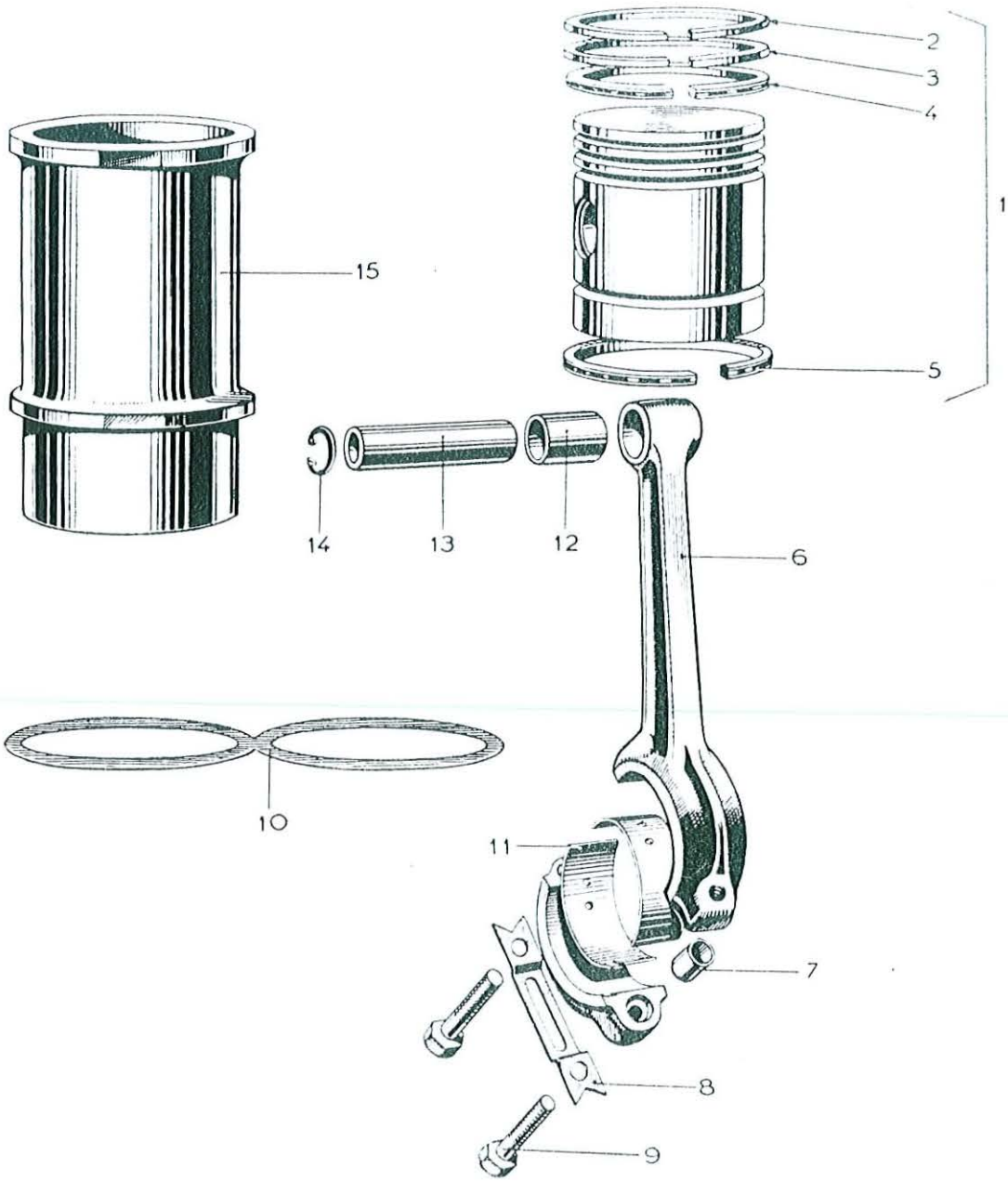

FIG. 23 — PISTONS, BIELLES, CHEMISES

RÉF. N°	PIÈCE N°	DÉSIGNATION	Quantité 80	Quantité 85	OBSERVATIONS
1	58.141	**Piston** — Complet. Comprenant segments, axe et circlips	4		
	58 141/2	**Piston** — Complet — cote réparation 0,5 mm	4		
	200 570*	**Piston** — Complet. Comprenant segments, axe et circlips		4	
	200 570/2	**Piston** — Complet — Cote réparation 0,5 mm ...		4	
2	60.128	**Segment** de feu — épaisseur 2,38 mm — cote stand.	4		
	60.128/1	**Segment** de feu — cote réparation 0,25 mm	4		
	60.128/2	**Segment** de feu — cote réparation 0,50 mm	4		
	60.128/3	**Segment** de feu — cote réparation 0,75 mm	4		
	101.706*	**Segment** de feu — conique — Epais. 1,99 mm cote Standard		4	
	101.706/1	**Segment** de feu conique — cote réparation 0,25 mm		4	
	101.706/2	**Segment** de feu conique — cote réparation 0,50 mm		4	
	101.706/3	**Segment** de feu conique — cote réparation 0,75 mm		4	
3	60.128	**Segment** de compression — épaisseur 2,38 mm — cote standard	4		
	60.128/1	**Segment** de compression — cote réparation 0,25 mm	4		
	60.128/2	**Segment** de compression — cote réparation 0,50 mm	4		
	60.128/3	**Segment** de compression — cote réparation 0,75 mm	4		
	101.706*	**Segment** de compression conique — Epais. 1,99 mm — cote standard		4	
	101.706/1	**Segment** de compression conique — cote réparation 0,25 mm		4	
	101.706/2	**Segment** de compression conique — cote réparation 0,50 mm		4	
	101.706/3	**Segment** de compression conique — cote réparation 0,75 mm		4	
4	60.129	**Segment** racleur — épaisseur 4,76 mm — cote stand.	4		
	60.129/1	**Segment** racleur — cote réparation 0,25 mm	4		
	60.129/2	**Segment** racleur — cote réparation 0,50 mm	4		
	60.129/3	**Segment** racleur — cote réparation 0,75 mm	4		
	60.316*	**Segment** racleur — épaisseur 4,76 mm — cote stand.		4	
	60.316/1	**Segment** racleur — cote réparation 0,25 mm		4	
	60.316/2	**Segment** racleur — cote réparation 0,50 mm		4	
	60.316/3	**Segment** racleur — cote réparation 0,75 mm		4	
5	60.133	**Segment** racleur — épaisseur 3,96 mm — cote stand.	4		
	60.133/1	**Segment** racleur — cote réparation 0,25 mm	4		
	60.133/2	**Segment** racleur — cote réparation 0,50 mm	4		
	60.133/3	**Segment** racleur — cote réparation 0,75 mm	4		
	60.253*	**Segment** racleur — épaisseur 3,96 mm — cote stand.		4	
	60.253/1	**Segment** racleur — cote réparation 0,25 mm		4	
	60.253/2	**Segment** racleur — cote réparation 0,50 mm		4	
	60.253/3	**Segment** racleur — cote réparation 0,75 mm		4	
6	58.393/094	**Bielle** lourde — Comprenant les réf. 7, 8, 9 et 12 ...	4	4	Jusqu'au moteur
	58.393/951	**Bielle** légère — Comprenant les réf. 7, 8, 9 et 12 ...	4		SC 45.136 E.

FIG. 23 — PISTONS, BIELLES, CHEMISES (suite)

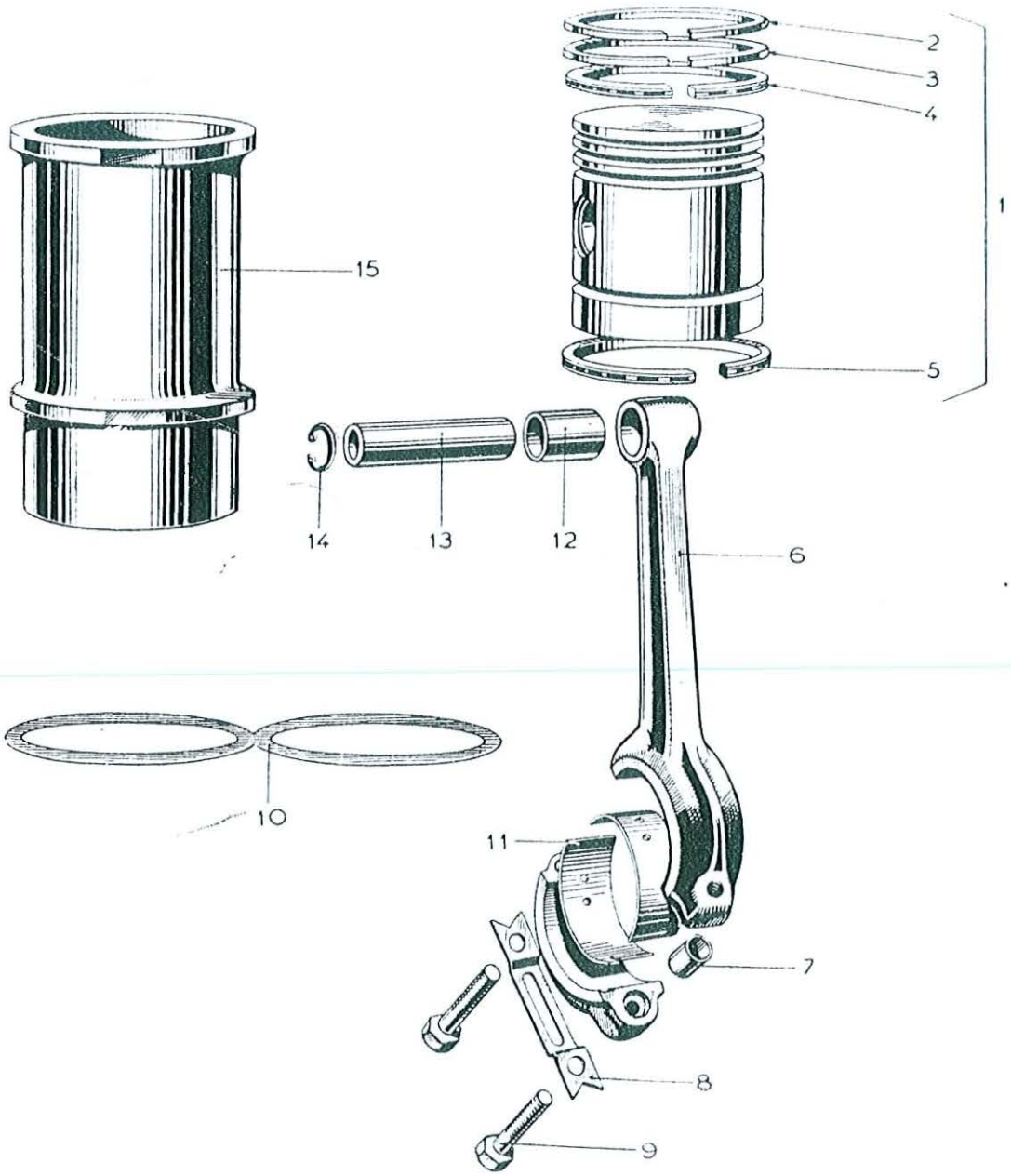

PIÈCES DE RECHANGE POUR TRACTEUR ESSENCE TYPE FF 30 GS

RÉF. N°	PIÈCE N°	DESIGNATION	Quantité 80	Quantité 85	OBSERVATIONS
		FIG. 23 — PISTONS, BIELLES, CHEMISES (suite)			
	201.738*	**Bielle** — Comprenant les réf. 7, 8, 9 et 12 ...		4	Moteur 45.137 et suiv
7	60.070*	**Bague** de centrage de boulon de bielle ...	8	8	
8	~~56.211~~*	**Frein** de boulon de bielle 825140 MI ...	4	4	
9	~~101.408~~*	**Boulon** de bielle 825141 MI ...	8	8	
	56.212	**Boulon** de bielle — A utiliser avec 58.393.951 ...	8		
10	56.285	**Joint** de chemise ...	2		
	56.286*	**Joint** de chemise ...		2	
11	825.315 MI	½ **Coussinet** de bielle — cote standard — A utiliser avec 58.393/951 ...	8		
	825.317 MI	½ **Coussinet** de bielle — cote réparation 0,50 mm ...	8		
	825.318 MI	½ **Coussinet** de bielle — cote réparation 0,75 mm ...	8		
	825 319 MI	½ **Coussinet** de bielle — cote réparation 1 mm ...	8		
	825.315 MI	½ **Coussinet** de bielle — cote standard — A utiliser avec 58.393.094 et 201.738 ...	8	8	
	825.316 MI	½ **Coussinet** de bielle — cote réparation 0,25 mm ...	8	8	
	825.317 MI	½ **Coussinet** de bielle — cote réparation 0,50 mm ...	8	8	
	825.318 MI	½ **Coussinet** de bielle — cote réparation 0,75 mm ...	8	8	
	825.319 MI	½ **Coussinet** de bielle — cote réparation 1 mm ...	8	8	
12	~~56.251~~*	**Bague** de pied de bielle 825146 MI ...	4	4	
13	60.130	**Axe** de piston ...	4		
	60.254*	**Axe** de piston ...		4	
14	45.985*	**Circlip** d'axe de piston ...	8	8	
15	56.203	**Chemise** — classes F - G - H ...	4		
	56.205*	**Chemise** — classes F - G - H ...		4	

FIG. 24 — CARTER D'HUILE, POMPE A HUILE, ARBRE DU DISTRIBUTEUR

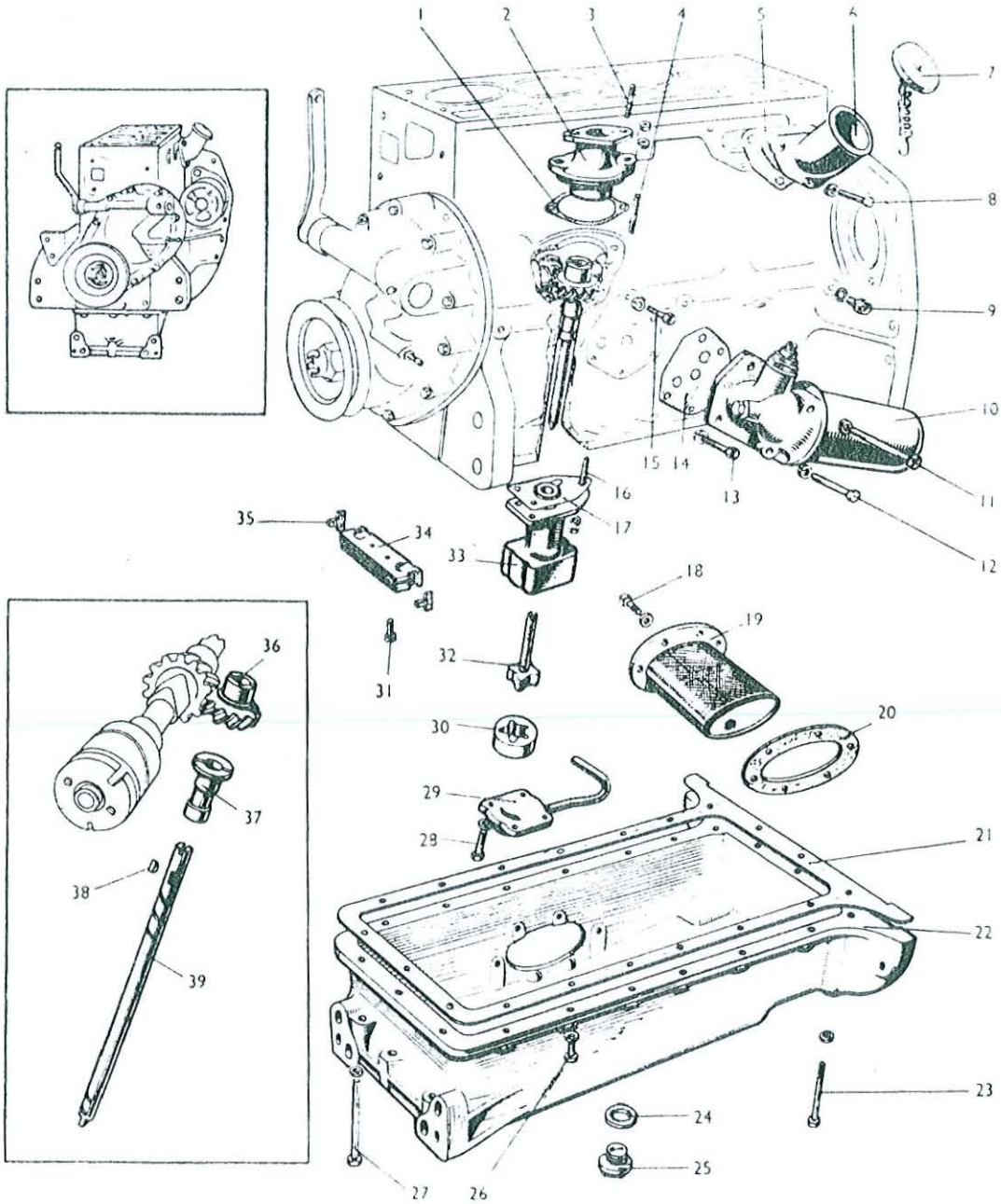

RÉF. N°	PIÈCE N°	DÉSIGNATION	Quantité 80	Quantité 85	OBSERVATIONS
		FIG. 24 — CARTER D'HUILE, POMPE A HUILE, ARBRE DU DISTRIBUTEUR			
1	56.407*	**Joint** du support de distributeur	1	1	
2	56.406*	**Support** de distributeur	1	1	
3	105.280*	**Goujon** de fixation du distributeur	2	2	
	25 FNHB	**Ecrou**	2	2	
	25 WFB	**Rondelle** plate	2	2	
	25 WLB	**Rondelle** Grower	2	2	
4	59.872*	**Goujon** du support de distributeur	2	2	
	31 FNHB	**Ecrou**	2	2	
	31 WLB	**Rondelle** Grower	2	2	
5	57.203*	**Joint** du tube de remplissage d'huile	1	1	
6	58.122*	**Tube** de remplissage d'huile	1	1	
7	102.627*	**Bouchon** du tube de remplissage d'huile	1	1	
8	31 CBH 75 B	**Vis** de fixation du tube de remplissage	3	3	
9	102.785*	**Vis** d'obturation de la galerie d'huile	3	3	
	500.463*	**Rondelle** cuivre	3	3	
10	57.765	**Filtre à huile** vertical — Voir fig. 28	1		
	59.383*	**Filtre à huile** incliné — voir fig. 27	1	1	
	301.503	**Filtre à huile** incliné ... ... } Voir fig. 27A		1	
	302.007	**Filtre à huile** incliné ... ... } Voir fig. 27A		1	
	504.407	**Filtre à huile** incliné — Voir fig. 27B...		1	
11	31 CBH 438 B	**Vis** de fixation du filtre ... } Utilisées avec 57.765	2		
	31 WLB	**Rondelle** Grower ... ... } Utilisées avec 57.765	2		
	112.231*	**Vis** de fixation du filtre		1	
	31 WLB	**Rondelle** Grower		1	
12	31 CBH 312 B	**Vis** de fixation du filtre ... } Utilisées avec 57.765	1		
	31 WLB	**Rondelle** Grower ... ... } Utilisées avec 57.765	1		
	112.232*	**Vis** de fixation du filtre	1	1	
	31 WLB	**Rondelle** Grower	1	1	
13	31 CBH 100 B	**Vis** de fixation du filtre ... } Utilisées avec 59.383 et 301.503	1	1	
	31 WLB	**Rondelle** Grower ... ... } Utilisées avec 59.383 et 301.503	1	1	
	112.233*	**Vis** de fixation du filtre ... } Utilisées avec 302.007 et 504.407		1	
	31 WLB	**Rondelle** Grower ... ... } Utilisées avec 302.007 et 504.407		1	
14	57.767	**Joint** du filtre au bloc cylindre — Utilisé avec 47.765	1		
	56.420	**Joint** du filtre au bloc cylindre — Utilisé avec 59.383 et 301.503	1	1	
	112.146*	**Joint** du filtre au bloc cylindre — Utilisé avec 302.007 et 504.407		1	
15	31 CBH 100 B	**Vis** de fixation du filtre ... } Utilisées avec 59.383 et 301.503	1	1	
	31 WLB	**Rondelle** Grower ... ... } Utilisées avec 59.383 et 301.503	1	1	
	112.233*	**Boulon** ... ... } Utilisés avec 302.007 et 504.407		1	
	31 WLB	**Rondelle** Grower ... ... } Utilisés avec 302.007 et 504.407		1	
	59.874	**Goujon** de fixation du filtre } Utilisés avec 57.765	1		
	31 FNHB	**Ecrou** ... ... } Utilisés avec 57.765	1		
	31 WLB	**Rondelle** Grower ... ... } Utilisés avec 57.765	1		
16	59.871*	**Goujon** de fixation de la pompe à huile	3	3	
	31 FNHB	**Ecrou**	3	3	
	31 WLB	**Rondelle** Grower	3	3	
17	56.282*	**Joint** de pompe à huile	1	1	
18	31 CBH 56 B	**Vis** de fixation du tamis	6		

FIG. 24 — CARTER D'HUILE, POMPE A HUILE, ARBRE DU DISTRIBUTEUR (suite)

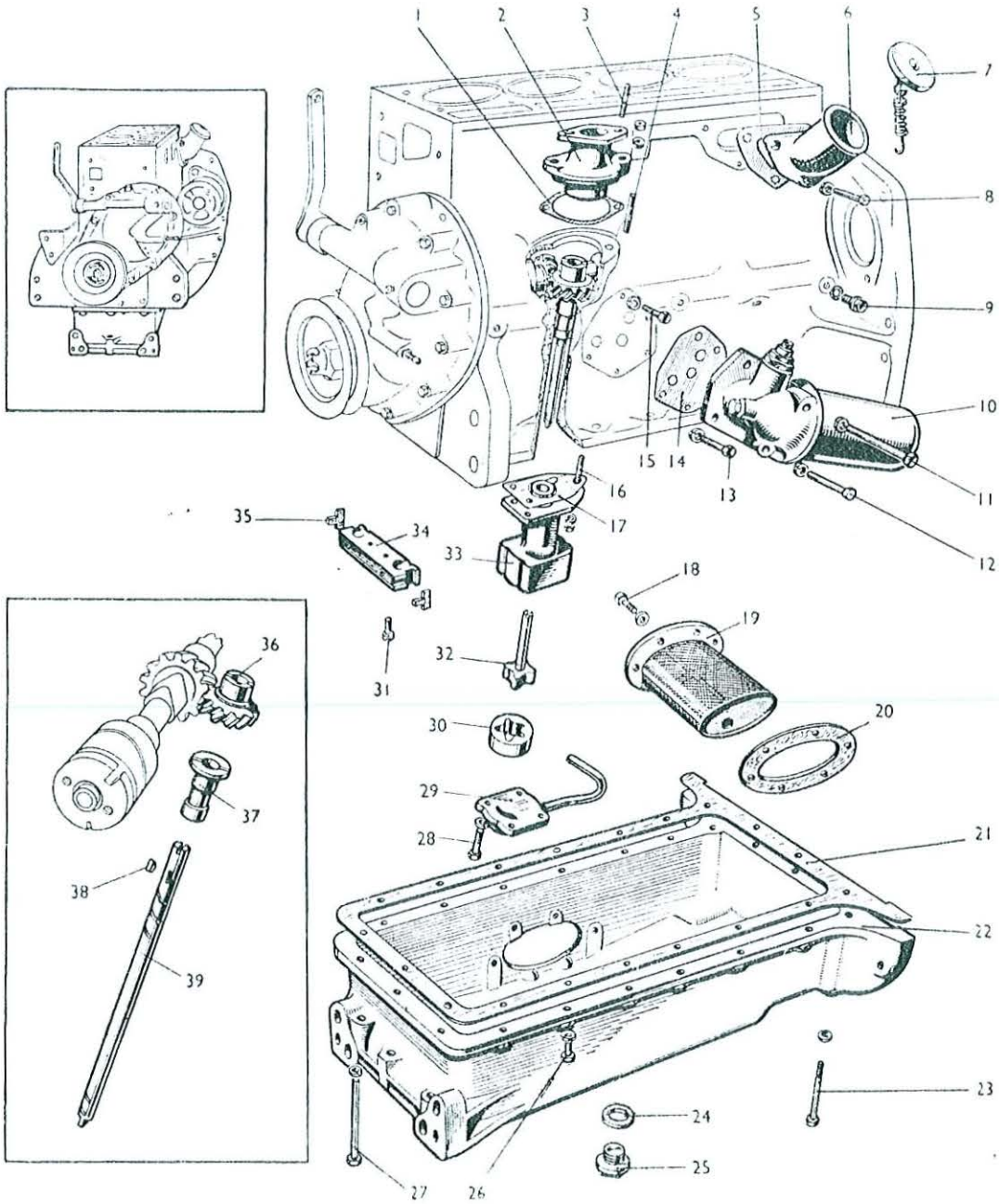

RÉF. N°	PIÈCE N°	DÉSIGNATION	Quantité 80	Quantité 85	OBSERVATIONS
		FIG. 24 — CARTER D'HUILE, POMPE A HUILE, ARBRE DU DISTRIBUTEUR (suite)			
	31 WFB	**Rondelle** plate	6		
	61.049*	**Goujon** de fixation du tamis	6	6	
	31 WFB	**Rondelle** plate	6	6	
	31 FNHB	**Ecrou**	6	6	
19	56.351*	**Tamis** de la crépine	1	1	
20	56.350*	**Joint** du tamis	1	1	
21	56.386*	**Joint** du carter d'huile 2 25 C 54 M	1	1	
22	59.323*	**Carter** d'huile	1	1	
23	31 CBH 512 B	**Vis** de fixation du carter AR	4	4	
	31 WLB	**Rondelle** Grower	4	4	
24	59.883*	**Rondelle** fibre du bouchon de vidange	1	1	
25	58.294*	**Bouchon** de vidange du carter	1	1	
26	100.750*	**Vis** de fixation du carter — latérale	12	12	
	31 WLB	**Rondelle** Grower	12	12	
27	31 CBH 550 B	**Vis** de fixation du carter AV	3	3	
	31 WLB	**Rondelle** Grower	3	3	
28	SP 1 C	**Vis** du couvercle de pompe à huile	4	4	
	25 WLB	**Rondelle** Grower	4	4	
29	57.320*	**Couvercle** de pompe à huile	1	1	
30	57.317*	**Rotor** extérieur	1	1	
31	56.574*	**Vis** du bloc d'étanchéité	2	2	
32	57.314	**Rotor** intérieur	1	1	Jusqu'au tract. 250.171.
	104.280*	**Rotor** intérieur		1	Tracteur 250.172 et suiv.
33	57.319*	**Corps** de pompe à huile	1	1	Jusqu'au tract. 250.171.
	201.197	**Corps** de pompe à huile		1	Tracteur 250.172 et suiv.
34	55.810	**Bloc** d'étanchéité	1	1	
35	59.381*	**Joint** liège du bloc d'étanchéité	2	2	
36	59.389*	**Pignon** d'entraînement	1	1	
37	56.405*	**Douille** de l'arbre de pompe à huile	1	1	
38	59.889	**Clavette** Woodruff	1	1	
39	59.387*	**Arbre** de pompe à huile	1	1	
	500.859*	**Pompe à huile** — Complète	1	1	

FIG. 25 — CULASSE

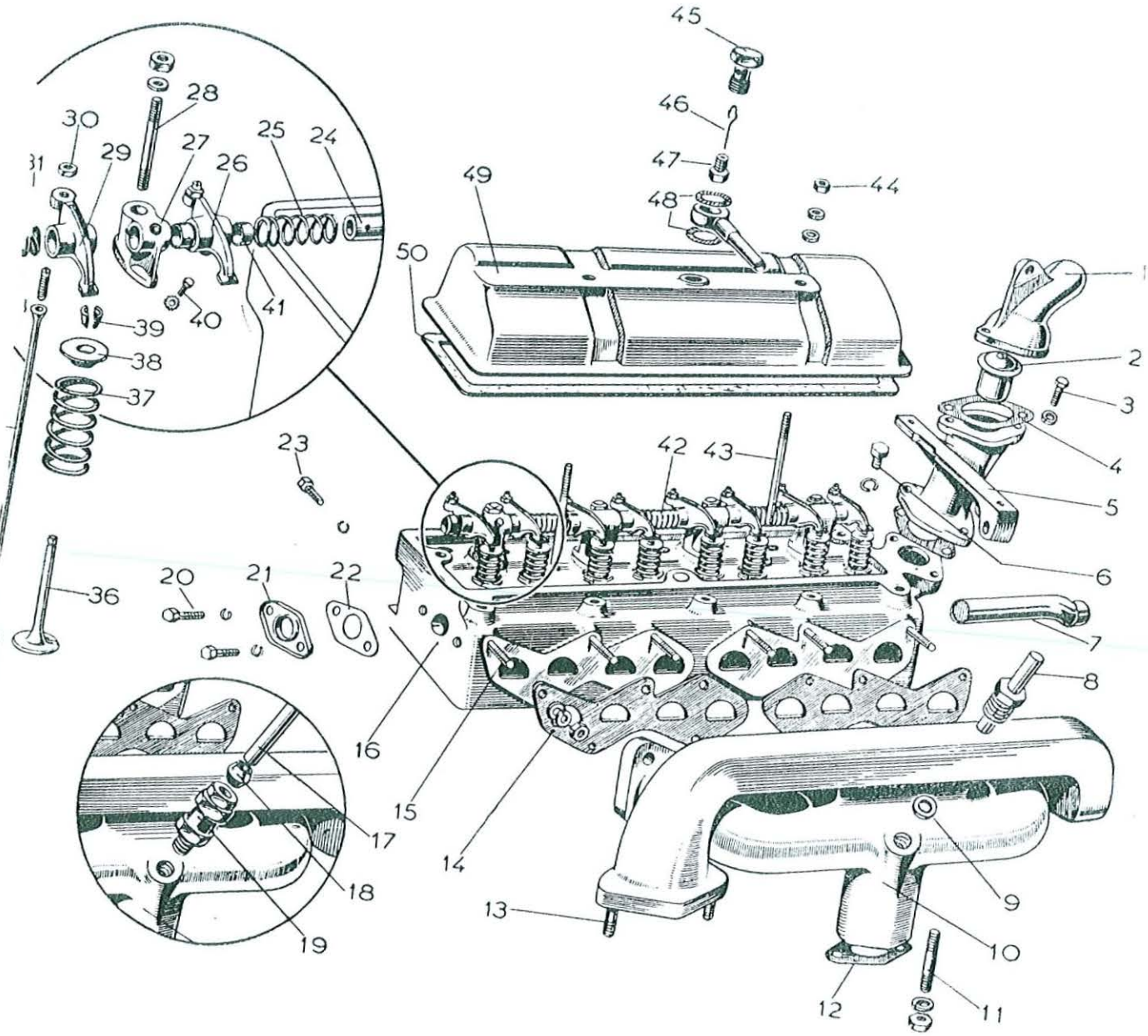

RÉF N°	PIÈCE N°	DÉSIGNATION	Quantité 80	Quantité 85	OBSERVATIONS
		FIG. 25 — CULASSE			
	59.898	**Culasse** — Complète. Comprenant goujons, soupapes, guides et ressorts	1		
	500.544*	**Culasse** — Complète. Comprenant goujons, soupapes, guides et ressorts		1	
1	57.042*	**Coupe** du thermostat	1	1	
2	102.321*	**Thermostat**	1	1	
3	31 CBH 88 B	**Vis** de fixation du coude	2	2	
	31 WLB	**Rondelle** Grower	2	2	
4	57.103*	**Joint** du coude et du corps de thermostat	2	2	
5	57.030	**Corps** de thermostat	1		
—	200.673	**Corps** de thermostat		1	Jusqu'au tract. 200.000.
—	~~200.781*~~	**Corps** de thermostat 82.545.3 M.I.		1	Tracteur 200.001 et suiv.
	57.073*	**Durite** coudée du by-pass	1	1	
	59.896*	**Collier** de durite	2	2	
	1.389*	**Bouchon** sur corps de thermostat ... ... N.I.	1	1	
	1.390*	**Joint** du bouchon	1	1	
6	31 CBH 88 B	**Vis** de fixation du corps de thermostat	2	2	
	31 WLB	**Rondelle** Grower	2	2	
7	101.972*	**Tube** de distribution d'eau		1	
8	60.898*	**Tube** d'aspiration des vapeurs d'huile	1	1	
9	103.950*	**Entretoise** du tube d'aspiration		1	Tracteur 238.278 et suiv.
10	60.974	**Collecteur** — échappement — admission	1		
	301.822*	**Collecteur** — échappement — admission		1	
11	59.873*	**Goujon** de fixation du carburateur	2	2	
	31 FNHB	**Ecrou**	2	2	
	31 WLB	**Rondelle** Grower	2	2	
12	58.297*	**Joint** du carburateur (carb. anglais AM et SOLEX)...	1	1	Jusqu'au mot. 93.794 E.
	109.731	**Joint** du carburateur (carb. anglais NM)...		1	Moteur 93.795E et suiv.
13	56.561*	**Goujon** de fixation du tuyau d'échappement	2	2	
14	~~110.941*~~	**Joint** du collecteur... 82.5174.M.I.	2	2	
15	56.561*	**Goujon** de fixation du collecteur	10	10	
	56.675*	**Ecrou** ... ... Non compris dans	10	10	
	38 WLB	**Rondelle** Grower ... ... culasse complète	10	10	
	38 WFB	**Rondelle** plate	10	10	
16	500.036	**Culasse** — Complète — Avec guide de soupapes, tubes de tiges de culbuteurs et bouchons expansibles	1		
	300.501*	**Culasse** — Complète — mêmes remarques		1	
	58.923*	**Guide** de soupape (N.I.)	8	8	
	100.278*	**Tube** de tige de culbuteur (N.I.)	8	8	
	27.378	**Bouchon** expansible AV	1	1	Jusqu'au tract. 200.000.
	56.712*	**Bouchon** expansible AR ... ... N.I.		1	Tracteur 200.001 et suiv.
	59.877*	**Bouchon** fileté — dessus	1	1	
17	60.898*	**Tube** d'aspiration des vapeurs d'huile	1	1	
	60.901	**Goupille**	1	1	
	60.966	**Rondelle**	1	1	
18	59.890	**Cône** d'étanchéité du tube d'aspiration	1	1	Jusqu'au tract. 238.277.
19	57.889	**Reniflard**	1	1	
	37.417	**Joint** du reniflard	1	1	
20	31 CBH 62 B	**Vis** de la plaque d'obturation		2	
	31 WLB	**Rondelle** Grower		2	
	30.123	**Plomb** d'étanchéité	S.B.	S.B.	

FIG. 25 — CULASSE (suite)

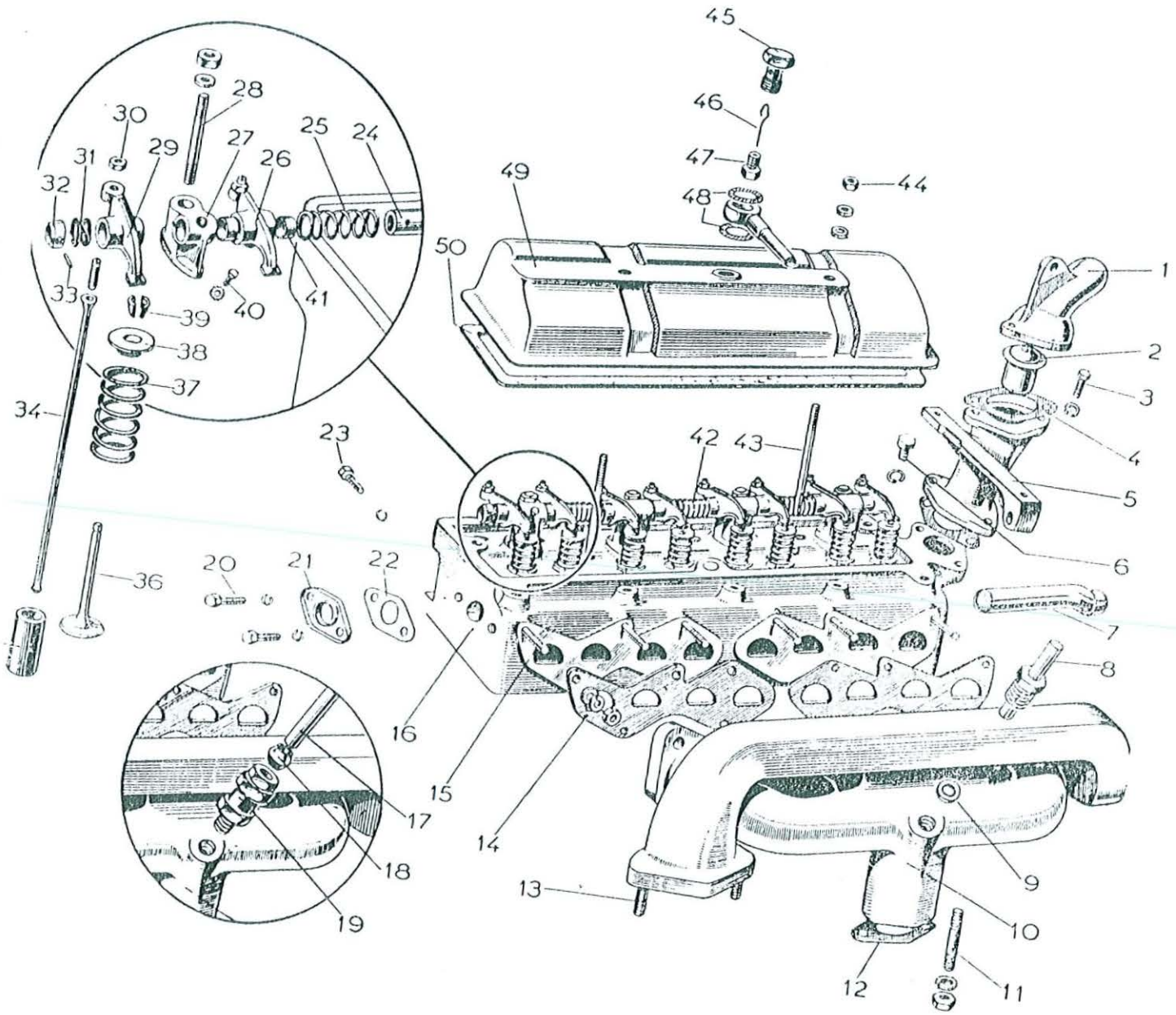

RÉF. N°	PIÈCE N°	DÉSIGNATION	Quantité 80	Quantité 85	OBSERVATIONS
		FIG. 25 — CULASSE (suite)			
21	101.975*	**Plaque** d'obturation		1	
22	101.976*	**Joint** de la plaque d'obturation		1	
23	38 CBH 38 B	**Bouchon** de galerie d'huile des culbuteurs	1	1	
	500.464*	**Rondelle** cuivre	1	1	
24	111.064*	**Rampe** des culbuteurs	1	1	
25	55.873*	**Ressort** intermédiaire	2	2	
26	102.097	**Culbuteur** N° 1 — Comprenant réf. 41	4	4	
27	55.822	**Support** de la rampe — percé — voir fig....	1	1	
	55.823*	**Support** de la rampe — plein	3	3	
28	108.205*	**Goujon** de support de rampe	4	4	
	38 FNHB	**Ecrou**	4	4	
	38 WLB	**Rondelle**	4	4	
29	102.098*	**Culbuteur** N° 2 — Comprenant réf. 41	4	4	
30	109.495*	**Vis** de réglage de culbuteur	8	8	
	57.110*	**Ecrou** de la vis de réglage	8	8	
31	44.630*	**Rondelle** double spire	2	2	
32	60.733*	**Collier** d'extrémité de la rampe	2	2	
33	58.334*	**Goupille** de collier	2	2	
34	61.128	**Tige** de culbuteur	8		
	102.700*	**Tige** de culbuteur		8	
35	57.933*	**Poussoir** de tige de culbuteur	8	8	
36	56.551	**Soupape** d'admission	4		
	101.871*	**Soupape** d'admission		4	
	58.636	**Soupape** d'échappement	4		
	100.652*	**Soupape** d'échappement		4	
37	56.668*	**Ressort** de soupape... ... 1.45.115.61	8	8	
38	58.702*	**Cuvette** de ressort de soupape	8	8	
39	58.703*	**Clavette** demi-cône de soupape	8 p.	8 p.	
40	42.880*	**Vis** d'arrêt de la rampe	1	1	
	52.337*	**Rondelle** éventail	1	1	
41	44.370*	**Bague** de culbuteur	8	8	
42	56.434*	**Ressort** central...	1	1	
43	55.945*	**Goujon** du couvercle de culbuteur	2	2	
44	31 FNHB	**Ecrou** de goujon du couvercle	2	2	
	31 WFB	**Rondelle** plate	2	2	
	59.884*	**Rondelle** fibre	2	2	
45	58.182	**Raccord** union du tube d'aspiration des vapeurs d'huile	1	1	Jusqu'au tract. 238.277.
	103.817*	**Raccord** union du tube d'aspiration des vapeurs d'huile	1	1	
46	103.819*	**Goupille**	1	1	Tracteur 238.278 et suiv.
47	103.818*	**Vis** creuse de la goupille	1	1	
48	59.885*	**Rondelle** fibre	2	2	
49	55.950*	**Couvercle** des culbuteurs	1	1	
50	55.943*	**Joint** du couvercle	1	1	
		NON ILLUSTRÉ			
	102.467	**Siège** de soupape — rapporté — pour 80 mm et soupape d'admission de 85 mm	8	4	Pour réparations seul.
	102.664	**Siège** de soupape — rapporté — échappement ...		4	
	100.649*	**Déflecteur** — Sur goujon central de culasse		1	

FIG. 26 — POMPE A EAU ET VENTILATEUR (Ancien modèle)

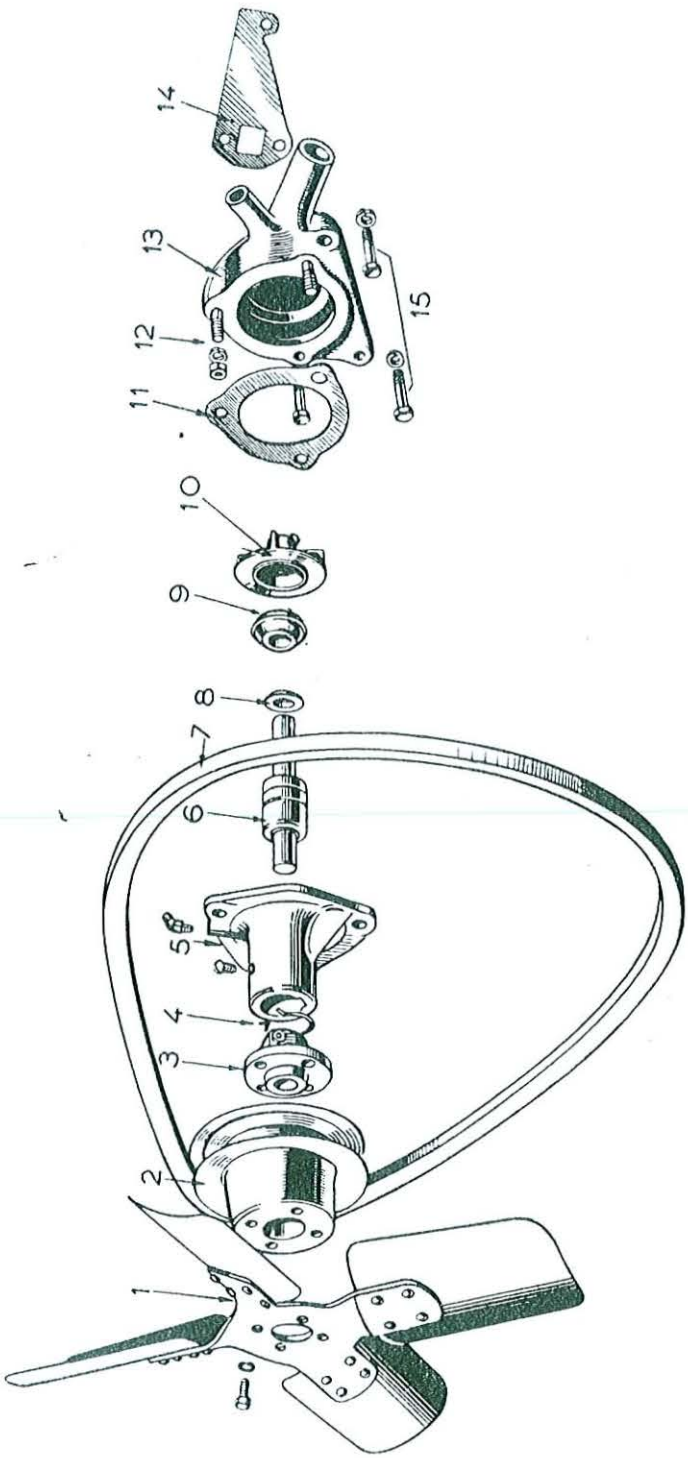

RÉF. N°	PIÈCE N°	DÉSIGNATION	Qté	OBSERVATIONS
		FIG. 26 — POMPE A EAU ET VENTILATEUR (Ancien modèle)		
	931 58.391	**Pompe eau** complète — Comprenant les réf. 3, 4, 5, 6, 8, 9, 10, 11, 12 et 13. . commander 500 048 ...		
1	56.541	**Ventilateur**	1	
	31 FBH 68 B	**Vis** de fixation du ventilateur	4	
	31 WLB	**Rondelle** Grower	4	
2	101.134	**Poulie** de ventilateur	1	
3	56.513	**Moyeu** de poulie de ventilateur	1	
	31 FBH 138 B	**Boulon** de serrage du moyeu	1	
	31 FNHB	**Ecrou**	1	
	31 WLB	**Rondelle**	1	
4	56.222	**Circlip** de retenue du roulement	1	
	60.537	**Carter** de roulement — Complet. Comprenant les réf. 4, 5, 6 et 8 — N'est plus servi - commander 105.985 (fig. 26A)	1	
5	58.865	**Carter** de roulement	1	
	56.939	**Graisseur**	1	
	100.446	**Vis** de purge	1	
6	56.223	**Roulement** complet avec axe	1	
7	8.628	**Courroie** de ventilateur	1	
8	60.313	**Anneau** déflecteur caoutchouc	1	
9	100.858	**Garniture** de pompe à eau (fabrication anglaise) ...	1	
	504.444	**Garniture** de pompe à eau (fabrication française) ...	1	
10	105.981	**Turbine**	1	
	500.051	**Boulon** ... ...) fixation ancienne	1	
	500.052	**Ecrou** ... ...) turbine percée	1	
	19 WLB	**Rondelle** Grower ... ...) 101.381		
11	56.214	**Joint** du carter de roulement	1	
12	56.243	**Goujon** de fixation du carter de roulement	2	
	38 FNHB	**Ecrou**	2	
	38 WLB	**Rondelle** Grower	2	
13	56.182	**Corps** de pompe à eau	1	
14	56.237	**Joint** de pompe à eau sur bloc moteur	1	
15	38 CBH 225 B	**Vis** de fixation de la pompe	2	
	38 CBH 262 B	**Vis** de fixation de la pompe	1	
	28 WLB	**Rondelle** Grower	3	

FIG. 26A — POMPE A EAU ET VENTILATEUR (Nouveau modèle)

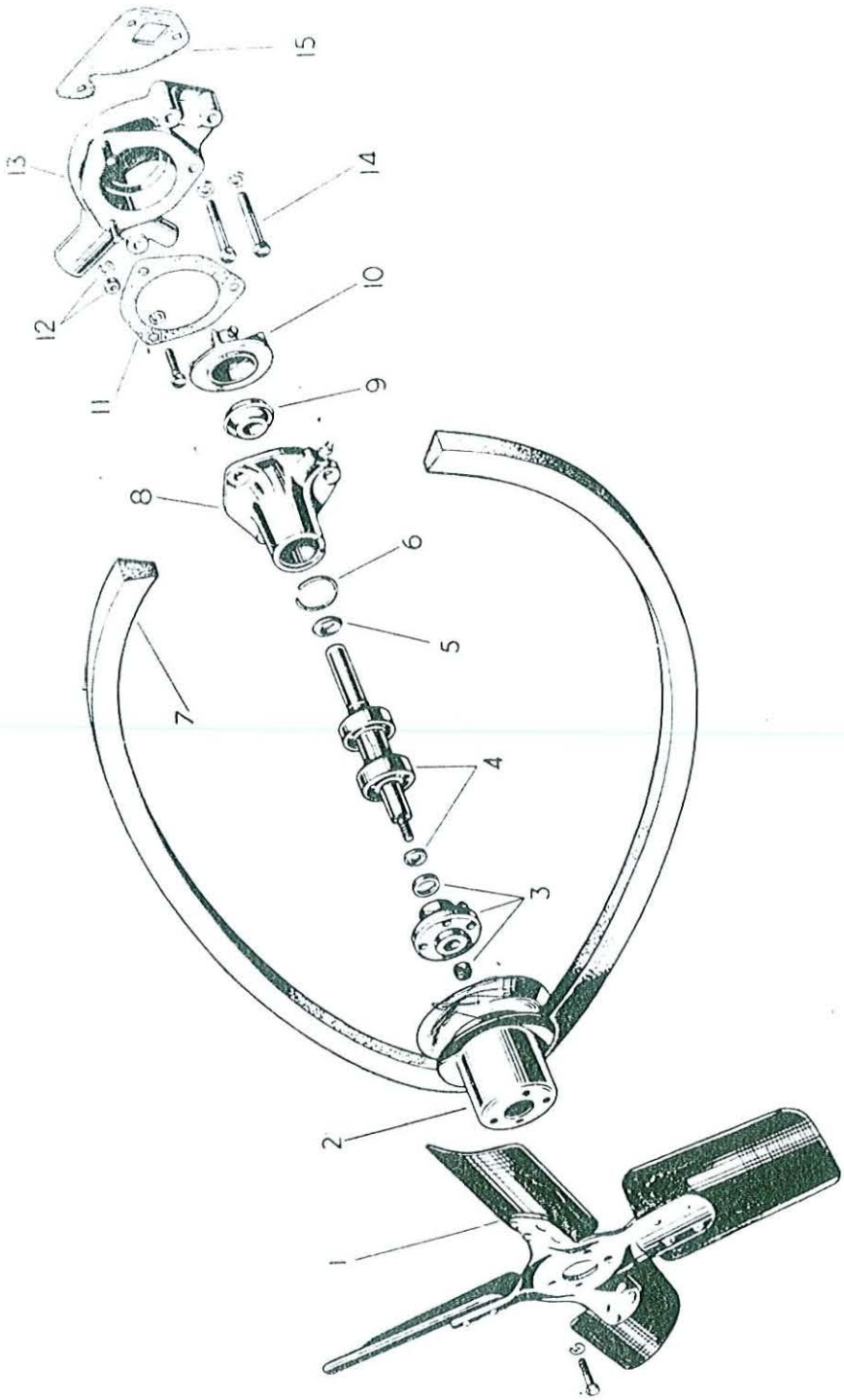

RÉF. N°	PIÈCE N°	DÉSIGNATION	QUANTITÉ 80	QUANTITÉ 85	OBSERVATIONS
		FIG. 26A — POMPE A EAU ET VENTILATEUR (Nouveau modèle)			
	500.088	**Pompe à eau** complète — Comprenant les réf. 3 à 6 et 8 à 13	1		
	501.109*	**Pompe à eau** complète — Comprenant les réf. 3 à 6 et 8 à 13		1	
1	56.541*	**Ventilateur**	1	1	
	100.242*	**Pièce** d'équilibrage	1	1	
	31 FBH 75 B	**Vis** de fixation du ventilateur	S.B.	S.B.	
	ou				
	31 FBH 87 B	**Vis** de fixation du ventilateur	S.B.	S.B.	
	31 WLB	**Rondelle** Grower	4	4	
2	101.134*	**Poulie** de ventilateur	1	1	
3	~~101.133*~~	**Moyeu** de poulie ... 825.374 M1	1	1	
	~~101.146*~~	**Clavette** du moyeu 825.350 M1	1	1	
	~~31 FHNB~~	**Ecrou** de la clavette 353915 X 1	1	1	
	31 WLB	**Rondelle** Grower	1	1	
	~~101.135*~~	**Entretoise** du moyeu ... 825.379 M1	1	1	
	100.766*	**Rondelle** de serrage du moyeu	1	1	
	NN 2.908*	**Ecrou** « Simmonds » d'extrémité d'arbre	1	1	
4	825.375 M1*	**Roulement** d'arbre SKU 100.928	2	2	
	105.983*	**Arbre** de pompe à eau	1	1	
	100.760*	**Entretoise** des roulements	1	1	
	101.092*	**Rondelle** de butée	1	1	
	500.047*	**Circlip**	1	1	
5	60.313*	**Anneau** déflecteur caoutchouc	1	1	
6	100.763*	**Circlip** de retenue des roulements	1	1	
7	8.628	**Courroie** de ventilateur	1		Jusqu'au tract. 132.205.
	7.316*	**Courroie** de ventilateur	1	1	Tracteur 132.206 et suiv.
	105.985*	**Carter** de roulement — Complet. Comprenant les réf. 3, 4, 5, 6 et 8	1	1	
8	200.287*	**Carter** de roulement	1	1	
	56.939*	**Graisseur** des roulements	1	1	
9	100.858	**Garniture** de pompe à eau (fabrication anglaise) ...	1	1	825.374 M1
	504.444*	**Garniture** de pompe à eau (fabrication française) ...	1	1	
10	105.981*	**Turbine**	1	1	
	500.051	**Boulon** ... ... fixation ancienne	1	1	
	500.052	**Ecrou**... ... ... turbine percée	1	1	
	19 WLB	**Rondelle** Grower ... ... N° 101.381	1	1	
11	56.214*	**Joint** du carter de roulement	1	1	
12	56.243*	**Goujon** de fixation du carter de roulement	2	2	
	38 FNHB	**Ecrou**	2	2	
	38 WLB	**Rondelle** Grower	2	2	
13	56.182	**Corps** de pompe à eau	1		
	200.241*	**Corps** de pompe à eau		1	
	501.304*	**Robinet** de vidange (N.I.)		1	
14	38 CBH 175 B	**Vis** de fixation de la pompe		1	
	38 CBH 225 B	**Vis** de fixation de la pompe	2	2	
	38 CBH 262 B	**Vis** de fixation de la pompe	1	1	
	38 WLB	**Rondelle** Grower	3	4	
15	56.237	**Joint** de pompe à eau sur bloc moteur	1		
	101.651*	**Joint** de pompe à eau sur bloc moteur		1	

FIG. 27 — FILTRE A HUILE (incliné) TÉCALÉMIT

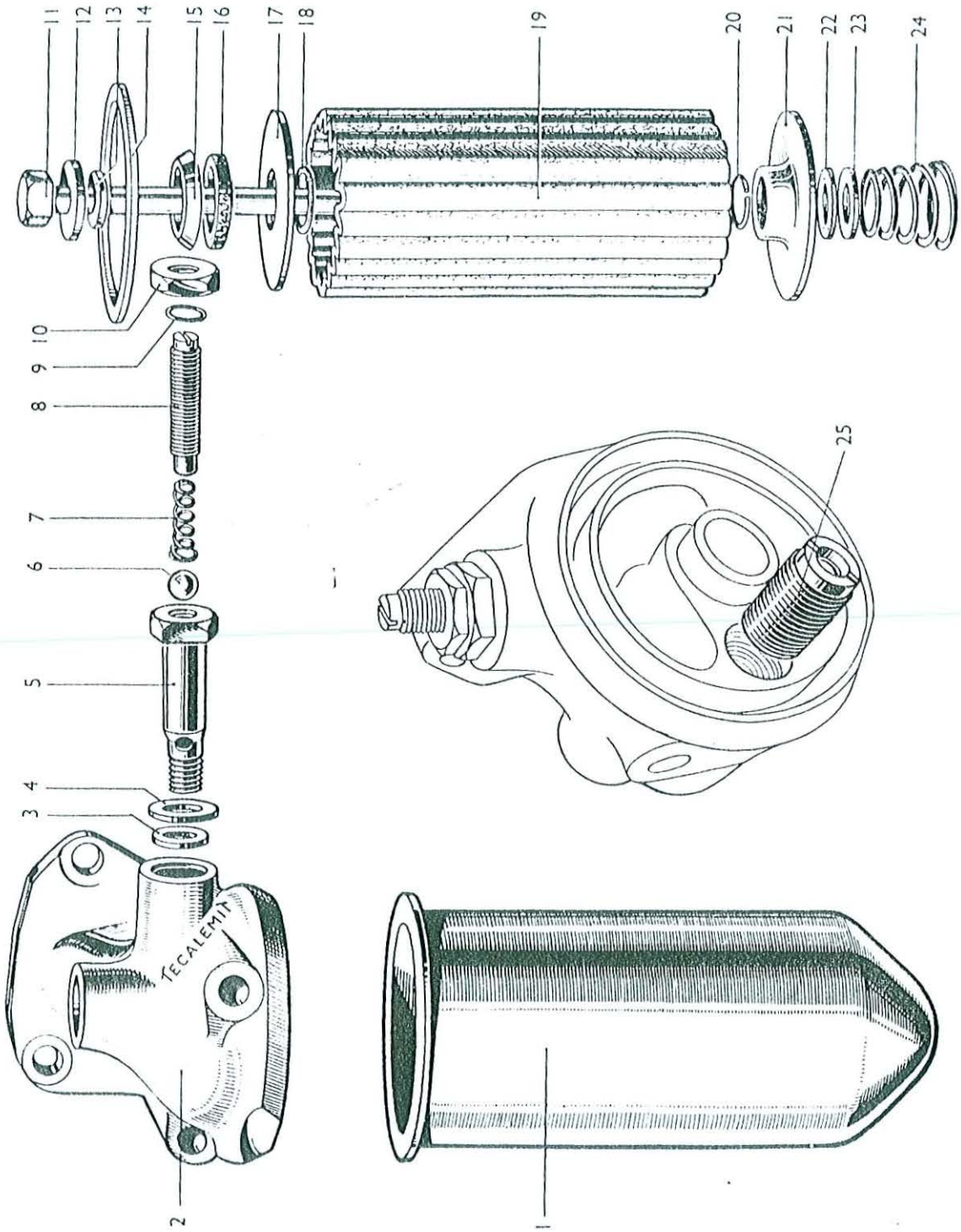

RÉF. N°	PIÈCE N°	DÉSIGNATION	Quantité 80	Quantité 85	OBSERVATIONS
		FIG. 27 — FILTRE A HUILE (incliné) TÉCALÉMIT			Jusqu'au moteur SC 73.611 E.
	59.383 *	**Filtre à huile** — Complet — remplacé par ... ... (Voir remarque fig. 27 A)	1	1	
1	59.736 *	**Cuve** de filtre	1	1	
2	59.733 *	**Tête** de filtre	1	1	
3	59.608 *	**Rondelle** d'étanchéité	1	1	
4	59.739 *	**Rondelle** de serrage	1	1	
5	59.615 *	**Corps** du détendeur de pression	1	1	
6	59.892 *	**Bille** du détendeur	1	1	
7	60.414 *	**Ressort** du détendeur	1	1	
8	60.416	**Vis** de réglage du détendeur	1	1	
9	30.123 *	**Garniture** plomb	1	1	
10	46.653 *	**Contre-écrou** de la vis de réglage } Indifféremment	1	1	
	38.054	**Contre-écrou** de la vis de réglage } Indifféremment			
11	59.734 *	**Boulon** axial de la cuve	1	1	
12	49.325 *	**Rondelle** de serrage	1	1	
13	49.326 *	**Rondelle** d'étanchéité	1	1	
14	59.737 *	**Joint** de la cuve	1	1	
15	59.740 *	**Cuvette** du joint feutre	1	1	
16	59.738 *	**Joint** feutre	1	1	
17	49.314 *	**Plaque** de serrage de la cartouche	1	1	
18	49.315 *	**Circlip** d'arrêt de la plaque	1	1	
19	504.226 *	**Cartouche** filtrante	1	1	
20	49.323 *	**Circlip** d'arrêt du plateau	1	1	
21	49.321 *	**Plateau** de serrage de la cartouche	1	1	
22	49.322 *	**Rondelle** d'étanchéité	1	1	
23	49.320 *	**Rondelle** de serrage	1	1	
24	59.735 *	**Ressort** du plateau	1	1	
25	59.741 *	**Soupape** d'équilibrage — Complète	1	1	

FILG. 27A — FILTRE A HUILE (incliné) TÉCALÉMIT

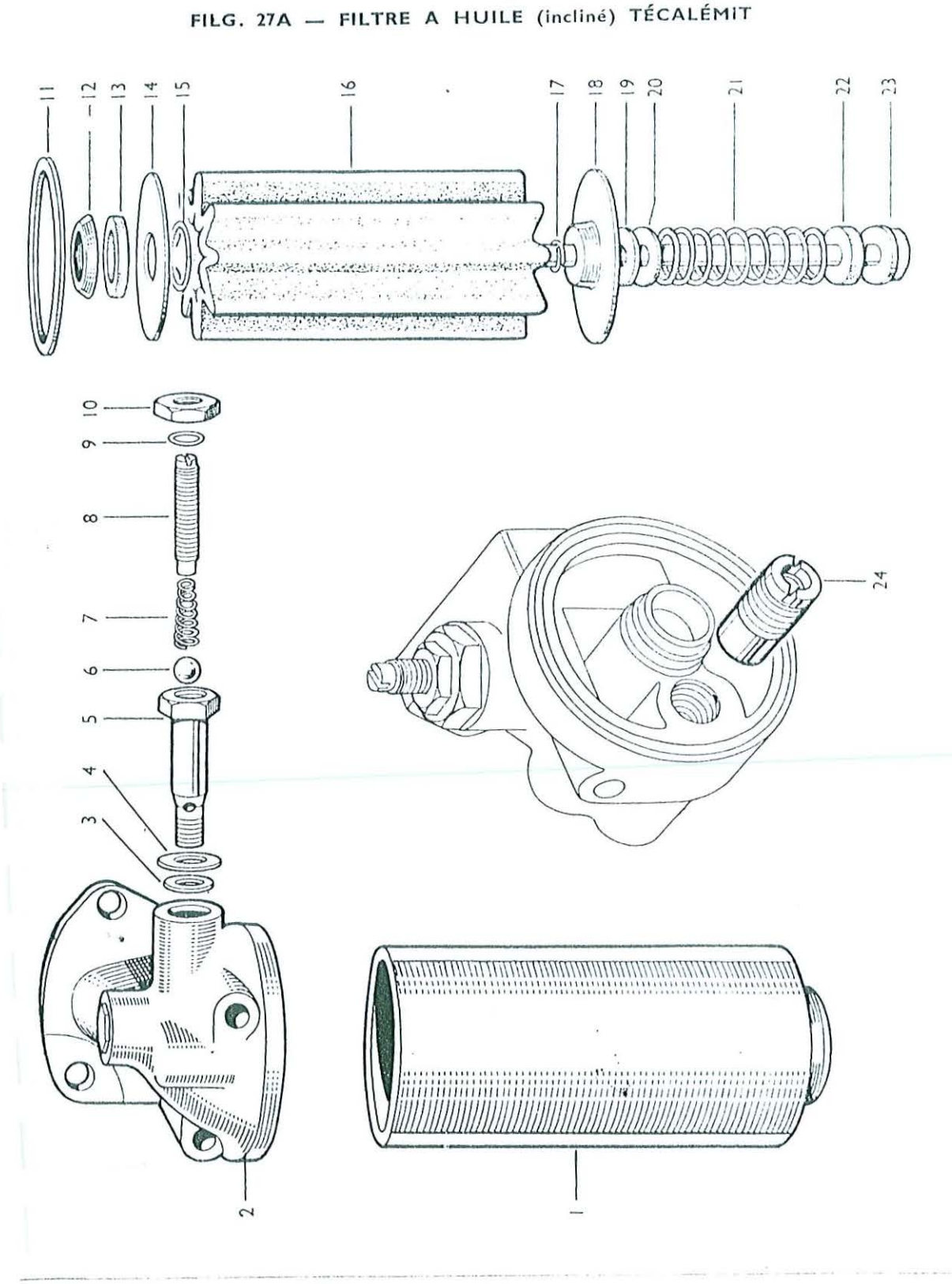

RÉF. N°	PIÈCE N°	DÉSIGNATION	Quantité 80	Quantité 85	OBSERVATIONS
		FIG. 27A — FILTRE A HUILE (incliné) TÉCALÉMIT			
	301.503	**Filtre à huile** — Complet — pas servi			
	302.007	**Filtre à huile** — Complet		1	A partir du moteur SC 73.612 E fabrication anglaise seulement.
		Remarque : Le filtre 302.007 peut être mis à la place du modèle précédent (N° 301.503) qu'il a remplacé, et du modèle 59.383, à condition de changer les vis de fixation par les numéros correspondants (voir fig. 24)			
1	502.492	**Cuve** du filtre		1	
2	503.189	**Tête** du filtre (même remarque que précédemment en ce qui concerne l'échange des anciens modèles 502.483 et 59.733 par 503.189) — Comprend : l'écrou 503.909		1	
	503.909	**Ecrou** de tête de filtre		1	
3	59.608	**Rondelle** d'étanchéité		1	
4	59.739	**Rondelle** de serrage		1	
5	59.615	**Corps** du détendeur de pression		1	
6	59.892	**Bille** du détendeur		1	
7	60.414	**Ressort** du détendeur		1	
8	60.416	**Vis** de réglage du détendeur		1	
9	30.123	**Garniture** plomb		1	
10	38.054	**Contre-écrou** de la vis de réglage		1	
11	502.493	**Joint** de la cuve		1	
12	59.740	**Cuvette** du joint feutre		1	
13	59.738	**Joint** feutre		1	
14	49.314	**Plaque** de serrage de la cartouche		1	
15	49.315	**Circlip** d'arrêt de la plaque		1	
16	504.226	**Cartouche** filtrante		1	
17	502.491	**Circlip** d'arrêt du plateau — Pour 301.503		1	
	503.191	**Circlip** d'arrêt du plateau — Pour 302.007		1	
18	502.486	**Plateau** de serrage de la cartouche		1	
19	502.490	**Rondelle** feutre		1	
20	502.487	**Rondelle** de serrage		1	
21	502.484	**Ressort** du plateau		1	
22	502.489	**Rondelle** d'étanchéité du boulon		1	
23	502.485	**Boulon** axial de la cuve...		1	
24	59.741	**Soupape** d'équilibrage — Complète		1	

FIG. 27B — FILTRE A HUILE (incliné) A.E.F.

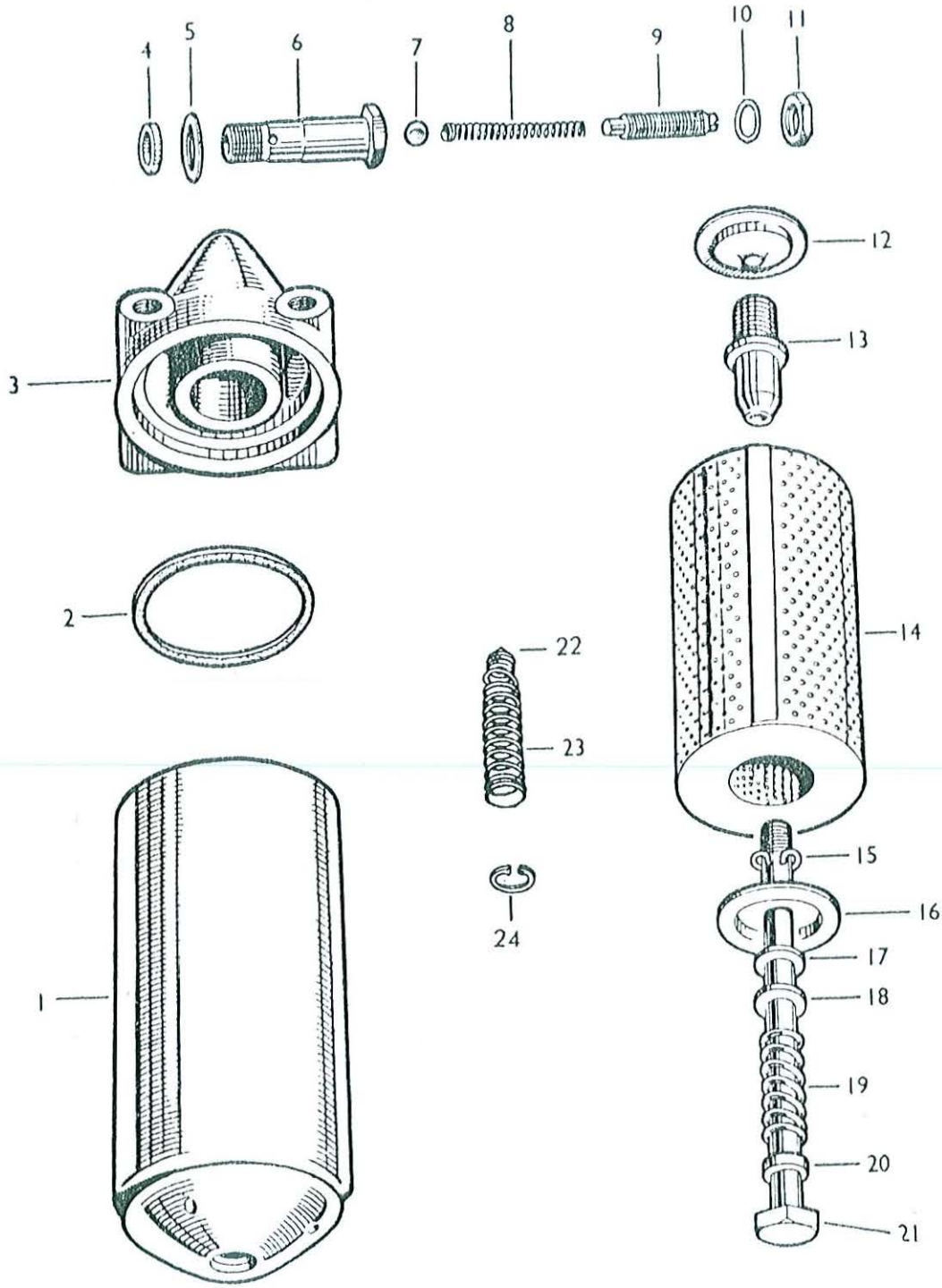

RÉF. N°	PIÈCE N°	DÉSIGNATION	Quantité 80	Quantité 85	OBSERVATIONS
		FIG. 27B — FILTRE A HUILE (incliné) A.E.F.			
	504.407*	**Filtre à huile** — Complet ... ... **Remarque :** Le filtre 504.407 peut être mis à la place du modèle précédent 59.383 qu'il a remplacé à condition de changer les vis de fixation par les numéros correspondants (voir fig. 24) .		1	A partir du moteur (fabrication française).
1	500.316	**Cuve** du filtre		1	
2	500.330	**Joint** de la cuve		1	
3	504.408	**Tête** du filtre — Comprenant la soupape d'équilibrage **Remarque :** Même remarque que précédemment en ce qui concerne l'échange de l'ancien modèle 59.733 (avec soupape 59.741) par 504.408.		1	
4	500.328	**Rondelle** d'étanchéité		1	
5	500.329	**Rondelle** de serrage		1	
6	59.615	**Corps** du détendeur		1	
7	59.892	**Bille** du détendeur		1	
8	60.414	**Ressort** du détendeur		1	
9	60.416	**Vis** de réglage du détendeur		1	
10	30.123	**Garniture** plomb		1	
11	38.054	**Contre-écrou** de la vis de réglage		1	
12	504.406	**Plaque** de serrage de la cartouche		1	
13	500.441	**Embout** fileté		1	
14	504.226	**Cartouche** filtrante		1	
15	500.318	**Circlip** d'arrêt du plateau		1	
16	49.321	**Plateau** de serrage de la cartouche		1	
17	500.320	**Rondelle** d'étanchéité		1	
18	500.322	**Rondelle** de serrage		1	
19	500.319	**Ressort** du plateau		1	
20	500.321	**Rondelle** d'étanchéité du boulon		1	
	504.405	**Cuvette** de centrage — N.I.		1	
21	500.438	**Boulon** axial de la cuve		1	
22	504.402	**Clapet** de décharge		1	
23	504.403	**Ressort** du clapet		1	
24	504.404	**Circlip** d'arrêt du ressort		1	

FIG. 28 — FILTRE A HUILE (vertical) TÉCALÉMIT

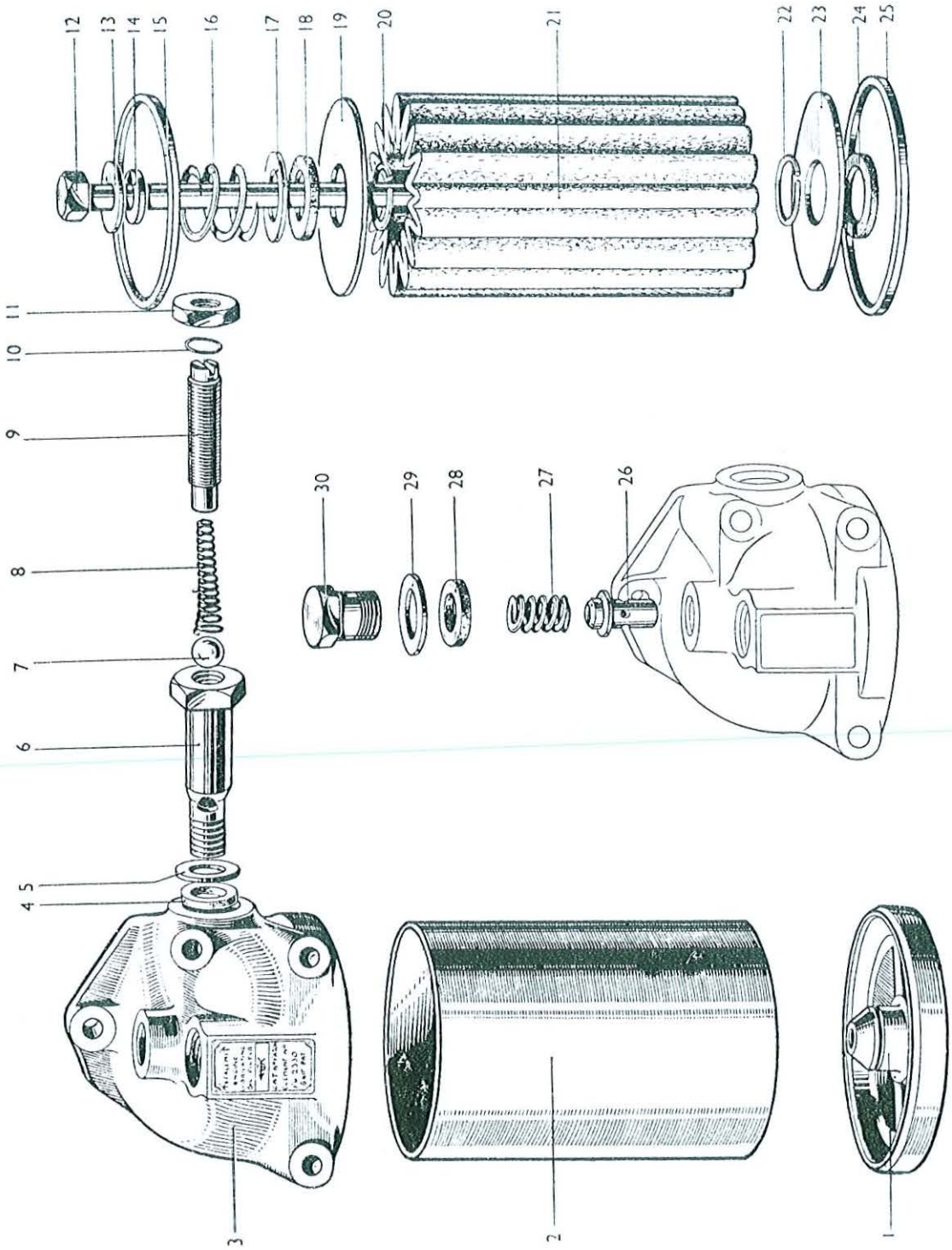

RÉF. N°	PIÈCE N°	DÉSIGNATION	Quantité 30	Quantité 85	OBSERVATIONS
		FIG. 28 — FILTRE A HUILE (vertical) TÉCALÉMIT			
	57.765	**Filtre à huile** — Complet	1		
		Comprenant :			
1	59.606	**Embase** de la cuve	1		
2	59.603	**Cuve** de filtre	1		
3	59.559	**Tête** de filtre	1		
4	59.608	**Rondelle** d'étanchéité	1		
5	59.739	**Rondelle** de serrage	1		
6	59.615	**Corps** du détendeur de pression	1		
7	59.892	**Bille** du détendeur	1		
8	60.414	**Ressort** du détendeur	1		
9	60.416	**Vis** de réglage du détendeur	1		
10	30.123	**Garniture** plomb	1		
11	46.653	**Contre-écrou** de la vis ... ... } Indifféremment	1		
	38.054	**Contre-écrou** de la vis	1		
12	59.600	**Boulon** axial de la cuve	1		
13	49.325	**Rondelle** de serrage	1		
14	49.326	**Rondelle** d'étanchéité	1		
15	59.611	**Joint** de cuve — supérieur	1		
16	59.601	**Ressort**	1		
17	59.602	**Rondelle** de serrage du joint	1		
18	49.316	**Joint** feutre (voir réf. 24)	1		
19	59.612	**Plaque** de serrage de la cartouche (voir réf. 23) ...	1		
20	49.315	**Circlip** d'arrêt de la plaque (voir réf. 22)	1		
21	504.239	**Cartouche** filtrante	1		
22	49.315	**Circlip** d'arrêt de la plaque (voir réf. 20)	1		
23	59.612	**Plaque** de serrage de la cartouche (voir réf. 19) ...	1		
24	49.316	**Joint** feutre (voir réf. 18)	1		
25	59.605	**Joint** de cuve — inférieur	1		
26	59.617	**Soupape** d'équilibrage	1		
27	59.610	**Ressort** de la soupape	1		
28	59.616	**Rondelle** d'étanchéité	1		
29	59.604	**Rondelle** de serrage	1		
30	59.613	**Bouchon** de la soupape d'équilibrage	1		

FIG. 29 — CARBURATEUR ZÉNITH (Ancien modèle)

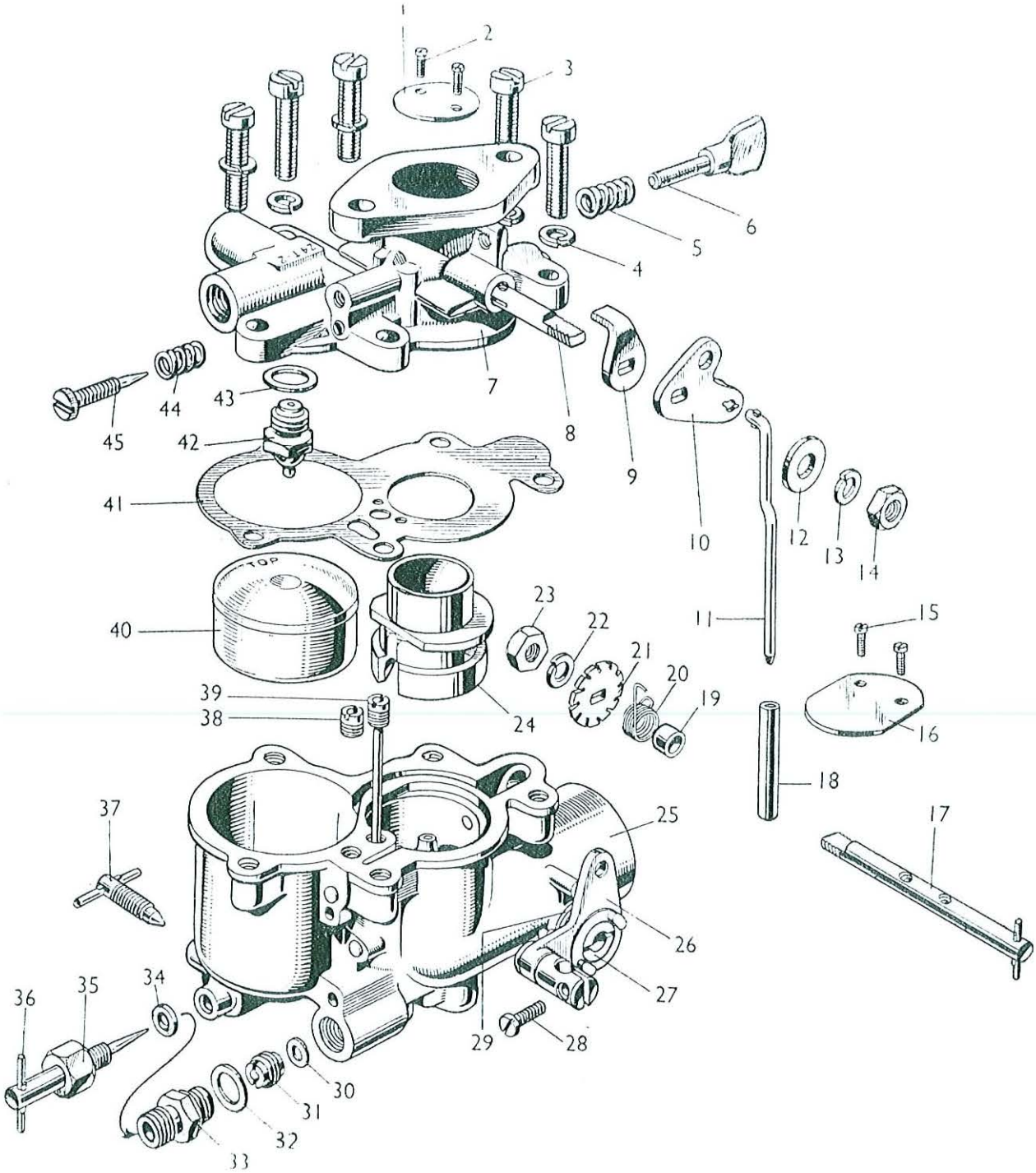

FIG. 29 — CARBURATEUR ZÉNITH
(Ancien modèle)

RÉF. N°	PIÈCE N°	DÉSIGNATION	Quantité 80	Quantité 85	OBSERVATIONS
	58.191	**Carburateur** (poinçonné 1.081) — Remplacer par 200.361	1		
	200.113	**Carburateur** (poinçonné 1.159) — Remplacer par 200.361	1		
	200.361	**Carburateur** (poinçonné 1.201)	1		
	200.363	**Carburateur** (poinçonné 1.264)		1	
1	58.518	**Papillon** des gaz	1	1	
2	58.520	**Vis** de fixation du papillon	2	2	
3	58.533	**Vis** de fixation de la cuve	5	5	
4	59.628	**Rondelle** Grower	5	5	
5	58.525	**Ressort** de la vis du ralenti	1	1	
6	58.524	**Vis** de réglage du ralenti	1	1	
7	58.517	**Corps** supérieur du carburateur — valable pour modèle 58.191	1		
	500.720	**Corps** supérieur du carburateur — valable pour modèle 200.363		1	
8	58.519	**Axe** du papillon	1	1	
9	58.521	**Butée** du ralenti	1	1	
10	58.522	**Levier** de l'axe du papillon	1	1	
11	58.544	**Biellette** de connection	1	1	
12	58.523	**Rondelle** plate	1	1	
13	59.628	**Rondelle** Grower	1	1	
14	59.891	**Ecrou** de l'axe du papillon	1	1	
15	58.520	**Vis** de fixation du volet d'air	2	2	
16	58.539	**Volet** d'air	1	1	
17	58.538	**Axe** du volet d'air	1	1	
18	58.543	**Tube** de la biellette de connection	1	1	
19	58.540	**Manchon** de l'axe du volet	1	1	
20	58.541	**Ressort** de rappel du volet	1	1	
21	58.542	**Rondelle** d'ancrage du ressort	1	1	
22	59.628	**Rondelle** Grower	1	1	
23	59.891	**Ecrou** de l'axe du volet	1	1	
24	58.531	**Buse** de 17 mm...	1	1	
	59.836	**Buse** de 18 mm (grande altitude)	S.B.	S.B.	
25	58.537	**Cuve** du carburateur (utilisée avec 58.191 et 200.113) — Plus valable - commander 500.721	1	1	
	500.721	**Cuve** du carburateur	1	1	
26	58.534	**Levier** de l'axe du volet d'air. (Utilisé avec 58.191 200.113, 200.146.)...	1		
	500.722	**Levier** de l'axe du volet d'air. (Utilisé avec 200.361, 200.362, 200.363)	1	1	
27	58.536	**Palier** du levier	1	1	
28	58.545	**Vis** du tourillon de levier	1	1	
29	58.535	**Ressort** de rappel du levier	1	1	
30	58.547	**Joint** du gicleur principal	1	1	
31	58.546	**Gicleur** principal (utilisé avec 58.191)	1		
	500.078/100	**Gicleur** principal	1	1	
32	59.552	**Joint** du raccord de pointeau	1	1	
	59.551	**Pointeau** du gicleur — Complet. Comprenant les réf. 33 à 36 inclus...	1		

FIG. 29 — CARBURATEUR ZÉNITH (Ancien modèle) (suite)

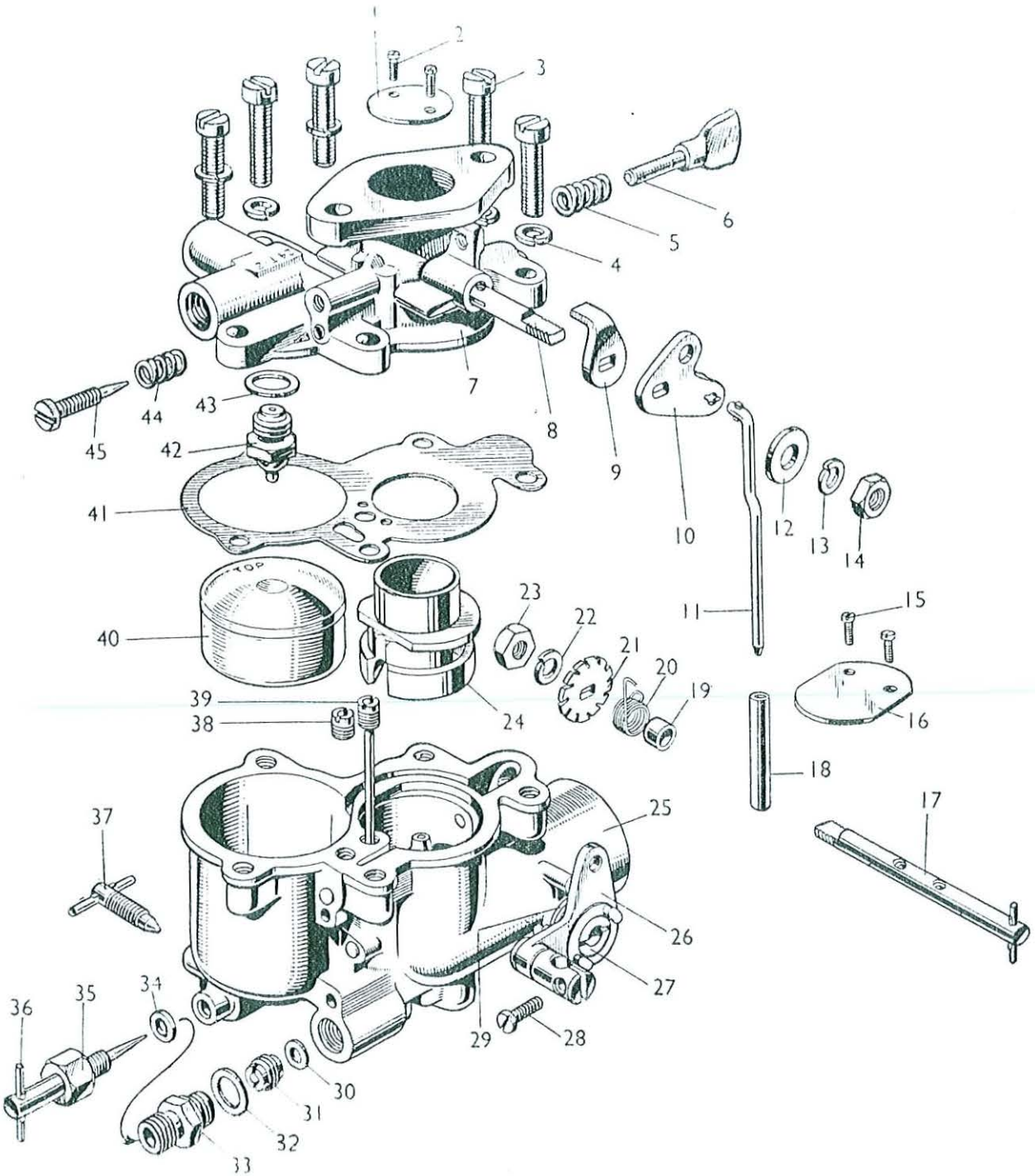

RÉF. N°	PIÈCE N°	DÉSIGNATION	Quantité 80	Quantité 85	OBSERVATIONS
		FIG. 29 — CARBURATEUR ZÉNITH (suite) **(Ancien modèle)**			
32	500.726	**Pointeau** du gicleur — Complet. Comprenant les réf. 33 à 36 inclus...	1	1	
33	59.629	**Raccord** de pointeau	1	1	
34	58.549	**Garniture** de l'écrou du pointeau	1	1	
35	58.550	**Ecrou** du pointeau	1	1	
36	58.548	**Pointeau** (utilisé avec 59.551)	1		
	500.724	**Pointeau** (utilisé avec 500.726)	1	1	
37	59.555	**Robinet** de vidange de la cuve	1	1	
38	59.554	**Gicleur** d'air additionnel	1	1	
39	59.553	**Gicleur** du ralenti	1	1	
40	58.530	**Flotteur**	1	1	
41	58.532	**Joint** de la cuve	1	1	
42	58.528	**Pointeau** du flotteur 1,5 mm (utilisé avec 58.191 et 200.113)	1		
	500.725	**Pointeau** du flotteur 2 mm (utilisé avec 200.361 et 200.363)	1	1	
43	58.529	**Joint** du pointeau du flotteur (en utiliser 1 avec 58.191, 200.113 et 2 avec 200.361 et 200.363)	S.B.	S.B.	
44	58.527	**Ressort** de la vis d'air	1	1	
45	58.526	**Vis** d'air du ralenti	1	1	

FIG. 29A — CARBURATEUR ZÉNITH (Nouveau modèle)

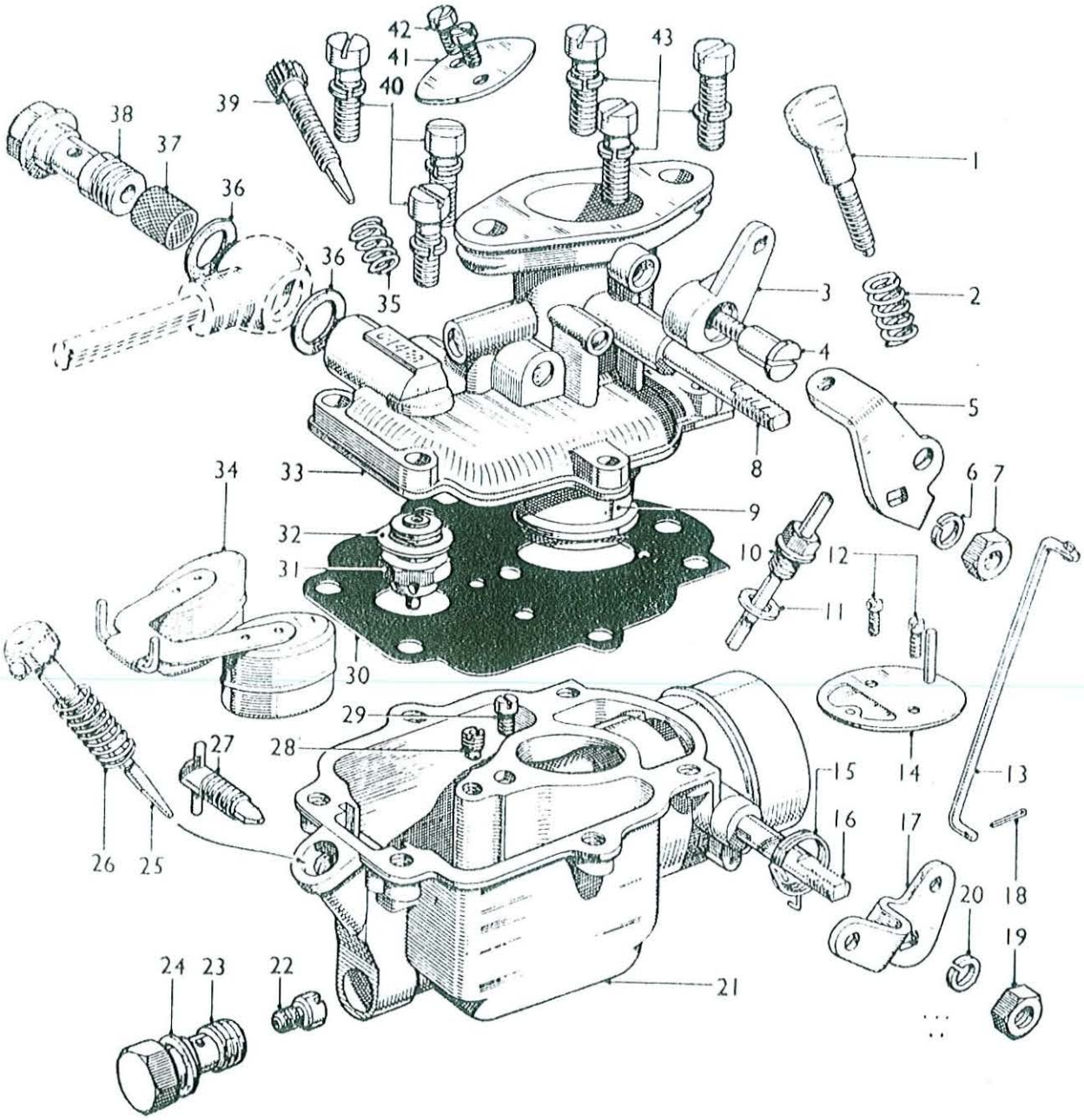

FIG. 29A — CARBURATEUR ZÉNITH
(Nouveau modèle)

RÉF. N°	PIÈCE N°	DÉSIGNATION	Qté	OBSERVATIONS
	202.219	**Carburateur** — Complet		Monté à partir du moteur SC 93 795 E.
1	58.524	**Vis** de réglage du ralenti	1	
2	58.525	**Ressort** de la vis du ralenti	1	
3	502.692	**Levier** de la biellette de connection	1	
4	502.693	**Pivot** du levier de la biellette	1	
5	502.691	**Levier** de l'axe du papillon	1	
6	59.628	**Rondelle** Grower	1	
7	59.891	**Ecrou** de l'axe du papillon	1	
8	502.690	**Axe** du papillon	1	
9	502.711	**Buse** de 18 mm	1	
10	502.694	**Ajutage** d'alimentation	1	
11	502.695	**Joint** du tube du gicleur	1	
12	58.520	**Vis** de fixation du volet d'air	2	
13	502.696	**Biellette** de connection	1	
14	502.697	**Volet** d'air	1	
15	502.699	**Ressort** de rappel du volet d'air	1	
16	502.700	**Axe** du volet d'air	1	
17	502.698	**Levier** de l'axe du volet d'air	1	
18	502.701	**Goupille** fendue	1	
19	59.891	**Ecrou** de l'axe du volet d'air	1	
20	59.628	**Rondelle** Grower	1	
21	502.702	**Cuve** du carburateur	1	
22	502.703	**Gicleur** principal	1	
23	502.704	**Bouchon** support du gicleur	1	
24	502.705	**Joint** du bouchon	1	
25	502.706	**Pointeau** du gicleur	1	
26	502.707	**Ressort** du pointeau	1	
27	59.555	**Robinet** de vidange de la cuve	1	
28	502.708	**Gicleur** du ralenti	1	
29	502.709	**Gicleur** d'air additionnel	1	
30	502.710	**Joint** de la cuve	1	
31	500.725	**Pointeau** du flotteur (avec joint)	1	
32	58.529	**Joint** du pointeau du flotteur	1	
33	502.689	**Corps** supérieur du carburateur	1	
34	502.713	**Flotteur**	1	
35	58.527	**Ressort** de la vis d'air	1	
36	502.714	**Joint** du raccord	1	
37	502.715	**Filtre** du raccord	1	
38	502.716	**Raccord** d'arrivée d'essence	1	
39	58.526	**Vis** de réglage d'air	1	
40	58.533	**Vis** de fixation de la cuve	6	
41	502.688	**Papillon** des gaz	1	
42	502.687	**Vis** de fixation du papillon	2	
43	59.628	**Rondelle** Grower	6	

FIG. 30 — CARBURATEUR HOLLEY

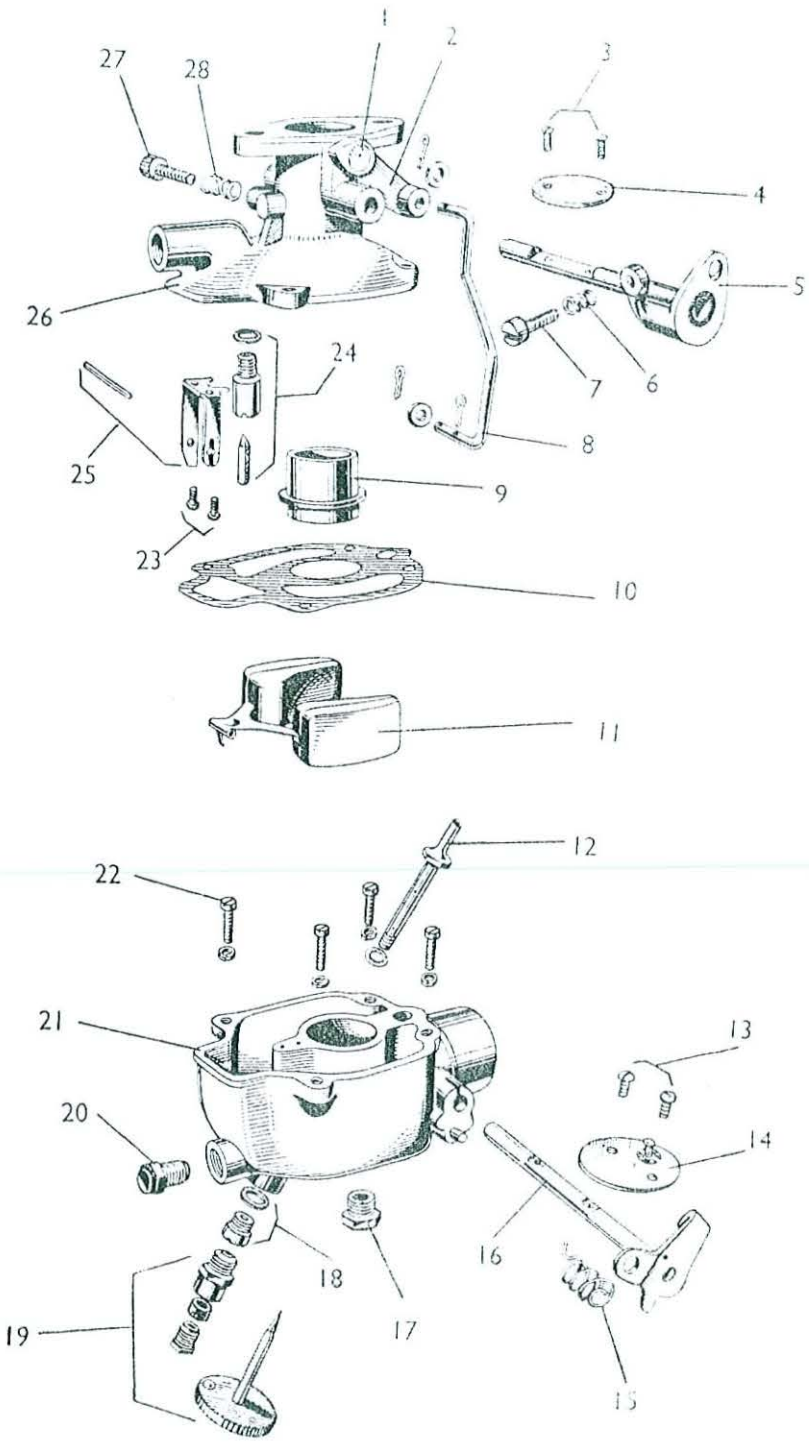

RÉF. N°	PIÈCE N°	DÉSIGNATION	Quantité 80	Quantité 85	OBSERVATIONS
		FIG. 30 — CARBURATEUR HOLLEY			
	58.192	**Carburateur** — Complet / monté indifféremment	1		
	200.754	**Carburateur** — Complet \ avec Zénith		1	Jusqu'au moteur S 111.518 E.
1	61.947	**Axe** de la came	1	1	
2	61.946	**Came**	1	1	
3	61.943	**Vis** de fixation du papillon	2	2	
4	61.942	**Papillon** des gaz	1	1	
5	61.941	**Axe** du papillon	1	1	
6	61.945	**Ressort** de la vis du ralenti	1	1	
7	61.944	**Vis** de réglage du ralenti	1	1	
8	61.951	**Biellette** de connection	1	1	
	61.952	**Rondelle**	1	1	
	06 PC 50	**Goupille**	1	1	
9	61.933	**Buse**	1	1	
10	61.948	**Joint** de la cuve	1	1	
11	61.930	**Flotteur**	1	1	
12	61.919	**Ajutage** d'alimentation (utilisé avec 58.192)	1		
	500.797	**Ajutage** d'alimentation (utilisé avec 200.754)		1	
13	61.929	**Vis** de fixation du volet d'air	2	2	
14	61.928	**Volet** d'air	1	1	
15	61.925	**Ressort** de rappel du volet	1	1	
16	61.924	**Axe** du volet d'air	1	1	
17	61.922	**Bouchon** d'égouttage	1	1	
18	61.920	**Gicleur** principal (avec joint) (utilisé avec 58.192) ...	1		
	500.799	**Gicleur** principal (avec joint) (utilisé avec 200.754) ...		1	
19	61.921	**Pointeau** du gicleur — Complet (utilisé avec 58.192)	1		
	500.798	**Pointeau** du gicleur — Complet (utilisé avec 200.754)		1	
20	61.923	**Bouchon** de vidange de la cuve	1	1	
21	61.918	**Cuve** du carburateur	1	1	

FIG. 30 — CARBURATEUR HOLLEY (suite)

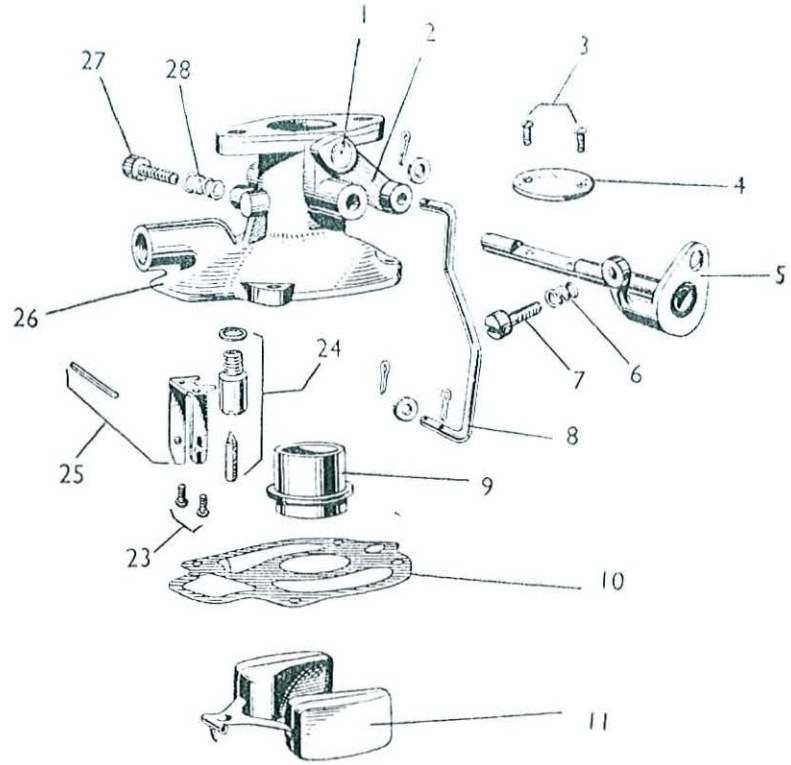

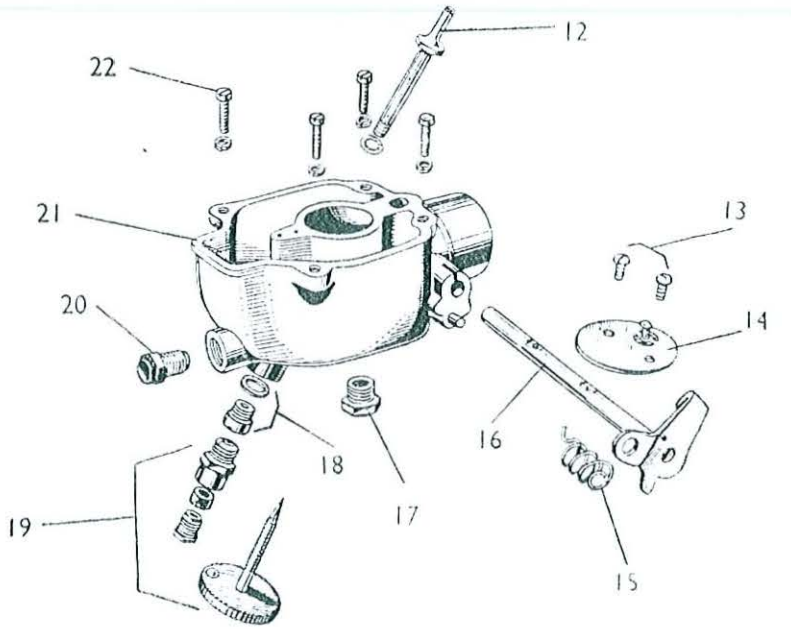

RÉF. N°	PIÈCE N°	DÉSIGNATION	Quantité 80	Quantité 85	OBSERVATIONS
		FIG. 30 — CARBURATEUR HOLLEY (suite)			
22	61.949	**Vis** de fixation de la cuve	4	4	
	61.950	**Rondelle** Grower	4	4	
23	61.929	**Vis** du support de flotteur	2	2	
24	61.936	**Pointeau** complet de flotteur (avec joint)	1	1	
25	61.931	**Support** du flotteur (avec axe)	1	1	
26	61.932	**Corps** supérieur du carburateur	1	1	
27	61.939	**Vis** de réglage d'air	1	1	
28	61.940	**Ressort** de la vis d'air	1	1	
		NON ILLUSTRÉ			
	61.926	**Bouchon** expansible	1	1	
	61.927	**Goupille** d'arrêt	1	1	
	61.934	**Gicleur** du ralenti	1	1	
	61.935	**Bouchon** du ralenti	1	1	
	61.937	**Cône** d'étanchéité de la tuyauterie d'essence	1	1	
	61.938	**Ecrou** de la tuyauterie d'essence	1	1	
	70.367	**Boîte** de pièces de rechange — Comprenant les réf. 7, 10, 17, 18, 19, 22, 24 et 27	1	1	

FIG. 30A — CARBURATEUR SOLEX

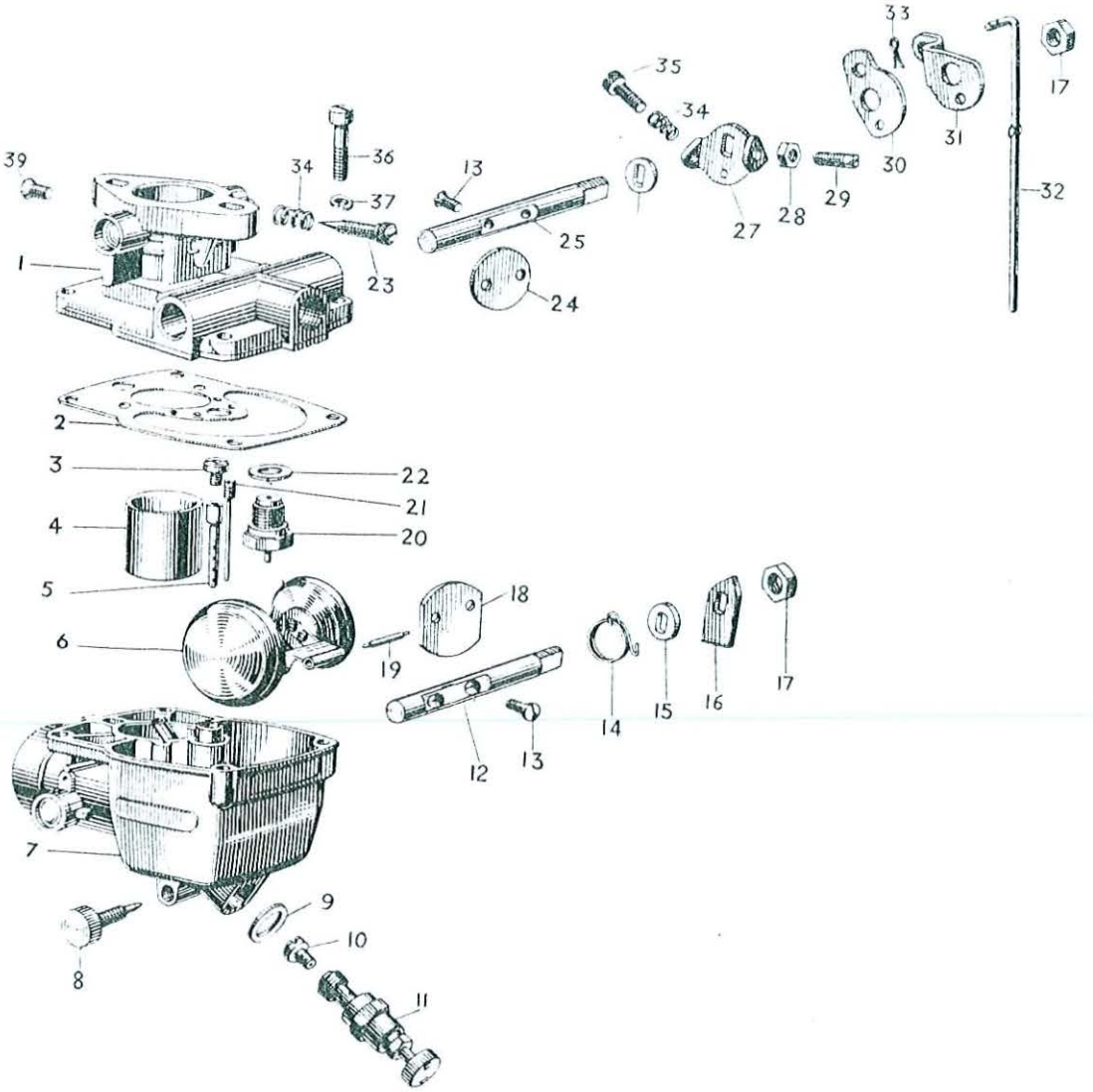

FIG. 30 A — CARBURATEUR SOLEX

RÉF. N°	PIÈCE N°	DÉSIGNATION	Qte	OBSERVATIONS
	952.301 M1 *	**Carburateur** — Complet	1	Interchangeable avec 200.754 et 200.363 — 952 301
1	1.801.315 M91	**Corps** supérieur de carburateur	1	
2	1.801.331 M1	**Joint** de cuve	1	
3	1.801.332 M1	**Ajutage** d'automaticité	1	
4	1.801.335 M1	**Buse** de 18 mm...	1	
5	1.801.334 M1	**Tube** d'émulsion	1	
6	1.801.329 M1	**Flotteur**	1	
7	1.801.325 M1	**Cuve**	1	
8	1.801.328 M1	**Robinet** de vidange...	1	
9	1.645.248 M1	**Joint** du pointeau	1	
10	1.801.336 M1	**Gicleur** d'alimentation	1	
11	1.801.337 M1	**Pointeau** — Complet	1	
12	1.801.341 M1	**Axe** de volet	1	
13	1.645.228 M1	**Vis** de fixation de papillon et de volet d'air	4	
14	1.801.327 M1	**Ressort** de rappel du volet d'air	1	
15	1.645.260 M1	**Rondelle** d'axe de papillon et de volet d'air	2	
16	1.801 326 M1	**Levier** d'axe de volet d'air	1	
17	1.645.235 M1	**Ecrou** d'axe de papillon et de volet d'air	2	
18	1.801.340 M1	**Volet** d'air	1	
19	1.801.330 M1	**Axe** de flotteur	1	
20	1.645.245 M92	**Pointeau** — Complet	1	
21	1.801.333 M1	**Gicleur** de ralenti	1	
22	1.645.246 M2	**Joint** de pointeau de flotteur	1	
23	1.801.324 M1	**Vis** de réglage d'air	1	
24	1.801.317 M1	**Papillon** des gaz	1	
25	1.801.316 M1	**Axe du papillon** — Voir réf. 15	1	
26	1.801.318 M91	**Butée** de papillon — Complète. Comprenant réf. 27, 28, 29, 34 et 35	1	
27	1.801.319 M1	**Butée** de papillon	1	
28	1.645.231 M1	**Contre-écrou** de vis de butée	1	
29	1.645.230 M1	**Vis** de butée	1	
30	1.801.323 M1	**Levier** d'axe du papillon	1	
31	1.801.320 M1	**Levier** intermédiaire	1	
32	1.801.321 M1	**Biellettes** de connection...	1	
33	1.801.322 M1	**Goupille** fendue	1	
34	1.645 233 M1	**Ressort** de vis de ralenti et d'air	2	
35	1.645.232 M1	**Vis** du ralenti	1	
36	1.801.338 M1	**Vis** de fixation de la cuve	4	
37	1.801.339 M1	**Rondelle** Grower	4	
38	1.645.575 M1	**Bague** d'étanchéité	1	
39	1.645.545 M1	**Vis** d'arrêt de la buse	1	

FIG. 31 — FILTRE A AIR

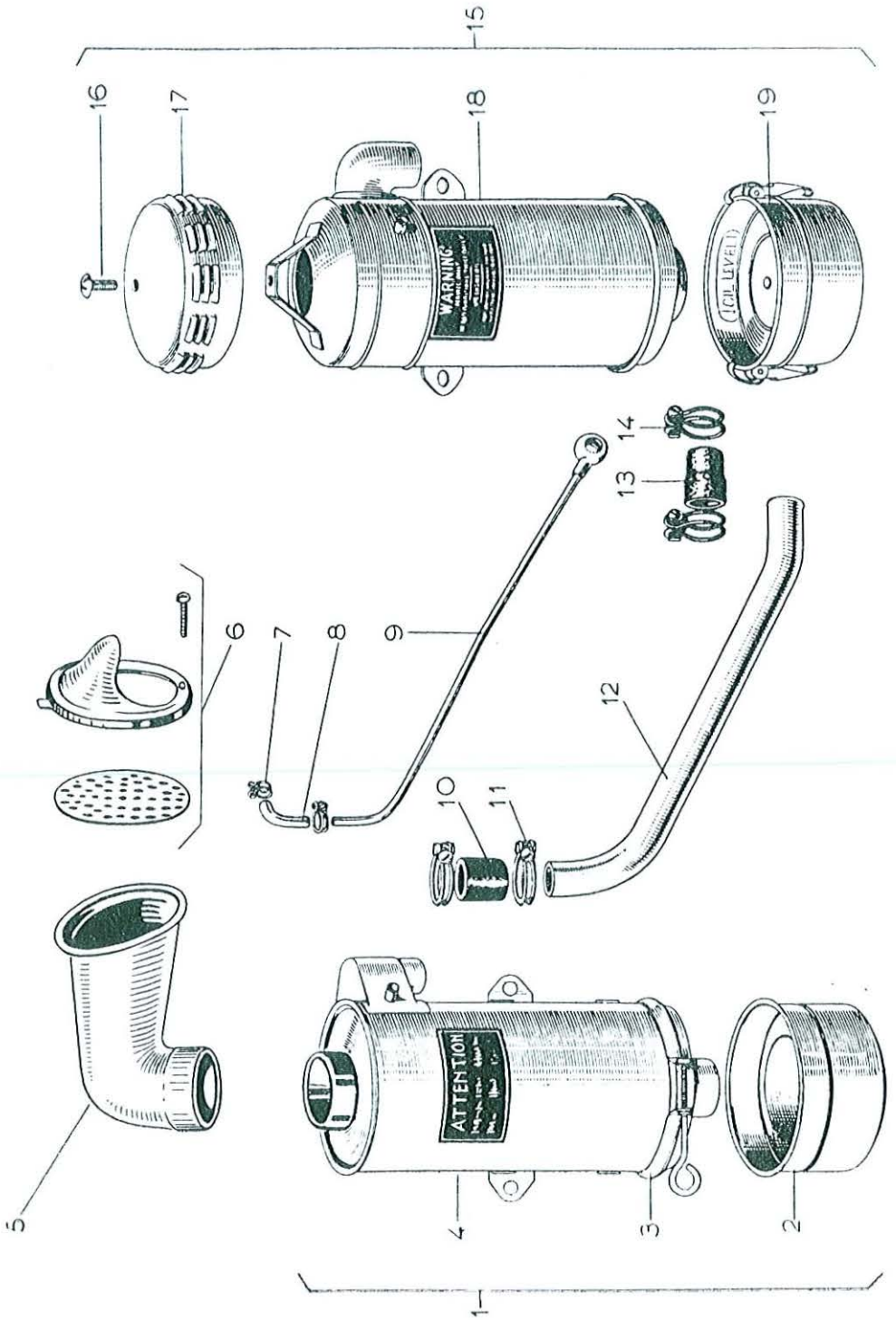

REF. N°	PIÈCE N°	DÉSIGNATION	Quantité 80	Quantité 85	OBSERVATIONS
		FIG. 31 — FILTRE A AIR			
1	8.742	**Filtre à air** — Complet (modèle anglais) — Comprenant les réf. 2, 3 et 4		1	Tracteur 200.001 et suiv.
	8.743*	**Filtre à air** — Complet (modèle français) — Comprenant les réf. 2, 3 et 4		1	
2	4.261*	**Bol** du filtre (modèle 8.742, 8.743 et 8.710)	1	1	
3	4.262*	**Collier** de fixation du bol (modèles 8.742, 8.743 et 8.710)	1	1	
4	4.469*	**Corps** du filtre		1	
5	7.330*	**Durite** de la prise d'air		1	
6	2.622*	**Grille**		1	Tracteur 200.001 et suiv.
	7.331*	**Couvercle**		1	
	19 FSR 50	**Vis** du couvercle		1	
7	2.073*	**Collier** de la durite du reniflard	2	2	
8	1.880*	**Durite** du reniflard	1	1	
9	8.610*	**Tube** du reniflard	1	1	
10	1.326*	**Durite** de sortie du filtre	1	1	
11	2.070*	**Collier** de durite	3	3	
12	8.717*	**Tuyau** d'aspiration du carburateur	1	1	
13	1.575*	**Durite** du carburateur	1	1	Jusqu'au tract. 439.169.
	111.241	**Durite** du carburateur		1	Tracteur 439.170 et suiv.
14	2.072*	**Collier** de durite sur carburateur	1	1	Jusqu'au tract. 439.169.
	2.070*	**Collier** de durite sur carburateur		1	Tracteur 439.170 et suiv.
15	8.710	**Filtre à air** — Complet (marque A. S. Sphinx) — Comprenant les réf. 16, 17, 18 et 19...	1	1	Tracteur 123.685 au tracteur 200.000.
	7.168	**Filtre à air** — Complet (marque Burgess)	1	1	Jusqu'au tract. 200.000.
16	1.807	**Ecrou** à oreilles (modèle 8.710)	1	1	
	1.877	**Vis** du couvercle (modèle 7.168)	1	1	
17	4.441	**Couvercle** du filtre (modèle 8.710)	1	1	
	4.277	**Couvercle** du filtre (modèle 7.168)	1	1	
18	4.440	**Corps** du filtre (modèle 8.710)	1	1	
	4.279	**Corps** du filtre (modèle 7.168)	1	1	
19	4.280	**Bol** du filtre (modèle 7.168)	1	1	

FIG. 32 — FILTRE A ESSENCE

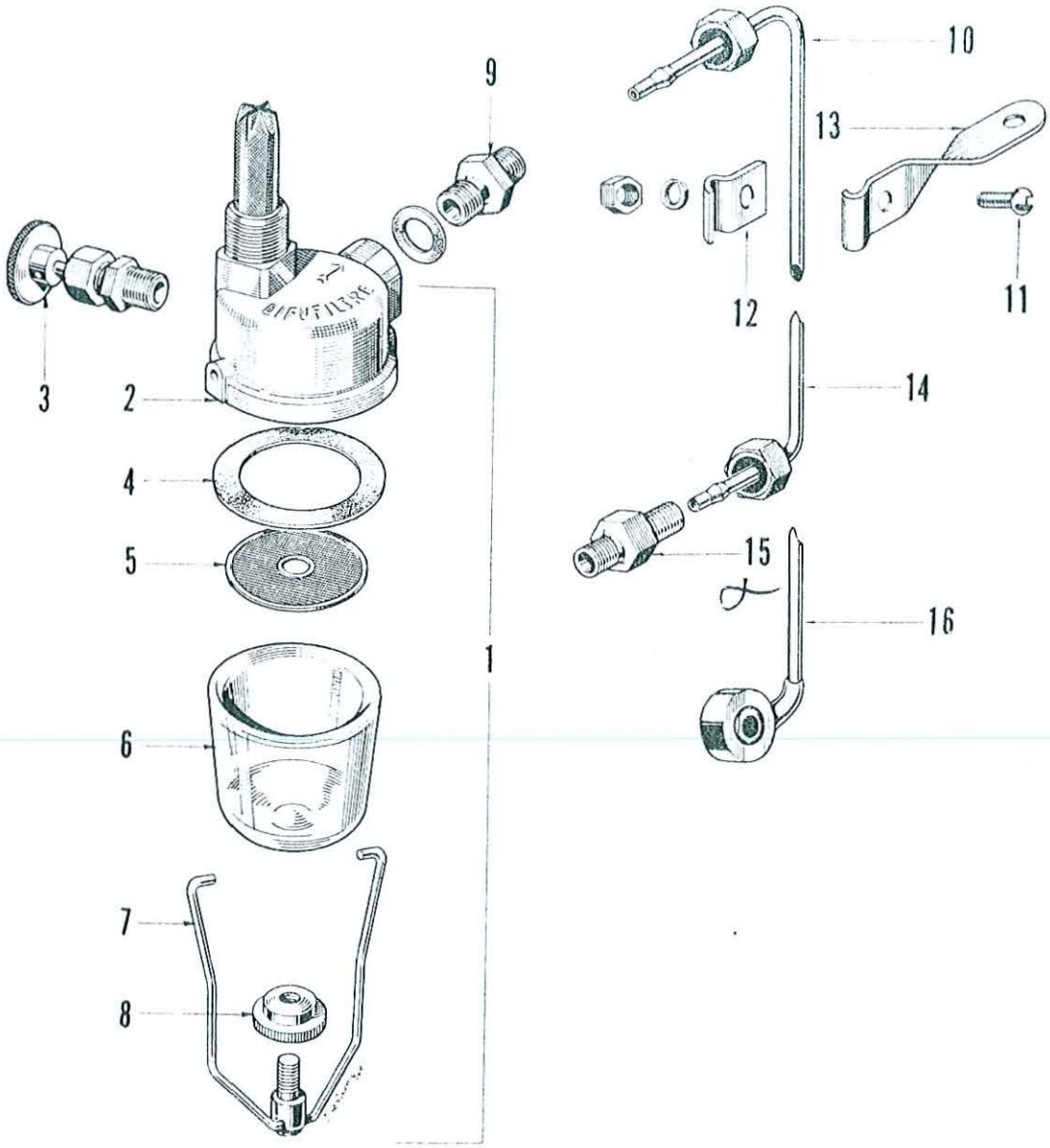

RÉF. N°	PIÈCE N°	DÉSIGNATION	Quantité 80	Quantité 85	OBSERVATIONS
		FIG. 32 — FILTRE A ESSENCE			
1	7.110	**Filtre à essence** — Complet — Non servi	1	1	
	201.393	**Filtre à essence** — Complet. Comprenant les réf. 2 à 7	1	1	Montés sur tracteurs de fabrication anglaise.
	952.302 M1*	**Filtre à essence** — Complet. Comprenant les réf. 2 à 9		1	Monté sur tracteurs de fabrication française.
		Remarque : L'ensemble de pièces anglaises 201.393 et 2.213, est interchangeable avec l'ensemble de pièces françaises 952.302 M1. Les pièces individuelles ne sont pas interchangeables.			
2	2.276	**Tête** de filtre (filtre 7.110) — Commander 105.145. Comprenant les réf. 2, 3, 4 et 5...	1	1	
	105.145	**Tête** de filtre (filtre 201.393) — Comprenant les réf. 2, 3, 4 et 5	1	1	
	1.801.344 M1*	**Tête** de filtre (filtre 952.302 M1)		1	
3	2.274	**Robinet** (filtre 7.110) — Comprenant :	1	1	
	1.203	**Bouton** molleté	1	1	
	2.250	**Rondelle** d'étanchéité	1	1	
	1.212	**Vis**	1	1	
	1.216	**Garniture** d'étanchéité de la vis	1	1	
	105.042	**Robinet** (filtre 201.393) — Comprenant :	1	1	
	105.045	**Vis**	1	1	
	105.040	**Joint** torique	1	1	
	1.600.669 M91*	**Robinet** (filtre 952.302 M1)		1	
4	105.043	**Joint** de la cuve (filtres 7.110 et 201.393)	1	1	
	1.600.661 M1*	**Joint** de la cuve (filtre 952.302 M1)		1	
5	1.206	**Tamis** (filtre 7.110)	1	1	
	105.044	**Tamis** (filtre 201.393)	1	1	
	1.601.121 M1*	**Tamis** (filtre 952.302 M1)		1	
6	1.207	**Cuve** de décantation (filtres 7.110 et 201.393)	1	1	
	1.600.662 M1*	**Cuve** de décantation (filtre 952.302 M1)		1	
7	2.419	**Etrier** (filtres 7.110 et 201.393) — Livré avec son bouton molleté	1	1	
	1.600.663 M1*	**Etrier** (filtre 952.302 M1)		1	
8	1.600.664 M1*	**Bouton** molleté (filtre 952.302 M1)		1	
9	2.213	**Raccord** côté filtre (filtres 7.110 et 201.393)		1	A partir du tracteur 200.001.
	1.801.342 M1	**Raccord** côté filtre ... ... } filtre 952.302 M1		1	
	1.801.343 M1	**Rondelle** d'étanchéité ... ... } filtre 952.302 M1		1	
10	9.594	**Tuyau** d'essence	1	1	Jusqu'au tract. 200.000.
	8.752*	**Tuyau** d'essence — Comprenant 2.212		1	Tract. 200.001 à 439.170.
11	19 FSR 50 B	**Vis**	1	1	
	19 WLB	**Rondelle** Grower	1	1	
	19 FNHB	**Ecrou**	1	1	
12	1.922*	**Plaque** de serrage	1	1	
13	1.921*	**Patte** d'attache du tuyau	1	1	
14	2.212*	**Ecrou** de raccord		2	A partir du tracteur 200.001.
15	2.210	**Raccord** côté carburateur		1	Tract. 200.001 à 439.170.
	504.396*	**Raccord** côté carburateur (Solex)		1	
16	302.327	**Tuyau** d'essence		1	Tracteur 439.171 et suiv.

FIG. 33 — COMMANDES DU RÉGULATEUR

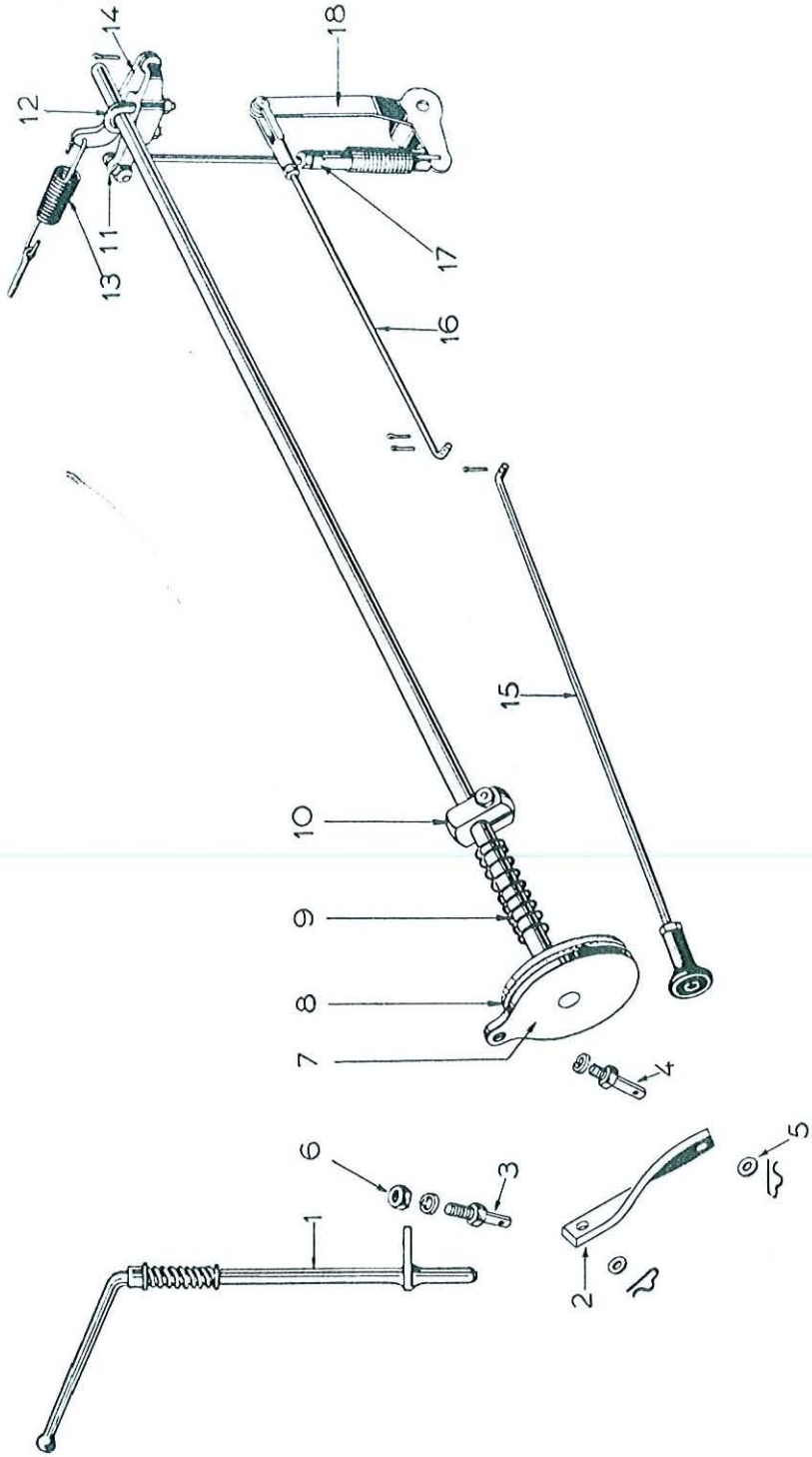

RÉF. N°	PIÈCE N°	DÉSIGNATION	Quantité 80	Quantité 85	OBSERVATIONS
		FIG. 33 — COMMANDES DU RÉGULATEUR			
1	7.266	**Manette** de commande du régulateur...	1	1	Jusqu'au tract. 200.000.
	7.325*	**Manette** de commande du régulateur...		1	Tracteur 200.001 et suiv.
2	2.050	**Biellette** d'accouplement ... ... } plus servies	1	1	Jusqu'au tract. 200.000.
	4.470	**Biellette** d'accouplement ... ... } plus servies	1	1	Jusqu'au tract. 200.000.
	4.497	**Biellette** d'accouplement		1	Tract. 200.001 à 327.891.
	104.308*	**Biellette** d'accouplement — Comprenant les réf. 3, 4 et 5		1	
3	104.307*	**Axe** fixation biellette à la manette		1	Tracteur 327.892 et suiv.
4	104.306*	**Axe** fixation biellette à la tringle		1	
5	1.054*	**Goupille** cavalière ... ... } se montant avec 4.497 et 104.308		2	Tracteur 200.001 et suiv.
	25 WFB	**Rondelle** plate ... ... } se montant avec 4.497 et 104.308		2	Tracteur 200.001 et suiv.
6	25 CNHJB	**Ecrou** de l'axe côté manette ... } se montant avec 2.050, 4.470 et 104.308.	1	1	Jusqu'au tract. 200.000 et tracteur 327.892 et suivants.
	25 WLB	**Rondelle** Grower ... ... } se montant avec 2.050, 4.470 et 104.308.	2	2	Jusqu'au tract. 200.000 et tracteur 327.892 et suivants.
7	2.112	**Tringle**	1	1	Jusqu'au tract. 200.000.
	2.669	**Tringle**		1	De 200.001 à 327.891.
	2.231*	**Tringle**		1	327.892 et suivants.
8	1.917*	**Rondelle** de friction — caoutchouc	1	1	
	1.448*	**Rondelle** de friction — métallique	1	1	
9	1.366*	**Ressort** de la tringle	1	1	
10	1.445*	**Bride** de la tringle	1	1	
	31 CBH 100 B	**Boulon** de la bride	1	1	
	31 CNHB	**Ecrou**	1	1	
11	1.610	**Levier** de la tringle	1	1	Jusqu'au tract. 200.000.
	4.465*	**Levier** de la tringle		1	Tracteur 200.001 et suiv.
	1.379*	**Rotule** du levier	1	1	
	25 CNHJB	**Ecrou**	1	1	
12	1.447*	**Boulon** en « U »	1	1	
	31 FNHB	**Ecrou**	2	2	
	31 WLB	**Rondelle** Grower	2	2	
13	2.483*	**Ressort** compensateur	1	1	
14	1.370*	**Barre** d'accouplement	1	1	
	09 PC 62	**Goupille** fendue	1	1	
15	4.435	**Tirette** du volet d'air	1	1	Jusqu'au tract. 439.169.
	502.093*	**Tirette** du volet d'air		1	Tracteur 439.170 et suiv.
	1.428*	**Bouton** de la tirette	1	1	
	19 FNXB	**Contre-écrou**	1	1	
	06 PC 38	**Goupille** fendue	1	1	

FIG. 33 — COMMANDES DU RÉGULATEUR (suite)

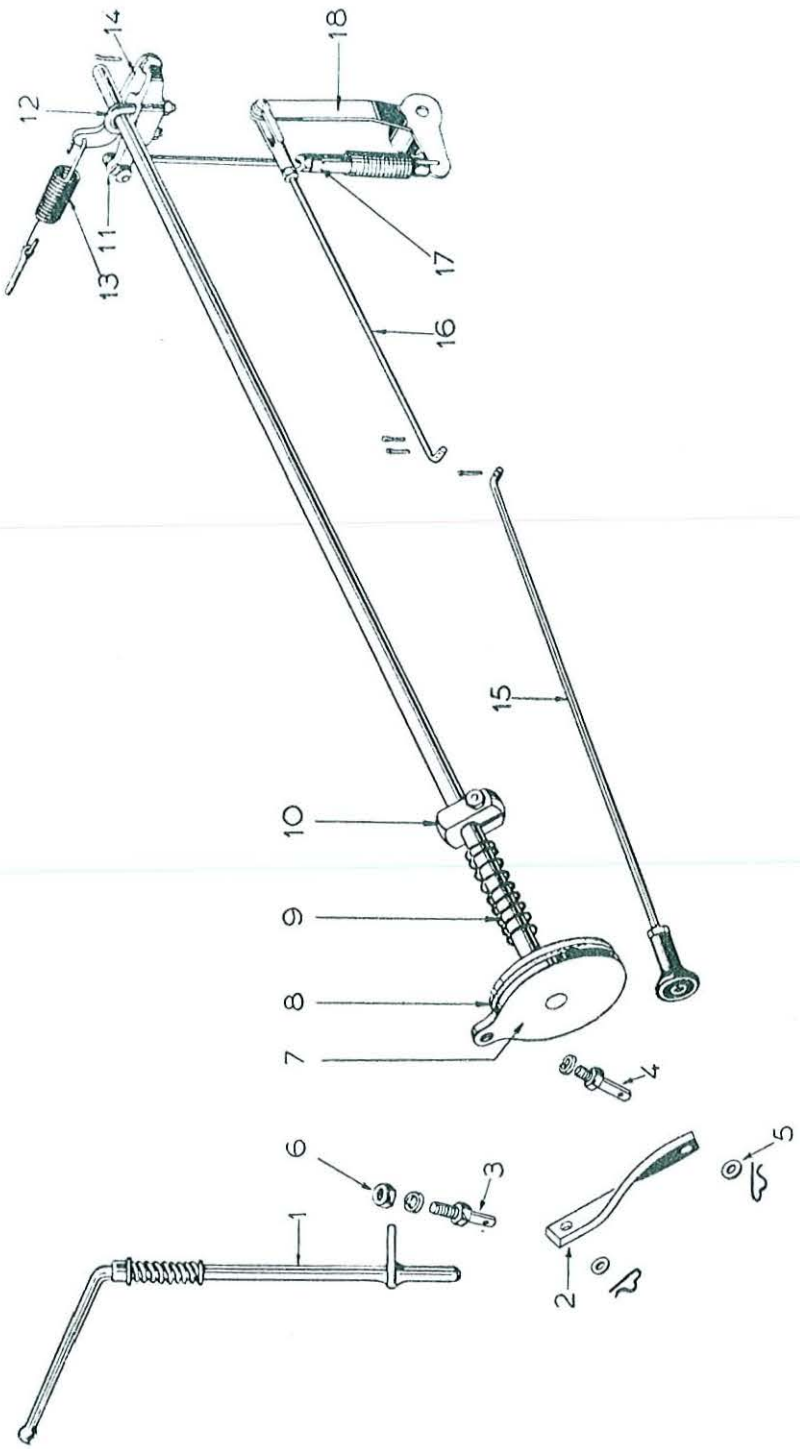

RÉF. N°	PIÈCE N°	DÉSIGNATION	Quantité 80	Quantité 85	OBSERVATIONS
		FIG. 33 — COMMANDES DU RÉGULATEUR (suite)			
16	58.061	**Tringle** de commande du papillon	1	1	Jusqu'au tract. 200.000.
	102.810*	**Tringle** de commande du papillon		1	Tract. 200.001 à 439.169.
	109.202	**Tringle** de commande du papillon		1	Tracteur 439.170 et suiv.
	58.062*	**Chape** de la tringle	1	1	
	58.077*	**Axe** de la chape	1	1	
	25 WFB	**Rondelle** plate	1	1	
	06 PC 75	**Goupille** fendue	3	3	
	101.590	**Rondelle** plate	2	2	
17	1.912*	**Biellette**	1	1	
	1.380*	**Rotule**	1	1	
	25 CNHJB	**Contre-écrou**	1	1	
	1.377	**Plongeur**	1	1	Jusqu'au tract. 200.000.
	2.485*	**Plongeur**		1	Tracteur 200.001 et suiv.
	1.391	**Ressort** du régulateur	1	1	Jusqu'au tract. 200.000.
	2.517*	**Ressort** du régulateur		1	Tracteur 200.001 et suiv.
18	57.088	**Levier** du régulateur ... ... } Interchangeable	1	1	Jusqu'au tract. 200.000.
	103.485	**Levier** du régulateur ... ... } Interchangeable	1	1	
	103.487*	**Levier** du régulateur ... ... } Interchangeable		1	Tracteur 200.001 et suiv.
	102.806*	**Levier** du régulateur ... ... } voir fig. 22		1	

FIG. 34 — ÉQUIPEMENT ÉLECTRIQUE (6 Volts)

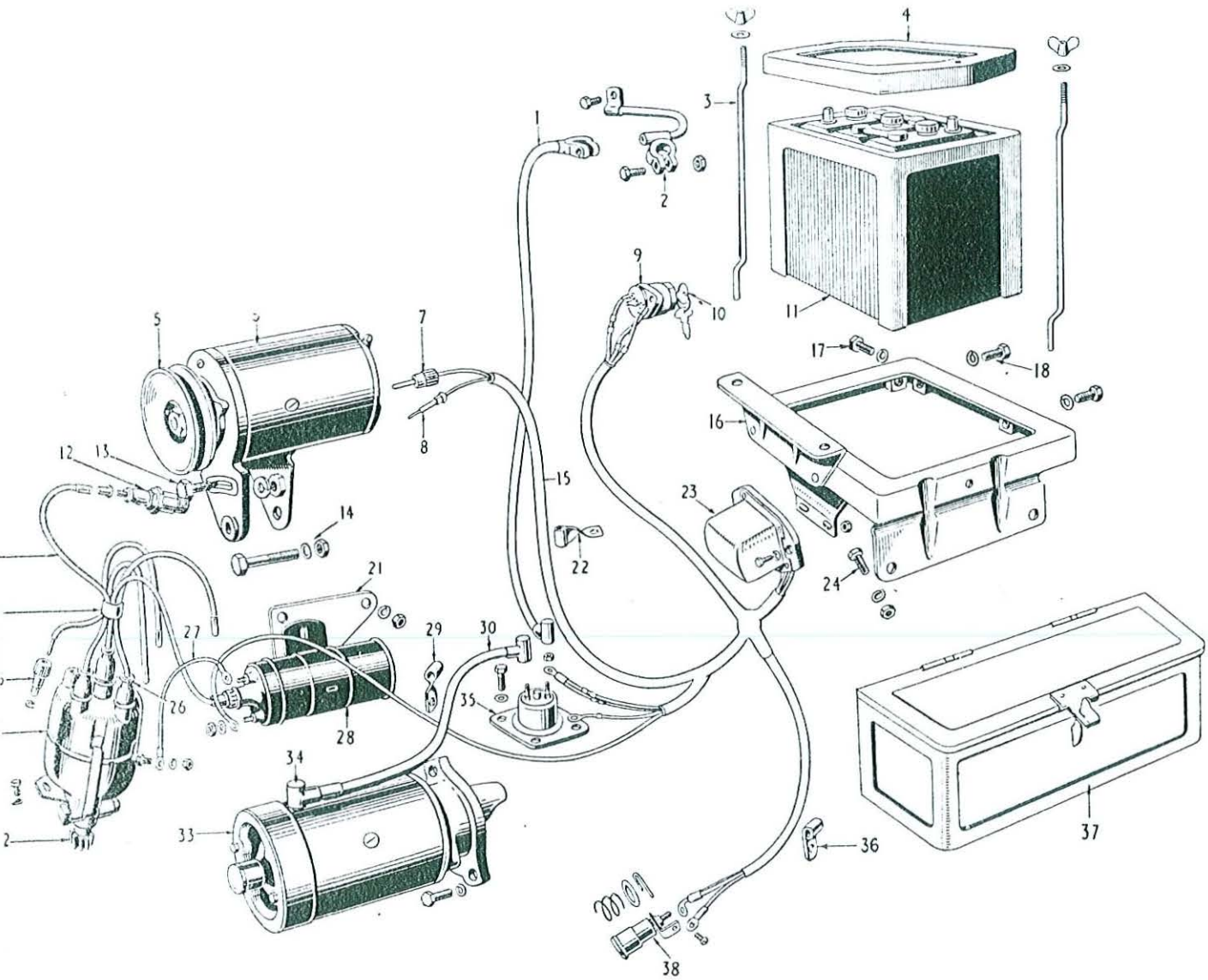

RÉF. N°	PIÈCE N°	DÉSIGNATION	Quantité 80	Quantité 85	OBSERVATIONS
		FIG. 34 — ÉQUIPEMENT ÉLECTRIQUE (6 Volts)			Jusqu'au tract. 200.000.
1	2.143	**Conducteur** principal — N° Lucas 974.374	1	1	
2	2.021	**Conducteur** de masse — N° Lucas 974.373	1	1	
	2.152	**Vis** Parker — N° Lucas 186.111	2	2	
3	4.134	**Tige** du cadre de batterie	2	2	
	1.262	**Ecrou** à oreille	2	2	
	25 WFB	**Rondelle** plate	2	2	
4	7.271	**Cadre** de batterie	1	1	
	4.392	**Couvercle** de batterie	1	1	
5	56.837	**Poulie** de dynamo	1	1	Jusqu'au tract. 132.205.
	60.561	**Rondelle** de la poulie	1	1	
	100.407	**Poulie** de dynamo	1	1	Tracteur 132.205 et suiv.
	101.483	**Rondelle** de la poulie	1	1	
6		**Dynamo** 6 V — N° Lucas 22.420 D	1	1	Jusqu'au tract. 132.205.
		Dynamo 6 V } ~~Indifféremment~~ ~~N° Lucas 22.256 B~~	1	1	Tracteur 132.205 et suiv.
	~~200.794~~	**Dynamo** 6 V } N° Lucas 22.261 A	1	1	
7		**Fiche** de borne de prise — N° Lucas 238.743	1	1	
8		**Fiche** de borne d'excitation — N° Lucas 238.742 ...	1	1	
9	4.130	**Interrupteur** de contact — N° Lucas 31.083 B ...	1	1	
10	1.506	**Clé** de contact — N° Lucas 312.305	2	2	
11		**Batterie** 6 V — N° Lucas 401.037 OF	1	1	
12	102.313	**Bougie** — Non servie	4	4	
	102.314	**Capuchon**	4	4	
	102.711	**Bague**	4	4	
13		Voir fig. 21.			
14					
15	~~2.669~~ 401.361	**Faisceau** de câbles B.T. — Comprenant les réf. 7 et 8 — N° Lucas 974.361	1	1	
16	8.565	**Plate-forme** de batterie	1	1	
17	44 FBH 68 B	**Vis** fixation du filtre à air	2	2	
	44 WLB	**Rondelle** Grower	2	2	
18	44 FBH 68 B	**Vis** fixation de la plate-forme	2	2	
	44 WLB	**Rondelle** Grower	2	2	
19	501.297	**Câble** H.T. — Longueur 1,50 m	1	1	
20	1.498	**Attache** de câbles H.T. — N° Lucas 941.834	3	3	
21	103.622	**Goujon** fixation de la bobine	2	2	
	25 FNHB	**Ecrou**	2	2	
22	1.497	**Patte** d'attache — câblerie de dynamo — N° Lucas 858.229	1	1	
	1.919	**Patte** d'attache — câblerie de dynamo	1	1	
23		**Régulateur** de tension — Modèle RF 97 — N° Lucas 37.053 E	1	1	
	25 CBH 87 B	**Boulon** fixation du régulateur	2	2	
	25 CNHB	**Ecrou**	2	2	
	25 WLB	**Rondelle**	2	2	
24	44 CBH 75 B	**Boulon** fixation boîte d'outils	2	2	
	44 CNHB	**Ecrou**	2	2	
	44 WLB	**Rondelle**	2	2	
25		**Embout** sortie de distributeur — N° Lucas 410.600.	5	5	
	105.037	**Rondelle** d'embout — N° Lucas 185.015	5	5	
26	60.314	**Capuchon** d'embout	5	5	

FIG. 34 — ÉQUIPEMENT ÉLECTRIQUE (6 Volts) (suite)

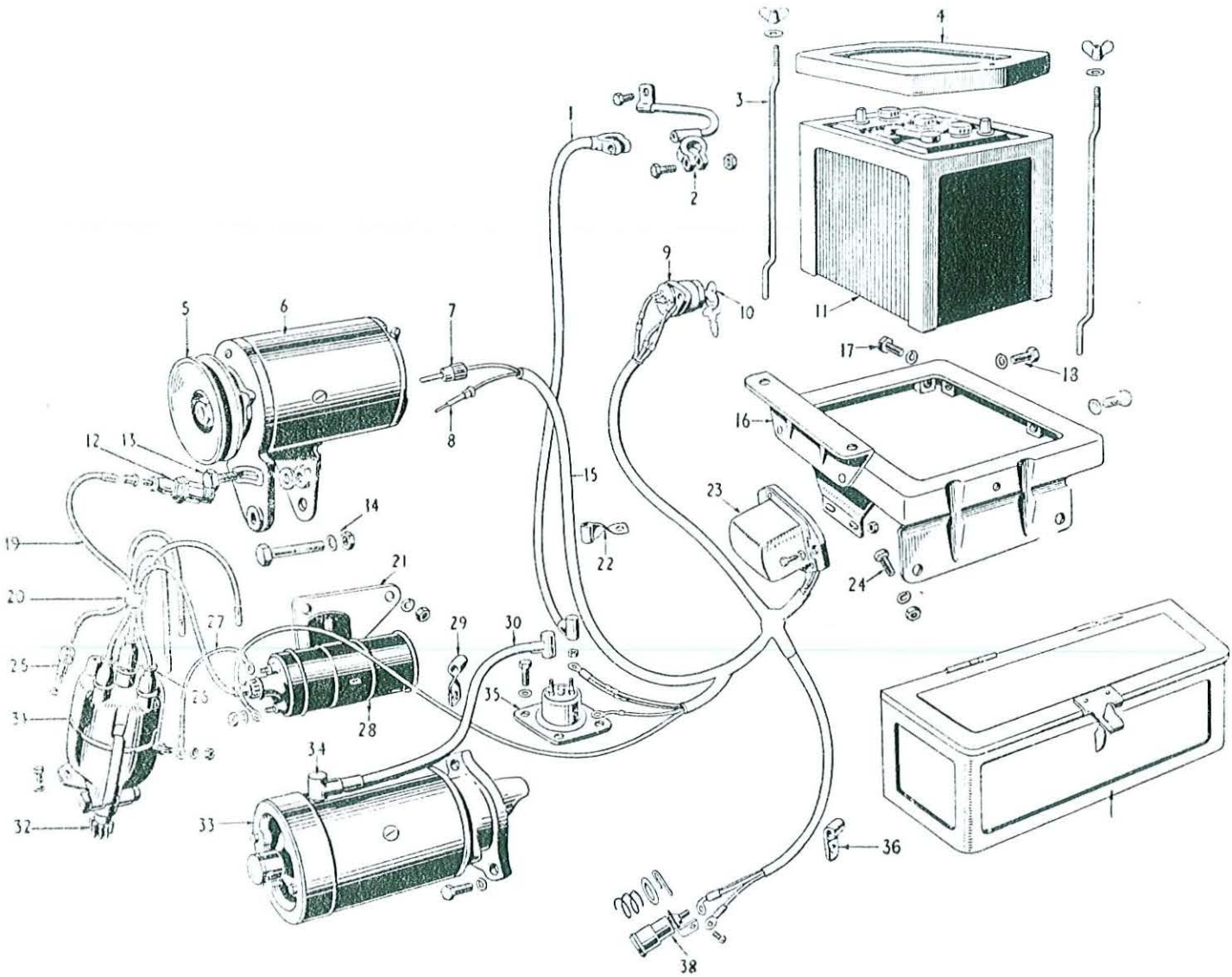

RÉF. N°	PIÈCE N°	DÉSIGNATION	Quantité 80	Quantité 85	OBSERVATIONS
		FIG. 34 — ÉQUIPEMENT ÉLECTRIQUE (suite) **(6 Volts)**			
27	2.019	**Câble** B.T. — bobine au distributeur — N° Lucas 999.107	1	1	
28		**Bobine** d'allumage 6 V — N° Lucas 45.014 A	2	2	
29	1.497	**Patte** d'attache — câble du démarreur — N° Lucas 858.229	2	2	
30	1.957	**Câble** du démarreur — N° Lucas 974.372	1	1	
31	~~200.767~~	**Distributeur** D3 A4 — Type V 160 — N° Lucas 40.243 A		1	Commander 552 319 M1
		Distributeur D3 A4 — Type V 139/3 — N° Lucas 40.146 D	1		
	105.280	**Goujon** fixation du distributeur	2	2	
	25 FNHB	**Ecrou**	2	2	
	25 WFB	**Rondelle** plate	2	2	
	25 WLB	**Rondelle** Grower	2	2	
	500.905	**Tournevis** — N° Lucas 400.935	1	1	
32		Modèle différent.			
33	~~60.802~~ 4493	**Démarreur** Modèle M 418 G Type V 139 — N° Lucas 25.519 E	1	1	
	60.664	**Rondelle**	S.B.	S.B.	
	44 CBH 94 B	**Boulon** fixation du démarreur	2	2	
	44 WLB	**Rondelle** Grower	2	2	
34	1.499	**Capuchon** de câble de démarreur - N° Lucas 858.266	3	3	
35	4.397	**Contacteur** du démarreur — N° Lucas 76.418 A ...	1	1	
	31 CBH 50 B	**Vis** fixation du contacteur (carter en fonte)...	4	4	
	31 CBH 88 B	**Vis** fixation du contacteur (carter en Elecktron) ...	4	4	
36	1.496	**Patte** d'attache — câblerie lampe témoin — N° Lucas 187.081	1	1	
37	8.549	**Boîte** d'outils (pour détail voir fig. 34 A)	1	1	
38		**Lampe** témoin — N° Lucas 38.029 B	1	1	
		NON ILLUSTRÉ			
	1.884	**Capuchon** de câble de bobine — N° Lucas 414.965...	1	1	
	2.020	**Câblerie** du démarreur — Comprenant les réf. 1, 2 et 30 — N° Lucas 974.371	1	1	
		Câblerie complète — Comprenant les réf. 1, 2, 15, 27 et 30 — N° Lucas 974.360	1	1	
	4.309	**Coussin** de batterie	1	1	
	2.201	**Patte** d'attache	2	2	A partir du tracteur
	2.202	**Garniture** caoutchouc	2	2	101.678

FIG. 34 A — ÉQUIPEMENT ÉLECTRIQUE (12 Volts)

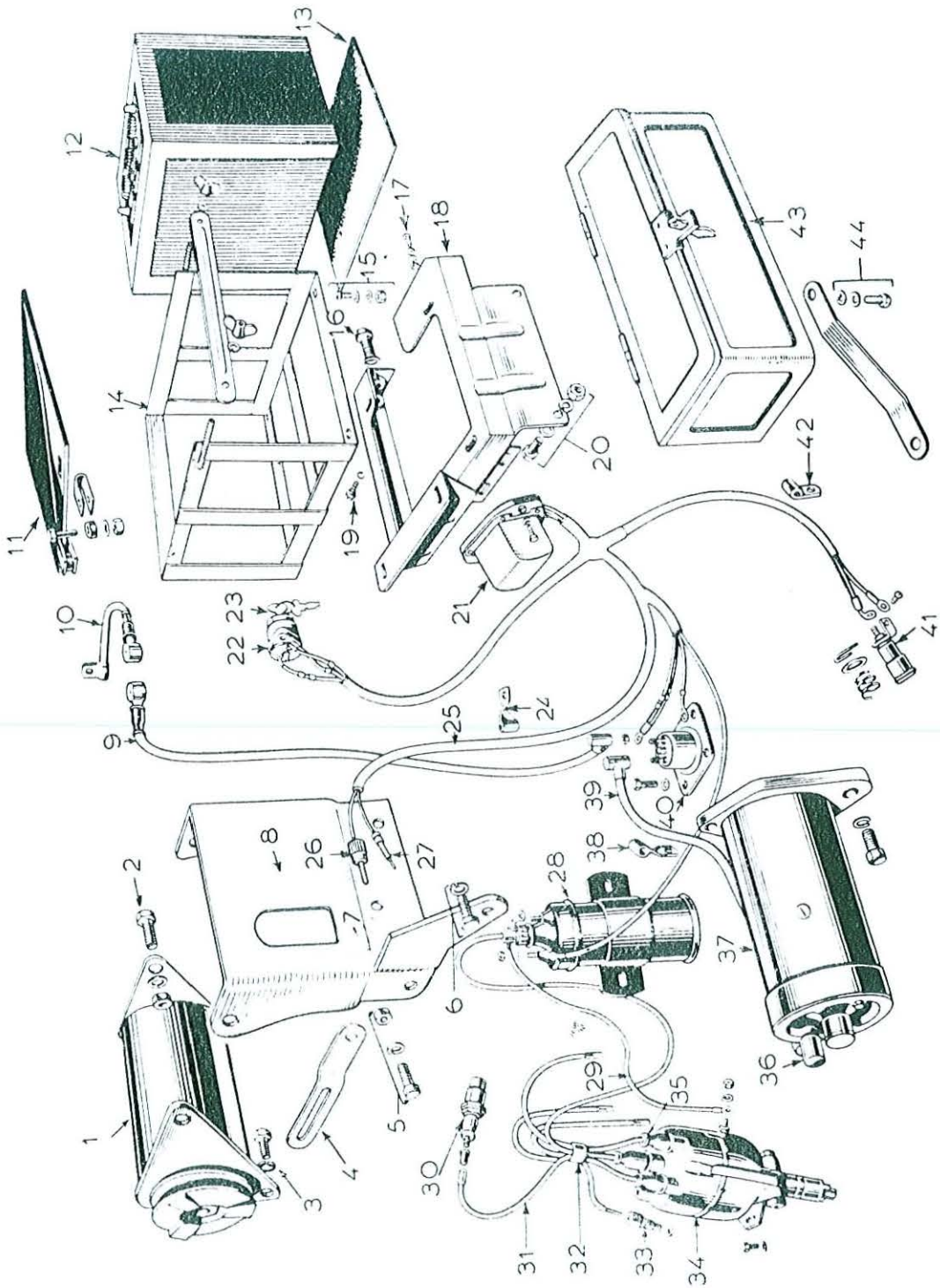

RÉF. N°	PIÈCE N°	DÉSIGNATION	Qte	OBSERVATIONS
		FIG. 34 A — ÉQUIPEMENT ÉLECTRIQUE (12 Volts)		
1	200.828	**Dynamo** 12 volts — N° Lucas 22.259 D	1	
	952.329 M1*	**Dynamo** 12 volts — Paris-Rhône (voir fig. 43) ...	1	
	952.325 M1*	**Dynamo** 12 volts — Ducellier (voir fig. 42)	1	
	100.407*	**Poulie** de dynamo	1	
	101.483	**Rondelle** de la poulie	1	
	1.801.547 M1*	**Poulie** pour dynamo Ducellier A M (voir fig. 41) ...	1	
2	31 FBH 100 B	**Boulon** fixation dynamo au support	2	
	31 FNHB	**Ecrou**	2	
	31 WLB	**Rondelle**	2	
3	31 CBH 88 B	**Vis** de réglage de la dynamo	1	
	31 WFB	**Rondelle** plate	1	
	31 WLB	**Rondelle** Grower	1	
	500.837	**Rondelle** plate	S.B.	A partir du tracteur 132.206.
4	100.408*	**Glissière** de réglage de la dynamo	1	
5	31 FBH 75 B	**Boulon** fixation de la glissière	1	
	31 WLB	**Rondelle** Grower	1	
	31 FNHB	**Ecrou**	1	
6	31 CBH 256 B	**Boulon** fixation support de dynamo	1	
	31 WLB	**Rondelle** Grower	1	
7	31 CBH 75 B	**Boulon** fixation support de dynamo	2	
	31 WLB	**Rondelle** Grower	2	
8	103.214*	**Support** de dynamo	1	
9	2.143	**Câble** principal — N° Lucas 974.374	1	
10	2.021	**Câble** de masse — N° Lucas 974.373...	1	
	2.152	**Vis** Parker (N.I.) — N° Lucas 186.111	2	
11	4.486*	**Couvercle** de batterie	1	
	2.576*	**Patte** d'attache du couvercle	2	
	2.577*	**Entretoise**...	2	
	25 CBH 100 B	**Boulon**	2	
	25 CNHB	**Ecrou**	2	
	25 WLB	**Rondelle**	2	
12	200.333	**Batterie** — N° Lucas 4.011.500 F } indifféremment...		} non fournie
	201.006*	**Batterie** — N° Lucas 4.011.517 F } indifféremment...	1	
		Batterie Fulmen	1	
13	4.487*	**Coussin** de batterie	1	
14	2.572*	**Berceau** de batterie — Complet. Comprenant : ...	1	
	8.762	**Berceau** — Non servi séparément.		
	2.569*	**Plaque** de retenue	1	
	1.262*	**Ecrou** à oreilles	2	
	25 WFB	**Rondelle** plate	2	
15	19 FSF 50 B	**Vis** de fixation du berceau	4	
	19 FNXB	**Ecrou**	4	
	19 WLB	**Rondelle** Grower	4	
	19 WFB	**Rondelle** plate	4	
16	44 FBH 68 B	**Boulon** fixation plate-forme au tableau de bord ...	2	
	44 WLB	**Rondelle** Grower	2	
17	31 FBR 75 B	**Boulon** fixation plate-forme au tableau de bord ...	1	
	31 WLB	**Rondelle** Grower	1	
	1.416*	**Rondelle** plate	1	
	31 FNHB	**Ecrou**	1	

FIG. 34A — ÉQUIPEMENT ÉLECTRIQUE (12 Volts) (suite)

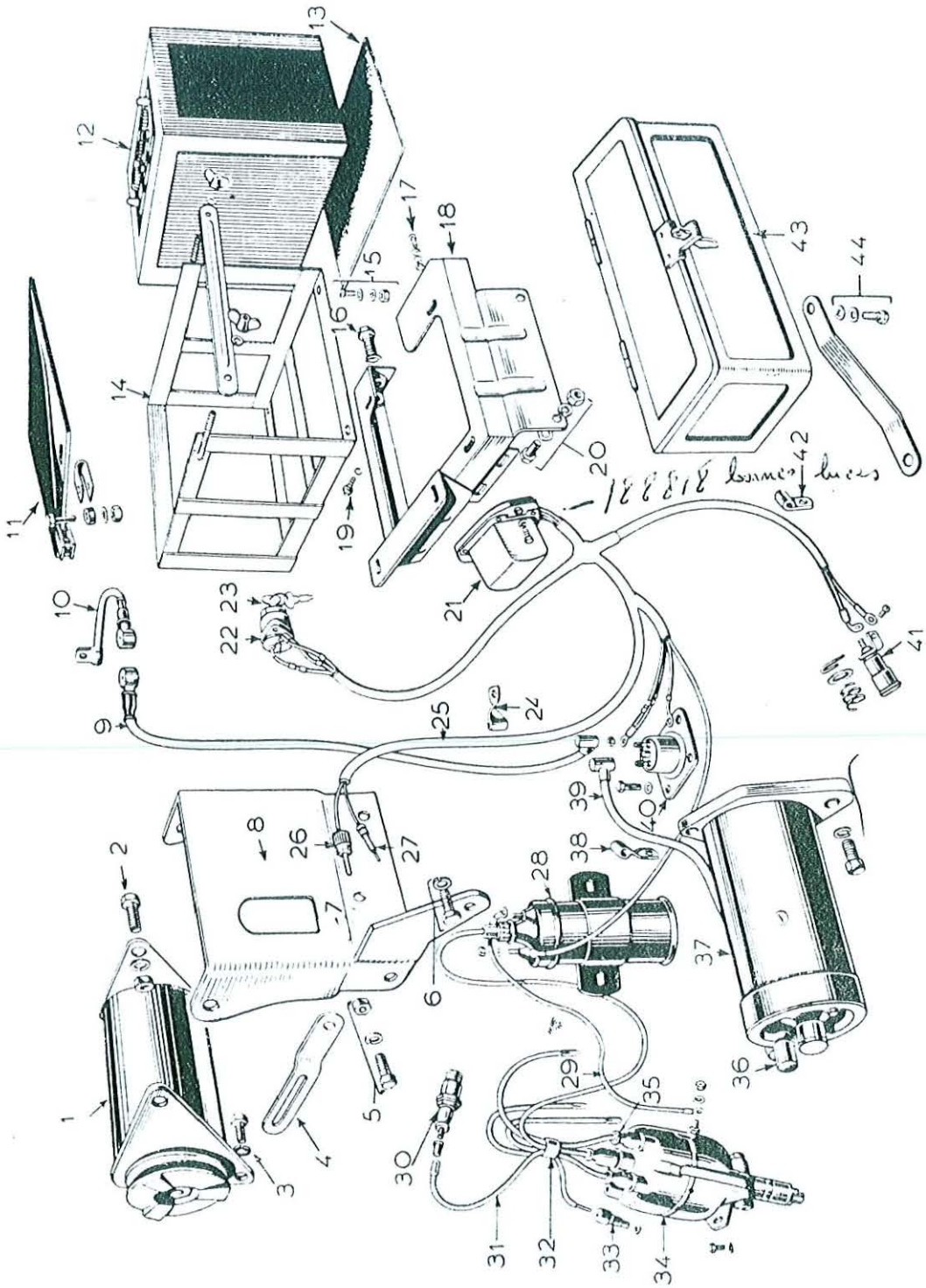

FIG. 34 A - ÉQUIPEMENT ÉLECTRIQUE (suite)
(12 Volts)

RÉF. N°	PIÈCE N°	DÉSIGNATION	Qté	OBSERVATIONS
18	8.761*	**Plate-forme** de batterie	1	
19	44 FBH 68 B	**Boulon** fixation du filtre à air	2	
	44 WLB	**Rondelle** Grower	2	
20	44 CBH 125 B	**Boulon** fixation de la boîte d'outils	2	
	44 WLB	**Rondelle** Grower	2	Jusqu'au tract. 24.630 (F).
	44 CNHB	**Ecrou**	2	
	2.580*	**Entretoise**...	2	
21	7.322	**Régulateur** de tension — N° Lucas 37.197 A	1	
	7.321	**Régulateur** de tension — N° Lucas 37.146 A		
	952.332 M1*	**Régulateur** de tension — Ducellier — N° Std 502.909	1	
	952.334 M1*	**Régulateur** de tension — Paris-Rhône - N° Std 504.400	1	
22	4.130	**Contact** à clé — Gabriel — N° Lucas 31.083 B ...	1	
23	1.506	**Clé** de contact — Gabriel — N° Lucas 312.305 ...	2	
24	1.497	**Patte** d'attache — câblerie de dynamo — N° Lucas 858.229	1	
25	~~9.669~~	**Câblerie** — Complète — N° Lucas 979.440 A. Comprenant les réf. 9, 10, 25, 29 et 39 - Commander 501.845	1	Jusqu'au tracteur 372.809.
	~~2.018~~	**Faisceau** B.T. — N° Lucas 974.362. Comprenant les réf. 26 et 27 . Commander 501.851	1	
	501.845	**Câblerie** — Complète — Gabriel et N° Lucas 826.280. Comprenant les réf. 9, 10, 25, 29 et 39	1	Tracteur 372.810 et suiv.
	501.851	**Faisceau** B.T. — Gabriel et N° Lucas 829.701	1	
26		**Fiche** de borne positive — N° Lucas 238.743	1	
27		**Fiche** de borne d'excitation — N° Lucas 238.742...	1	
28	~~48.796~~	**Bobine** d'allumage — N° Lucas 45.012 B	1	Commander 952.326 M1
	952.326 M1*	**Bobine** d'allumage S.E.V. — N° Std 504.399		
	103.622*	**Goujon** fixation de la bobine	2	
	25 FNHB	**Ecrou**	2	
29	2.019	**Câble** B.T. — bobine au distributeur — N° Lucas 999.107	1	
30	102.313*	**Bougie Champion** L.10 — 14 mm — Non servie ...	4	
	504.193*	**Bougie Marchal** CR 36	4	
	504.194*	**Bougie** A.C. — S 10	4	
	102.314	**Capuchon** de bougie	4	
31	501.297	**Câble** H.T. — longueur 1,50 m	1	
32	1.498	**Attache** de câbles H.T. — N° Lucas 941.834	1	
	107.966	**Patte** d'attache — câblerie de dynamo — N° Lucas 861.609	1	
	107.967	**Patte** d'attache — câblerie de dynamo — N° Lucas 861.610	1	
33		**Embout** de sortie de distributeur — N° Lucas 410.600	5	
		Embout de câble — N° Lucas 185.015	5	
34	~~200.767~~	**Distributeur** Lucas D3 A.N. — N° Lucas 40.243 A	1	Commander 952.319 M1
	952.319 M1*	**Distributeur** S.E.V. (voir fig. 39)	1	
	105.280*	**Goujon** fixation du distributeur	2	
	25 FNHB	**Ecrou**	2	
	25 WLB	**Rondelle** Grower	2	
	25 WFB	**Rondelle** plate	2	
	500.905	**Tournevis** et cale de réglage — N° Lucas 400.935 ...	1	
	115.298	Bouchon de [illegible]		
	115.355	Rotor [illegible]		
	115.356	Les contacts		

FIG. 34 A — ÉQUIPEMENT ÉLECTRIQUE (12 Volts) (suite)

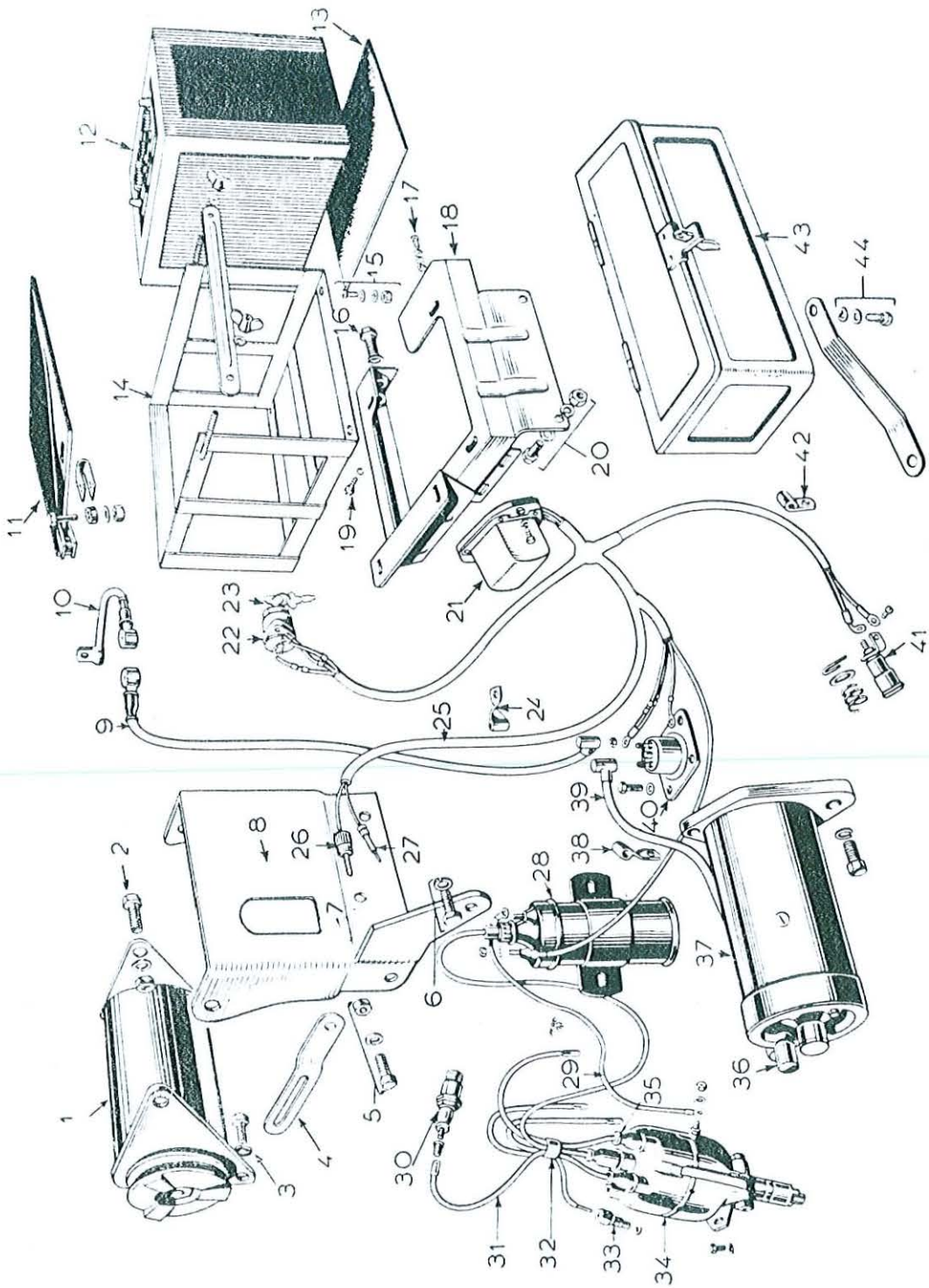

RÉF. N°	PIÈCE N°	DÉSIGNATION	Qté	OBSERVATIONS
		FIG. 34 A - ÉQUIPEMENT ÉLECTRIQUE (suite) **(12 Volts)**		
35	60.314*	**Capuchon** sortie de distributeur	4	
	107.945*	**Capuchon** central	1	
	102.556	**Anti-parasite** — N° Lucas 78.114 A	1	
36	1.499	**Capuchon** câble de démarreur — N° Lucas 858.266	2	
37	~~200.829~~	**Démarreur** Lucas M 35 G Type V 163 — N° Lucas 25.038 B	1	
	952.233 M1	**Démarreur** Ducellier (voir fig. 44)		
	952.327 M1	**Démarreur** Paris-Rhône (voir fig. 45)		
	44 CBH 112 B	**Boulon** fixation démarreur	2	
	44 WLB	**Rondelle** Grower	2	
	WNO 710	**Rondelle** d'étanchéité pour boulon inférieur	1	
38	1.497	**Patte** d'attache — câble de démarreur — N° Lucas 858.229	1	
39	1.957	**Câble** de démarreur — N° Lucas 974.372	1	
40	4.397	**Contacteur** de démar. — Gabriel et N° Lucas 76.418 A	1	
	31 CBH 88 B	**Boulon** fixation du contacteur	4	
	31 WFB	**Rondelle** plate	4	
41	4.493	**Lampe** témoin — Gabriel et N° Lucas 38.075 A ...	1	
42	2.675	**Patte** d'attache — câblerie lampe témoin — N° Lucas 900.277	1	
43	8.701*	**Boîte** d'outils	1	
	1.399*	**Tournevis**	1	
	1.398*	**Barre** de clé à tube	1	
	1.814*	**Clé** à tube — de bougies	1	
	1.449*	**Clé** à tube — de 7/16''	1	
	1.396*	**Clé** à molette	1	
	1.395*	**Clé** à fourches — 5/16'' × 3/8''	1	
	4.161*	**Clé** « FERGUSON »	1	
	59.429*	**Pompe** à graisse	1	
	1.401*	**Pince**		
	2.481	**Clen-Allen** — 5/16''		Jusqu'au tracteur 330.043.
	4.164*	**Manivelle** NL	1	
	2.643*	**Plaque** de retenue de manivelle NL	1	
44	2.398*	**Support** de boîte d'outils	1	
	31 FBH 62 B	**Boulon** du support	1	Jusqu'au tracteur 24.630 (F).
	31 WLB	**Rondelle** Grower	1	
	31 FNHB	**Ecrou**	1	
		NON ILLUSTRÉ		
	25 CBH 87 B	**Boulon** fixation de régulateur	2	Jusqu'au tracteur 327.809.
	25 CBH 75 B	**Boulon** fixation de régulateur	2	Tracteur 327.810 et suiv.
	108.778*	**Support** de régulateur	1	
	25 CNHB	**Ecrou**	2	
	25 WLB	**Rondelle** Grower	2	
	108.751*	**Collier** de serrage	1	
	112.063*	**Collier** de serrage ... ... Fixation de la boîte	1	Tracteur 24.630 (F) et
	44 FBH 212 B	**Boulon** ... ... d'outils sur jambe	2	suivants.
	44 FNHJB	**Ecrou** ... ... de force gauche	2	
	44 WLB	**Rondelle** Grower	2	

FIG. 35 — RADIATEUR ET CAPOT

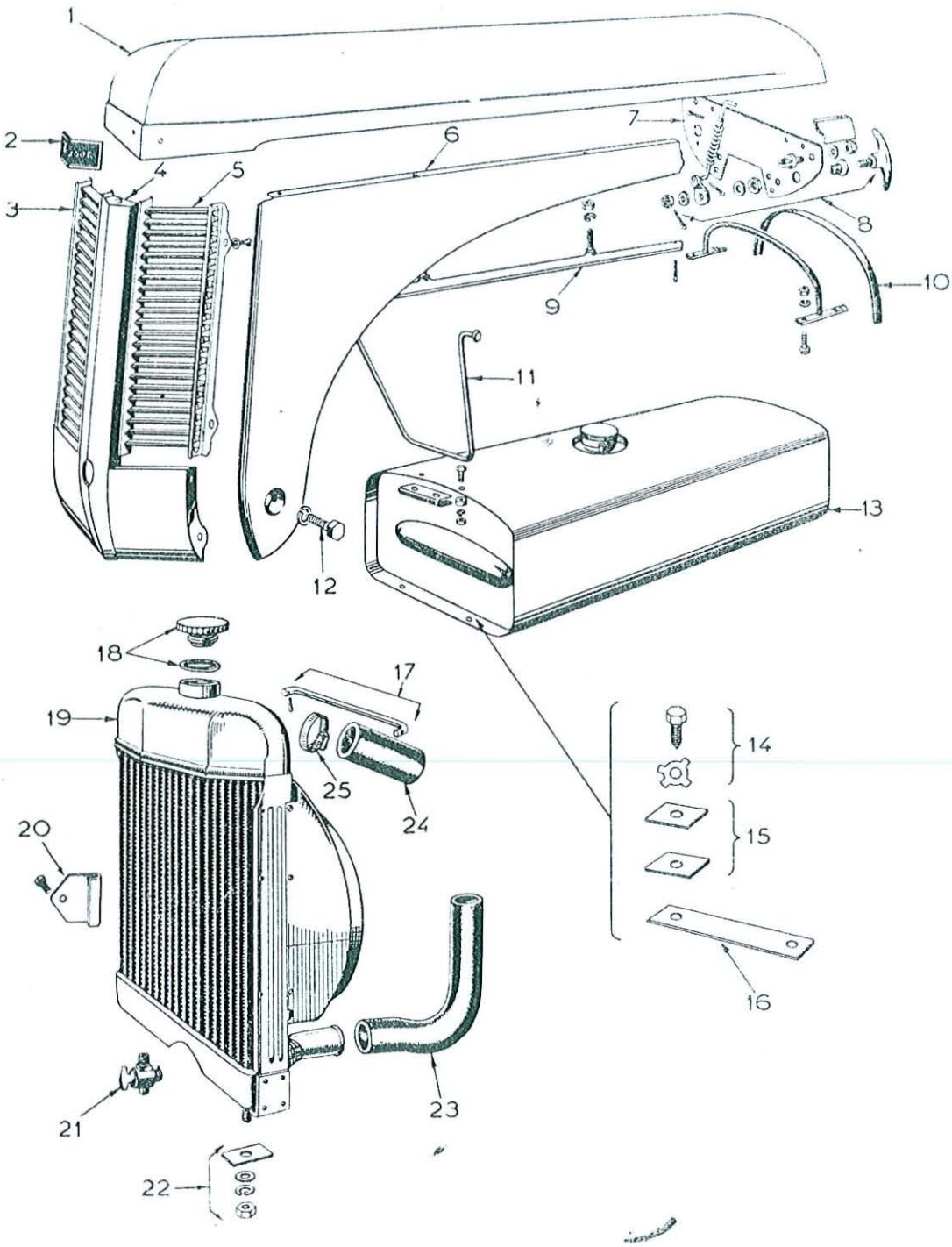

RÉF. N°	PIÈCE N°	DÉSIGNATION	Quantité 80	Quantité 85	OBSERVATIONS
		FIG. 35 — RADIATEUR ET CAPOT			
1	9.507*	**Capot**	1	1	
2	1.415*	**Plaque** du constructeur	1	1	
	1.450*	**Vis** spéciale (N.I.)	2	2	
3	9.524*	**Grille** de calandre gauche — ~~Comprenant~~ :	1	1	
	9.545*	**Support** gauche intérieur — Non servi.			
	9.546*	**Support** droit extérieur — Non servi.			
	9.548*	**Persienne** — Non servie.			
4	9.533*	**Support** central de calandre.	1	1	
5	9.523*	**Grille** de calandre droite — ~~Comprenant~~ :	1	1	
	9.543*	**Support** gauche intérieur — Non servi.			
	9.544*	**Support** droit extérieur — Non servi.			
	9.547*	**Persienne** — Non servie.			
	1.360*	**Vis** fixation grille au support central	8	8	
	16 WLB	**Rondelle** Grower	8	8	
	16 WFB	**Rondelle** plate	8	8	
6	502.921*	**Panneau** gauche du capot	1	1	
	502.920*	**Panneau** droit du capot	1	1	
	31 CBH 50 B	**Boulon** de fixation des panneaux...	4	4	
	31 CNHB	**Ecrou**	4	4	
	31 WLB	**Rondelle** Grower	4	4	
7	7.104	**Cloison** transversale	1		Jusqu'au tract. 200.000.
	7.332*	**Cloison** transversale		1	Tract. 200.001 et suiv.
	44 FBH 112 B	**Boulon** fixation cloison sur carter direction	2	2	
	44 FNHB	**Ecrou**	2	2	
	44 WLB	**Rondelle**	2	2	
8	1.429*	**Poignée** de fermeture — Comprend seulement l'axe 1 430	2	2	
	1.430*	**Axe** de poignée — Non servi séparément.			
	1.431*	**Virole** de poignée	2	2	
	1.432*	**Ecrou** spécial	2	2	
	1.433*	**Levier** gauche	1	1	
	1.434*	**Levier** droit	1	1	
	31 WFB	**Rondelle** plate	2	2	
	31 FNTB	**Ecrou** crénelé	2	2	
	06 PC 50	**Goupille** fendue	2	2	
	4.170*	**Crochet** de fermeture — Complet — gauche	1	1	
	4.171*	**Crochet** de fermeture — Complet — droit. Compr. :	1	1	
	1.435*	**Crochet** gauche			
	1.436*	**Crochet** droit			
	1.437*	**Rondelle** spéciale ... ... non servis			
	1.440*	**Ressort**			
	1.438*	**Ressort**			
	31 WFB	**Rondelle** plate	2	2	
	31 FNTB	**Ecrou** crénelé	2	2	
	06 PC 50	**Goupille** fendue	2	2	

FIG. 35 — RADIATEUR ET CAPOT (suite)

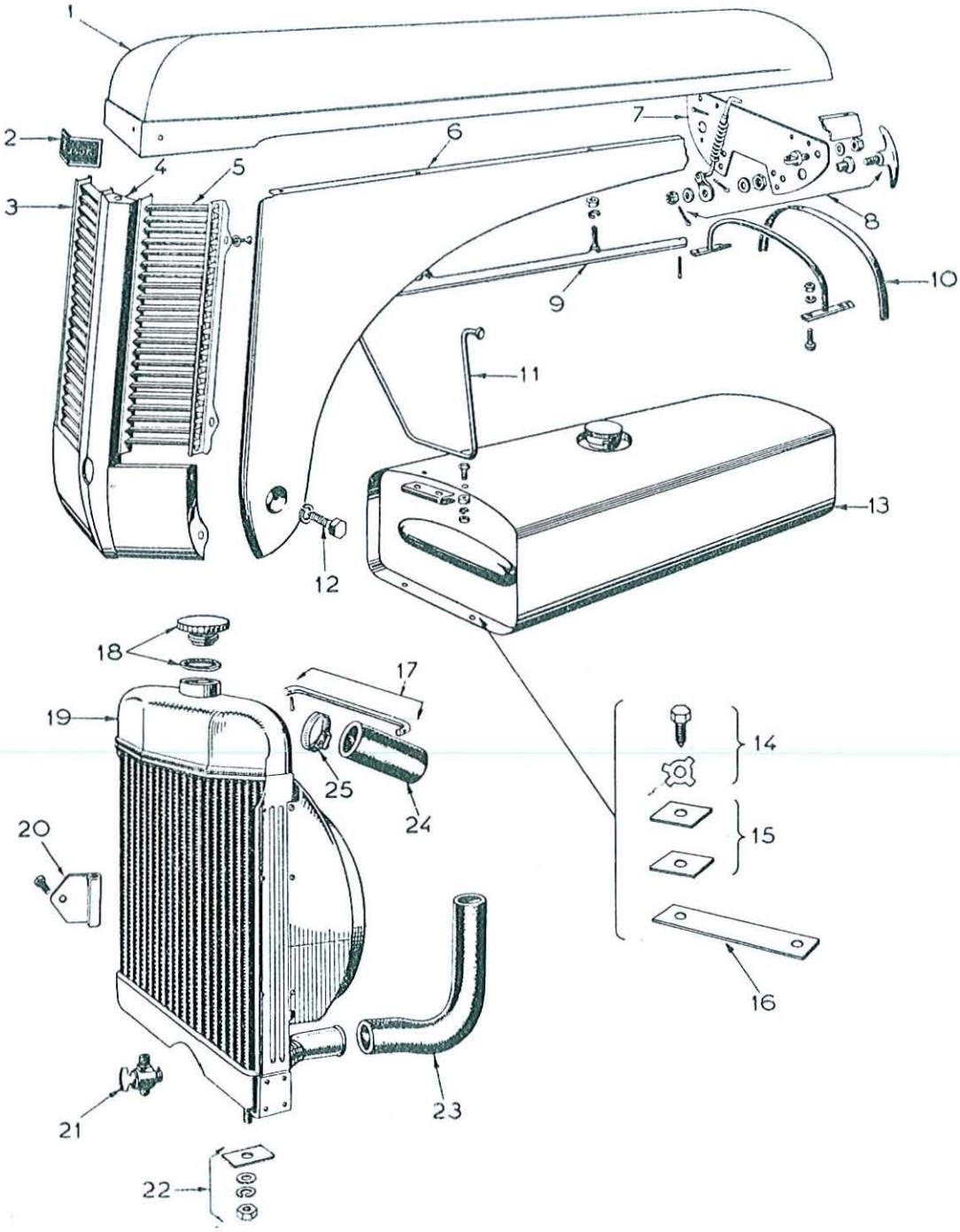

RÉF. N°	PIÈCE N°	DÉSIGNATION	Quantité 80	Quantité 85	OBSERVATIONS
		FIG. 35 — RADIATEUR ET CAPOT (suite)			
8	09 PC 50	**Goupille** fendue	2	2	
	7.093*	**Support** de traverse de capot	1	1	
9	4.167*	**Glissière** de capot	2	2	
	25 CNHB	**Ecrou**	4	4	
	25 WLB	**Rondelle** Grower	4	4	
	12 PC 100	**Goupille** fendue	2	2	
10	8.566*	**Arceau** de renfort du tableau de bord — Comp . :	1	1	
	8.573*	**Arceau** ... ... } non servis séparément			
	1.472*	**Patte** de fixation — droite } non servis séparément			
	1.473*	**Patte** de fixation — gauche } non servis séparément			
	25 CBH 87 B	**Boulon**	4	4	
	25 CNHB	**Ecrou**	4	4	
	25 WLB	**Rondelle** Grower	4	4	
	1.944*	**Garniture** de capot (avec rivets) — Voir fig. 16 ...	1	1	
11	7.108*	**Tringle** de retenue du capot	1	1	
	2.646*	**Patte** d'attache de la tringle	1	1	
	1.424*	**Entretoise**...	2	2	
	25 FBH 87 B	**Boulon**	2	2	
	25 FNHB	**Ecrou**	2	2	
	25 WLB	**Rondelle** Grower	2	2	
	16 FSR 62 B	**Vis** fixation capot — Sur support central	1	1	
	16 WLB	**Rondelle** Grower	1	1	
	16 WFB	**Rondelle** plate	1	1	
	25 CBH 87 B	**Boulon** fixation capot sur panneaux	4	4	
	25 CNHB	**Ecrou**	4	4	
	25 WLB	**Rondelle** Grower	4	4	
12	1.364*	**Vis** de pivotement du capot	2	2	
13	9.623	**Réservoir** d'essence — Comprenant 1.897	1	1	Jusqu'au tract. 200.000.
	4.477*	**Réservoir** d'essence — Comprenant 1.897		1	Tract. 200.001 et suiv.
	1.564	**Bouchon** de réservoir (modèle à bayonnette)	1		Jusqu'au tract. 25.000.
	1.897*	**Bouchon** de réservoir (modèle fileté)	1	1	Tracteur 25.001 et suiv.
14	2.491	**Boulon** de fixation du réservoir ... } Indifféremment	4	4	
	2.679*	**Boulon** de fixation du réservoir ... } Indifféremment	4	4	
	1.900*	**Frein** de boulon	4	4	
15	2.131*	**Plaque** de serrage	4	4	
	2.130*	**Garniture** caoutchouc de la plaque	4	4	
16	2.129*	**Garniture** caoutchouc du réservoir	2	2	
17	1.567*	**Tringle** de retenue du radiateur	1	1	
	09 PC 50	**Goupille** fendue	1	1	
	31 WFB	**Rondelle** plate	S.B.	S.B.	

FIG. 35 — RADIATEUR ET CAPOT (suite)

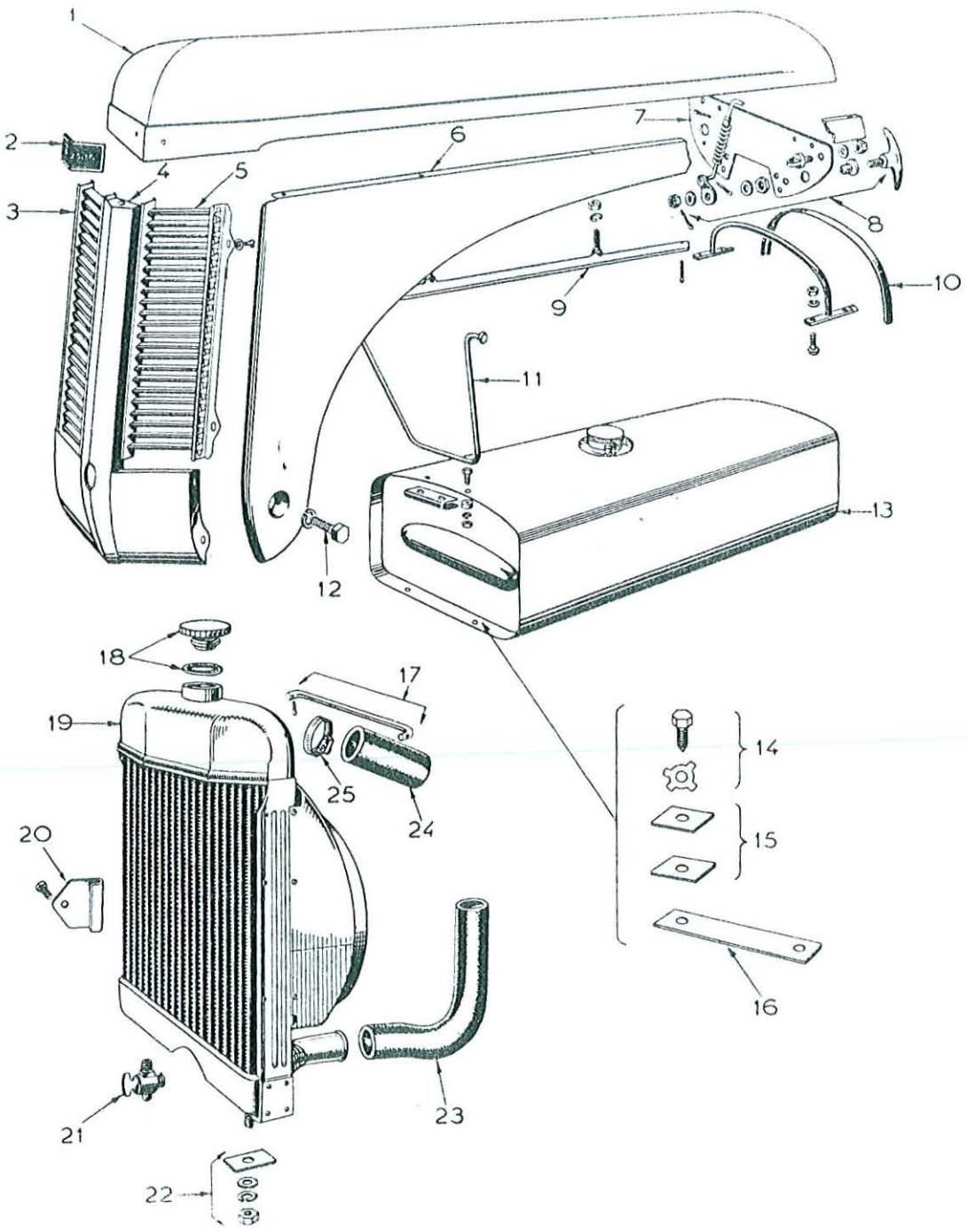

RÉF. N°	PIÈCE N°	DÉSIGNATION	Quantité 80	Quantité 85	OBSERVATIONS
		FIG. 35 — RADIATEUR ET CAPOT (suite)			
18	4.153*	**Bouchon** du radiateur	1	1	
	1.940*	**Joint** du bouchon de radiateur	1	1	
19	9.583*	**Radiateur**	1	1	
	9.582	**Manche** d'air — Complète. Comprenant 1.809, 9.571 et **Vis** Parker	1	1	Jusqu'au tract. 200.000.
	1.809	**Plaque** d'obturation (voir réf. 20)	1	1	
	9.571	**Manche** d'air ... ... / **Vis** Parker ... ... } non servies séparément			
	9.686*	**Manche** d'air		1	Tracteur 200.001 et suiv.
	1.941*	**Vis** fixation manche et plaque	7	7	
	4.153*	**Bouchon** de radiateur (voir fig. 18)	1	1	
	2.183*	**Robinet** de vidange (voir fig. 21)...	1	1	
20	1.809	**Plaque** de la manche d'air	1	1	Jusqu'au tract. 200.000.
	1.941*	**Vis** fixation de la manche d'air	7	7	
21	2.183*	**Robinet** de vidange...	1	1	
22	1.334*	**Boulon** fixation de radiateur...	2	2	
	44 CNHB	**Ecrou**	2	2	
	44 WLB	**Rondelle** Grower	2	2	
	1.338*	**Garniture**	2	2	
	44 WFHB	**Rondelle** plate	2	2	
23	7.126*	**Durite** inférieure	1	1	
24	1.568*	**Durite** supérieure	1	1	
25	2.071*	**Collier** de durite	2	2	
	2.072*	**Collier** de durite	2	2	

FIG. 36 — ESSIEU AVANT

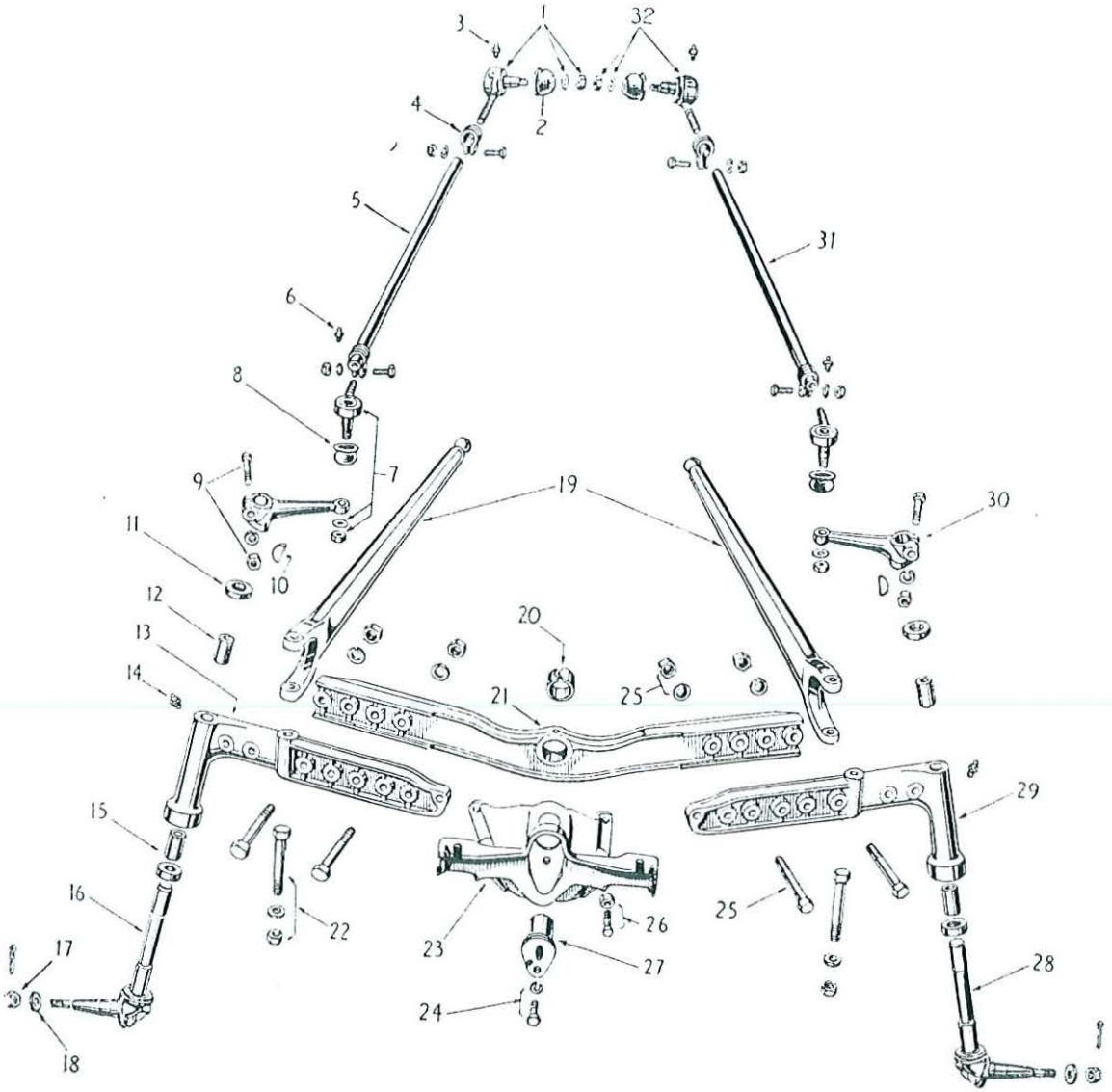

RÉF. N°	PIÈCE N°	DÉSIGNATION	Quantité 80	Quantité 85	OBSERVATIONS
		FIG. 36 — ESSIEU AVANT			
1	1.454*	**Articulation** à rotule AR droite — Alternative avec 1.979, comprenant :	1	1	
	50 FNHJB	**Ecrou**	1	1	
	25 SLF	**Graisseur**	1	1	
	1.886*	**Protège-rotule** caoutchouc	1	1	
	50 WFB	**Rondelle** plate (non comprise dans l'ensemble) ...	1	1	
	1.979	**Articulation** à rotule AR droite	1	1	
	50 FNHJB	**Ecrou**	1	1	
	25 SLF	**Graisseur**	1	1	
	1.923	**Protège-rotule** caoutchouc	1	1	
	50 WFB	**Rondelle** (non comprise dans l'ensemble)	1	1	
2	1.886*	**Protège-rotule** caoutchouc ... ... } Voir réf. 1	1	1	
	1.923	**Protège-rotule** caoutchouc ... ... } Voir réf. 1			
3	25 SLF	**Graisseur** d'articulation	2	2	
4	1.181*	**Collier** de barre de direction } Utilisés avec 7.050, 7.051, 7.229 et 7.230	4	4	
	31 FBH 150 B	**Boulon** de colloer ... ... } Utilisés avec 7.050, 7.051, 7.229 et 7.230			
	1.984	**Collier** de barre de direction } Utilisés avec 7.191 et 7.192	4	4	
	31 FBH 125 B	**Boulon** de collier ... ... } Utilisés avec 7.191 et 7.192	4	4	
	31 FNHB	**Ecrou**	4	4	
	31 WLB	**Rondelle** Grower	4	4	
5	7.050*	**Barre** de direction droite — Complète avec articulations et colliers	1	1	
	7.192	**Barre** de direction droite ... ... } Plus servies			
	7.229	**Barre** de direction droite ... ... } Plus servies			
6	25 SLF	**Graisseur** d'articulation	2	2	
7	1.156*	**Articulation** à rotule AV — alternative avec 1.978, Comprenant :	2	2	
	50 FNHJB	**Ecrou**	2	2	
	25 SLF	**Graisseur**	2	2	
	1.887*	**Protège-rotule** caoutchouc	2	2	
	1.888*	**Circlip**	2	2	
	50 WFB	**Rondelle** plate (non comprise dans l'ensemble) ...	2	2	
	1.978	**Articulation** à rotule AV — alternative avec 1.156. Comprenant :	2	2	
	50 FNHJB	**Ecrou**	2	2	
	25 SLF	**Graisseur**	2	2	
	1.923	**Protège-rotule** caoutchouc	2	2	
	50 WFB	**Rondelle** plate (non comprise dans l'ensemble) ...	2	2	
8	1.887*	**Protège-rotule** caoutchouc ... ... } Voir réf. 7	2	2	
	1.888*	**Circlip** (non illustré) ... ... } Voir réf. 7	2	2	
	1.923	**Protège-rotule** caoutchouc ... ... } Voir réf. 7	2	2	

FIG. 36 — ESSIEU AVANT (suite)

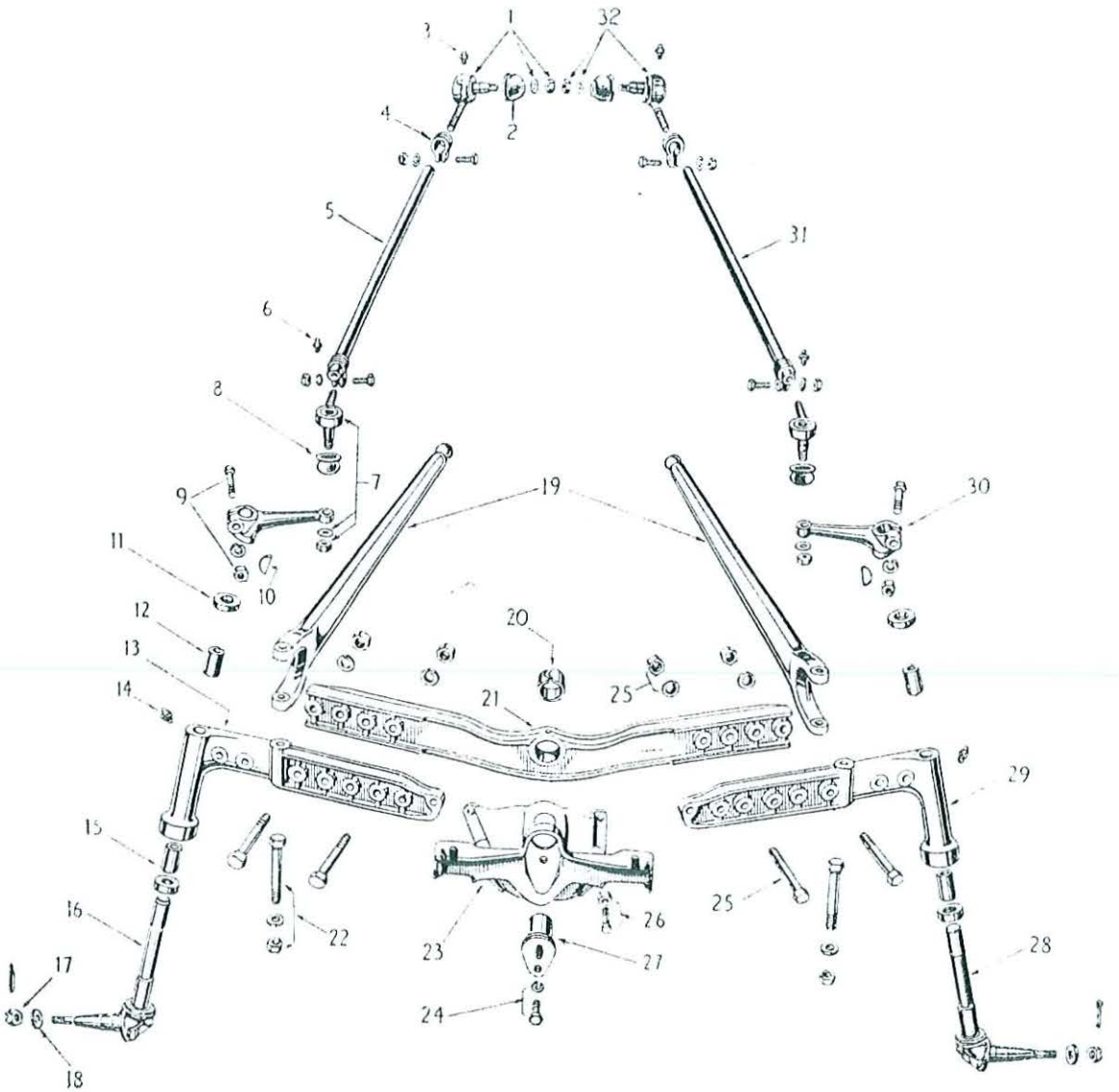

FIG. 36 — ESSIEU AVANT (suite)

RÉF. N°	PIÈCE N°	DÉSIGNATION	Quantité 80	Quantité 85	OBSERVATIONS
9	4.396*	**Bras** de pivotement	1	1	
	44 FBH 262 B	**Boulon**	1	1	
	44 FNHB	**Ecrou**	1	1	
	44 WLB	**Rondelle**	1	1	
10	1.476*	**Clavette** Woodruff	2	2	
11	1.509*	**Bague** d'étanchéité de pivot	2	2	
12	1.128*	**Bague** de pivot de fusée	4	4	
13	8.512*	**Support** de fusée droit — Complet. Comprenant :	1	1	
	8.514*	**Support** de fusée — Non servi séparément.			
	1.128*	**Bague**	2	2	
14	12 PLF	**Graisseur**	2	2	
15	195.175 M1	**Roulement** butée de pivot	2	2	
16	8.517	**Fusée** droite	1		Jusqu'au tract. 49.998 et de 52.497 à 52.566.
	7.223*	**Fusée** droite	1	1	Tract. 49.999 à 52.496 et 52.567 et suivants.
17	1.165*	**Ecrou** crénelé de fusée	2	2	
	16 PC 125	**Goupille** fendue	2	2	
18	1.126*	**Rondelle** de serrage des roulements	2	2	
19	7.055*	**Jambe** de force	2	2	
20	1.127*	**Bague** de l'axe d'essieu	1	1	
21	8.506*	**Essieu** central — Complet. Comprenant :	1	1	
	8.516*	**Essieu** — Non servi séparément.			
	1.127*	**Bague** (voir réf. 20)	1	1	
22	62 FBH 531 B	**Boulon** fixation de tirant	2	2	
	62 FNHB	**Ecrou**	2	2	
	62 WFHB	**Rondelle** plate	2	2	
23	8.703*	**Support** AV moteur et radiateur	1	1	
24	110.620*	**Boulon** d'axe d'essieu	1	1	
	50 WFHB	**Rondelle** plate	1	1	
	50 FNTB	**Ecrou** crénelé	1	1	
	16 PC 100	**Goupille** fendue	1	1	
25	62 FBH 300 B	**Boulon** fixation support de fusée	4	4	
	62 FNHB	**Ecrou**	4	4	
	62 WLB	**Rondelle** plate	4	4	

FIG. 36 — ESSIEU AVANT (suite)

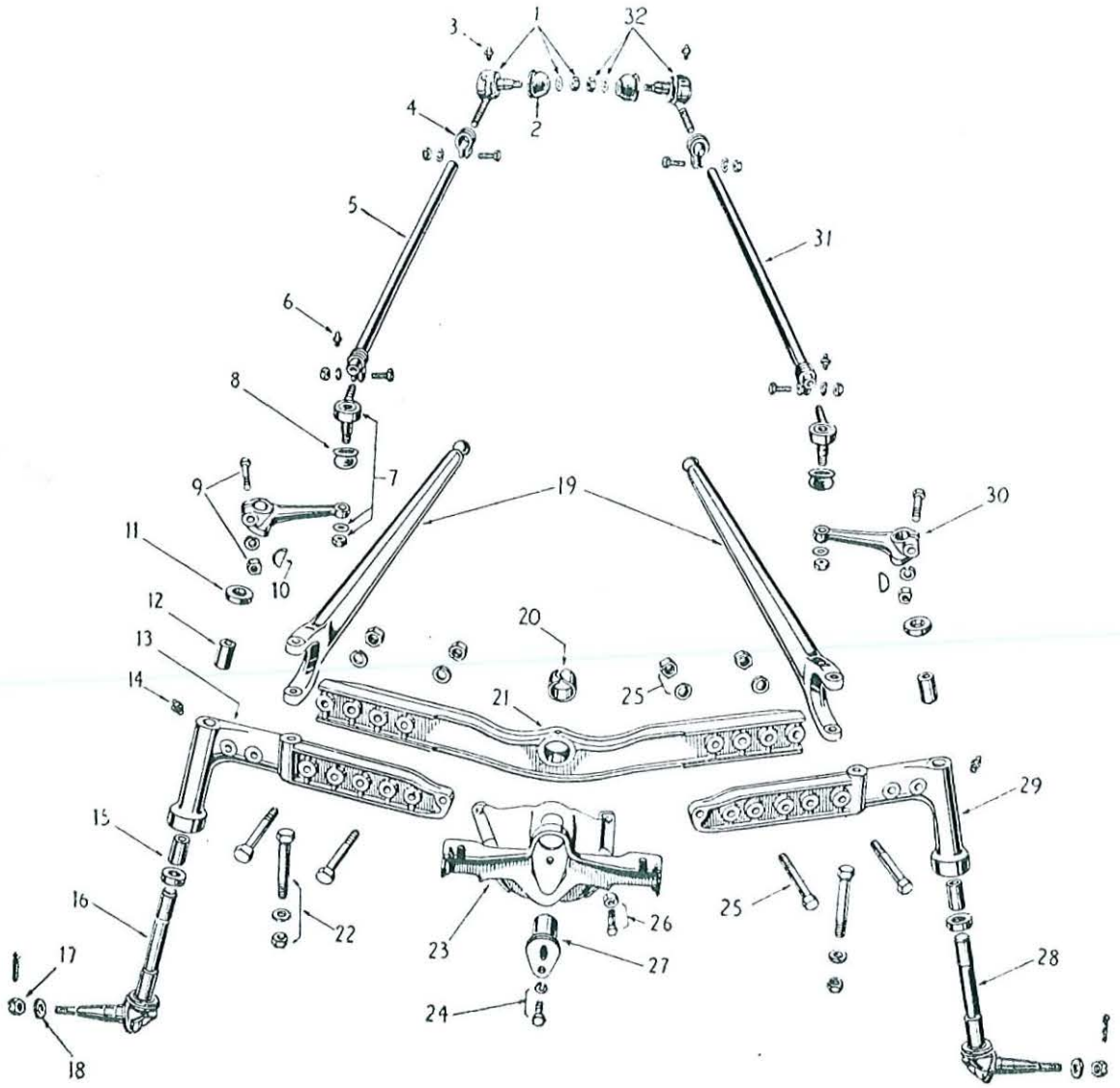

RÉF. N°	PIÈCE N°	DÉSIGNATION	Quantité 80	Quantité 85	OBSERVATIONS
		FIG. 36 — ESSIEU AVANT (suite)			
26	62 FBH 200 B	**Boulon** fixation bloc moteur au support	4	4	
	62 FNHB	**Ecrou**	4	4	
	62 WLB	**Rondelle** Grower	4	4	
	44 FBH 162 B	**Boulon** ... ... } fixation bloc moteur au support	1	1	
	44 FBH 212 B	**Boulon** ... ... } fixation bloc moteur au support	1	1	
	44 FNHB	**Ecrou**	2	2	
	44 WLB	**Rondelle** Grower	2	2	
27	1.569*	**Axe** d'essieu	1	1	
28	8.518	**Fusée** gauche	1		Jusqu'au tract. 49.998 et 52.497 à 52.566.
	7.224*	**Fusée** gauche	1	1	Tract. 49.999 à 52.496 et 52.567 à 129.779.
29	8.513*	**Support** de fusée gauche — Complet. Comprenant :	1	1	
	8.515*	**Support** de fusée — Non servi séparément.			
	1.128*	**Bague**	2	2	
30	4.396*	**Bras** de pivotement...	1	1	
	44 FBH 262 B	**Boulon**	1	1	
	44 FNHB	**Ecrou**	1	1	
	44 WLB	**Rondelle** Grower	1	1	
31	7.051*	**Barre** de direction gauche — Complète — avec articulations et colliers	1	1	
	7.191	**Barre** de direction gauche ... ... } plus servies			
	7.230	**Barre** de direction gauche ... ... } plus servies			
32	1.455*	**Articulation** à rotule AR gauche — Comprenant :	1	1	
	50 FNHJB	**Ecrou**	1	1	
	25 SLF	**Graisseur**	1	1	
	1.886*	**Protège-rotule**	1	1	
	50 WFB	**Rondelle** plate (non comprise dans l'ensemble) ...	1	1	

FIG. 37 — MOYEU AVANT ET FUSÉE

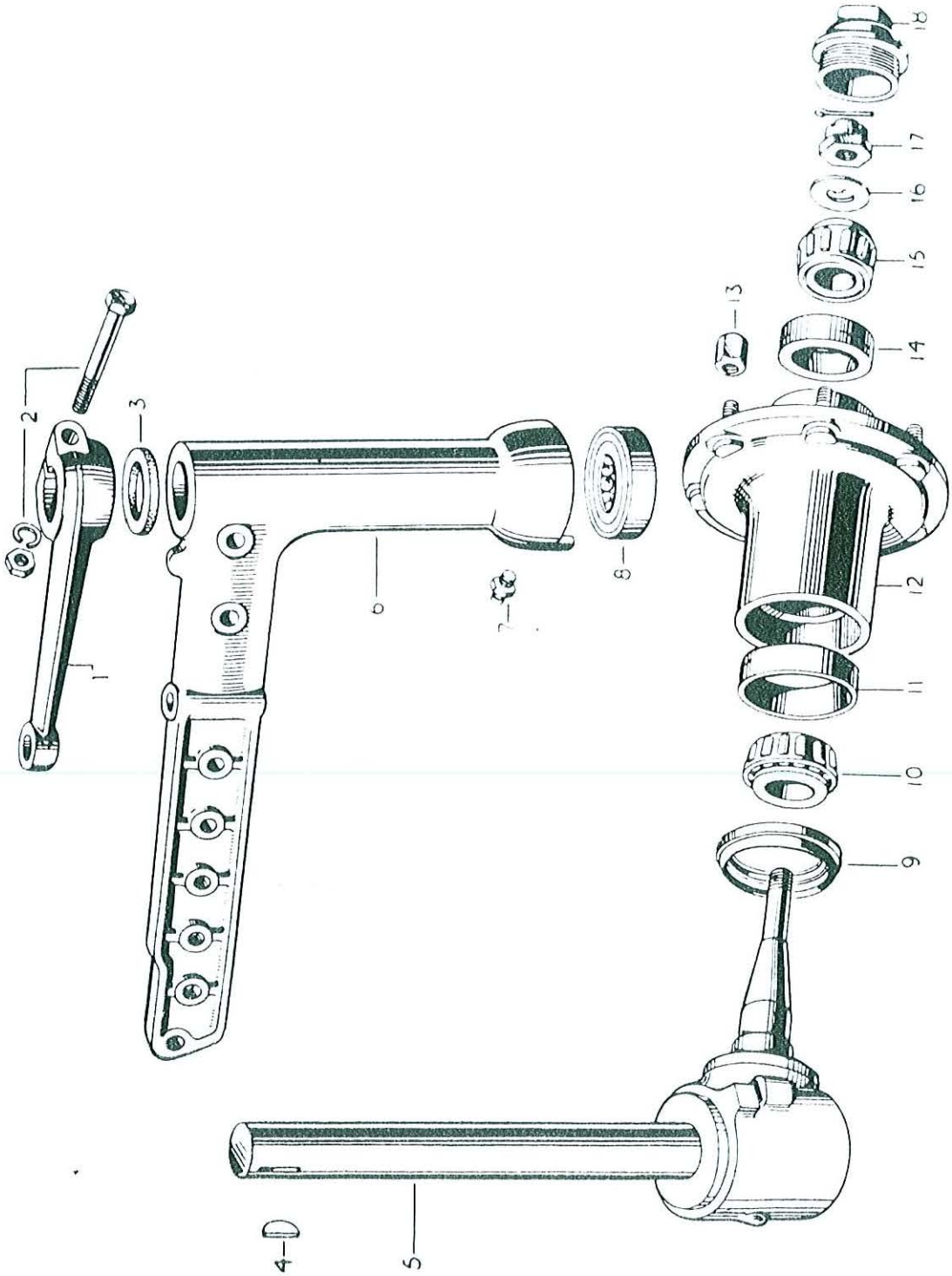

FIG. 37 — MOYEU AVANT ET FUSÉE

RÉF. N°	PIÈCE N°	DÉSIGNATION	Qte	OBSERVATIONS
1	4.396*	**Bras** de pivotement	2	
2	44 FBH 262 B	**Boulon** de bras	2	
	44 FNHB	**Ecrou**	2	
	44 WLB	**Rondelle**	2	
3	1.509*	**Bague** d'étanchéité	2	
4	1.476*	**Clavette** Woodruff	2	
5	8.517	**Fusée** droite	1	Jusqu'au tracteur 49.998 et 52.497 à 52.566.
	7.223*	**Fusée** droite		Tracteur 49.999 à 52.496 et 52.567 et suivants.
	8.518	**Fusée** gauche	1	Voir remarque 8.517.
	7.224*	**Fusée** gauche	1	Voir remarque 7.223.
6	8.512*	**Support** de fusée — droit — Complet. Comprenant :	1	
	8.514	**Support** de fusée — Non servi.		
	1.128*	**Bague**	2	
	8.513*	**Support** de fusée gauche — Complet. Comprenant :	1	
	8.515	**Support** de fusée — Non servi.		
	1.128*	**Bague**	2	
7	12 PLF	**Graisseur**	2	
8	195.175 M1*	**Roulement** butée de pivot	2	
9	105.334*	**Bague** d'étanchéité	2	
10	753 402 M1	**Cône** de roulement intérieur } Non servi séparém. Commander roulement complet ...	2	
11	850 551 X1	**Cuvette** de roulement intérieur	2	
12	7.117	**Moyeu** de roue AV — Complet. Comprenant :... ...	2	Voir remarque 8.517.
	7.049	**Moyeu** — Non servi.		
	1.120*	**Boulon** de roue AV	12	
	1.150*	**Bouchon** de niveau d'huile (N.I.)	2	
	7.188*	**Moyeu** de roue AV — Complet. Comprenant : ...	2	Voir remarque 7.223.
	7.186*	**Moyeu** — Non servi.		
	1.120*	**Bouchon** de roue AV	12	
	1.150*	**Bouchon** de niveau d'huile (N.I.)	2	
13	1.976*	**Ecrou** de boulon de roue AV	12	
14	750 127 M1	**Cuvette** de roulement extérieur	2	
15	750 552 M1	**Cône** de roulement extérieur	2	
16	1.126*	**Rondelle** de serrage des roulements	2	
17	1.165*	**Ecrou** crénelé de fusée	2	
	16 PC 125	**Goupille** fendue	2	
18	1.121*	**Bouchon** de roue AV	2	
	1.920*	**Joint** du bouchon	2	
	1.850.224 M91*	**Roulement** intérieur — Complet	2	Voir remarque 7.223.
	150.662 M11*	**Roulement** extérieur — Complet	2	
	1.850.364 M91	**Roulement** intérieur — Complet	2	Voir remarque 8.517.
	1.850.365 M91	**Roulement** extérieur — Complet	2	

FIG. 38 — ÉCHAPPEMENT

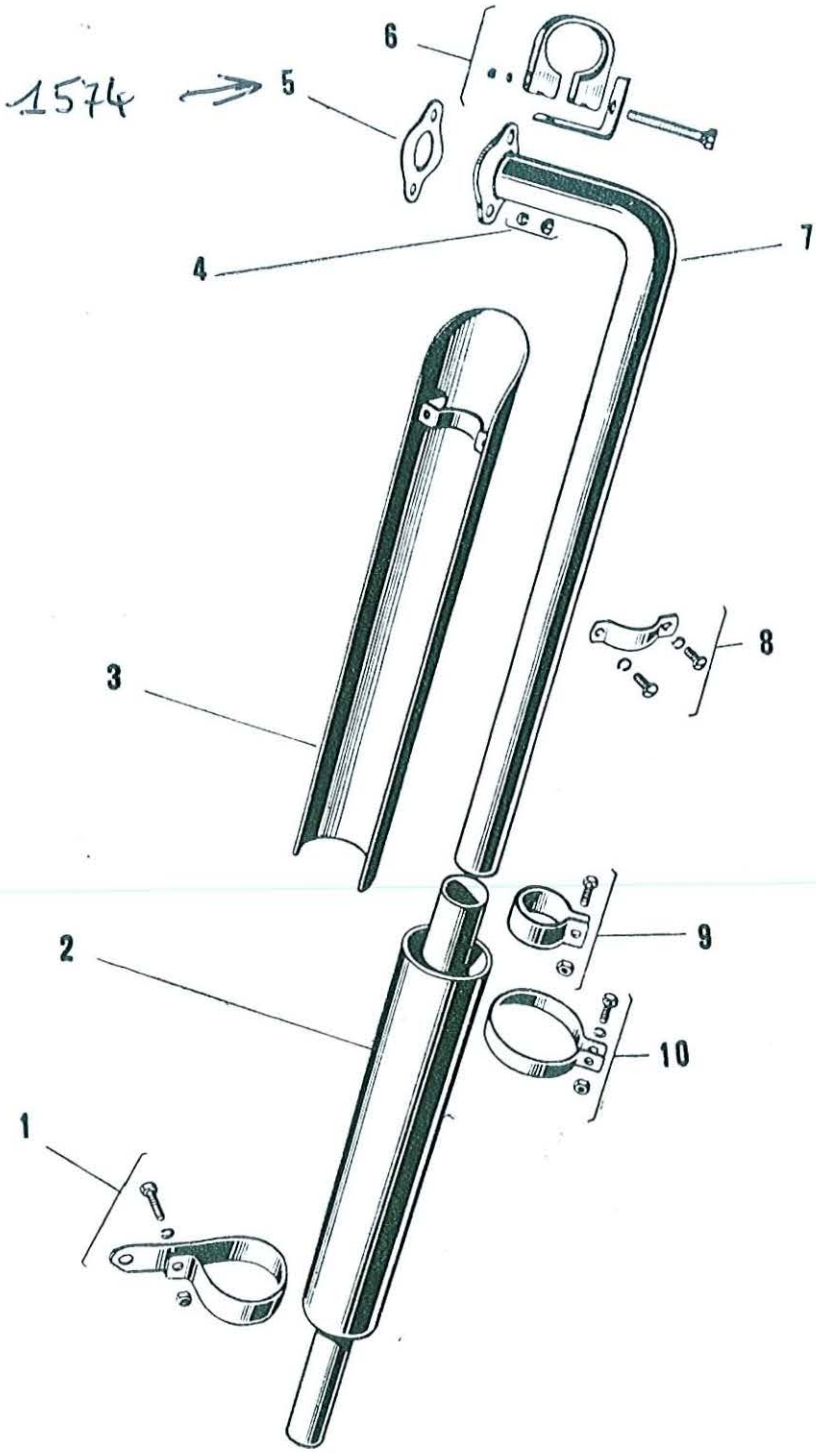

RÉF. N°	PIÈCE N°	DÉSIGNATION	Qté	OBSERVATIONS
		FIG. 38 — ÉCHAPPEMENT		
1	4.111*	**Collier** fixation du silencieux	1	Tracteurs TE 20.
	503.036*	**Collier** fixation du silencieux (ancien montage) ...	1	Tracteurs FF 30.
	504.462*	**Collier** fixation du silencieux (nouveau montage - silencieux avancé)	1	Tracteurs FF 30.
	504.463*	**Patte** fixation du collier 504.462	1	
	31 CBH 100 B	**Boulon**	1	
	31 CNHB	**Ecrou**	1	
	31 WLB	**Rondelle**	1	
2	504.461*	**Silencieux** d'échappement	1	
3	8.561*	**Tôle** protection d'échappement	1	
4	56.675*	**Ecrou** fixation tuyau d'échappement	2	
	38 WLB	**Rondelle** Grower	2	
5	~~1.574*~~	**Joint** du tuyau d'échappement	1	
6	1.954*	**Patte** d'attache du tuyau	1	
	59.027*	**Bride** du tuyau d'échappement	1	
	31 CBH 238 B	**Boulon**	1	
	31 CNHB	**Ecrou**	1	
	31 WFB	**Rondelle**	1	
7	8.584	**Tuyau** d'échappement	1	Jusqu'au tracteur 200.000.
	8.756*	**Tuyau** d'échappement	1	Tracteur 200.001 et suiv.
	504.114*	**Tuyau** d'échappement long	1	Tracteurs FF 30.
	504.465*	**Tuyau** d'échappement court (silencieux avancé) ...	1	
8	1.276*	**Bride** de fixation de tôle protectrice	1	
	25 CRS 62 B	**Vis**	2	
	25 WLB	**Rondelle** Grower	2	
9	1.277*	**Collier** de serrage du silencieux	1	
	25 CBH 100 B	**Boulon**	1	
	25 CNHB	**Ecrou**	1	
	25 WLB	**Rondelle** Grower	1	
10	1.383*	**Collier** de serrage de la tôle protectrice	1	
	25 CBH 100 B	**Boulon**	1	
	25 CNHB	**Ecrou**	1	
	25 WLB	**Rondelle** Grower	1	

FIG. 39 — DISTRIBUTEUR S.E.V.

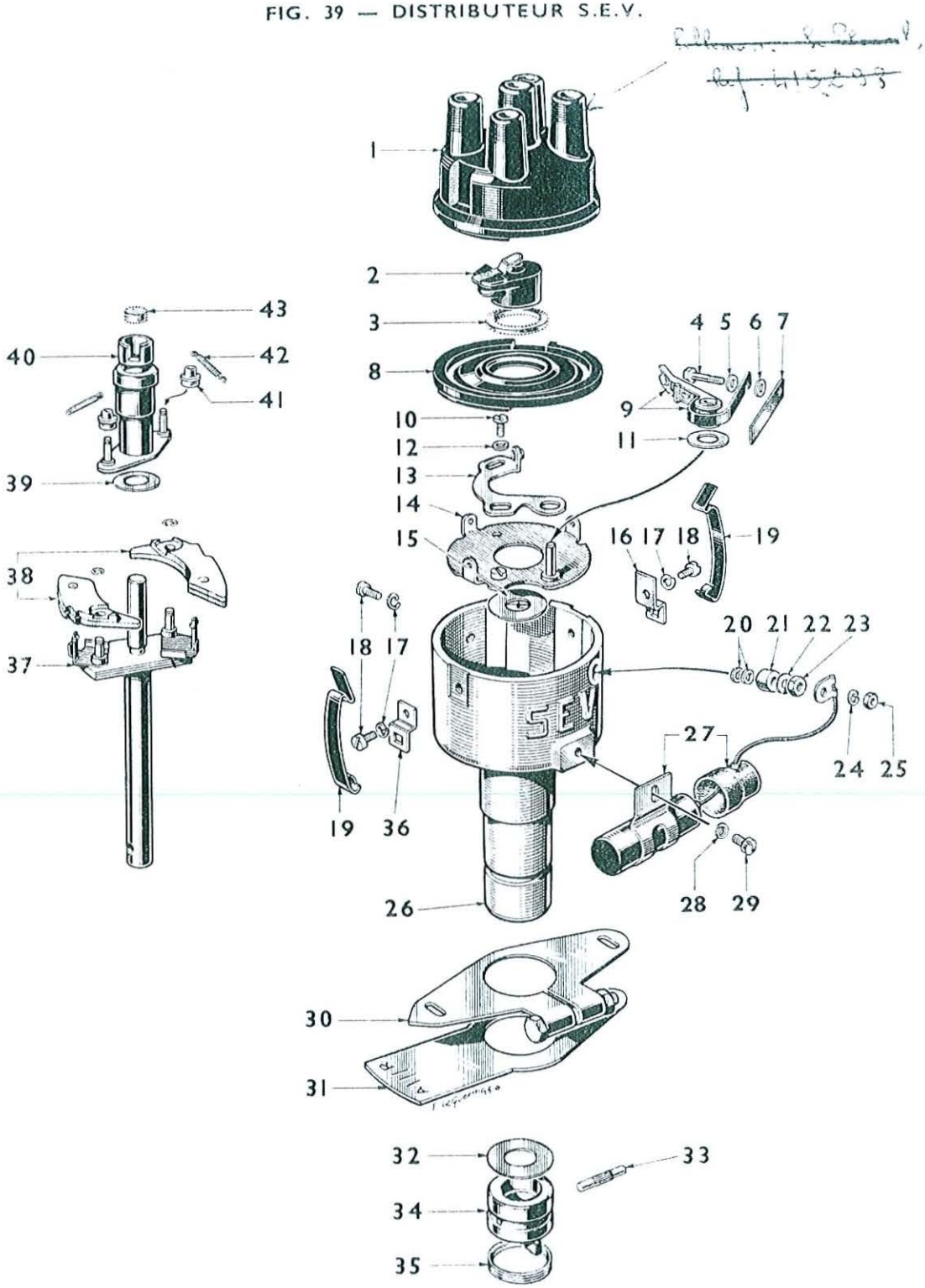

RÉF. N°	PIÈCE N°	DÉSIGNATION	Qté	OBSERVATIONS
		FIG. 39 — DISTRIBUTEUR S.E.V.		
	952.319 M1 *	**Distributeur** — Complet — N° Std 504.197		
1	1.801.356 M1	**Chapeau** de distributeur — N° Std 504.198	1	
2	1.801.358 M1	**Doigt** de distributeur — N° Std 504.200	1	
3	1.801.363 M1	**Rondelle** feutre — Non servie séparément — N° Std 504.205	1	
	1.801.375 M91	**Borne complète** — Comprenant les réf. 4 à 7 et 20 à 25 — N° Std 504.237	1	
4	1.801.376 M1	**Vis** de borne — N° Std 504.225	1	
5	1.801.373 M1	**Rondelle** plate — N° Std 504.223...	1	
6	1.801.377 M1	**Rondelle** isolante — N° Std 504.227	1	
7	1.801.378 M1	**Plaquette** isolante — N° Std 504.228	1	
8	1.801.357 M1	**Protecteur** pare-poussière — N° Std 504.199	1	
	1.801.368 M91	**Rupteur** — Complet. Comprenant les réf. 9 et 13 — N° Std 504.299	1	
9	1.801.370 M1	**Levier** de rupteur — N° Std 504.221	1	
10	1.801.372 M1	**Vis** de fixation du support de contact fixe — N° Std 504.222	1	
11	1.801.374 M1	**Rondelle** isolante — N° Std 504.224	1	
12	1.801.373 M1	**Rondelle** plate — N° Std 504.223...	1	
13	1.801.369 M1	**Support** de contact fixe — N° Std 504.220	1	
	1.801.367 M91	**Socle** de rupteur — Complet. Comprenant les réf. 14, 12, 11, 10 et 504.299 — N° Std 504.218	1	
14	1.801.371 M1	**Socle** de rupteur — N° Std 504.219	1	
15	1.801.390 M1	**Rondelle** de calage — N° Std. 504.236	1	
16	1.801.396 M1	**Patte** d'attache du crochet — N° Std 504.216	1	
17	330.183 X1	**Rondelle** Grower — N° Std 503.041	3	
18	1.801.386 M1	**Vis** de fixation de patte d'attache — N° Std 504.217 ...	3	
19	1.801.384 M1	**Crochet** du chapeau de distributeur — N° Std 504.214	2	
20	1.801.379 M1	**Rondelle** isolante — N° Std 504.229	2	
21	1.801.380 M1	**Canon** isolant — N° Std 504.230	1	
22	36.210 X	**Rondelle** plate	1	
23	1.801.381 M1	**Ecrou** — N° Std 504.231	1	
24	330.183 X1	**Rondelle** Grower — N° Std 503.041	1	
25	1.801.382 M1	**Ecrou** — N° Std 504.232	1	
26	1.801.383 M1	**Corps** du distributeur — N° Std 504.213	1	
27	1.801.387 M1	**Condensateur** — N° Std 504.233	1	
28	330.183 X1	**Rondelle** Grower — N° Std 503.041	1	
29	1.801.391 M1	**Vis** de fixation du condensateur — N° Std 504.238 ...	1	
30	1.801.388 M1	**Plaque support** avec boulon — Complet — N° Std 504.234	1	
31	1.801.389 M1	**Plaque** de calage — N° Std 504.235	1	
32	1.801.392 M1	**Rondelle** de jeu — N° Std 504.209	1	
33	1.801.394 M1	**Goupille** d'embout — N° Std 504.211	1	
34	1.801.393 M1	**Embout** d'entraînement — N° Std 504.210	1	
35	1.801.395 M1	**Jonc** d'arrêt de la goupille — N° Std 504.212	1	
36	1.801.385 M1	**Patte** d'attache et d'orientation — N° Std 504.215 ...	1	
37	1.801.366 M1	**Arbre** de commande — N° Std 504.208	1	
38	1.801.364 M1	**Masselotte** d'avance — N° Std 504.206	2	
39	1.801.362 M1	**Rondelle** de friction — N° Std 504.204	1	
40	1.801.360 M1	**Came** — N° Std 504.202	1	
41	1.801.361 M1	**Galet** — N° Std 504.203	2	
42	1.801.365 M1	**Ressort** de masselotte — N° Std 504.207	2	
43	1.801.359 M1	**Bouchon** feutre — N° Std 504.201	1	

FIG. 40 — ÉCLAIRAGE

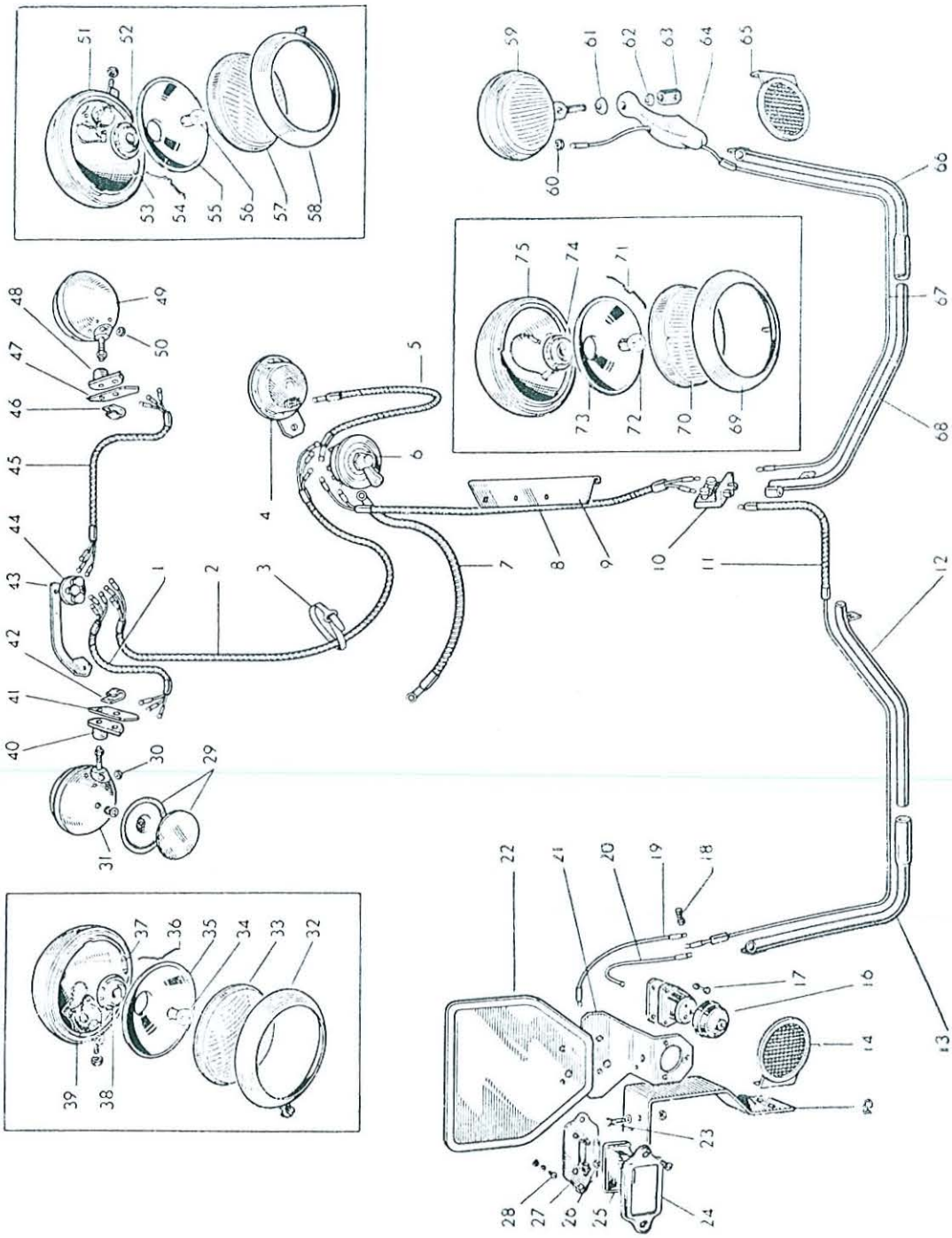

RÉF. N°	PIÈCE N°	DÉSIGNATION	Qté	OBSERVATIONS
		FIG. 40 — ÉCLAIRAGE		
	951.201 M91 *	**Eclairage** — Complet	1	
1	950.216 M1	**Câble** phare gauche, relais 3 bornes	1	
2	950.220 M1	**Câble** relais trois bones, commutateur	1	
3	950.217 M1	**Attache** de gaine sur durite	2	
4	952.096 M1	**Avertisseur**	1	Alternative
	952.298 M1	**Avertisseur** Ferson	1	
	952.099 M1	**Patte** de support d'avertisseur	1	
5	950.225 M1	**Câble** avertisseur, commutateur	1	
	950.295 M1	**Patte** d'attache au départ du commutateur	1	
6	950.222 M1	**Commutateur**...	1	
	950.223 M1	**Fusible** — 20 A	2	
7	950.224 M1	**Câble** alimentation du commutateur	1	
8	950.227 M1	**Câble** commutateur, relais 2 bornes	1	
9	950.228 M1	**Tôle** de protection sur boîte de vitesses	1	
10	950.229 M1	**Relais** deux bornes	1	
	1.800.065 M1	**Bouton** moleté	2	
11	950.230 M1	**Câble** relais 2 bornes, relais AR double borne ...	1	
12	950.233 M1	**Tube** de protection AR sur pont, côté gauche	1	
13	950.752 M1	**Tube** de protection AR sur aile, côté gauche	1	
14	952.155 M1	**Catadioptre** côté gauche	1	
15	950.247 M1	**Support principal** AR sur aile gauche	1	
16	950.245 M1	**Prise** caoutchouc — Comprenant :	1	
	1.800.057 M1	**Prise** mâle	1	
	1.800.250 M1	**Socle** femelle	1	
	1.800.054 M1	**Contreplaque**...	1	
17	338.096 X1	**Vis** d'assemblage	3	
	36.239 X	**Ecrou**	3	
18	950.238 M1	**Relais** double borne — Comprenant :	1	
	1.800.064 M1	**Axe** 4/17 mm — Entretoise	1	
	1.800.065 M1	**Bouton** moleté	2	
19	950.240 M1	**Câble** relais double borne, lanterne	1	
20	950.239 M1	**Câble** relais double borne, prise	1	
21	950.246 M1	**Support** plaque de police et prise	1	
22	950.243 M1	**Plaque** de police	1	
23	338.080 X1	**Vis** d'assemblage — Support de prise, sup. principal	1	
	338.081 X1	**Ecrou** cadmié	1	
	951.819 M91	**Lanterne** — Complète. Comprenant les réf. 24 à 27	1	
24	1.601.003 M1	**Monture**	1	
	338.082 X1	**Vis**	2	
25	1.800.916 M1	**Verre**	1	
26	950.831 M1	**Lampe** navette	1	
27	1.800.051 M1	**Contreplaque**...	1	
	1.800.901 M1	**Joint** (N.I.)non compris dans l'ensemble lanterne...	1	
28	338.075 X1	**Vis** lanterne sur plaque de police	2	
	36.131 X	**Ecrou** lanterne sur plaque de police	2	
29	950.209 M1	**Rétroviseur** — Complet. Comprenant :	1	
	1.800.009 M1	**Miroir**	1	
	1.800.010 M1	**Monture** caoutchouc	1	
	1.800.011 M1	**Vis** tête ronde	1	
	1.800.012 M1	**Rondelle** plate	1	

FIG. 40 — ÉCLAIRAGE (suite)

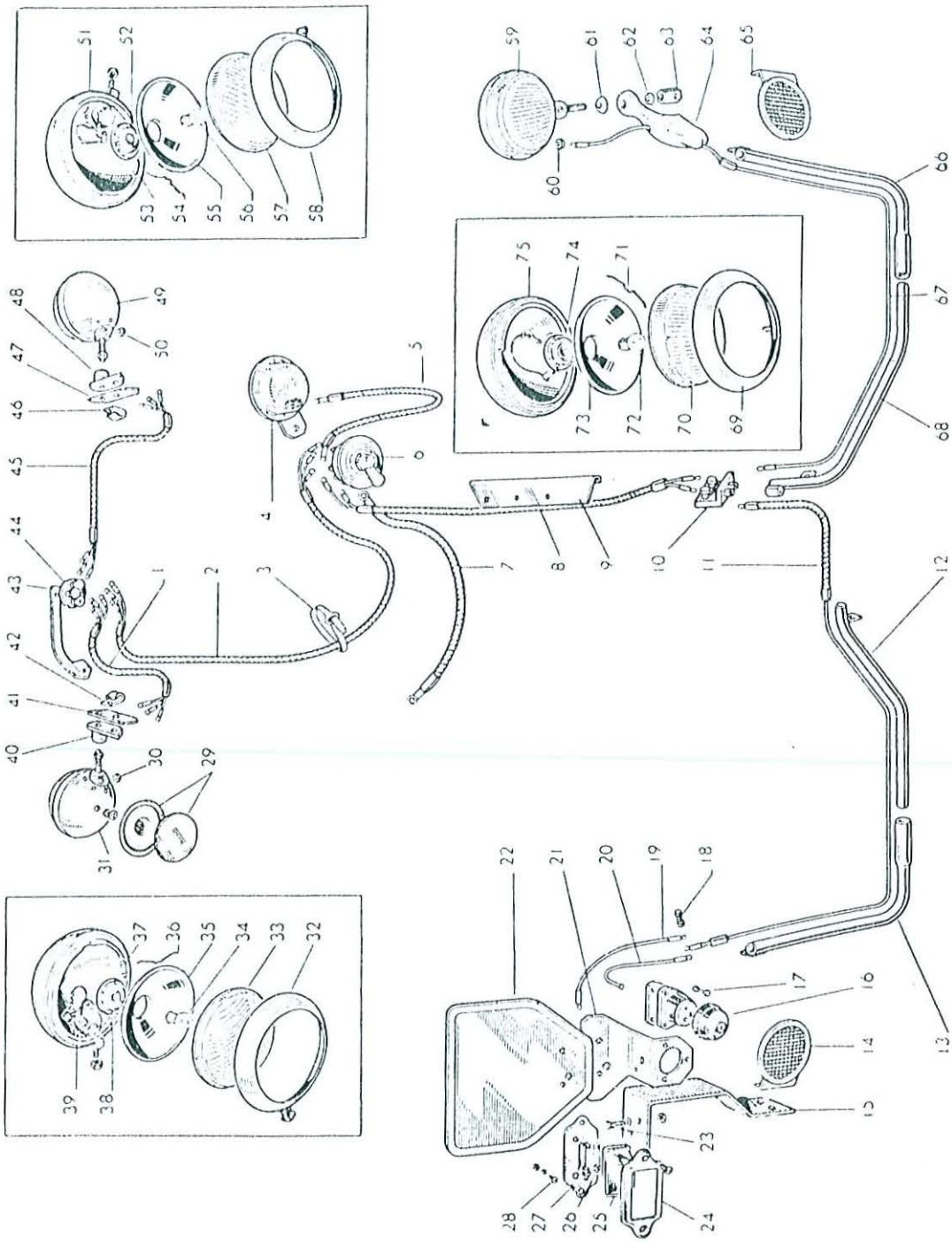

FIG. 40 — ÉCLAIRAGE (suite)

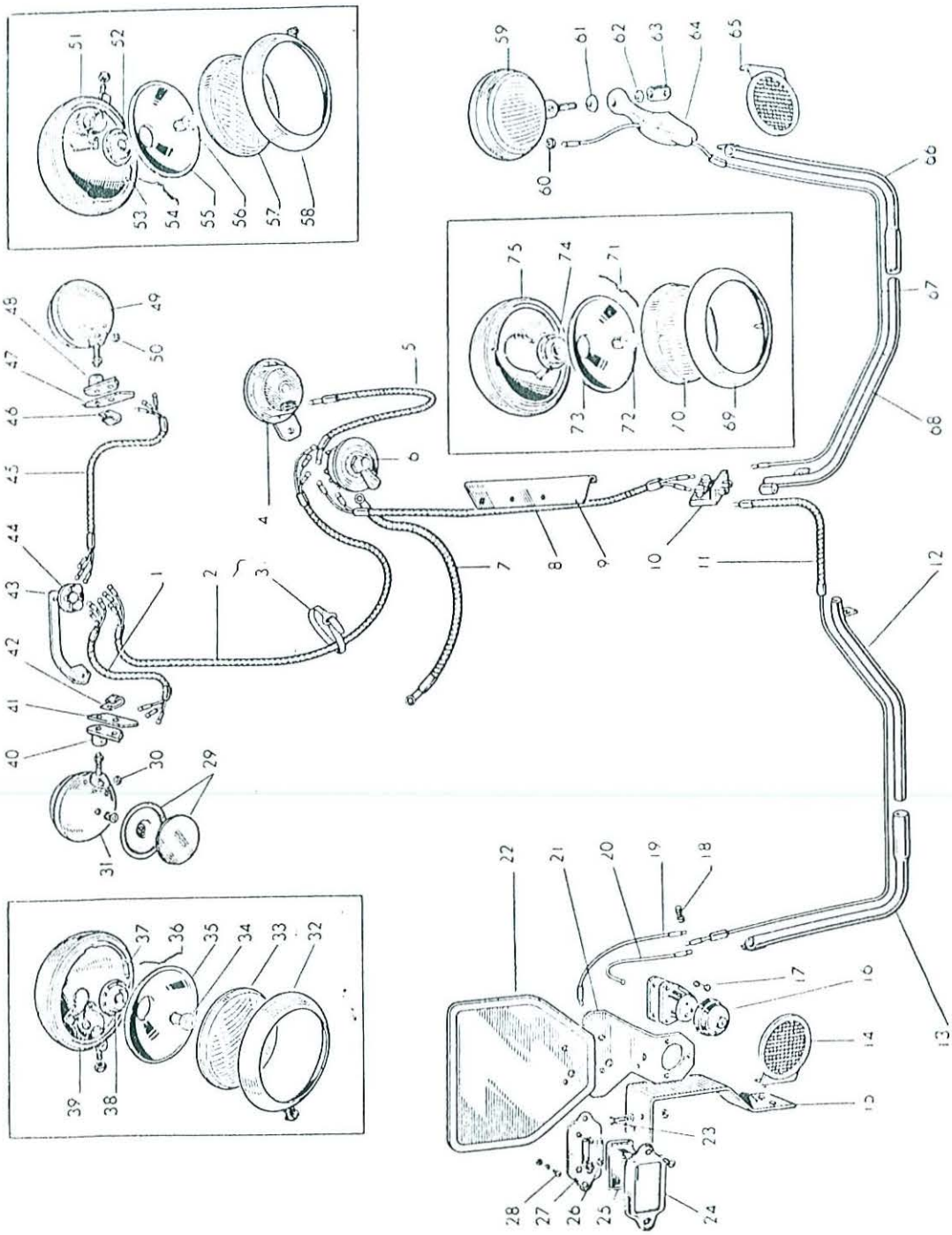

FIG. 40 — ÉCLAIRAGE (suite)

RÉF. N°	PIÈCE N°	DÉSIGNATION	Qté	OBSERVATIONS
29	1.800.013 M1	**Goupille** fendue	1	
	1.800.014 M1	**Ressort**	1	
30	1.800.007 M1	**Passe-fil**	1	
	951.585 M91	**Phare** AV gauche — Complet. Avec lampe	1	
31	950.208 M1	**Phare** AV gauche — Complet (sans lampe). Comprenant les réf. 30, 32, 33, 35, 36, 38, 39	1	
32	1.800.003 M1	**Porte** émaillée	1	
	1.601.000 M1	**Vis** de porte	1	
33	1.600.993 M2	**Glace** frontale	1	
34	620.196 M1	**Lampe** phare code	1	
35	1.800.612 M1	**Réflecteur**	1	
36	1.601.002 M1	**Ressort**	1	
37	624.883.M1	**Lampe** navette	1	
38	1.600.997 M2	**Douille**	1	
39	1.800.005 M1	**Corps** émaillé	1	
	36.410 X	**Ecrou** bas	1	
40	950.210 M1	**Support** de phare gauche	1	
41	950.211 M1	**Plaque** de renfort	1	
42	950.218 M1	**Attache** de gaine — Sur phare AV	1	
43	1.800.246 M1	**Support** relais 3 bornes	1	
44	1.801.693 M1	**Relais** 3 bornes — Comprenant :	1	
	1.800.065 M1	**Bouton** moleté	3	
	338.159 X1	**Boulon** } fixation du relais	1	
	36.315 X1	**Ecrou** } fixation du relais	1	
45	950.219 M1	**Câble** relais 3 bornes, phare droit	1	
46	950.218 M1	**Attache** de gaine — Sur phare AV	1	
47	950.211 M1	**Plaque** de renfort	1	
48	950.213 M1	**Support** de phare droit	1	
49	951.586 M91	**Phare** AV droit — Complet. Avec lampes	1	
	950.212 M1	**Phare** AV droit — Complet. Comprenant les réf. 50, 51, 52, 54, 55, 57, 58	1	
50	1.800.007 M1	**Passe-fil**	1	
51	1.800.015 M1	**Corps** émaillé	1	
	36.410 X	**Ecrou** bas	1	
52	1.600.997 M2	**Douille**	1	
53	624.883 M1	**Lampe** navette	1	
54	1.601.002 M1	**Ressort**	1	
55	1.800.613 M1	**Réflecteur**	1	
56	620.196 M1	**Lampe** phare code	1	
57	1.600.993 M2	**Glace** frontale	1	
58	1.800.577 M1	**Porte** émaillée	1	
	1.601.000 M1	**Vis** de porte	1	
59	950.265 M1	**Phare** AR — Complet. Comprenant les réf. 60 à 63, 69 à 71 et 73 à 75	1	
	951.587 M91	**Phare** AR — Complet. Avec lampe	1	
60	1.800.028 M1	**Passe-fil**	1	
61	1.800.030 M1	**Rondelle** creuse	1	
62	1.800.031 M1	**Rondelle** conique	1	
63	1.800.027 M1	**Ecrou** tubulaire	1	
64	950.263 M1	**Support** de phare AR	1	
65	952.160 M1	**Catadioptre** droit	1	

FIG. 40 — ÉCLAIRAGE (suite)

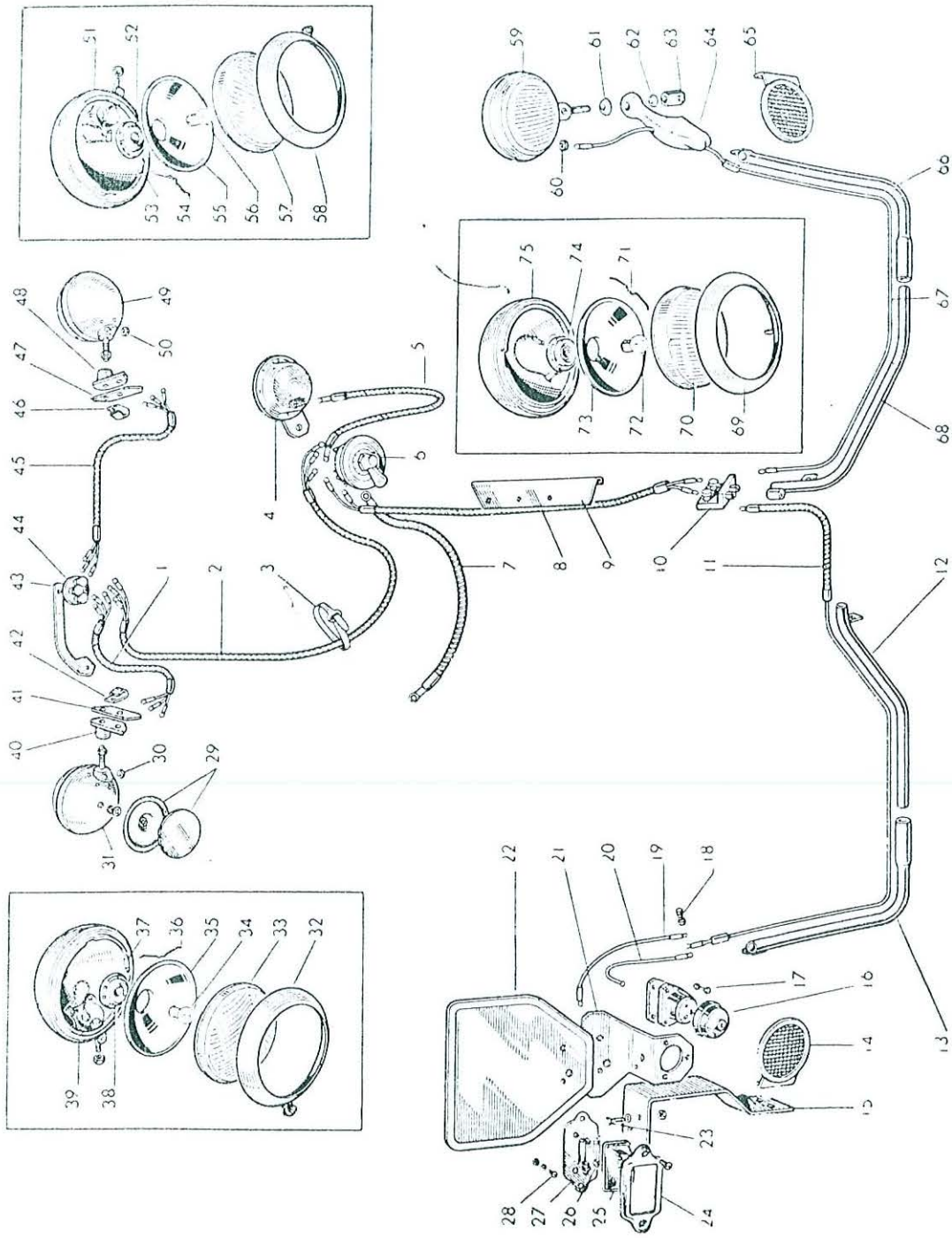

RÉF. N°	PIÈCE N°	DÉSIGNATION	Qté	OBSERVATIONS
		FIG. 40 — ÉCLAIRAGE (suite)		
66	950.750 M1	**Tube** de protection — Sur aile — côté droit	1	
67	950.258 M1	**Câble** relais 2 bornes, phare AR	1	
68	950.261 M1	**Tube** de protection — Sur pont — côté droit	1	
69	1.800.578 M1	**Porte** émaillée	1	
	1.601.000 M1	**Vis** de porte	1	
70	1.800.025 M1	**Glace** AR	1	
71	1.601.002 M1	**Ressort**	1	
72	950.832 M1	**Lampe**	1	
73	1.600.996 M1	**Réflecteur**...	1	
74	1.600.998 M1	**Douille**	1	
75	1.800.026 M1	**Corps** émaillé	1	
		FIG. 40 — ÉCLAIRAGE ANCIEN MODÈLE (Phares diamètre 160 mm)		
	951.588 M91	**Phare** AV gauche — Complet	S.B.	
		Comprenant :		
	620.196 M1	**Lampe** phare code 12 V	1	
	624.883 M1	**Lampe** lanterne AV 12 V	1	
	1.800.568 M1	**Glace** frontale	1	
	1.800.570 M1	**Déflecteur**	1	
	1.800.572 M1	**Porte** émaillée	1	
	1.601.002 M1	**Ressort**	4	
	1.600.997 M2	**Douille**	1	
	1.800.575 M1	**Corps** émaillé	1	
	36.410 X	**Ecrou** bas de ⌀ 10	1	
	1.800.007 M1	**Passe-fil** de ⌀ 10	1	
	1.601.000 M1	**Vis** de porte	1	
	950.583 M1	**Phare** AV gauche — Complet (sans lampe)	S.B.	
	951.589 M91	**Phare** AV droit — Complet	S.B.	
		Comprenant :		
	620.196 M1	**Lampe** phare code 12 V	1	
	624.883 M1	**Lampe** lanterne AV 12 V	1	
	1.800.568 M1	**Glace** frontale	1	
	1.800.570 M1	**Déflecteur**	1	
	1.800.571 M1	**Porte** émaillée	1	
	1.600.997 M2	**Douille**	1	
	1.800.574 M1	**Corps** émaillé	1	
	36.410 X	**Ecrou** bas de ⌀ 10	1	
	1.800.007 M1	**Passe-fil** de ⌀ 10	1	
	1.601.000 M1	**Vis** de porte	1	
	1.601.002 M1	**Ressort**	4	
	950.584 M1	**Phare** AV droit — Complet (sans lampe)	S.B.	

RÉF. N°	PIÈCE N°	DÉSIGNATION	Qté	OBSERVATIONS
		ÉCLAIRAGE - 6 Volts		
	951.590 M91	**Phare** AR ⌀ 160 — Complet	S.B.	
		Comprenant :		
	950.832 M1	**Lampe** 12 V	1	
	1.800.569 M1	**Glace**	1	
	1.800.570 M1	**Déflecteur**	1	
	1.800.573 M1	**Porte** émaillée	1	
	1.600.998 M1	**Douille**	1	
	1.601.002 M1	**Ressort**	4	
	1.800.576 M1	**Corps** émaillé	1	
	1.800.027 M1	**Ecrou** tubulaire de ⌀10×35	1	
	1.800.028 M1	**Passe-fil** de ⌀ 8	1	
	1.800.030 M1	**Rondelle** creuse 30×10×8	1	
	1.800.031 M1	**Rondelle** conique 22×10×5	1	
	1.601.000 M1	**Vis** de porte	1	
	950.585 M1	**Phare** AR — Complet (sans lampe)	S.B.	
	951.591 M1	**Lampe** phare code 6 V	S.B.	
	951.592 M1	**Lampe** lanterne AV 6 V	S.B.	
	951.593 M1	**Lampe** lanterne AR 6 V — TEK	S.B.	
	951.594 M1	**Lampe** lanterne AR 6 V	S.B.	
	952.097 M1	**Avertisseur** 6 V (en alternative avec 952 299 M1) ...	S.B.	
	1.601.151 M1	**Verre** nu	S.B.	
	1.601.148 M1	**Cache-métal**	S.B.	
	952.299 M1	**Avertisseur Ferson** 6 V (en alternative avec 952 097 M1)	S.B.	
	1.601.151 M1	**Verre** nu ... ... } Pour feu rouge	S.B.	
	1.601.148 M1	**Cache-métal** ... ... } 623.290 M1 et 620.193 M1	S.B.	

FIG. 41 — DYNAMO DUCELLIER - Type : R 321 J2 Sp 35. Réf. 7067

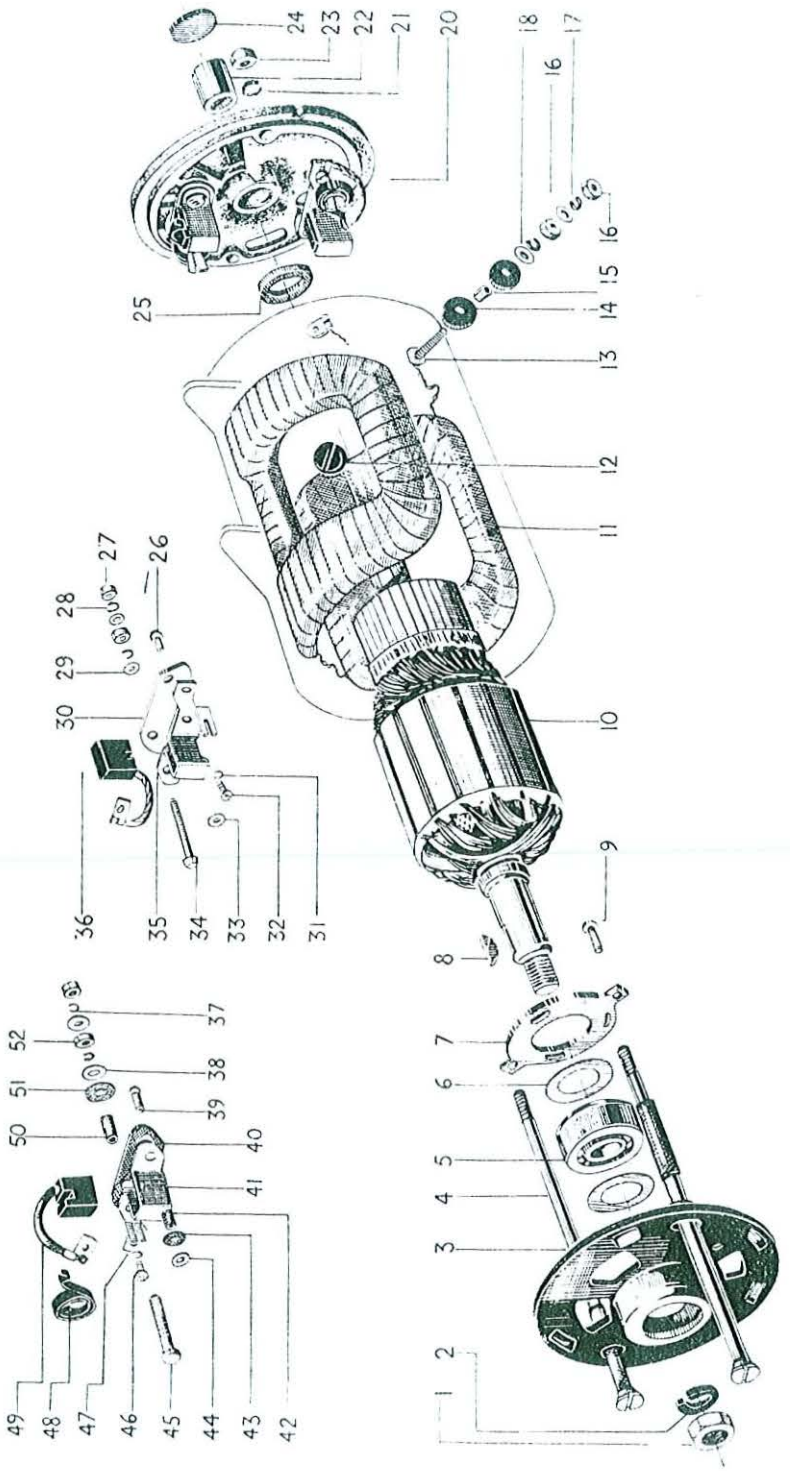

FIG. 41 — DYNAMO DUCELLIER
Type : R 321 J2 Sp 35. Réf. 7067

RÉF. N°	PIÈCE N°	DÉSIGNATION	Qté	OBSERVATIONS
	952.334 M1 *	**Dynamo** complète — avec poulie — N° Std 504.298		
1	1.801.549 M1	**Ecrou** de poulie — N° Std 504.168	1	
2	1.801.548 M1	**Rondelle** Grower — N° Std 504.183	1	
3	1.801.534 M91	**Palier** côté commande — Comprenant les réf. 5 à 7 et 9 — N° Std 504.165	1	
4	1.600.141 M1	**Tige** d'assemblage	2	
5	1.801.535 M1	**Roulement** du palier — N° Std 504.185	1	
6	1.801.536 M1	**Rondelle** d'appui du roulement — N° Std 504.176 ...	2	
7	1.801.537 M1	**Plaque** d'arrêt du roulement — N° Std 504.174 ...	1	
8	1.801.470 M1	**Clavette** Woodruff — N° Std 504.276...	1	
9	1.801.538 M1	**Rivet** de plaque d'arrêt — N° Std 504.188	2	
10	1.801.542 M1	**Induit** — N° Std 504.171	1	
11	1.801.540 M1	**Inducteur** — N° Std 504.170	1 jeu	
12	1.801.541 M1	**Vis** de fixation des masses polaires — N° Std 504.192	2	
	1.801.519 M91	**Borne** d'excitation — Complète. Comprenant les réf. 13 à 19		
13	1.801.520 M1	**Borne** d'excitation — nue — N° Std 504.190	1	
14	1.801.402 M1	**Rondelle** isolante — N° Std 504.181	2	
15	1.801.521 M1	**Canon** isolant — N° Std 504.173...	1	
16	36.428 X	**Rondelle** plate	2	de borne d'excitation
17	1.801.401 M1	**Rondelle** Grower — N° Std 504.182	2	
18	1.801.522 M1	**Rondelle** plate — N° Std 504.177...	1	
19	36.318 X	**Ecrou**	2	
20	1.801.518 M91	**Palier** côté collecteur — Complet. Comprenant les réf. 13 à 19, 22, 24 et 26 à 52 — N° Std 504.166 ...	1	
21	1.801.545 M1	**Rondelle** éventail de tige d'assemblage N° Std 504.178	2	
22	1.600.133 M1	**Bague** du palier — côté collecteur	1	
23	36.313 X	**Ecrou** de tige d'assemblage	2	
24	36.388 X	**Bouchon** expansible (graissage)	1	
25	1.801.539 M1	**Rondelle** de butée — N° Std 504.179	1	
26	36.319 X	**Rivet** fixation de porte-balai masse	1	
27	36.315 X	**Ecrou**	2	
28	330.183 X1	**Rondelle** Grower	2	de borne de masse
29	1.600.156 M1	**Rondelle** plate	2	
30	1.801.528 M1	**Semelle** du porte-balai masse — N° Std 504.184 ...	1	
31	330.183 X1	**Rondelle** Grower	1	
32	1.801.529 M1	**Vis** de fixation du balai — N° Std 504.187	1	
33	36.434 X	**Rondelle** du rivet de masse	1	
	1.801.523 M91	**Borne** de masse — Complète. Comprenant les réf. 27, 28, 29 et 34		
34	1.600.146 M1	**Borne** de masse — nue	1	
35	1.600.155 M1	**Porte-balai** de masse	1	
36	1.801.544 M1	**Balai** de masse — N° Std 504.163	1	
37	330.185 X1	**Rondelle** Grower N° Std 503.038	2	de borne de prise
38	1.801.527 M1	**Rondelle** plate — N° Std 504.175	2	
39	36.319 X	**Rivet** acier — fixation de porte-balai prise	1	
40	1.801.531 M1	**Semelle** isolante de porte-balai prise — N° Std 504.186	1	
41	1.600.151 M1	**Porte-balai** prise	1	

FIG. 41 — DYNAMO DUCELLIER - Type : R 321 J2 Sp 35. Réf. 7067 (suite)

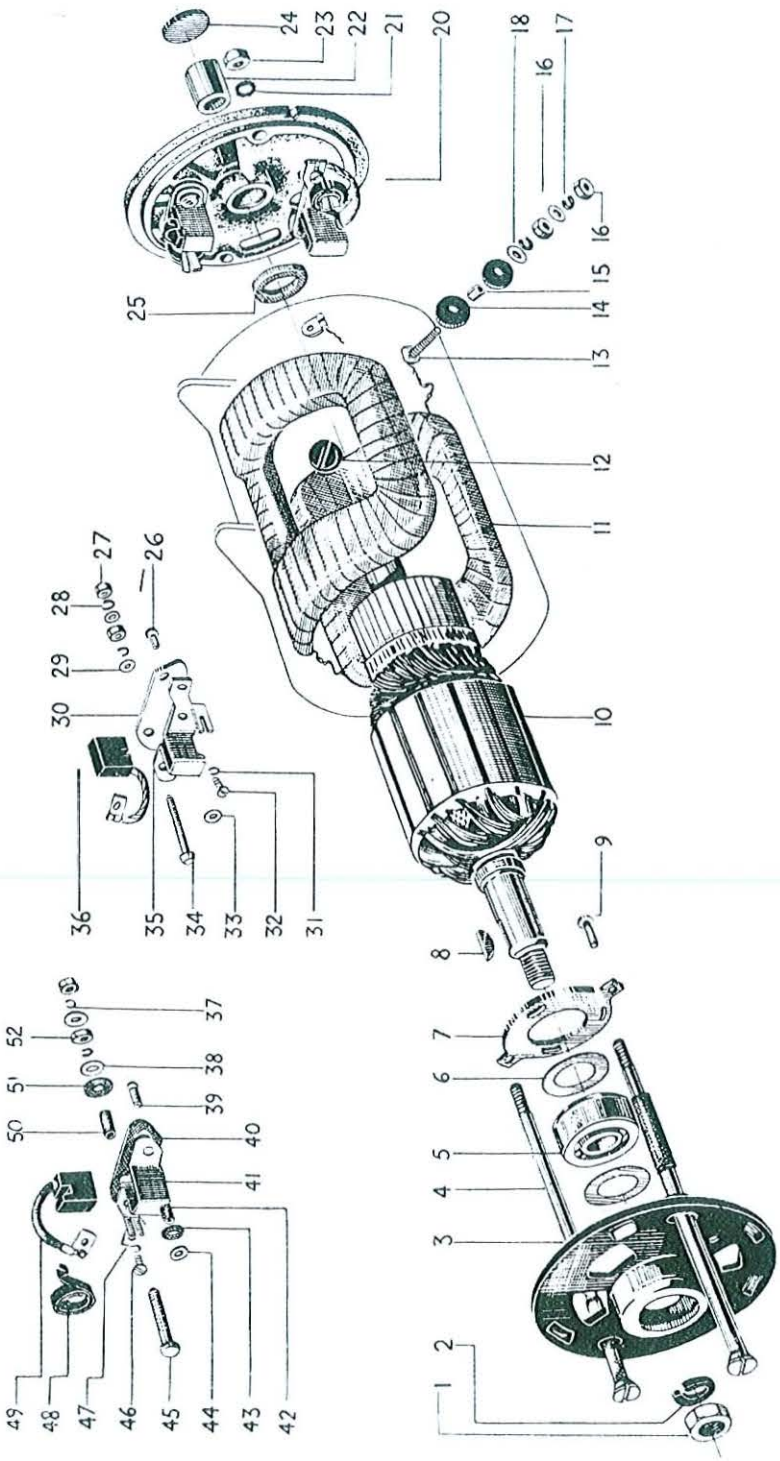

RÉF. N°	PIÈCE N°	DÉSIGNATION	Qté	OBSERVATIONS
		FIG. 41 — DYNAMO DUCELLIER (suite) **Type : R 321 J2 Sp 35. Réf. 7067**		
42	1.801.532 M1	**Canon** isolant — N° Std 504.172 ...	1	
43	1.801.500 M1	**Rondelle** isolante — N° Std 503.040 } de rivet prise	1	
44	36.310 X	**Rondelle** plate	1	
45	1.801.525 M1	**Borne** de prise — nue — N° Std 504.189	1	
	1.801.524 M91	**Borne** de prise — Complète. Comprenant les réf. 37, 38, 45, 50, 51 et 52		
46	1.801.529 M1	**Vis** — N° Std 504.187 ... ... } de fixation	1	
47	330.183 X1	**Rondelle** Grower ... ... } du balai prise	1	
48	1.600.157 M1	**Ressort** de balai	2	
49	1.801.543 M1	**Balai** de prise — N° Std 504.164	1	
50	1.600.163 M1	**Canon** isolant ... ... } de borne de prise	1	
51	1.£01.526 M1	**Rondelle** isolante — N° Std 504.180	1	
52	36.313 X	**Ecrou**	2	
		NON ILLUSTRÉ		
	1.801.547 M1	**Poulie** — N° Std 504.169	1	
	1.600.161 M1	**Graisseur**	1	

FIG. 42 — DYNAMO DUCELLIER - Type : 225 J2 - Sp 9 - Réf. 7098

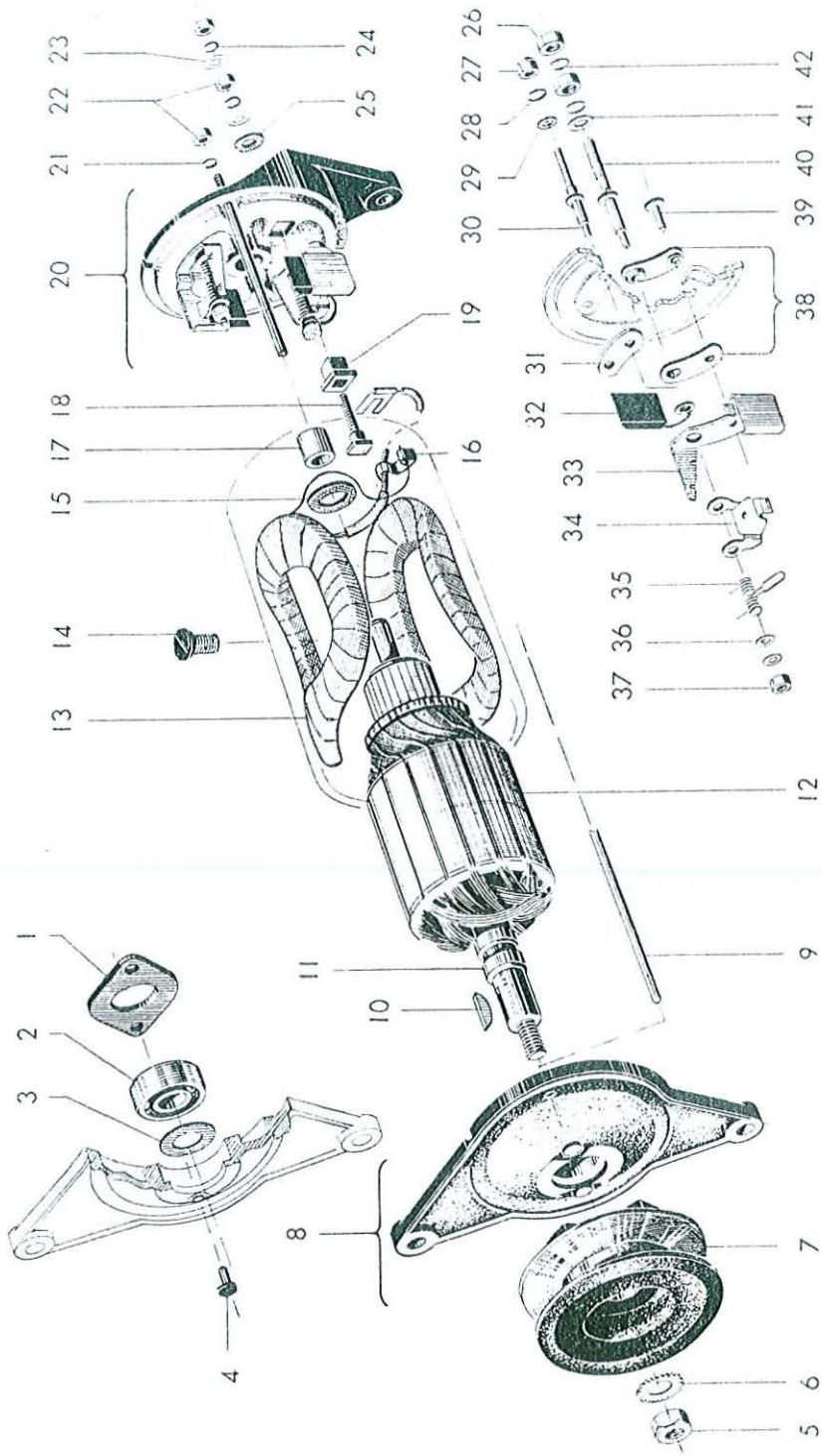

RÉF. N°	PIÈCE N°	DÉSIGNATION	Qté	OBSERVATIONS
		FIG. 42 — DYNAMO DUCELLIER **Type : 225 J2 - Sp 9 - Réf. 7098**		
	952.325 M1 *	**Dynamo** — Complète (sans poulie) — N° Std 502.904	1	
1	1.801.425 M1	**Plaque** d'arrêt du roulement (côté commande) ...	1	
2	1.801.426 M1	**Roulement** du palier (côté commande)	1	
3	1.801.427 M1	**Rondelle** d'appui du roulement — N° Std 504.264 ...	1	
4	1.801.428 M1	**Rivet** de la plaque d'arrêt — N° Std 504.256	2	
5	353.426 X1	**Ecrou** de poulie	1	
6	353.432 X1	**Rondelle** éventail ou Grower	1	
7	100.407	**Poulie** — (Ne fait pas partie de l'ensemble dynamo)	1	
8	1.801.424 M91	**Palier** côté commande — Comprenant les réf. 1, 2, 3, 4 et 11 — N° Std 504 251	1	
9	1.801.430 M1	**Tige** d'assemblage — N° Std 504.260	2	
10	1.801.431 M1	**Clavette** Woodruff — N° Std 504.262...	1	
11	1.801.429 M1	**Entretoise** de poulie	1	
12	1.801.423 M1	**Induit** — N° Std 504.249	1	
13	1.801.421 M1	**Inducteurs** — N° Std 504.248	1 jeu	
14	1.801.422 M1	**Vis** de fixation des masses — N° Std 504.261	2	
15	1.801.418 M1	**Feutre** du palier côté collecteur — N° Std 504.267 ...	1	
16	1.801.420 M1	**Rivet** acier de masse — N° Std 504.257	1	
17	1.600.173 M1	**Bague** du palier côté collecteur	1	
	1.801.398 M91	**Borne** d'excitation complète — Comprenant les réf. 18, 19, 22 à 25 — N° Std 504.295	1	
18	1.801.399 M1	**Borne** d'excitation — Nue — N° Std 504.242	1	
19	1.801.400 M1	**Canon** isolant de borne d'excitation — N° Std 504.245	1	
20	1.801.397 M91	**Palier** côté collecteur — Complet (sauf balai) — Comprenant les réf. 17 à 19, 22 à 31, 33 à 42 — N° Std 504.252	1	
21	1.801.401 M1	**Rondelle** Grower de tige d'assemblage — N° Std 504.182	2	

FIG. 42 — DYNAMO DUCELLIER - Type : 225 J2 - Sp 9 - Réf. 7098 (suite)

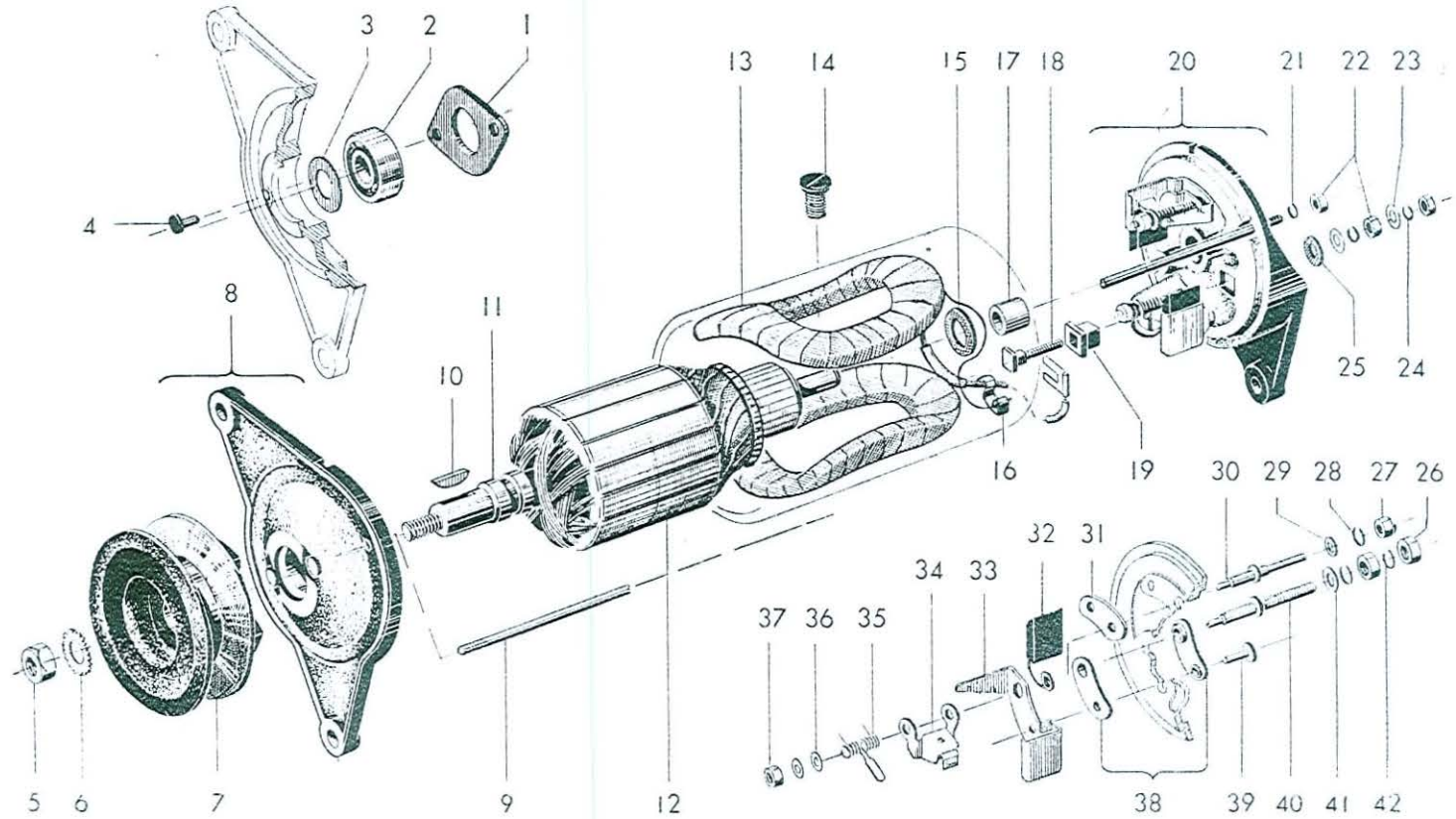

RÉF. N°	PIÈCE N°	DÉSIGNATION	Qté	OBSERVATIONS
		FIG. 42 — DYNAMO DUCELLIER (suite) **Type : 225 J2 - Sp 9 - Réf. 7098**		
22	36.318 X	**Ecrou** de borne d'excitation et tige d'assemblage ...	4	
23	36.428 X	**Rondelle** plate	2	
24	1.801.401 M1	**Rondelle** Grower — N° Std. 504.182 / de borne d'excitation	2	
25	1.801.402 M1	**Rondelle** isolante — N° Std 504.181	2	
26	36.313 X	**Ecrou** de borne de prise	2	
27	1.801.404 M1	**Ecrou** borgne de borne de masse — N° Std 504.246	1	
28	330.183 X1	**Rondelle** Grower — N° Std 503.041 ... ... / de borne de masse	1	
29	1.801.406 M1	**Rondelle** Elacro — N° Std 504.292 ... ... \	1	
	1.801.403 M91	**Borne** de masse — Complète — Comprenant les réf. 27, 28, 30, 36 et 37 — N° Std 504.296	1	
30	1.801.407 M1	**Borne** de masse — Nue — N° Std 504.243	1	
31	1.801.414 M1	**Plaquette** du porte-balai masse — N° Std 504.263 ...	1	
32	1.801.419 M1	**Balai** — N° Std 504.241	2	
33	1.801.415 M1	**Porte-balai** — N° Std 504.254	2	
34	1.801.416 M1	**Linguet** de balai — N° Std 504.250	2	
35	1.801.417 M1	**Ressort** de linguet — N° Std 504.255	2	
36	1.801.406 M1	**Rondelle** Elacro — N° Std 504.292 / de borne de prise et de masse	4	
37	36.315 X	**Ecrou** ... ... \	2	
38	1.801.412 M1	**Plaquette** isolante de porte-balai — N° Std 504.253	1 jeu	
39	1.801.413 M1	**Rivet** de porte-balai — N° Std 504.258	2	
	1.801.408 M91	**Borne** de prise — Complète — Comprenant les réf. 26, 36, 37, 40, 41 et 42 — N° Std 504.297	1	
40	1.801.409 M1	**Borne** de prise — Nue — N° Std 504.244	1	
41	1.801.410 M1	**Rondelle** plate — N° Std 504.293...	1	
42	330.185 X1	**Rondelle** Grower — N° Std 503.038	2	

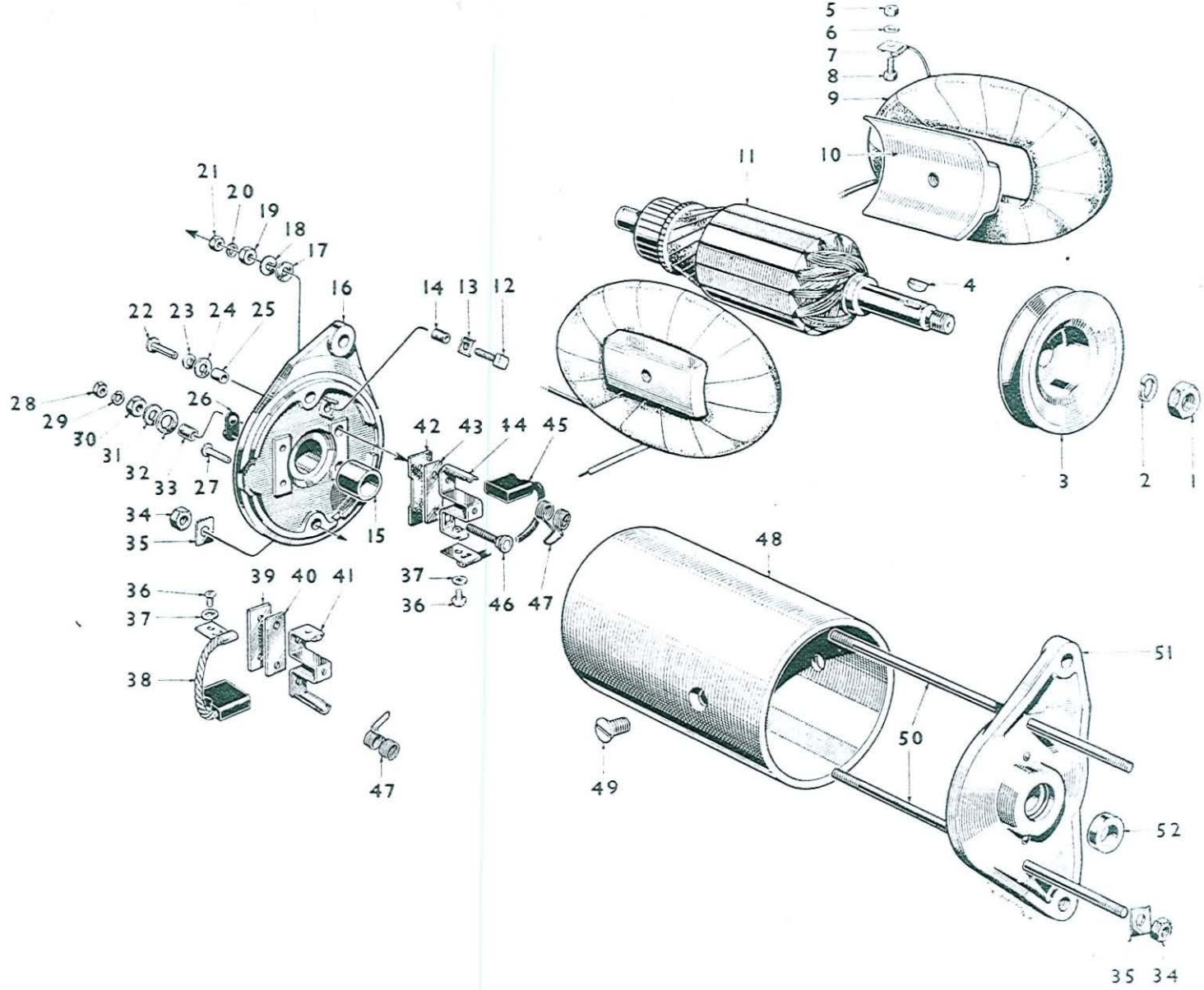

FIG. 43 — DYNAMO " PARIS-RHONE "

RÉF. N°	PIÈCE N°	DÉSIGNATION	Quantité Type G10 R17	Quantité Type G10 R20	OBSERVATIONS
		FIG. 43 — DYNAMO " PARIS-RHONE "			
	952.329 M1 *	**Dynamo** complète (sans poulie) — N° Std 502.905	1		
	952.335 M1 *	**Dynamo** complète (sans poulie)		1	
1	353.426 X1	**Ecrou** de poulie — N° Standard 44 FNH	1	1	
2	353.432 X1	**Rondelle** Grower — N° Standard 44 WL	1	1	
3	100.407	**Poulie**...	1	1	
4	1.601.834 M1	**Clavette** Woodruff — N° Standard KWO 416 ...	1	1	
5	36.315 X	**Ecrou**	1		
6	1.801.504 M1	**Rondelle** éventail — N° Std 503.046	1		
7	1.600.487 M1	**Cosse**... ... ... de masse	1	1	
8	1.801.503 M1	**Vis** — N° Standard 503.045 ... ... des inducteurs	1		
	1.801.565 M1	**Rivet**		1	
9	1.801.502 M1	**Inducteurs** — N° Standard 503.019	1 jeu		
	1.801.561 M1	**Inducteurs**		1 jeu	
10	1.601.812 M1	**Masse** polaire — N° Standard 503.029	2	2	
11	1.601.829 M1	**Induit** — N° Standard 503.023	1	1	
	1.801.497 M91	**Borne** d'excitation — Complète. Comprenant les réf. 12 à 14 et 17 à 21. — N° Standard 503.034	1		
	1.801.554 M91	**Borne** d'excitation Complète. Comprenant les réf. 12 à 14 et 17 à 21		1	
12	1.801.498 M1	**Borne** d'excitation — Nue — N° Standard 503.033	1		
	1.801.555 M1	**Borne** d'excitation — Nue		1	
13	1.801.501 M1	**Plaquette** isolante — N° Standard 503.042	1		
14	1.801.499 M1	**Canon** isolant — N° Standard 503.039	1		
	1.801.558 M1	**Canon** isolant		1	
15	1.601.816 M1	**Bague** du palier — côté collecteur — N° Std 503.028	1	1	
16	1.801.477 M91	**Palier** côté collecteur — Complet — N° Std 503.021	1		
	1.801.552 M91	**Palier** côté collecteur — Complet. Comprenant : ...		1	
	1.801.478 M91	**Palier** côté collecteur — Nu avec bague - réf. 15 - N° Standard 503.020	1		
	1.801.553 M91	**Palier** côté collecteur — Nu avec bague — réf. 15 et réf. 22 à 27, 36, 37, 39 à 44 et 46...		1	
17	1.801.500 M1	**Rondelle** isolante — N° Standard 503.040	1		
	1.801.559 M1	**Rondelle** isolante		1	
18	1.601.054 M1	**Rondelle** plate	1		
	1.801.560 M1	**Rondelle** plate		1	
19	36.425 X	**Ecrou**	1		
	1.801.557 M1	**Ecrou** ... ... pour borne		1	
20	1.801.405 M1	**Rondelle** Grower — N° Std 503.041 d'excitation	1		
	1.801.401 M1	**Rondelle** éventail		1	
21	36.315 X	**Ecrou**	1		
	1.801.556 M1	**Ecrou**		1	
22	1.801.550 M1	**Rivet** pour porte-balai isolé — N° Std 503.050	1	1	
23	1.601.054 M1	**Rondelle** acier — Pour rivet de porte-balai isolé ...	1		
24	1.600.446 M1	**Rondelle** isolante — Pour rivet de porte-balai isolé	1		
25	1.600.497 M1	**Canon** isolant — Pour rivet de porte-balai isolé ...	1	1	
26	1.801.479 M1	**Couvercle** (livré avec rivet) — N° Std 503.055 ...	1	1	
27	1.801.550 M1	**Rivet** pour porte-balai masse — N° Std 503.049 ...	2	2	
28	1.601.821 M1	**Ecrou** — N° Standard 503.037 ...	1	1	
29	330.185 X1	**Rondelle** Grower — N° Std 503.038 pour borne	1	1	
30	36.424 X	**Ecrou** ... ... de prise	1	1	
31	36.333 X	**Rondelle** plate	1	1	

FIG. 43 — DYNAMO " PARIS-RHONE " (suite)

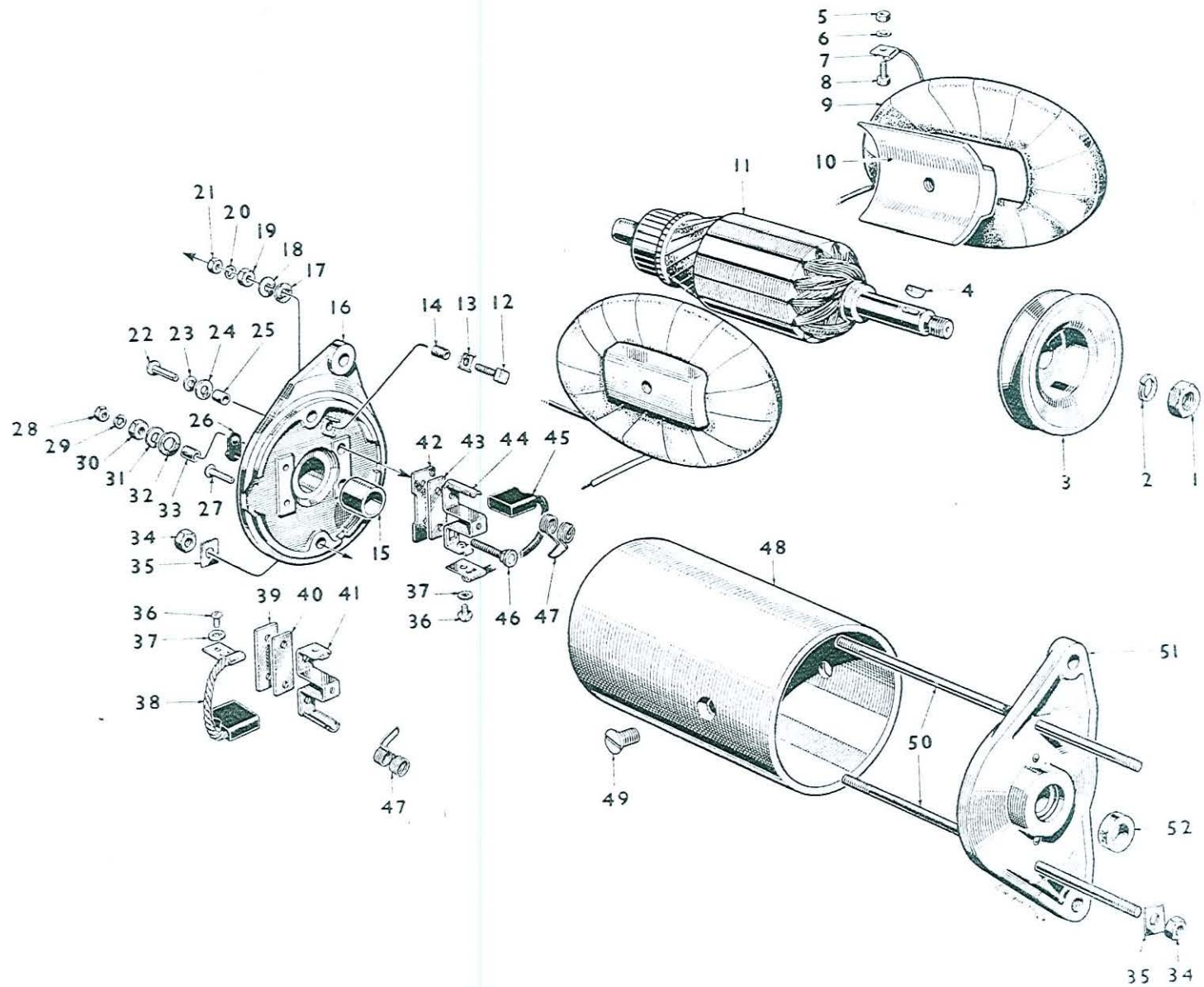

RÉF. N°	PIÈCE N°	DÉSIGNATION	Quantité Type G10 R17	Quantité Type G10 R17	OBSERVATIONS
		FIG. 43 — DYNAMO "PARIS-RHONE" (suite)			
32	1.600.484 M1	**Rondelle** isolante ... ... , pour borne	1		
33	1.801.482 M1	**Canon** isolant — N° Std 503.035 ... ' de prise	1	1	
34	1.601.821 M1	**Ecrou** de tige d'assemblage — N° Std 503.037	4	4	
35	1.801.508 M1	**Plaquette** d'arrêt de tige d'assemblage — N° Standard 503.051	4	4	
36	1.601.838 M1	**Vis** de cosse de balai — N° Standard 503.044	2	2	
37	330.183 X1	**Rondelle** Grower — N° Standard 503.041...	2	2	
38	1.601.831 M1	**Balai** de masse — N° Standard 503.018	1	1	
39	1.601.827 M1	**Plaque** entretoise de porte-balai masse — N° Standard 503.053	1	1	
40	1.600.449 M1	**Plaque** entretoise de porte-balai masse	1	1	
41	1.601.824 M91	**Porte-balai** masse — Comprenant réf. 47 — N° Standard 503.025	1	1	
42	1.601.826 M1	**Plaquette** isolante — N° Standard 503.054	1	1	
43	1.601.825 M1	**Plaque** entretoise de porte-balai isolé — N° Standard 503.052	1	1	
44	1.601.822 M91	**Porte-balai** isolé — Comprenant réf. 47 — N° Standard 503.024	1	1	
45	1.601.830 M1	**Balai** isolé — N° Standard 503.017	1	1	
46	1.601.818 M91	**Borne** de prise — Complète — N° Standard 503.032. Comprenant :	1	1	
	1.801.481 M1	**Borne** de prise — Nue — N° Standard 503.031 et réf. 28 à 33	1	1	
47	1.601.823 M1	**Ressort** de balai — N° Standard 503.026	2	2	
48	1.801.510 M1	**Carcasse** nue — N° Standard 503.043	1		
	1.801.564 M1	**Carcasse** nue		1	
49	1.601.058 M1	**Vis** de fixation des masses polaires	2	2	
50	1.801.507 M1	**Tige** d'assemblage — N° Standard 503.030	2		
	1.801.563 M1	**Tige** d'assemblage		2	
51	1.801.492 M91	**Palier** côté commande — Complet. Comprenant : ...	1	1	
	1.801.493 M1	**Palier** côté commande — Nu — N° Standard 503.022 et réf. 52 et pièces non représentées	1	1	
52	1.601.837 M1	**Entretoise** de poulie — N° Standard 503.056	1	1	
		NON REPRÉSENTÉ			
	1.601.833 M1	**Roulement** du palier commande — N° Std 503.027	1	1	
	1.601.835 M1	**Plaque** d'arrêt du roulement — N° Std 503.047 ...	1	1	
	1.601.836 M1	**Rivet** de fixation de plaque d'arrêt — N° Standard 503.048	2	2	
		Remarque : Les références de la planche ne sont pas correctes en ce qui concerne la position des pièces composant la borne d'excitation du type G 10 R 20 (borne d'excitation sur culasse).			

FIG. 44 — DÉMARREUR DUCELLIER - Type L. 121 C 2

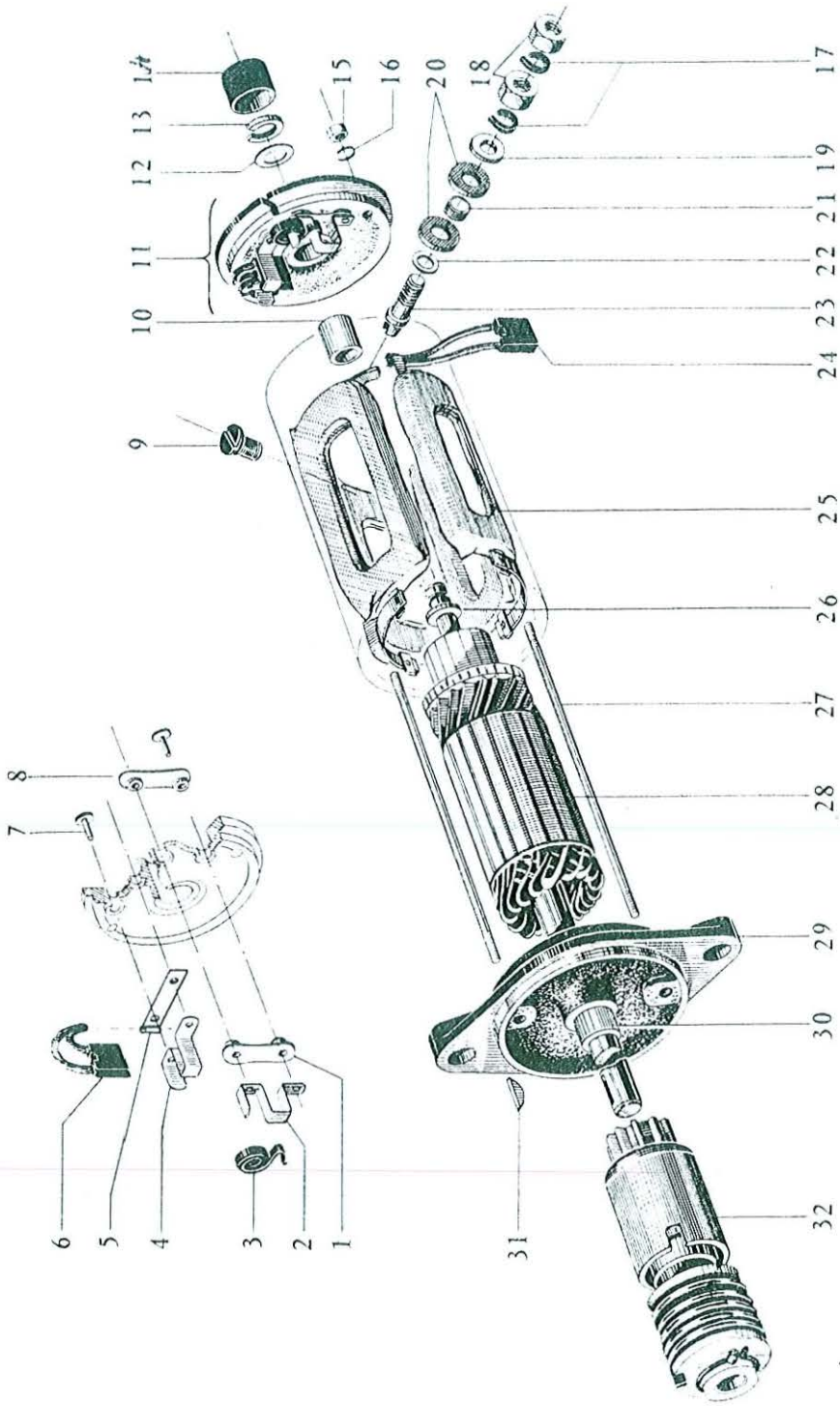

FIG. 44 — DÉMARREUR DUCELLIER
Type L. 121 C 2

N°	PIÈCE N°	DÉSIGNATION	Quantité 434 A	Quantité 434 B	OBSERVATIONS
	952.328 M1 *	**Démarreur** complet — N° Standard 503.014	1		
	952.333 M1 *	**Démarreur** complet		1	
1	1.801.454 M1	**Plaquette** isolante N° Standard 504.281	2	2	
2	1.801.455 M1	**Porte-balai** — N° Standard 504.282	2	2	
3	1.801.456 M1	**Ressort** de balai — N° Standard 504.283	2	2	
4		Voir réf. 2.			
5	1.801.458 M1	**Cosse** de balai de masse — N° Standard 504.284 ...	1	1	
6	1.801.457 M1	**Balai** de masse — N° Standard 504.270	1	1	
7	1.801.413 M1	**Rivet** de porte-balai — N° Standard 504.258	4	4	
8		Voir réf. 1.			
9	1.801.466 M1	**Vis** fixation des masses — N° Standard 504.290 ...	4		
	1.801.515 M1	**Vis** fixation des masses		4	
10	1.600.173 M1	**Bague** graphitée	1	1	
11	1.801.453 M91	**Palier** côté collecteur — Comprenant réf. 1 à 8 — N° Standard 504.279	1	1	
12	36.327 X	**Rondelle** de calage — 0,2 mm ... ... (en bout d'arbre)	S.B.		
	36.326 X	**Rondelle** de calage — 0,5 mm ... ... (en bout d'arbre)	S.B.		
		Rondelle de calage — 1,5 mm — N° Standard 504.285 ... ... (en bout d'arbre)	S.B.		Ancien montage, calage en bout d'arbre.
13		**Rondelle** d'arrêt — N° Standard 504.286	1	1	
14	1.801.452 M1	**Capuchon** de palier — N° Standard 504.275	1	1	
15	36.318 X	**Ecrou** de tige de fixation	2	2	
16	1.801.401 M1	**Rondelle** Grower — N° Standard 504.182...	2	2	
17	330.187 X1	**Rondelle** Grower — N° Std 503.079 ...	2	2	
18	1.601.305 M1	**Ecrou** ... ... (de borne de prise)	2	2	
19	36.334 X	**Rondelle** plate ... ... (de borne de prise)	2	2	
20	1.801.463 M1	**Rondelle** isolante — N° Std 504.287 ... (de borne de prise)	2	2	

FIG. 44 — DÉMARREUR DUCELLIER - Type L. 121 C 2 (suite)

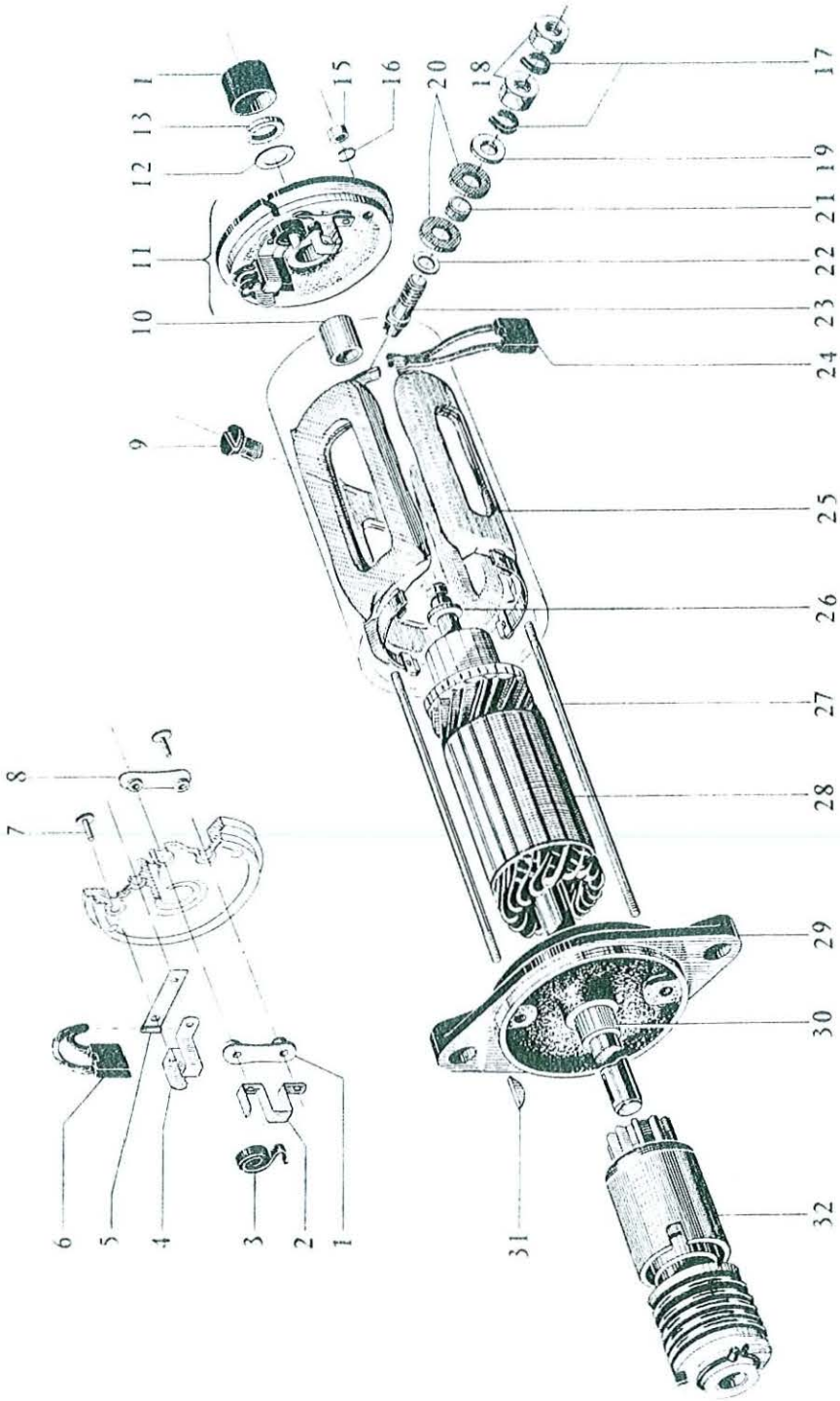

RÉF. N°	PIÈCE N°	DÉSIGNATION	Quantité 434 A	Quantité 434 B	OBSERVATIONS
		FIG. 44 — DÉMARREUR DUCELLIER (suite) Type L. 121 C 2			
21	1.801.462 M1	**Canon** isolant — N° Std 504.274 ... ... / de borne	1	1	
22	1.801.461 M1	**Rondelle** plate — N° Std 504.288... ... \ de prise	1	1	
23	1.801.460 M1	**Borne** de prise — Nue — N° Standard 504.273 ...	1	1	
	1.801.459 M91	**Borne** de prise — Complète. Comprenant les réf. 17 à 23	1	1	
24	1.801.465 M1	**Balai** isolé — ~~N° Standard 504.271~~	1		
	1.801.514 M1	**Balai** isolé		1	
25	1.801.464 M91	**Inducteur** avec balai — N° Std 504.277	1 jeu		
	1.801.513 M91	**Inducteur** avec balai		1 jeu	
26	36.398X	**Rondelle** de butée	1	1	
27	1.801.467 M1	**Tige** d'assemblage — N° Standard 504.289	2		
	1.801.516 M1	**Tige** d'assemblage		2	
28	1.801.471 M1	**Induit** — N° Standard 504.278	1		
	1.801.517 M1	**Induit**		1	
29	1.801.468 M91	**Palier** côté lanceur — Comprenant réf. 30 — N° Standard 504.280	1	1	
30	1.801.469 M1	**Bague** graphitée — N° Standard 504.269	1	1	
31	1.801.470 M1	**Clavette** du lanceur — N° Standard 504.276	1	1	
32	952.361 M1	**Lanceur** — N° Standard 503.100	1	1	
		NON ILLUSTRÉ			
	1.801.474 M1	**Rondelle** plate — ép. 0,2 mm ... / de calage	S.B.	S.B.	/ montage calage côté
	1.801.475 M1	**Rondelle** plate — ép. 0,3 mm ... côté lanceur	S.B.	S.B.	lanceur.
	1.801.472 M1	**Rondelle** plate — ép. 1,5 mm ... \	S.B.	S.B.	\

FIG. 45 — DÉMARREUR PARIS-RHONE - Type D 10 B 35

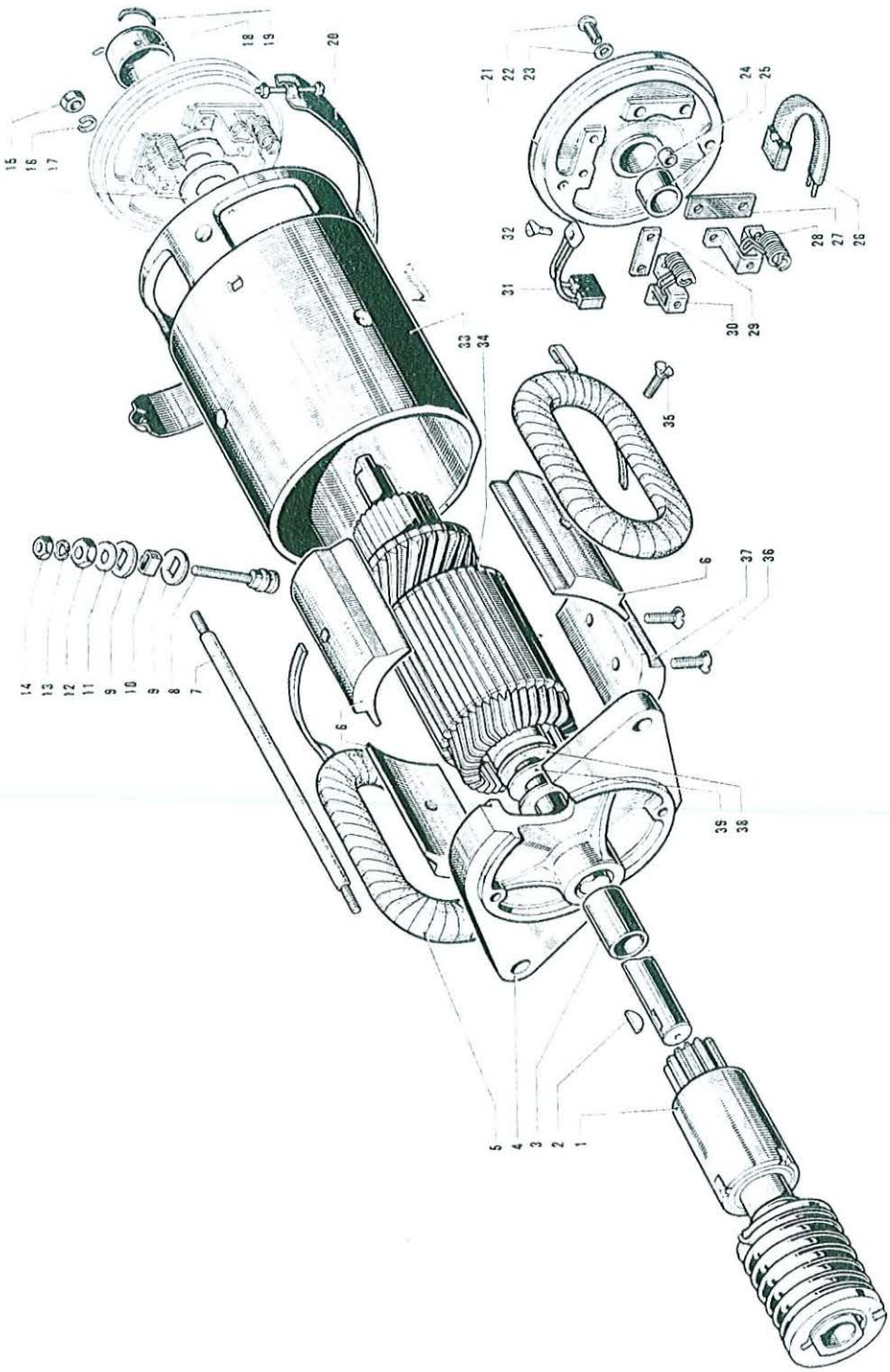

FIG. 45 — DÉMARREUR PARIS-RHONE
Type D 10 B 35

RÉF. N°	PIÈCE N°	DÉSIGNATION	Qté	OBSERVATIONS
	952.327 M1*	**Démarreur** — Complet — N° Std 504.196	1	
1	952.361 M1*	**Lanceur** — N° Std 503.100	1	
2	1.801.444 M1	**Clavette** Woodruff — N° Std 504.106...	1	
3	1.601.071 M1	**Bague** palier côté commande	1	
4	1.801.437 M1	**Palier** côté commande — Nu — N° Std 503.096 ...	1	
5	1.801.433 M1	**Inducteur** — N° Std 503.093	1 jeu	
6	1.600.810 M1	**Masse** polaire (un trou)	3	
7	1.801.440 M1	**Tige** d'assemblage — N° Std 503.099...	2	
8	1.801.436 M91	**Borne** de prise — Complète — N° Std 504.104 — Comprenant :	1	
	1.801.511 M1	**Borne** de prise — Nue — N° Std 504.103 et réf. 9 à 14	1	
9	1.601.065 M1	**Rondelle** isolante — N° Std 504.110		pour borne de prise
10	1.601.066 M1	**Canon** isolant — N° Std 504.109	1	pour borne de prise
11	36.334 X	**Rondelle** plate	1	pour borne de prise
12	1.601.321 M1	**Ecrou** — N° Std 504.195 ...	1	pour borne de prise
13	330.187 X1	**Rondelle** Grower — N° Std 503.079	1	pour borne de prise
14	1.601.323 M1	**Ecrou**		pour borne de prise
15	1.601.821 M1	**Ecrou** de tige d'assemblage — N° Std 503.037	2	
16	1.330.185 X1	**Rondelle** Grower — N° Std 503.038		
17	1.801.443 M1	**Rondelle** fibre — côté collecteur — N° Std 504.105	1	
18	1.801.448 M1	**Capuchon** de bout d'arbre — N° Std 504.112	1	
19	1.801.449 M1	**Circlip** d'arrêt de capuchon — N° Std 504.113 ...	1	
20	1.801.441 M1	**Sangle** cache-balai — Comprenant vis et écrou — N° Std 504.101	1	
21	1.801.434 M91	**Palier** côté collecteur — Complet — N° Std 503.095. Comprenant :	1	

FIG. 45 — DÉMARREUR PARIS-RHONE - Type D 10 B 35 (suite)

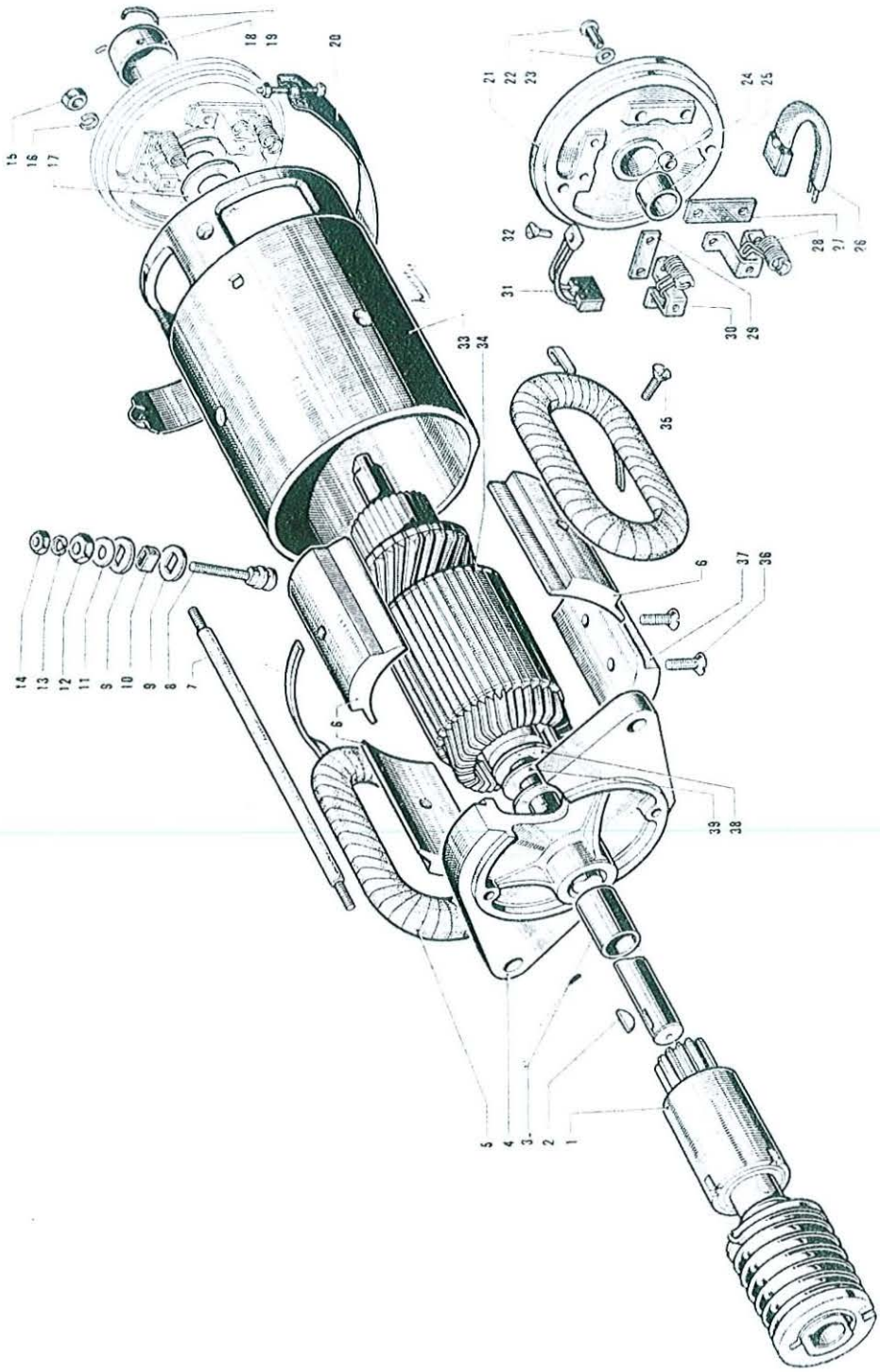

RÉF. N°	PIÈCE N°	DÉSIGNATION	Qté	OBSERVATIONS
		FIG. 45 — DÉMARREUR PARIS-RHONE (suite) **Type D 10 B 35**		
21	1.801.435 M1	**Palier** côté collecteur — Nu — N° Std 503.094 et réf. 22 à 25, 27, 29 et 30	1	
22	1.601.423 M1	**Rivet** pour porte-balai	4	
23	1.600.446 M1	**Rondelle** isolante	2	
24	1.600.819 M1	**Canon** isolant	2	
25	1.601.044 M1	**Bague** de palier côté collecteur	1	
26	1.801.439 M1	**Balai** isolé — No Std 503.098	1	
27	1.600.448 M1	**Plaquette** isolante	1	
28	1.600.450 M1	**Ressort** de balai	2	
29	1.600.449 M1	**Plaquette** acier — N° Std 504.108	1	
30	1.600.805 M91	**Porte-balai** — Comprenant réf. 28	2	
31	1.801.438 M1	**Balai** de masse — N° Std 503.097	1	
32	1.801.446 M1	**Vis** pour balai masse — N° Std 504.111	1	
33	1.801.450 M1	**Culasse** — N° Std 504.115	1	
34	1.801.432 M1	**Induit** — N° Std 503.092	1	
35	1.600.460 M1	**Vis** de masse polaire à 1 trou	3	
36	1.801.445 M1	**Vis** de masse polaire à 2 trous — N° Std 504.107 ...	2	
37	1.801.442 M1	**Masse** polaire (2 trous) — N° Std 504.102	1	
38	1.635.080 M1	**Rondelle** acier de réglage de jeu...	1	
39	1.601.076 M1	**Rondelle** fibre	1	

LANCEUR BENDIX

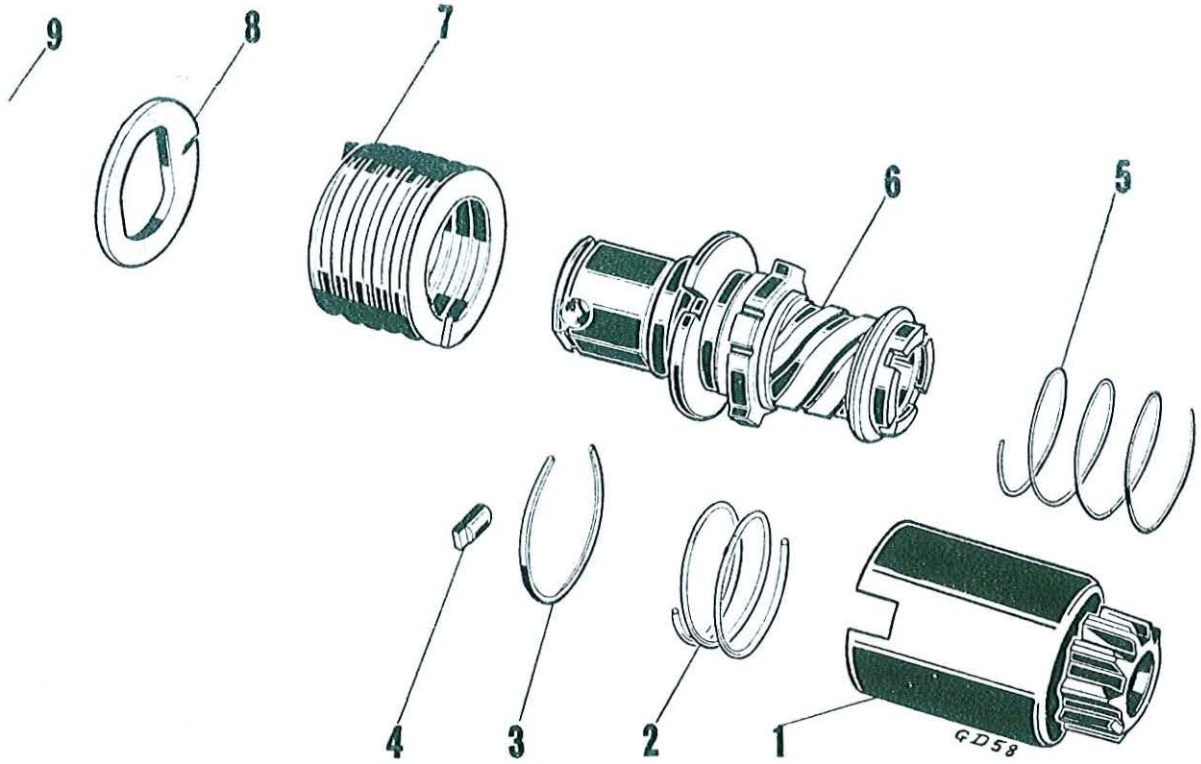

N° Réf.	N° DE PIÈCES	DÉSIGNATION	QUANTITÉ	OBSERVATIONS
		LANCEUR BENDIX		
	952 361 M1	Lanceur. Complet. Comprenant :	1	(N° Standard 503 100.)
1	1 801 574 M91	Pignon et barillet assemblés	1	
	801 577 M1	Ressort amortisseur (2 spires)	1	
	801 578 M1	Circlip arrêt du barillet	1	
	801 581 M1	Cheville	1	
	801 579 M1	Ressort de rappel (3 spires)	1	
	01 566 M91	Entraînement. Complet. Comprenant aussi réf. 5 à 9	1	
	1 580 M1	Ressort d'entraînement (6 spires)	1	
	01 569 M1	Attache de ressort	2	
	01 582 M1	Circlip arrêt d'attache	1	

C^IE MASSEY-HARRIS - FERGUSON

SOCIÉTÉ ANONYME AU CAPITAL DE 640.500.000 FRANCS

SIÈGE SOCIAL ET USINES : MARQUETTE-LEZ-LILLE (Nord)

FRANCE

SUCCURSALES :

BORDEAUX

5 Place Amé[illegible]rrieu
MASHA[illegible]
[illegible]

LILLE

16, rue Malus
[illegible] MAS[illegible]ARRIS-LILLE
TÉ[illegible] : 5[illegible]-19-75 et 53-19-76

[illegible]ON

[illegible]
[illegible]
TÉ[illegible] et [illegible]

A[illegible]ES

Quai d[illegible]parville
[illegible] MA[illegible]
TÉLÉPHONE [illegible] et 310-[illegible]

P[illegible]

[illegible]

O[illegible]OUSE

[illegible]
[illegible]
[illegible] 94-38 et 9[illegible]

C[illegible]

Route de Va[illegible]y
[illegible] Industriel
Télégram[illegible] [illegible]RAN
TÉLÉPHONE 308 et 308 [illegible] 308 [illegible]3

[illegible]S :

[illegible]

[illegible]SI-LI[illegible] [illegible]
[illegible] BOURGES

J[illegible]IS

67, [illegible] J P [illegible]
TÉ[illegible] BELLE [illegible]

FERGUSON SYSTEM

AF 3.119 - 9-57 [illegible]