# INDHOLDSFORTEGNEL
# TABLE OF CONTENTS
# INHALTSVERZEICHNIS
# TABLE DE MATIERES


| | | | | |
|---|---|---|---|---|
| AFSNIT | 1 | Skærebord<br>Table<br>Schneidwerk<br>Barre de coupe | 11 | Transmissioner<br>Transmissions<br>Übertragungen<br>Transmissions |
| AFSNIT | 2 | Vinde<br>Reel<br>Haspel<br>Rabatteur | 12 | Undervogn<br>Chassis<br>Rahmen<br>Chassis |
| AFSNIT | 3 | Skærebordskanal<br>Table Channel<br>Schneidwerkskanal<br>Convoyeur | 13 | Førerplatform<br>Operator Platform<br>Fahrerstand<br>Plate-forme de conduite |
| AFSNIT | 4 | Tærskebro - cylinder og halmfører<br>Concave - Threshing Drum and Beater<br>Dreschkorb - Dreschtrommel und Halmleiter<br>Contre-batteur, batteur, Tire-paille | 14 | Hydraulik<br>Hydraulic<br>Hydraulik<br>Hydraulique |
| AFSNIT | 5 | Halmryster<br>Straw Shaker<br>Strohschüttler<br>Secoueurs | 15 | Maskinhus<br>Machine Housing<br>Maschinengehäuse<br>Capot et tôlerie |
| AFSNIT | 6 | Soldkasse og underblæser<br>Cleaning Unit and Main Fan<br>Siebkasten und Gebläse<br>Caisson de nettoyage et ventilateur | 16 | Værktøj, ledningsnet<br>Tools, Wiring<br>Werkzeug, Leitungsnetze<br>Outillage, Circuits électrique |
| AFSNIT | 7 | Elevatorer<br>Elevators<br>Elevatoren<br>Elevateurs | 17 | Halmsnitter<br>Straw Chopper<br>Strohhäcksler<br>Broyeur de paille |
| AFSNIT | 8 | Renseri, frøkværn<br>Second Cleaner, Seed Grinder<br>Nachreiniger-unkrautquetscher<br>Vanneur-ebarbeur, broyeur de mauvaises graines | 18 | Opsamlertromle<br>Pick-up Drum<br>Aufsammeltrommel<br>Pick-up |
| AFSNIT | 9 | Korntank<br>Grain Tank<br>Korntank<br>Trémie | 19 | Nummerfortegnelse<br>Numerical Index<br>Nummerverzeichnis<br>Index numérique |
| AFSNIT | 10 | Drivaggregat<br>Drive Unit<br>Antriebaggregat<br>Organes d'entrainement | 20 | Specifikationer på standardkomponent<br>Specification<br>Sta<br>S |

SKÆREBORD
TABLE
SCHNEIDWERK
BARRE DE COUPE

| | |
|---|---|
| SIDE 1 - 1 | STRÅSKILLER<br>STRAW DIVIDER<br>STROHABTEILER<br>DIVISEURS |
| SIDE 1 - 2 | KNIVE OG FINGRE<br>KNIVES AND FINGERS<br>MESSER UND FINGER<br>LAME ET DOIGTS |
| SIDE 1 - 3 | KNIVKRUMTAP OG TREKANTSTYKKE<br>KNIFE CRANK AND BELLE CRANK<br>MESSERKURBEL UND WINKELHEBEL<br>COMMANDE LAME DE COUPE |
| SIDE 1 - 4 | INDFØRINGSTROMLE<br>FEEDER DRUM<br>FORDERTROMMEL<br>VIS D'ALIMENTATION |
| SIDE 1 - 5 | FORLAGSAKSEL<br>COUNTER SHAFT<br>VORGELEGEWELLE<br>ARBRE DE TRANSMISSION |
| SIDE 1 - 6 | AFSKÆRMNING OG REDUKTIONSUDSTYR<br>GUARDING AND REDUCING EQUIPMENT<br>BLECHE UND REDUKTIONSAUSRÜSTUNG<br>PLAQUES ET EQUIPEMENT DE REDUCTION |
| SIDE 1 - 7 | SLIDPLADER OG STENSTOP<br>WEARING PLATES AND STONE STOP<br>SCHLEISSBLECHE UND STEINANSCHLAG<br>PLAQUES D'USURE ET BAC A PIERRES |
| SIDE 1 - 8 | SKÆREBORDSVOGN 1<br>TABLE TRAILER 1<br>SCHNEIDWERKWAGEN 1<br>REMORQUE POUR BARRE DE COUPE 1 |
| SIDE 1 - 9 | SKÆREBORDSVOGN 2<br>TABLE TRAILER 2<br>SCHNEIDWERKWAGEN 2<br>REMORQUE POUR BARRE DE COUPE 2 |
| SIDE 1 -10 | BELYSNINGSBOM<br>LIGHTENING [illegible]CKET<br>BELEUCHT[illegible]UM<br>[illegible] |

SKÆREBORD
TABLE
SCHNEIDWERK
BARRE DE COUPE

SIDE 1 -11

REVERSERING AF SKÆREBORD
REVERSE DRIVE OF CUTTING TABLE
UMKEHRANTRIEB VON SCHNEIDWERK
COMMANDE REVERSIBLE DE LA BARRE DE COUPE

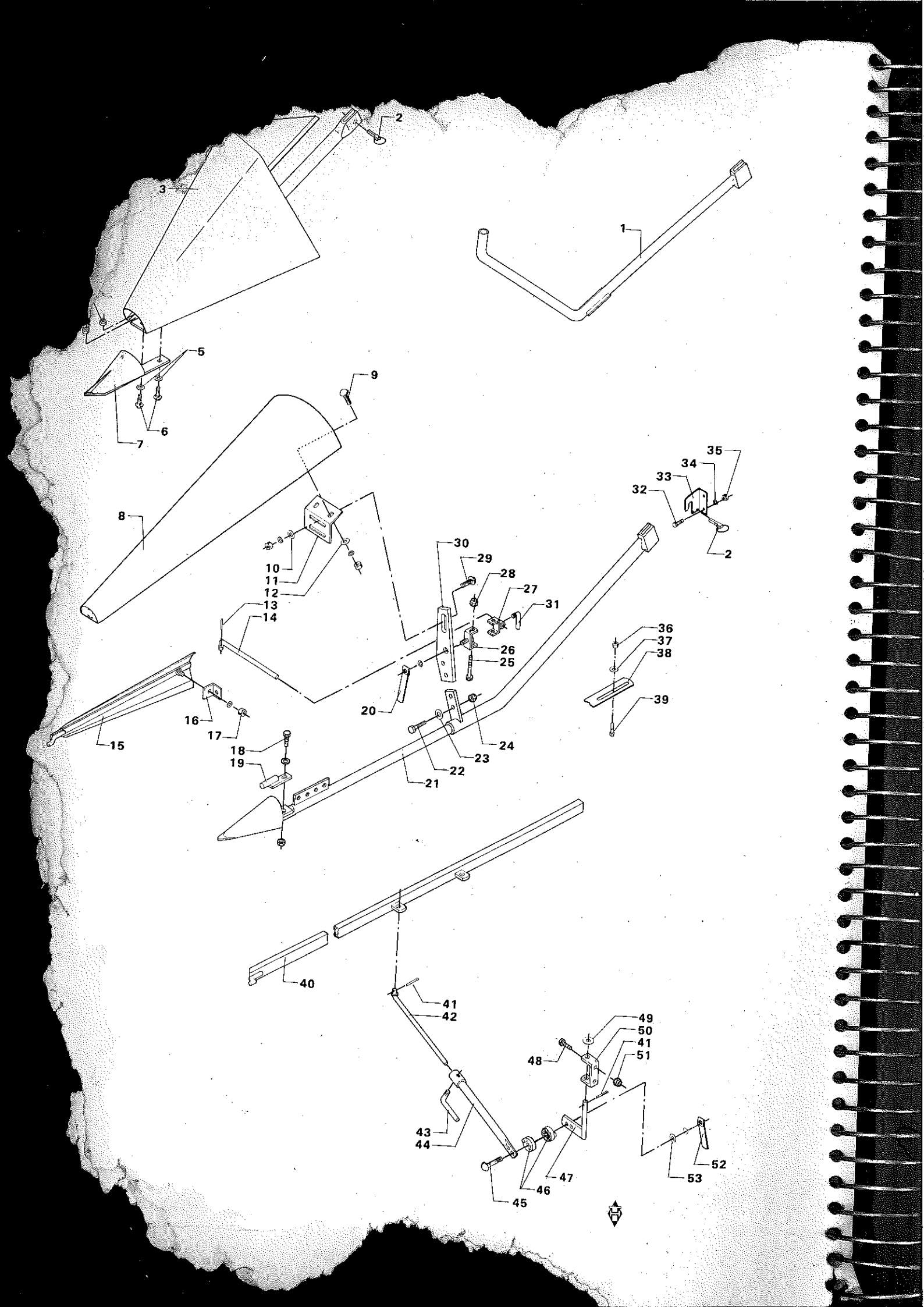
1
2
3
5
6
7
8
9
10
11
12
13
14
15
16
17
18
19
20
21
22
23
24
25
26
27
28
29
30
31
32
33
34
35
36
37
38
39
40
41
42
43
44
45
46
47
48
49
50
41
51
52
53

# STRASKILLER
# STRAW DIVIDER
# STROHABTEILER
# DIVISEURS

| POS.NR. VARE NR.<br>POS.NO. PART NO.<br>POS.NR. TEIL NR.<br>NO.POS. CODE | BENÆVNELSE | DESCRIPTION | BEZEICHNUNG | DESIGNATION | ANT. |
|---|---|---|---|---|---|
| 001 D28230460 | STRASKILLERBØJLE | STRAW DIVIDER BOW | HALMTEILERBÜGEL | DIVISEUR CINTRE | 1 |
| 001 D38230460 | STRASKILLERBØJLE, S | STRAW DIVIDER BOW | HALMTEILERBÜGEL | DIVISEUR CINTRE | 1 |
| 002 D41447300 | RINGSPLIT | RING SPLIT | RING SPLINT | GOUPILLE | 1 |
| 003 D28250894 | KORT TORPEDO V.,KPL | STRAW DIVIDER LEFT | HALMTEILER LINKS | DIVIS.TORDILLE G. | 1 |
| 003 D28250895 | KORT TORPEDO H.,KPL | STRAW DIVIDER RIGHT | HALMTEILER RECHTS | DIVIS.TORDILLE D. | 1 |
| 003 D38250894 | KORT TORPEDO V. KPL | STRAW DIVIDER LEFT | HALMTEILER LINKS | DIVIS. TORDILLE G, | 1 |
| 003 D38250895 | KORT TORPEDO H. KPL | STRAW DIVIDER RIGHT | HALMTEILER RECHT | DIVIS TORDILLE D. | 1 |
| 004 D41087600 | LASEMØTRIK | LOCK NUT | GEGENMUTTER | ECROU | 4 |
| 005 D20400471 | SKIVE | WASHER | SPANNSCHEIBE | RONDELLE | 4 |
| 006 D40066800 | FLADRUNDSKRUE | SCREW | FLACHRUNDSCHRAUBE | VIS | 4 |
| 007 D28260226 | STRASKILLERSPIDS,SV | STRAWDIVIDER POINT | HALMTEILERSPITZ | POINT DU DIVISEUR | 2 |
| 007 D38260226 | STRASKILLERSPIDS SV | STRAW DIVIDER POINT | STROHABTEILERSPITZE | POINT DU DIVISEUR | 2 |
| D28230463 | TORPEDOSTRASKILLER | STRAW DIVIDER,RIGHT | HALMTEILER, RECHTS | DIVIS. TORDILLE D. | 1 |
| D28230464 | TORPEDOSTRASKILLER | STRAW DIVIDER,LEFT | HALMTEILER, LINKS | DIVIS. TORDILLE G. | 1 |
| D28251622 | TORPEDOSTRASKILLER, | STRAW DIVIDER, RIGH | HALMTEILER, RECHTS | DIVISEUR. D. | 1 |
| D28251623 | TORPEDOSTRASKILLER, | STRAW DIVIDER, LEFT | HALMTEILER, LINKS | DIVISEUR, G. | 1 |
| 008 D28211126 | STRASKILLER | STRAW DIVIDER | STROHABTEILER | DIVISEUR DE PAILLE | 1 |
| 008 D38211126 | STRASKILLER | STRAW DIVIDER | STROHABTEILER | DIVISEUR | 1 |
| 009 D40063700 | FLADRUNDSKRUE | SCREW | FLACHRUNDSCHRAUBE | VIS | 2 |
| 010 D20400471 | SKIVE | WASHER | SPANNSCHEIBE | RONDELLE | 2 |
| 011 D28230447 | INDST. PLADE 1 | SETTING PLATE | VERSTELLPLATTE 1 | PLAQUE AJUSTABLE | 1 |
| 012 D20400409 | SKIVE | WASHER | SPANNSCHEIBE | RONDELLE | 2 |
| 013 D41408700 | SPLIT | SPLIT PIN | SPLINT | GOUPILLE | 1 |
| 014 D28230462 | INDST. STANG | SETTING BAR | VERSTELLSTREBE | BARRE AJUSTABLE | 1 |
| 015 D28230457 | STRASKILLERVINGE SV | WING | HALMTEILERFLÜGEL | DIVISEUR D'AILE | 1 |
| 015 D38230457 | STRASKILLERVINGE, S | WING | HALMTEILERFLEGEL | DIVISEUR | 1 |
| 016 D27200313 | VINKEL | ANGLE | WINKEL | EQUERRE | 1 |
| 017 D41010800 | SEKSKANTMØTRIK | HEXAGON NUT | SECHSKANTMUTTER | ECROU | 1 |
| 018 D40407900 | SEKSKANTSKRUE | HEXAGON SCREW | SECHSKANTSCHRAUBE | VIS | 1 |
| 019 D27200640 | STOPSTK. BEVÆGELIG | STOP | ANSCHLAG | ARRET | 1 |
| 020 D27300323 | LASEMØTRIK | LOCK NUT | GEGENMUTTER | ECROU DE BLOCAGE | 1 |
| 021 D28230517 | BÆRERØR M.SPIDS SV. | SUPPORT, RIGHT | TRAGROHR, RECHTS | SUPPORT | 1 |
| 021 D38230517 | BÆRERØR M. SPIDS, S | SUPPORT WITH POINT | TRAGROHR MIT SPITZE | TUBE SUPPORT AVEC P | 1 |
| 022 D40405000 | SEKSKANTSKRUE | HEXAGON SCREW | SECHSKANTSCHRAUBE | VIS | 2 |
| 023 D20400409 | SKIVE | WASHER | SPANNSCHEIBE | RONDELLE | 2 |
| 024 D41013500 | COMBIMØTRIK | COMBI NUT | COMBIMUTTER | ECROU | 2 |
| D28230467 | INDST. BESLAG KPL. | ADJ.MOUNTINGS,COMPL | VERST.BESCHLAG VOLL | SUPPORT AJUS.COMPL | 1 |
| 025 D40424400 | SEKSKANTSKRUE | HEXAGON SCREW | SECHSKANTSCHRAUBE | VIS | 1 |
| 026 D28230468 | BESLAG 1 | MOUNTINGS 1 | BESCHLAG 1 | SUPPORT | 1 |
| 027 D28230471 | BESLAG 2 SV. | MOUNTINGS 2 | BESCHLAG 2 | SUPPORT | 1 |
| 028 D41087500 | LASEMØTRIK | LOCK NUT | GEGENMUTTER | ECROU | 1 |
| 029 D40066700 | FLADRUNDSKRUE | SCREW | FLACHRUNDSCHRAUBE | VIS | 2 |
| 030 D28250549 | VENDESTYKKE | TURNING PIECE | UMKEHRROLLE | POULIE | 1 |
| 031 D27200300 | VINKELTAP | ANGLE PIN | WINKELZAPFEN | GOUPILLE | 1 |
| 032 D40407700 | SEKSKANTSKRUE | HEXAGON SCREW | SECHSKANTSCHRAUBE | VIS | 4 |
| 033 D28230465 | BÆREGAFFEL SV. H | SUPPORT. FORK R. | TRAGGABEL. RECHTS | SUPPORT D. | 1 |
| 033 D28230466 | BÆREGAFFEL SV. V | SUPPORT. FORK, LEFT | TRAGGABEL, LINKS | SUPPORT G. | 1 |
| 034 D20400471 | SKIVE | WASHER | SPANNSCHEIBE | RONDELLE | 4 |
| 035 D41087600 | LASEMØTRIK | LOCK NUT | GEGENMUTTER | ECROU | 4 |
| 036 D41087700 | LASEMØTRIK | LOCK NUT | GEGENMUTTER | ECROU | 2 |
| 037 D20400426 | SKIVE | WASHER | SPANNSCHEIBE | RONDELLE | 2 |
| 038 D28230453 | INDST. PLADE 2 | ADJ. PLATE 2 | VERSTELLPLATTE 2 | PLAQUE AJUSTABLE | 2 |
| 039 D40070200 | FLADRUNDSKRUE | SCREW | FLACHRUNDSCHRAUBE | VIS | 2 |
| D28230487 | AFVISERBOM KPL | STRAW DIV.WING OUT. | HALMTEILERFL.AUSSEN | DIVISEUR D'AILE EXT | 2 |
| 040 D28230480 | AFVISERBOM SV | STRAW DIV.WING O | HALMTEILERFL.AUSSEN | DIVISEUR D'AILE EXT | |
| 041 D41410600 | SPLIT | SPLIT | INT | GOUPILLE | |

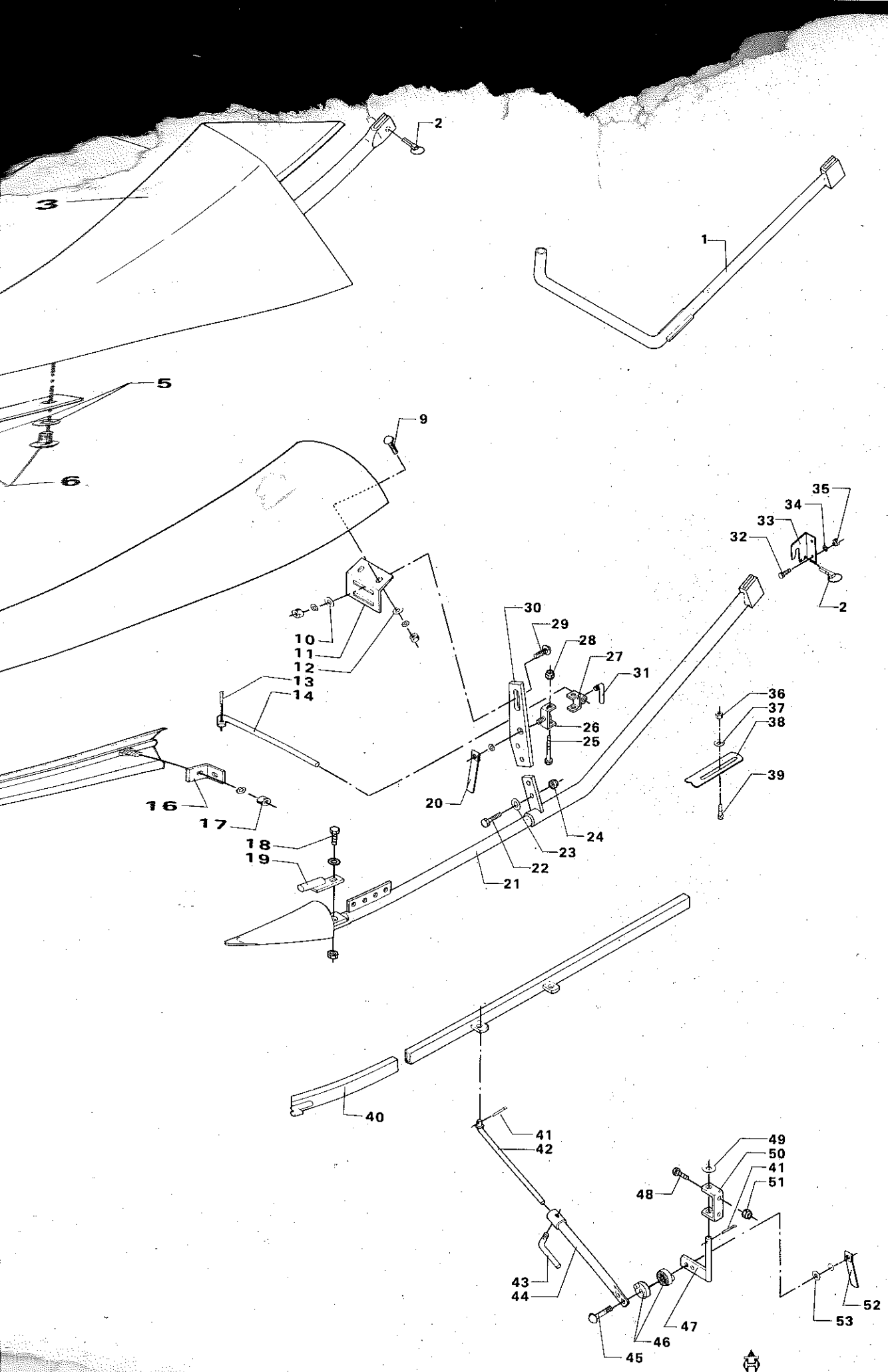
1
2
3
5
6
9
10
11
12
13
14
16
17
18
19
20
21
22
23
24
25
26
27
28
29
30
31
32
33
34
35
36
37
38
39
40
41
42
43
44
45
46
47
48
49
50
41
51
52
53

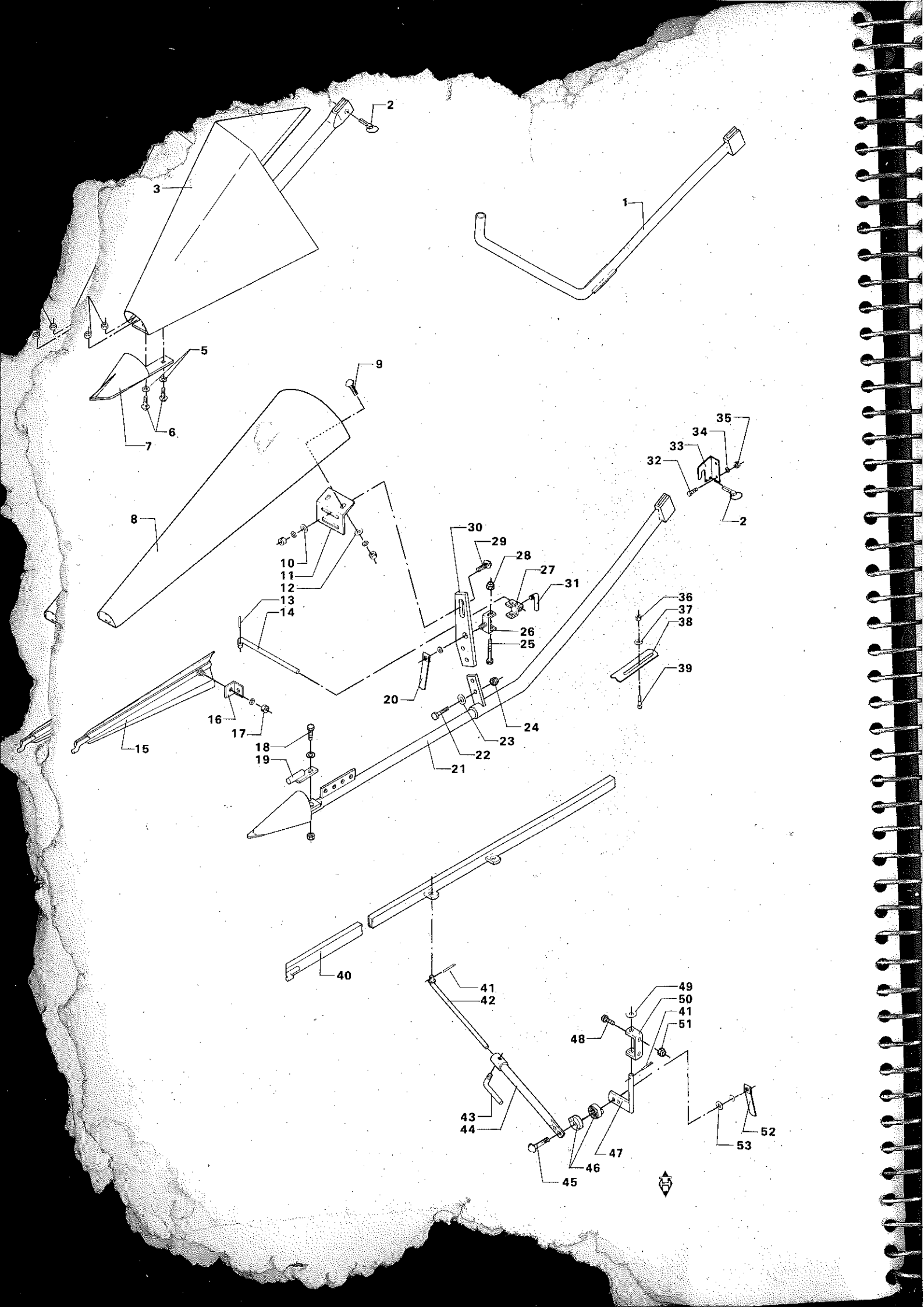
1
2
3
5
6
7
8
9
10
11
12
13
14
15
16
17
18
19
20
21
22
23
24
25
26
27
28
29
30
31
32
33
34
35
36
37
38
39
40
41
42
43
44
45
46
47
48
49
50
41
51
52
53

# STRÅSKILLER
# STRAW DIVIDER
# STROHABTEILER
# DIVISEURS

| POS.NR. VARE NR.<br>POS.NO. PART NO.<br>POS.NR. TEIL NR.<br>NO.POS. CODE | BENÆVNELSE | DESCRIPTION | BEZEICHNUNG | DESIGNATION | ANT. |
|---|---|---|---|---|---|
| 042 | D28230482 JUSTERBAR BÆRESTANG | ADJ. SUPPORT | VERSTELLB.TRAGSTANG | SUPPORT AJUST. | |
| 043 | D27200364 FASTSPÆNDINGSGREB | FASTENING HANDLE | SPANNGRIFF | POIGNEE | |
| 044 | D28230486 TELESKOPRØR SV. | TELESCOPIC PIPE | AUSZIEHROHR | TUBE | 1 |
| 045 | D40021300 FLADRUNDSKRUE | SCREW | FLACHRUNDSCHRAUBE | VIS | 1 |
| 046 | D28230488 STJERNEKOBLING | STAR CLUTCH | STERNKUPPLUNG | ACCOUPLEMENT | 2 |
| 047 | D28230473 BÆREBESLAG SV. | SUPPORT | STÜZEBESCHLAG | SUPPORT | 1 |
| 048 | D40407700 SEKSKANTSKRUE | HEXAGON SCREW | SECHSKANTSCHRAUBE | VIS | 2 |
| 049 | D20400518 AFSTANDSSKIVE | SPACER | DISTANZSCHEIBE | ENTRETOISE | 1 |
| 050 | D28230472 U-BESLAG UDV. | U-FITTINGS | U-BESCHLAG | SUPPORT | 1 |
| 051 | D41087600 LÅSEMØTRIK | LOCK NUT | GEGENMUTTER | ECROU | 2 |
| 052 | D27300323 LÅSEMØTRIK | LOCK NUT | GEGENMUTTER | ECROU DE BLOCAGE | 1 |
| 053 | D20400426 SKIVE | WASHER | SPANNSCHEIBE | RONDELLE | 1 |
| (F0 | HØJRE SIDE | ON THE RIGHT | RECHTS | COTES DROIT | |
| (F1 | VENSTRE SIDE | ON THE LEFT | LINKS | COTES GAUCHE | |

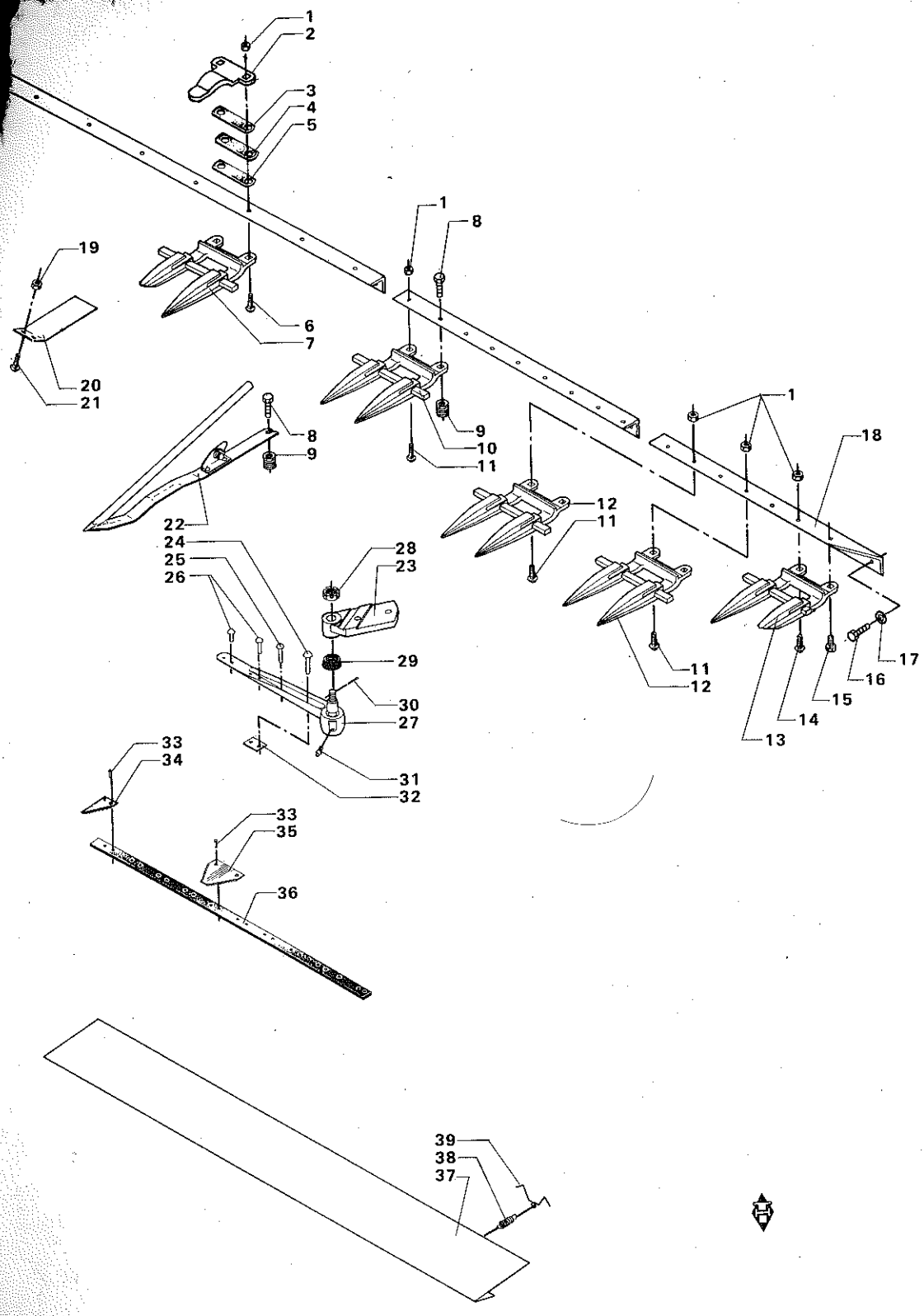
1
2
3
4
5
1
8
19
6
7
20
21
8
9
1
18
9
10
11
12
11
22
24
25
26
28
23
29
30
27
31
32
11
12
17
16
15
14
13
33
34
33
35
36
39
38
37

# KNIVE OG FINGER
# KNIVES AND FIN
# MESSER UND FINGER
# LAME ET DOIGTS

| POS.NR. VARE NR. / POS.NO. PART NO. / POS.NR. TEIL NR. / NO.POS. CODE | BENÆVNELSE | DESCRIPTION | BEZEICHNUNG | DESIGNATION | ANT. / MENGE / ZAHL / NOMBRE | |
|---|---|---|---|---|---|---|
| 001 D41010800 | SEKSKANTMØTRIK | HEXAGON NUT | SECHSKANTMUTTER | ECROU | | |
| 002 D25200899 | TILHOLDER | KNIFE CLIP | MESSERHALTER | PRESSE-LAME | 12 | |
| 002 D25200899 | TILHOLDER | KNIFE CLIP | MESSERHALTER | PRESSE-LAME | 14 | |
| 003 D28210349 | MELLEMLÆG | SHIM | BEILAGE | CALE | | |
| 004 D28210350 | MELLEMLÆG | SHIM | BEILAGE | CALE | | |
| 005 D28230292 | MELLEMLÆG, SKB.KS. | SHIM | BEILAGE | CALE | | |
| 006 D40551600 | UNDERSÆNKSKRUE. | FINGER BOLT | FINGERBOLZEN | VIS | | |
| 007 D28260531 | DOBBELTFINGER H. | DOUBLE FINGER | DOPPELFINGER | DOIGT DOUBLE D | 1 | |
| 008 D40425800 | SEKSKANTSKRUE | HEXAGON SCREW | SECHSKANTSCHRAUBE | VIS | 12 | 12' |
| 008 D40407900 | SEKSKANTSKRUE | HEXAGON SCREW | SECHSKANTSCHRAUBE | VIS | 14 | 14' |
| 009 D28230833 | DOBB. SLIDSEMØTRIK | NUT | MUTTER | ECROU | | |
| 010 D44102900 | FINGER,DOBBELT | DOUBLE FINGER | DOPPELFINGER | DOUBLE DOIGT | 21 | 12' |
| 010 D44102900 | FINGER,DOBBELT | DOUBLE FINGER | DOPPELFINGER | DOUBLE DOIGT | 25 | 14' |
| 011 D40551600 | UNDERSØNKSKRUE. | FINGER BOLT | FINGERBOLZEN | VIS | | |
| 012 D44103300 | DOBBELTFINGER | DOUBLE FINGER | DOPPELFINGER | DOUBLE DOIGT | 2 | |
| 013 D28230570 | DOBBELTFINGER V. | DOUBLE FINGER | DOPPELFINGER,LINKS | DOIGT DOUBLE G. | 1 | |
| 014 D40551500 | UNDERSÆNKSKRUE. | FINGER BOLT | FINGERBOLZEN | VIS | | |
| 015 D40407600 | SEKSKANTSKRUE | HEXAGON SCREW | SECHSKANTSCHRAUBE | VIS | 1 | |
| 016 D40407800 | SEKSKANTSKRUE | HEXAGON SCREW | SECHSKANTSCHRAUBE | VIS | | |
| 017 D20400471 | SKIVE | WASHER | SPANNSCHEIBE | RONDELLE | | |
| 018 D28230011 | FINGERBJÆLKE 14' | FINGER BAR 14' | FINGERBALKEN 14' | BARRE DES DOIGTS | 1 | |
| 018 D28250017 | FINGERBJÆLKE 12' | FINGER BAR 12' | FINGERBALKEN 12' | BARRE DES DOIGTS | 1 | |
| 018 D38230011 | FINGERBJÆLKE 14' | FINGER BAR 14' | FINGERBALKEN 14' | BARRE DOIGTS | 1 | |
| 018 D38250017 | FINGERBJÆLKE 12' | FINGER BAR 12' | FINGERBALKEN 12' | BARRE DOIGTS | 1 | |
| 019 D41013500 | COMBIMØTRIK | COMBI NUT | COMBIMUTTER | ECROU | 2 | |
| 020 D28230829 | SKÆRM F. KNIV | GUARD F.KNIFE | SCHIRM F.MESSER | GARDE LAME | 1 | |
| 020 D38230829 | SKÆRM F.KNIV | KNIFE GUARD | MESSERSCHIRM | GARDE LAME | 1 | |
| 021 D40063700 | FLADRUNDSKRUE | SCREW | FLACHRUNDSCHRAUBE | VIS | 2 | |
| 022 D49040000 | AKSHÆVER TYPE 1 | EAR LIFTER TYPE 1 | AHRENHEBER TYP 1 | RELEVEUR D'EPIS 1 | 12 | 12' |
| 022 D49040000 | AKSHÆVER TYPE 1 | EAR LIFTER TYPE 1 | AHRENHEBER TYP 1 | RELEVEUR D'EPIS 1 | 14 | 14' |
| * 023 D28230227 | ARM SV | LEVER | HEBEL | LEVIER | 2 | |
| D25201054 | 49 BL.KNIV 12',KPL. | 49-BL.KNIFE CPL.12' | MESSER VOLLST. 12' | LAMES CPL. 3,72M | 2 | POS. |
| D28230034 | 57 BL.KNIV KPL. 14' | 57-BL.KNIFE CPL.14' | MESSER VOLLST. 14' | LAMES CPL. 4,34M | 2 | POS |
| 024 D41378300 | HALVRUNDNITTE | RIVET, ROUND HEAD | NIETE, RUNDKOPF | RIVET | 3 | |
| 025 D41377800 | HALVRUNDNITTE | RIVET, ROUND HEAD | NIETE, RUNDKOPF | RIVET | 2 | |
| 026 D41378200 | HALVRUNDNITTE | RIVET, ROUND HEAD | NIETE, RUNDKOPF | RIVET | 4 | |
| * 027 D44120000 | KNIVHOVED M KGL.LED | KNIFE HEAD | MESSERKOPF | TETE DE LAME | 1 | PO |
| 028 D41048700 | KRONEMØTRIK | CASTLE NUT | KRONENMUTTER | ECROU | 1 | |
| 029 D44120200 | TÆTNINGSKAPPE | SEAL CAP | DICHTUNGSKAPPE | JOINT | 1 | |
| 030 D41406000 | SPLIT | SPLIT PIN | SPLINT | GOUPILLE | 1 | |
| 031 D43004900 | SMØRENIPPEL | GREASE NIPPLE | SCHMIERNIPPEL | GRAISSEUR | 1 | |
| 032 D28230120 | AFSTANDSPLADE | SPACER PLATE | DISTANZPLATTE | PLAQUE ENTRETOISE | 1 | |
| 033 D41377500 | HALVRUNDNITTE | RIVET, ROUND HEAD | NIETE, RUNDKOPF | RIVET | | |
| 034 D44103400 | HALV KNIVBLAD OVERR | HALF KNIFE BLADE | HALBE MESSERKLINGE | LAME A RAINURES SUP | 1 | |
| 035 D44100000 | KNIVBLAD OVERRIFLET | KNIFE BLADE,TOPSERR | MESSERKLINGE,OBERG. | LAME | | |
| 036 D25201070 | KNIVRYG | KNIFE BACK | MESSERRÜCKEN | TRINGLE | 2 | |
| * 036 D28230008 | KNIVRYG | KNIFE BACK | MESSERRÜCKEN | TRINGLE • | 2 | |
| 037 D28230842 | KNIVSKÆRM KPL. | KNIFE GUARD COMPL | MESSERSCHIRM VOLLST | GARDE LAME, COMPL. | 1 | (S3 |
| 037 D28230843 | KNIVSKÆRM KPL. | KNIFE GUARD COMPL | MESSERSCHIRM VOLLST | GARDE LAME, COMPL. | 1 | (S3 |
| 038 D26500317 | FJEDER | SPRING | FEDER | RESSORT | 2 | |
| 039 D28230841 | FJEDER | SPRING | FEDER | RESSORT | 2 | |
| (S3 | 12'-14' | 12'-14' | 12'-14' | 3.72M-4.34M | | |

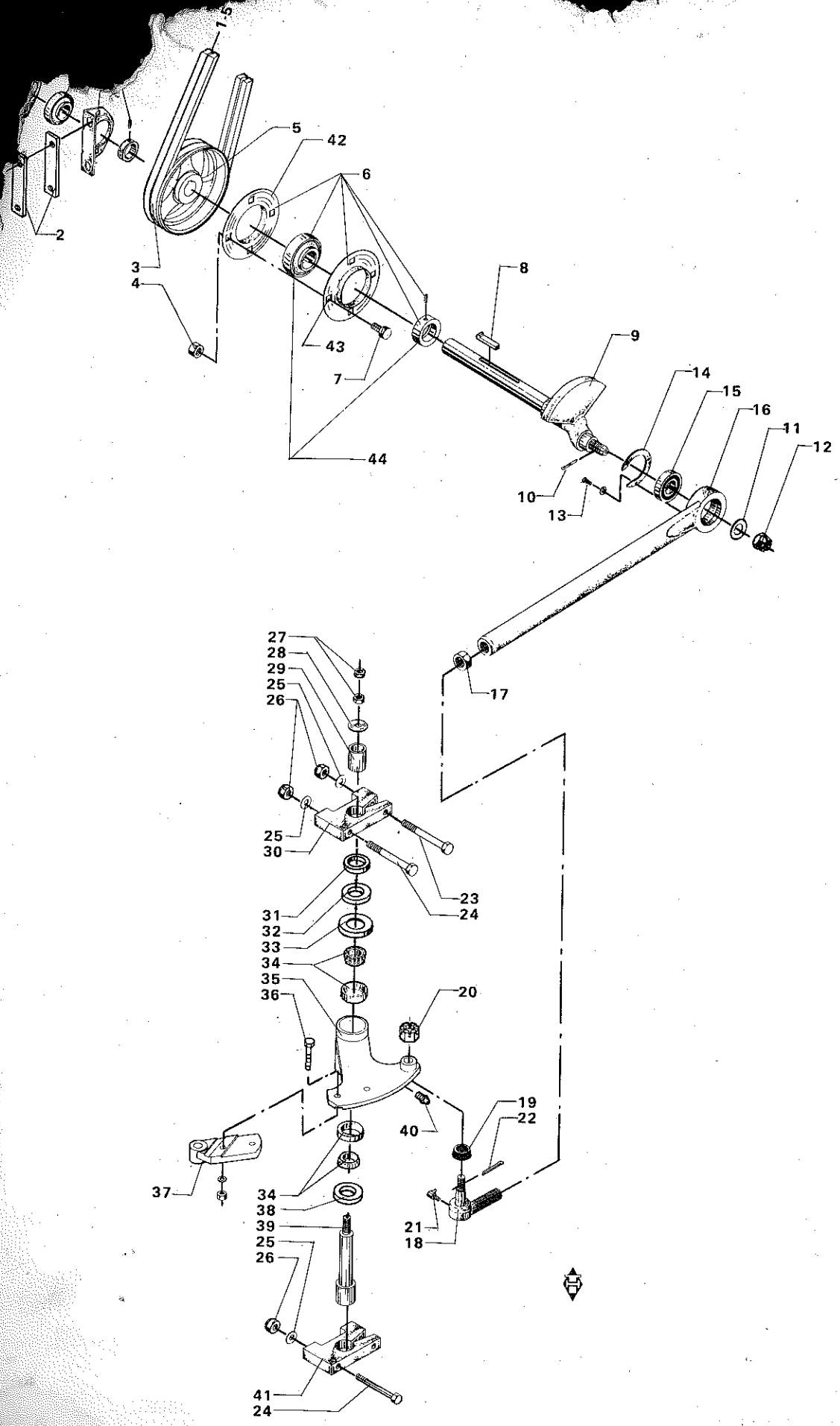
1
5
42
6
2
3
4
8
43
7
9
14
15
16
11
12
44
10
13
17
27
28
29
25
26
25
30
23
24
31
32
33
34
35
36
20
19
22
40
37
34
38
39
25
26
21
18
41
24

# KNIVKRUMTAP [illegible] TREKANTSTYKKE
# KNIFE CRANK AN[illegible]LE CRANK
# MESSERKURBEL UND [illegible]INKELHEBEL
# COMMANDE LAME DE COUPE

| POS.NR. VARE NR.<br>POS.NO. PART NO.<br>POS.NR. TEIL NR.<br>NO.POS. CODE | BENÆVNELSE | DESCRIPTION | BEZEICHNUNG | DESIGNATION | ANT.<br>ANZ.<br>NBRE | |
|---|---|---|---|---|---|---|
| 001 D41707300 | STÅLEJE | PLUMMER BEARING | STEHLAGER | PALIER ORDINAIRE | 1 | |
| 002 D28211109 | MELLEMLÆGSPLADE 2MM | SHIM | BEILAGE | CALE | 2 | |
| 003 D41964300 | KILEREM | V-BELT | KEILRIEMEN | COURROIE | 2 | |
| 004 D41087700 | LÅSEMØTRIK | LOCK NUT | GEGENMUTTER | ECROU | 4 | |
| 005 D28250704 | KILEREMSKIVE 2B-212 | V-BELT PULLEY | KEILRIEMENSCHEIBE | POULIE | 1 | |
| 006 D41707900 | FLANGELEJE | FLANGE BEARING | FLANSCHLAGER | PALIER A BRIDE | 1 | |
| 007 D40410800 | SEKSKANTSKRUE | HEXAGON SCREW | SECHSKANTSCHRAUBE | VIS | 4 | |
| 008 D43155200 | HAGEKILE | GIB KEY | HAKENKEIL | CLAVETTE A TALON | 1 | |
| 009 D28250169 | KRUMTAPAKSEL SV. | CRANK SHAFT | KURBELWELLE | MANIVELLE | 1 | |
| 010 D41409100 | SPLIT | SPLIT PIN | SPLINT | GOUPILLE | 1 | |
| 011 D20400448 | SKIVE | WASHER | SPANNSCHEIBE | RONDELLE | 1 | |
| 012 D41049100 | KRONEMØTRIK | CASTLE NUT | KRONENMUTTER | ECROU | 1 | |
| D28230249 | PLEJLSTANG KPL | CONNECTING ROD CPL. | PLEUELSTANGE.VOLLST | BRAS OSCILLANT CPL | 1 | POS.. |
| 013 D40402200 | SEKSKANTSKRUE | HEXAGON SCREW | SECHSKANTSCHRAUBE | VIS | 3 | |
| 014 D28220084 | LUKKESKIVE | LOCK WASHER | SCHLOSSRING | RONDELLE | 1 | |
| 015 D41706100 | KUGLELEJE | BALL BEARING | KUGELLAGER | ROULEMENT A BILLES | 1 | |
| 016 D28230247 | PLEJLSTANG SV | CONNECTING ROD | PLEUELSTANGE | BRAS OSCILLANT | 1 | |
| 017 D28220093 | KONTRAMØTRIK | LOCK NUT | GEGENMUTTER | CONTREECROU | 1 | |
| 018 D44120100 | KUGLELED F KNIVTRÆK | BALL JOINT | KUGELGELENK | ROULEMENT A BILLES | 1 | POS.1 |
| 019 D44120200 | TÆTNINGSKAPPE | SEAL CAP | DICHTUNGSKAPPE | JOINT | 1 | |
| 020 D41048700 | KRONEMØTRIK | CASTLE NUT | KRONENMUTTER | ECROU | 1 | |
| 021 D43005100 | SMØRENIPPEL | GREASE NIPPLE | SCHMIERNIPPEL | GRAISSEUR | 1 | T.915 |
| 022 D41409000 | SPLIT | SPLIT PIN | SPLINT | GOUPILLE | 1 | |
| 024 D40429800 | SEKSKANTSKRUE | HEXAGON SCREW | SECHSKANTSCHRAUBE | VIS | 4 | |
| 025 D20400426 | SKIVE | WASHER | SPANNSCHEIBE | RONDELLE | 1 | |
| 026 D41087700 | LÅSEMØTRIK | LOCK NUT | GEGENMUTTER | ECROU | 4 | |
| D28230231 | TREKANTSTYKKE KPL. | BELL CRANK.COMPL. | WINKELHEBEL.VOLLST | ENTRAINEUR DE LAME | 1 | POS..10 |
| 027 D41012300 | SEKSKANTMØTRIK LAV | HEXAGON NUT | SECHSKANTMUTTER | ECROU | 2 | |
| 028 D28220087 | SPÆNDESKIVE | WASHER | SPANNSCHEIBE | RONDELLE | 1 | |
| 029 D28250691 | STRAMMEBØSNING | TIGHTENING BUSH | SPANNBUCHE | DOUILLE DE TENSION | 1 | |
| 030 D28210913 | BESLAG F.TREKANTSTK | FITTING | BESCHLAG | SUPPORT | 1 | |
| 031 D28250690 | AFSTANDSRING | SPACER | DISTANZSTÜCK | ENTRETOISE | 1 | |
| 032 D45409100 | TÆTNINGSRING | SEAL RING | DICHTUNGSRING | JOINT ETANCHEITE | 1 | |
| 033 D28250692 | TÆTNINGSRING | SEAL RING | DICHTUNGSRING | BAGUE ETENCHEITE | 1 | |
| 034 D41667400 | RULLELEJE KONISK | ROLLER BEARING | KEGELROLLENLAGER | ROULEMENT A BILLES | 2 | |
| 035 D28230224 | TREKANTSTYKKE SV | BELL CRANK | WINKELHEBEL | ENTRAINEUR DE LAME | 1 | |
| 036 D40428300 | SEKSKANTSKRUE | HEXAGON SCREW | SECHSKANTSCHRAUBE | VIS | 2 | |
| 037 D28230227 | ARM SV | LEVER | HEBEL | LEVIER | 1 | |
| 038 D45409000 | TÆTNINGSRING | SEAL RING | DICHTUNGSRING | JOINT ETANCHEITE | 1 | |
| 039 D28220086 | OPHÆNGSAKSEL | SUSPENSION SHAFT | AUFHANGWELLE | ARBRE EN SUSPENSION | 1 | M16 |
| 040 D43001500 | SMØRENIPPEL | GREASE NIPPLE | SCHMIERNIPPEL | GRAISSEUR | 1 | |
| 041 D28210913 | BESLAG F.TREKANTSTK | FITTING | BESCHLAG | SUPPORT | 1 | |
| 042 D41711100 | LEJEFLANGE | BEARING FLANGE | LAGERFLANSCH | BRIDE | 1 | (T5 |
| 043 D41712200 | LEJEFLANGE | BEARING FLANGE | LAGERFLANSCH | BRIDE | 1 | (T5 |
| 044 D41663900 | KUGLELEJE M.SPÆNDER | BALL BEARING | KUGELLAGER | ROULEMENT A BILLES | 1 | (T5 |
| (T5 | GÆLDER KUN FOR VARME LANDE. | ONLY FOR DRY LANDS. | NUR FÜR SONNIGE LÄNDER. | POUR LES PAYS CHAUDS SEULEMENT. | | |

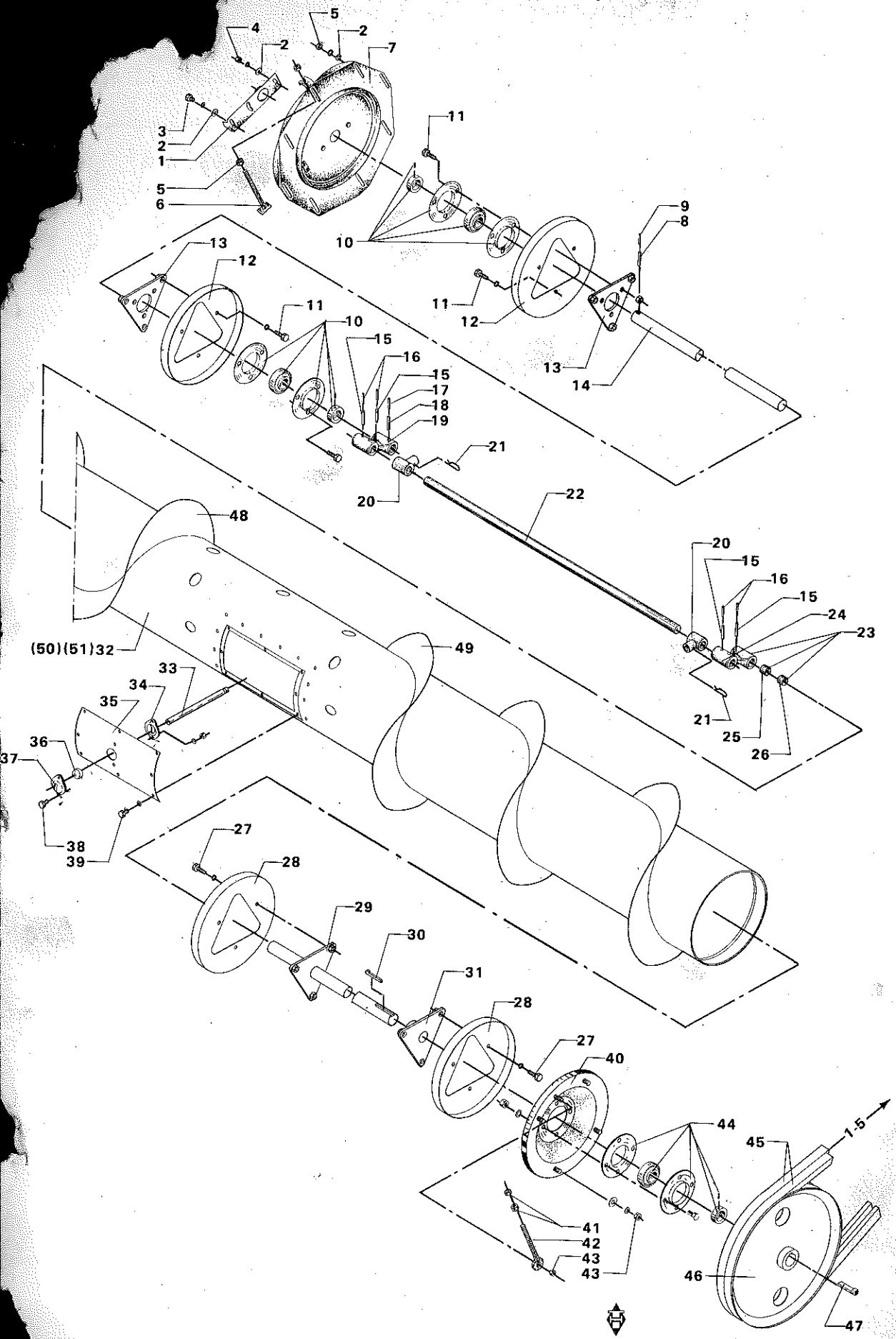
4
5
2
2
7
3
2
1
11
5
6
10
9
8
13
12
11
10
15
16
15
17
18
19
21
20
22
48
(50)(51)32
49
20
15
16
15
24
23
21
25
26
33
34
35
36
37
38
39
27
28
29
30
31
28
27
40
44
45
1-5
41
42
43
43
46
47

# INDFØRINGSTRU... F...
# FEEDER DRUM
# FØRDERTROMMEL
# VIS D'ALIMENTATION

| POS.NR. VARE NR.<br>POS.NO. PART NO.<br>POS.NR. TEIL NR.<br>NO.POS. CODE | BENÆVNELSE | DESCRIPTION | BEZEICHNUNG | DESIGNATION | ANTAL<br>NBRE | |
|---|---|---|---|---|---|---|
| 001 D28250111 | INDSTILLINGSBESLAG | BRACKET | EINSTELLBESCHLAG | SUPPORT | 1 | |
| 002 D20400409 | SKIVE | WASHER | SPANNSCHEIBE | RONDELLE | 11 | |
| 003 D40404700 | SEKSKANTSKRUE | HEXAGON SCREW | SECHSKANTSCHRAUBE | VIS | 1 | |
| 004 D41010700 | SEKSKANTMØTRIK | HEXAGON NUT | SECHSKANTMUTTER | ECROU | 10 | |
| 005 D41010800 | SEKSKANTMØTRIK | HEXAGON NUT | SECHSKANTMUTTER | ECROU | 2 | |
| 006 D28211023 | JUSTERINGSBOLT SV. | ADJ.BOLT | STELLBOLZEN | BOULON AJUST. | 1 | |
| 007 D28220110 | ENDEPLADE HØJRE | END PLATE, RIGHT | ENDPLATTE.RECHTS | TOLE D'EXTREMITE D | 1 | |
| 007 D28251319 | ENDEPLADE H. SV. | END PLATE RIGHT | ENDPLATTE RECHTS | TOLE D'EXTREMITE D. | 1 | B P... |
| 007 D38251319 | ENDEPLADE, H, SV. | END PLATE RIGHT | ENDPLATTE RECHT | TOLE D'EXTREMITE D. | 1 | DR |
| 008 D42625300 | SPÆNDESTIFT | TIGHTENING PIN | SPANNSTIFT | TENDEUR | 1 | |
| 009 D42616400 | SPÆNDESTIFT | TIGHTENING PIN | SPANNSTIFT | TENDEUR | 1 | |
| D28250380 | AKSEL M. LEJER 12' | SHAFT W.BEARINGS,12 | WELLE MIT LAGER, 12 | ARBRE 3,72M | 1 | POS. |
| D28250381 | AKSEL M. LEJER 14' | SHAFT W.BEARINGS,14 | WELLE M. LAGER 14' | ARBRE 4,34M | 1 | POS. |
| 010 D41707800 | FLANGELEJE | FLANGE BEARING | FLANSCHLAGER | PALIER À BRIDE | 2 | |
| 011 D40407700 | SEKSKANTSKRUE | HEXAGON SCREW | SECHSKANTSCHRAUBE | VIS | 12 | |
| 012 D28250112 | NAVPLADE | HUB PLATE | NABENPLATTE | PLAQUE MOYEU | 2 | T.91 |
| 012 D28251405 | NAVPLADE | HUB PLATE | NABENPLATTE | PLAQUE MOYEU | 2 | F.91 |
| 013 D28250107 | LEJEPL.F.INDF.SNEGL | BEARING PLATE | LAGERPLATTE | TOLE D'APPUIE | 2 | |
| 014 D28250108 | KRUMTAPAKSEL 12' | CRANK SHAFT 12' | KURBELWELLE 12' | MANIVELLE 3,72M | 1 | |
| 014 D28250109 | KRUMTAPAKSEL 14' | CRANK SHAFT 14' | KURBELWELLE 14' | MANIVELLE 4,34M | 1 | |
| 015 D42616200 | SPÆNDESTIFT | TIGHTENING PIN | SPANNSTIFT | TENDEUR | 4 | |
| 016 D42609900 | SPÆNDESTIFT | TIGHTENING PIN | SPANNSTIFT | TENDEUR | 4 | |
| 017 D42616400 | SPÆNDESTIFT | TIGHTENING PIN | SPANNSTIFT | TENDEUR | 1 | POS.10- |
| 018 D42625300 | SPÆNDESTIFT | TIGHTENING PIN | SPANNSTIFT | TENDEUR | 1 | |
| 019 D28250385 | KRUMTAPARM HØJRE SV | CRANK ARM R | KURBELARM, RECHTS | BRAS DE MANIVELL.D | 1 | |
| 020 D28250585 | LEJE F.MEDBR.PIG | BEARING | LAGER | ROULEMENT | 15 | |
| 021 D28260539 | HÅRNÅLESPLIT | HAIR PIN SPLIT PIN | HAARNADELSPLINT | GOUPILLE | 15 | |
| 022 D28200547 | AKSEL | SHAFT | WELLE | ARBRE | 1 | |
| 023 D28250384 | KRUMTAPARM KPL. | CRANK ARM ASSY | KURBELARM, VOLLST. | BRAS DE MANIVELLE | 1 | POS. |
| 024 D28250096 | KRUMTAPARM V. SV. | CRANK ARM | KURBELARM,LINKS | BRAS DE MANIVELLE | 1 | |
| 025 D43338100 | GLACIERFORING | LINING | FUTTERUNG | FOURRURE | 1 | |
| 026 D43338300 | GLACIERFORING | LINING | FUTTERUNG | FOURRURE | 1 | |
| 027 D40407600 | SEKSKANTSKRUE | HEXAGON SCREW | SECHSKANTSCHRAUBE | VIS | 6 | |
| 028 D28250112 | NAVPLADE | HUB PLATE | NABENPLATTE | PLAQUE MOYEU | 2 | T.91 |
| 028 D28251405 | NAVPLADE | HUB PLATE | NABENPLATTE | PLAQUE MOYEU | 2 | F.91 |
| 029 D28250099 | DRIVAKSEL 12' SV. | DRIVE SHAFT 12' | ANTRIEBSWELLE 12' | ARBRE D.TRANSM.3,72 | 1 | (S8 POS. |
| 029 D28250101 | DRIVAKSEL 14' SV. | DRIVE SHAFT 14' | ANTRIEBSWELLE,14' | ARBRE D.TRANSM.4,34 | 1 | POS. |
| 030 D43154300 | HAGEFLADKILE | GIB KEY | NASENKEIL | CLAVETTE A TALON | 1 | |
| 031 D28250535 | FLANGE SV. | FLANGE | FLANSCH | FLASQUE | 1 | |
| 032 D28251363 | INDF.SNEGL 14' SV. | FEEDER AUGER | FÖRDERSCHNECKE | VIS D'ALIMENT.4,34M | 1 | B POS1 |
| 032 D28251410 | INDF.SNEGL 12' SV. | FEEDER AUGER 12' | FÖRDERSCHNECKE 12' | VIS D'ALIMENT.3,72M | 1 | B POS1 |
| 032 D38251363 | INDF.SNEGL 14' SV. | FEEDER AUGER | FÖRDERSCHNECKE | VIS D'ALIMENT 4.34M | 1 | DR |
| 032 D38251410 | INDF.SNEGL 12' SV. | FEEDER AUGER 12' | FÖRDERSCHNECKE 12' | VIS D'ALIMENT 3.72M | 1 | DR |
| 033 D28250566 | MEDBRINGERPIG | CARRIER SPIKE | MITNEHMERZAPFEN | DOIGT | 15 | |
| 034 D28200150 | KUGLEKALOT INDV.DEL | BALL SEGMENT | KUGELKALOTTE | CALOTTE DE BOULON | 15 | |
| 035 D28200133 | DÆKSEL | COVER | DECKEL | COUVERCLE | 1 | T |
| 035 D28251302 | DÆKSEL | COVER | DECKEL | COUVERCLE | 1 | F. |
| 035 D38251302 | DÆKSEL | COVER | DECKEL | COUVERCLE | 1 | |
| 036 D28260314 | NYLONKUGLE | NYLON BALL | NYLONKUGEL | BOULE DE NYLON | 15 | |
| 037 D28200151 | KUGLEKALOT UDV.DEL | BALL SEGMENT | KUGELKALOTTE | CALOTTE DE BOULON | 15 | |
| 038 D40402400 | SEKSKANTSKRUE | HEXAGON SCREW | SECHSKANTSCHRAUBE | VIS | 30 | |
| 039 D40402200 | SEKSKANTSKRUE | HEXAGON SCREW | SECHSKANTSCHRAUBE | VIS | 8 | |
| 040 D28210870 | ENDEPLADE VENSTRE S | END PLATE.LEFT | ENDPLATTE.LINKS | TOLE D'EXTREMITE G | 1 | |
| 040 D38210870 | ENDEPLADE V SV. | END PLATE | END PLATTE | PLAQUE | 1 | |
| 041 D41010800 | SEKSKANTMØTRIK | HEXAGON NUT | SECHSKANTMUTTER | ECROU | | |

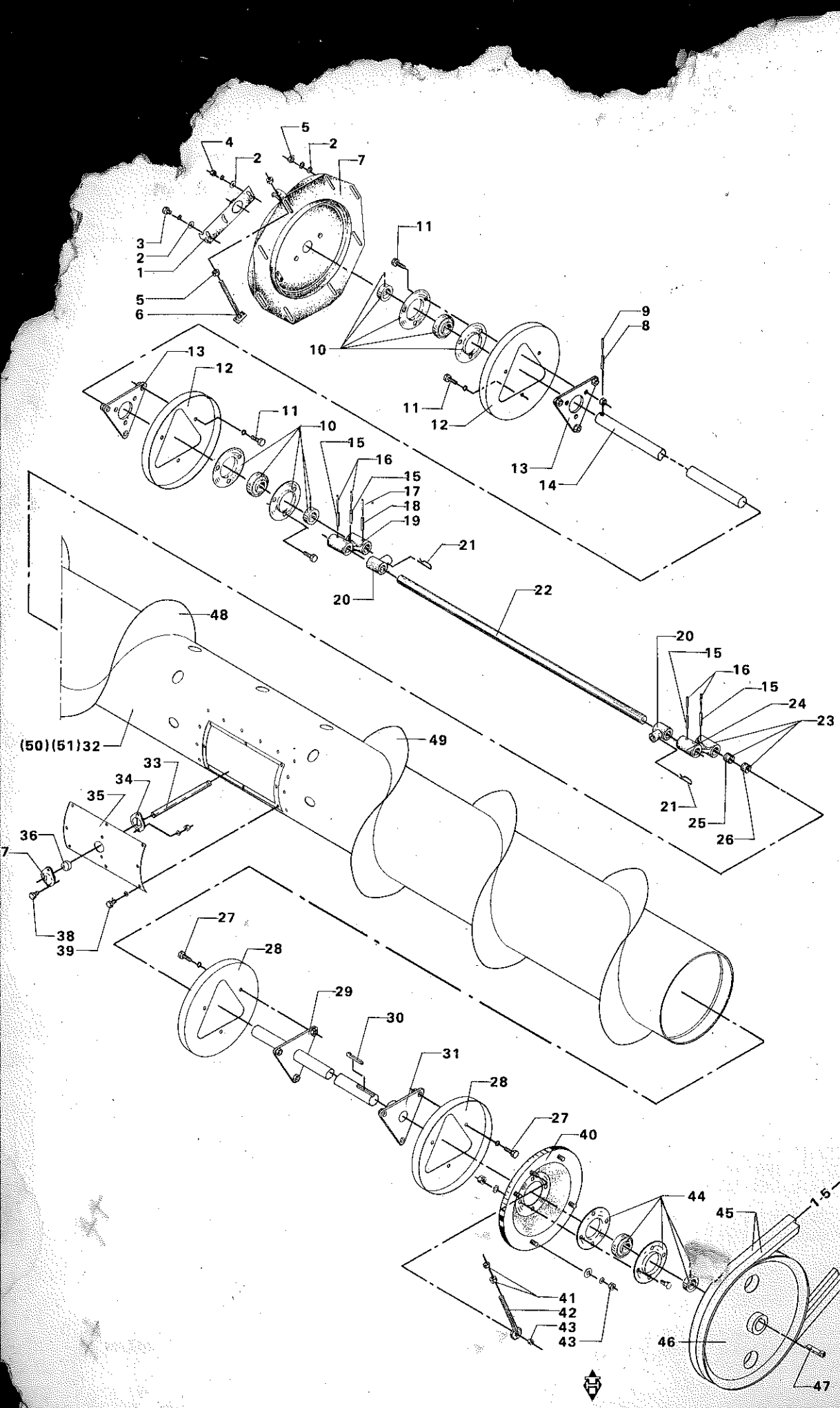
5
4
2
2
7
2
3
2
1
5
6
11
9
8
10
13
12
11
12
13
14
11
10
15
16
15
17
18
19
21
20
22
48
20
15
16
15
24
23
(50)(51)32
49
33
34
35
36
7
38
39
21
25
26
27
28
29
30
31
28
27
40
44
45
15
41
42
43
43
46
47

# INDFØRINGSTR
# FEEDER DRUM
# FORDERTROMMEL
# VIS D'ALIMENTATION

| POS.NR. VARE NR. / POS.NO. PART NO. / POS.NR. TEIL NR. / NO.POS. CODE | BENÆVNELSE | DESCRIPTION | BEZEICHNUNG | DESIGNATION | ANT. / POS. / ZAHL / NBRE |
|---|---|---|---|---|---|
| 042 D28210895 | STRAMMEBOLT SV. | TENSION BOLT | SPANNBOLZEN | BOULON | 1 |
| 043 D41010700 | SEKSKANTMØTRIK | HEXAGON NUT | SECHSKANTMUTTER | ECROU | 5 |
| 044 D41707800 | FLANGELEJE | FLANGE BEARING | FLANSCHLAGER | PALIER A BRIDE | 1 |
| 045 D41983500 | KILEREM | V-BELT | KEILRIEMEN | COURROIE | 1 (R9 |
| 045 D41983500 | KILEREM | V-BELT | KEILRIEMEN | COURROIE | 2 (R8 |
| 045 D41983600 | KILEREM | V-BELT | KEILRIEMEN | COURROIE | 2 (T5 |
| 046 D28210902 | KILEREMSKIVE C 450 | V-BELT PULLEY | KEILRIEMENSCHEIBE | POULIE | 1 (R9 |
| 046 D28250887 | KILEREMSKIVE 2C-450 | V-BELT PULLEY | KEILRIEMENSCHEIBE | POULIE | 1 (R8 |
| 047 D43155200 | HAGEKILE | GIB KEY | NASENKEIL | CLAVETTE A TALON | 1 |
| 048 D28251336 | HØJRESN. SNEGL 12' | RIGHT SPIRAL | SPIRALWINDUNG | ENROULEM EN SPIRAL | 1 (U2 F.915 |
| 048 D28251332 | HØJRESN. SNEGL 14' | SPIRAL | SPIRALWINDUNG | ENROULEM.EN SPIRAL | 1 (T7 F.915 |
| 049 D28251335 | VENSTRESN. SNEGL 12 | LEFT SPIRAL | SPIRALWINDUNG | ENROULEM EN SPIRAL | 1 (U2 F.91560 |
| 049 D28251329 | VENSTRESN. SNEGL 14 | SPIRAL | SPIRALWINDUNG | ENROULEM.EN SPIRAL | 1 (T7 F.91560 |
| 050 D28251303 | SVØB MIDT. | SHELL, MIDDLE | HÜLLE, MITTE | TUBE, MILIEU | 1 |
| 050 D28250115 | SVØB, MIDT. | SHELL, MIDDLE | HÜLLE, MITTE | TUBE, MILIEU | 1 |
| 051 D28251338 | SVØB SIDER 12' | SHELL, SIDES | HÜLLE, SEITEN | TUBE, COTES | 2 (U2 F.91560 2M |
| 051 D28251337 | SVØB SIDER 14' | SHELL, SIDES | HÜLLE, SEITEN | TUBE, COTES | 2 (T7 F.91560 4M |

| | | | | |
|---|---|---|---|---|
| (S8 | 12' | 12' | 12' | 3.72M |
| (R9 | FOR SKÆREBORDE M. ENKELTREM | FOR TABLES WITH SINGLE BELT | FÜR SCHNEIDWERKE MIT EINZELRIEMEN | POUR BARRES DE COUPE A COURROIE SIMPLE |
| (R8 | FOR SKÆREBORDE M. DOBBELTREM | FOR TABLES WITH DOUBLE BELT | FÜR SCHNEIDWERKE MIT DOPPELRIEMEN | POUR BARRES DE COUPE A DOUBLE COURROIE |
| (T5 | GALDER KUN FOR VARME LANDE. | ONLY FOR DRY LANDS. | NUR FÜR SONNIGE LANDER. | POUR LES PAYS CHAUDS SEULEMENT. |
| (U2 | 12' | 12' | 12' | 3,72M |
| (T7 | 14' | 14' | 14' | 4,34M |

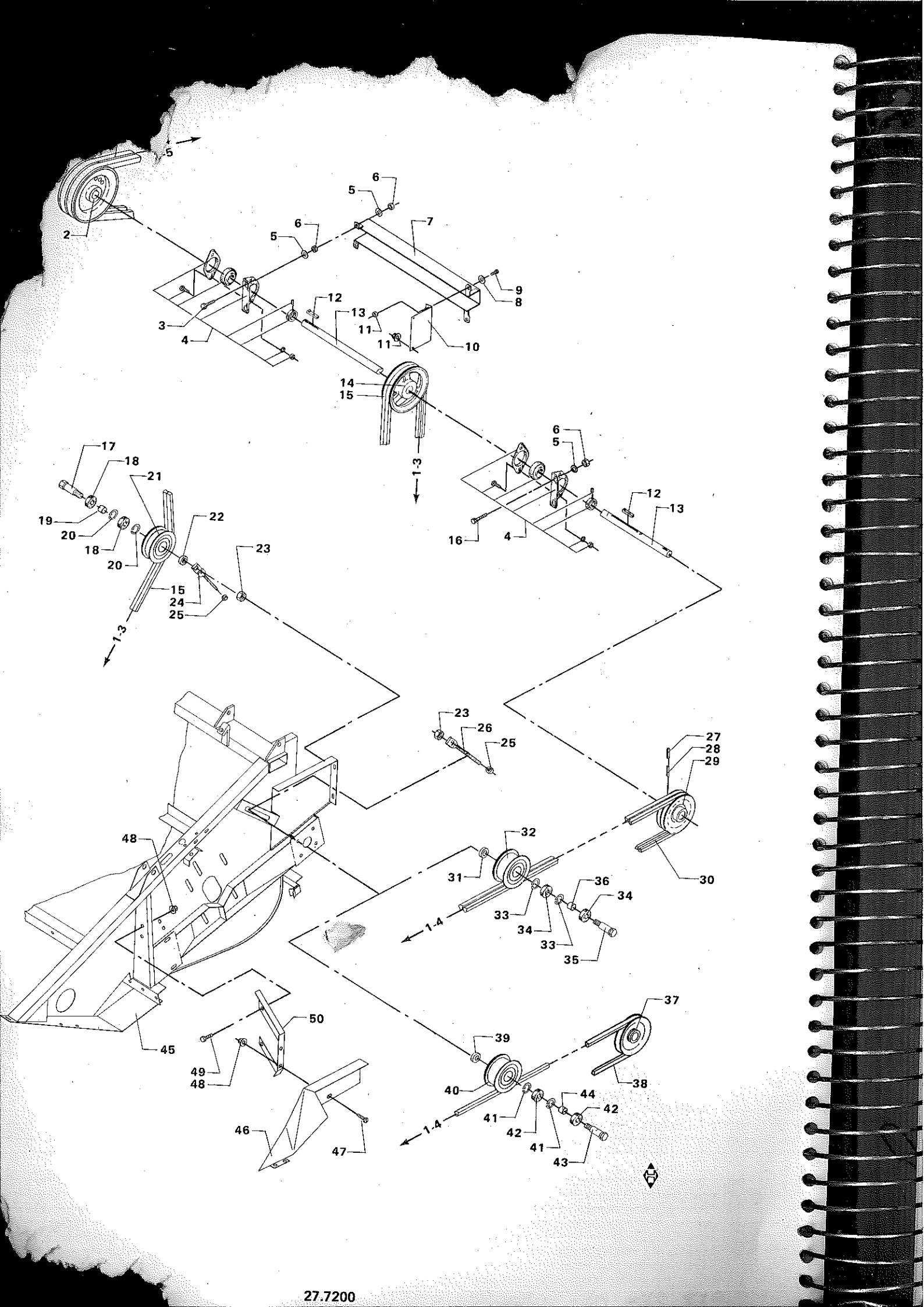
5
2
6
5
6
5
7
9
8
12
13
11
11
10
3
4
14
15
1-3
6
5
12
13
16
4
17
18
21
19
20
18
20
22
23
15
24
25
1-3
23
26
25
27
28
29
48
32
31
36
34
30
33
34
33
35
1-4
45
50
49
48
46
47
37
39
40
38
44
42
41
42
41
43
1-4

# FORLAGSAKSEL
# COUNTER SHAFT
# VORGELEGEWELLE
# ARBRE DE TRANSMISSION

| POS.NR. VARE NR.<br>POS.NO. PART NO.<br>POS.NR. TEIL NR.<br>NO.POS. CODE | BENÆVNELSE | DESCRIPTION | BEZEICHNUNG | DESIGNATION | POS<br>ZAHL<br>NBRE |
|---|---|---|---|---|---|
| 001 D41989400 | KILEREM | V-BELT | KEILRIEMEN | COURROIE | 2 |
| 001 D41989200 | KILEREM | V-BELT | KEILRIEMEN | COURROIE | 2 |
| 002 D28250866 | REMSKIVE 2X25-Ø260 | V-BELT PULLEY | KEILRIEMENSCHEIBE | POULIE | 1 (2) T |
| 002 D28250718 | REMSKIVE 2X25-Ø236 | V-BELT PULLEY | KEILRIEMENSCHEIBE | POULIE | 1 (2) T |
| 003 D40410900 | SEKSKANTSKRUE | HEXAGON SCREW | SECHSKANTSCHRAUBE | VIS | 2 |
| 004 D41707300 | STÅLEJE | PLUMMER BEARING | STEHLAGER | PALIER ORDINAIRE | 2 |
| 005 D20400426 | SKIVE | WASHER | SPANNSCHEIBE | RONDELLE | 6 |
| 006 D41087700 | LÅSEMØTRIK | LOCK NUT | GEGENMUTTER | ECROU | 4 |
| 007 D38230441 | AFSK.F.V.FORLAGSAKS | GUARD F.COUNT SHAFT | SCHIRM F.VORG.VELLE | TOLE PROT. | 1 (T7 DR |
| 007 D38250023 | AFSK.F.FORLAGSAKSEL | GUARDING | ABSCHIRMUNG | BLINDAGE | 1 (U2 DR |
| 007 D28250023 | AFSKÆRM.F.FORL.AKSE | GUARDING | ABSCHIRMUNG | BLINDAGE | 1 (U2 B |
| 007 D28230441 | AFSKÆRM.F.FORL.AKSE | GUARDING | ABSCHIRMUNG | ECRAN | 1 (T7 B |
| 008 D20400453 | SKIVE | WASHER | SPANNSCHEIBE | RONDELLE | 2 |
| 009 D40402400 | SEKSKANTSKRUE | HEXAGON SCREW | SECHSKANTSCHRAUBE | VIS | 2 |
| 010 D28230490 | KONSOL F. SKÆRM | BRACKET F. GUARD | KONSOLE F. SCHIRM | SUPPORT | 1 |
| 011 D41013400 | COMBIMØTRIK | COMBI NUT | COMBIMUTTER | ECROU | 4 |
| 012 D43155300 | HAGEKILE | GIB KEY | NASENKEIL | CLAVETTE A TALON | 2 |
| 013 D28250888 | FORLAGSAKSEL V. 12' | COUNTER SHAFT,LEFT | VORGELEGEWELLE, L. | ARBRE PRINCIPAL G. | 1 (R8 12'-3.72M |
| 013 D28250869 | FORLAGSAKSEL V. 14' | COUNTER SHAFT,LEFT | VORGELEGEWELLE, L. | ARBRE PRINCIPAL G. | 1 (R8 14'-4,34M |
| 013 D28240038 | FORLAGSAKSEL V. 12' | COUNTER SHAFT,LEFT | VORGELEGEWELLE, L. | ARBRE PRINCIPAL G. | 1 (R9 12'-3,72M |
| 013 D28230201 | FORLAGSAKSEL V | COUNTER SHAFT,LEFT | VORGELEGEWELLE, L. | ARBRE PRINCIPAL G. | 1 (R9 14'-4,34M |
| 014 D28250440 | KILEREMSKIVE 2 B 22 | V-BELT PULLEY | KEILRIEMENSCHEIBE | POULIE | 1 |
| 015 D41964300 | KILEREM | V-BELT | KEILRIEMEN | COURROIE | 2 |
| 016 D40428300 | SEKSKANTSKRUE | HEXAGON SCREW | SECHSKANTSCHRAUBE | VIS | 2 |
| 017 D28250233 | AKSELBOLT | BOLT | BOLZEN | BOULON | 1 |
| 018 D41622700 | KUGLELEJE | BALL BEARING | KUGELLAGER | ROULEMENT A BILLES | 2 |
| 019 D28740028 | AFSTANDSRING | SPACER | DISTANZRING | ENTRETOISE | 1 |
| 020 D42513700 | SEEGERRING | CIRCLIP | SEEGERRING | ANNEAU DE RETENUE | 2 |
| 021 D28700607 | STRAMMERULLE | TENSION ROLLER | SPANNROLLE | POULIE TENDEUSE | 1 |
| 022 D28250234 | AFSTANDSSKIVE | SPACER | DISTANZSCHEIBE | ENTRETOISE | 1 |
| 023 D41088100 | LÅSEMØTRIK | LOCK NUT | GEGENMUTTER | ECROU | 2 |
| 024 D28230266 | STRAMMEBOLT | TENSION BOLT | SPANNBOLZEN | BOULON | 1 |
| 025 D41087700 | LÅSEMØTRIK | LOCK NUT | GEGENMUTTER | ECROU | 2 |
| 026 D28230267 | STRAMMEBOLT | TENSION BOLT | SPANNBOLZEN | BOULON | 1 |
| 027 D42616700 | SPÆNDESTIFT | TIGHTENING PIN | SPANNSTIFT | TENDEUR | 1 |
| 028 D42625600 | SPÆNDESTIFT | TIGHTENING PIN | SPANNSTIFT | TENDEUR | 1 |
| 029 D28230194 | KILEREMSKIVE 2C-180 | V-BELT PULLEY | KEILRIEMENSCHEIBE | POULIE | 1 (R8 |
| 030 D41983500 | KILEREM | V-BELT | KEILRIEMEN | COURROIE | 2 (R8 |
| 030 D41983600 | KILEREM | V-BELT | KEILRIEMEN | COURROIE | 2 (T5 |
| 031 D28230245 | AFSTANDSRING 2 | SPACER | DISTANZRING | ENTRETOISE | 1 (R8 |
| D28230246 | VENDERULLE KPL | IDLER PULLEY CPL. | UMKEHRROLLE, VOLLST | POULIE CPL. | 1 (R8 POS.32-36 |
| 032 D28230239 | VENDERULLE | IDLER PULLEY | UMKEHRROLLE | POULIE | 1 (R8 |
| 033 D42514000 | SEEGERRING | CIRCLIP | SEEGERRING | ANNEAU DE RETENUE | 2 (R8 |
| 034 D41622800 | KUGLELEJE | BALL BEARING | KUGELLAGER | ROULEMENT A BILLES | 2 (R8 |
| 035 D28250370 | AKSELBOLT | BOLT | BOLZEN | BOULON | 1 (R8 |
| 036 D28230244 | AFSTANDSRING 1 | SPACER RING | DISTANZRING | ENTRETOISE | 1 (R8 |
| 037 D28240034 | KILEREMSKIVE C-180 | V-BELT PULLEY | KEILRIEMENSCHEIBE | POULIE | 1 (R9 |
| 038 D41983500 | KILEREM | V-BELT | KEILRIEMEN | COURROIE | 1 (R9 |
| 039 D28250234 | AFSTANDSSKIVE | SPACER | DISTANZSCHEIBE | ENTRETOISE | 1 (R9 |
| 040 D28700607 | STRAMMERULLE | TENSION ROLLER | SPANNROLLE | POULIE TENDEUSE | 1 (R9 |
| 041 D42513700 | SEEGERRING | CIRCLIP | SEEGERRING | ANNEAU DE RETENUE | 2 (R9 |
| 042 D41622700 | KUGLELEJE | BALL BEARING | KUGELLAGER | ROULEMENT A BILLES | 2 (R9 |
| 043 D28250233 | AKSELBOLT | BOLT | BOLZEN | BOULON | 1 (R9 |
| 044 D28740028 | AFSTANDSRING | SPACER | DISTANZRING | ENTRETOISE | 1 (R9 |
| 045 D28250186 | SKÆREBORDSKS. 12' S | TABLE HOUSING 12' | SCHNEIDWERKSGEH.12' | CAISS.BAR.DE COUPE | 1 B |
| 045 D28250187 | SKÆREBORDSKS. 14' S | TABLE HOUSING 14" | SCHNEIDWERKSGEH.14' | CAISS.BAR.DE COUPE | 1 B |
| 045 D38250186 | SKÆREBORDSKS. 12' S | TABLE HOUSING 12' | SCHNEIDWERKSGEH. 12 | CAISS.BAR.DE COUPE | 1 |
| 045 D38250187 | SKÆREBORDSKS. 14' S | TABLE HOUSING 14' | SCHNEIDWERKSGEH. 14 | CAISS.BAR.DE COUPE | 1 |
| D28050909 | SANDPLOV KPL. | SANDPLOUGH | SANDPFLUG | GARANT PROTEC. LAME | 1 (T |

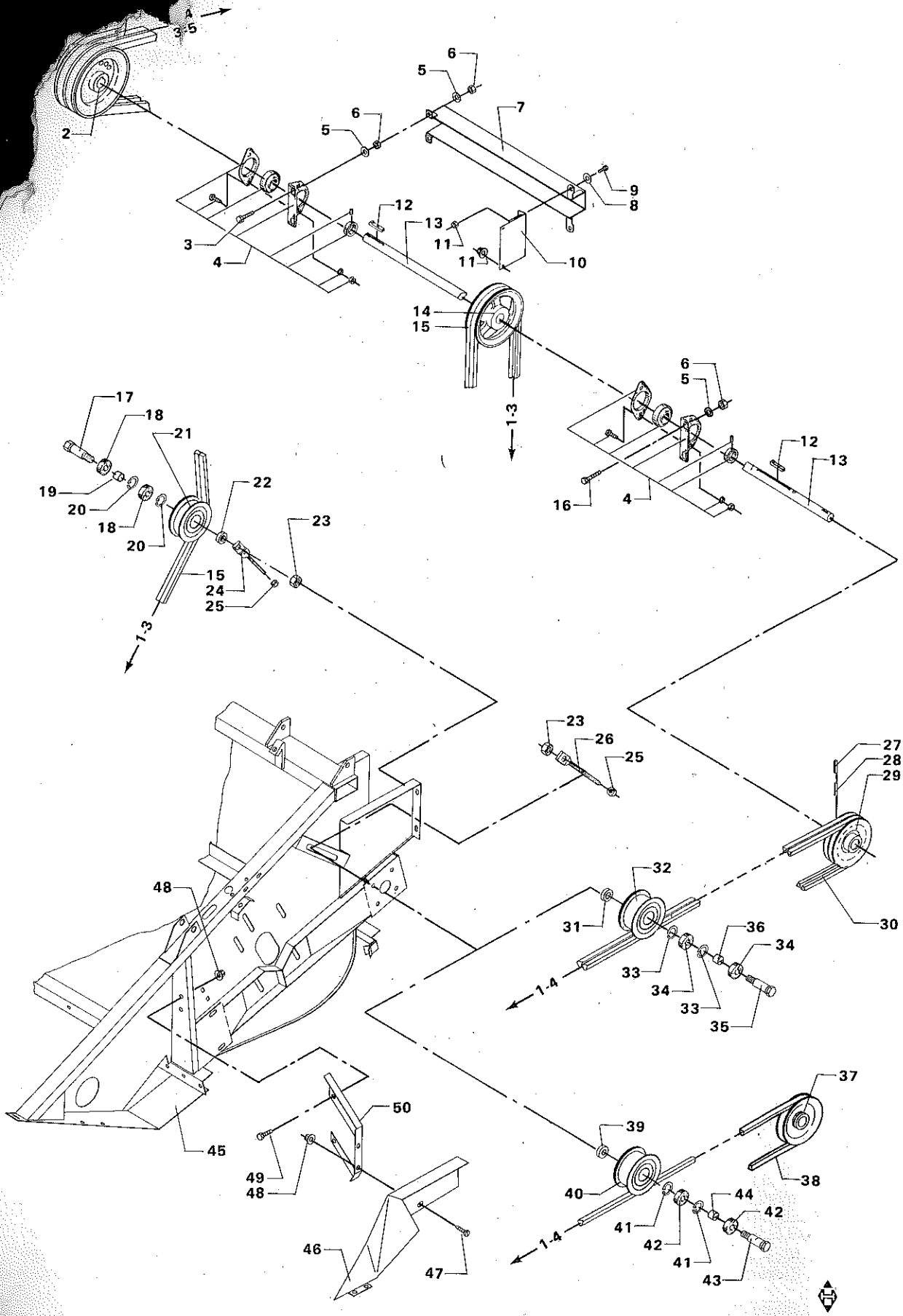
A
3-5
2
6
5
6
5
7
9
8
12
13
11
11
10
3
4
14
15
1-3
6
5
12
13
16
4
17
18
21
19
20
18
20
22
23
15
24
25
1-3
23
26
25
27
28
29
30
32
31
36
34
33
34
33
35
1-4
48
45
50
49
48
46
47
39
37
38
40
44
42
41
42
41
43
1-4

# FORLAGSAKSEL
# COUNTER SHAFT
# VORGELEGEWELLE
# ARBRE DE TRANSMISSION

| POS.NR. VARE NR. POS.NO. PART NO. POS.NR. TEIL NR. NO.POS. CODE | BENÆVNELSE | DESCRIPTION | BEZEICHNUNG | DESIGNATION | ZAHL NBRE |
|---|---|---|---|---|---|
| 046 D28950448 | PLADE F.SANDPLOV SV | PLATE F.SAND PLOUGH | PLATTE F.SANDPFLUG | PLAQUE | 1 |
| 047 D40689800 | RUNDH. SKRUE INOV.6 | SCREW | SCHRAUBE | VIS | 4 |
| 048 D41013600 | COMBIMØTR: ( | COMBI NUT | COMBIMUTTER | ECROU | 6 (T5 |
| 049 D40407700 | SEKSKANTSKRUE | HEXAGON SCREW | SECHSKANTSCHRAUBE | VIS | 2 (T5 |
| 050 D28950447 | BESLAG F.SANDPLOV S | FITTING | BESCHLAG | SUPPORT | 1 (T5 |

| | | | | |
|---|---|---|---|---|
| (2) | NR. GÆLDER SKÆREBORDSNUMMER | NO. REFERS TO TABLE NUMBER | NR. GILT DIE SCHNEIDWERKS-NUMMER. | NO= NO DE BARRE DE COUPE |
| (T7 | 14' | 14' | 14' | 4,34M |
| (U2 | 12' | 12' | 12' | 3,72M |
| (R8 | FOR SKÆREBORDE M. DOBBELTREM | FOR TABLES WITH DOUBLE BELT | FÜR SCHNEIDWERKE MIT DOPPELRIEMEN | POUR BARRES DE COUPE A DOUBLE COURROIE |
| (R9 | FOR SKÆREBORDE M. ENKELTREM | FOR TABLES WITH SINGLE BELT | FÜR SCHNEIDWERKE MIT EINZELRIEMEN | POUR BARRES DE COUPE A COURROIE SIMPLE |
| (T5 | GÆLDER KUN FOR VARME LANDE. | ONLY FOR DRY LANDS. | NUR FÜR SONNIGE LANDER. | POUR LES PAYS CHANDS SEULEMENT. |

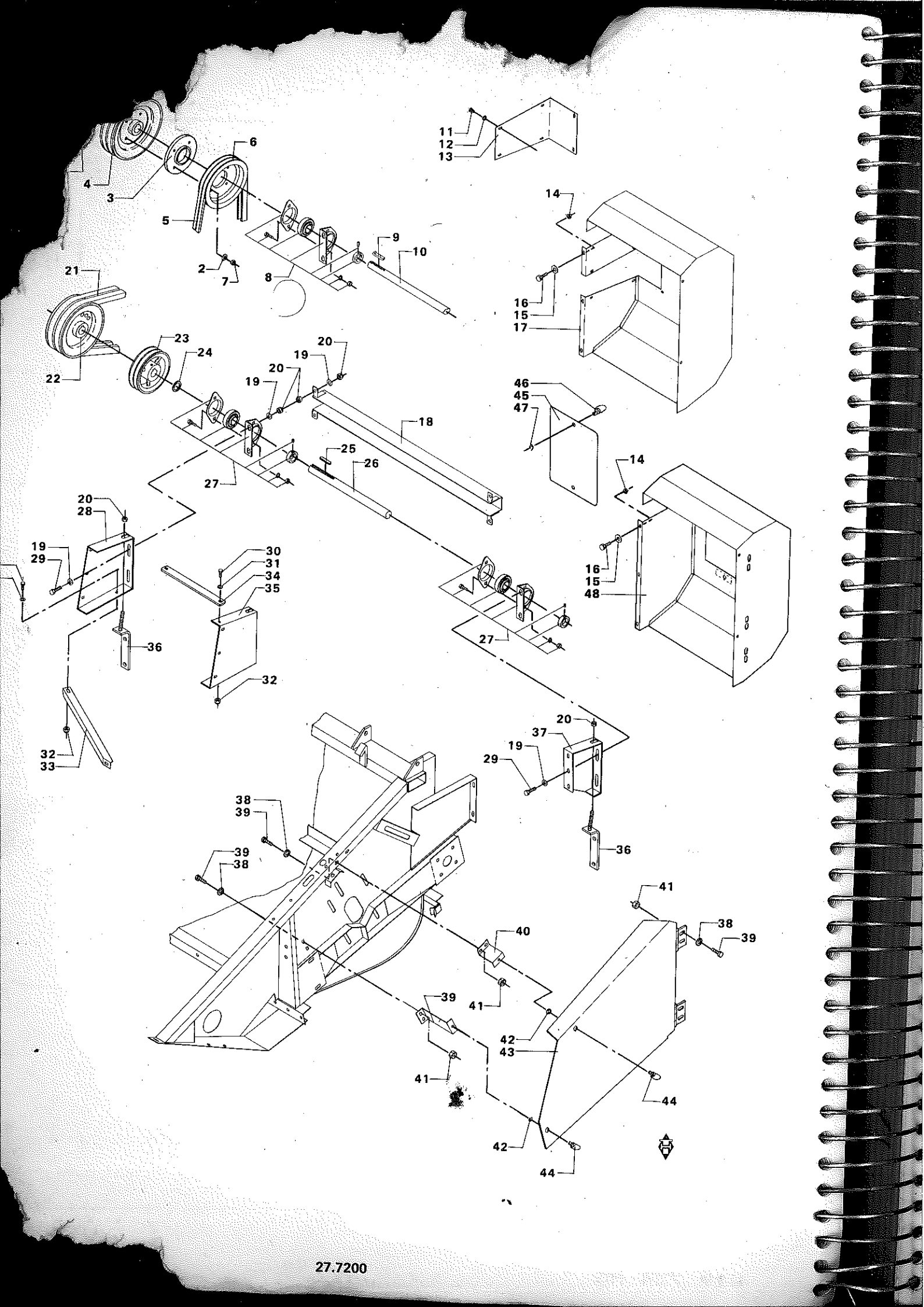
11
12
13
6
4
3
5
2
7
8
9
10
14
16
15
17
21
22
23
24
20
19
20
19
18
25
26
27
46
45
47
14
16
15
48
20
28
19
29
30
31
34
35
36
32
32
33
27
20
37
19
29
36
38
39
39
38
40
41
41
39
41
38
39
42
43
44
42
44

# AFSKÆRMNING OG REDUKTIONSUDSTYR
# GUARDING AND REDUCING EQUIPMENT
# BLECHE UND REDUKTIONSAUSRÜSTUNG
# PLAQUES ET EQUIPEMENT DE REDUCTION

| POS.NR. VARE NR.<br>POS.NO. PART NO.<br>POS.NR. TEIL NR.<br>NO.POS. CODE | BENÆVNELSE | DESCRIPTION | BEZEICHNUNG | DESIGNATION | STK.<br>PCS.<br>ZAHL<br>NBRE | |
|---|---|---|---|---|---|---|
| 001 D40408100 | SEKSKANTSKRUE | HEXAGON SCREW | SECHSKANTSCHRAUBE | VIS | 4 | |
| 002 D20400416 | SKIVE | WASHER | SPANNSCHEIBE | RONDELLE | 8 | |
| 003 D28250678 | MELLEMFLANGE | INTERMEDIATE FLANGE | ZWISCHENFLANSCH | BRIDE INTERMEDIAIRE | 1 | |
| 004 D28250867 | REMSKIVE 2X25-Ø260 | V-BELT PULLEY | KEILRIEMENSCHEIBE | POULIE | 1 | |
| 005 D41925200 | KILEREM | V-BELT | KEILRIEMEN | COURROIE | 2 | |
| 006 D28250681 | KILEREMSKIVE 2B 247 | V-BELT PULLEY | KEILRIEMENSCHEIBE | POULIE | 1 | |
| 007 D41087600 | LÅSEMØTRIK | LOCK NUT | GEGENMUTTER | ECROU | 4 | |
| 008 D41707300 | STÅLEJE | PLUMMER BEARING | STEHLAGER | PALIER ORDINAIRE | 2 | |
| 009 D43155300 | HAGEKILE | GIB KEY | NASENKEIL | CLAVETTE A TALON | 2 | |
| 010 D28250888 | FORLAGSAKSEL V. 12' | COUNTER SHAFT,LEFT | VORGELEGEWELLE, L. | ARBRE PRINCIPAL G. | 1 | (R8 12'-3,72M |
| 010 D28250889 | FORLAGSAKSEL V. 14' | COUNTER SHAFT,LEFT | VORGELEGEWELLE, L. | ARBRE PRINCIPAL G. | 1 | (R8 14'-4,34M |
| 010 D28240038 | FORLAGSAKSEL V. 12' | COUNTER SHAFT,LEFT | VORGELEGEWELLE, L. | ARBRE PRINCIPAL G. | 1 | (R9 12'-3,72M |
| 010 D28230201 | FORLAGSAKSEL V | COUNTER SHAFT,LEFT | VORGELEGEWELLE, L. | ARBRE PRINCIPAL G. | 1 | (R9 14'-4,34M |
| 011 D40402200 | SEKSKANTSKRUE | HEXAGON SCREW | SECHSKANTSCHRAUBE | VIS | 6 | |
| 012 D20400405 | SKIVE | WASHER | SPANNSCHEIBE | RONDELLE | 6 | |
| 013 D28250927 | AFDÆKNINGSSKÆRM 12' | COVER | ABDECKUNG | COUVERCLE | 1 | B |
| 013 D38250927 | AFDÆKNINGSSKÆRM 12' | COVER | ABDECKUNG | COUVERCLE | 1 | DR |
| 014 D41013400 | COMBIMØTRIK | COMBI NUT | COMBIMUTTER | ECROU | 11 | |
| 015 D20400469 | SKIVE | WASHER | SPANNSCHEIBE | RONDELLE | 5 | |
| 016 D40402400 | SEKSKANTSKRUE | HEXAGON SCREW | SECHSKANTSCHRAUBE | VIS | 5 | |
| 017 D28250926 | SKÆRM F. SKB.SV.12 | GUARD | SCHIRM | TOLE | 1 | (U2 B |
| 017 D38250926 | SKÆRM F.SKB.SV.12' | GUARD | SCHIRM | TOLE | 1 | (U2 DR |
| 018 D28250671 | AFSK. 1 FORLAGSAKSE | GUARD | SCHIRM | TOLE | 1 | (U2 B |
| 018 D28250687 | SKÆRM SV. | GUARD | SCHIRM | TOLE | 1 | (T7 B |
| 018 D38250671 | AFSK. 1 FORLAGSAKSE | GUARD | SCHIRM | TOLE | 1 | (U2 DR |
| 018 D38250687 | SKÆRM, SV. | GUARD | SCHIRM | TOLE | 1 | (T7 DR |
| 019 D20400426 | SKIVE | WASHER | SPANNSCHEIBE | RONDELLE | 10 | |
| 020 D41087700 | LÅSEMØTRIK | LOCK NUT | GEGENMUTTER | ECROU | 14 | |
| 021 D41989400 | KILEREM | V-BELT | KEILRIEMEN | COURROIE | 1 | F.39138 |
| 021 D41989200 | KILEREM | V-BELT | KEILRIEMEN | COURROIE | 1 | T.39137 |
| 022 D28250866 | REMSKIVE 2X25-Ø260 | V-BELT PULLEY | KEILRIEMENSCHEIBE | POULIE | 1 | (2) F.911160 |
| 022 D28250718 | REMSKIVE 2X25-Ø236 | V-BELT PULLEY | KEILRIEMENSCHEIBE | POULIE | 1 | (2) T.911159 |
| 023 D28250680 | KILEREMSKIVE 2B-180 | V-BELT PULLEY | KEILRIEMENSCHEIBE | POULIE | 1 | |
| 024 D27700244 | AFSTANDSRING | SPACER RING | DISTANZRING | ENTRETOISE | 1 | |
| 025 D43104900 | PASFEDER | KEY | PASSFEDER | CLE DE SERRURE | 1 | |
| 026 D28250841 | AKSEL 12 | SHAFT 12' | WELLE 12' | ARBRE | 1 | 12'-3,72M |
| 026 D28250679 | AKSEL | SHAFT | WELLE | ARBRE | 1 | 14'-4,34M |
| 027 D41707300 | STÅLEJE | PLUMMER BEARING | STEHLAGER | PALIER ORDINAIRE | 2 | |
| 028 D28250921 | KONSOL H. | BRACKET | KONSOLE | SUPPORT | 1 | B |
| 028 D38250921 | KONSOL, H. | BRACKET R | KONSOLE R | SUPPORT D | 1 | DR |
| 029 D40411400 | SEKSKANTSKRUE | HEXAGON SCREW | SECHSKANTSCHRAUBE | VIS | 4 | |
| 030 D40405000 | SEKSKANTSKRUE | HEXAGON SCREW | SECHSKANTSCHRAUBE | VIS | 2 | |
| 031 D20400409 | SKIVE | WASHER | SPANNSCHEIBE | RONDELLE | 2 | |
| 032 D41013500 | COMBIMØTRIK | COMBI NUT | COMBIMUTTER | ECROU | 2 | |
| 033 D28250842 | STIVER | STAY | STREBE | CALAGE | 1 | (U2 B |
| 033 D38250842 | STIVER 12' | STAY | STREBE | CALAGE | 1 | (U2 DR |
| 034 D28250918 | STIVER | STAY | STREBE | CALAGE | 1 | (T7 B |
| 034 D38250918 | STIVER | STAY | STREBE | CALAGE | 1 | (T7 DR |
| 035 D28250922 | KONSOL V. | BRACKET LEFT | KONSOLE LINKS | SUPPORT G. | 1 | (T7 B |
| 035 D38250922 | KONSOL V. | BRACKET L | KONSOLE L | SUPPORT G | 1 | (T7 DR |
| 036 D28250919 | STRAMMEKONSOL SV. | BRACKET | KONSOLE | SUPPORT | 2 | |
| 037 D28250923 | KONSOL V. SV. 12 | BRACKET LEFK | KONSOLE LINKS | SUPPORT | 1 | (U2 |
| 037 D38250923 | KONSOL, V, SV. 12' | BRACKET L | KONSOLE L | SUPPORT G | 1 | (U2 |

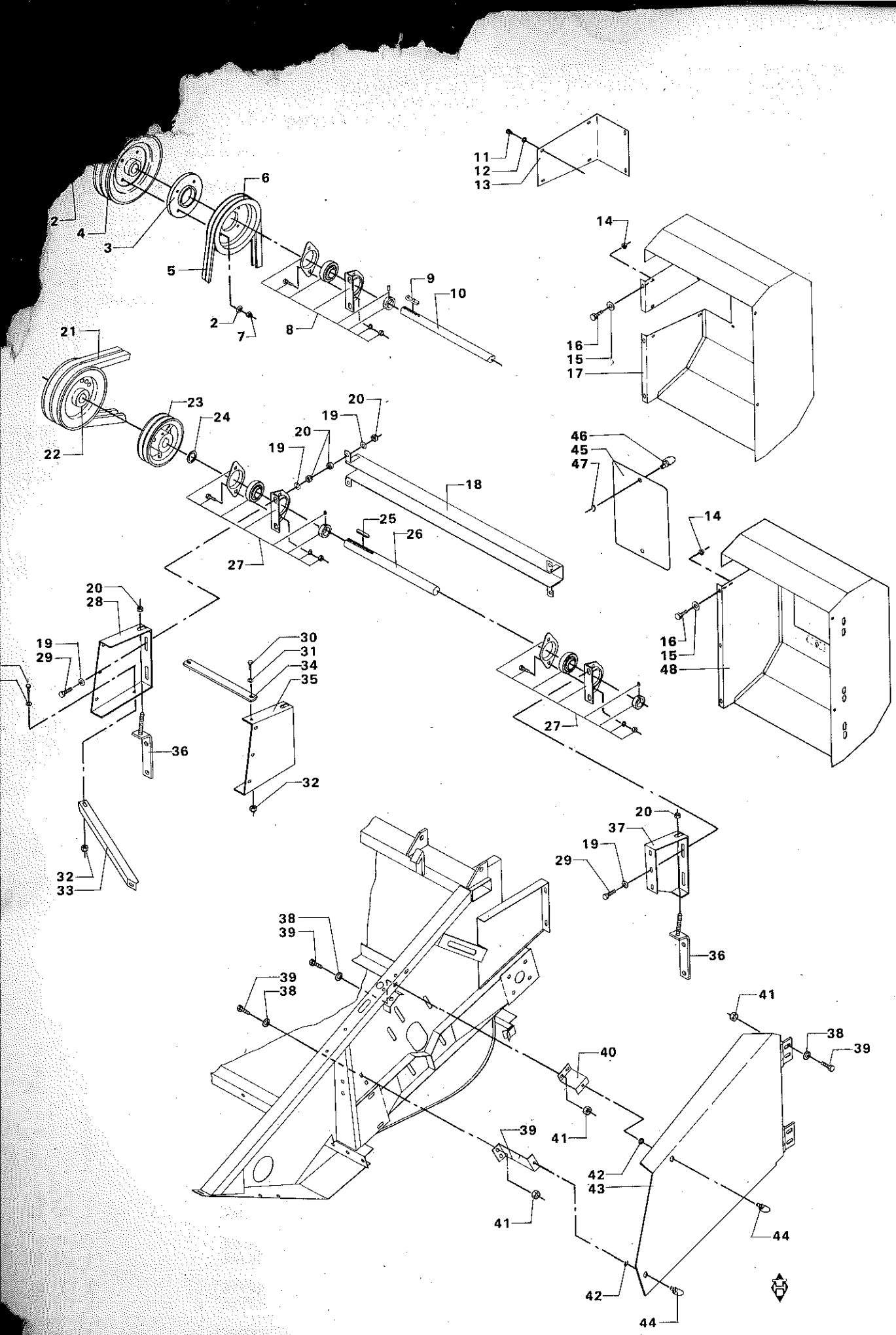
11
12
13
6
2
4
3
5
2
7
8
9
10
14
16
15
17
21
23
24
22
20
19
20
19
18
46
45
47
25
26
27
14
16
15
48
20
28
19
29
30
31
34
35
36
32
27
32
33
20
37
19
29
36
38
39
39
38
41
38
39
40
41
39
41
42
43
44
42
44

# AFSKÆRMNING OG REDUKTIONSUDSTYR
# GUARDING AND REDUCING EQUIPMENT
# BLECHE UND REDUKTIONSAUSRÜSTUNG
# PLAQUES ET EQUIPEMENT DE REDUCTION

| POS.NR. VARE NR. / POS.NO. PART NO. / POS.NR. TEIL NR. / NO.POS. CODE | BENÆVNELSE | DESCRIPTION | BEZEICHNUNG | DESIGNATION | STK. PCS. ZAHL NBRE | |
|---|---|---|---|---|---|---|
| 038 D20400404 | SKIVE | WASHER | SPANNSCHEIBE | RONDELLE | | |
| 039 D40402400 | SEKSKANTSKRUE | HEXAGON SCREW | SECHSKANTSCHRAUBE | VIS | | |
| 040 D28250435 | BESLAG 1 FOR SKÆRM | FITTINGS F.GUARD | BESCHLAG F.SCHIRM | SUPPORT | 1 | |
| 041 D41013400 | COMBIMØTRIK | COMBI NUT | COMBIMUTTER | ECROU | 4 | |
| 042 D42555500 | SEGERRING | CIRCLIP | SEEGERRING | ANNEAU DE RETENUE | 2 | |
| 043 D28250459 | SIDESKÆRM SV. | SIDEGUARD | SEITENSCHIRM | TOLE | 1 | B |
| 043 D38250459 | SIDESKÆRM SV. | SIDE GUARD | SEITENSCHIRM | TOLE | 1 | DR |
| 044 D43427200 | LÅSETAP | LOCK PIN | SCHLOSSZAPFEN | GOUPILLE | 2 | |
| 045 D28251577 | LÅG | COVER | DECKEL | COUVERCLE | 1 | (S9 B F.916692 |
| 045 D38251577 | LÅG | COVER | SEXKEL | OUVERCLE | 1 | DR |
| 046 D43427200 | LÅSETAP | LOCK PIN | SCHLOSSZAPFEN | GOUPILLE | 2 | F.916692 |
| 047 D42555500 | SEGERRING | CIRCLIP | SEEGERRING | ANNEAU DE RETENUE | 2 | F.916692 |
| 048 D28250286 | SKÆRM F. SKB. SV. | GUARD | SCHIRM | TOLE | 1 | (S9 B F.916692 |
| 048 D38250286 | SKÆRM F. SKB.SV. | GUARD | SCHIRM | TOLE | 1 | (S9 DR |
| 049 D28250284 | BESLAG 2 FOR SKÆRM | FITTINGS | BESCHLAG | SUPPORT | 1 | B |
| 049 D38250284 | BESLAG 2 F. SKÆRM | FITTINGS | BESCHLAG | SUPPORT | 1 | DR |

| | | | | |
|---|---|---|---|---|
| (R8 | FOR SKÆREBORDE M. DOBBELTREM | FOR TABLES WITH DOUBLE BELT | FÜR SCHNEIDWERKE MIT DOPPELRIEMEN | POUR BARRES DE COUPE A DOUBLE COURROIE |
| (R9 | FOR SKÆREBORDE M. ENKELTREM | FOR TABLES WITH SINGLE BELT | FÜR SCHNEIDWERKE MIT EINZELRIEMEN | POUR BARRES DE COUPE A COURROIE SIMPLE |
| (U2 | 12' | 12' | 12' | 3,72M |
| (T7 | 14' | 14' | 14' | 4,34M |
| (2) | NR. GÆLDER SKÆREBORDSNUMMER | NO. REFERS TO TABLE NUMBER | NR. GILT DIE SCHNEIDWERKS-NUMMER. | NÖ= NO DE BARRE DE COUPE |
| (S9 | 14' | 14' | 14' | 4,34M |

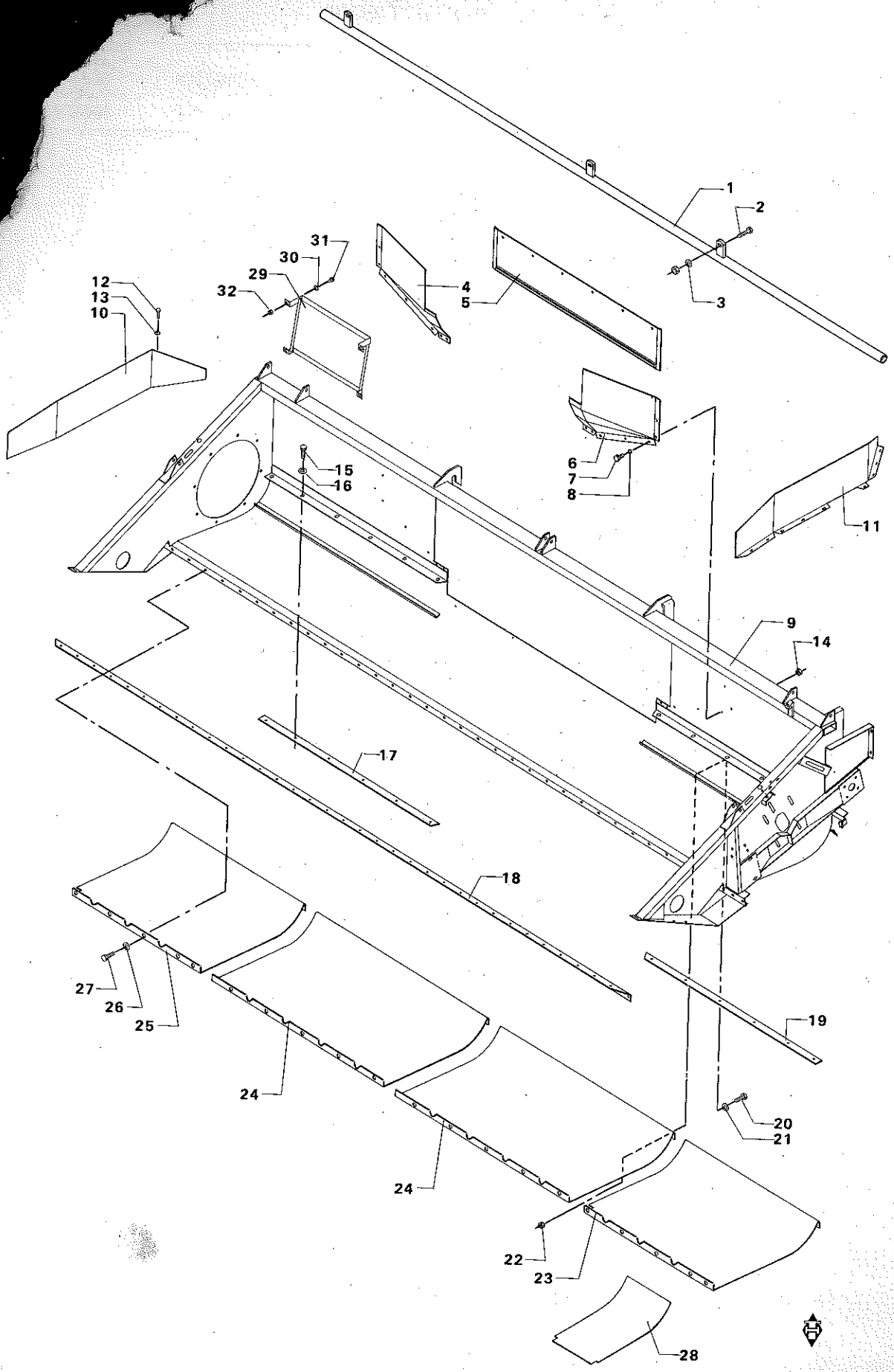
1
2
3
4
5
6
7
8
9
10
11
12
13
14
15
16
17
18
19
20
21
22
23
24
24
25
26
27
28
29
30
31
32

# SLIDPLADER OG STENSTOP
# WEARING PLATES AND STONE STOP
# SCHLEISSBLECHE UND STEINANSCHLAG
# PLAQUES D'USURE ET BAC A PIERRES

| POS.NR. VARE NR. / POS.NO. PART NO. / POS.NR. TEIL NR. / NO.POS. CODE | BENÆVNELSE | DESCRIPTION | BEZEICHNUNG | DESIGNATION | STK. PCS. ZAHL NBRE | |
|---|---|---|---|---|---|---|
| 001 D28250593 | STENSTOP KPL. 12' | STONE STOP 12 | STEINANSCHLAG 12 | ARRET-PIERRES 3,72M | 1 | |
| 001 D28250594 | STENSTOP KPL. 14' | STONE STOP 14' | STEINANSCHLAG 14' | ARRET-PIERRES 4.34 | 1 | |
| 002 D40551600 | UNDERSÆNKSKRUE. | FINGER BOLT | FINGERBOLZEN | VIS | 3 | |
| 003 D20400471 | SKIVE | WASHER | SPANNSCHEIBE | RONDELLE | 3 | |
| 004 D28250180 | INDF.SKÆRM H.SV. | FEEDER GUARD, RIGHT | FORDERSCHIRM, R. | TOLE D'ALIMENT. D. | 1 | B |
| 004 D38250180 | INDF.SKÆRM H.SV. | FEEDERGUARD RIGHT | FORDERSCHIRM RECHT | TOLE D'ALIMENT D. | 1 | DR |
| 005 D28250178 | FRONTPLADE SV. | FRONT PLATE | VORDERPLATTE | PLAQUE DE FRONT | 1 | B |
| 005 D38250178 | FRONTPLADE SV. | FRONT PLATE | VORDERPLATTE | GARANT | 1 | DR |
| 006 D28250179 | INDF.SKÆRM V.SV. | FEEDERGUARD, LEFT | FORDERSCHIRM,LINKS | TOLE D'ALIMENT. G. | 1 | B |
| 006 D38250179 | INDF.SKÆRM V.SV. | FEEDERGUARD, LEFT | FORDERSCHIRM, LINKS | TOLE D'ALIMENT G. | 1 | DR |
| 007 D40402400 | SEKSKANTSKRUE | HEXAGON SCREW | SECHSKANTSCHRAUBE | VIS | 25 | |
| 008 D20400404 | SKIVE | WASHER | SPANNSCHEIBE | RONDELLE | 25 | |
| 009 D28250186 | SKÆREBORDSKS. 12' S | TABLE HOUSING 12' | SCHNEIDWERKSGEH.12' | CAISS.BAR.DE COUPE | 1 | B |
| 009 D28250187 | SKÆREBORDSKS. 14' S | TABLE HOUSING 14' | SCHNEIDWERKSGEH.14' | CAISS.BAR.DE COUPE | 1 | B |
| 009 D38250186 | SKÆREBORDSKS. 12' S | TABLE HOUSING 12' | SCHNEIDWERKSGEH. 12 | CAISS.BAR.DE COUPE | 1 | DR |
| 009 D38250187 | SKÆREBORDSKS. 14' S | TABLE HOUSING 14' | SCHNEIDWERKSGEH. 14 | CAISS.BAR.DE COUPE | 1 | DR |
| 010 D28250885 | HØJ SKÆREBORDSSIDE | TABLE SIDE R. | SCHNEIDWERKSEITE R. | PLAQUE BARRE DE C.D | 1 | B |
| 010 D38250885 | HØJ SKÆREBORDSSIDE | TABEL SIDE R. | SCHNEIBWERKSEITE R. | PLAQUE BARRE DE C.D | 1 | DR |
| 011 D28250886 | HØJ SKÆREBORDSSIDE | TABLE SIDE L | SCHNEIDWERKSEITE L | PLAQUE BARRE DE C.G | 1 | B |
| 011 D38250886 | HØJ SKÆREBORDSSIDE | TABEL SIDE L. | SCHEIBWERKSEITE L. | PLAQUE BARRE DE C.D | 1 | DR |
| 012 D40402400 | SEKSKANTSKRUE | HEXAGON SCREW | SECHSKANTSCHRAUBE | VIS | 17 (U2 | B |
| 013 D20400404 | SKIVE | WASHER | SPANNSCHEIBE | RONDELLE | 34 (T7 | B |
| 014 D41013400 | COMBIMØTRIK | COMBI NUT | COMBIMUTTER | ECROU | 25 | |
| 015 D40405000 | SEKSKANTSKRUE | HEXAGON SCREW | SECHSKANTSCHRAUBE | VIS | | |
| 016 D20400409 | SKIVE | WASHER | SPANNSCHEIBE | RONDELLE | | |
| 017 D38230182 | AFSTRYGERPL. P.SV. | DEFLECTOR | ABSTREICHPLATTE | DEFLECTEUR | 1 (T7 | DR |
| 017 D38250020 | AFSTRYGERPLADE H. | DEFLECTOR PLATE R. | ABWERICHBLECH R. | DEFLECTEUR D. | 1 (U2 | DR |
| 017 D28250020 | AFSTRYGERPLADE H | STRIPPER, RIGHT | ABSTREICHER, RECHTS | DEFLECTEUR D. | 1 | 12'-3,72M |
| 017 D28230182 | AFSTRYGERPLADE PSV, | STRIPPER, RIGHT | ABSTREICHER, RECHTS | PLAQUE RACLEUSE D. | 1 | 14'-4,34M |
| 018 D28230011 | FINGERBJÆLKE 14' | FINGER BAR 14' | FINGERBALKEN 14' | BARRE DES DOIGTS | 1 | |
| 018 D28250017 | FINGERBJÆLKE 12' | FINGER BAR 12' | FINGERBALKEN 12' | BARRE DES DOIGTS | 1 | |
| 019 D38230183 | AFSTRYGERPL. P.SV. | DEFLECTOR | ABSTREICHPLATTE | DEFLECTEUR | 1 (T7 | DR |
| 019 D38250021 | AFSTRYGERPLADE V. | DEFLECTOR PLATE L. | ABWEICHBLECH L. | DEFLECTEUR G. | 1 (U2 | DR |
| 019 D28250021 | AFSTRYGERPLADE V. | STRIPPER, LEFT | ABSTREICHER, LINKS | DEFLECTEUR G. | 1 (U2 | B |
| 019 D28230183 | AFSTRYGERPLADE PSV, | STRIPPER, LEFT | ABSTREICHER, LINKS | PLAQUE RACLEUSE G. | 1 (T7 | B |
| 020 D40423700 | SEKSKANTSKRUE | HEXAGON SCREW | SECHSKANTSCHRAUBE | VIS | | |
| 021 D20400409 | SKIVE | WASHER | SPANNSCHEIBE | RONDELLE | | |
| 022 D41087500 | LÅSEMØTRIK | LOCK NUT | GEGENMUTTER | ECROU | | |
| 023 D28250367 | SLIDPL. VENSTRE SV. | WEARING PLATE, LEFT | SCHLEISSBLECH, LINK | PLAQUE G. | 1 | |
| 024 D28250369 | 4' SLIDPL. SV. | 4' WEARING PLATE | 4' SCHLEISSBLECH | PLAQUE D'USURE | 2 | 12'-3,72M |
| 024 D28250368 | 3' SLIDPL. SV. | 3' WEARING PLATE | 3' SCHLEISSBLECH | PLAQUE D'USURE | 2 | 14'-4,34M |
| 024 D28250369 | 4' SLIDPL. SV. | 4' WEARING PLATE | 4' SCHLEISSBLECH | PLAQUE D'USURE | 1 | 14'-4,34M |
| 025 D28250366 | SLIDPL. HØJRE SV. | WEARING PLATE,RIGHT | SCHLEISSBLECH,RECHT | PLAQUE D'USURE D. | 1 | |
| 026 D20400471 | SKIVE | WASHER | SPANNSCHEIBE | RONDELLE | | |
| 027 D40407800 | SEKSKANTSKRUE | HEXAGON SCREW | SECHSKANTSCHRAUBE | VIS | | |
| 028 D28250838 | SLIDSTYKKE | WEARING PIECE | SCHLEISSSTÜCK | PLAQUE D'USURE | | |
| 029 D28251573 | HOLDER F.AKSHÆVER S | RETAINER | HALTER | RETENEUR | 1 (S3 | B F.916282 |
| 029 D38251573 | HOLDER F AKSHÆVER S | RETAINER F. EARLIFT | HALTER R.AHRENHAEER | SUPPORT P. REL. D'E | 1 (S3 | DR |
| 030 D20400409 | SKIVE | WASHER | SPANNSCHEIBE | RONDELLE | 4 (S3 | F.916282 |
| 031 D40404900 | SEKSKANTSKRUE | HEXAGON SCREW | SECHSKANTSCHRAUBE | VIS | 4 (S3 | F.916282 |
| 032 D41013500 | COMBIMØTRIK | COMBI NUT | COMBIMUTTER | ECROU | 4 (S3 | F.916282 |

| | | | | |
|---|---|---|---|---|
| (U2 | 12' | 12' | 12' | 3,72M |
| (T7 | 14' | 14' | 14' | 4,34M |
| (S3 | 12'-14' | 12'-14' | 12'-14' | 3,72M-4,34M |

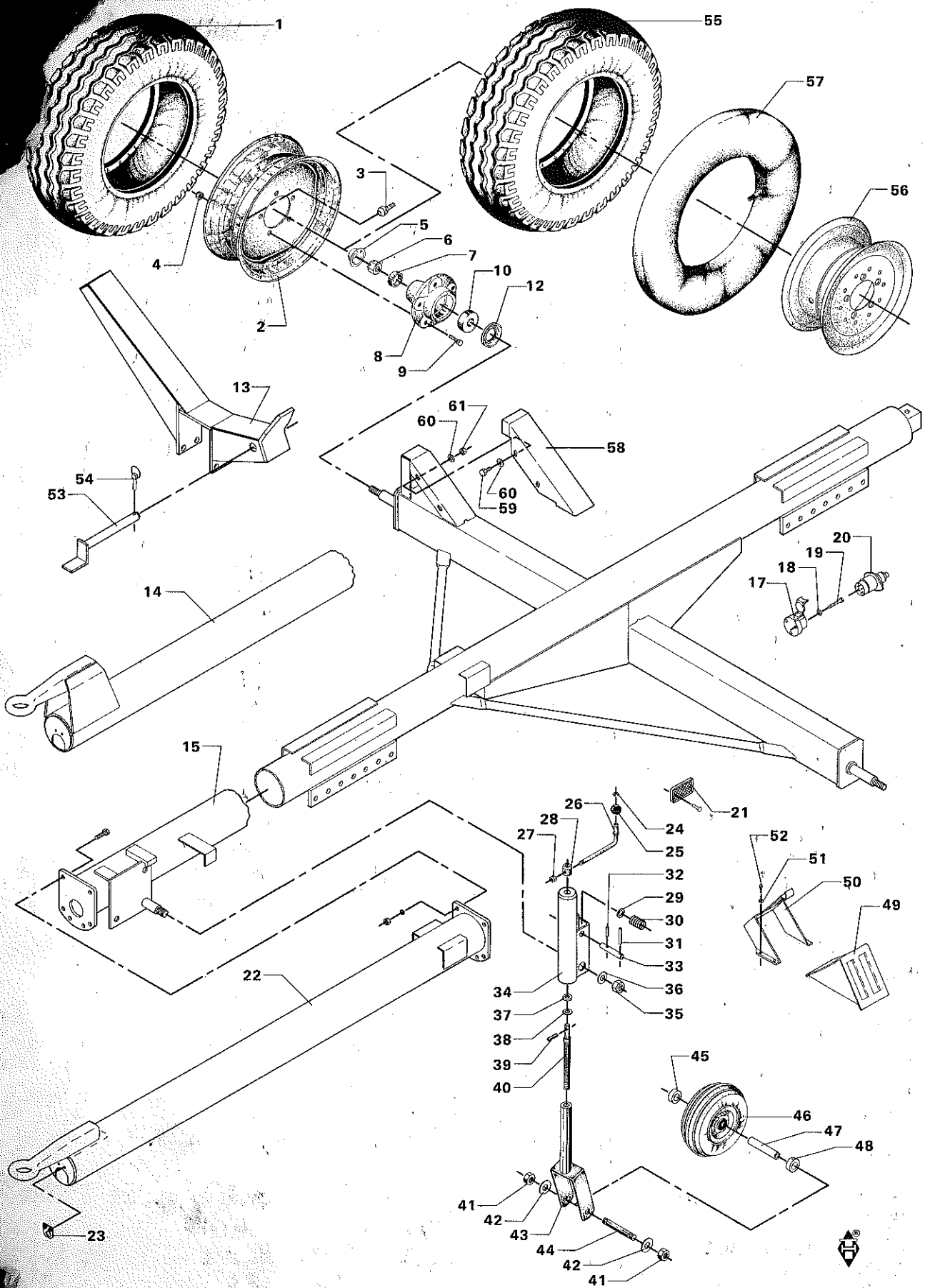
1
55
57
56
3
4
5
6
7
10
12
2
8
9
13
61
60
58
60
59
54
53
20
19
18
17
14
15
26
28
27
24
25
21
52
51
50
49
32
29
30
31
33
36
35
34
37
38
39
40
22
45
46
47
48
41
42
43
44
42
41
23

# SKÆREBORDSVOGN 1
# TABLE TRAILER 1
# SCHNEIDWERKWAGEN 1
# REMORQUE POUR BARRE DE COUPE 1

| POS.NR. VARE NR. / POS.NO. PART NO. / POS.NR. TEIL NR. / NO.POS. CODE | BENÆVNELSE | DESCRIPTION | BEZEICHNUNG | DESIGNATION | STK. PCS. ZAHL NBRE | |
|---|---|---|---|---|---|---|
| D28251103 | STYREHJUL KPL. | STEERING WHEEL,CPL. | LENKRAD VOLLST. | ROUE AV. CPL. | 2 | (Æ7 |
| 001 D46704100 | DÆK | TYRE | REIFEN, SCHLAUCHL. | PNEU | 2 | |
| 002 D28251102 | STÅLFL.HJUL 7,00X12 | RIM | STAHLRAD | JANTE | 2 | |
| 003 D46737200 | GUMMIVENTIL | RUBBER VALVE | GUMMIVENTIL | SOUPAPE | 2 | |
| 004 D41021600 | HJULMØTRIK | WHEEL NUT | RADMUTTER | ECROU | 10 | |
| 005 D46723900 | SKRUEKAPSEL | SCREW CAP | SCHRAUBEKAPSEL | BOUCHON A VIS | 2 | |
| 006 D41087900 | LÅSEMØTRIK | LOCK NUT | GEGENMUTTER | ECROU | 2 | |
| 007 D41620900 | KUGLELEJE | BALL BEARING | KUGELLAGER | ROULEMENT A BILLES | 2 | |
| 008 D46724000 | NAVHUS | HUB HOUSING | NABENGEHAUSE | CARTER DE MAYEU | 2 | |
| 009 D40438200 | NAVBOLT | HUB BOLT | NABENBOLZEN | BOULON | 10 | |
| 010 D41623000 | KUGLELEJE | BALL BEARING | KUGELLAGER | ROULEMENT A BILLES | 1 | |
| 012 D46724100 | Z-LAMEL | LAMELLA | LAMELLE | LAMELLE | 2 | |
| 013 D28251096 | BÆREKONSOL SV. | BRACKET | KONSOLE | SUPPORT | 2 | |
| 014 D28251628 | SKÆREBORDSVOGN SV. | TABLE TRAILER | SCHNEIDWERKSWAGEN | REM.BARRE DE COUPE | 1 | (45 |
| 015 D28251087 | SKÆREBORDSVOGN SV. | TABLE TRAILER | SCHNEIDWERKSWAGEN | REM.-BARRE D.COUPE | 1 | |
| 015 D28251627 | SKÆREBORDSVOGN SV. | TABLE TRAILER | SCHNEIDWERKSWAGEN | REM.-BARRE D.COUPE | 1 | |
| 017 D45005200 | STIKDÅSE | SOCKET | STECKDOSE | PRISE FEMELLE | 1 | |
| 018 D20400400 | SKIVE | WASHER | SPANNSCHEIBE | RONDELLE | 3 | |
| 019 D40351600 | CYLINDERSKRUE KÆRV | CYLINDERSCREW | ZYLINDERSCHRAUBE | VIS | 3 | |
| 020 D45005300 | STIKDÅSE | SOCKET | STECKDOSE | PRISE | 1 | |
| 021 D45084600 | REFLEX | REFLEX | REFLEX | CATADIOPTRE | 6 | |
| 022 D28251110 | TRÆKBOM SV.KORT. | DRAWBAR | ZUGRAUM | BARRE DE TRACTION | 1 | |
| 023 D28250748 | KABELSTØTTE | CABLE SUPPORT | KABELSTÜTZE | SUPPORT | 1 | |
| 024 D20400466 | SKIVE | WASHER | SPANNSCHEIBE | RONDELL | 1 | |
| 025 D28200609 | KUGLE BAKELIT | BALL | BAKELITKUGEL | BILLE DE BAKELITE | 1 | |
| 026 D28250327 | HÅNDTAG SV. | LEVER | HEBEL | LEVIER | 1 | |
| 027 D41087700 | LÅSEMØTRIK | LOCK NUT | GEGENMUTTER | ECROU | 1 | |
| 028 D28250356 | NAV F. HÅNDTAG | HUB | NABE | MOYEU | 1 | |
| 029 D20400441 | SKIVE | WASHER | SPANNSCHEIBE | RONDELLE | 1 | |
| 030 D28700136 | FJEDER | SPRING | FEDER | RESSORT | 1 | |
| 031 D42616700 | SPÆNDESTIFT | TIGHTENING PIN | SPANNSTIFT | TENDEUR | 1 | |
| 032 D41410800 | SPLIT | SPLIT PIN | SPLINT | GOUPILLE | 1 | |
| 033 D28250355 | LÅSETAP | LOCK PIN | SCHLOSSZAPFEN | GOUPILLE | 1 | |
| 034 D28251079 | YDERRØR SV. | PIPE EXT. | AUSSENROHR | TUYAU EXT. | 1 | |
| 035 D41088100 | LÅSEMØTRIK | LOCK NUT | GEGENMUTTER | ECROU | 1 | |
| 036 D20400437 | SKIVE | WASHER | SPANNSCHEIBE | RONDELLE | 1 | |
| 037 D41597100 | ENK VIRK AKSIALKGL | BEARING | AXIALKUGELLAGER | ROULEMENT A BILLES | 1 | |
| 039 D42612000 | SPÆNDESTIFT | TIGHTENING PIN | SPANNSTIFT | TENDEUR | 1 | |
| 040 D28250337 | SPINDEL SV. | SPINDLE | SPINDEL | ARBRE | 1 | |
| 041 D41011100 | SEKSKANTMØTRIK | HEXAGON NUT | SECHSKANTMUTTER | ECROU | 2 | |
| 042 D20400459 | SKIVE | WASHER | SPANNSCHEIBE | RONDELLE | 2 | |
| 043 D28250340 | INDERRØR SV. | PIPE, INT. | INNENROHR | TUYAU INT. | 1 | |
| 044 D28250315 | AKSELTAP | SHAFT | WELLE | TOURILLON | 1 | |
| 045 D28250305 | AFSTANDSBØSNING | SPACER BUSH | DISTANZBUCHSE | ENTRETOISE | 1 | |
| 046 D46721700 | GAFFELMONTERINGSHJ. | WHEEL | RAD | ROUE | 1 | |
| 047 D28250317 | BØSNING | BUSH | BUCHSE | DOUILLE | 1 | |
| 048 D28250305 | AFSTANDSBØSNING | SPACER BUSH | DISTANZBUCHSE | ENTRETOISE | 1 | |
| 049 D45907200 | UNDERLAGSKILE C 390 | WEDGE | KEIL | CALE | 2 | |
| 050 D45907300 | HOLDER F.UNDERLAGSK | RETAINER F.WEDGE | HALTER F.KEIL | SUPPORT | 2 | |
| 051 D20400401 | SKIVE | WASHER | SPANNSCHEIBE | RONDELLE | 8 | |
| 052 D40741200 | PLADESKRUE | SCREW | BLECHSCHRAUBE | VIS | 8 | |
| 053 D28250759 | LÅSEBOLT SV. | BOLT | BOLZEN | BOULON | 2 | |
| 054 D41446200 | TRAKTORSPLIT | SPLIT PIN | SPLINT | GOUPILLE | 2 | |
| D28251112 | HJUL KPL. | WHEEL COMPL | RAD VOLLST | ROUE COMPL. | 2 | (ÆB POS.55-57 |
| 055 D46705600 | DÆK | TYRE | REIFEN | PNEU | 2 | |
| 056 D28251111 | FÆLG SAMMENBOLTET | RIM | FELGE | JANTE | 2 | |
| 057 D46708800 | SLANGE | TUBE | SCHLAUCH | CHAMBRE A AIR | 2 | |
| 058 D28251643 | MELLEMLÆG | FILLING PIECE | ZWISCHENLAGE | ENTRETOISE | 1 | (Æ7 |
| 059 D40410900 | SEKSKANTSKRUE | HEXAGON SCREW | SECHSKANTSCHRAUBE | VIS | 4 | |
| 060 D20400426 | SKIVE | WASHER | SPANNSCHEIBE | RONDELLE | 8 | |
| 061 D41010900 | SEKSKANTMØTRIK | HEXAGON NUT | SECHSKANTMUTTER | ECROU | 4 | |
| (Æ7 | 7.00 X 12 | 7.00 X 12 | 7.00 X 12 | 7.00 X 12 | | |

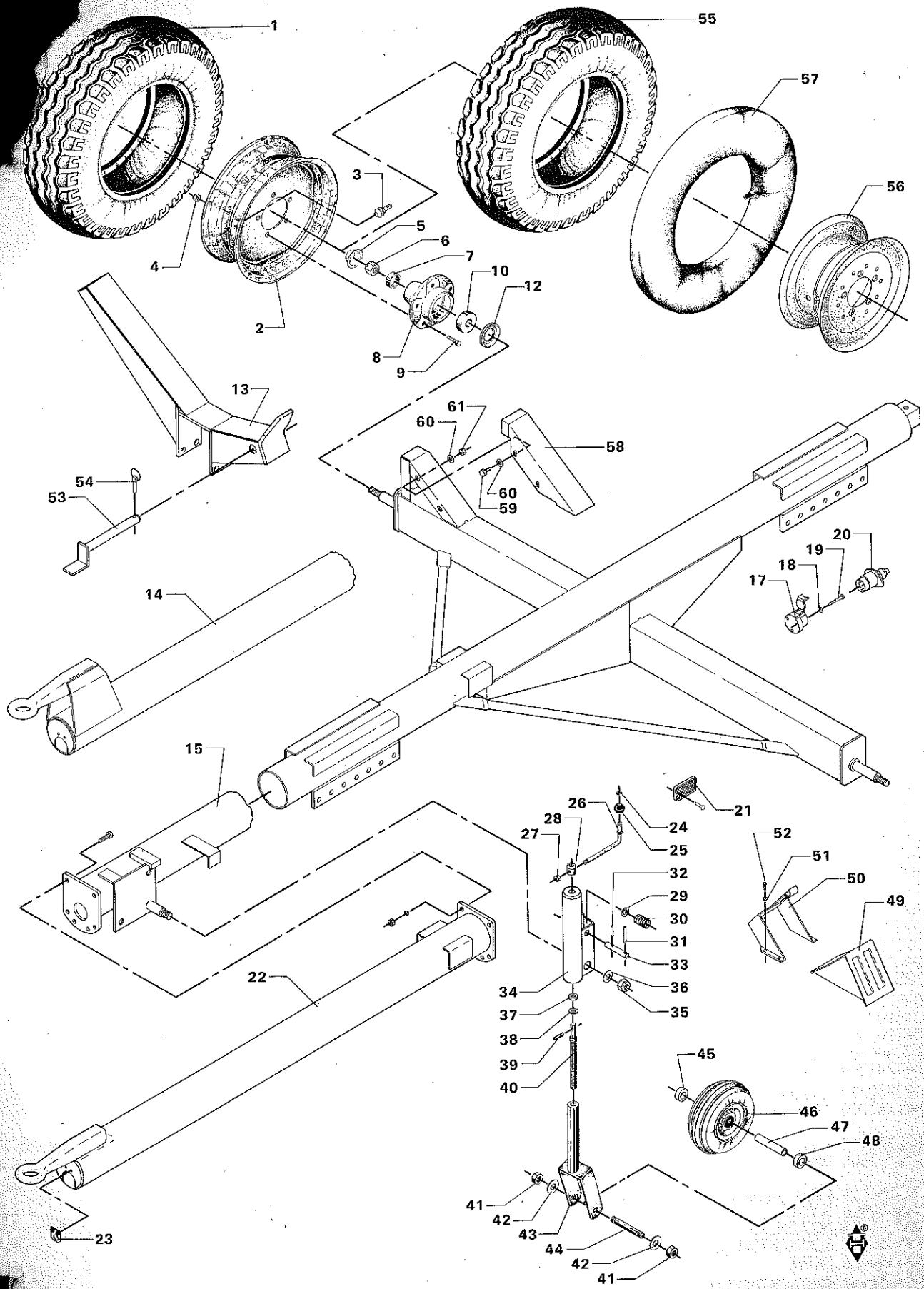
1
55
57
56
3
4
5
6
7
10
12
2
8
9
13
61
60
58
60
59
54
53
20
19
18
17
14
15
21
26
28
27
24
25
52
51
50
49
32
29
30
31
33
22
34
36
35
37
38
39
40
45
46
47
48
41
42
43
44
42
41
23

# SKÆREBORDSVOGN 1
# TABLE TRAILER 1
# SCHNEIDWERKWAGEN 1
# REMORQUE POUR BARRE DE COUPE 1

| POS.NR. VARE NR.<br>POS.NO. PART NO.<br>POS.NR. TEIL NR.<br>NO.POS. CODE | BEMÆRKNELSE | DESCRIPTION | BEZEICHNUNG | DESIGNATION | STK.<br>PCS.<br>ZAHL<br>NBRE |
|---|---|---|---|---|---|
| (45 | GÆLDER KUN TYSK LAND, SCHWEIZ, ØSTRIG. | ONLY FOR GERMANY, SCHWITZERLAND, AUSTRIA. | NUR FÜR DEUTSCH LAND, DIE SCHWEIZ. OSTERREICH. | VALABLE POUR L'ALLEMAGNE, LA SUISSE ET L'AUTRICHE SEULEMENT | |
| (AB | 6.00E X 9 | 6.00E X 9 | 6.00E X 9 | 6.00E X 9 | |

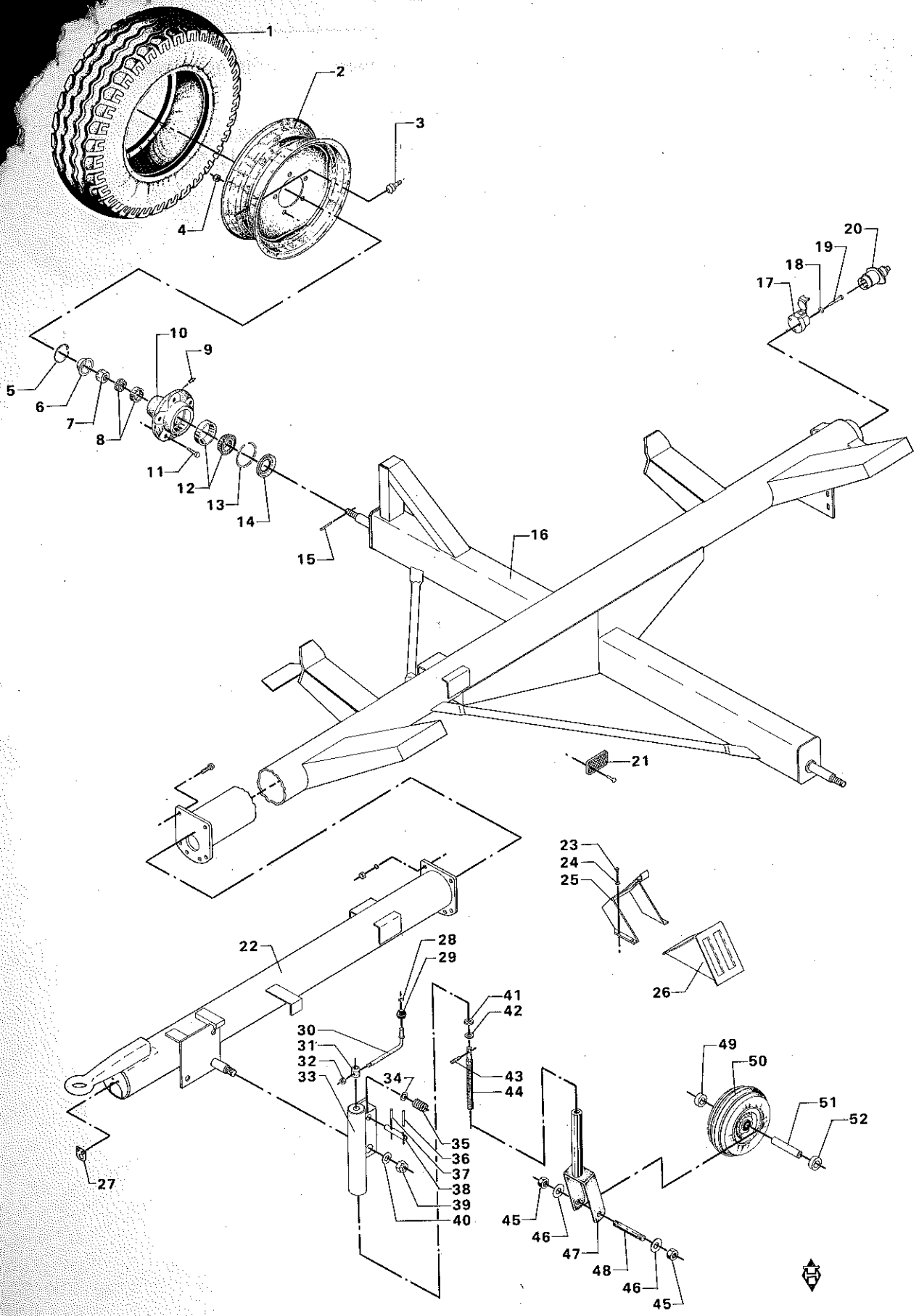
1
2
3
4
5
6
7
8
9
10
11
12
13
14
15
16
17
18
19
20
21
22
23
24
25
26
27
28
29
30
31
32
33
34
35
36
37
38
39
40
41
42
43
44
45
46
47
48
46
45
49
50
51
52

# SKÆREBORDSVOGN 2
# TABLE TRAILER 2
# SCHNEIDWERKWAGEN 2
# REMORQUE POUR BARRE DE COUPE 2

| POS.NR. VARE NR. / POS.NO. PART NO. / POS.NR. TEIL NR. / NO.POS. CODE | BENÆVNELSE | DESCRIPTION | BEZEICHNUNG | DESIGNATION | STK PCS. ZAHL NBRE |
|---|---|---|---|---|---|
| D28250792 | STYREHJUL KPL. | STEERING WHEEL,CPL | LENKRAD, VOLLST. | ROUE AV | 1 |
| 001 D46704100 | DÆK | TYRE | REIFEN, SCHLAUCHL. | PNEU | 1 |
| 002 D28100264 | STÅLPL.HJUL 7,00X12 | RIM | STAHLRAD | JANTE | 1 |
| 003 D46737200 | GUMMIVENTIL | RUBBER VALVE | GUMMIVENTIL | SOUPAPE | 1 |
| 004 D28100259 | HJULMØTRIK | WHEEL NUT | RADMUTTER | ECROU | 10 |
| 005 D20300462 | FJEDER | SPRING | FEDER | RESSORT | 2 |
| 006 D27100711 | KAPSEL | CAP | KAPPE | CHAPEAU | 2 |
| 007 D41053100 | KRONEMØTRIK | CASTLE NUT | KRONENMUTTER | ECROU | 2 |
| 008 D41661100 | RULLELEJE | ROLLER BEARING | ROLLENLAGER | PALIER A ROULEAUX | 2 |
| 009 D43001500 | SMØRENIPPEL | GREASE NIPPLE | SCHMIERNIPPEL | GRAISSEUR | 2 |
| 010 D28100254 | NAV | HUB | NABE | MOYEU | 2 |
| 011 D40445100 | STALSÆTSKRUE | SET SCREW | SETZSCHRAUBE | VIS | 10 |
| 012 D41661400 | RULLELEJE | ROLLER BEARING | KEGELROLLENLAGER | PALIER A ROULEAUX | 2 |
| 013 D28100258 | TÆTNINGSRING | SEAL RING | DICHTUNGSRING | JOINT ETANCHEITE | 2 |
| 014 D28100255 | HOLDER | RETAINER | HALTER | RETENELLE | 2 |
| 015 D41410900 | SPLIT | SPLIT PIN | SPLINT | GOUPILLE | 2 |
| 016 D28250785 | SKÆREBORDSVOGN SV. | TABLE TRAILER | SCHNEIDWERKSWAGEN | REMORQUE-BAR.DE COU | 1 |
| 017 D45005200 | STIKDÅSE | SOCKET | STECKDOSE | PRISE FEMELLE | 3 |
| 018 D20400400 | SKIVE | WASHER | SPANNSCHEIBE | RONDELLE | 3 |
| 019 D40351600 | CYLINDERSKRUE KÆRV | CYLINDERSCREW | ZYLINDERSCHRAUBE | VIS | 3 |
| 020 D45005300 | STIKDÅSE | SOCKET | STECKDOSE | PRISE | 1 |
| 021 D45084600 | REFLEX | REFLEX | REFLEX | CATADIOPTRE | 6 |
| 022 D28250775 | TRÆKBOM SV. KORT | DRAW BAR | ZIEHBAUM | BARRE DE TRACTION | 1 |
| 023 D40741200 | PLADESKRUE | SCREW | BLECHSCHRAUBE | VIS | 8 |
| 024 D20400401 | SKIVE | WASHER | SPANNSCHEIBE | RONDELLE | 8 |
| 025 D45907300 | HOLDER F.UNDERLAGSK | RETAINER F.WEDGE | HALTER F.KEIL | SUPPORT | 2 |
| 026 D45907200 | UNDERLAGSKILE C 380 | WEDGE | KEIL | CALE | 2 |
| 027 D28250748 | KABELSTØTTE | CABLE SUPPORT | KABELSTÜTZE | SUPPORT | 1 |
| 028 D20400466 | SKIVE | WASHER | SPANNSCHEIBE | RONDELL | 1 |
| 029 D28200609 | KUGLE BAKELIT | BALL | BAKELITKUGEL | BILLE DE BAKELITE | 1 |
| 030 D28250327 | HÅNDTAG SV. | LEVER | HEBEL | LEVIER | 1 |
| 031 D28250356 | NAV F. HÅNDTAG | HUB | NABE | MOYEU | 1 |
| 032 D41087700 | LÅSEMØTRIK | LOCK NUT | GEGENMUTTER | ECROU | 1 |
| 033 D28250350 | YDERRØR SV. | PIPE, EXT. | AUSSENROHR | TUYAU EXT. | 1 |
| 034 D20400441 | SKIVE | WASHER | SPANNSCHEIBE | RONDELLE | 1 |
| 035 D28700136 | FJEDER | SPRING | FEDER | RESSORT | 1 |
| 036 D42616700 | SPÆNDESTIFT | TIGHTENING PIN | SPANNSTIFT | TENDEUR | 1 |
| 037 D41410800 | SPLIT | SPLIT PIN | SPLINT | GOUPILLE | 1 |
| 038 D28250355 | LÅSETAP | LOCK PIN | SCHLOSSZAPFEN | GOUPILLE | 1 |
| 039 D41088100 | LÅSEMØTRIK | LOCK NUT | GEGENMUTTER | ECROU | 1 |
| 040 D20400437 | SKIVE | WASHER | SPANNSCHEIBE | RONDELLE | 1 |
| 041 D41597100 | ENK VIRK AKSIALKGL | BEARING | AXIALKUGELLAGER | ROULEMENT A BILLES | 1 |
| 043 D42612000 | SPÆNDESTIFT | TIGHTENING PIN | SPANNSTIFT | TENDEUR | 1 |
| 044 D28250337 | SPINDEL SV. | SPINDLE | SPINDEL | ARBRE | 1 |
| 045 D41011100 | SEKSKANTMØTRIK | HEXAGON NUT | SECHSKANTMUTTER | ECROU | 2 |
| 046 D20400459 | SKIVE | WASHER | SPANNSCHEIBE | RONDELLE | 2 |
| 047 D28250340 | INDERRØR SV. | PIPE, INT. | INNENROHR | TUYAU INT. | 1 |
| 048 D28250315 | AKSELTAP | SHAFT | WELLE | TOURILLON | 1 |
| 049 D28250305 | AFSTANDSBØSNING | SPACER BUSH | DISTANZBUCHSE | ENTRETOISE | 1 |
| 050 D46721700 | GAFFELMONTERINGSHJ. | WHEEL | RAD | ROUE | 1 |
| 051 D28250317 | BØSNING | BUSH | BUCHSE | DOUILLE | 1 |
| 052 D28250305 | AFSTANDSBØSNING | SPACER BUSH | DISTANZBUCHSE | ENTRETOISE | 1 |

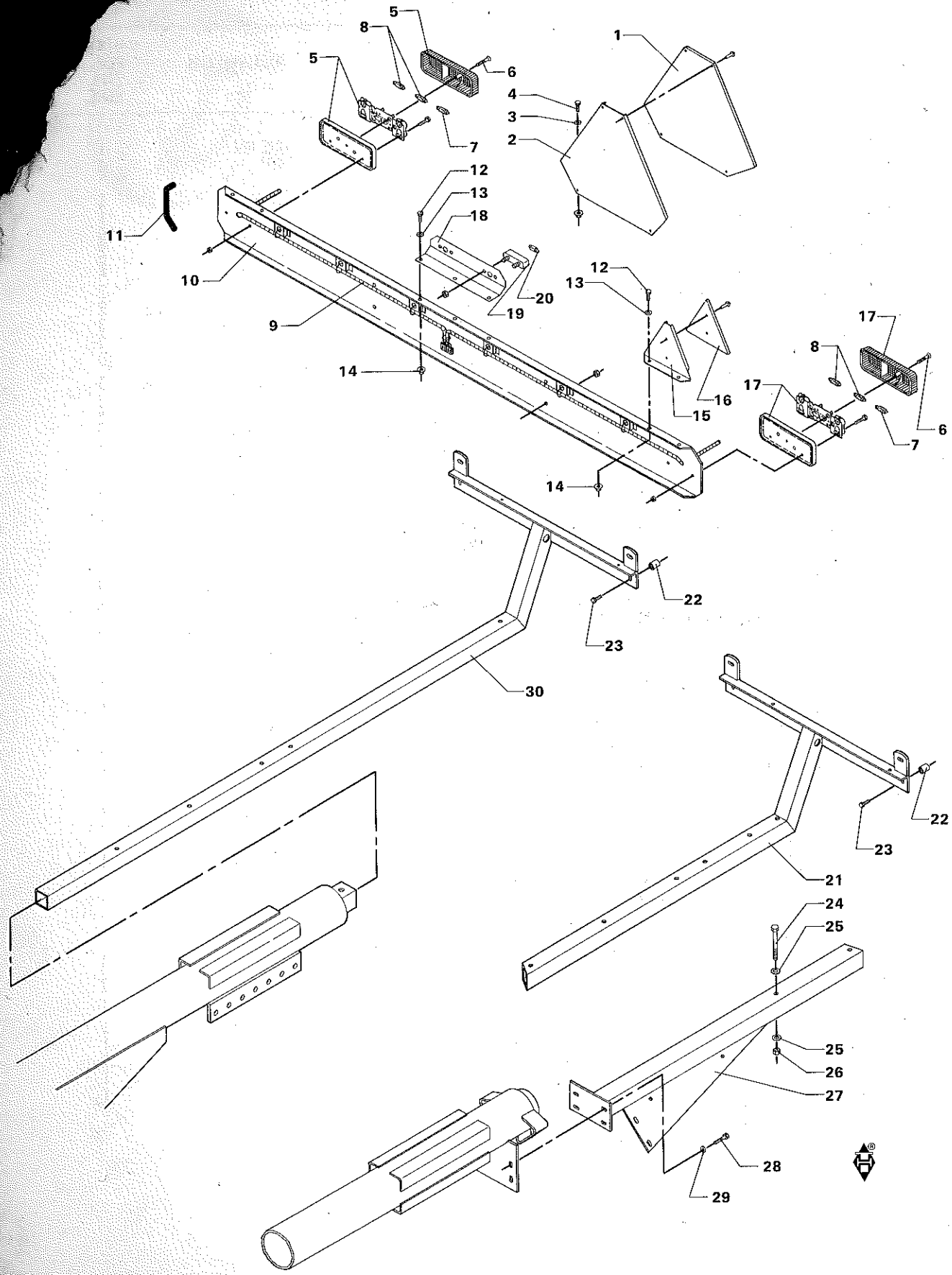
1
2
3
4
5
6
7
8
9
10
11
12
13
14
15
16
17
18
19
20
21
22
23
24
25
26
27
28
29
30

# BELYSNINGSBOM
# LIGHTENING BRACKET
# BELEUCHTUNGS BAUM
# BARRE LUMINIEUSE

| POS.NR. VARE NR. / POS.NO. PART NO. / POS.NR. TEIL NR. / NO.POS. CODE | BENÆVNELSE | DESCRIPTION | BEZEICHNUNG | DESIGNATION | STK. / PCS. / ZAHL / NBRE | |
|---|---|---|---|---|---|---|
| 001 D45084500 | REFLEX | REFLEX | REFLEX | CATADIOPTRE | 1 | |
| 002 D28251559 | HOLDER F.REFLEXTREK | RETAINER F. REFLEX | HALTER F. REFLEX | PORTE REFLECTEUR | 1 | |
| 003 D20400404 | SKIVE | WASHER | SPANNSCHEIBE | RONDELLE | 3 | |
| 004 D40402600 | SEKSKANTSKRUE | HEXAGON SCREW | SECHSKANTSCHRAUBE | VIS | 3 | |
| D28250777 | BELYSNINGSBOM KPL. | LIGHTEN.BRACKET CPL | BELEUCHT.BAUM VOLL. | BARRE LUMINIEUSE CP | 1 | POS.5-20 |
| D28251308 | BELYSNINGSBOM KPL. | LIGHTEN.BRACKET CPL | BELEUCHT.BAUM VOLL. | BARRE LUMINIEUSE CP | 1 | POS.5-17 |
| 005 D45077300 | BAGLYGTE H. | REAR LAMP, RIGHT | SCHLUSSLATERNE,RECH | PHARE ARR. D. | 1 | |
| 006 D40400700 | SEKSKANTSKRUE | HEXAGON SCREW | SECHSKANTSCHRAUBE | VIS | 4 | |
| 007 D45080700 | PÆRE | BULB | BIRNE | AMPOULE | 2 | |
| 008 D45080600 | PÆRE | BULB | BIRNE | AMPOULE | 4 | |
| 009 D28250776 | LEDN.NET F.BELYSN. | WIRING | LEITUNGSNETZ | CIRCUITS ELECTRIQUE | 1 | |
| 010 D28250772 | BELYSNINGSBOM SV. | LIGHTENING BRACKET | BELEUCHTUNGSBAUM | BARRE LUMINIEUSE | 1 | |
| 011 D44735900 | TRÆKLISTE | TENSION LIST | ZUGLEISTE | LISTEAU | | 0,750M |
| 012 D40402400 | SEKSKANTSKRUE | HEXAGON SCREW | SECHSKANTSCHRAUBE | VIS | 7 | |
| 013 D20400470 | SKIVE | WASHER | SPANNSCHEIBE | RONDELLE | 7 | |
| 014 D41013400 | COMBIMØTRIK | COMBI NUT | COMBIMUTTER | ECROU | 7 | |
| 015 D28250558 | HLD F.REFLEKSTREKAN | RETAINER F.REFLEX | HALTER F.REFLEX | PORTE-REFLECTEUR | 2 | |
| 016 D45083900 | REFLEX | REFLEX | REFLEX | CATADIOPTRE | 2 | |
| 017 D45077100 | BAGLYGTE V. | REAR LAMP. LEFT | SCHLUSSLATERNE,LINK | PHARE ARR. G. | 1 | |
| 018 D28270086 | HOLDER F.NR.PL.LYS | RETAINER | HALTER | PORTE | 1 | |
| 019 D45085500 | NUMMERPLADELYGTE | NUMBER PLATE LANTER | NUMMERNSCHILDLANTER | PHARE | 2 | |
| 020 D45080900 | PÆRE | BULB | BIRNE | AMPOULE | 2 | |
| 021 D28250773 | KONSOL 2 SV. | BRACKET | KONSOLE | SUPPORT | 1 | |
| 022 D28251428 | AFSTANDSSTYKKE | SPACER | DISTANZSTUCK | ENTRETOISE | 4 | |
| 023 D40404900 | SEKSKANTSKRUE | HEXAGON SCREW | SECHSKANTSCHRAUBE | VIS | 4 | |
| 024 D40429200 | SEKSKANTSKRUE | HEXAGON SCREW | SECHSKANTSCHRAUBE | VIS | 2 | |
| 025 D20400423 | SKIVE | WASHER | SPANNSCHEIBE | RONDELLE | 4 | |
| 026 D41087700 | LÅSEMØTRIK | LOCK NUT | GEGENMUTTER | ECROU | 2 | |
| 027 D28250456 | KONSOL 1 SV. | BRACKET 1 | KONSOLE 1 | SUPPORT | 1 | |
| 028 D40407900 | SEKSKANTSKRUE | HEXAGON SCREW | SECHSKANTSCHRAUBE | VIS | 4 | |
| 029 D20400419 | SKIVE | WASHER | SPANNSCHEIBE | RONDELLE | 8 | |
| 030 D28251617 | KONSOL 2 SV. | BRACKET | KONSOLE | SUPPORT | 1 | |

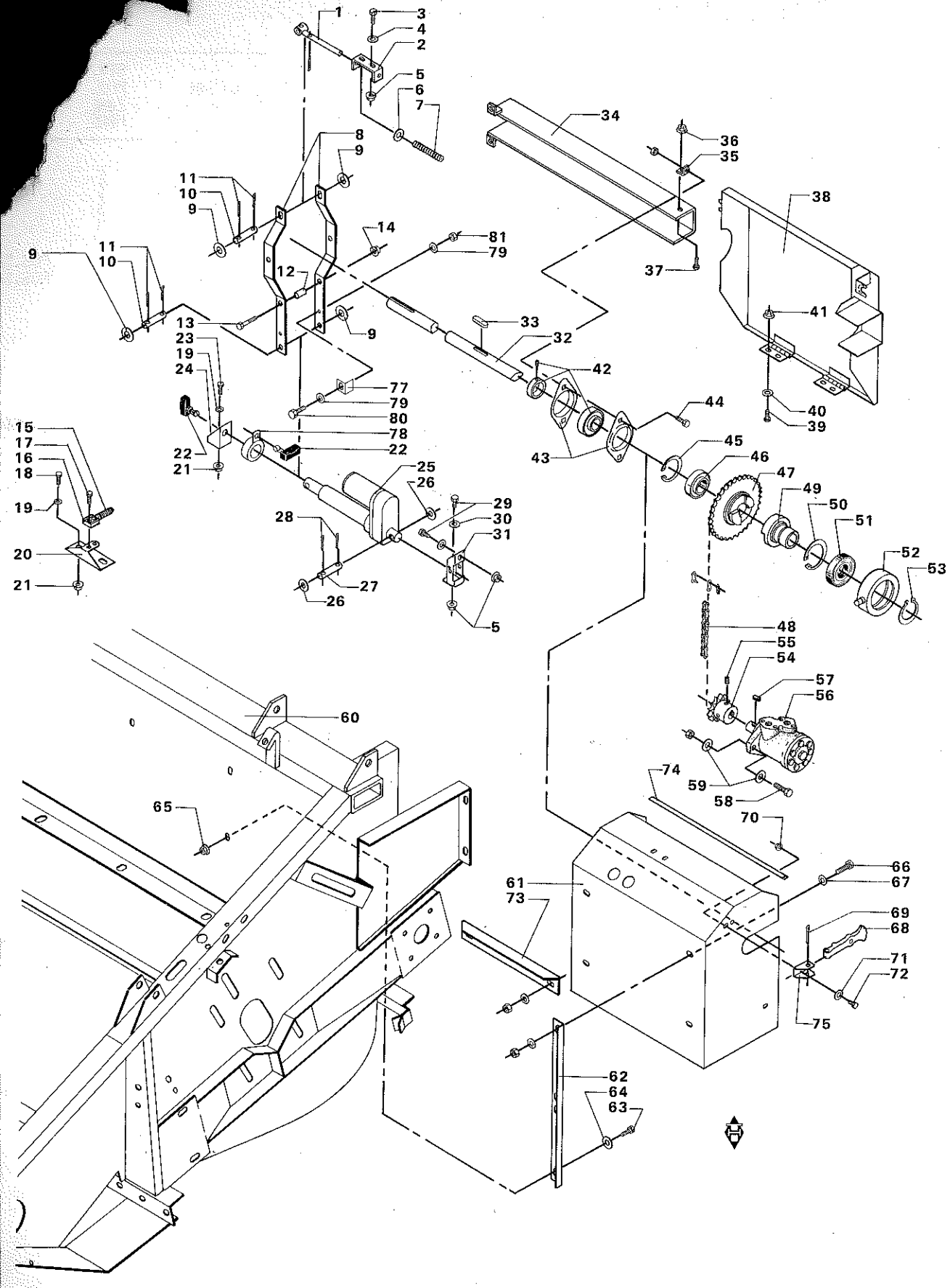
1
3
4
2
5
6
7
34
36
35
8
9
11
10
9
38
14
81
79
11
10
9
37
12
41
13
9
33
32
23
19
24
42
77
79
80
78
22
22
21
44
40
39
43
45
46
47
49
50
51
52
53
15
17
16
18
19
20
21
25
26
29
30
31
28
27
26
5
48
55
54
57
56
60
74
59
58
70
65
66
67
61
73
69
68
71
72
75
62
64
63

# REVERSERING AF SKÆREBORD
# REVERSE DRIVE OF CUTTING TABLE
# UMKEHRANTRIEB VON SCHNEIDWERK
# COMMANDE REVERSIBLE DE LA BARRE DE COUPE

| POS.NR. VARE NR. / POS.NO. PART NO. / POS.NR. TEIL NR. / NO.POS. CODE | BENÆVNELSE | DESCRIPTION | BEZEICHNUNG | DESIGNATION | STK. / PCS. / ZAHL / NBRE | |
|---|---|---|---|---|---|---|
| 001 D28250605 | FJEDERBOLT SV. | SPRING BOLT | FEDERBOLZEN | BOULON | 1 | |
| 002 D28250604 | FJEDERBØJLE | SPRING BOW | FEDERBÜGEL | ANGLE | 1 | |
| 003 D40405000 | SEKSKANTSKRUE | HEXAGON SCREW | SECHSKANTSCHRAUBE | VIS | 2 | |
| 004 D20400409 | SKIVE | WASHER | SPANNSCHEIBE | RONDELLE | 2 | |
| 005 D41013500 | COMBIMØTRIK | COMBI NUT | COMBIMUTTER | ECROU | 2 | |
| 006 D20400426 | SKIVE | WASHER | SPANNSCHEIBE | RONDELLE | 1 | |
| 007 D27200158 | FJEDER | SPRING | FEDER | RESSORT | 1 | |
| 008 D28250619 | UDRYKKERARM | RELEASING LEVER | AUSRÜCKERHEBEL | BRAS | 2 | |
| 009 D20400426 | SKIVE | WASHER | SPANNSCHEIBE | RONDELLE | 4 | |
| 010 D28250641 | SPLITTAP | PIN | SPLINTZAPFEN | GOUPILLE | 2 | |
| 011 D41408800 | SPLIT | SPLIT PIN | SPLINT | GOUPILLE | 4 | |
| 012 D28250607 | AFSTANDSBØSNING | SPACING BUSH | DISTANZBUCHSE | ENTRETOISE | 1 | |
| 013 D40426200 | SEKSKANTSKRUE | HEXAGON SCREW | SECHSKANTSCHRAUBE | VIS | 1 | |
| 014 D41013600 | COMBIMØTRIK | COMBI NUT | COMBIMUTTER | ECROU | 1 | |
| 015 D28250646 | TRÆKFJEDER | TENSION SPRING | ZUGFEDER | RESSORT | 1 | (8) T.43140 |
| 016 D45004900 | STOPLYGTEKONTAKT | STOP LIGHT SWITCH | STOPPLICHTSCHALTER | CONTACTEUR | 1 | (8) T.43140 |
| 017 D40350700 | CYLINDERSKRUE KÆRV | SCREW | SCHRAUBE | VIS | 1 | (8) T.43140 |
| 018 D40402600 | SEKSKANTSKRUE | HEXAGON SCREW | SECHSKANTSCHRAUBE | VIS | 2 | (8) T.43140 |
| 019 D20400470 | SKIVE | WASHER | SPANNSCHEIBE | RONDELLE | 4 | (8) T.43140 |
| 020 D28250639 | HLD.F.SIKKERHEDSSK. | RETAINER F.GUARD | HALTER F.SCHIRM | SUPPORT | 1 | (8) T.43140 |
| 021 D41013400 | COMBIMØTRIK | COMBI NUT | COMBIMUTTER | ECROU | 4 | (8) T.43140 |
| 022 D45076600 | MIKROKONTAKT M FL.S | MICRO SWITCH | MIKRO-SCHALTER | CONTACTEUR | 1 | |
| 023 D40402400 | SEKSKANTSKRUE | HEXAGON SCREW | SECHSKANTSCHRAUBE | VIS | 2 | |
| 024 D28250608 | HOLD.F.MIKROSVITSCH | RETAINER/MICROSWITC | HALTER | CRAMPON | 1 | |
| 025 D45060800 | ELCYLINDER | ACTUATOR | EL-ZYLINDER | VERIN | 1 | (2) |
| 025 D45057700 | EL-CYLINDER | ACTUATOR | EL-ZYLINDER | VERIN | 1 | (2) T.914283 |
| 026 D20400426 | SKIVE | WASHER | SPANNSCHEIBE | RONDELLE | 2 | |
| 027 D28751095 | SPLITTAP | PIN | SPLINTZAPFEN | GOUPILLE FENDUE | 1 | |
| 028 D41408800 | SPLIT | SPLIT PIN | SPLINT | GOUPILLE | 2 | |
| 029 D40404900 | SEKSKANTSKRUE | HEXAGON SCREW | SECHSKANTSCHRAUBE | VIS | 2 | |
| 030 D20400409 | SKIVE | WASHER | SPANNSCHEIBE | RONDELLE | 2 | |
| 031 D28250610 | KONSOL F. ACTUATOR | BRACKET | KONSOLE | SUPPORT | 1 | |
| 031 D41013500 | COMBIMØTRIK | COMBI NUT | COMBIMUTTER | ECROU | 2 | |
| 032 D28250888 | FORLAGSAKSEL V. 12' | COUNTER SHAFT,LEFT | VORGELEGEWELLE, L. | ARBRE PRINCIPAL G. | 1 | (R8 12'-3,72M |
| 032 D28250889 | FORLAGSAKSEL V. 14' | COUNTER SHAFT,LEFT | VORGELEGEWELLE, L. | ARBRE PRINCIPAL G. | 1 | (R8 14'-4,34M |
| 032 D28240038 | FORLAGSAKSEL V. 12' | COUNTER SHAFT,LEFT | VORGELEGEWELLE, L. | ARBRE PRINCIPAL G. | 1 | (R9 12'-3,72M |
| 032 D28230201 | FORLAGSAKSEL V | COUNTER SHAFT,LEFT | VORGELEGEWELLE, L. | ARBRE PRINCIPAL G. | 1 | (R9 14'-4,34M |
| 033 D43104900 | PASFEDER | KEY | PASSFEDER | CLE DE SERRURE | 1 | |
| 034 D38251204 | SKÆRM 14' REV. SV. | GUARD 14' | SCHIRM 14' | TOLE | 1 | (T7 DR |
| 034 D28251204 | SKÆRM 14' REVERS.SV | GUARD 14' | SCHIRM 14' | TÔLE 4,34M | 1 | (T7 B |
| 035 D28250648 | BESLAG F.AKSELAFK. | FITTINGS F.GUARDING | BESCHLAG F.ABSCHIRM | SUPPORT | 2 | |
| 036 D41013500 | COMBIMØTRIK | COMBI NUT | COMBIMUTTER | ECROU | 2 | |
| 037 D40601600 | UNDERSÆNKSKRUE IN 6 | SCREW | SENKSCHRAUBE | VIS | 2 | |
| 038 D28250618 | AFSKÆRMNING SV. | GUARDING | ABSCHIRMUNG | BLINDAGE | 1 | B |
| 038 D38250618 | AFSKÆRMNING SV. | GUARDING | ABSCHIRMUNG | BLINDAGE | 1 | DR |
| 039 D40402400 | SEKSKANTSKRUE | HEXAGON SCREW | SECHSKANTSCHRAUBE | VIS | 4 | |
| 040 D20400470 | SKIVE | WASHER | SPANNSCHEIBE | RONDELLE | 4 | |
| 041 D41013400 | COMBIMØTRIK | COMBI NUT | COMBIMUTTER | ECROU | 4 | |
| 042 D41706700 | KUGLELEJE M.SP.RING | BALL BEARING | KUGELLAGER | ROULEMENT A BILLES | 1 | |
| 043 D41714400 | LEJEFLANGE | BEARING FLANGE | LAGERFLANSCH | BRIDE | 2 | |
| 044 D40407900 | SEKSKANTSKRUE | HEXAGON SCREW | SECHSKANTSCHRAUBE | VIS | 2 | |
| 045 D42515000 | SEEGERRING | CIRCLIP | SEEGERRING | ANNEAU DE RETENUE | 1 | |
| 046 D41663400 | KUGLELEJE M.SP.RING | BALL BEARING | KUGELLAGER | ROULEMENT A BILLES | 1 | |
| 047 D28250614 | KÆDEHJUL SV. | SPROCKET | KETTENRAD | PIGNON DE CHAINE | 1 | |
| 048 D42325700 | KÆDE | CHAIN | KETTE | CHAINE | 1 | |
| 049 D28250944 | KLOKOBLING | CLAW CLUTCH | KLAUE CUPPLUNG | CRABOT | 1 | |
| 050 D42515900 | SEEGERRING | CIRCLIP | SEEGERRING | ANNEAU DE RETENUE | 1 | |
| 051 D41623300 | KUGLELEJE | BALL BEARING | KUGELLAGER | ROULEMENT A BILLES | 1 | |
| 052 D28250612 | SKÅL F. TRYKLEJE SV | SHELL | SCHALE | COUPE | 1 | |
| 053 D42504300 | SEEGERRING | CIRCLIP | SEEGERRING | ANNEAU DE RETENUE | 1 | |
| 054 D28650023 | KÆDEIREV 5/8"-13T | CHAIN DRIVE | KETTENANTRIEB | PIGNON A CHAINE | 1 | |

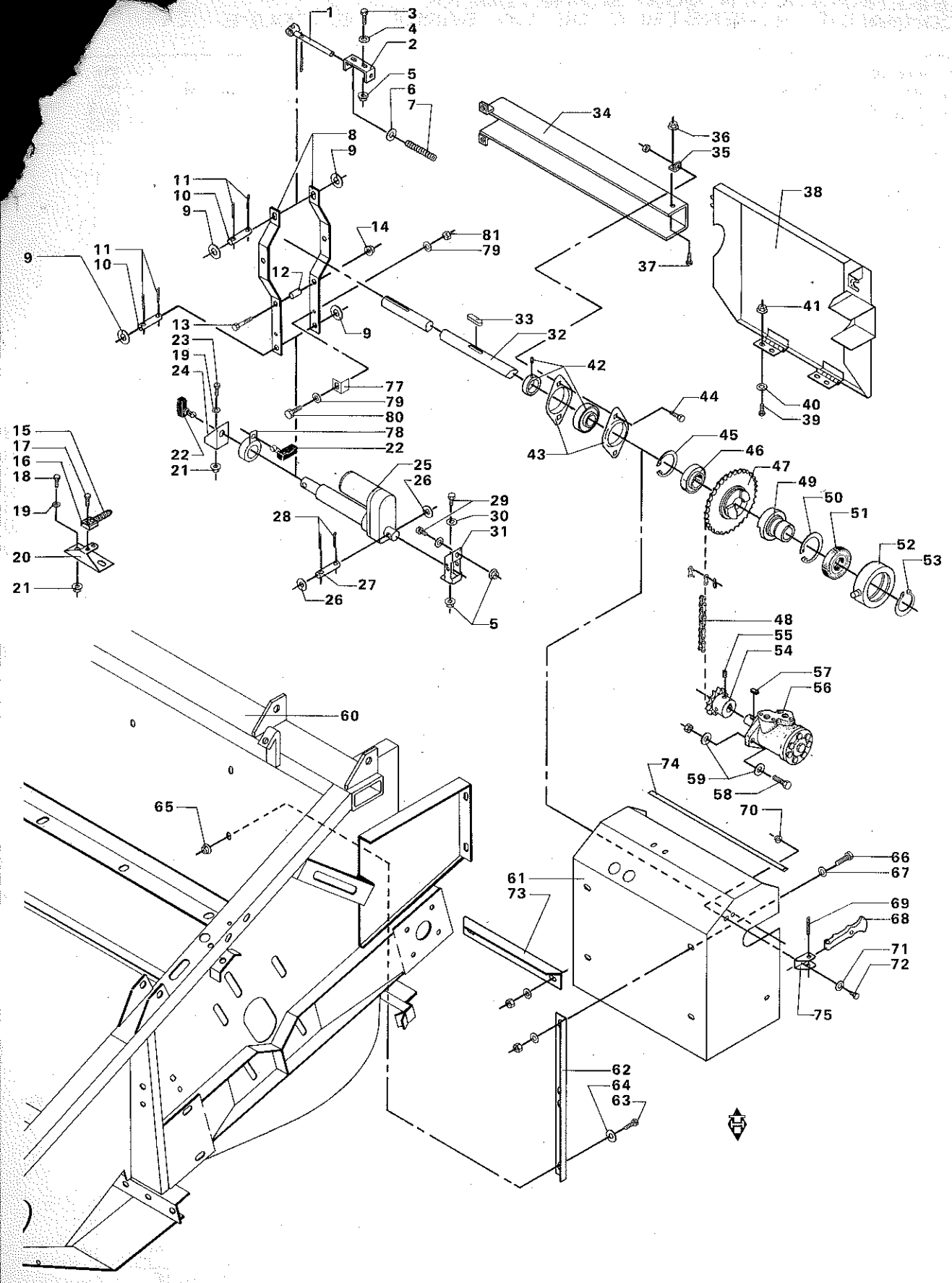
1
3
4
2
5
6
7
8
9
11
10
9
14
81
79
12
13
9
11
10
9
23
19
24
77
79
80
78
22
22
21
15
17
16
18
19
20
21
25
26
28
29
30
31
27
26
5
34
36
35
38
37
41
33
32
42
40
39
44
43
45
46
47
49
50
51
52
53
48
55
54
57
56
60
59
58
74
70
65
66
67
61
73
69
68
71
72
75
62
64
63

# REVERSERING AF SKÆREBORD
# REVERSE DRIVE OF CUTTING TABLE
# UMKEHRANTRIEB VON SCHNEIDWERK
# COMMANDE REVERSIBLE DE LA BARRE DE COUPE

| POS.NR. VARE NR. / POS.NO. PART NO. / POS.NR. TEIL NR. / NO.POS. CODE | BENÆVNELSE | DESCRIPTION | BEZEICHNUNG | DESIGNATION | STK. / PCS. / ZAHL / NBRE | |
|---|---|---|---|---|---|---|
| 055 D40632200 | GEVINDSTIFT INDV. 6 | THREADED PIN | GEWINDESTIFT | GOUPILLE FILETEE | 2 | |
| 056 D45120700 | ORBITMOTOR OMP 200 | ORBIT ENGINE | ORBIT-MOTOR | MOTEUR ORBITAL | 1 | |
| 057 D43103400 | PASFEDER | KEY | PASSFEDER | CLE DE SERRURE | 1 | |
| 058 D40428300 | SEKSKANTSKRUE | HEXAGON SCREW | SECHSKANTSCHRAUBE | VIS | 2 | |
| 059 D20400426 | SKIVE | WASHER | SPANNSCHEIBE | RONDELLE | 4 | |
| 060 D28250186 | SKÆREBORDSKS. 12' S | TABLE HOUSING 12' | SCHNEIDWERKSGEH.12' | CAISS.BAR.DE COUPE | 1 | (U2 B |
| 060 D28250187 | SKÆREBORDSKS. 14' S | TABLE HOUSING 14' | SCHNEIDWERKSGEH.14' | CAISS.BAR.DE COUPE | 1 | (T7 B |
| 060 D38250186 | SKÆREBORDSKS. 12' S | TABLE HOUSING 12' | SCHNEIDWERKSGEH. 12 | CAISS.BAR.DE COUPE | 1 | DR |
| 060 D38250187 | SKÆREBORDSKS. 14' S | TABLE HOUSING 14' | SCHNEIDWERKSGEH. 14 | CAISS.BAR.DE COUPE | 1 | DR |
| 061 D28250622 | KONSOL SV. | BRACKET | KONSOLE | SUPPORT | 1 | B |
| 061 D38250622 | KONSOL SV | BRACKET | KONSOLE | SUPPORT | 1 | DR |
| 062 D28250627 | VINKELFORSTÆRKNING | ANGLE STRENGTHENING | WINKELVERSTARKUNG | RENFORCEMENT | 2 | |
| 062 D38250627 | VINKELFORSTÆRKNING | ANGLE STRENGTHENING | WINKELVERSTARKUNG | RENFORCEMENT | 2 | DR |
| 063 D40407800 | SEKSKANTSKRUE | HEXAGON SCREW | SECHSKANTSCHRAUBE | VIS | 2 | |
| 064 D20400511 | AFSTANDSSKIVE | SPACER | DISTANZSCHEIBE | ENTRETOISE | 2 | |
| 065 D41013600 | COMBIMØTRIK | COMBI NUT | COMBIMUTTER | ECROU | 2 | |
| 066 D40411000 | SEKSKANTSKRUE | HEXAGON SCREW | SECHSKANTSCHRAUBE | VIS | 4 | |
| 067 D20400425 | SKIVE | WASHER | SPANNSCHEIBE | RONDELLE | 4 | |
| 068 D44737100 | GUMMISTROP | RUBBER STRAP | GUMMIGURT | ATTACHE EN CAOUTCH. | 2 | |
| 069 D41411100 | SPLIT | SPLIT PIN | SPLINT | GOUPILLE | 2 | |
| 070 D41013400 | COMBIMØTRIK | COMBI NUT | COMBIMUTTER | ECROU | 4 | |
| 071 D20400470 | SKIVE | WASHER | SPANNSCHEIBE | RONDELLE | 4 | T.915411 |
| 072 D40402400 | SEKSKANTSKRUE | HEXAGON SCREW | SECHSKANTSCHRAUBE | VIS | 4 | T.915411 |
| 073 D28250657 | VINK.PROF.12' REVER | ANGLE PROFILE 12' | WINKELPROFIL 12' | ANGLE PROFIL COM RE | 1 | 12'-3,72M |
| 074 D28251574 | TÆTNINGSLISTE | SEALING LIST | DICHTUNGSLEISTE | JOINT EN CAOUTCHOUC | 1 | F.916089 |
| 075 D28130287 | HOLDER F. GUMMISTRO | RETAINER | HALTER | SUPPORT | 2 | T.915411 |
| 077 D28752108 | VINKELANSLAG | ANGLE | WINKEL | EQUERRE | 1 | (8) F.43141 |
| 078 D28752112 | HOLD.F.STOPKONT.SV. | RETAINER | HALTER | SUPPORT | 1 | (8) F.43141 |
| 079 D20400405 | SKIVE | WASHER | SPANNSCHEIBE | RONDELLE | 2 | (8) F.43141 |
| 080 D40400900 | SEKSKANTSKRUE | SET SCREW | SECHSKANTSCHRAUBE | VIS | 1 | (8) F.43141 |
| 081 D41010500 | SEKSKANTMØTRIK | HEXAGON NUT | SECHSKANTMUTTER | ECROU | 1 | (8) F.43141 |

| | | | | |
|---|---|---|---|---|
| (8) | NR. ANGIVER MASKINNUMMER | NO.INDICATES MACHINE NO. | DIE ANGEGEBENE NR.IST DIE MASCHINENNUMMER | LE NUMER INDIQUE EST LE NUMER LA MACH. |
| (2) | NR. GÆLDER SKÆREBORDSNUMMER | NO. REFERS TO TABLE NUMBER | NR. GILT DIE SCHNEIDWERKS-NUMMER. | NO= NO DE BARRE DE COUPE |
| (R8 | FOR SKÆREBORDE M. DOBBELTREM | FOR TABLES WITH DOUBLE BELT | FÜR SCHNEIDWERKE MIT DOPPEL-RIEMEN | POUR BARRES DE COUPE A DOUBLE COURROIE |
| (R9 | FOR SKÆREBORDE M. ENKELTREM | FOR TABLES WITH SINGLE BELT | FÜR SCHNEIDWERKE MIT EINZEL-RIEMEN | POUR BARRES DE COUPE A COURROIE SIMPLE |
| (T7 | 14' | 14' | 14' | 4,34M |
| (U2 | 12' | 12' | 12' | 3,72M |

# VINDE
# REEL
# HASPEL
# RABATTEUR


SIDE 2 - 1 VINDE
REEL
HASPEL
RABATTEUR

SIDE 2 - 2 VINDEOPHÆNG OG EKSCENTRIK
REEL SUSPENSION AND ECCENTRIC
HASPELAUFHANGUNG UND EXZENTRIK
FIXATION ET EEXCENTRIQUE

SIDE 2 - 3 VINDEOPHÆNG OG HYDRAULIKCYLINDRE
REEL SUSPENSION AND HYDRAULIC CYLINDERS
HASPELAUFHANGUNG UND HYDRAULIKZYLINDER
FIXATION ET VERINS HYDRAULIQUES

SIDE 2 - 4 VINDEOPHÆNG OG HYDRAULIKMOTOR
REEL SUSPENSION AND HYDRAULIC MOTOR
HASPELAUFHANGUNG UND HYDRAULIKMOTOR
FIXATION ET MOTEUR HYDRAULIQUE

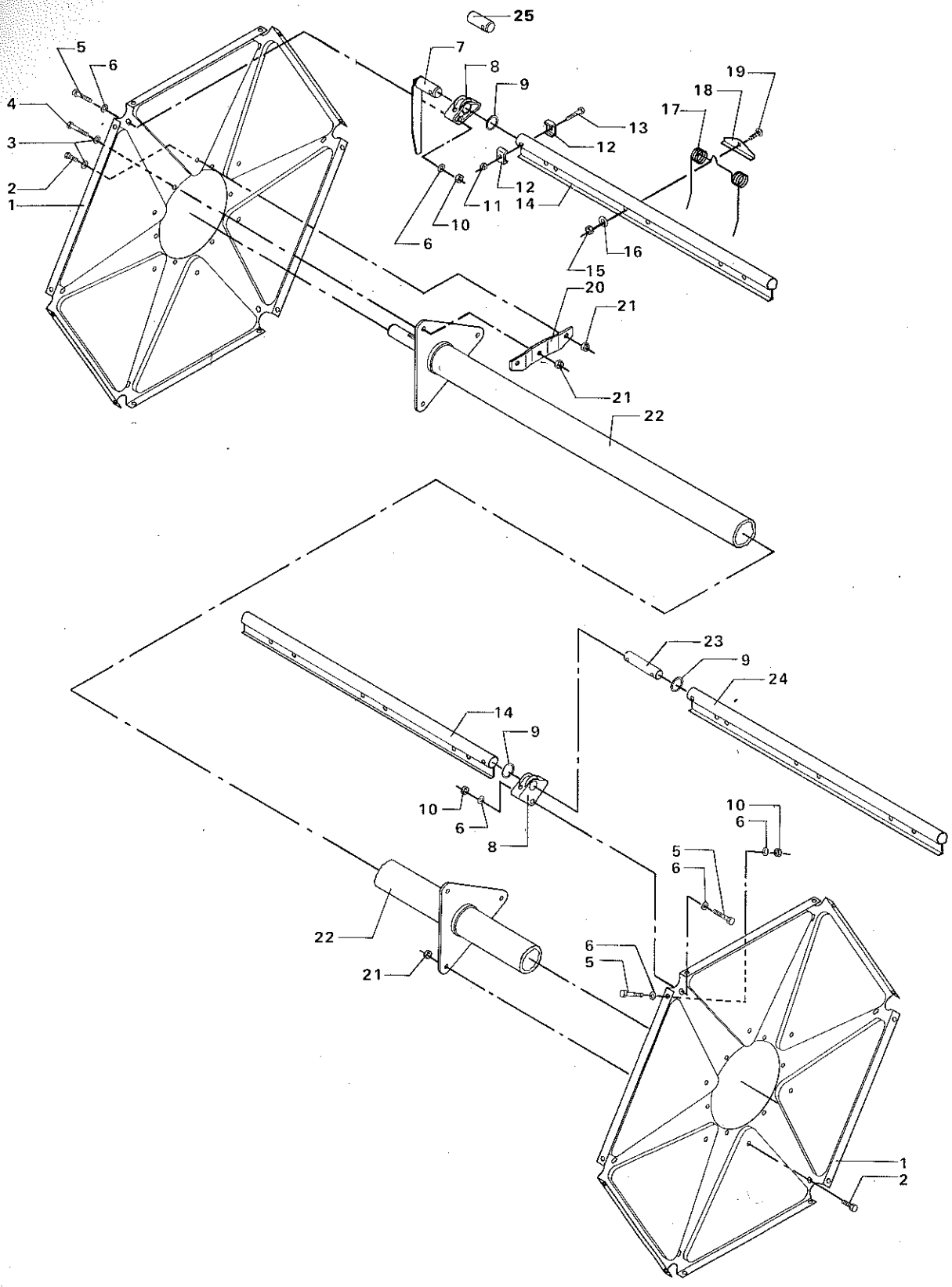
25
5
6
4
3
2
1
7
8
9
13
12
12
11
14
10
6
19
18
17
16
15
20
21
21
22
23
9
24
14
9
10
6
8
10
6
5
6
22
21
6
5
1
2

# VINDE
# REEL
# HASPEL
# RABATTEUR

| POS.NR. VARE NR. / POS.NO. PART NO. / POS.NR. TEIL NR. / NO.POS. CODE | BENÆVNELSE | DESCRIPTION | BEZEICHNUNG | DESIGNATION | STK. / PCS. / ZAHL / NBRE | REM |
|---|---|---|---|---|---|---|
| 001 D18660002 | VINDEPLADE | REEL PLATE | HASPELBLECH | PLAQUE RABATTEURS | 4 | R |
| 001 D28660002 | VINDEPLADE | REEL PLATE | HASPELBLECH | TOLE RABATTEUR | 4 | G |
| 001 D38660002 | VINDEPLADE | REEL PLATE | HASPELBLECH | TOLE RABATTEUR | 4 | S |
| 002 D40405000 | SEKSKANTSKRUE | HEXAGON SCREW | SECHSKANTSCHRAUBE | VIS | 18 | |
| 003 D20400409 | SKIVE | WASHER | SPANNSCHEIBE | RONDELLE | 27 | |
| 004 D40404900 | SEKSKANTSKRUE | HEXAGON SCREW | SECHSKANTSCHRAUBE | VIS | 9 | |
| 005 D40402600 | SEKSKANTSKRUE | HEXAGON SCREW | SECHSKANTSCHRAUBE | VIS | 72 | |
| 006 D20400470 | SKIVE | WASHER | SPANNSCHEIBE | RONDELLE | | |
| 007 D28660144 | VINDEPIG H | REEL SPIKE | HASPELZAPFEN | DOIGT | 6 | (2) F.915177 |
| 008 D28660091 | LEJE | BEARING | LAGER | ROULEMENT | 24 | |
| 009 D20400528 | AFSTANDSSKIVE | SPACER | DISTANZSCHEIBE | ENTRETOISE | 24 | |
| 010 D41087400 | LASEMØTRIK | LOCK NUT | GEGENMUTTER | ECROU | 72 | |
| 011 D41087600 | LASEMØTRIK | LOCK NUT | GEGENMUTTER | ECROU | 24 | |
| 012 D28660035 | BØJLE | BOW | BÜGEL | COUDE | 24 | |
| 013 D40426000 | SEKSKANTSKRUE | HEXAGON SCREW | SECHSKANTSCHRAUBE | VIS | 24 | |
| 014 D28650222 | VINDEKAM H. SV. 14' | TINE BAR, RIGHT | 14 HASPELZAHNROHR R.14 | ARBRE D. 3.34M | 6 | (T7 S |
| 014 D28670009 | VINDEKAM H.SV. | REEL TINE BAR R. | HASPELZAHNROHR R. | ARBRE D. | 6 | (U2 S |
| 014 D38660118 | VINDEKAM H. SV. | TINE BAR, RIGHT | HASPELZAHNROHR, R. | PEIGNE D. | 6 | B 12'-3,72 |
| 014 D38650126 | VINDEKAM H.SV. 14' | TINE BAR, RIGHT | HASPELZAHNROHR, R. | PEIGNE D. | 6 | B 12'-3,72 |
| 014 D18660118 | VINDEKAM H.SV. | TINE BAR, RIGHT | HASPELZAHNROHR, R. | PEIGNE D. | 6 | R 12'-3,72 |
| 014 D18650126 | VINDEKAM, H. SV. 14 | TINE BAR, RIGHT | HASPELZAHNROHR, R. | PEIGNE D. | 6 | R 14'-4,34 |
| 014 D28660118 | VINDEKAM H.SV. | TINE BAR, RIGHT | HASPELZAHNROHR, R. | PEIGNE D. | 6 | G 12'-3,72 |
| 014 D28650126 | VINDEKAM, H. SV. 14 | TINE BAR, RIGHT | HASPELZAHNROHR, R. | PEIGNE D. | 6 | G 14'-4,34 |
| 015 D41087500 | LASEMØTRIK | LOCK NUT | GEGENMUTTER | ECROU | | |
| 016 D20400409 | SKIVE | WASHER | SPANNSCHEIBE | RONDELLE | | |
| 017 D28650165 | VINDEFJEDER | REEL SPRING | FEDERZAHN | RESSORT | | (2) F.915177 |
| ● 017 D28660027 | VINDEFJEDER | REEL SPRING | FEDERZAHN | RESSORT | | (2) T.915176 |
| ● 018 D28660116 | TILHOLDER | RETAINER | ZUHALTER | RETENEUR | 72 | 12' |
| ◢ 018 D28660116 | TILHOLDER | RETAINER | ZUHALTER | RETENEUR | 84 | 14' |
| 019 D40063700 | FLADRUNDSKRUE | SCREW | FLACHRUNDSCHRAUBE | VIS | | |
| 020 D18660051 | SPÆNDESTYKKE | DOG | SPANNSTUCK | LEVIER DE SUPPORT | 9 | MR |
| 020 D28660051 | SPÆNDESTYKKE | DOG | SPANNSTÜCK | TENDEUR | 9 | B |
| 020 D38660051 | SPÆNDESTYKKE | DOG | SPANNSTUCK | SUPPORT | 9 | S |
| 021 D41013500 | COMBIMØTRIK | COMBI NUT | COMBIMUTTER | ECROU | 27 | |
| 022 D38650127 | VINDERØR 14' SV. | REEL PIPE 14' | HASPELROHR 14' | ARBRE 4.34M | 1 | S |
| 022 D38660128 | VINDERØR 12' SV. | REEL PIPE 12' | HASPELROHR 12' | TUYAU RABATT.3,72M | 1 | S |
| 022 D18660128 | VINDERØR 12' SV. | REEL PIPE 12' | HASPELROHR 12' | TUYAU RABATT.3,72M | 1 | R |
| 022 D18650127 | VINDERØR 14' SV. | REEL PIPE 14' | HASPELROHR 14' | TUYAU RABATT.4,34M | 1 | R |
| 022 D28660128 | VINDERØR 12' SV. | REEL PIPE 12' | HASPELROHR 12' | TUYAU RABATT.3,72M | 1 | G |
| 022 D28650127 | VINDERØR 14' SV. | REEL PIPE 14' | HASPELROHR 14' | TUYAU RABATT.4,34M | 1 | G |
| 023 D28660122 | MELLEMTAP | INTERMEDIATE PIN | ZWISCHENZAPFEN | GOUPILLE INTERMED. | 6 | |
| 024 D28650221 | VINDEKAM V. SV. 14 | TINE BAR, LEFT | HASPELZAHNROHR L. | ARBRE G. | 6 | (T7 S |
| 024 D28670008 | VINDEKAM V.SV. | REEL TINE BAR L. | HASPELZAHNROHR L. | ARBRE G. | 6 | (U2 S |
| 024 D38660117 | VINDEKAM V. SV. | TINE BAR, LEFT | HASPELZAHNROHR, L. | PEIGNE G. | 6 | B 12'-3,72 |
| 024 D38650119 | VINDEKAM V. 14' | TINE BAR, LEFT | HASPELZAHNROHR, L. | PEIGNE G. | 6 | B 14'-4,34 |
| 024 D18660117 | VINDEKAM V.SV. | TINE BAR, LEFT | HASPELZAHNROHR, L. | PEIGNE G. | 6 | R 12'-3,72 |
| 024 D18650119 | VINDEKAM. V. | TINE BAR, LEFT | HASPELZAHNROHR, L. | PEIGNE G. | 6 | R 14'-4,34 |
| 024 D28660117 | VINDEKAM V.SV. | TINE BAR, LEFT | HASPELZAHNROHR, L. | PEIGNE G. | 6 | G 12'-3,72 |
| 024 D28650119 | VINDEKAM. V.SV 16' | TINE BAR, LEFT | HASPELZAHNROHR, L. | PEIGNE G. | 6 | G 14'-4,34 |
| 025 D28660113 | LEJETAP 1 | JOURNAL | LAGERZAPFEN | TOURILLON | 6 | (2) T.915176 |

| | | | | |
|---|---|---|---|---|
| (2) | NR. GÆLDER SKÆREBORDSNUMMER | NO. REFERS TO TABLE NUMBER | NR. GILT DIE SCHNEIDWERKS-NUMMER. | NO= NO DE BARRE DE COUPE |
| (T7 | 14' | 14' | 14' | 4,34M |
| (U2 | 12' | 12' | 12' | 3,72M |

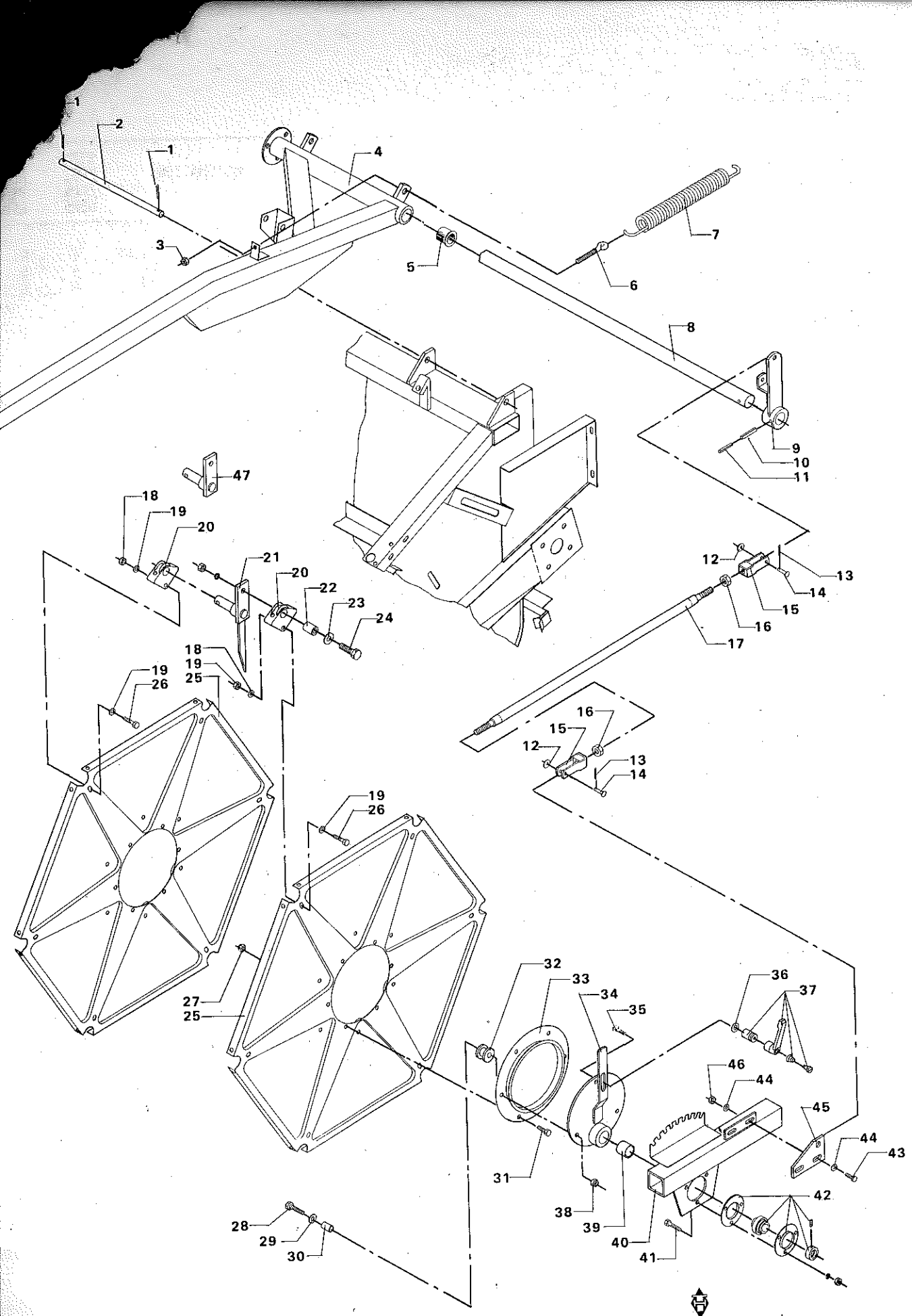
1
2
1
4
3
5
6
7
8
9
10
11
47
18
19
20
21
20
22
23
24
12
13
14
15
16
17
18
19
25
19
26
16
15
12
13
14
19
26
27
25
32
33
34
35
36
37
46
44
45
44
43
31
38
39
40
41
42
28
29
30

# VINDEOPHÆNG OG EKSCENTRIK
# REEL SUSPENSION AND ECCENTRIC
# HASPELAUFHANGUNG UND EKZENTRIK
# FIXATION ET EEXCENTRIQUE

| POS.NR. VARE NR. / POS.NO. PART NO. / POS.NR. TEIL NR. / NO.POS. CODE | BENÆVNELSE | DESCRIPTION | BEZEICHNUNG | DESIGNATION | STK. / PCS. / ZAHL / NBRE | REF / BEM. / REMARQUE |
|---|---|---|---|---|---|---|
| 001 D41408800 | SPLIT | SPLIT PIN | SPLINT | GOUPILLE | 4 | |
| 002 D28251508 | SPLITTAP Ø 16X475 | PIN | SPLINTZAPFEN | GOUPILLE | 2 | (2) F.91585 |
| 002 D28250156 | SPLITTAP Ø 16X378 | PIN | SPLINTZAPFEN | GOUPILLE | 2 | (2) T.91585 |
| 003 D41087600 | LÅSEMØTRIK | LOCK NUT | GEGENMUTTER | ECROU | 2 | |
| 004 D28650176 | VINDERAMME SV. V. | REEL FRAME LEFT | HASPELRAHMEN LINKS | CADR.DU RABATT. G. | 1 | (2) F.91517 |
| 004 D28650043 | | | | | 1 | (2) T.91517 |
| 004 D28650068 | VINDERAMME 14' SV. | REEL FRAME 14' | HASPELRAHMEN 14' | CADR.DU RABAT.4,34M | 1 | (2) T.91517 |
| 005 D28650100 | LEJEBØSNING | BEARING BUSH | LAGERBUCHSE | COUSSINET | 1 | |
| 006 D28730622 | ØJEBOLT | EYE BOLT | AUGBOLZEN | BOULON | 2 | |
| 007 D28620057 | TRÆKFJEDER | TENSION SPRING | ZUGFEDER | RESSORT | 2 | |
| 008 D28650096 | AKSELRØR 12' SV | PIPE SHAFT 12' | WELLENROHR 12' | TUBE D ARBRE 3,72M | 1 | |
| 008 D28650097 | AKSELRØR 14' SV. | PIPE SHAFT 14' | WELLENROHR 14' | TUBE D'ARBRE 4,34M | 1 | |
| 009 D28650055 | DREJEARM V.SV. | TURNABLE LEVER,LEFT | DREHARM, LINKS | BRAS PIVOT G. | 1 | |
| 010 D42625300 | SPÆNDESTIFT | TIGHTENING PIN | SPANNSTIFT | TENDEUR | 1 | |
| 011 D42616400 | SPÆNDESTIFT | TIGHTENING PIN | SPANNSTIFT | TENDEUR | 1 | |
| 012 D45904900 | SKIVE | WASHER | SPANNSCHEIBE | RONDELLE | 2 | |
| 013 D41408700 | SPLIT | SPLIT PIN | SPLINT | GOUPILLE | 2 | |
| D28630119 | TRÆKSTANG KPL. | TIE ROD, COMPL. | ZUGSTANGE, VOLLST | BAR.DE TRANSM.COMPL | 1 | POS.14-1 |
| 014 D45904700 | SPLITTAP M.HOVED | SPLIT BOLT | SPLINTZAPFEN M.KOPF | GUOPILLE FENDUE | 2 | |
| 015 D45904500 | GAFFELHOVED | FORK HEAD | GABELKOPF | TETE FOURCHE | 2 | |
| 016 D41010900 | SEKSKANTMØTRIK | HEXAGON NUT | SECHSKANTMUTTER | ECROU | 2 | |
| 017 D28630118 | TRÆKSTANG SV. | TIE ROD | ZUGSTANGE | BARRE DE TRANSMISS. | 1 | |
| 018 D41087400 | LÅSEMØTRIK | LOCK NUT | GEGENMUTTER | ECROU | 72 | |
| 019 D20400470 | SKIVE | WASHER | SPANNSCHEIBE | RONDELLE | 44 | |
| 020 D28660091 | LEJE | BEARING | LAGER | ROULEMENT | 24 | |
| 021 D28251317 | KRUMTAP M.PIG SV. | CRANK | KURBEL | MANIVELLE | 6 | (2) F.915177 |
| 022 D28660142 | BØSNING | BUSH | BUCHSE | DOUILLE | 6 | |
| 023 D20400423 | SKIVE | WASHER | SPANNSCHEIBE | RONDELLE | 6 | |
| 024 D40428500 | SEKSKANTSKRUE | HEXAGON SCREW | SECHSKANTSCHRAUBE | VIS | 6 | |
| 025 D18660002 | VINDEPLADE | REEL PLATE | HASPELBLECH | PLAQUE RABATTEURS | 4 | R |
| 025 D28660002 | VINDEPLADE | REEL PLATE | HASPELBLECH | TOLE RABATTEUR | 4 | G |
| 025 D38660002 | VINDEPLADE | REEL PLATE | HASPELBLECH | TOLE RABATTEUR | 4 | S |
| 026 D40402600 | SEKSKANTSKRUE | HEXAGON SCREW | SECHSKANTSCHRAUBE | VIS | 72 | |
| 027 D41013500 | COMBIMØTRIK | COMBI NUT | COMBIMUTTER | ECROU | 6 | |
| 028 D40426000 | SEKSKANTSKRUE | HEXAGON SCREW | SECHSKANTSCHRAUBE | VIS | 3 | |
| 029 D20400416 | SKIVE | WASHER | SPANNSCHEIBE | RONDELLE | 3 | |
| 030 D28660143 | BØSNING | BUSH | BUCHSE | DOUILLE | 3 | |
| 031 D40405000 | SEKSKANTSKRUE | HEXAGON SCREW | SECHSKANTSCHRAUBE | VIS | 6 | |
| 032 D28660005 | STYRERULLE | GUIDE ROLLER | FÜHRUNGSROLLE | ROULEAU | 3 | |
| 033 D28660036 | STYRERING | GUIDE RING | FÜHRUNGSRING | RONDELLE | 1 | |
| 034 D18660103 | EKCENTRIKPLADE SV. | ECCENTRIC PLATE | EXZENTRIKPLATTE | PLAQUE EXCENTRIQUE | 1 | R |
| 034 D28660103 | EKCENTRIKPLADE SV. | ECCENTRIC PLATE | EXZENTRIKPLATTE | PLAQUE EXCENTRIQUE | 1 | G |
| 034 D38660103 | EKCENTRIKPLADE SV. | ECCENTRIC PLATE | EXZENTRIKPLATTE | PLAQUE EXCENTRIQUE | 1 | S |
| 035 D40070100 | FLADRUNDSKRUE | SCREW | SCHWELLENSCHRAUBE | VIS | 1 | |
| 036 D20400426 | SKIVE | WASHER | SPANNSCHEIBE | RONDELLE | 1 | |
| 037 D43387500 | SPÆNDEGREB | TIGHTENING LEVER | SPANNGRIFF | LEVIER | 1 | |
| 038 D41013600 | COMBIMØTRIK | COMBI NUT | COMBIMUTTER | ECROU | 3 | |
| 039 D43338200 | GLACIERFORING | LINING | FUTTERUNG | FOURRURE | 1 | |
| 040 D18660107 | LEJESTYKKE V. SV. | BEARING PART, LEFT | LAGERSTÜCK, LINKS | PARTIE ROULEMENT G | 1 | R |
| 040 D28660107 | LEJESTYKKE V. SV. | BEARING PART, LEFT | LAGERSTÜCK, LINKS | PARTIE ROULEMENT G. | 1 | G |
| 040 D38660107 | LEJESTYKKE V. SV. | BEARING PART, LEFT | LAGERSTÜCK, LINKS | PARTIE ROULEMENT G. | 1 | S |
| 041 D40407600 | SEKSKANTSKRUE | HEXAGON SCREW | SECHSKANTSCHRAUBE | VIS | 3 | |
| 042 D41709600 | FLANGELEJE | FLANGE BEARING | FLANSCHLAGER | PALIER A BRIDE | 1 | |
| 043 D40407900 | SEKSKANTSKRUE | HEXAGON SCREW | SECHSKANTSCHRAUBE | VIS | 2 | |
| 044 D20400415 | SKIVE | WASHER | SPANNSCHEIBE | RONDELLE | 4 | |
| 045 D18660114 | HULSTYKKE | MOUNTINGS | LOCHSTÜCK | SUPPORT | 1 | |
| 045 D28660114 | HULSTYKKE | MOUNTINGS | LOCHSTÜCK | SUPPORT | 1 | |

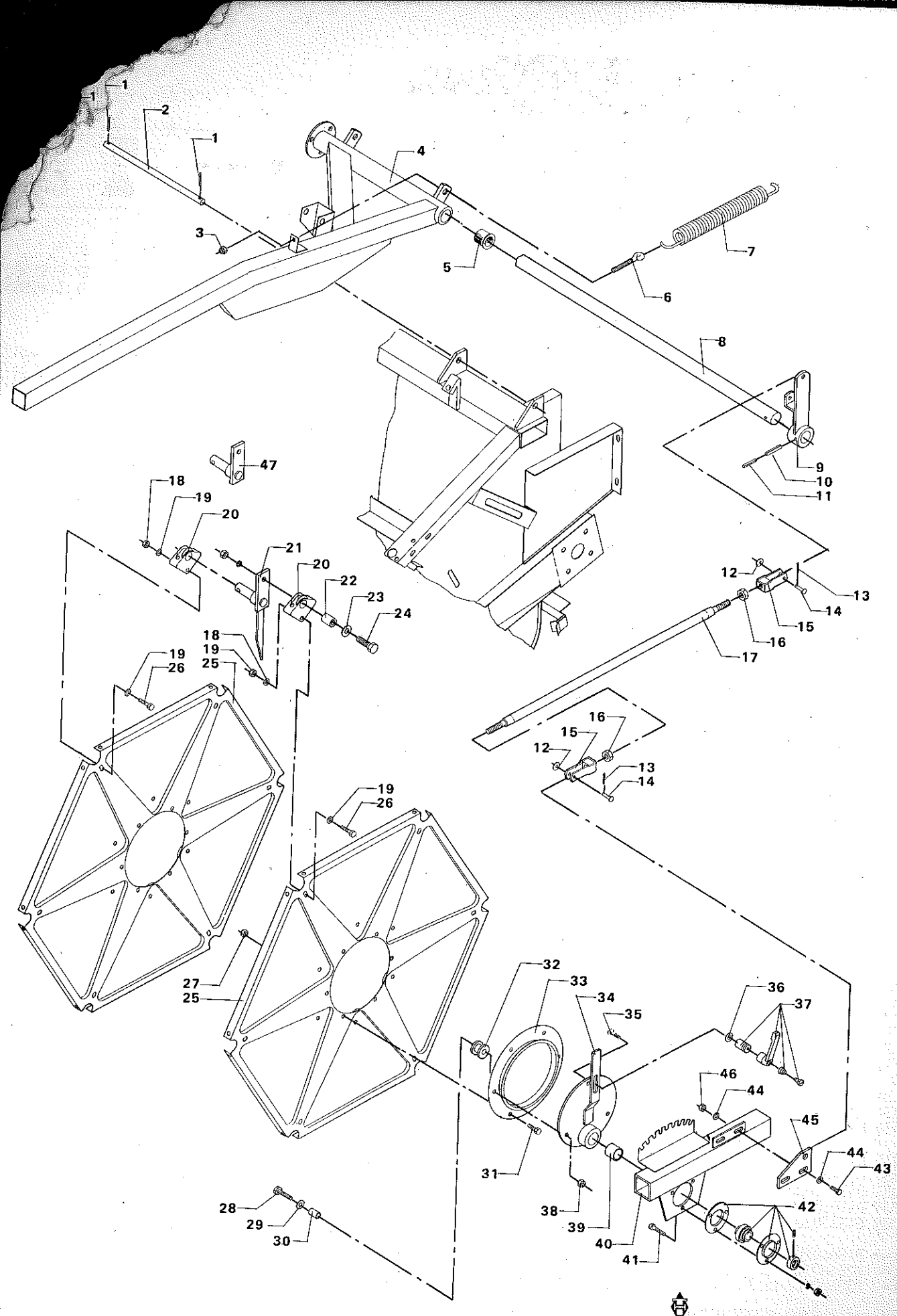
1
1
2
1
4
3
5
6
7
8
9
10
11
47
18
19
20
21
20
22
23
24
18
19
25
19
26
12
13
14
15
16
17
16
15
12
13
14
19
26
27
25
32
33
34
35
36
37
46
44
45
44
43
31
38
39
40
41
42
28
29
30

# VINDEOPHÆNG OG EKSCENTRIK
# REEL SUSPENSION AND ECCENTRIC
# HASPELAUFHÄNGUNG UND EKZENTRIK
# FIXATION ET EEXCENTRIQUE

| POS.NR. VARE NR.<br>POS.NO. PART NO.<br>POS.NR. TEIL NR.<br>NO.POS. CODE | BENÆVNELSE | DESCRIPTION | BEZEICHNUNG | DESIGNATION | STK.<br>PCS.<br>ZAHL<br>NBRE | BEMÆRKNING<br>REMARQU |
|---|---|---|---|---|---|---|
| 046 D41087600 | LÅSEMØTRIK | LOCK NUT | GEGENMUTTER | ECROU | 2 | |
| 047 D28660110 | KRUMTAP SV. | CRANK | KURBEL | MANIVELLE | 6 | (2) T.915176 |
| (2) | NR. GÆLDER SKÆ-REBORDSNUMMER | NO. REFERS TO TABLE NUMBER | NR. GILT DIE SCHNEIDWERKS-NUMMER. | NO= NO DE BARRE DE COUPE | | |

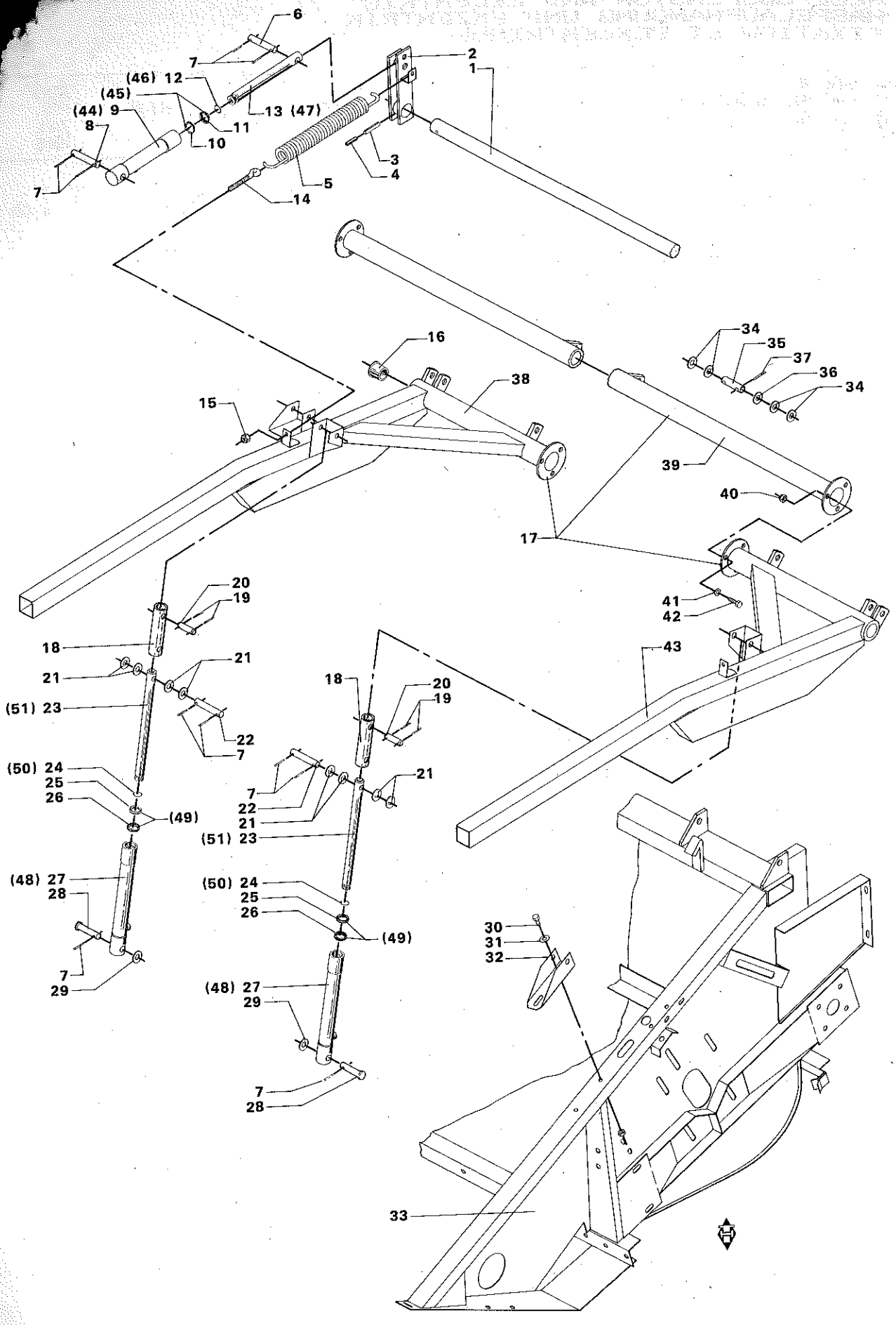
6
7
(46) 12
(45)
(44) 9
8
11
10
13 (47)
2
1
3
4
5
14
7
16
38
15
34
35
37
36
34
39
40
17
20
19
18
21
21
(51) 23
22
7
(50) 24
25
26
(49)
(48) 27
28
7
29
18
20
19
21
7
22
21
(51) 23
(50) 24
25
26
(49)
(48) 27
29
7
28
41
42
43
30
31
32
33

# VINDEOPHÆNG OG HYDRAULIKCYLINDRE
# REEL SUSPENSION AND HYDRAULIC CYLINDERS
# HASPELAUFHÄNGUNG UND HYDRAULIKZYLINDER
# FIXATION ET VERINS HYDRAULIQUES

| POS.NR. VARE NR. / POS.NO. PART NO. / POS.NR. TEIL NR. / NO.POS. CODE | BENÆVNELSE | DESCRIPTION | BEZEICHNUNG | DESIGNATION | STK. / PCS. / ZAHL. / NBRE | BEMÆRKNING / REMARKS / BEMERKUNG / REMARQUES |
|---|---|---|---|---|---|---|
| 001 D28650096 | AKSELRØR 12' SV | PIPE SHAFT 12' | WELLENROHR 12' | TUBE D ARBRE 3,72M | 1 | |
| 001 D28650097 | AKSELRØR 14' SV. | PIPE SHAFT 14' | WELLENROHR 14' | TUBE D'ARBRE 4,34M | 1 | |
| 002 D28650052 | DREJEARM H.SV. | TURNABLE LEVER,RIGH | DREHHEBEL,RECHTS | BRAS PIVOT D. | 1 | |
| 003 D42625400 | SPÆNDESTIFT | TIGHTENING PIN | SPANNSTIFT | TENDEUR | 1 | |
| 004 D42616500 | SPÆNDESTIFT | TIGHTENING PIN | SPANNSTIFT | TENDEUR | 1 | |
| 005 D28620057 | TRÆKFJEDER | TENSION SPRING | ZUGFEDER | RESSORT | 1 | |
| 006 D28250182 | SPLITTAP Ø16X55 | PIN | SPLINTZAPFEN | GOUPILLE | 1 | |
| 007 D41408800 | SPLIT | SPLIT PIN | SPLINT | GOUPILLE | 12 | |
| 008 D28250181 | SPLITTAP Ø16X63 | PIN | SPLINTZAPFEN | GOUPILLE | 1 | |
| D28750510 | VINDECYL. 25/185 KP | REEL CYLINDER,CPL. | HASPELZYL. VOLLST | VERIN RABATTEURS | 1 | (H3 T.915157 |
| D45100071 | TÆTNINGSSÆT | SEAL KIT | DICHTUNGSSATZ | JEU DE JOINTS | 1 | POS.10-11 |
| 010 D45403400 | TÆTNINGSRING | SEAL RING | DICHTUNGSRING | BAGUE ETANCHEITE | 1 | T.915157 |
| 011 D45400500 | SKRABERING | SCRAPER RING | ABSTREICHRING | ANNEAU | 1 | T.915157 |
| 012 D27200967 | FJEDERRING | CIRCLIP | FEDERRING | CIRCLIP | 1 | T.915157 |
| 013 D28750506 | STEMPEL 25/185 | PISTON | KOLBEN | PISTON | 1 | T.915157 |
| 014 D28730622 | ØJEBOLT | EYE BOLT | AUGBOLZEN | BOULON | 1 | |
| 015 D41087600 | LASEMØTRIK | LOCK NUT | GEGENMUTTER | ECROU | 1 | |
| 016 D28630069 | LEJEBØSNING | BEARING BUSH | LAGERBUCHSE | COUSSINET | 2 | F.915177 |
| 016 D28650100 | LEJEBØSNING | BEARING BUSH | LAGERBUCHSE | COUSSINET | 2 | T.915176 |
| 017 D28650068 | VINDERAMME 14' SV. | REEL FRAME 14' | HASPELRAHMEN 14' | CADR.DU RABAT.4,34M | 1 | T.915176 |
| 018 D28650136 | FORLÆNGERRØR | EXTENSION | VERLÄNGERUNG | RALLONGE | 2 | (3) |
| 019 D41408800 | SPLIT | SPLIT PIN | SPLINT | GOUPILLE | 4 | (3) |
| 020 D28610256 | SPLITBOLT | SPLIT BOLT | SPLINTBOLZEN | BOULON | 2 | (3) |
| 021 D20400461 | SKIVE | WASHER | SPANNSCHEIBE | RONDELLE | 8 | |
| 022 D28250176 | SPLITTAP Ø16X75 | PIN | SPLINTZAPFEN | GOUPILLE | 4 | |
| 023 D28750507 | STEMPEL 25/270 | PISTON | KOLBEN | PISTON | 2 | T.915062 |
| 024 D27200967 | FJEDERRING | CIRCLIP | FEDERRING | CIRCLIP | 2 | T.915062 |
| D45100071 | TÆTNINGSSÆT | SEAL KIT | DICHTUNGSSATZ | JEU DE JOINTS | 1 | POS.25-26 |
| 025 D45400500 | SKRABERING | SCRAPER RING | ABSTREICHRING | ANNEAU | 2 | T.915062 |
| 026 D45403400 | TÆTNINGSRING | SEAL RING | DICHTUNGSRING | BAGUE ETANCHEITE | 2 | T.915062 |
| 027 D28750503 | HYDR.-CYL.25/270 SV | HYDR. CYLINDER | HYDR. ZYLINDER | VERIN HYDRAULIQUE | 2 | T.915062 |
| 028 D28250430 | SPLITTAP | PIN | SPLINTZAPFEN | GOUPILLE | 2 | |
| 029 D20400459 | SKIVE | WASHER | SPANNSCHEIBE | RONDELLE | 4 | |
| 030 D40407700 | SEKSKANTSKRUE | HEXAGON SCREW | SECHSKANTSCHRAUBE | VIS | 4 | |
| 031 D20400409 | SKIVE | WASHER | SPANNSCHEIBE | RONDELLE | 4 | |
| 032 D28260358 | KONSOL F.VINDECYL. | BRACKET | KONSOLE | SUPPORT | 1 | B |
| 032 D38260358 | KONSOL F.VINDECYL.S | BRACKET | KONSOLE | SUPPORT | 1 | DR |
| 033 D28250186 | SKÆREBORDSKS. 12' S | TABLE HOUSING 12' | SCHNEIDWERKSGEH.12' | CAISS.BAR.DE COUPE | 1 | |
| 033 D28250187 | SKÆREBORDSKS. 14' S | TABLE HOUSING 14' | SCHNEIDWERKSGEH.14' | CAISS.BAR.DE COUPE | 1 | |
| 033 D38250186 | SKÆREBORDSKS. 12' S | TABLE HOUSING 12' | SCHNEIDWERKSGEH. 12 | CAISS.BAR.DE COUPE | 1 | DR |
| 033 D38250187 | SKÆREBORDSKS. 14' S | TABLE HOUSING 14' | SCHNEIDWERKSGEH. 14 | CAISS.BAR.DE COUPE | 1 | DR |
| 034 D20400458 | SKIVE | WASHER | SPANNSCHEIBE | RONDELLE | 4 | |
| 035 D28250181 | SPLITTAP Ø16X63 | PIN | SPLINTZAPFEN | GOUPILLE | 1 | |
| 036 D20400518 | AFSTANDSSKIVE | SPACER | DISTANZSCHEIBE | ENTRETOISE | 1 | |
| 037 D41408800 | SPLIT | SPLIT PIN | SPLINT | GOUPILLE | 2 | |
| 038 D28650175 | VINDERAMME SV. H. | REEL FRAME RIGHT | HASPELRAHMEN RECHTS | CADR.DU RABATT. D. | 1 | B F.915177 |
| 038 D38650175 | VINDERAMME SV.H. | REEL FRAME RIGHT | HASPELRAHMEN RECHT | CADR. DU RABATT. D. | 1 | DR |
| 039 D38650181 | TVÆRRØR SV. 14' | GROSS PIPE 14' | QUERROHR 14' | TUYOU TRANSV. 4.34M | 2 | DR |
| 039 D38650182 | TVÆRRØR SV. 12' | CROSS PIPE 12' | QUERROHR 12' | TUYOU TRANSV. 3,72M | 2 | DR |
| 039 D28650182 | TVÆRRØR SV. 12' | CROSS PIPE 12' | QUERROHR 12' | TUYOU TRANSV. 3,72M | 2 | B F.915177 |
| 039 D28650181 | TVÆRRØR SV. 14' | CROSS PIPE 14' | QUERROHR 14' | TUYOU TRANSV. 4,34M | 2 | B F.915177 |
| 040 D41087600 | LASEMØTRIK | LOCK NUT | GEGENMUTTER | ECROU | 6 | F.915177 |
| 041 D20400419 | SKIVE | WASHER | SPANNSCHEIBE | RONDELLE | 6 | F.915177 |
| 042 D40407700 | SEKSKANTSKRUE | HEXAGON SCREW | SECHSKANTSCHRAUBE | VIS | 6 | F.915177 |
| 043 D28650176 | VINDERAMME SV. V. | REEL FRAME LEFT | HASPELRAHMEN LINKS | CADR.DU RABATT. G. | 1 | B F.915177 |
| 043 D38650176 | VINDERAMME SV. V. | REEL FRAME LEFT | HASPELFAHMEN LINKS | CADR. DU RABATT G. | 1 | DR |
| 044 D28251640 | VINDECYLINDER 25X18 | REEL CYLINDER 25X18 | HASPELZYL 25X185 | VERIN RABAT. 25X185 | 2 | (F5 DR |

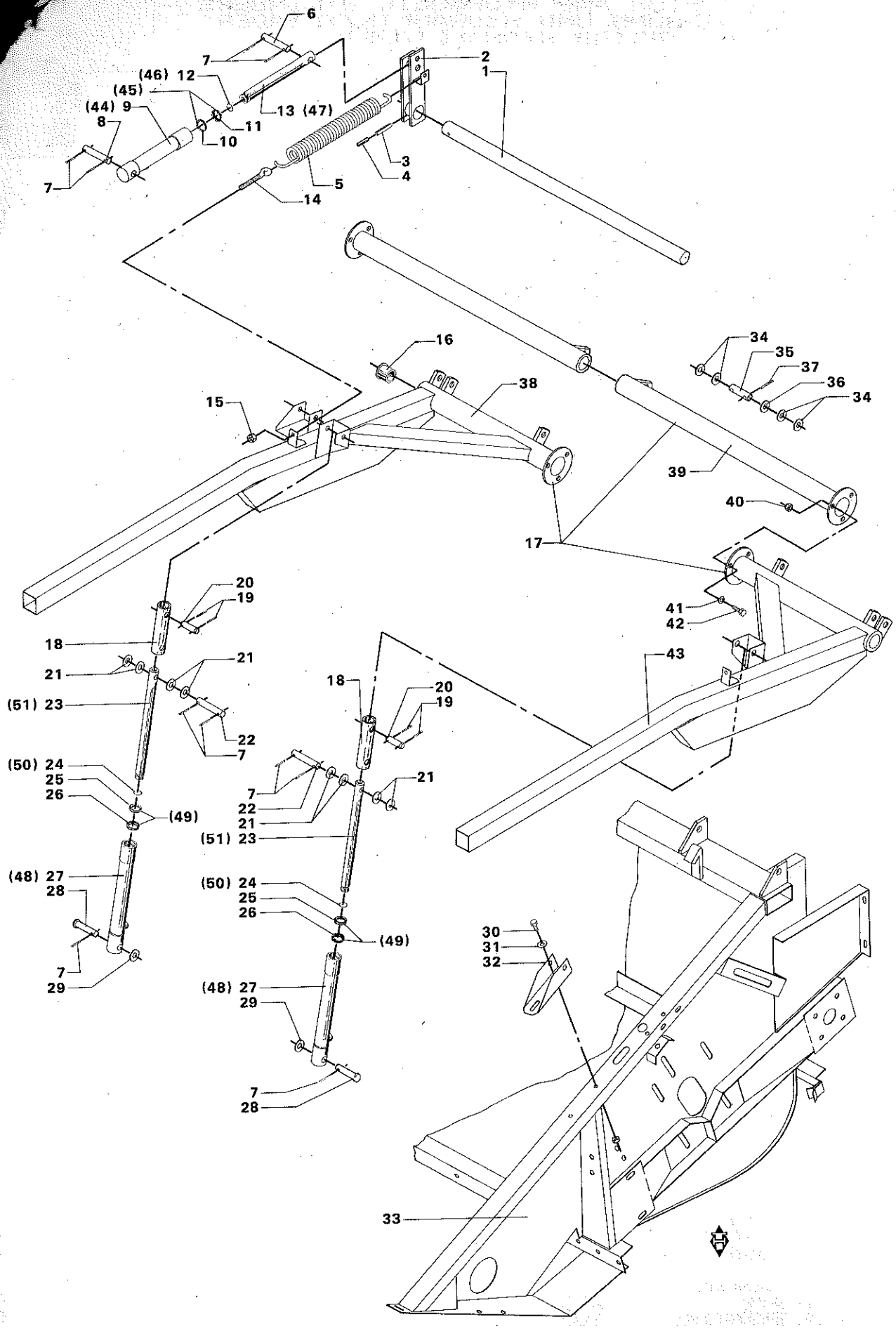
6
7
(46) 12
(45)
(44) 9
8
11
10
13 (47)
2
1
3
4
5
14
16
38
15
34
35
37
36
34
39
40
17
20
19
18
21
21
(51) 23
22
7
41
42
43
18
20
19
21
7
22
21
(51) 23
(50) 24
25
26
(49)
(48) 27
28
7
29
(50) 24
25
26
(49)
(48) 27
29
7
28
30
31
32
33

# VINDEOPHÆNG OG HYDRAULIKCYLINDRE
# REEL SUSPENSION AND HYDRAULIC CYLINDERS
# HASPELAUFHANGUNG UND HYDRAULIKZYLINDER
# FIXATION ET VERINS HYDRAULIQUES

| POS.NR. VARE NR. POS.NO. PART NO. POS.NR. TEIL NR. NO.POS. CODE | BENÆVNELSE | DESCRIPTION | BEZEICHNUNG | DESIGNATION | STK. PCS. ZAHL NBRE | BEMÆRKNING REMARK BEMERKUNG REMARQUE |
|---|---|---|---|---|---|---|
| 044 D45100054 | VINDECYLINDER 25X18 | REEL CYLINDER | HASPELZYLINDER | VERIN RABATTERUS | 1 | (F5 B F.915158 |
| 045 D45100071 | TÆTNINGSSÆT | SEAL KIT | DICHTUNGSSATZ | JEU DE JOINTS | 2 | F.915158 |
| 046 D45100093 | SPRINGRING | SNAPRING | SPRENGRING | ANNEAU A DETACHER | 2 | F.915158 |
| 047 D45100083 | STEMPEL | PISTON ROD | KOLBENSTANGE | PISTON | 1 | F.915158 |
| 048 D28251638 | VINDECYLINDER 25X27 | REEL CYLINDER 25X27 | HASPELZYL 25X270 | VERIN RABATTEU | 1 | (F6 DR |
| 048 D45100051 | VINDECYLINDER 25X27 | REEL CYLINDER | HASPELZYLINDER | VERIN RABATTEURS | 2 | (F6 B F.915063 |
| 049 D45100071 | TÆTNINGSSÆT | SEAL KIT | DICHTUNGSSATZ | JEU DE JOINTS | 2 | F.915063 |
| 050 D45100093 | SPRINGRING | SNAPRING | SPRENGRING | ANNEAU A DETACHER | 2 | F.915158 |
| 051 D45100081 | STEMPEL | PISTON ROD | KOLBENSTANGE | PISTON | 2 | F.915158 |
| (H3 | POS.9-13 | POS.9-13 | POS.9-13 | POS.9-13 | | |
| (3) | EKSTRAUDSTYR | OPTIONAL EQUIP-MENT | SONDERZUBEHOR | EQUIPEMENTS ACCESSOIRES | | |
| (F5 | POS.45-47 | POS.45-47 | POS.45-47 | POS.45-47 | | |
| (F6 | POS.49-51 | POS.49-51 | POS.49-51 | POS.49-51 | | |

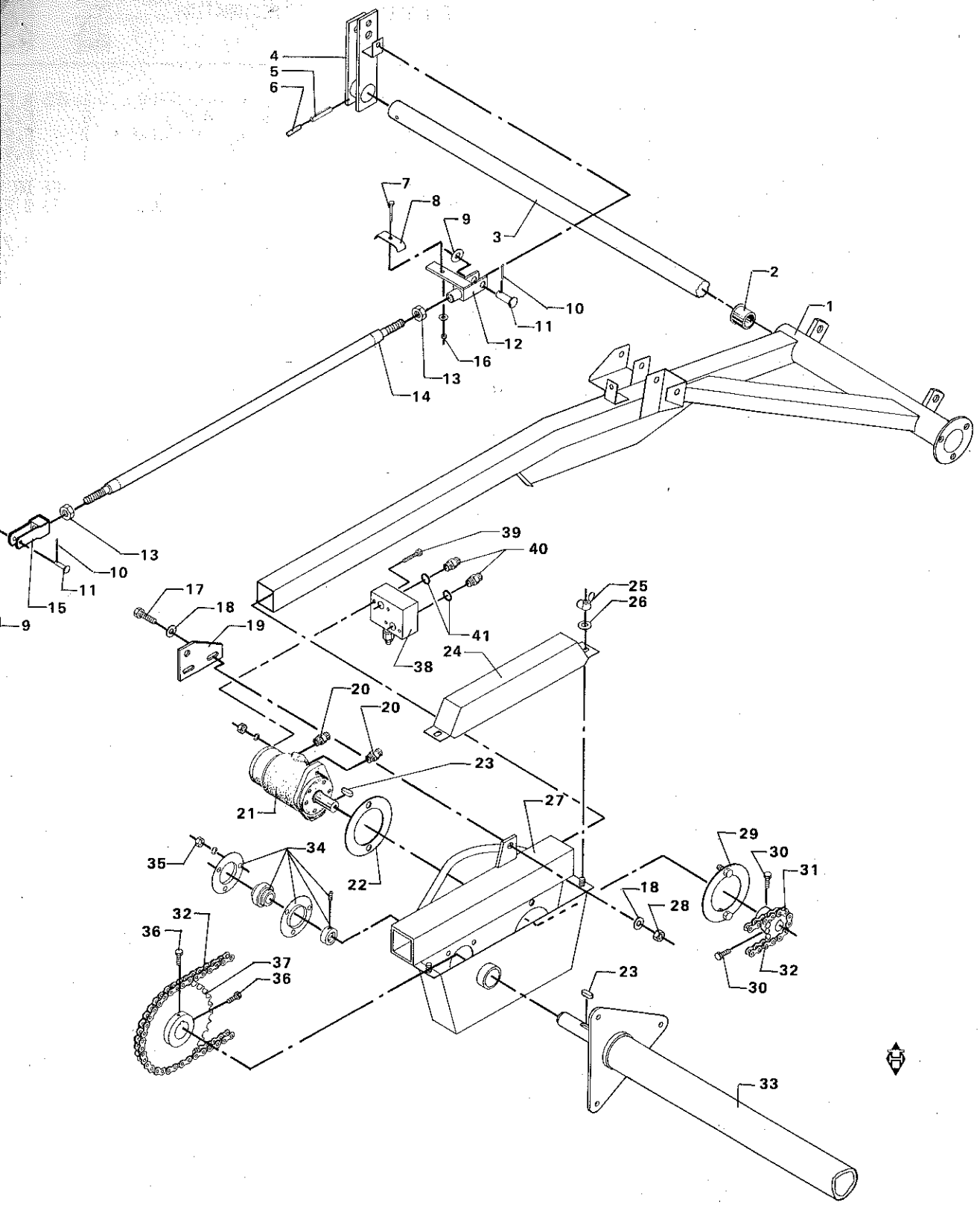
4
5
6
7
8
9
3
2
1
10
11
12
16
13
14
13
10
11
15
9
39
40
17
18
19
25
26
41
24
38
20
20
23
21
27
29
30
31
35
34
22
18
28
32
36
37
36
23
32
30
33

# VINDEOPHÆNG OG HYDRAULIKMOTOR
# REEL SUSPENSION AND HYDRAULIC MOTOR
# HASPELAUFHANGUNG UND HYDRAULIKMOTOR
# FIXATION ET MOTEUR HYDRAULIQUE

| POS.NR. / POS.NO. / POS.NR. / NO.POS. | VARE NR. / PART NO. / TEIL NR. / CODE | BEMÆRKNELSE | DESCRIPTION | BEZEICHNUNG | DESIGNATION | STK. / PCS. / ZAHL / NBRE | BEMÆRKNING / REMARK / BEMERKUNG / REMARQUE |
|---|---|---|---|---|---|---|---|
| 001 | D28650175 | VINDERAMME SV. H. | REEL FRAME RIGHT | HASPELRAHMEN RECHTS | CADR.DU RABATT. D. | 1 | F.915177 |
| 001 | D28650043 | | | | | 1 | T.915176 |
| 001 | D28650068 | VINDERAMME 14' SV. | REEL FRAME 14' | HASPELRAHMEN 14' | CADR.DU RABAT.4,34M | 1 | T.915176 |
| 002 | D28630069 | LEJEBØSNING | BEARING BUSH | LAGERBUCHSE | COUSSINET | 1 | F.915177 |
| 002 | D28650100 | LEJEBØSNING | BEARING BUSH | LAGERBUCHSE | COUSSINET | 1 | T.915176 |
| 003 | D28650096 | AKSELRØR 12' SV | PIPE SHAFT 12' | WELLENROHR 12' | TUBE D ARBRE 3,72M | 1 | |
| 003 | D28650097 | AKSELRØR 14' SV. | PIPE SHAFT 14' | WELLENROHR 14' | TUBE D'ARBRE 4,34M | 1 | |
| 004 | D28650052 | DREJEARM H.SV. | TURNABLE LEVER,RIGH | DREHHEBEL,RECHTS | BRAS PIVOT D. | 1 | |
| 005 | D42625400 | SPÆNDESTIFT | TIGHTENING PIN | SPANNSTIFT | TENDEUR | 1 | |
| 006 | D42616500 | SPÆNDESTIFT | TIGHTENING PIN | SPANNSTIFT | TENDEUR | 1 | |
| 007 | D40422000 | SEKSKANTSKRUE | HEXAGON SCREW | SECHSKANTSCHRAUBE | VIS | 1 | |
| 008 | D28741194 | RØRHOLDER 2XØ25 | PIPE RETAINER | ROHRHALTER | PORTE-TUYAU | 1 | |
| 009 | D45904900 | SKIVE | WASHER | SPANNSCHEIBE | RONDELLE | 2 | |
| 010 | D41408700 | SPLIT | SPLIT PIN | SPLINT | GOUPILLE | 2 | |
| 011 | D45904700 | SPLITTAP M.HOVED | SPLIT BOLT | SPLINTZAPFEN M.KOPF | GUOPILLE FENDUE | 2 | |
| | D28640061 | TRÆKSTANG KPL. | TIE ROD, COMPL. | ZUGSTANGE, VOLLST. | BAR.DE TRANS.COMPL. | 1 | POS.12-15 |
| 012 | D28640063 | GAFFEL M. HOLDER | FORK W. RETAINER | GABEL M.HALTER | FOURCHET.AVEC SUPP. | 1 | |
| 013 | D41010900 | SEKSKANTMØTRIK | HEXAGON NUT | SECHSKANTMUTTER | ECROU | 2 | |
| 014 | D28630118 | TRÆKSTANG SV. | TIE ROD | ZUGSTANGE | BARRE DE TRANSMISS. | 1 | |
| 015 | D45904500 | GAFFELHOVED | FORK HEAD | GABELKOPF | TETE FOURCHE | 1 | |
| 016 | D41087400 | LÅSEMØTRIK | LOCK NUT | GEGENMUTTER | ECROU | 1 | |
| 017 | D40407900 | SEKSKANTSKRUE | HEXAGON SCREW | SECHSKANTSCHRAUBE | VIS | 2 | |
| 018 | D20400415 | SKIVE | WASHER | SPANNSCHEIBE | RONDELLE | 4 | |
| 019 | D28660114 | HULSTYKKE | MOUNTINGS | LOCHSTÜCK | SUPPORT | 1 | |
| 020 | D45250700 | FORSKRUNING | CONNECTOR | VERSCHRAUBUNG | RACCORD | 2 | |
| 021 | D45120700 | ORBITMOTOR OMP 200 | ORBIT ENGINE | ORBIT-MOTOR | MOTEUR ORBITAL | 1 | |
| 022 | D28650101 | TÆTNINGSPLADE 1 | TIGHTENING PLATE | DICHTUNGSPLATTE | PLAQUE ETANCHETTE 1 | 1 | |
| 023 | D43103400 | PASFEDER | KEY | PASSFEDER | CLE DE SERRURE | 2 | |
| 024 | D18650060 | KÆDEKASSELAG SV. | COVER | DECKEL | COUVERCLE | 1 | R |
| 024 | D28650060 | KÆDEKASSELAG SV. | COVER | DECKEL | COUVERCLE | 1 | G |
| 024 | D38650060 | KÆDEKASSELAG SV. | | | | 1 | S |
| 025 | D41057100 | FLØJMØTRIK | WING NUT | FLÜGELMUTTER | ECROU | 2 | |
| 026 | D20400409 | SKIVE | WASHER | SPANNSCHEIBE | RONDELLE | 2 | |
| 027 | D18660106 | LEJESTYKKE H. SV. | BEARING PART, RIGHT | LAGERSTÜCK, RECHTS | PARTIE ROULEMENT D | 1 | R |
| 027 | D28660106 | LEJESTYKKE H. SV. | BEARING PART, RIGHT | LAGERSTÜCK, RECHTS | PARTIE ROULEMENT D. | 1 | G |
| 027 | D38660106 | LEJESTYKKE H. SV. | BEARING PART, RIGHT | LAGERSTÜCK RECHTS | PARTIE ROULEMENT D. | 1 | S |
| 028 | D41087600 | LÅSEMØTRIK | LOCK NUT | GEGENMUTTER | ECROU | 2 | |
| 029 | D28650018 | TÆTNINGSPLADE 2 | TIGHTENING PLATE | DICHTUNGSPLATTE | PLAQUE ETANCHETTE | 1 | |
| 030 | D40404900 | SEKSKANTSKRUE | HEXAGON SCREW | SECHSKANTSCHRAUBE | VIS | 2 | |
| 031 | D28650023 | KÆDEHJUL 5/8"-13T | CHAIN DRIVE | KETTENANTRIEB | PIGNON A CHAINE | 1 | |
| 032 | D42325700 | KÆDE | CHAIN | KETTE | CHAINE | 1 | |
| 033 | D18650127 | VINDERØR 14' SV. | REEL PIPE 14' | HASPELROHR 14' | TUYAU RABATT.4,34M | 1 | R |
| 033 | D18660128 | VINDERØR 12' SV. | REEL PIPE 12' | HASPELROHR 12' | TUYAU RABATT.3,72M | 1 | R |
| 033 | D28650127 | VINDERØR 14' SV. | REEL PIPE 14' | HASPELROHR 14' | TUYAU RABATT.4,34M | 1 | G |
| 033 | D28660128 | VINDERØR 12' SV. | REEL PIPE 12' | HASPELROHR 12' | TUYAU RABATT.3,72M | 1 | G |
| 034 | D41709600 | FLANGELEJE | FLANGE BEARING | FLANSCHLAGER | PALIER A BRIDE | 1 | |
| 035 | D41010800 | SEKSKANTMØTRIK | HEXAGON NUT | SECHSKANTMUTTER | ECROU | 3 | |
| 036 | D40405100 | SEKSKANTSKRUE | HEXAGON SCREW | SECHSKANTSCHRAUBE | VIS | 2 | |
| 037 | D28650057 | 34 T KÆDEHJUL SV. | SPROCKET, 34 TEETH | KETTENRAD.34 ZAHNE | PIGN.DE CH.34 DENTS | 1 | |
| 038 | D45110049 | CHOKVENTIL | SHOCK VALVE | STOSSVENTIL | SOUPAPE DE CHOC | 1 | F.915177 |
| 039 | D40690700 | CYLINDERSKRUE IND 6 | CYLINDER SCREW | ZYLINDERSCHRAUBE | VIS | 4 | F.915177 |
| 040 | D45250700 | FORSKRUNING | CONNECTOR | VERSCHRAUBUNG | RACCORD | 2 | F.915177 |
| 041 | D45463000 | O-RING | SEAL RING | DICHTUNGSRING | JOINT TORIQUE | 2 | F.915177 |

# SKÆREBORDSKANAL
# TABLE CHANNEL
# SCHNEIDWERKKANAL
# CONVOYEUR

| | |
|---|---|
| SIDE 3 - 1 | TRANSPORTØRAKSEL, NEDERSTE<br>FEEDER SHAFT, LOWER<br>FÖRDERWELLE, UNTEN<br>ARBRE INFERIEUR |
| SIDE 3 - 2 | ØVERSTE TRANSPORTØRAKSEL M.OPHÆNG<br>FEEDER SHAFT, UPPER WITH SUSPENSION<br>FÖRDERWELLE, OBEN MIT AUFHÄNGUNG<br>ARBRE SUPERIEUR AVEC SUSPENSION |
| SIDE 3 - 3 | TRANSPORTØRKÆDE - BESKYTTELSESPLADER<br>FEEDER CHAIN - PROTECTIVE PLATES<br>FÖRDERKETTE - SCHUTZBLECHE<br>CHAINES DU CONVOYEUR - TOLES PROTECTRICES |
| SIDE 3 - 4 | SKÆREBORDSKOBLING (F.39363)<br>TABLE CLUTCH (F.39363)<br>SCHNEIDWERKKUPPLUNG (F.39363)<br>EMBRAYAGE DE LA BARRE DE COUPE (F.39363) |
| SIDE 3 - 5 | SKÆREBORDSKOBLING (T.39362)<br>TABLE CLUTCH (T.39362)<br>SCHNEIDWERKKUPPLUNG (T.39362)<br>EMBRAYAGE DE LA BARRE DE COUPE (T.39362) |
| SIDE 3 - 6 | AFSKÆRMNING<br>GUARDING<br>ABSCHIRMUNG<br>TOLES PROTECTRICES |
| SIDE 3 - 7 | HYDRAULIKCYLINDER - EL-CYLINDER<br>HYDRAULIC CYLINDER - EL-CYLINDER<br>HYDRAULIKZYLINDER - EL-ZYLINDER<br>VERINS ET CYLINDRE ELECTRIQUE |

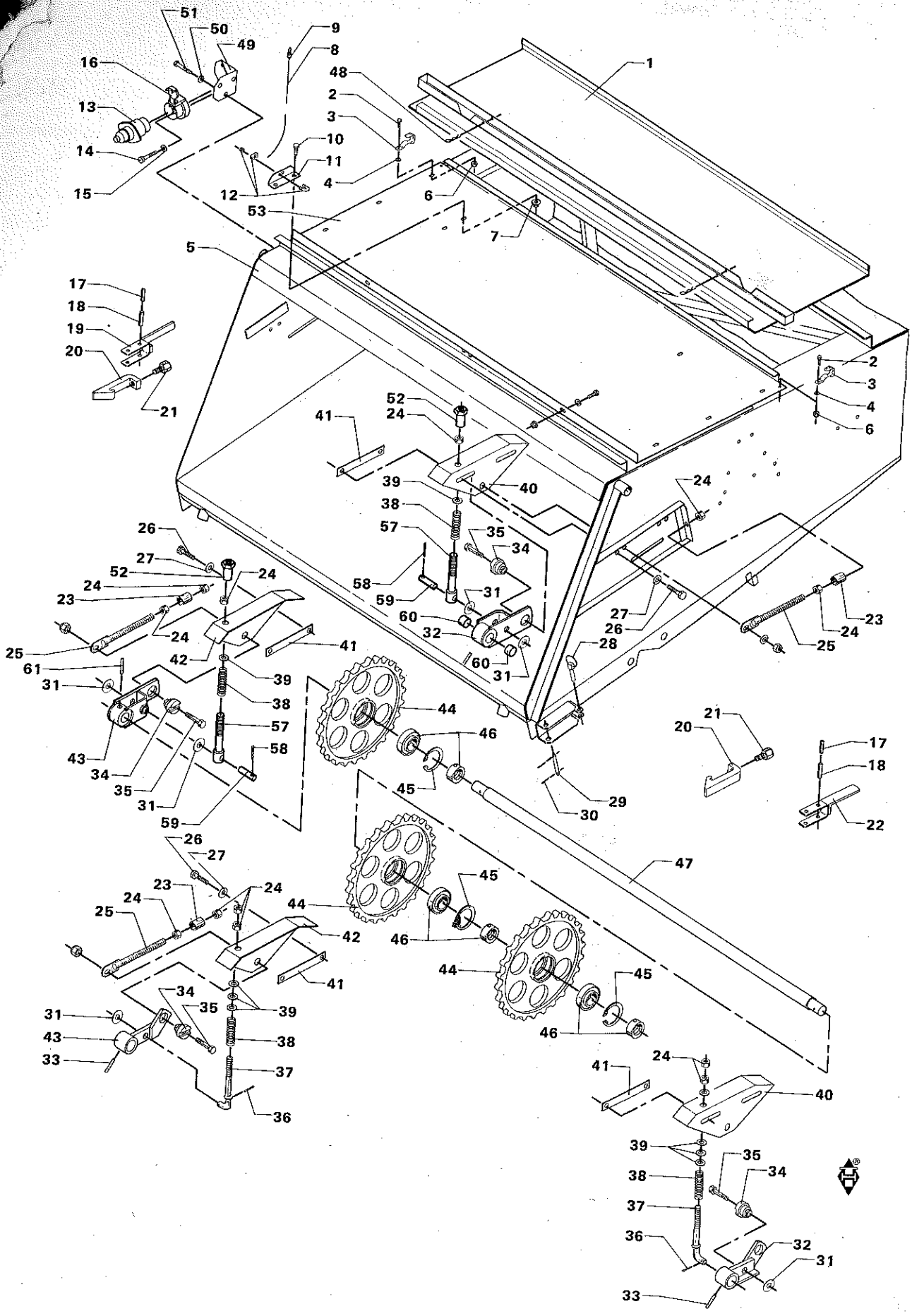
51
50
49
9
8
16
48
1
2
13
3
10
14
11
4
15
12
6
53
7
5
17
18
19
20
21
2
3
4
6
52
24
41
39
40
24
38
57
35
34
26
27
52
24
58
24
23
59
31
60
27
26
23
32
24
25
24
41
28
25
42
60
61
39
31
31
38
44
57
46
21
20
17
43
58
18
34
35
45
29
31
30
22
59
26
27
47
23
24
45
24
44
25
42
46
44
45
41
34
35
39
31
43
38
46
33
37
24
41
40
36
39
35
34
38
37
36
32
31
33

# TRANSPORTØRAKSEL, NEDERSTE
# FEEDER SHAFT, LOWER
# FORDERWELLE, UNTEN
# ARBRE INFERIEUR

| POS.NR. VARE NR. / POS.NO. PART NO. / POS.NR. TEIL NR. / NO.POS. CODE | BENÆVNELSE | DESCRIPTION | BEZEICHNUNG | DESIGNATION | STK. / PCS. / ZAHL / NBRE | BEMÆRKNING / REMARK / REMERKUNG / REMARQUE |
|---|---|---|---|---|---|---|
| 001 D28230209 | LEM P-SV | SHUTTER | KLAPPE | PORTE | 1 | |
| 002 D40400700 | SEKSKANTSKRUE | HEXAGON SCREW | SECHSKANTSCHRAUBE | VIS | 2 | |
| 003 D27100826 | FJEDER | SPRING | FEDER | RESSORT | 2 | |
| 004 D20400404 | SKIVE | WASHER | SPANNSCHEIBE | RONDELLE | 2 | |
| 005 D28250727 | SKÆREBORDSKANAL SV. | TABLE CHANNEL | SCHNEIDWERKKANAL | CONVOYEUR | 1 | |
| 006 D41087300 | LÅSEMØTRIK | LOCK NUT | GEGENMUTTER | ECROU | 2 | |
| 007 D41013500 | COMBIMØTRIK | COMBI NUT | COMBIMUTTER | ECROU | 2 | |
| 008 D28761310 | WIRE F.STUBH. INDIK | WIRE F. CUTT.HEIGHT | DRAHT F. STOPP.HOHE | FIL | 1 | INCL.POS.9 |
| 009 D43407800 | TALURITLÅS | WIRE LOCK | DRAHTVERSCHLUSS | SERRURE | 1 | |
| 010 D40404700 | SEKSKANTSKRUE | HEXAGON SCREW | SECHSKANTSCHRAUBE | VIS | 2 | |
| 011 D28761309 | BESLAG F. WIRE | FITTINGS F.WIRE | BESCHLAG F. DRAHT | SUPPORT | 1 | |
| 012 D43405900 | WIRELÅS | WIRE LOCK | DRAHTSCHLUSS | SERRURE | 1 | |
| 013 D45005300 | STIKDÅSE | SOCKET | STECKDOSE | PRISE | 1 | (F2 |
| 014 D40351600 | CYLINDERSKRUE KÆRV | CYLINDERSCREW | ZYLINDERSCHRAUBE | VIS | 3 | (F2 |
| 015 D20400400 | SKIVE | WASHER | SPANNSCHEIBE | RONDELLE | 3 | (F2 |
| 016 D45005200 | STIKDÅSE | SOCKET | STECKDOSE | PRISE FEMELLE | 1 | (F2 |
| 017 D42612300 | SPÆNDESTIFT | TIGHTENING PIN | SPANNSTIFT | TENDEUR | 2 | |
| 018 D42618600 | SPÆNDESTIFT | TIGHTENING PIN | SPANNSTIFT | TENDEUR | 2 | |
| 019 D28230628 | HÅNDTAG SV. | HANDLE | HEBEL | LEVIER | 1 | |
| 020 D28250389 | LUKKEKROG | HOOK | VERSCHLUSSHAKEN | CROCHER | 2 | |
| 021 D28250390 | GEVINDSTYKKE | THREADED PIECE | GEWINDESTÜCK | PARTIE FILETEE | 2 | |
| 022 D28230879 | HÅNDTAG SV. V. | HANDLE | HEBEL | LEVIER | 1 | |
| 023 D28210947 | AFSTANDSRØR | SPACER TUBE | DISTANZROHR | TUBE ENTRETOISE | 2 | |
| 024 D41011000 | SEKSKANTMØTRIK | HEXAGON NUT | SECHSKANTMUTTER | ECROU | 8 | |
| 025 D28250663 | STRAMMEBOLT SV. | TENSION BOLT | SPANNBOLZEN | BOULON | 2 | |
| 026 D40410900 | SEKSKANTSKRUE | HEXAGON SCREW | SECHSKANTSCHRAUBE | VIS | 4 | |
| 027 D20400447 | SKIVE | WASHER | SCHEIBE | RONDELLE | 4 | |
| 028 D41446200 | TRAKTORSPLIT | SPLIT PIN | SPLINT | GOUPILLE | 2 | |
| 029 D28230632 | SPLITTAP | PIN | SPLINTZAPFEN | GOUPILLE | 2 | |
| 030 D41408700 | SPLIT | SPLIT PIN | SPLINT | GOUPILLE | 4 | |
| 031 D20400429 | SKIVE | WASHER | SPANNSCHEIBE | RONDELLE | 2 | |
| 032 D28250661 | OPHÆNGSLEJE V. SV. | SUSPENSION BEARING | AUFHANGELAGER | ROULEMENT DE SUSP. | 1 | T.43900 |
| 032 D28251525 | OPHÆNGSLEJE SV. V. | SUSPENSION BEARING | AUFHANGELAGER | ROULEMENT DE SUSP. | 1 | F.43901 |
| 033 D42616300 | SPÆNDESTIFT | TIGHTENING PIN | SPANNSTIFT | TENDEUR | 2 | T.43900 |
| 034 D28250654 | LEJESTYKKE | BEARING PIECE | LAGERSTÜCK | ROULEMENT | 2 | |
| 035 D40411400 | SEKSKANTSKRUE | HEXAGON SCREW | SECHSKANTSCHRAUBE | VIS | 2 | |
| 036 D41408800 | SPLIT | SPLIT PIN | SPLINT | GOUPILLE | 2 | T.43900 |
| 037 D28210843 | BOLT FOR OPHÆNGSLEJ | BOLT F. BEARING | BOLZEN F.LAGER | BOULON | 2 | T.43900 |
| 038 D28210820 | TRYKFJEDER | PRESSURE SPRING | DRUCKFEDER | RESSORT | 2 | |
| 039 D20400429 | SKIVE | WASHER | SPANNSCHEIBE | RONDELLE | 6 | T.43900 |
| 039 D20400433 | SKIVE | WASHER | SPANNSCHEIBE | RONDELLE | 2 | F.43901 |
| 040 D28250664 | OPHÆNGSKONSOL V. SV | SUSPENSION BEARING. | AUFHANGELAGER | ROULEMENT DE SUSP. | 1 | |
| 041 D28250719 | GEVINDSTYKKE | THREADED PIECE | GEWINDESTÜCK | PARTIE FILETEE | 2 | |
| 042 D28250665 | OPHÆNGSKONSOL H. SV | SUSPENSION BEARING | AUFHANGELAGER | ROULEMENT DE SUSP. | 1 | |
| 043 D28250660 | OPHÆNGSLEJE H. SV. | SUSPENSION BEARING | AUFHANGELAGER | ROULEMENT DE SUSP. | 1 | T.43900 |
| 043 D28251526 | OPHÆNGSLEJE SV. H. | SUSPENSION BEARING | AUFHANGERLAGER | ROULEMENT DE SUSP. | 1 | F.43901 |
| 044 D28250707 | KÆDEHJUL 26 T. | SPROCKET WHEEL | KETTENRAD | PIGNON DE CHAINE | 3 | |
| 045 D42515000 | SEEGERRING | CIRCLIP | SEEGERRING | ANNEAU DE RETENUE | 3 | |
| 046 D41663400 | KUGLELEJE M.SP.RING | BALL BEARING | KUGELLAGER | ROULEMENT A BILLES | 3 | |
| 047 D28240074 | NED.TRANSPORTØRAKS. | LOWER FEEDER SHAFT | UNTERE FORDERWELLE | ARBRE INF. | 1 | |
| 048 D27100120 | FJEDER | SPRING | FEDER | RESSORT | 2 | F.40906 |
| 049 D28251184 | KONSOL F.STIKDÅSE | BRACKET | KONSOLE | SUPPORT | 1 | |
| 050 D20400470 | SKIVE | WASHER | SPANNSCHEIBE | RONDELLE | 3 | |
| 051 D40402400 | SEKSKANTSKRUE | HEXAGON SCREW | SECHSKANTSCHRAUBE | VIS | 3 | |
| 052 D28251548 | GLIDEMØTRIK. | NUT | MUTTER | ECROU, SPECIAL | 2 | F.43901 |
| 053 D28251506 | FORR.DÆKPLADE P.SV. | FRONT COVER PLATE | VORDERE DECKELPLATT | GARANT AV | 1 | F.42645 |
| 054 D40404900 | SEKSKANTSKRUE | HEXAGON SCREW | SECHSKANTSCHRAUBE | VIS | 8 | F.42645 |
| 055 D20400409 | SKIVE | WASHER | SPANNSCHEIBE | RONDELLE | 8 | F.42645 |
| 056 D41013500 | COMBIMØTRIK | COMBI NUT | COMBIMUTTER | ECROU | 8 | F.42645 |
| 057 D28251529 | HULSKRUE | CONCAVE SCREW | HOHLSCHRAUBE | VIS | 2 | F.43901 |
| 058 D41409100 | SPLIT | SPLIT PIN | SPLINT | GOUPILLE | 2 | F.43901 |
| 059 D28251528 | SPLITTAP | PIN | SPLINTZAPFEN | GOUPILLE | 2 | F.43901 |
| 060 D43375100 | OLIEBRONCEFORING | OIL BRONZE LINING | OLØBRONZEFUTTERUNG | REVETEMENT | 2 | F.43901 |

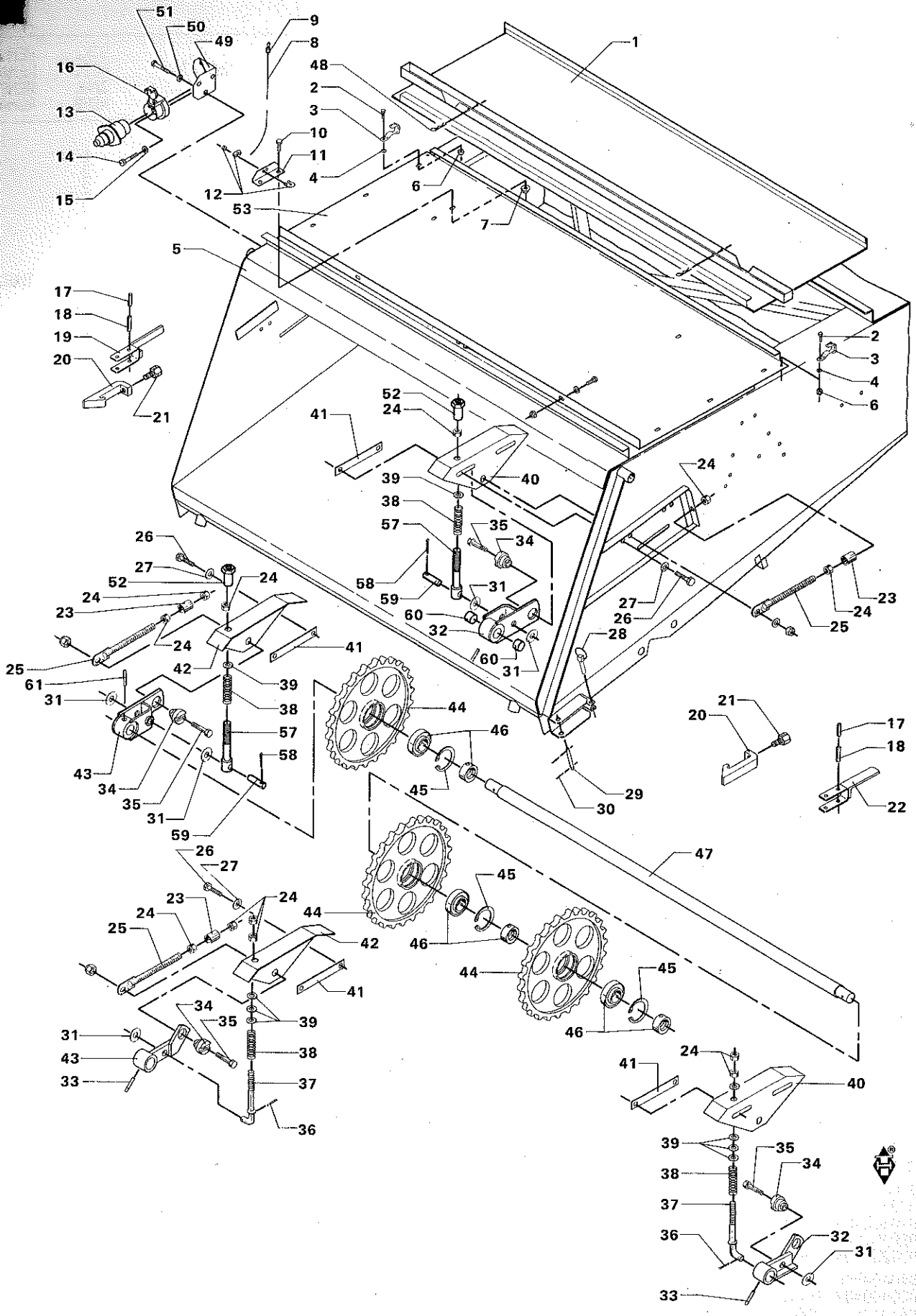
1
2
3
4
5
6
7
8
9
10
11
12
13
14
15
16
17
18
19
20
21
22
23
24
25
26
27
28
29
30
31
32
33
34
35
36
37
38
39
40
41
42
43
44
45
46
47
48
49
50
51
52
53
57
58
59
60
61

# TRANSPORTBRAKSEL, NEDERSTE
# FEEDER SHAFT, LOWER
# FÖRDERWELLE, UNTEN
# ARBRE INFÉRIEUR

| POS.NR. POS.NO. POS.NR. NO.POS. | VARE NR. PART NO. TEIL NR. CODE | BENÆVNELSE | DESCRIPTION | BEZEICHNUNG | DESIGNATION | STK. PCS. ZAHL NBRE | BEMÆRKNING REMARK BEMERKUNG REMARQUE |
|---|---|---|---|---|---|---|---|
| 061 | D42616300 (F2 | SPÆNDESTIFT FOR REVERSERING | TIGHTENING PIN F-REVERSE DRIVE | SPANNSTIFT F-UMKEHRANTRIEB | TENDEUR POUR COMMANDE REVERSIBLE | 1 | F.43901 |

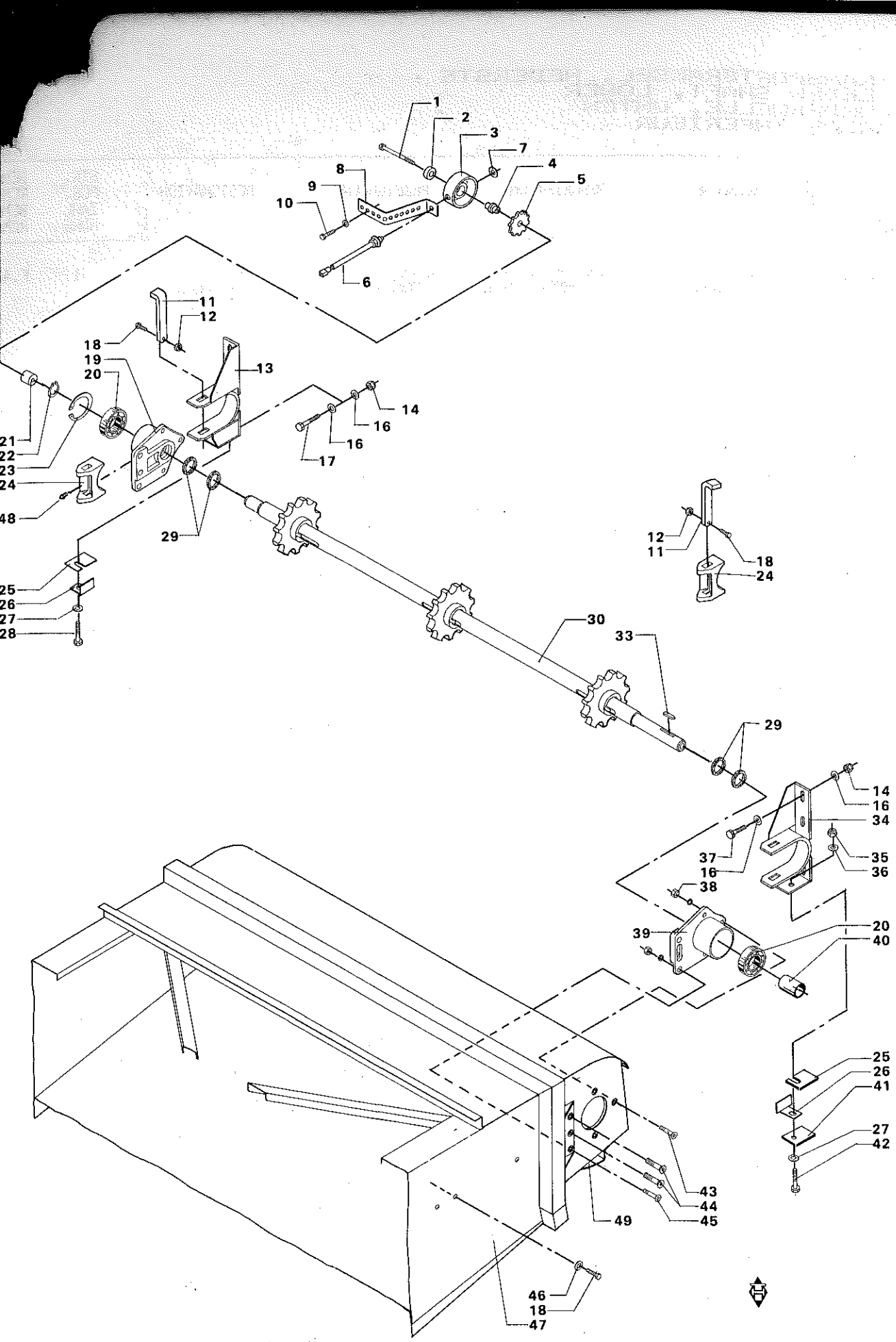
1
2
3
7
4
5
8
9
10
6
11
12
18
19
20
13
14
16
16
17
21
22
23
24
48
29
25
26
27
28
30
33
12
11
18
24
29
14
16
34
37
16
35
36
38
39
20
40
25
26
41
27
42
43
44
45
49
46
18
47

# ØVERSTE TRANSPORTØRAKSEL M.OPHÆNG
# FEEDER SHAFT, UPPER WITH SUSPENSION
# FÖRDERWELLE, OBEN MIT AUFHÄNGUNG
# ARBRE SUPERIEUR AVEC SUSPENSION

| POS.NR. VARE NR. / POS.NO. PART NO. / POS.NR. TEIL NR. / NO.POS. CODE | BENÆVNELSE | DESCRIPTION | BEZEICHNUNG | DESIGNATION | STK. / PCS. / ZAHL. / NBRE | BEMÆRKN / REMARK / BEMERKUN / REMARQUE |
|---|---|---|---|---|---|---|
| 001 D40426300 | SEKSKANTSKRUE | HEXAGON SCREW | SECHSKANTSCHRAUBE | VIS | 1 | (C8 |
| D28751814 | SENS.KPL.V.1-3-4-5. | SENSOR CPL. | SENSOR VOLLST | CENSEUR COMPL. | 1 | (C8 POS.2-8 |
| 002 D41622600 | KUGLELEJE | BALL BEARING | KUGELLAGER | ROULEMENT A BILLES | 1 | (C8 |
| 003 D28751220 | HOLD.F.SENSOR1-3-4- | RETAINER | HALTER | RETENEUR | 1 | (C8 |
| 004 D28751218 | LEJETAP,KORT | JOURNAL | LAGERZAPFEN | TOURILLON | 1 | (C8 |
| 005 D28750922 | IMPULSHJUL | PULSE WHEEL | IMPULSRAD | ROUE IMPULSION | 1 | (C8 |
| 006 D28751812 | SENSOR | SENSOR | SENSOR | CENSEUR | 1 | (C8 INCL.P.7 |
| 007 D20400428 | SKIVE | WASHER | SPANNSCHEIBE | RONDELLE | 1 | (C8 |
| 008 D28751216 | GUMMISTROP | RUBBER STRAP | GUMMIGURT | ATTACHE EN CAOUTCH. | 1 | (C8 |
| 009 D20400409 | SKIVE | WASHER | SPANNSCHEIBE | RONDELLE | 1 | (C8 |
| 010 D40404700 | SEKSKANTSKRUE | HEXAGON SCREW | SECHSKANTSCHRAUBE | VIS | 1 | (C8 |
| 011 D28251527 | SPLITTAP | | | | 2 | |
| 012 D41087500 | LÅSEMØTRIK | LOCK NUT | GEGENMUTTER | ECROU | 2 | |
| 013 D28250090 | OPHÆNGSLEJE H. SV. | BEARING,RIGHT | LAGER,RECHTS | ROULEMENT D. | 1 | |
| 014 D41087800 | LÅSEMØTRIK | LOCK NUT | GEGENMUTTER | ECROU | 6 | |
| 016 D20400430 | SKIVE | WASHER | SPANNSCHEIBE | RONDELLE | 12 | |
| 017 D40431200 | SEKSKANTSKRUE | HEXAGON SCREW | SECHSKANTSCHRAUBE | VIS | 2 | |
| 018 D40405000 | SEKSKANTSKRUE | HEXAGON SCREW | SECHSKANTSCHRAUBE | VIS | 2 | |
| 019 D28230004 | OPHÆNGSLEJE H | BEARING, RIGHT | LAGER,RECHTS | ROULEMENT D. | 1 | |
| 020 D41623000 | KUGLELEJE | BALL BEARING | KUGELLAGER | ROULEMENT A BILLES | 2 | |
| 021 D28751538 | AKSELTAP | JOURNAL | ZAPFEN | TOURILLON | 1 | (C8 |
| 022 D42503300 | SEEGERRING | CIRCLIP | SEEGERRING | ANNEAU DE RETENUE | 1 | |
| 023 D42515000 | SEEGERRING | CIRCLIP | SEEGERRING | ANNEAU DE RETENUE | 1 | |
| 024 D28230001 | LEJESTOP | BEARING STOP | ANSCHLAG | TAQUET | 2 | |
| 025 D28250086 | MELLEMLÆG | SHIM | BEILAGE | CALE | 10 | |
| 026 D28260385 | HOLDEPLADE | RETAINING PLATE | HALTEPLATTE | PLAQUE | 2 | |
| 027 D20400447 | SKIVE | WASHER | SCHEIBE | RONDELLE | 2 | |
| 028 D40428600 | SEKSKANTSKRUE | HEXAGON SCREW | SECHSKANTSCHRAUBE | VIS | 1 | |
| 029 D43501200 | FILTRING | FELT RING | FILZRING | ANNEAU DE FEUTRE | 4 | |
| 030 D28250508 | ØV.TRANSP.AKSEL KPL | UPP.FEEDER SHAFT CP | OB.FORDERWELLE VOLL | ARBRE SUP.CONVOY.CP | 1 | |
| 033 D43104900 | PASFEDER | KEY | PASSFEDER | CLE DE SERRURE | 1 | |
| 034 D28250089 | OPHÆNGSLEJE V. SV. | BEARING LEFT | LAGER,LINKS | ROULEMENT G. | 1 | |
| 035 D41087700 | LÅSEMØTRIK | LOCK NUT | GEGENMUTTER | ECROU | 2 | |
| 036 D20400447 | SKIVE | WASHER | SCHEIBE | RONDELLE | 2 | |
| 037 D40414000 | SEKSKANTSKRUE | HEXAGON SCREW | SECHSKANTSCHRAUBE | VIS | 4 | |
| 038 D41087600 | LÅSEMØTRIK | LOCK NUT | GEGENMUTTER | ECROU | 6 | |
| 039 D28230005 | OPHÆNGSLEJE V | BEARING, LEFT | LAGER,LINKS | ROULEMENT G. | 1 | |
| 040 D28250076 | AFSTANDSRING 2 | SPACER RING | DISTANZRING | ENTRETOISE | 1 | |
| 041 D28150913 | MELLEMLÆG 2 | SHIM | ZWISCHENLAGE | CALE | 1 | |
| 042 D40428800 | SEKSKANTSKRUE | HEXAGON SCREW | SECHSKANTSCHRAUBE | VIS | 1 | |
| 043 D40603400 | UNDERSÆNKSKRUE IN 6 | COUNTERSUNK SCREW | SENKSCHRAUBE | VIS | 6 | |
| 044 D40605600 | UNDERSÆNKSKRUE IN 6 | COUNTERSUNK SCREW | SENKSCHRAUBE | VIS | 4 | |
| 045 D40605400 | UNDERSÆNKSKRUE IN 6 | COUNTERSUNK SCREW | SENKSCHRAUBE | VIS | 2 | |
| 046 D20400409 | SKIVE | WASHER | SPANNSCHEIBE | RONDELLE | 11 | |
| 047 D28250727 | SKÆREBORDSKANAL SV. | TABLE CHANNEL | SCHNEIDWERKKANAL | CONVOYEUR | 1 | |
| 048 D43001700 | SMØRENIPPEL | GREASE NIPPLE | SCHMIERNIPPEL | GRAISSEUR | 2 | F.43457 |
| 049 D28250493 | TÆTNINGSPLADE | SEALING PLATE | DICHTUNGSPLATTE | PLAQUE | 1 | |
| (C8 | UNI-CONTROL | UNI-CONTROL | UNI-CONTROL | UNI-CONTROL | | |

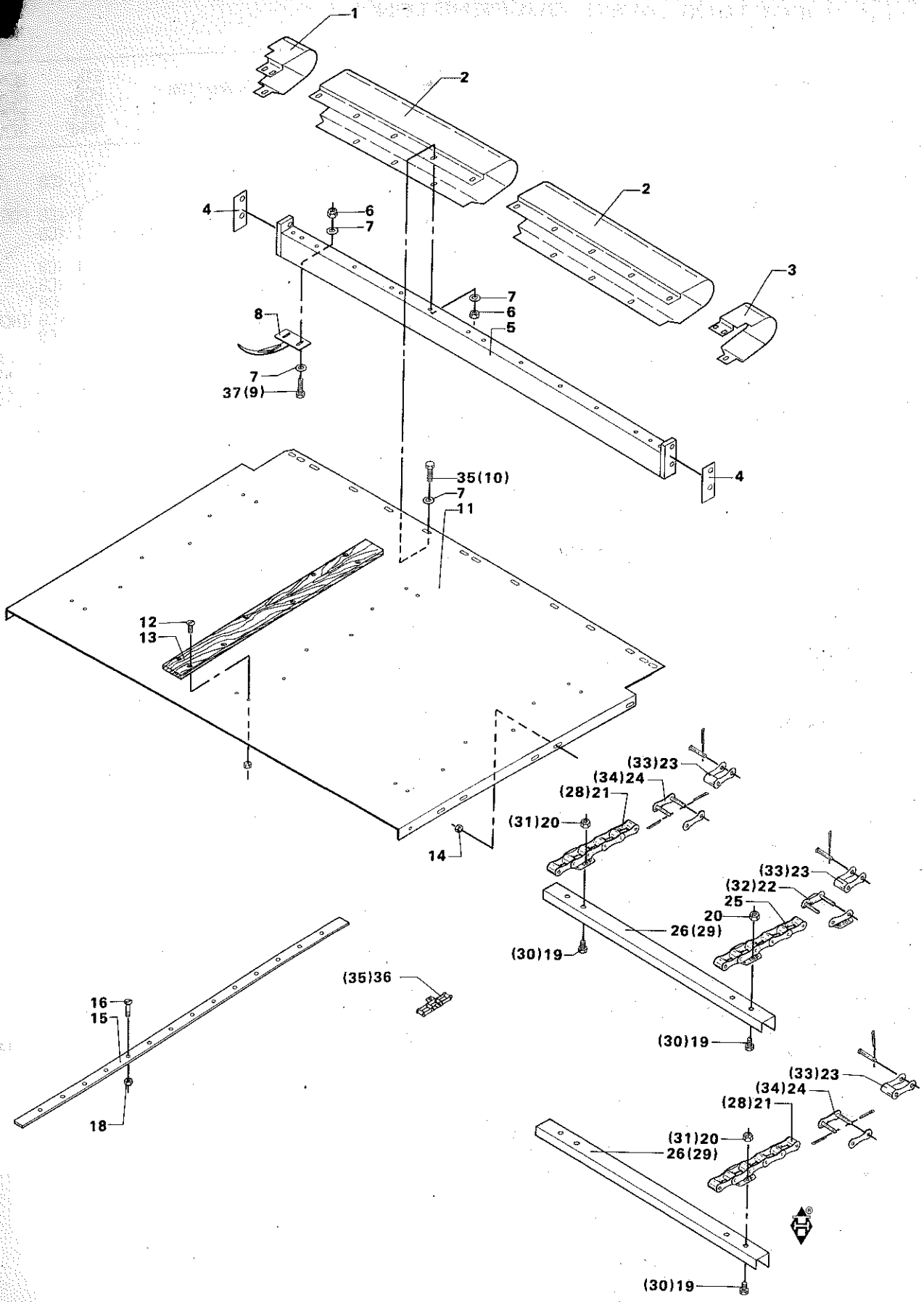
1
2
2
3
4
6
7
7
6
5
8
7
37(9)
4
35(10)
7
11
12
13
14
(33)23
(34)24
(28)21
(31)20
(33)23
(32)22
25
20
26(29)
(30)19
(35)36
16
15
18
(30)19
(33)23
(34)24
(28)21
(31)20
26(29)
(30)19

# TRANSPORTØRKÆDE – BESKYTTELSESPLADER
# FEEDER CHAIN – PROTECTIVE PLATES
# FORDERKETTE – SCHUTZBLECHE
# CHAINES DU CONVOYEUR – TOLES PROTECTRICES

| POS.NR. VARE NR. / POS.NO. PART NO. / POS.NR. TEIL NR. / NO.POS. CODE | BENÆVNELSE | DESCRIPTION | BEZEICHNUNG | DESIGNATION | STK. / PCS. / ZAHL / NBRE | BEMÆRKN / REMARK / BEMERKUN / REMARQUE |
|---|---|---|---|---|---|---|
| 001 D28230327 | BESKYTTELSESPL.1. H | PROTECTIVE GUARD R | SCHUTZBLECH RECHTS | TOLE PROTECTRICE D | 1 | T.43456 |
| 001 D28251534 | BESKYTTELSESPL H. S | PROTECTIVE GUARD R. | SCHUTZBLECH RECHTS | TOLE PROTECTRICE D. | 1 | F.43457 |
| 002 D28230332 | BESKYTTELSESPLADE I | PROTECTIVE GUARD | SCHUTZBLECH | TOLE PROTECTRICE | 2 | T.43456 |
| 002 D28251536 | BESKYTTELSESPLADE S | PROTECTIVE GUARD | SCHUTZBLECH | TOLE PROTECTRICE | 2 | F.43457 |
| 003 D28230328 | BESKYTTELSESPL.1. V | PROTECTIVE GUARD L | SCHUTZBLECH 1 LINKS | TOLE PROTECTRICE G | 1 | T.43456 |
| 003 D28251535 | BESKYTTELSESPL V.SV | PROTECTIVE GUARD R. | SCHUTZBLECH RECHTS | TOLE PROTECTRICE D. | 1 | F.43457 |
| 004 D28230626 | MELLEMLÆG | SHIM | BEILAGE | CALE | 4 | |
| 005 D28250056 | TVÆRPROFIL SV. | CROSS PROFILE | QUERPROFIL | PROFILE | 1 | T.43456 |
| 005 D28251608 | TVÆRPROFIL SV | CROSS PROFILE | QUERPROFIL | PROFILE | 1 | F.43457 |
| 006 D41087500 | LASEMØTRIK | LOCK NUT | GEGENMUTTER | ECROU | 14 | T.43456 |
| 007 D20400409 | SKIVE | WASHER | SPANNSCHEIBE | RONDELLE | 28 | |
| 008 D28250062 | AFVISER SV. | DEFLECTOR | ABSTREICHER | DEFLECTEUR | 3 | T.43456 |
| 008 D28251607 | AFVISER SV. | DEFLECTOR | ABSTREICHER | DEFLECTEUR | 3 | F.43457 |
| 009 D40424900 | SEKSKANTSKRUE | HEXAGON SCREW | SECHSKANTSCHRAUBE | VIS | 6 | T.43456 |
| 010 D40424700 | SEKSKANTSKRUE | HEXAGON SCREW | SECHSKANTSCHRAUBE | VIS | 8 | T.43456 |
| 011 D28230084 | MELLEMPLADE P-SV | INTERMEDIATE PLATE | ZWISCHENPLATTE | PLAQUE INTERMED. | 1 | |
| 012 D40318300 | UNDERSÆNKSKRUE KÆRV | COUNTERSUNK SCREW | SENKSCHRAUBE | VIS | 24 | |
| 013 D27210455 | SKINNE F.TRANSP. | RAIL | SCHIENE | RAIL | 3 | |
| 014 D41013500 | COMBIMØTRIK | COMBI NUT | COMBIMUTTER | ECROU | 11 | |
| 015 D28250726 | GLIDESKINNE | SLIDE RAIL | GLEITSCHIENE | GLISSIERE | 3 | |
| 016 D40600700 | UNDERSÆNKSKRUE IN 6 | COUNTERSUNK SCREW | SENKSCHRAUBE | VIS | 18 | |
| 018 D41013400 | COMBIMØTRIK | COMBI NUT | COMBIMUTTER | ECROU | 18 | |
| D28250709 | TRANSP.KÆDE KPL. | FEEDER CHAIN CPL. | FORDERKETTE VOLLST | CHAINES DU CONVOY. | 1 | POS.19-26 |
| 019 D40404900 | SEKSKANTSKRUE | HEXAGON SCREW | SECHSKANTSCHRAUBE | VIS | 96 | |
| 020 D41087500 | LASEMØTRIK | LOCK NUT | GEGENMUTTER | ECROU | 96 | |
| 021 D28250065 | 38.4 MM RULLEKÆDE | CHAIN | KETTE | CHAINE | 2 | |
| 022 D42351500 | LAPPELED | ATTACHMENT LINK | LAPPENGLIED | MAILLON | 1 | |
| 023 D42351200 | FORKRØBBET SAMLELED | OFFSET LINK | GEKROPFTES GLIED | MAILLON | 1 | |
| 024 D42351400 | SAMLELED | JOINT LINK | STECKGLIED | MAILLON | 1 | |
| 025 D28270039 | 38.4 MM RULLEKÆDE | ROLLER CHAIN | ROLLENKETTE | CHAINE A ROULEAUX | 1 | |
| 026 D28250845 | MEDBRINGER | CARRIER | MITNEHMER | CARRIERE | 24 | |
| D28250695 | TRANSPKÆ.KPL GLAT M | FEEDER CHAIN CPL | FØDERKETTE,VOLLEST | CHAINES DU CONVOY | 1 | (V) POS 27-35 |
| 027 D28250506 | TRANSPORTØRKÆDE H-V | FEEDER CHAIN | FORDERKETTE | CHAINES DU CONVOY | 1 | |
| 028 D28250694 | TRANSPORTØRK. H-V | CHAIN | KETTE | CHAINES DU CONVOY | 2 | |
| 029 D28251609 | MEDBRINGER | CARRIER | MITNEHMER | CARRIERE | 24 | |
| 030 D40407600 | SEKSKANTSKRUE | HEXAGON SCREW | SECHSKANTSCHRAUBE | VIS | 96 | |
| 031 D41087600 | LASEMØTRIK | LOCK NUT | GEGENMUTTER | ECROU | 96 | |
| 032 D42350700 | LAPPE SAMLELED | ATTACHMENT LINK | LAPPENGLIED | MAILLON | 1 | |
| 033 D42350900 | FORKRØBBET SAMLELED | OFFSET LINK | GEKROPFTES GLIED | MAILLON | 1 | |
| 034 D42350800 | LIGE SAMLELED | ATTACHMENT LINK | LAPPENGLIED | MAILLON | 1 | |
| 035 D42350600 | KÆDESTYKKE M.LAPPEL | CHAIN PIECE | KETTENSTECK | CHAINE | 1 | |
| 036 D42351600 | KÆDESTYKKE | CHAIN PIECE | KETTENSTUCK | CHAINE | 1 | |
| 037 D40404900 | SEKSKANTSKRUE | HEXAGON SCREW | SECHSKANTSCHRAUBE | VIS | 28 | F.43457 |
| (V) | MAJSUDSTYR | MAIZE EQUIPMENT | MAISAUSRÜSTUNG | EQUIPEMENT MAIS | | |

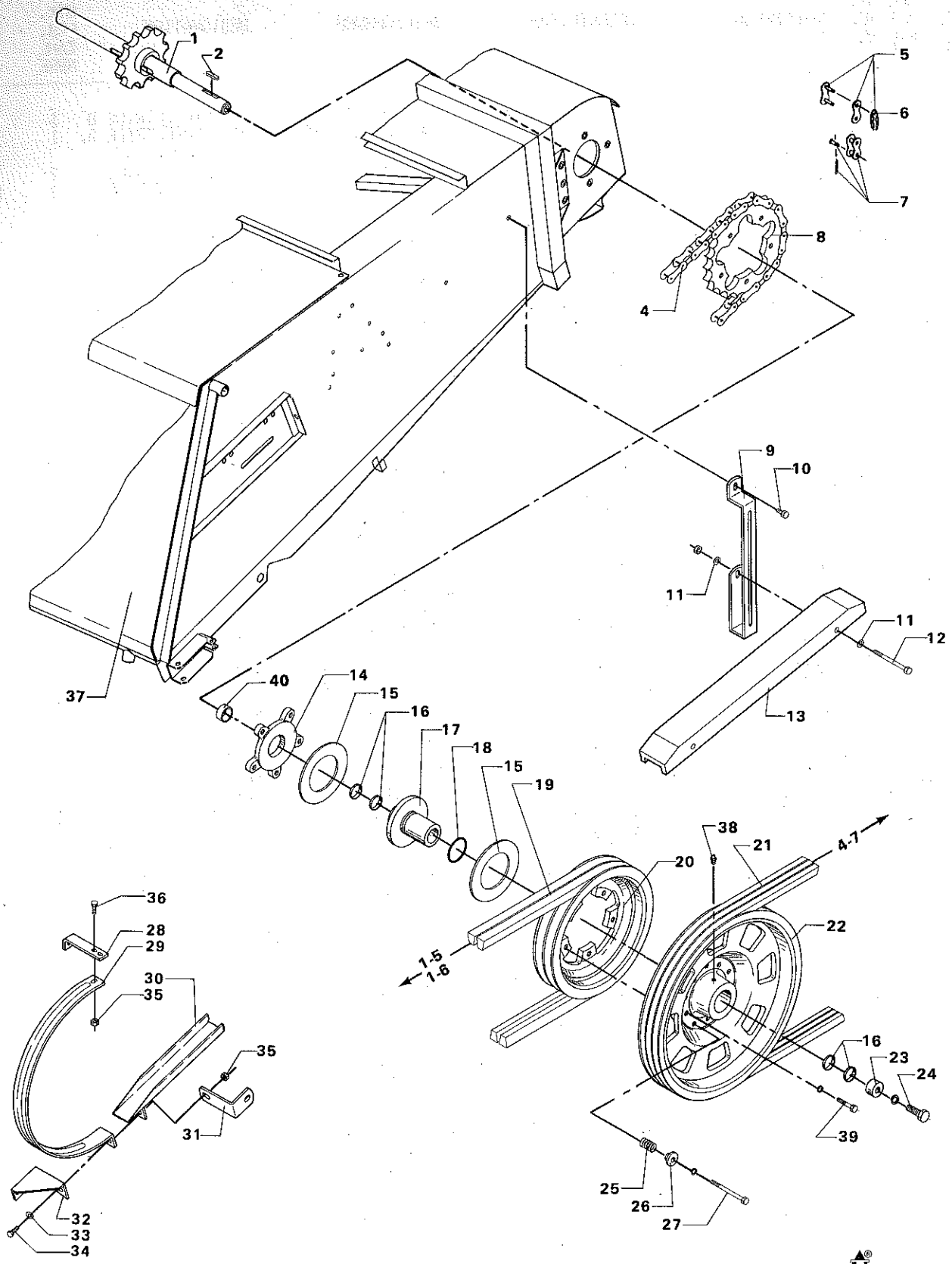
1
2
5
6
7
8
4
9
10
11
11
12
13
37
40
14
15
16
17
18
15
19
38
21
4-7
20
22
1-5
1-6
16
23
24
39
25
26
27
36
28
29
30
35
35
31
32
33
34

# SKÆREBORDSKOBLING (F.39363)
# TABLE CLUTCH (F.39363)
# SCHNEIDWERKKUPPLUNG (F.39363)
# EMBRAYAGE DE LA BARRE DE COUPE (F.39363)

| POS.NR. VARE NR. POS.NO. PART NO. POS.NR. TEIL NR. NO.POS. CODE | BENÆVNELSE | DESCRIPTION | BEZEICHNUNG | DESIGNATION | STK. PCS. ZAHL NBRE | BEMÆRKN. REMARK BEMERKUNG REMARQUE |
|---|---|---|---|---|---|---|
| 001 D28250508 | ØV.TRANSP.AKSEL KPL | UPP.FEEDER SHAFT CP | OB.FØRDERWELLE VOLL | ARBRE SUP.CONVOY.CP | 1 | |
| 002 D43104900 | PASFEDER | KEY | PASSFEDER | CLE DE SERRURE | 1 | |
| 004 D42329500 | RULLEKÆDE | ROLLER CHAIN | ROLLENKETTE | CHAINE A ROULEAUX | 1 | |
| 005 D42367100 | LIGE SAMLELED | JOINT LINK | STECKGLIED | MAILLON | 1 | |
| 006 D42367600 | KÆDELÅS | CHAIN LOCK | KETTENSCHLOSS | MANILLE | 1 | |
| 007 D42367200 | FORKRØBBET SAMLELED | OFFSET LINK | GEKRÖPFTES GLIED | MAILLON | 1 | |
| 008 D28251024 | PLADEKÆDEHJ.1"-30TR | SHEET SPROCKET | PLATTENKETTENRAD | ROUE DENTEE A CHAIN | 1 | (V) |
| 009 D28250789 | STRAMMEKONSOL SV. | TENSION BRACKET | SPANNKONSOLE | SUPPORT | 1 | (V) |
| 010 D40407700 | SEKSKANTSKRUE | HEXAGON SCREW | SECHSKANTSCHRAUBE | VIS | 4 | |
| 011 D20400471 | SKIVE | WASHER | SPANNSCHEIBE | RONDELLE | 4 | |
| 012 D40427200 | SEKSKANTSKRUE | STEEL BOLT | STAHLBOLZEN | VIS | 4 | |
| 013 D28250787 | KÆDESTRAMMER | CHAIN TIGHTENER | KETTENSPANNER | TENDEUR DE CHAINE | 2 | (V) |
| 014 D28251019 | TRYKSKIVE | TRUST WASHER | DRUCKSCHEIBE | RONDELLE | 1 | |
| 015 D45903800 | FRIKTIONSBELÆGNING | FRICTION FACING | REIBUNGSBELAG | REVETEM.DE FRICTION | 2 | |
| 016 D42596500 | SPÆNDEELEMENT | TIGHTENER | SPANNELEMENT | TENDEUR | 2 | |
| 017 D28251283 | NAV | HUB | NABE | MOYEU | 1 | |
| 018 D45465600 | O-RING | SEAL RING | DICHTUNGSRING | JOINT TORGUE | 1 | |
| 019 D41989400 | KILEREM | V-BELT | KEILRIEMEN | COURROIE | 2 | |
| 020 D28250985 | REMSKIVE 2X25-Ø325 | V-BELT PULLEY | KEILRIEMENSCHEIBE | POULIE | 1 | |
| 021 D41991700 | POWERBANDREM | POWER-BAND BELT | POWER-BAND RIEMEN | COURROIE POWER BAND | 1 | |
| 022 D28251021 | REMSKIVE 3B-493 | V-BELT PULLEY | KEILRIEMENSCHEIBE | POULIE | 1 | |
| 023 D28251026 | SPÆNDERING | TENSION RING | SPANNRING | BAGUE | 1 | |
| 024 D40416600 | SEKSKANTSKRUE | HEXAGON SCREW | SECHSKANTSCHRAUBE | VIS | 1 | |
| 025 D28260098 | TRYKFJEDER | PRESSURE SPRING | DRUCKFEDER | RESSORT | 5 | |
| 026 D28251025 | STYRESKIVE | GUIDE WASHER | FÜHRUNGSSCHEIBE | RONDELLE | 5 | |
| 027 D40429600 | SEKSKANTSKRUE | STEEL BOLT | STAHLBOLZEN | VIS | 5 | |
| 028 D28751944 | HOLDER F. BAND | RETAINER | HALTER | RETENEUR | 1 | T.43456 |
| 029 D28751952 | BAND | BAND | BAND | BANDE | 1 | T.43456 |
| 030 D28751951 | STYRESKINNE SV. | GUIDE RAIL | FÜHRUNGSSCHIENE | RAIL DE DIRECTION | 1 | T.43456 |
| 031 D28751131 | HOLDER F.STYRESKINN | RETAINER F.RAIL | HALTER F.SCHIENE | SUPPORT | 1 | T.43456 |
| 032 D28751947 | KONSOL 2. F. BAND | BRACKET | KONSOLE | SUPPORT | 1 | T.43456 |
| 033 D20400409 | SKIVE | WASHER | SPANNSCHEIBE | RONDELLE | 2 | T.43456 |
| 034 D40405000 | SEKSKANTSKRUE | HEXAGON SCREW | SECHSKANTSCHRAUBE | VIS | 2 | T.43456 |
| 035 D41013500 | COMBIMØTRIK | COMBI NUT | COMBIMUTTER | ECROU | 4 | T.43456 |
| 036 D40063700 | FLADRUNDSKRUE | SCREW | FLACHRUNDSCHRAUBE | VIS | 2 | T.43456 |
| 037 D28250727 | SKÆREBORDSKANAL SV. | TABLE CHANNEL | SCHNEIDWERKKANAL | CONVOYEUR | 1 | |
| 038 D43001500 | SMØRENIPPEL | GREASE NIPPLE | SCHMIERNIPPEL | GRAISSEUR | 1 | |
| 039 D40428500 | SEKSKANTSKRUE | HEXAGON SCREW | SECHSKANTSCHRAUBE | VIS | 5 | |
| 040 D28250953 | AFSTANDSBØSNING | SPACER BUSH | DISTANZBUCHSE | DOUILLE ENTRETOISE | 1 | F.41327 |

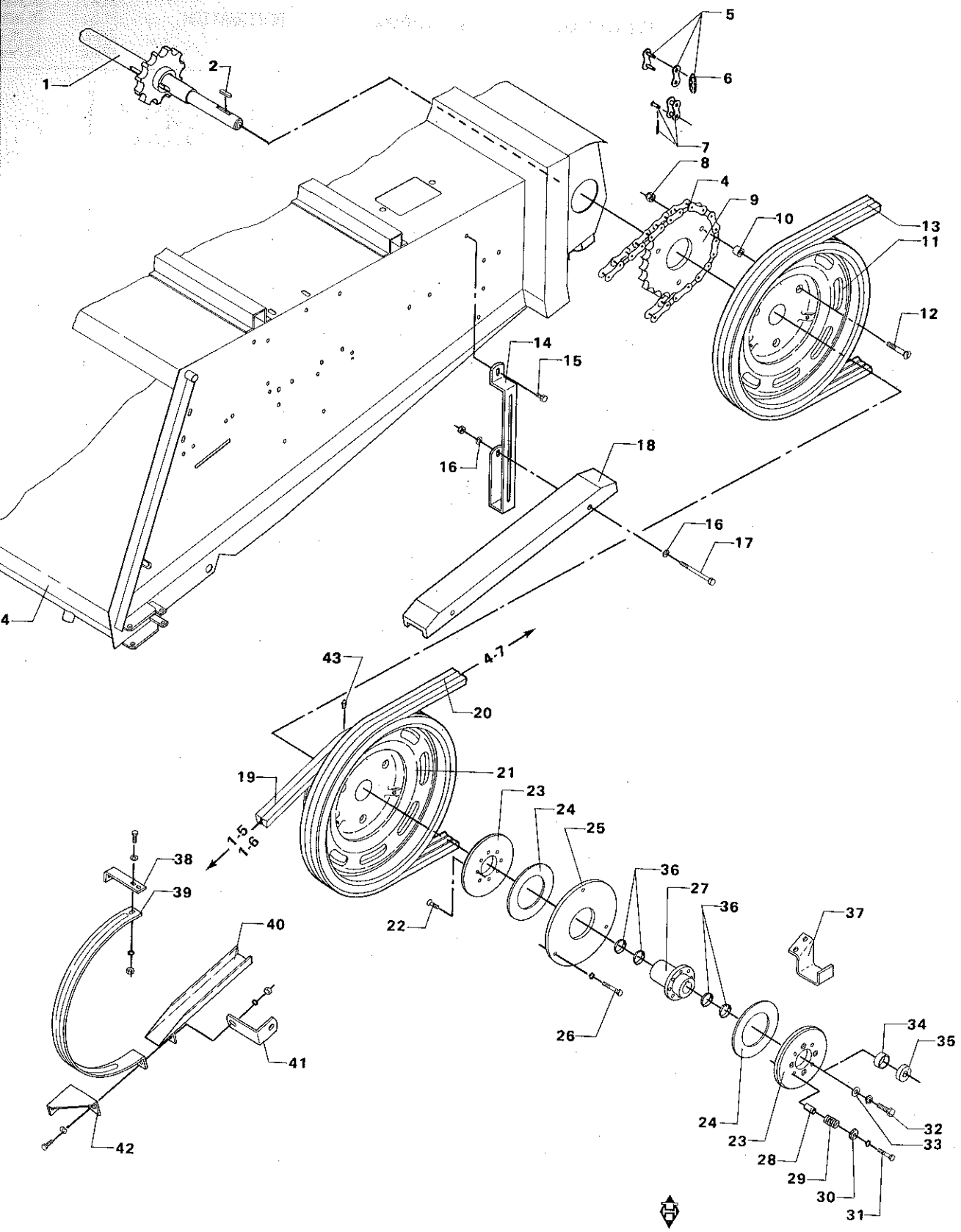
1
2
5
6
7
8
4
9
10
13
11
12
14
15
16
18
16
17
4
43
4-7
20
19
21
23
24
25
1-5
1-6
38
39
40
41
42
22
36
27
36
37
26
34
35
24
23
28
29
30
31
32
33

# SKÆREBORDSKOBLING (T.39362)
# TABLE CLUTCH (T.39362)
# SCHNEIDWERKKUPPLUNG (T.39362)
# EMBRAYAGE DE LA BARRE DE COUPE (T.39362)

| POS.NR. VARE NR. / POS.NO. PART NO. / POS.NR. TEIL NR. / NO.POS. CODE | BENÆVNELSE | DESCRIPTION | BEZEICHNUNG | DESIGNATION | STK. / PCS. / ZAHL / NBRE | BEMÆRKNING / REMARK / BEMERKUNG / REMARQUE |
|---|---|---|---|---|---|---|
| 001 D28250508 | AV.TRANSP.AKSEL KPL | UPP.FEEDER SHAFT CP | OB.FÖRDERWELLE VOLL | ARBRE SUP.CONVOY.CP | 1 | |
| 004 D42329500 | RULLEKÆDE | ROLLER CHAIN | ROLLENKETTE | CHAINE A ROULEAUX | 1 | (V) F.39138 |
| 005 D42367100 | LIGE SAMLELED | JOINT LINK | STECKGLIED | MAILLON | 1 | (V) F.39138 |
| 006 D42367600 | KÆDELÅS | CHAIN LOCK | KETTENSCHLOSS | MANILLE | 1 | (V) F.39138 |
| 007 D42367200 | FORKRØBBET SAMLELED | OFFSET LINK | GEKRÖPFTES GLIED | MAILLON | 1 | (V) F.39138 |
| 008 D41087700 | LÅSEMØTRIK | LOCK NUT | GEGENMUTTER | ECROU | 3 | (V) F.39138 |
| 009 D28250795 | PL.KÆDEHJUL 30TDR-1 | SPROCKET | KETTENRAD | DIGNON DE CHAINE | 1 | (V) F.39138 |
| 010 D28250794 | AFSTANDSRING | SPACER RING | DISTANZRING | ENTRETOISE | 3 | (V) F.39138 |
| 011 D28250793 | KILEREMSKIVE | V-BELT PULLEY | KEILRIEMENSCHEIBE | POULIE | 1 | (V) F.39138 |
| 012 D40605800 | UNDERSÆNKSKRUE IN 6 | SCREW | SENKSCHRAUBE | VIS | 3 | (V) F.39138 |
| 013 D41991700 | POWERBANDREM | POWER-BAND BELT | POWER-BAND RIEMEN | COURROIE POWER BAND | 1 | |
| 014 D28250789 | STRAMMEKONSOL SV. | TENSION BRACKET | SPANNKONSOLE | SUPPORT | 1 | |
| 015 D40407700 | SEKSKANTSKRUE | HEXAGON SCREW | SECHSKANTSCHRAUBE | VIS | 4 | |
| 016 D20400471 | SKIVE | WASHER | SPANNSCHEIBE | RONDELLE | 4 | |
| 017 D40427200 | SEKSKANTSKRUE | STEEL BOLT | STAHLBOLZEN | VIS | 4 | |
| 018 D28250787 | KÆDESTRAMMER | CHAIN TIGHTENER | KETTENSPANNER | TENDEUR DE CHAINE | 2 | |
| 019 D41989200 | KILEREM | V-BELT | KEILRIEMEN | COURROIE | 2 | |
| 020 D41991700 | POWERBANDREM | POWER-BAND BELT | POWER-BAND RIEMEN | COURROIE POWER BAND | 1 | |
| 021 D28250714 | KILEREMSKIVE | V-BELT PULLEY | KEILRIEMENSCHEIBE | POULIE | 1 | |
| 022 D40601500 | UNDERSÆNKSKRUE IN 6 | COUNTERSUNK SCREW | SENKSCHRAUBE | VIS | 4 | |
| 023 D28250467 | TRYKSKIVE | THRUST WASHER | DRUCKSCHEIBE | RONDELLE | 2 | |
| 024 D45903400 | KOBL.BELÆGN. MR6073 | COUPLING COATING | KUPPLUNGSBELAG | GARNITURE D'ACCOUPL | 2 | |
| 025 D28250471 | FRIKTIONSPLADE | FRICTION PLATE | FRIKTIONSPLATTE | PLAQUE A FRICTION | 1 | |
| 026 D40405100 | SEKSKANTSKRUE | HEXAGON SCREW | SECHSKANTSCHRAUBE | VIS | 3 | |
| 027 D28250470 | NAV. | HUB | NABE | MOYEU | 1 | |
| 027 D28250955 | NAV | HUB | NABE | MOYEU | 1 | (V) F.39138 |
| 028 D28250469 | AFSTANDSBØSNING | SPACER BUSH | DISTANZBUCHSE | ENTRETOISE | 4 | |
| 029 D27600029 | FJEDER | SPRING | DRUCKFEDER | RESSORT | 4 | |
| 030 D28250468 | SKIVE | WASHER | SCHEIBE | RONDELLE | 4 | |
| 031 D40424100 | SEKSKANTSKRUE | HEXAGON SCREW | SECHSKANTSCHRAUBE | VIS | 4 | |
| 032 D40410900 | SEKSKANTSKRUE | HEXAGON SCREW | SECHSKANTSCHRAUBE | VIS | 1 | |
| 033 D20400425 | SKIVE | WASHER | SPANNSCHEIBE | RONDELLE | 1 | |
| 034 D28250953 | AFSTANDSBØSNING | SPACER BUSH | DISTANZBUCHSE | DOUILLE ENTRETOISE | 1 | (V) F.39138 |
| 035 D28250954 | SPÆNDESKIVE | TRUST WASHER | DRUCKSCHEIBE | RONDELLE | 2 | (V) F.39138 |
| 036 D42596500 | SPÆNDEELEMENT | TIGHTENER | SPANNELEMENT | TENDEUR | 1 | (V) F.39138 |
| 037 D28751931 | REMHOLDER | BELT RETAINER | RIEMENHALTER | PORTE-CHAINE | 1 | |
| 038 D28751944 | HOLDER F. BAND | RETAINER | HALTER | RETENEUR | 1 | |
| 039 D28751952 | BÅND | BAND | BAND | BANDE | 1 | |
| 040 D28751951 | STYRESKINNE SV. | GUIDE RAIL | FÜHRUNGSSCHIENE | RAIL DE DIRECTION | 1 | |
| 041 D28751131 | HOLDER F.STYRESKINN | RETAINER F.RAIL | HALTER F.SCHIENE | SUPPORT | 1 | |
| 042 D28751947 | KONSOL 2. F. BÅND | BRACKET | KONSOLE | SUPPORT | 1 | |
| 043 D43001500 | SMØRENIPPEL | GREASE NIPPLE | SCHMIERNIPPEL | GRAISSEUR | 1 | |
| 044 D28250727 | SKÆREBORDSKANAL SV. | TABLE CHANNEL | SCHNEIDWERKKANAL | CONVOYEUR | 1 | |
| (V) | MAJSUDSTYR | MAIZE EQUIPMENT | MAISAUSRÜSTUNG | EQUIPEMENT MAIS | | |

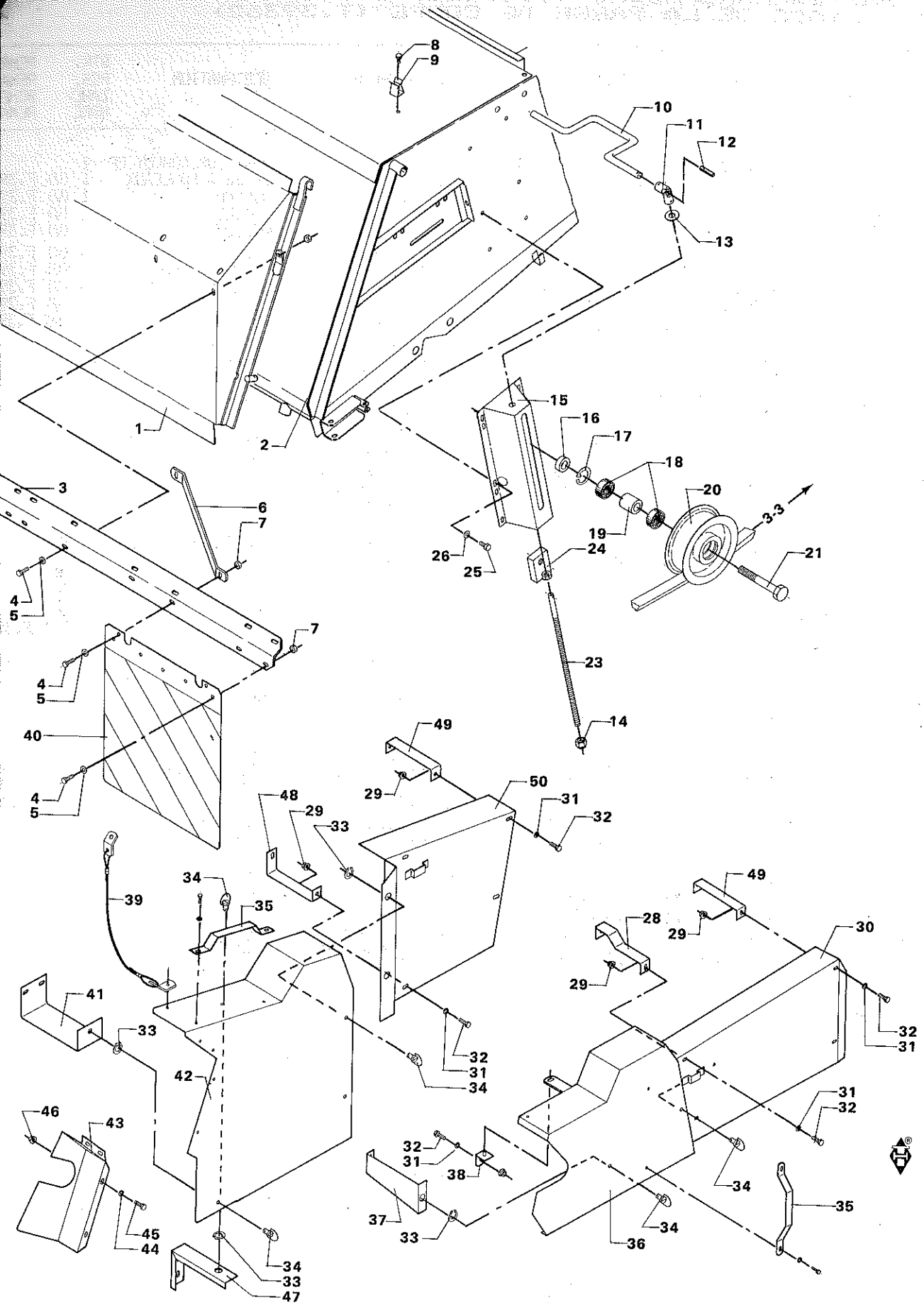
8
9
10
11
12
13
1
2
15
16
17
18
20
3-3
19
21
26
25
24
23
14
3
6
7
4
5
7
4
5
40
4
5
49
29
50
31
32
48
29
33
34
35
39
41
33
42
32
31
34
46
43
45
44
34
33
47
49
28
29
29
30
32
31
31
32
32
31
38
37
33
34
36
34
35

# AFSKÆRMNING
# GUARDING
# ABSCHIRMUNG
# TOLES PROTECTRICES

| POS.NR. VARE NR. / POS.NO. PART NO. / POS.NR. TEIL NR. / NO.POS. CODE | BENÆVNELSE | DESCRIPTION | BEZEICHNUNG | DESIGNATION | STK. / PCS. / ZAHL / NBRE | BEMÆRKNING / REMARK / BEMERKUNG / REMARQUE |
|---|---|---|---|---|---|---|
| 001 D28150661 | AFSK.F.SKB.KANAL SV | GUARDING | BLECHE | TOLE PROTECTRICE | 1 | |
| 002 D28250727 | SKÆREBORDSKANAL SV. | TABLE CHANNEL | SCHNEIDWERKKANAL | CONVOYEUR | 1 | |
| 003 D28150791 | OPHÆNG F.REFLEXPL. | SUSPENSION | AUFHANGUNG | SUSPENSION | 2 | |
| 004 D40402600 | SEKSKANTSKRUE | HEXAGON SCREW | SECHSKANTSCHRAUBE | VIS | | |
| 005 D20400470 | SKIVE | WASHER | SPANNSCHEIBE | RONDELLE | | |
| 006 D28150727 | STIVER | STAY | STREBE | ETAI | 2 | |
| 007 D41013400 | COMBIMØTRIK | COMBI NUT | COMBIMUTTER | ECROU | | |
| 008 D40404700 | SEKSKANTSKRUE | HEXAGON SCREW | SECHSKANTSCHRAUBE | VIS | 1 | |
| 009 D28250790 | HOLDER | RETAINER | HALTER | CRAMPON | 1 | |
| 010 D28250780 | SVING | HANDLE | HANDKURBEL | MANIVELLE | 1 | |
| 011 D28810523 | ENKELT KRYDSLED | SING.UNIVERS. JOINT | EINZELKREUZGELENK | JOINT INIVERSEL | 1 | |
| 012 D42609300 | SPÆNDESTIFT | PIN | SPANNSTIFT | TENDEUR | 2 | |
| 013 D20400458 | SKIVE | WASHER | SPANNSCHEIBE | RONDELLE | 2 | |
| 014 D41087900 | LÅSEMØTRIK | LOCK NUT | GEGENMUTTER | ECROU | 1 | |
| 015 D28250783 | STRAMMEKONSOL SV. | TENSION BRACKET | SPANNKONSOLE | SUPPORT | 1 | |
| 016 D28731575 | AFSTANDSBØSNING | SPACER BUSH | DISTANZBUCHSE | DOUILLE ENTRETOISE | 1 | |
| 017 D42513400 | SEEGERRING | CIRCLIP | SEEGERRING | ANNEAU DE RETENUE | 1 | |
| 018 D41622600 | KUGLELEJE | BALL BEARING | KUGELLAGER | ROULEMENT A BILLES | 2 | |
| 019 D28740881 | AFSTANDSBØSNING | SPACER BUSH | DISTANZBUCHSE | DOUILLE ENTRETOISE | 1 | |
| 020 D28750047 | STRAMMERULLE | TENSION PULLEY | SPANNROLLE | POULIE TENDEUSE | 1 | |
| 021 D28731494 | AKSELBOLT | BOLT | BOLZEN | BOULON | 1 | |
| 022 D41989400 | KILEREM | V-BELT | KEILRIEMEN | COURROIE | 2 | F.39138 |
| 022 D41989200 | KILEREM | V-BELT | KEILRIEMEN | COURROIE | 2 | T.39137 |
| 023 D28250782 | GEVINDSPINDEL | THREADED SPINDLE | GEWINDESPINDEL | BROCHE FILETEE | 1 | |
| 024 D28250781 | GEVINDSTYKKE | THREADED PIECE | GEWINDESTÜCK | PARTIE FILETEE | 1 | |
| 025 D40407600 | SEKSKANTSKRUE | HEXAGON SCREW | SECHSKANTSCHRAUBE | VIS | 6 | |
| 026 D20400471 | SKIVE | WASHER | SPANNSCHEIBE | RONDELLE | 6 | |
| 027 D28250738 | STIVER | STAY | STREBE | CALAGE | 1 | T.41600 |
| 028 D28250837 | STIVER 1 | STAY 1 | STREBE 1 | CALAGE 1 | 1 | T.41600 |
| 029 D41013500 | COMBIMØTRIK | COMBI NUT | COMBIMUTTER | ECROU | | |
| 030 D28250739 | SKÆRMKASSE 2 SV. | GUARDING | ABSCHIRMUNG | BLINDAGE | 1 | T.41600 |
| 031 D20400409 | SKIVE | WASHER | SPANNSCHEIBE | RONDELLE | | |
| 032 D40404900 | SEKSKANTSKRUE | HEXAGON SCREW | SECHSKANTSCHRAUBE | VIS | | |
| 033 D42555500 | SEGERRING | CIRCLIP | SEEGERRING | ANNEAU DE RETENUE | 2 | |
| 034 D43427500 | LÅSETAP | LOCK PIN | SCHLOSSZAPFEN | GOUPILLE | 2 | |
| 035 D28130373 | HÅNDTAG | HANDLE | HEBEL | POIGNEE | 1 | |
| 036 D28250744 | SKÆRMKASSE 1 SV. | GUARDING | ABSCHIRMUNG | BLINDAGE | 1 | T.41600 |
| 037 D28250741 | STIVER SV. | STAY | STREBE | CALAGE | 1 | T.41600 |
| 038 D28250742 | HOLDER SV. | | | | 1 | T.41600 |
| 039 D28160688 | WIRE-KPL. | WIRE COMPL. | DRAHT VOLLST | FIL COMPLET | 1 | |
| 040 D28761501 | REFLEXPLADE | REFLECTOR PLATE | REFLEXPLATTE | DECALCOMANIE | 2 | |
| 041 D28251287 | STIVER SV. | STAY | STREBE | CALAGE | 1 | F.41601 |
| 042 D28250914 | SKÆRMKASSE 2 SV. | GUARDING | ABSCHIRMUNG | BLINDAGE | 1 | F.41601 |
| 043 D28251291 | SKÆRMKASSE 3 SV. | GUARDING | ABSCHIRMUNG | BLINDAGE | 1 | F.41601 |
| 044 D20400470 | SKIVE | WASHER | SPANNSCHEIBE | RONDELLE | 4 | F.41601 |
| 045 D40402400 | SEKSKANTSKRUE | HEXAGON SCREW | SECHSKANTSCHRAUBE | VIS | 4 | F.41601 |
| 046 D41013400 | COMBIMØTRIK | COMBI NUT | COMBIMUTTER | ECROU | 4 | F.41601 |
| 047 D28250911 | STIVER FORRESTE | STAY | STREBE | CALAGE | 1 | F.41601 |
| 048 D28250910 | STIVER FORRESTE NED | STAY | STREBE | CALAGE | 1 | F.41601 |
| 049 D28251288 | STIVER 1 | STAY | STREBE | CALAGE | 3 | F.41601 |
| 050 D28250908 | SKÆRMKASSE 1. SV. | GUARDING | ABSCHIRMUNG | BLINDAGE | 1 | F.41601 |

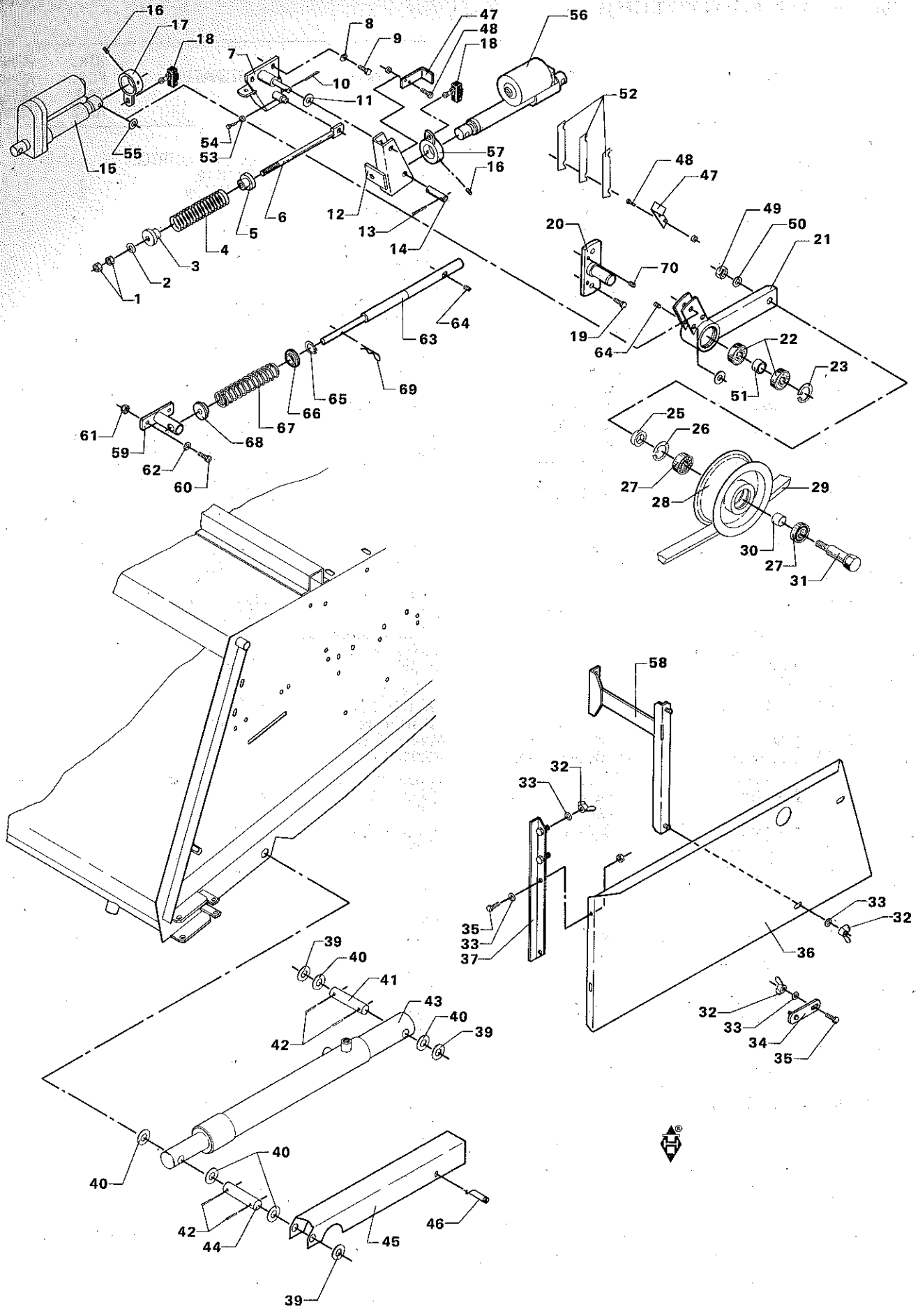
16
17
18
7
8
9
47
48
18
56
10
11
52
54
53
57
16
48
47
55
15
12
13
14
6
5
4
3
2
1
49
50
21
20
70
19
64
63
64
22
23
51
69
65
66
67
68
61
59
62
60
25
26
27
28
29
30
27
31
58
32
33
35
33
37
33
32
36
39
40
41
43
40
39
42
40
40
42
44
45
46
39

# HYDRAULIKCYLINDER – EL-CYLINDER
# HYDRAULIC CYLINDER – EL-CYLINDER
# HYDRAULIKZYLINDER – EL-ZYLINDER
# VERINS ET CYLINDRE ELECTRIQUE

| POS.NR. VARE NR. / POS.NO. PART NO. / POS.NR. TEIL NR. / NO.POS. CODE | BENEVNELSE | DESCRIPTION | BEZEICHNUNG | DESIGNATION | STK. PCS. ZAHL NBRE | BEMÆRKNING REMARK BEMERKUNG REMARQUE |
|---|---|---|---|---|---|---|
| 001 D41010900 | SEKSKANTMØTRIK | HEXAGON NUT | SECHSKANTMUTTER | ECROU | 2 | T.43456 |
| 002 D20400446 | SKIVE | WASHER | SPANNSCHEIBE | RONDELLE | 1 | T.43456 |
| 003 D28751118 | TRYKSKIVE | THRUST WASHER | DRUCKSCHEIBE | RONDELLE | 1 | T.43456 |
| 004 D28200181 | FJEDER | SPRING | DRUCKFEDER | RESSORT | 1 | T.43456 |
| 005 D28751118 | TRYKSKIVE | THRUST WASHER | DRUCKSCHEIBE | RONDELLE | 1 | T.43456 |
| 006 D28751123 | STRAMMESPINDEL SV. | TIGHTENING SPINDLE | SPANNSPINDEL | ARBRE DEN TENSION | 1 | T.43456 |
| 007 D28751122 | KONSOL F.ELCYL. SV. | BRACKET F.EL-CYL. | KONSOLE F.EL-ZYL. | SUPPORT | 1 | T.43456 |
| 008 D20400409 | SKIVE | WASHER | SPANNSCHEIBE | RONDELLE | 4 | |
| 009 D40404900 | SEKSKANTSKRUE | HEXAGON SCREW | SECHSKANTSCHRAUBE | VIS | 4 | T.43456 |
| 010 D41410700 | SPLIT | SPLIT PIN | SPLINT | GOUPILLE | 2 | T.43456 |
| 011 D20400426 | SKIVE | WASHER | SPANNSCHEIBE | RONDELLE | 1 | T.43456 |
| 012 D28751128 | ARM F.EL.CYL. SV. | ARM F.EL-CYL. | ARM F.EL-ZYL. | SUPPORT | 1 | T.43456 |
| 013 D41408800 | SPLIT | SPLIT PIN | SPLINT | GOUPILLE | 3 | T.43456 |
| 014 D28600127 | SPLITBOLT | SPLIT PIN | SPLINTBOLZEN | BOULON A GOUPILLE | 1 | T.43456 |
| 015 D45059400 | EL-CYLINDER | EL-CYLINDER | EL-ZYLINDER | VERIN ELEC. | 1 | T.42238 |
| 016 D40630900 | GEVINDSTIFT INDV. 6 | THREADED PIN | GEWINDESTIFT | GOUPILLE FILETEE | 2 | T.42238 |
| 017 D28750683 | HOLDER F.STOPKONT.S | RETAINER F.SWITCH | HALTER F.SCHALTER | CRAMPON | 1 | T.42238 |
| 018 D45076600 | MIKROKONTAKT M FL.S | MICRO SWITCH | MIKRO-SCHALTER | CONTACTEUR | 1 | T.42238 |
| 019 D40410800 | SEKSKANTSKRUE | HEXAGON SCREW | SECHSKANTSCHRAUBE | VIS | 2 | |
| 020 D28751943 | AKSELKONSOL SV. | BRACKET | KONSOLE | SUPPORT | 1 | |
| 021 D28751936 | STRAMMEARM SV. | TIGHTENING LEVER | SPANNHEBEL | BRAS TENDEUR | 1 | T.43456 |
| 021 D28752240 | STRAMMEARM SV. | TIGHTENING LEVER | SPANNHEBEL | BRAS | 1 | F.43457 |
| 022 D41622800 | KUGLELEJE | BALL BEARING | KUGELLAGER | ROULEMENT A BILLES | 2 | |
| 023 D42502300 | SEEGERRING | CIRCLIP | SEEGERRING | ANNEAU DE RETENUE | 1 | |
| 025 D28731575 | AFSTANDSBØSNING | SPACER BUSH | DISTANZBUCHSE | DOUILLE ENTRETOISE | 1 | F.43457 |
| 025 D28751945 | AFSTANDSSKIVE | SPACER | DISTANZSCHEIBE | ENTRETOISE | 1 | T.43456 |
| 026 D42513400 | SEEGERRING | CIRCLIP | SEEGERRING | ANNEAU DE RETENUE | 1 | F.43457 |
| 026 D42514000 | SEEGERRING | CIRCLIP | SEEGERRING | ANNEAU DE RETENUE | 1 | T.43456 |
| 027 D41622600 | KUGLELEJE | BALL BEARING | KUGELLAGER | ROULEMENT A BILLES | 2 | F.43457 |
| 027 D41622800 | KUGLELEJE | BALL BEARING | KUGELLAGER | ROULEMENT A BILLES | 2 | T.43456 |
| 028 D28750047 | STRAMMERULLE | TENSION PULLEY | SPANNROLLE | POULIE TENDEUSE | 1 | F.43457 |
| 028 D28751925 | STRAMMERULLE | TENSION PULLEY | SPANNROLLE | POULIE TENDEUSE | 1 | T.43456 |
| 029 D41991700 | POWERBANDREM | POWER-BAND BELT | POWER-BAND RIEMEN | COURROIE POWER BAND | 1 | |
| 030 D28740881 | AFSTANDSBØSNING | SPACER BUSH | DISTANZBUCHSE | DOUILLE ENTRETOISE | 1 | F.43457 |
| 030 D28751950 | AFSTANDSBØSNING | SPACER BUSH | DISTANZBUCHSE | DOUILLE ENTRETOISE | 1 | T.43456 |
| 031 D28250447 | AKSELBOLT | BOLT | BOLZEN | BOULON | 1 | T.43456 |
| 031 D28731494 | AKSELBOLT | BOLT | BOLZEN | BOULON | 1 | F.43457 |
| 032 D41057300 | LÅSEFLØJMØTRIK | LOCK WING NUT | SCHLOSSFLÜGELMUTTER | ECROU | 4 | |
| 033 D20400409 | SKIVE | WASHER | SPANNSCHEIBE | RONDELLE | 1 | |
| 034 D28751958 | BESLAG F. SKÆRM | FITTINGS | BESCHLAG | SUPPORT | 2 | T.43456 |
| 035 D40404900 | SEKSKANTSKRUE | HEXAGON SCREW | SECHSKANTSCHRAUBE | VIS | 1 | T.43456 |
| 036 D28151137 | SKÆRM | GUARD | CHIRM | TOLE | 1 | F.43457 |
| 036 D28450343 | SKÆRM | GUARD | SCHIRM | TOLE | 1 | T.43456 |
| 037 D28450407 | STIVER SV. | STAY | STREBE | CALAGE | 1 | T.43456 |
| 039 D20400468 | SKIVE | WASHER | SPANNSCHEIBE | RONDELLE | 4 | |
| 040 D20400467 | SKIVE | WASHER | SPANNSCHEIBE | RONDELLE | 10 | |
| 041 D28750214 | SPLITBOLT | COTTER BOLT | SPLINTBOLZEN | BOULON A GOUPILLE | 2 | |
| 042 D41411100 | SPLIT | SPLIT PIN | SPLINT | GOUPILLE | 8 | |
| 043 D28751743 | HYDR.CYL.45/600 KPL | HYDR. CYL 45/600 CP | HYDR. ZYL 45/600 VO | VERIN HYDR.45/600CP | 2 (C3 | T.42205 |
| 043 D45100057 | SKÆREB.CYL. 45X600 | HYDR.CYL. 45X600 | HYDR.ZYL. 45X600 | VERIN HYDR. 45X600 | 2 (42 | F.42206 |
| 043 D28751742 | HYDR.CYL.40/600 KPL | HYDR. CYL 40/600 CP | HYDR. ZYL 40/600 VO | VERIN HYDR.40/600CP | 1 (C3 | T.42205 |
| 043 D45100058 | SKÆREB.CYL. 50X600 | HYDR.CYL. 50X600 | HYDR.ZYL. 50X600 | VERIN HYDR. 50X600 | 2 (R7 | |
| 044 D28750214 | SPLITBOLT | COTTER BOLT | SPLINTBOLZEN | BOULON A GOUPILLE | 2 | |
| 045 D28752129 | CYLINDERSTOP | CYLINDER STOP | ZYLINDERANSCHLAG | CULASSE | 2 | F.42151 |
| 045 D28250330 | SKÆREBORDSLÅS 1 KP | TABLE LOCK CPL. | SCHNEIDW.VERSCHL.VO | BERRURE DE TABLE | 1 | T.42150 |
| 046 D41445500 | SIKKERHEDSNÅLESPLIT | SAFETY SPLIT PIN | SICHERUNGSSPLINT | GOUPILLE | 2 | |

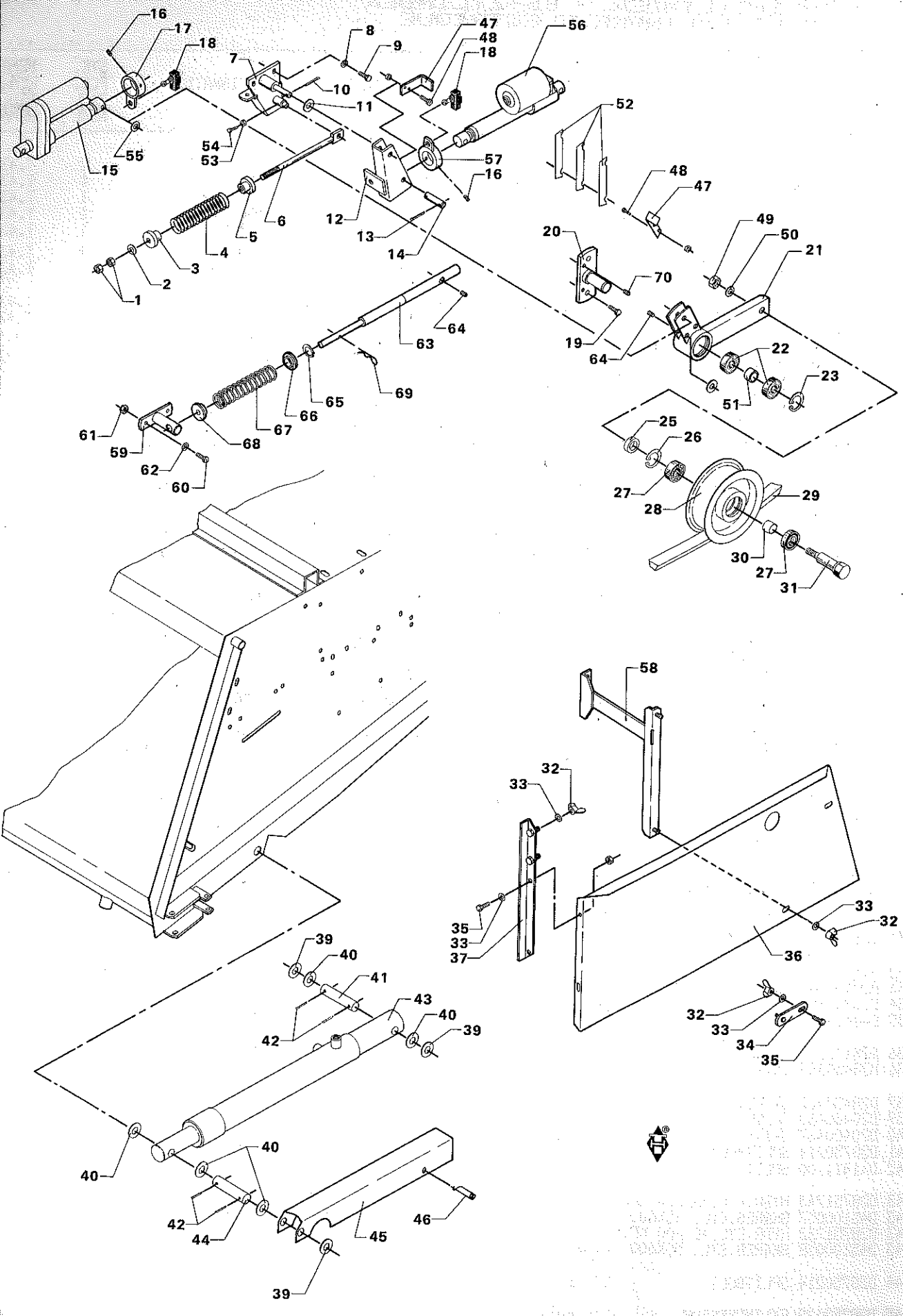
16
17
18
7
8
9
47
48
18
56
10
11
52
54
53
55
15
57
16
48
47
6
12
13
14
5
4
3
2
1
20
49
50
21
70
19
64
22
23
51
63
64
69
65
66
67
68
61
59
62
60
25
26
27
28
29
30
27
31
58
32
33
35
33
37
33
32
36
32
33
34
35
39
40
41
43
40
39
42
40
40
42
44
45
46
39

# HYDRAULIKCYLINDER – EL-CYLINDER
# HYDRAULIC CYLINDER – EL-CYLINDER
# HYDRAULIKZYLINDER – EL-ZYLINDER
# VERINS ET CYLINDRE ELECTRIQUE

| POS.NR. VARE NR. POS.NO. PART NO. POS.NR. TEIL NR. NO.POS. CODE | BENÆVNELSE | DESCRIPTION | BEZEICHNUNG | DESIGNATION | STK. PCS. ZAHL NBRE | BEMÆRKNING REMARK BEMERKUNG REMARQUE |
|---|---|---|---|---|---|---|
| 047 D28752056 | | | | | 1 (A1 | |
| 048 D40688200 | RUNDH. SKRUE INDV.6 | ROUND HEAD SCREW | RUNDKOPFSCHRAUBE | VIS | 2 (A1 | |
| 049 D41087900 | LÅSEMØTRIK | LOCK NUT | GEGENMUTTER | ECROU | 1 | |
| 050 D20400459 | SKIVE | WASHER | SPANNSCHEIBE | RONDELLE | 1 | |
| 051 D28230881 | AFSTANDSRING 1 | SPACER RING 1 | DISTANZRING 1 | ENTRETOISE | 1 | |
| 052 D28751990 | UNDERLAGSPLADE | PLATE | PLATTE | PLAQUE | 3 | T.43456 |
| 053 D41010700 | SEKSKANTMØTRIK | HEXAGON NUT | SECHSKANTMUTTER | ECROU | 1 | T.43456 |
| 054 D40405400 | SEKSKANTSKRUE | HEXAGON SCREW | SECHSKANTSCHRAUBE | VIS | 1 | T.43456 |
| 055 D20400426 | SKIVE | WASHER | SPANNSCHEIBE | RONDELLE | 1 | |
| 056 D45060900 | EL-CYLINDER | EL-CYLINDER | EL-ZYLINDER | VERIN ELEC. | 1 | T.42238 |
| 057 D28752112 | HOLD.F.STOPKONT.SV. | RETAINER | HALTER | SUPPORT | 1 | T.42238 |
| 058 D28151139 | SKÆRMKONSOL SV | GUARD BRACKET | SCHIRM KONSOLE | ECRAN | 1 | F.43457 |
| 059 D28752237 | FJEDERSTOP SV. | SPRING CATCH | FEDERANSCHLAG | CDCNE A RESSORT | 1 | F.43457 |
| 060 D40405000 | SEKSKANTSKRUE | HEXAGON SCREW | SECHSKANTSCHRAUBE | VIS | 2 | F.43457 |
| 061 D41087500 | LÅSEMØTRIK | LOCK NUT | GEGENMUTTER | ECROU | 2 | F.43457 |
| 062 D20400409 | SKIVE | WASHER | SPANNSCHEIBE | RONDELLE | 2 | F.43457 |
| 063 D28752247 | TRYKSTANG | PUSH ROD | DRUCKSTANGE | BARRE DE PRESSION | 1 | F.43457 |
| 064 D42618600 | SPÆNDESTIFT | TIGHTENING PIN | SPANNSTIFT | TENDEUR | 2 | F.43457 |
| 065 D42501800 | SEEGERRING | CIRCLIP | SEEGERRING | ANNUE DE RETENUE | 1 | F.43457 |
| 066 D28752243 | FJEDERSTYR | SPRING ACTUAT | FEDERFÜHRUNG | GUIDE RESSORT | 1 | F.43457 |
| 067 D26810117 | FJEDER | SPRING | FEDER | | 1 | F.43457 |
| 068 D28752242 | FJEDERSTYR | SPRING ACTUAT | FEDERFÜHRUNG | GUIDE RESSORT | 1 | F.43457 |
| 069 D27100120 | FJEDER | SPRING | FEDER | RESSORT | 1 | F.43457 |
| 070 D40633000 | GEVINDSTIFT INDV. 6 | THREADED PIN | GEWINDESTIFT | GOUPILLE FILETEE | 2 | F.43457 |
| (C3 | SE SIDE 14-1 | SEE PAGE 14-1 | SIEHE SEITE 14-1 | VOIR PAGE 14-1 | | |
| (42 | SE SIDE 14-1A | SEE PAGE 14-1A | SIEHE SEITE 14-1A | VOIR PAGE 14-1A | | |
| (R7 | SE SIDE 14-1B | SEE PAGE 14-1B | SIEHE SEITE 14-1B | VOIR PAGE 14-1B | | |
| (A1 | ANVENDES DES-UDEN F.40437-T.43456. | ALSO USED F.40437-T.43456 | AUSSERDEM F.40437-T.43456 VERWENDET. | S'UTILISE AUSSI F.40437-T.43456 | | |

# TÆRSKEBRO-CYLINDER-HALMFØRER
# CONCAVE-THRESHING DRUM-STRIPPER BEATER
# DRESCHKORB-DRESCHTROMMEL-HALMLEITER
# CONTRE BATTEUR-BATTEUR-TIRE PAILLE


SIDE 4 - 1 TÆRSKEBRO
CONCAVE
DRESCHKORB
CONTRE-BATTEUR

SIDE 4 - 2 BROINDSTILLING
CONVAVE SETTING
KORBVERSTELLUNG
REGLAGE CONTRE-BATTEUR

SIDE 4 - 3 TÆRSKECYLINDER
THRESHING DRUM
DRESCHTROMMEL
BATTEUR

SIDE 4 - 4 CYLINDERVARIATOR MED AFSKÆRMNING
DRUM SELECTOR WITH GUARDING
ZYLINDERVARIATOR MIT ABSCHIRMING
VARIATEUR BATTEUR AVEC TOLES PROTECTRICES

SIDE 4 - 5 STENFALDE
STONE TRAP
STEINFANGMULDE
BAC A PIERRES

SIDE 4 - 6 CYLINDERLEM
DRUM COVER
TROMMELKLAPPE
PLAQUE D'ACCES AU BATTEUR

SIDE 4 - 7A HALMFØRER M.REMSKIVER (F.40985)
STRIPPER BEATER WITH PULLEYS (F.40985)
HALMLEITER MIT RIEMENSCHEIBEN (F.40985)
TIRE-PAILLE AVEC POULIES (F.40985)

SIDE 4 - 7B HALMFØRER MED REMSKIVER (T.40984)
STRIPPER BEATER WITH PULLEYS (T.40984)
HALMLEITER MIT RIEMENSCHEIBEN (T.40984)
TIRE-PAILLE AVEC POULIES (T.40984)

SIDE 4 - 8 HALMSKÆRME
CHECK FLAPS
HALMSCHIRME
DEFLECTEUR DE PAILLE

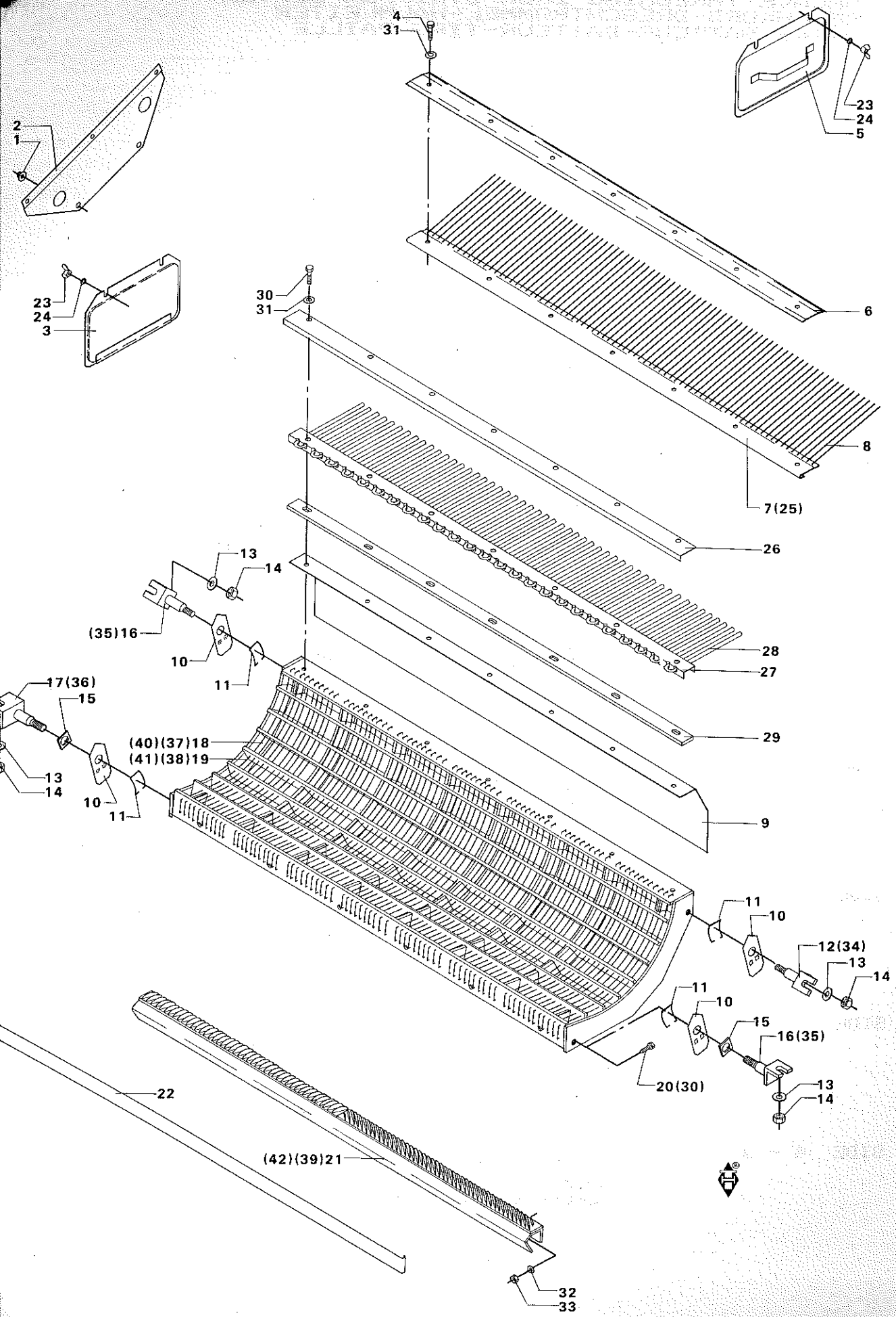
4
31
2
1
23
24
5
23
24
3
30
31
6
8
7(25)
26
13
14
(35)16
10
11
28
27
17(36)
15
29
(40)(37)18
(41)(38)19
13
14
10
11
9
11
10
12(34)
13
14
11
10
15
16(35)
20(30)
13
14
22
(42)(39)21
32
33

# TÆRSKEBRO
# CONCAVE
# DRESCHKORB
# CONTRE-BATTEUR

| POS.NR. VARE NR. POS.NO. PART NO. POS.NR. TEIL NR. NO.POS. CODE | BENÆVNELSE | DESCRIPTION | BEZEICHNUNG | DESIGNATION | STK. PCS. ZAHL NBRE | | BEMÆRKNING REMARK BEMERKUNG REMARQUE |
|---|---|---|---|---|---|---|---|
| 001 D41013500 | COMBIMØTRIK | COMBI NUT | COMBIMUTTER | ECROU | | | |
| 002 D28350125 | BRØLEM | CONCAVE COVER | KORBKLAPPE | PORTE | 1 | | |
| 003 D28150509 | DÆKSEL SV. H | COVER, RIGHT | DECKEL, RECHTS | COUVERCLE D. | 1 | | |
| 004 D40477200 | SEKSKSKRUE SELVRENS | SET SCREW | SETZSCHRAUBE | | 7 | | |
| 005 D28150041 | DÆKSEL SV. V. | COVER, LEFT | DECKEL, LINKS | COUVERCLE, GAUCHE | 1 | | |
| 006 D28350024 | SPÆNDEPLADE | PLATE | SPANNPLATTE | PLAQUE DE SERRAGE | 1 | | |
| 007 D28350207 | BROFORLÆNGELSE | CONCAVE EXTENSION | KORB VERLAENGERUNG | RALLONGE | 1 | | INCL.P.8 |
| 008 D28350208 | HÆRNÆL | HAIR PIN | HAARNADEL | CIRCLIP | 38 | | |
| 009 D28350021 | STÆNKSKÆRM | SPLASHGUARD | KOTFLUGEL | PARE-BOUE | 1 | | |
| 010 D28350146 | STØVSKIVE, KPL | DUST PLATE | STAUBSCHEIBE | RONDELLE CPL. | 4 | | INCL.P.11 |
| 011 D28350031 | FJEDER F.STØVSKIVE | SPRING F.DUST PLATE | FEDER F.STAUBSCHEIB | RESSORT | 4 | | |
| 012 D28350008 | BROTAP SV. | CONCAVE JOURNAL | KORBZAPFEN | GOUJON | 1 | | |
| 013 D20400459 | SKIVE | WASHER | SPANNSCHEIBE | RONDELLE | 4 | | |
| 014 D41011100 | SEKSKANTMØTRIK | HEXAGON NUT | SECHSKANTMUTTER | ECROU | 4 | | |
| 015 D28350037 | STYREBRIK | GUIDE GAUGE | FÜHRUNGSUNTERSATZ | PLAQUE | 2 | | |
| 016 D28350008 | BROTAP SV. | CONCAVE JOURNAL | KORBZAPFEN | GOUJON | 2 | | |
| 017 D28350131 | BROTAP 2 SV | CONCAVE PIN | KORBZAPFEN | GOUJON | 1 | | |
| 018 D28350192 | SV.BRO 12L 9D10V35Ø | CONCAVE 12L9D10V35Ø | KORB 12L 9D10V35ØN | BATTEUR 12L9D10V35Ø | 1 | | INCL.P.19 |
| 019 D28350193 | BROTRAD 12 LIN. | CONCAVE WIER | KORBDRAHT | FIL | 96 | | |
| 020 D40407800 | SEKSKANTSKRUE | HEXAGON SCREW | SECHSKANTSCHRAUBE | VIS | 6 | | |
| 021 D28350184 | FORBRO SV. F.12 LIN | CONC.FR.F.12 GUIDES | VORDERKORB,12LEISTE | CONTR.BATT.AV 12BAT | 1 | | |
| 022 D28350194 | KLÆNDPL.F.12 LIN.BR | AWNER PL. 12 GUIDES | SIEBTR.PL.(12LEISTE | PLAQUE D'EBARBAGE | 10 | | |
| 023 D41057100 | FLØJMØTRIK | WING NUT | FLÜGELMUTTER | ECROU | 4 | | |
| 024 D20400409 | SKIVE | WASHER | SPANNSCHEIBE | RONDELLE | 4 | | |
| 025 D28350161 | BROFORLÆNGELSE | CONCAVE EXTENSION | KORB VERLAENGERUNG | RALLONGE | 1 | (V) | T.42507 |
| D28350267 | BROFORLÆNGELSE KPL. | CONCAVE EXTENSION | KORB VERLAENGERUNG | RALLONGE | 1 | (Ø) | POS.26-31 |
| 026 D28350261 | HULPLADE | HOLLOW PLATE | LOCH PLATTE | PLAQUE A TROUS | 1 | (V) | |
| 027 D28350259 | HULPLADE | HOLLOW PLATE | LOCH PLATTE | PLAQUE A TROUS | 1 | (V) | |
| 028 D28350257 | HÆRNÆL | HAIR PIN | HAARNADEL | CIRCLIP | 25 | (V) | |
| 029 D28350260 | UNDER LAGSPLADE | WASHER | UNTERLAGSPLATTE | PLAQUE - SUPPORT | 1 | (V) | |
| 030 D40407900 | SEKSKANTSKRUE | HEXAGON SCREW | SECHSKANTSCHRAUBE | VIS | 7 | (V) | |
| 031 D20400416 | SKIVE | WASHER | SPANNSCHEIBE | RONDELLE | 7 | (V) | |
| 032 D20400471 | SKIVE | WASHER | SPANNSCHEIBE | RONDELLE | 6 | (V) | |
| 033 D41087600 | LÅSEMØTRIK | LOCK NUT | GEGENMUTTER | ECROU | 6 | (V) | |
| 034 D28350166 | BROTAP 2 SV. | JOURNAL | KORBZAPFEN | GOUJON | 1 | (V) | |
| 035 D28350167 | BROTAP 1 SV. | JOURNAL | KORBZAPFEN | GOUJON | 2 | (V) | |
| 036 D28350165 | BROTAP 3 SV. | JOURNAL | KORBZAPFEN | GOUJON | 1 | (V) | |
| 037 D28350157 | KP BRO 9L 8D 10V60Ø | CONCAVE 9L 8D10V60Ø | KORB 9L 8D10V60ØM | BATTEUR 9L 8D10V60Ø | 1 | (V) | |
| 038 D28350156 | BROTRAD MAJS | CONCAVE WIRE MAIZE | KORBDRAHT MAIS | FIL MAIS | 79 | (V) | |
| 039 D28350160 | FORBRO | FRONT CONCAVE | VORDERKORB | CONTR. BATTEUR AV. | 1 | (V) | |
| 040 D28350264 | KP BRO 9L 3D 15V60Ø | CONCAVE 9L 3D15V60Ø | KORB 9L 3D15V60ØM | BATTEUR 9L 3D15V60Ø | 1 | (V) | |
| 041 D28350258 | BROTRAD MAJS | CONCAVE WIRE MAIZE | KORBDRAHT MAIS | FIL MAIS | 65 | (V) | |
| 042 D28350251 | FORBRO | FRONT CONCAVE | VORDERKORB | CONTR. BATTEUR | 1 | (V) | |
| (V) | MAJSUDSTYR | MAIZE EQUIPMENT | MAISAUSRÜSTUNG | EQUIPEMENT MAIS | | | |
| (Ø) | MAJSUDSTYR. F.42508 | MAIZE EQUIPMENT F.42508 | MAISAUSRÜSTUNG. F.42508 | EQUIPMENT MAIS. F.42508 | | | |

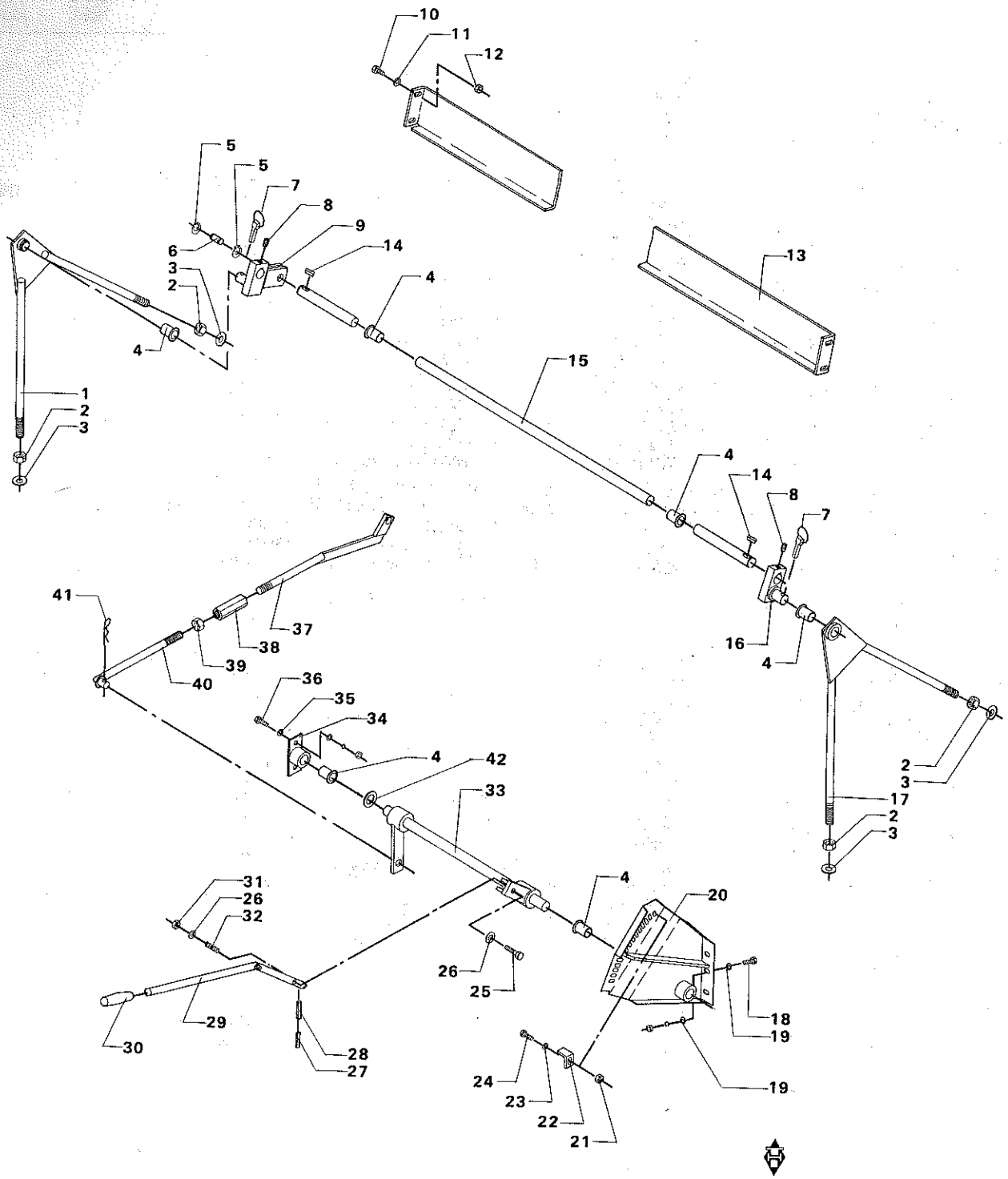
10
11
12
5
5
7
8
9
14
6
3
2
4
4
13
15
1
2
3
4
14
8
7
41
37
38
39
40
36
35
34
4
42
33
16
4
2
3
17
2
3
31
26
32
4
20
26
25
18
19
19
29
30
28
27
24
23
22
21

# BRØINDSTILLING
# CONVAVE SETTING
# KORBVERSTELLUNG
# REGLAGE CONTRE-BATTEUR

| POS.NR. VARE NR.<br>POS.NO. PART NO.<br>POS.NR. TEIL NR.<br>NO.POS. CODE | BENÆVNELSE | DESCRIPTION | BEZEICHNUNG | DESIGNATION | STK.<br>PCS.<br>ZAHL<br>NBRE | BEMÆRKNING<br>REMARK<br>BEMERKUNG<br>REMARQUE |
|---|---|---|---|---|---|---|
| 001 D28360078 | BROOPHÆNG SV. | CONCAVE SUSPENSION | KORBAUFHANGUNG | SUSP DU CONTRE BAT | 1 | |
| 002 D41011100 | SEKSKANTMØTRIK | HEXAGON NUT | SECHSKANTMUTTER | ECROU | 4 | |
| 003 D20400459 | SKIVE | WASHER | SPANNSCHEIBE | RONDELLE | 4 | |
| 004 D43316200 | NYLONIT KRAVEFORING | RIMMED LINING | FLANSCHFUTTERUNG | FOURRURE A COLLET | 6 | |
| 005 D42501400 | SEEGERRING | CIRCLIP | SEEGERRING | ANNEAU DE RETENUE | 2 | |
| 006 D28350085 | LASETAP | JOURNAL | SCHLOSSZAPFEN | GOUPILLE | 1 | |
| 007 D41447300 | RINGSPLIT | RING SPLIT | RING SPLINT | GOUPILLE | 2 | |
| 008 D40632000 | GEVINDSTIFT INDV. 6 | THREADED PIN | GEWINDESTIFT | GOUPILLE FILETEE | 2 | |
| 009 D28350109 | KRUMTAPARM H. SV. | CRANK LEVER RIGHT | KURBELHEBEL, RECHTS | BRAS DE MANIVELL.D | 1 | |
| 010 D40407700 | SEKSKANTSKRUE | HEXAGON SCREW | SECHSKANTSCHRAUBE | VIS | 4 | |
| 011 D20400419 | SKIVE | WASHER | SPANNSCHEIBE | RONDELLE | 4 | |
| 012 D41013600 | COMBIMØTRIK | COMBI NUT | COMBIMUTTER | ECROU | 4 | |
| 013 D28350099 | STÆNKSKÆRM | SPLASHGUARD | KOTFLÜGEL | PARE-BOUE | 1 | |
| 014 D43103100 | PASFEDER | KEY | PASSFEDER | CLE DE SERRURE | 2 | |
| 015 D28350083 | INDSTILLINGSAKSEL | ADJUSTING SHAFT | EINSTELLWELLE | ARBRE | 1 | |
| 016 D28350001 | KRUMTAPARM V. SV. | CRANK LEVER, LEFT | KURBELHEBEL, LINKS | BRAS DE MANIVELL.G | 1 | |
| 017 D28350004 | BROOPHÆNG SV. V. | CONCAVE SUSP., LEFT | KORBAUFHANGUNG,LINK | SUSP.CONTRE-BATT.G | 1 | |
| 018 D40404900 | SEKSKANTSKRUE | HEXAGON SCREW | SECHSKANTSCHRAUBE | VIS | 3 | |
| 019 D20400409 | SKIVE | WASHER | SPANNSCHEIBE | RONDELLE | 6 | |
| 020 D28751459 | SKALAPLADE SV. | DIAL PLATE | SKALENPLATTE | PLAQUE | 1 | |
| 021 D41013400 | COMBIMØTRIK | COMBI NUT | COMBIMUTTER | ECROU | 1 | |
| 022 D28751370 | STOPVINKEL | STOP ELBOW | ANSCHLAGSWINKEL | COUDE D ARRET | 1 | |
| 023 D20400470 | SKIVE | WASHER | SPANNSCHEIBE | RONDELLE | 1 | |
| 024 D40402600 | SEKSKANTSKRUE | HEXAGON SCREW | SECHSKANTSCHRAUBE | VIS | 1 | |
| 025 D40422300 | SEKSKANTSKRUE | HEXAGON SCREW | SECHSKANTSCHRAUBE | VIS | 1 | |
| 026 D20400404 | SKIVE | WASHER | SPANNSCHEIBE | RONDELLE | 2 | |
| 027 D42605100 | SPÆNDESTIFT | TIGHTENING PIN | SPANNSTIFT | TENDEUR | 1 | |
| 028 D42612000 | SPÆNDESTIFT | TIGHTENING PIN | SPANNSTIFT | TENDEUR | 1 | |
| 029 D28750265 | BETJENINGSHÅNDTAG S | OPERATING LEVER | BEDIENUNGSHEBEL | MANETTE DE COMMANDE | 1 | |
| 030 D43389600 | NYLONHÅNDTAG | PLASTIC HANDLE | PLASTIKHEBEL | LEVIER | 1 | |
| 031 D41087400 | LASEMØTRIK | LOCK NUT | GEGENMUTTER | ECROU | 1 | |
| 032 D45666100 | FJEDER YDRE | SPRING EXT | FEDER, AUSSEN | RESSORT EXT. | 1 | |
| 033 D28751361 | BRØAKSEL SV. | SHAFT | WELLE | ARBRE | 1 | |
| 034 D28750261 | GLIDELEJE KPL. | SLIDE BEARING COMPL | GLEITLAGER,VOLLST. | PALIER GLISSANT | 1 | |
| 035 D20400409 | SKIVE | WASHER | SPANNSCHEIBE | RONDELLE | 2 | |
| 036 D40404900 | SEKSKANTSKRUE | HEXAGON SCREW | SECHSKANTSCHRAUBE | VIS | 2 | |
| 037 D28350094 | TRÆKSTANG SV. | PULL ROD | ZUGSTANGE | BARRE | 1 | |
| 038 D28350090 | JUSTERMØTRIK | ADJUSTMENT NUT | VERSTELLMUTTER | ECROU DE REGLAGE | 1 | |
| 039 D41011100 | SEKSKANTMØTRIK | HEXAGON NUT | SECHSKANTMUTTER | ECROU | 1 | |
| 040 D28350089 | VINKELSKRUE SV. | ANGLE SCREW | WINKELSCHRAUBE | VIS ANGULAIRE | 1 | |
| 041 D27100120 | FJEDER | SPRING | FEDER | RESSORT | 1 | |
| 042 D43319300 | NYLONITSKIVE | NYLONIT WASHER | NYLONITSCHEIBE | RONDELLE | 1 | |

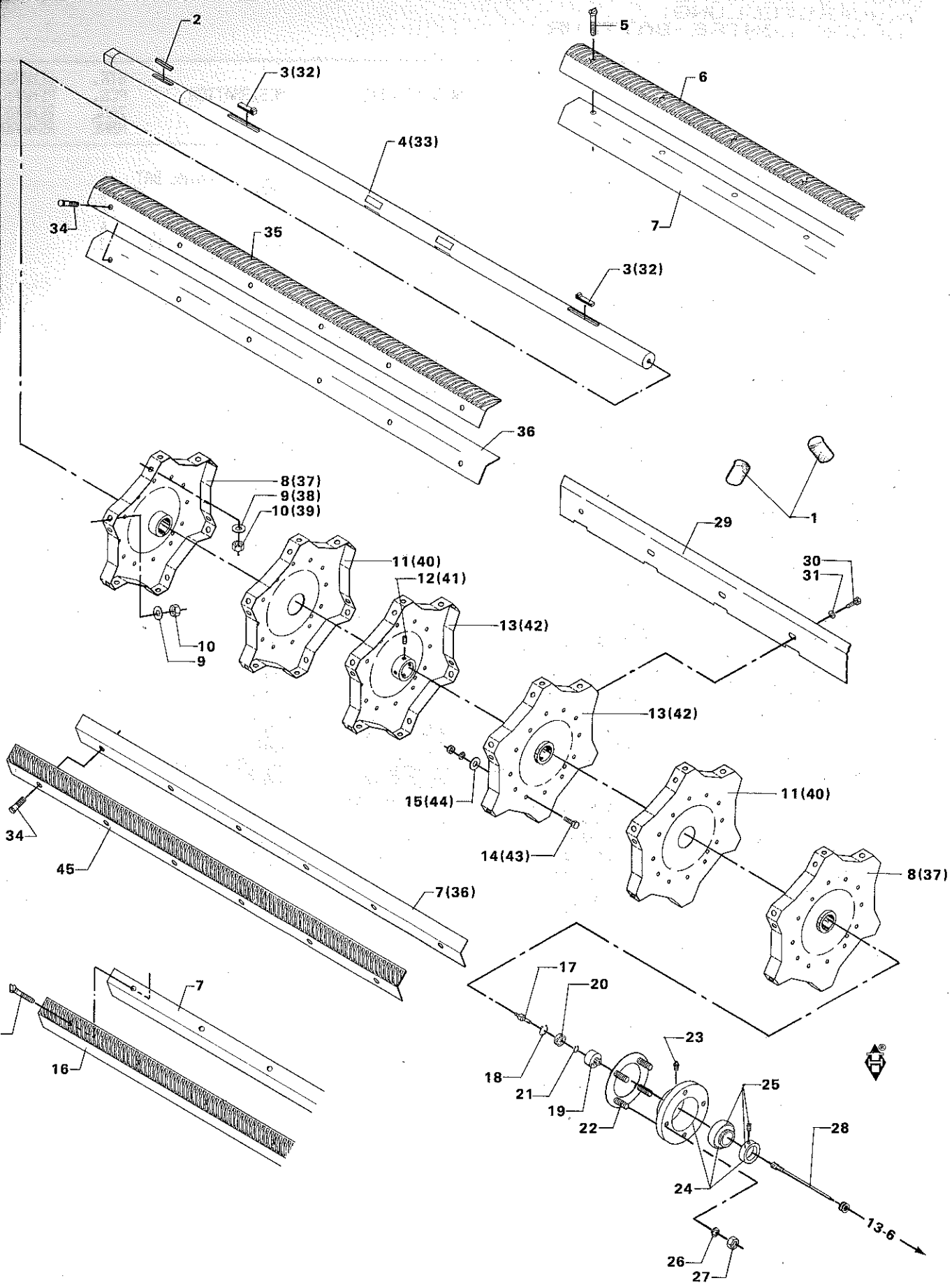
2
3(32)
4(33)
5
6
7
34
35
3(32)
36
8(37)
9(38)
10(39)
11(40)
12(41)
13(42)
10
9
29
1
30
31
13(42)
15(44)
11(40)
14(43)
8(37)
34
45
7(36)
7
16
17
20
18
21
19
22
23
25
24
28
13-6
26
27

# TÆRSKECYLINDER
# THRESHING DRUM
# DRESCHTROMMEL
# BATTEUR

| POS.NR. VARE NR. / POS.NO. PART NO. / POS.NR. TEIL NR. / NO.POS. CODE | BENÆVNELSE | DESCRIPTION | BEZEICHNUNG | DESIGNATION | STK. / PCS. / ZAHL / NBRE | BEMÆRKNING / REMARK / BEMERKUNG / REMARQUE |
|---|---|---|---|---|---|---|
| 001 D27300181 | SKUD | SHUTTER | KLAPPE | TOLE COULISSANTE | 4 | |
| 002 D43105000 | PASFEDER | KEY | PASSFEDER | CLE DE SERRURE | 1 | |
| D28350190 | | | | | 1 | (Y3 T.40984 |
| 003 D43154900 | HAGEKILE | GIB KEY | NASENKEIL | CLAVETTE A TALON | 2 | |
| 004 D28350114 | CYLINDERAKSEL | DRUM SHAFT | TROMMELWELLE | ARBRE | 1 | |
| 005 D40557300 | SLAGLEBOLT U/M | BEATER BOLT | SCHLAGLEISTENBOLZEN | BOULON | 36 | T.40984 |
| 006 D28340115 | VINKELSLAGLE V. | BEATER LEFT | SCHLAGLEISTEN, LINK | BATTE GAUCHE | 3 | T.40984 |
| 007 D28350183 | SVINGVÆGT | BEATER SUPPORT | VERSTARKUNGSLISTE | SUPPORT DE LA BATTE | 6 | T.40984 |
| 008 D28350013 | KRYDS F.KILE SV | CROSS | TROMMELNABE | CROIX | 2 | |
| 009 D20400424 | SKIVE | WASHER | SPANNSCHEIBE | RONDELLE | 36 | |
| 010 D41080400 | NYLOCK LÅSEMØTRIK | LOCK NUT | GEGENMUTTER | ECROU | 36 | T.40984 |
| 011 D28350011 | CYLINDERKRYDS | DRUM CROSS | TROMMELNABE | CROISILLON BATTEUR | 2 | |
| 012 D40633300 | GEVINDSTIFT INDV. 6 | THREADED PIN | GEWINDESTIFT | GOUPILLE FILETEE | 8 | |
| 013 D28350012 | KRYDS F.PINOLSKR. S | DRUM CROSS | TROMMELNABE | CROIX | 2 | |
| 014 D40407800 | SEKSKANTSKRUE | HEXAGON SCREW | SECHSKANTSCHRAUBE | VIS | (5) | |
| 015 D20400415 | SKIVE | WASHER | SPANNSCHEIBE | RONDELLE | (5) | |
| 015 D20400421 | SKIVE | WASHER | SPANNSCHEIBE | RONDELLE | (5) | |
| 015 D20400422 | SKIVE | WASHER | SPANNSCHEIBE | RONDELLE | (5) | |
| 016 D28340114 | VINKELSLAGLE H. | BEATER RIGHT | SCHLAGLEISTEN,RECHT | BATTE DROITE | 3 | T.40984 |
| D28710387 | LEJEHUS M TAP F DMD | BEARING HOUSING | LAGERGEHAUSE | BOITE DE PALIER | 1 | POS.17-21 |
| 017 D28710389 | LEJETAP M FIRK. HUL | JOURNAL | LAGERZAPFEN | TOURILLON | 1 | |
| 018 D42512400 | SEEGERRING | CIRCLIP | SEEGERRING | ANNEAU DE RETENUE | 1 | |
| 019 D28710388 | LEJEHUS | BEARING HOUSING | LAGERGEHAUSE | BOITE DE PALIER | 1 | |
| 020 D41622300 | KUGLELEJE | BALL BEARING | KUGELLAGER | ROULEMENT A BILLES | 1 | |
| 021 D42500700 | SEEGERRING | CIRCLIP | SEEGERRING | ANNEAU DE RETENUE | 1 | |
| 022 D28350204 | SKRUERING | RING | SCHRAUBENRING | ANNEAU | 1 | |
| 023 D43001500 | SMØRENIPPEL | GREASE NIPPLE | SCHMIERNIPPEL | GRAISSEUR | 1 | |
| 024 D41711000 | FLANGELEJE | FLANGE BEARING | FLANSCHLAGER | PALIER A BRIDE | 1 | |
| 025 D41705700 | KUGLELEJE M.SPÆNDER | BALL BEARING | KUGELLAGER | ROULEMENT A BILLES | 1 | |
| 026 D45461300 | O-RING | SEAL RING | DICHTUNGSRING | JOINT TORIQUE | 4 | |
| 027 D41010900 | SEKSKANTMØTRIK | HEXAGON NUT | SECHSKANTMUTTER | ECROU | 4 | |
| 028 D45075300 | OMDR. KABEL | REVOLUTION CABLE | DREHZAHLKABEL | CABLE | 1 | |
| 029 D28156660 | BLÆNDPLADE | PLATE | PLATTE | PLAQUE | 6 | (V) |
| 030 D40407700 | SEKSKANTSKRUE | HEXAGON SCREW | SECHSKANTSCHRAUBE | VIS | 36 | (V) |
| 031 D20400415 | SKIVE | WASHER | SPANNSCHEIBE | RONDELLE | 36 | (V) |
| D28350245 | TÆRSKECYLINDER Ø454 | THRESHING DRUM Ø454 | DRESCHTROMMEL Ø454 | BATTEUR Ø454 | 1 | (Æ3 F.40985 |
| 032 D43154900 | HAGEKILE | GIB KEY | NASENKEIL | CLAVETTE A TALON | 2 | |
| 033 D28350114 | CYLINDERAKSEL | DRUM SHAFT | TROMMELWELLE | ARBRE | 1 | |
| 034 D40411100 | SEKSKANTSKRUE | HEXAGON SCREW | SECHSKANTSCHRAUBE | VIS | 36 | F.40985 |
| 035 D28350243 | VINKELSLAGLE V | BEATER LEFT | SCHLAGLEISTEN LINKS | BATTE GAUCHE | 3 | F.40985 |
| 036 D28350240 | SVINGVÆGT | BEATER SUPPORT | VERSTARKUNGSLISTE | SUPPORT DE LA BATTE | 6 | F.40985 |
| 037 D28350013 | KRYDS F.KILE SV | CROSS | TROMMELNABE | CROIX | 2 | |
| 038 D20400424 | SKIVE | WASHER | SPANNSCHEIBE | RONDELLE | 36 | |
| 039 D41087700 | LÅSEMØTRIK | LOCK NUT | GEGENMUTTER | ECROU | 36 | F.40985 |
| 040 D28350011 | CYLINDERKRYDS | DRUM CROSS | TROMMELNABE | CROISILLON BATTEUR | 2 | |
| 041 D40633300 | GEVINDSTIFT INDV. 6 | THREADED PIN | GEWINDESTIFT | GOUPILLE FILETEE | 8 | |
| 042 D28350012 | KRYDS F.PINOLSKR. S | DRUM CROSS | TROMMELNABE | CROIX | 2 | |
| 043 D40407800 | SEKSKANTSKRUE | HEXAGON SCREW | SECHSKANTSCHRAUBE | VIS | (5) | |
| 044 D20400415 | SKIVE | WASHER | SPANNSCHEIBE | RONDELLE | (5) | |
| 044 D20400421 | SKIVE | WASHER | SPANNSCHEIBE | RONDELLE | (5) | |
| 044 D20400422 | SKIVE | WASHER | SPANNSCHEIBE | RONDELLE | (5) | |
| 045 D28350242 | VINKELSLAGLE H | BEATER RIGHT | SCHLAGLEISTEN RECHT | BATTE DROITE | 3 | F.40985 |

| | | | | |
|---|---|---|---|---|
| (Y3 | POS.3-16 | POS.3-16 | POS.3-16 | POS.3-16 |
| (5) | EFTER BEHOV | OPTIONAL | WAHLWEISE | EN OPTION |
| (V) | MAJSUDSTYR | MAIZE EQUIPMENT | MAISAUSRÜSTUNG | EQUIPEMENT MAIS |
| (Æ3 | POS.32-45 | POS.32-45 | POS.32-45 | POS.32-45 |

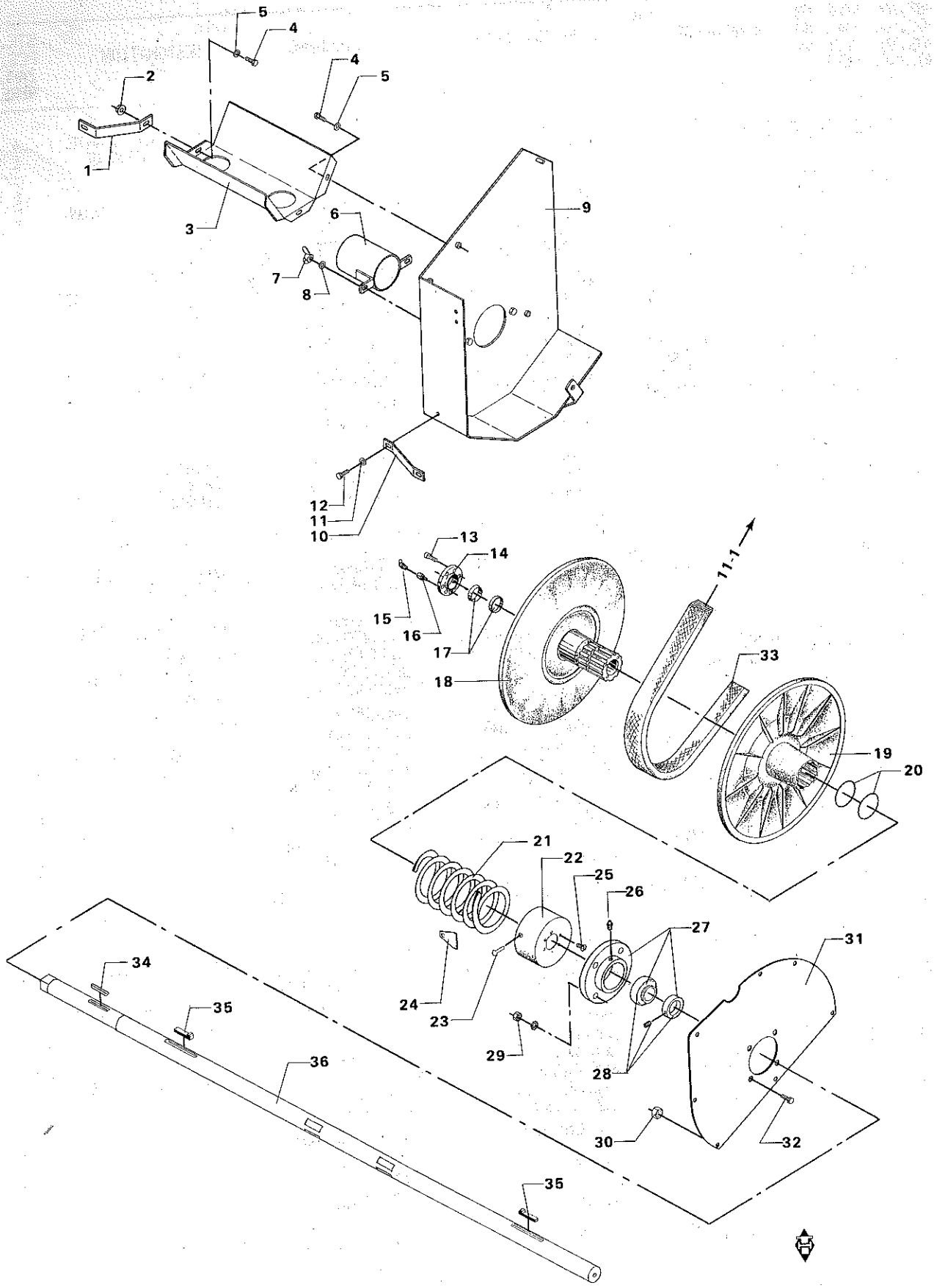
5
4
2
4
5
1
3
6
9
7
8
12
11
10
13
14
11.1
15
16
17
33
18
19
20
21
22
25
26
27
31
24
23
29
28
34
35
36
30
32
35

# CYLINDERVARIATOR MED AFSKÆRMNING
# DRUM SELECTOR WITH GUARDING
# ZYLINDERVARIATOR MIT ABSCHIRMING
# VARIATEUR BATTEUR AVEC TOLES PROTECTRICES

| POS.NR. VARE NR.<br>POS.NO. PART NO.<br>POS.NR. TEIL NR.<br>NO.POS. CODE | BENÆVNELSE | DESCRIPTION | BEZEICHNUNG | DESIGNATION | STK.<br>PCS.<br>ZAHL<br>NBRE | BEMÆRKNING<br>REMARK<br>BEMERKUNG<br>REMARQUE |
|---|---|---|---|---|---|---|
| 001 D28150710 | MONT. BESLAG | FITTINGS | BESCHLAG | SUPPORT | 1 | |
| 002 D41013500 | COMBIMØTRIK | COMBI NUT | COMBIMUTTER | ECROU | 1 | |
| 003 D28150706 | SKÆRM RETURELEVATOR | GUARD | SCHIRM | TOLE | 1 | |
| 004 D40404900 | SEKSKANTSKRUE | HEXAGON SCREW | SECHSKANTSCHRAUBE | VIS | 3 | |
| 005 D20400409 | SKIVE | WASHER | SPANNSCHEIBE | RONDELLE | 3 | |
| 006 D28150724 | AKSELBESKYTTER SV. | SHAFT PATRON | WELLESCHONER | PROTECTEUR ARBRE | 1 | |
| 007 D41057300 | LÅSEFLØJMØTRIK | LOCK WING NUT | SCHLOSSFLÜGELMUTTER | ECROU | 2 | |
| 008 D20400409 | SKIVE | WASHER | SPANNSCHEIBE | RONDELLE | 2 | |
| 009 D28150700 | SKÆRM V.VARIATOR SV | GUARD | SCHIRM | TOLE | 1 | |
| 010 D28150734 | STIVER | STAY | STREBE | ETAI | 1 | |
| 011 D20400409 | SKIVE | WASHER | SPANNSCHEIBE | RONDELLE | 1 | |
| 012 D40404900 | SEKSKANTSKRUE | HEXAGON SCREW | SECHSKANTSCHRAUBE | VIS | 1 | |
| D28751249 | CYL.VARIATOR FJ. KP | DRUM SELECTOR CPL. | ZYLINDERVAR.VOLLST | VARIATEUR BATT. CPL | 1 | POS.13-25 |
| 013 D40691100 | CYLINDERSKRUE IND 6 | CYLINDER SCREW | ZYLINDERSCHRAUBE | VIS | 6 | |
| 014 D28350111 | SPÆNDEFLANGE | TIGHTENING FLANGE | SPANNFLANSCH | FLASQUE | 1 | |
| 015 D43001600 | SMØRENIPPEL | GREASE NIPPLE | SCHMIERNIPPEL | GRAISSEUR | 1 | |
| 016 D28350112 | FORSKRUNING | CONNECTOR | VERSCHRAUBUNG | RACCORD | 1 | |
| 017 D42596700 | SPÆNDEELEMENT | TIGHTENER | SPANNELEMENT | TENDEUR | 1 | |
| 018 D28751153 | VARIATORSKIVE IND.F | SELECTOR PULLEY INT | VARIATORSCHEIBE INN | POULIE VARIAT.PART. | 1 | |
| 019 D28751152 | VARIATORSKIVE UDV.F | SELECTOR PULLEY EXT | VARIATORSCHEIBE AUS | POULIE VARIAT.PART. | 1 | |
| 020 D45467400 | O-RING | SEAL RING | DICHTUNGSRING | JOINT TORIQUE | 2 | |
| 021 D28350182 | TRYKFJEDER | SPRING | DRUCKFEDER | RESSORT | 1 | |
| 022 D28360117 | FJEDERHUS KPL. | SPRING HOUSING | FEDERGEHAUSE | CARTER | 1 | POS.23-24 |
| 023 D41343300 | NITTE LH | RIVET | NIETE | RIVET | 3 | |
| 024 D28700508 | BLADFJEDER | PLATE SPRING | BLATTFEDER | RESSORT A FEUILLE | 3 | |
| 025 D40600700 | UNDERSÆNKSKRUE IN 6 | COUNTERSUNK SCREW | SENKSCHRAUBE | VIS | 6 | |
| 026 D43001600 | SMØRENIPPEL | GREASE NIPPLE | SCHMIERNIPPEL | GRAISSEUR | 1 | |
| 027 D41711000 | FLANGELEJE | FLANGE BEARING | FLANSCHLAGER | PALIER A BRIDE | 1 | |
| 028 D41705700 | KUGLELEJE M.SPÆNDER | BALL BEARING | KUGELLAGER | ROULEMENT A BILLES | 1 | |
| 029 D41010900 | SEKSKANTMØTRIK | HEXAGON NUT | SECHSKANTMUTTER | ECROU | 4 | |
| 030 D41013500 | COMBIMØTRIK | COMBI NUT | COMBIMUTTER | ECROU | 7 | |
| 031 D28350124 | ENDEDÆKSEL SV | END COVER | ENDEDECKEL | COUVERCLE | 1 | |
| 032 D40410900 | SEKSKANTSKRUE | HEXAGON SCREW | SECHSKANTSCHRAUBE | VIS | 4 | |
| 033 D41980400 | VARIATORREM | SELECTOR BELT | VARIATORRIEMEN | COURROIE | 1 | |
| 034 D43105000 | PASFEDER | KEY | PASSFEDER | CLE DE SERRURE | 1 | |
| 035 D43154900 | HAGEKILE | GIB KEY | NASENKEIL | CLAVETTE A TALON | 2 | |
| 036 D28350114 | CYLINDERAKSEL | DRUM SHAFT | TROMMELWELLE | ARBRE | 1 | |

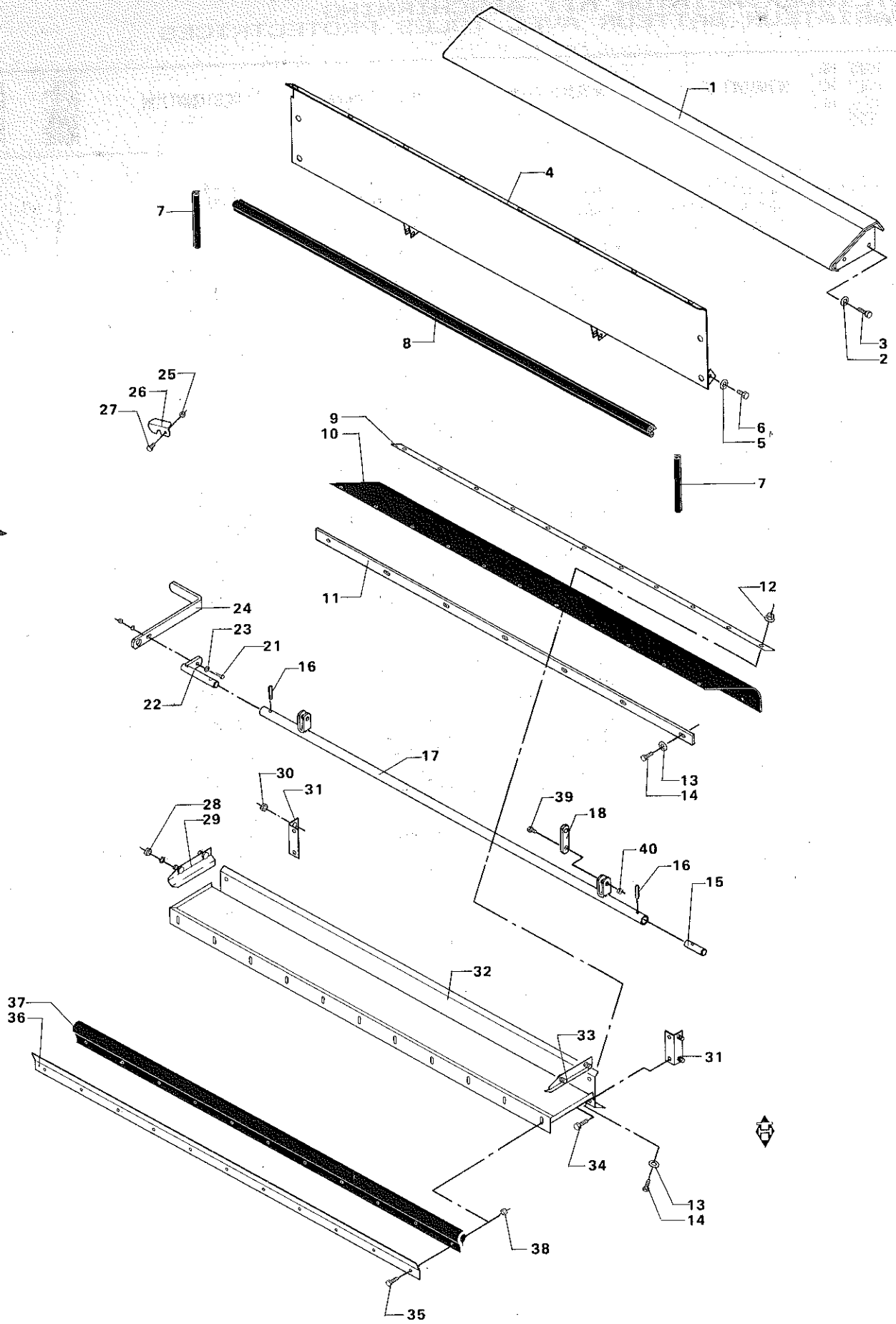
1
4
7
8
3
2
25
26
27
6
5
9
10
7
11
12
24
23
21
16
22
17
13
14
30
31
28
29
39
18
40
16
15
32
37
36
33
31
34
13
14
38
35

# STENFÆLDE
# STONE TRAP
# STEINFANGMULDE
# BAC A PIERRES

| POS.NR. POS.NO. POS.NR. NO.POS. | VARE NR. PART NO. TEIL NR. CODE | BENÆVNELSE | DESCRIPTION | BEZEICHNUNG | DESIGNATION | STK. PCS. ZAHL NBRE | BEMÆRKNING REMARK BEMERKUNG REMARQUE |
|---|---|---|---|---|---|---|---|
| 001 | D28350158 | BLÆNDPLADE SV. | BLIND PLATE | BLINDPLATTE | BLINDAGE | 1 (V) | |
| 002 | D20400415 | SKIVE | WASHER | SPANNSCHEIBE | RONDELLE | 4 (V) | |
| 003 | D40407700 | SEKSKANTSKRUE | HEXAGON SCREW | SECHSKANTSCHRAUBE | VIS | 4 (V) | |
| 004 | D28150232 | FORPLADE SV. | FRONT PLATE | VORDERPLATTE | PLAQUE AVANT | 1 | |
| 005 | D20400409 | SKIVE | WASHER | SPANNSCHEIBE | RONDELLE | 4 | |
| 006 | D40404900 | SEKSKANTSKRUE | HEXAGON SCREW | SECHSKANTSCHRAUBE | VIS | 4 | |
| 007 | D44706600 | TÆTNINGSLISTE | SEALING LIST | DICHTUNGSLEISTE | JOINT EN CAOUTCHOUC | 2 | 0,185M |
| 008 | D44706600 | TÆTNINGSLISTE | SEALING LIST | DICHTUNGSLEISTE | JOINT EN CAOUTCHOUC | 1 | 1,390M |
| 009 | D28130233 | BÆNDJERN | BAND IRON | BANDEISEN | FEUILLARD D'ACIER | 1 | |
| 010 | D28350219 | GUMMITÆTN.V.STENFÆL | RUBBER SEALING | GUMMIDICHTUNG | JOINT EN CAOUTCHOUC | 1 | F.39138 |
| 010 | D28350078 | GUMMITÆTN. V. STENF | RUBBER SEALING | GUMMIDICHTUNG | JOINT EN CAOUTCHOUC | 1 | T.39137 |
| 011 | D28450539 | SPÆNDESKINNE | TENSION RAIL | SPANNSCHIENE | RAIL DE TENSION | 1 | F.39138 |
| 012 | D41013400 | COMBIMØTRIK | COMBI NUT | COMBIMUTTER | ECROU | 11 | |
| 013 | D20400470 | SKIVE | WASHER | SPANNSCHEIBE | RONDELLE | | |
| 014 | D40402600 | SEKSKANTSKRUE | HEXAGON SCREW | SECHSKANTSCHRAUBE | VIS | | |
| 015 | D28340037 | AKSELTAP | JOURNAL | ACHSZAPFEN | TOURELLON | 1 | |
| 016 | D42611800 | SPÆNDESTIFT | TIGHTENING PIN | SPANNSTIFT | TENDEUR | 2 | |
| 017 | D28350051 | LÅSEAKSEL SV. | LOCK SHAFT | SCHLOSSWELLE | ARBRE | 1 | |
| 018 | D28350043 | STROP | STRAP | GURT | ATTACHE | 2 | |
| 021 | D40402400 | SEKSKANTSKRUE | HEXAGON SCREW | SECHSKANTSCHRAUBE | VIS | 1 | |
| 022 | D28340087 | MEDBRINGER SV | CARRIER | MITNEHMER | CORNIERE | 1 | |
| 023 | D20400470 | SKIVE | WASHER | SPANNSCHEIBE | RONDELLE | 1 | |
| 024 | D28340032 | HÅNDTAG | HANDLE | HEBEL | LEVIER | 1 | |
| 025 | D41087400 | LÅSEMØTRIK | LOCK NUT | GEGENMUTTER | ECROU | 1 | |
| 026 | D28150616 | LÅSEBESLAG | LOCK MOUNTING | SCHLOSSBESCHLAG | SUPPORT | 1 | |
| 027 | D40402600 | SEKSKANTSKRUE | HEXAGON SCREW | SECHSKANTSCHRAUBE | VIS | 1 | |
| 028 | D41010700 | SEKSKANTMØTRIK | HEXAGON NUT | SECHSKANTMUTTER | ECROU | 4 | |
| 029 | D28350076 | TÆTNINGSLISTE SV.H. | SEALING LIST, RIGHT | DICHT.LEISTE, R. | JOINT CAOUTCHOUC D | 1 | |
| 030 | D41013600 | COMBIMØTRIK | COMBI NUT | COMBIMUTTER | ECROU | 4 | |
| 031 | D28350046 | VINKELBESL.F.STENF. | ANGLE MOUNTINGS | WINKELBESCHLAG | SUPPORT | 2 | |
| 032 | D28350059 | STENFÆLDE SV. | STONE TRAP | STEINFANGMULDE | BAC A PIERRES | 1 | |
| 033 | D28350077 | TÆTNINGSLISTE SV.V. | SEALINGLIST, LEFT | DICHT.LEISTE, LINKS | JOINT CAOUTCHOUC G | 1 | |
| 034 | D40407600 | SEKSKANTSKRUE | HEXAGON SCREW | SECHSKANTSCHRAUBE | VIS | 4 | |
| 035 | D40063700 | FLADRUNDSKRUE | SCREW | FLACHRUNDSCHRAUBE | VIS | 11 | |
| 036 | D28350055 | MODHOLD | STOP | GEGENHALTER | CONTRE RIVOIR | 1 | |
| 037 | D28350054 | FORRESTE TÆTNING | SEAL STRIP | VORDERE DICHTUNG | JOINT EN CAOUTCHOUC | 1 | |
| 038 | D41013500 | COMBIMØTRIK | COMBI NUT | COMBIMUTTER | ECROU | 11 | |
| 039 | D40407900 | SEKSKANTSKRUE | HEXAGON SCREW | SECHSKANTSCHRAUBE | VIS | 4 | +F.43457 |
| 040 | D41087600 | LÅSEMØTRIK | LOCK NUT | GEGENMUTTER | ECROU | 4 | +F.43457 |
| (V) | | MAJSUDSTYR | MAIZE EQUIPMENT | MAISAUSRÜSTUNG | EQUIPEMENT MAIS | | |

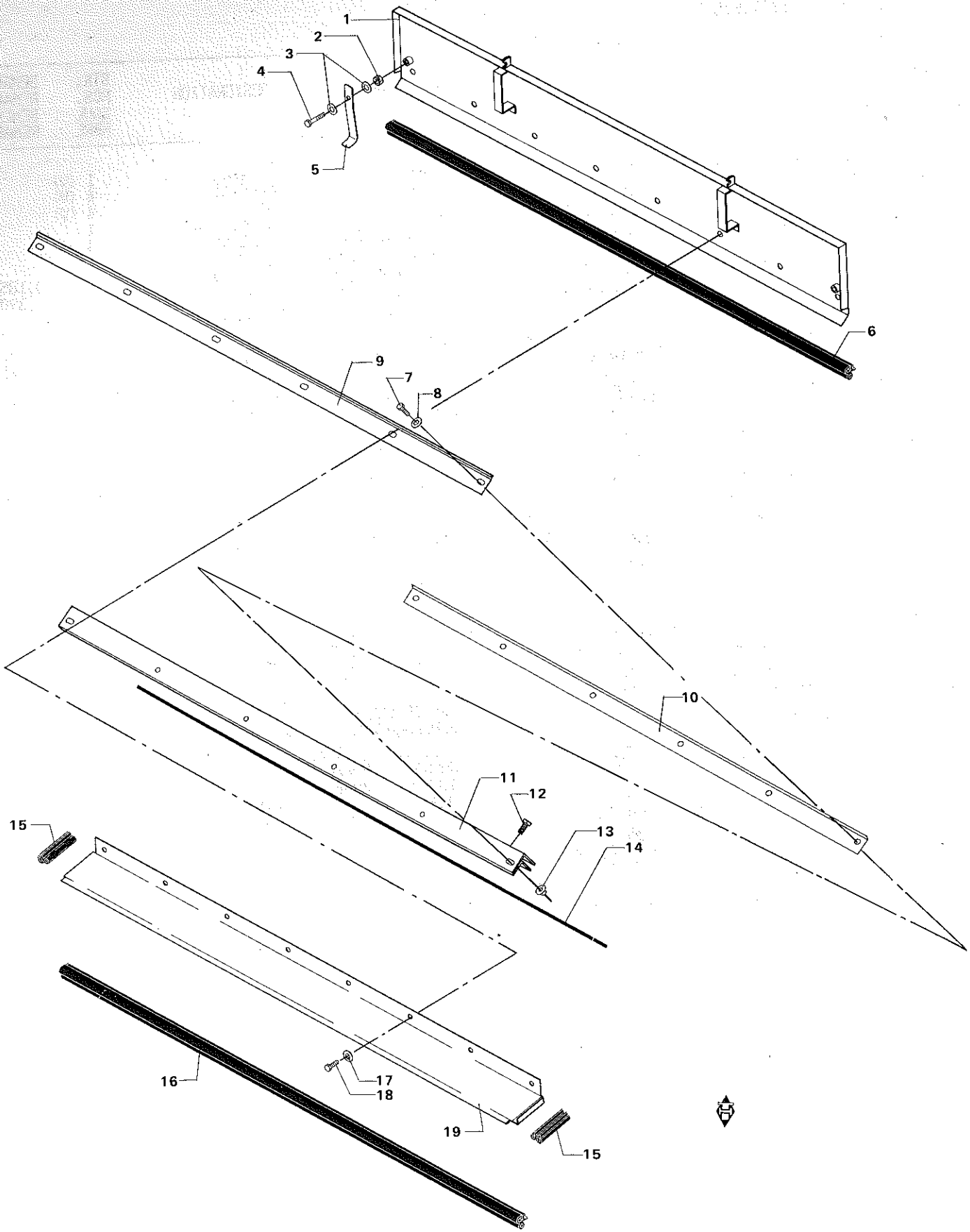
1
2
3
4
5
6
7
8
9
10
11
12
13
14
15
16
17
18
19
15

# CYLINDERLEM
# DRUM COVER
# TROMMELKLAPPE
# PLAQUE D'ACCES AU BATTEUR

| POS.NR. VARE NR. / POS.NO. PART NO. / POS.NR. TEIL NR. / NO.POS. CODE | BENÆVNELSE | DESCRIPTION | BEZEICHNUNG | DESIGNATION | STK. / PCS. / ZAHL / NBRE | BEMÆRKNING / REMARK / BEMERKUNG / REMARQUE |
|---|---|---|---|---|---|---|
| 001 D28150659 | CYLINDERLEM SV. | DRUM COVER | TROMMELKLAPPE | PORTE | 1 | |
| 002 D41010700 | SEKSKANTMØTRIK | HEXAGON NUT | SECHSKANTMUTTER | ECROU | 2 | |
| 003 D20400409 | SKIVE | WASHER | SPANNSCHEIBE | RONDELLE | 4 | |
| 004 D40405100 | SEKSKANTSKRUE | HEXAGON SCREW | SECHSKANTSCHRAUBE | VIS | 2 | |
| 005 D28150745 | HÅNDTAG | HANDLE | HEBEL | LEVIER | 2 | |
| 006 D44706600 | TÆTNINGSLISTE | SEALING LIST | DICHTUNGSLEISTE | JOINT EN CAOUTCHOUC | 1 | 1,390M |
| 007 D40404900 | SEKSKANTSKRUE | HEXAGON SCREW | SECHSKANTSCHRAUBE | VIS | 4 | |
| 008 D20400409 | SKIVE | WASHER | SPANNSCHEIBE | RONDELLE | 12 | |
| 009 D28150657 | PLADE F. TÆTN.LISTE | PLATE F.SEAL.LIST | PLATTE F.LEISTE | PLAQUE | 1 | |
| 010 D28150814 | HOLDER F. TÆTNINGSL | RETAINER | HALTER | SUPPORT | 1 | |
| 011 D28150656 | FALSLISTE SV. | GROOVED LIST | FALZLEISTE | BAGUETTE AGRAFEE | 1 | |
| 012 D40405100 | SEKSKANTSKRUE | HEXAGON SCREW | SECHSKANTSCHRAUBE | VIS | 8 | |
| 013 D41013500 | COMBIMØTRIK | COMBI NUT | COMBIMUTTER | ECROU | 4 | |
| 014 D28150029 | GUMMILISTE | SEALING | GUMMILEISTE | JOINT CAOUTCHONE | 1 | |
| 015 D44706600 | TÆTNINGSLISTE | SEALING LIST | DICHTUNGSLEISTE | JOINT EN CAOUTCHOUC | 2 | 0,095M |
| 016 D44706600 | TÆTNINGSLISTE | SEALING LIST | DICHTUNGSLEISTE | JOINT EN CAOUTCHOUC | 1 | 1,390M |
| 017 D20400409 | SKIVE | WASHER | SPANNSCHEIBE | RONDELLE | 8 | |
| 018 D40404700 | SEKSKANTSKRUE | HEXAGON SCREW | SECHSKANTSCHRAUBE | VIS | 8 | |
| 019 D28150031 | BUNDPLADE | BOTTOM PLATE | BODENPLATTE | PLAQUE | 1 | |

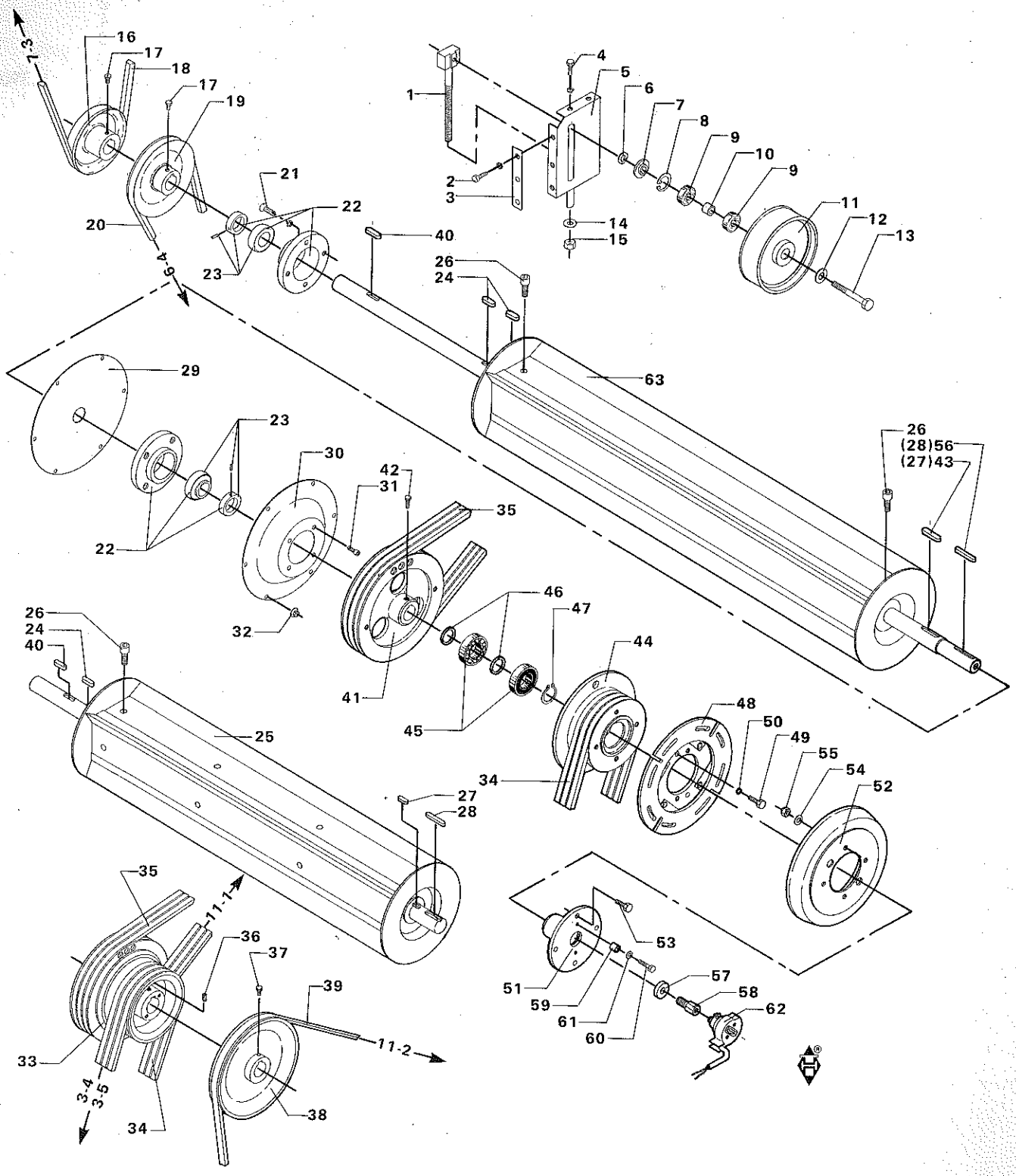

7-3
16
17
18
17
19
20
21
22
23
6-4
1
2
3
4
5
6
7
8
9
10
9
11
12
13
14
15
40
26
24
63
29
23
22
30
42
31
35
32
26
(28)56
(27)43
26
24
40
25
41
46
47
44
45
48
50
49
55
54
52
34
27
28
35
11-1
36
37
39
33
3-4
3-5
34
38
11-2
53
51
59
61
60
57
58
62

# HALMFØRER M.REMSKIVER (F.40985)
# STRIPPER BEATER WITH PULLEYS (F.40985)
# HALMLEITER MIT RIEMENSCHEIBEN (F.40985)
# TIRE-PAILLE AVEC POULIES (F.40985)

| POS.NR. VARE NR. / POS.NO. PART NO. / POS.NR. TEIL NR. / NO.POS. CODE | BENÆVNELSE | DESCRIPTION | BEZEICHNUNG | DESIGNATION | STK. / PCS. / ZAHL / NBRE | BEMÆRKNING / REMARK / BEMERKUNG / REMARQUE |
|---|---|---|---|---|---|---|
| 001 D28741543 | STRAMMESPINDEL SV. | TENSION SPINDLE | SPANNSPINDEL | POUILE TENDEUSE | 1 | |
| 002 D40426300 | SEKSKANTSKRUE | HEXAGON SCREW | SECHSKANTSCHRAUBE | VIS | 3 | |
| 003 D28750050 | MELLEMLÆG | SHIM | BEILAGE | CALE | 1 | |
| 004 D40407700 | SEKSKANTSKRUE | HEXAGON SCREW | SECHSKANTSCHRAUBE | VIS | 2 | |
| 005 D28750051 | STRAMMEKONSOL SV. | TENSION BRACKET | SPANNKONSOLE | SUPPORT DE TENSION | 1 | |
| 006 D20400460 | SKIVE | WASHER | SPANNSCHEIBE | RONDELLE | 1 | |
| 007 D28731575 | AFSTANDSBØSNING | SPACER BUSH | DISTANZBUCHSE | DOUILLE ENTRETOISE | 1 | |
| 008 D42513400 | SEEGERRING | CIRCLIP | SEEGERRING | ANNEAU DE RETENUE | 1 | |
| 009 D41622600 | KUGLELEJE | BALL BEARING | KUGELLAGER | ROULEMENT A BILLES | 2 | |
| 010 D28740381 | AFSTANDSBØSNING | SPACER BUSH | DISTANZBUCHSE | DOUILLE ENTRETOISE | 1 | |
| 011 D28750047 | STRAMMERULLE | TENSION PULLEY | SPANNROLLE | POULIE TENDEUSE | 1 | |
| 012 D25300047 | SKIVE | WASHER | SCHEIBE | RONDELLE | 1 | |
| 013 D28731494 | AKSELBOLT | BOLT | BOLZEN | BOULON | 1 | |
| 014 D20400426 | SKIVE | WASHER | SPANNSCHEIBE | RONDELLE | 1 | |
| 015 D41010900 | SEKSKANTMØTRIK | HEXAGON NUT | SECHSKANTMUTTER | ECROU | 1 | |
| 016 D28751927 | KILEREMSKIVE C-180 | V-BELT PULLEY | KEILRIEMENSCHEIBE | POULIE | 1 | |
| 017 D40466200 | SEKSKANTSKRUE M/LÅS | SET SCREW W. LOCK | SECHSKANTSCHRAUBE | VIS | 2 | |
| 018 D41982400 | KILEREM | V-BELT | KEILRIEMEN | COURROIE | 1 | |
| 018 D41982500 | KILEREM | V-BELT | KEILRIEMEN | COURROIE | 1 | (T5 |
| 019 D28751928 | KILEREMSKIVE C-175 | V.BELT PULLEY | KEILRIEMENSCHEIBE | POULIE | 1 | |
| 020 D41987900 | KILEREM | V-BELT | KEILRIEMEN | COURROIE | 1 | |
| 021 D40693600 | CYLINDERSKRUE IND.6 | CYLINDER SCREW | ZYLINDERSCHRAUBE | VIS | 4 | |
| 022 D41714100 | LEJEHUS | BEARING HOUSING | LAGERGEHAUSE | BOITE PALIER | 2 | INCL.P.23 |
| 023 D41705500 | KUGLELEJE M.SPÆNDER | BALL BEARING | KUGELLAGER | ROULEMENT A BILLES | 2 | |
| 024 D43106200 | PASFEDER | KEY | PASSFEDER | CLE DE SERRURE | 2 | |
| 025 D28350139 | HALMFØRER | STRIPPER BEATER | HALMLEITER | TIRE.PAILLE | 1 | T.43456 |
| 026 D40692500 | CYLINDERSKRUE IND 6 | CYLINDER SCREW | ZYLINDERSCHRAUBE | VIS | 2 | |
| 027 D43106700 | PASFEDER | KEY | PASSFEDER | CLE DE SERRURE | 1 | T.43456 |
| 028 D43106400 | PASFEDER | KEY | PASSFEDER | CLE DE SERRURE | 1 | T.43456 |
| 029 D28350137 | SVØBNINGSPLADE | SWADDLING PLATE | WICKLUNGSPLATTE | PLAQUE | 1 | |
| 030 D28350147 | HALMFØRERDÆKSEL | COVER | DECKEL | CAPOT | 1 | |
| 031 D40693600 | CYLINDERSKRUE IND.6 | CYLINDER SCREW | ZYLINDERSCHRAUBE | VIS | 4 | |
| 032 D41013500 | COMBIMØTRIK | COMBI NUT | COMBIMUTTER | ECROU | 6 | |
| 033 D28751924 | KILEREMSKIVE | V-BELT PULLEY | KEILRIEMENSCHEIBE | POULIE | 1 | (56 T.43456 |
| 034 D41991700 | POWERBANDREM | POWER-BAND BELT | POWER-BAND RIEMEN | COURROIE POWER BAND | 1 | |
| 035 D41934800 | KILEREM | V-BELT | KEILRIEMEN | COURROIE | 3 | |
| 036 D40633200 | GEVINDSTIFT INDV. 6 | THREADED PIN | GEWINDESTIFT | GOUPILLE FILETEE | 1 | T.43456 |
| 037 D40466500 | SEKSKANTSKRUE M/LÅS | SET SCREW W. LOCK | SECHSKANTSCHRAUBE | VIS | 1 | T.43456 |
| 038 D28751926 | KILEREMSKIVE C-250 | V-BELT PULLEY | KEILRIEMENSCHEIBE | POULIE | 1 | T.43456 |
| 039 D41987800 | KILEREM | V-BELT | KEILRIEMEN | COURROIE | 1 | T.43456 |
| 040 D43106400 | PASFEDER | KEY | PASSFEDER | CLE DE SERRURE | 1 | F.42395 |
| 040 D43106200 | PASFEDER | KEY | PASSFEDER | CLE DE SERRURE | 1 | T.42394 |
| 041 D28752221 | KILEREMSK. 3SPB-282 | BELT PULLEY 3SPB-28 | REIEMENSCHEIBE | POULIE 3SPB-282 | 1 | F.43457 |
| 042 D40466700 | SEKSKANTSKRUE M/LÅS | HEXAGON SCREW | SECHSKANTSCHRAUBE | VIS | 4 | F.43457 |
| 043 D43105900 | PASFEDER | KEY | PASSFEDER | CLE DE SERRURE | 1 | F.43457 |
| 044 D28752223 | KILEREMSKIVE 3SPB20 | BELT PULLEY 3SPB-20 | REIEMENSCHIEBE | POULIE | 1 | F.43457 |
| 045 D41623000 | KUGLELEJE | BALL BEARING | KUGELLAGER | ROULEMENT A BILLES | 2 | F.43457 |
| 046 D28752226 | AFSTANDSRING | SPACER | DISTANZSHEIBE | ENTRETOISE | 2 | F.43457 |
| 047 D42515000 | SEEGERRING | CIRCLIP | SEEGERRING | ANNEAU DE RETENUE | 1 | F.43457 |
| 048 D45060300 | ANKERPLADE | ANCHOR PLATE | ANKERPLATTE | CONTREPLAQUE | 1 | F.43457 |
| 049 D40410900 | SEKSKANTSKRUE | HEXAGON SCREW | SECHSKANTSCHRAUBE | VIS | 4 | F.43457 |
| 050 D41010900 | SEKSKANTMØTRIK | HEXAGON NUT | SECHSKANTMUTTER | ECROU | 4 | F.43457 |
| 051 D28752220 | MAGNETFLANGE | MAGNETIC FLANGE | MAGNETFLANSCH | BRIDE MAGNETIQE | 1 | F.43457 |
| 052 D45060200 | MAGNET | MAGNET | MAGNET | MAGNETO | 1 | F.43457 |
| 053 D40411000 | SEKSKANTSKRUE | HEXAGON SCREW | SECHSKANTSCHRAUBE | VIS | 4 | F.43457 |
| 054 D20400446 | SKIVE | WASHER | SPANNSCHEIBE | RONDELLE | 4 | F.43457 |
| 055 D41087700 | LÅSEMØTRIK | LOCK NUT | GEGENMUTTER | ECROU | 4 | F.43457 |
| 056 D43105200 | PASFEDER | KEY | PASSFEDER | CLE DE SERRURE | 1 | F.43457 |
| 057 D28752229 | SPÆNDESKIVE | WASHER | SPANNSCHEIBE | RONDELLE | 1 | F.43457 |
| 058 D28752228 | KULHOLDERSKRUE | CARBON HOLDER SCREW | KOHLENHALTERSCHRAUB | VIS PORTE CHARBON | 1 | F.43457 |
| 059 D28752227 | BØSNING | BUSH | BUCHSE | TOISE | 2 | F.43457 |
| 060 D40407900 | SEKSKANTSKRUE | HEXAGON SCREW | SECHSKANTSCHRAUBE | VIS | 2 | F.43457 |
| 061 D20400471 | SKIVE | WASHER | SPANNSCHEIBE | RONDELLE | 2 | F.43457 |
| 062 D28850856 | KULHOLDER | CARBON RETAINER | KOHLENHALTER | PORTE-CHARBON | 1 | F.43457 |
| 063 D28350269 | HALMFØRER SV. | STRIPPER BEATER | HALMLEITER | TIRE PAILLE | 1 | F.43457 |

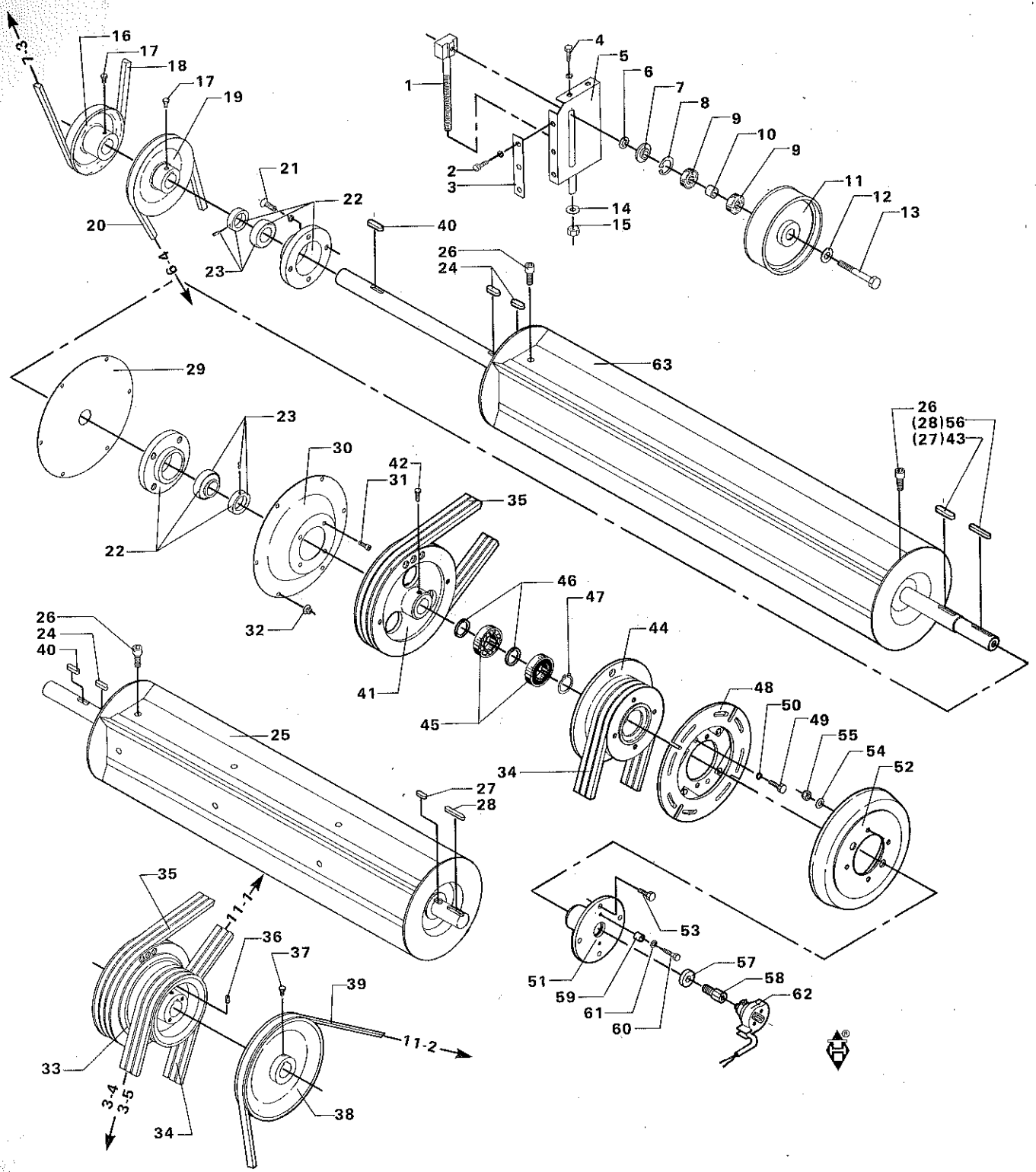
1-3
16
17
18
17
19
21
22
20
23
6-4
1
4
5
6
7
8
9
10
9
11
12
13
2
3
14
15
40
26
24
63
29
23
30
42
31
35
22
32
41
46
47
44
45
48
50
49
55
54
52
34
26
(28)56
(27)43
26
24
40
25
27
28
35
11-1
36
37
39
11-2
33
3-4
3-5
34
38
53
51
59
61
60
57
58
62

# HALMFØRER M.REMSKIVER (F.40985)
# STRIPPER BEATER WITH PULLEYS (F.40985)
# HALMLEITER MIT RIEMENSCHEIBEN (F.40985)
# TIRE-PAILLE AVEC POULIES (F.40985)

| POS.NR. VARE NR.<br>POS.NO. PART NO.<br>POS.NR. TEIL NR.<br>NO.POS. CODE | BENÆVNELSE | DESCRIPTION | BEZEICHNUNG | DESIGNATION | STK.<br>PCS.<br>ZAHL<br>NBRE | BEMÆRKNING<br>REMARK<br>BEMERKUNG<br>REMARQUE |
|---|---|---|---|---|---|---|
| (T5 | GÆLDER KUN FOR VARME LANDE. | ONLY FOR DRY LANDS. | NUR FÜR SONNIGE LANDER. | POUR LES PAYS CHAUDS SEULEMENT. | | |
| (56 | SE SERVICEINFORMATION (1987) | SEE SERVICEINFORMATION 1987 | SIEHE KUNDENDIENSTINFORMATION (1987) | VOIR INFORMATION DE SERVICE (1987) | | |

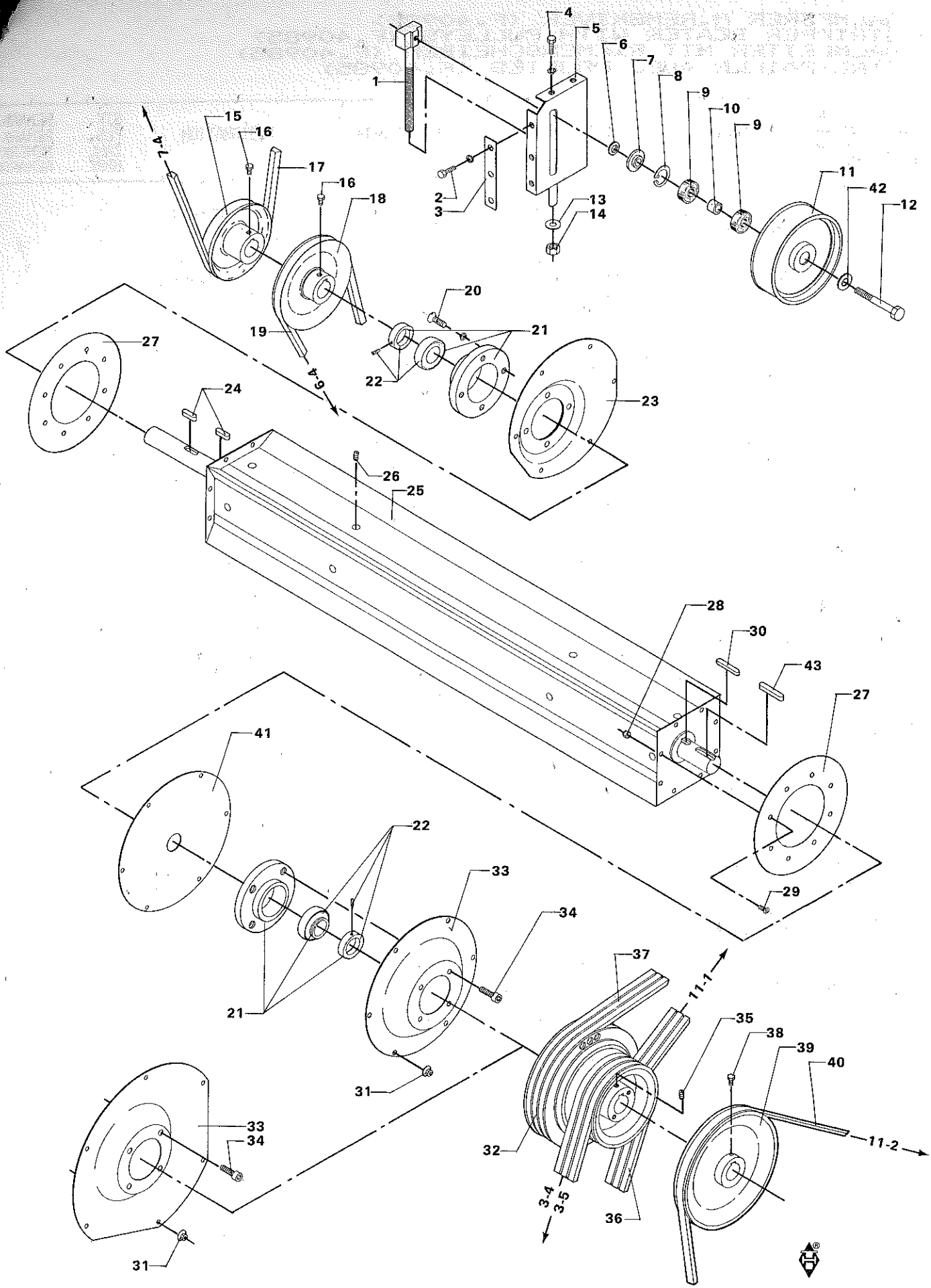
1
2
3
4
5
6
7
8
9
10
9
11
42
12
13
14
15
16
17
16
18
19
20
21
22
23
24
25
26
27
7-4
6-4
28
30
43
27
41
22
33
34
21
31
37
11-1
35
38
39
40
11-2
32
3-4
3-5
36
33
34
31

# HALMFØRER MED REMSKIVER (T.40984)
# STRIPPER BEATER WITH PULLEYS (T.40984)
# HALMLEITER MIT RIEMENSCHEIBEN (T.40984)
# TIRE-PAILLE AVEC POULIES (T.40984)

| POS.NR. VARE NR. / POS.NO. PART NO. / POS.NR. TEIL NR. / NO.POS. CODE | BENÆVNELSE | DESCRIPTION | BEZEICHNUNG | DESIGNATION | STK. / PCS. / ZAHL / NBRE | BEMÆRKNING / REMARK / BEMERKUNG / REMARQUE |
|---|---|---|---|---|---|---|
| 001 D28741543 | STRAMMESPINDEL SV. | TENSION SPINDLE | SPANNSPINDEL | POUILE TENDEUSE | 1 | |
| 002 D40426300 | SEKSKANTSKRUE | HEXAGON SCREW | SECHSKANTSCHRAUBE | VIS | 3 | |
| 003 D28750050 | MELLEMLÆG | SHIM | BEILAGE | CALE | 1 | |
| 004 D40407700 | SEKSKANTSKRUE | HEXAGON SCREW | SECHSKANTSCHRAUBE | VIS | 2 | |
| 005 D28750051 | STRAMMEKONSOL SV. | TENSION BRACKET | SPANNKONSOLE | SUPPORT DE TENSION | 1 | |
| 006 D20400460 | SKIVE | WASHER | SPANNSCHEIBE | RONDELLE | 1 | |
| 007 D28731575 | AFSTANDSBØSNING | SPACER BUSH | DISTANZBUCHSE | DOUILLE ENTRETOISE | 1 | |
| 008 D42513400 | SEEGERRING | CIRCLIP | SEEGERRING | ANNEAU DE RETENUE | 1 | |
| 009 D41622600 | KUGLELEJE | BALL BEARING | KUGELLAGER | ROULEMENT A BILLES | 2 | |
| 010 D28740881 | AFSTANDSBØSNING | SPACER BUSH | DISTANZBUCHSE | DOUILLE ENTRETOISE | 1 | |
| 011 D28750047 | STRAMMERULLE | TENSION PULLEY | SPANNROLLE | POULIE TENDEUSE | 1 | |
| 012 D28731494 | AKSELBOLT | BOLT | BOLZEN | BOULON | 1 | |
| 013 D20400426 | SKIVE | WASHER | SPANNSCHEIBE | RONDELLE | 1 | |
| 014 D41010900 | SEKSKANTMØTRIK | HEXAGON NUT | SECHSKANTMUTTER | ECROU | 1 | |
| 015 D28751927 | KILEREMSKIVE C-180 | V-BELT PULLEY | KEILRIEMENSCHEIBE | POULIE | 1 | |
| 016 D40466200 | SEKSKANTSKRUE M/LÅS | SET SCREW W. LOCK | SECHSKANTSCHRAUBE | VIS | 2 | |
| 017 D41982400 | KILEREM | V-BELT | KEILRIEMEN | COURROIE | 1 | |
| 017 D41982500 | KILEREM | V-BELT | KEILRIEMEN | COURROIE | 1 | (T5 |
| 018 D28751928 | KILEREMSKIVE C-175 | V.BELT PULLEY | KEILRIEMENSCHEIBE | POULIE | 1 | |
| 019 D41987900 | KILEREM | V-BELT | KEILRIEMEN | COURROIE | 1 | |
| 020 D40693600 | CYLINDERSKRUE IND.6 | CYLINDER SCREW | ZYLINDERSCHRAUBE | VIS | 8 | |
| 021 D41714100 | LEJEHUS | BEARING HOUSING | LAGERGEHÄUSE | BOITE PALIER | 2 | INCL.P.22 |
| 022 D41705500 | KUGLELEJE M.SPÆNDER | BALL BEARING | KUGELLAGER | ROULEMENT A BILLES | 2 | |
| 023 D28150998 | ENDEDÆKSEL H. | COVER R. | DECKEL R. | CAPOT D. | 1 | T.39362 |
| 024 D43106200 | PASFEDER | KEY | PASSFEDER | CLE DE SERRURE | 3 | |
| 025 D28350139 | HALMFØRER | STRIPPER BEATER | HALMLEITER | TIRE.PAILLE | 1 | P.26-29 |
| 026 D40639800 | GEVINDSTIFT INDV. 6 | THREADED PIN | GEWINDESTIFT | GOUPILLE FILETEE | 10 | |
| 027 D28350178 | RONDEL | CIRCULAR BLANK | RONDEL | RONDELLE | 2 | |
| 028 D41087400 | LÅSEMØTRIK | LOCK NUT | GEGENMUTTER | ECROU | 16 | |
| 029 D40600500 | UNDERSÆNKSKRUE IN 6 | COUNTERSUNK SCREW | SENKSCHRAUBE | VIS | 16 | |
| 030 D43106700 | PASFEDER | KEY | PASSFEDER | CLE DE SERRURE | 1 | |
| 031 D41013500 | COMBIMØTRIK | COMBI NUT | COMBIMUTTER | ECROU | 6 | |
| 032 D28751924 | KILEREMSKIVE | V-BELT PULLEY | KEILRIEMENSCHEIBE | POULIE | 1 | |
| 033 D28350147 | HALMFØRERDÆKSEL | COVER | DECKEL | CAPOT | 1 | F.39363 |
| 033 D28150999 | HALMFØRERDÆKSEL | COVER | DECKEL | CAPOT | 1 | T.39362 |
| 034 D40693600 | CYLINDERSKRUE IND.6 | CYLINDER SCREW | ZYLINDERSCHRAUBE | VIS | 8 | |
| 035 D40633200 | GEVINDSTIFT INDV. 6 | THREADED PIN | GEWINDESTIFT | GOUPILLE FILETEE | 3 | |
| 036 D41991700 | POWERBANDREM | POWER-BAND BELT | POWER-BAND RIEMEN | COURROIE POWER BAND | 1 | |
| 037 D41934800 | KILEREM | V-BELT | KEILRIEMEN | COURROIE | 1 | |
| 038 D40466500 | SEKSKANTSKRUE M/LÅS | SET SCREW W. LOCK | SECHSKANTSCHRAUBE | VIS | 1 | |
| 039 D28751926 | KILEREMSKIVE C-250 | V-BELT PULLEY | KEILRIEMENSCHEIBE | POULIE | 1 | |
| 040 D41987800 | KILEREM | V-BELT | KEILRIEMEN | COURROIE | 1 | |
| 041 D28350137 | SVØBNINGSPLADE | SWADDLING PLATE | WICKLUNGSPLATTE | PLAQUE | 1 | F.39363 |
| 042 D25300047 | SKIVE | WASHER | SCHEIBE | RONDELLE | 1 | |
| 043 D43106400 | PASFEDER | KEY | PASSFEDER | CLE DE SERRURE | 1 | |
| (T5 | GÆLDER KUN FOR VARME LANDE. | ONLY FOR DRY LANDS. | NUR FÜR SONNIGE LÄNDER. | POUR LES PAYS CHANDS SEULEMENT. | | |

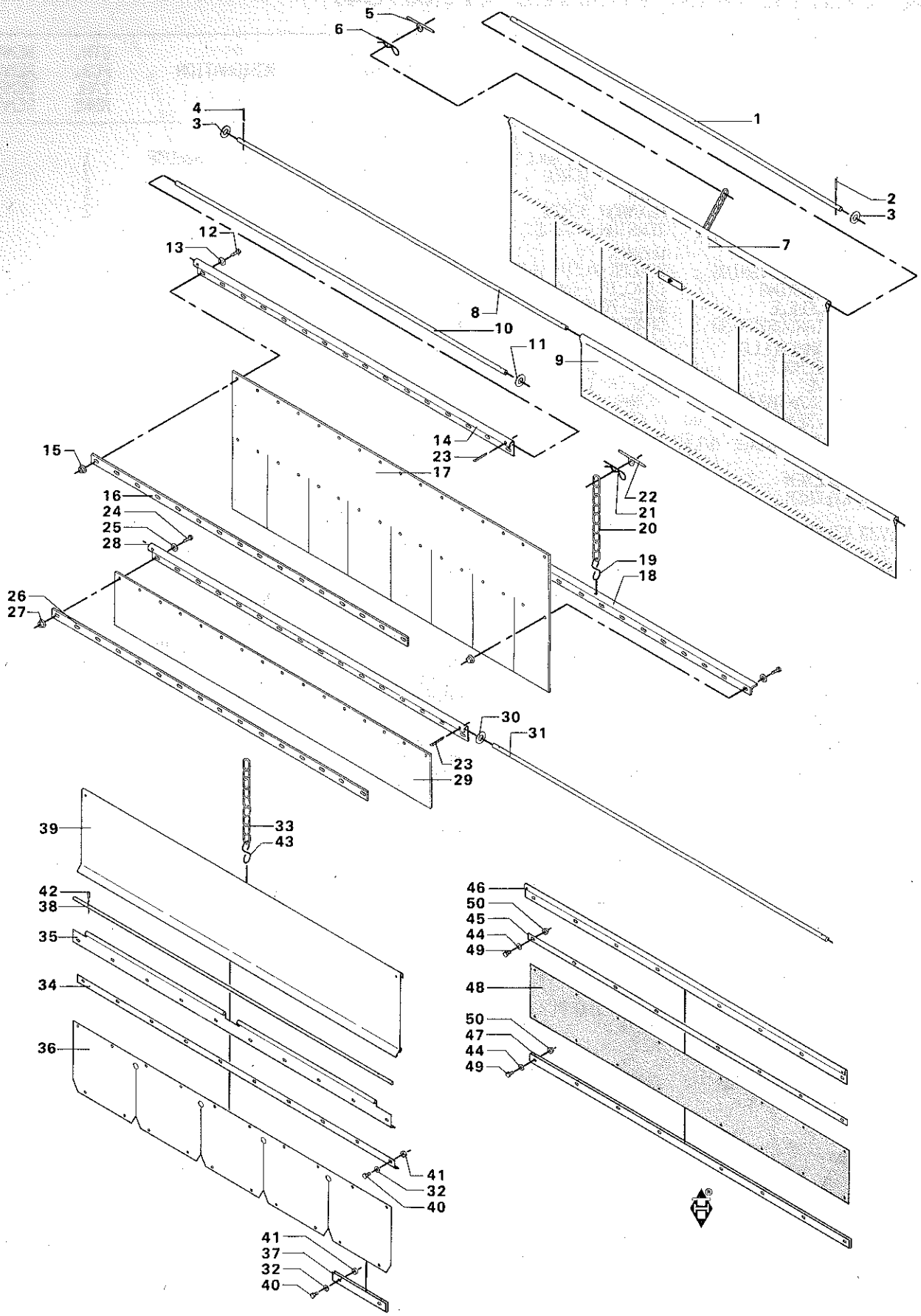
5
6
4
3
1
2
3
7
12
13
8
10
11
9
14
23
17
15
16
24
25
28
22
21
20
19
18
26
27
30
31
23
29
39
33
43
42
38
35
34
36
41
32
40
41
37
32
40
46
50
45
44
49
48
50
47
44
49

# HALMSKÆRME
# CHECK FLAPS
# HALMSCHIRME
# DEFLECTEUR DE PAILLE

| POS.NR. POS.NO. POS.NR. NO.POS. | VARE NR. PART NO. TEIL NR. CODE | BENÆVNELSE | DESCRIPTION | BEZEICHNUNG | DESIGNATION | STK. PCS. ZAHL NBRE | | BEMÆRKNING REMARK BEMERKUNG REMARQUE |
|---|---|---|---|---|---|---|---|---|
| 001 | D28140306 | AKSEL | SHAFT | WELLE | ARBRE | 1 | | |
| 002 | D41405900 | SPLIT | SPLIT PIN | SPLINT | GOUPILLE | 2 | | |
| 003 | D20400421 | SKIVE | WASHER | SPANNSCHEIBE | RONDELLE | 4 | | |
| 004 | D41405800 | SPLIT | SPLIT PIN | SPLINT | GOUPILLE | 2 | | |
| 005 | D21100341 | KÆDEHOLDER | CHAIN RETAINER | PORTE-CHAINES | PORTE CHAINES | 1 | | |
| 006 | D27100120 | FJEDER | SPRING | FEDER | RESSORT | 1 | | |
| 007 | D28150005 | BAGESTE HALMSKÆR.KP | REAR CHECK FLAP | STROHSCHIRM, HINTEN | DEFL.DE PAILLE AR. | 1 | | |
| 008 | D28150231 | AKSEL | SHAFT | WELLE | ARBRE | 1 | | |
| 009 | D28140311 | FORR HALMSKÆRM KPL | FRONT CHECK FLAP | HALMSCHIRM, VORN | DEFL.DE PAILLE AV. | 1 | | |
| 010 | D28140306 | AKSEL | SHAFT | WELLE | ARBRE | 1 | | |
| 011 | D20400471 | SKIVE | WASHER | SPANNSCHEIBE | RONDELLE | 2 | | |
| | D28151011 | BAGESTE HALMSKÆRM | REAR CHECK FLAP | HALMSCHIRM, HINTEN | DEFL.DE PAILLE AR. | 1 | | POS.12-20 |
| 012 | D40402400 | SEKSKANTSKRUE | HEXAGON SCREW | SECHSKANTSCHRAUBE | VIS | 16 | | |
| 013 | D20400470 | SKIVE | WASHER | SPANNSCHEIBE | RONDELLE | 16 | | |
| 014 | D28150733 | HÆNGSEL | HINGE | CHARNIER | CHARNIERE | 1 | | |
| 015 | D41013400 | COMBIMØTRIK | COMBI NUT | COMBIMUTTER | ECROU | 16 | | |
| 016 | D28150729 | HULSTYKKE | MOUNTINGS | LOCHSTÜCK | PIECE PERCEE | 1 | | |
| 017 | D28151009 | PLADE | PLATE | PLATTE | PLAQUE | 1 | | |
| 018 | D28150730 | VINKELSTYKKE | ANGLE PIECE | WINKELSTÜCK | ANGLE | 1 | | |
| 019 | D42386000 | S-HAGE | S-HOOK | KETTE "S" | ATTACHE "S" | 1 | | |
| 020 | D28140308 | KÆDE | CHAIN | KETTE | CHAINE | 1 | | |
| 021 | D27100120 | FJEDER | SPRING | FEDER | RESSORT | 1 | | |
| 022 | D21100341 | KÆDEHOLDER | CHAIN RETAINER | PORTE-CHAINES | PORTE CHAINES | 1 | | |
| 023 | D41405900 | SPLIT | SPLIT PIN | SPLINT | GOUPILLE | 4 | | |
| | D28151015 | FORRESTE HALMSKÆRM | FRONT CHECK FLAP | HALMSCHIRM, VORN | DEFL.DE PAILLE AV. | 1 | | POS.24-29 |
| 024 | D40402400 | SEKSKANTSKRUE | HEXAGON SCREW | SECHSKANTSCHRAUBE | VIS | 8 | | |
| 025 | D20400470 | SKIVE | WASHER | SPANNSCHEIBE | RONDELLE | 8 | | |
| 026 | D28150729 | HULSTYKKE | MOUNTINGS | LOCHSTÜCK | PIECE PERCEE | 1 | | |
| 027 | D41013400 | COMBIMØTRIK | COMBI NUT | COMBIMUTTER | ECROU | 8 | | |
| 028 | D28150733 | HÆNGSEL | HINGE | CHARNIER | CHARNIERE | 1 | | |
| 029 | D28151010 | PLADE | PLATE | PLATTE | PLAQUE | 1 | | |
| 030 | D20400471 | SKIVE | WASHER | SPANNSCHEIBE | RONDELLE | 2 | | |
| 031 | D28150231 | AKSEL | SHAFT | WELLE | ARBRE | 1 | | |
| | D28151121 | BAG. HALMSKÆRM KPL. | REAR CHECK FLAP | STROHSCHIRM, HINTEN | DEFL.DE PAILLE AR. | 1 | (R) | POS.32-43 |
| 032 | D20400470 | SKIVE | WASHER | SPANNSCHEIBE | RONDELLE | 20 | (R) | |
| 033 | D28140308 | KÆDE | CHAIN | KETTE | CHAINE | 1 | (R) | |
| 034 | D28151112 | SPÆNDESTYKKE | CLAMP | SPANNSTÜCK | PIECE DE SERRAGE | 1 | (R) | |
| 035 | D28151113 | HÆNGSEL F HALMSKÆRM | HINGE F. CHECK FLAP | SCHARNIER F STROHSC | FICHE POUR ECRAN | 1 | (R) | |
| 036 | D28151114 | HALMSKÆRM, NEDERSTE | CHECK FLAP, LOWER | STROHSCHIRM, UNTERE | ECRAN DEFL INT. | 1 | (R) | |
| 037 | D28151115 | KANTFORSTÆRKNING | EDGE STIFFENING | KANTENVERSTÄRKUNG | RENFORCEMENT | 5 | (R) | |
| 038 | D28151116 | AKSEL | SHAFT | WELLE | ARBRE | 1 | (R) | |
| 039 | D28151118 | HALMSKÆRM ØV. SV. | CHECK FLAP, UPPER | STROHSCHIRM, OBERE | ECRAN DEFL. SUP. | 1 | (R) | |
| 040 | D40402400 | SEKSKANTSKRUE | HEXAGON SCREW | SECHSKANTSCHRAUBE | VIS | 20 | (R) | |
| 041 | D41013400 | COMBIMØTRIK | COMBI NUT | COMBIMUTTER | ECROU | 20 | (R) | |
| 042 | D41408700 | SPLIT | SPLIT PIN | SPLINT | GOUPILLE | 2 | (R) | |
| 043 | D42386000 | S-HAGE | S-HOOK | KETTE "S" | ATTACHE "S" | 1 | (R) | |
| | D28151163 | FORRESTE HALMSKÆRM | FRONT STRAW GUARD | HALMSCHIRM VORN | DEFL. DE PAILLE | 1 | (R) | POS.44-50 |
| 044 | D20400470 | SKIVE | WASHER | SPANNSCHEIBE | RONDELLE | 16 | (R) | |
| 045 | D28150729 | HULSTYKKE | MOUNTINGS | LOCHSTÜCK | PIECE PERCEE | 1 | (R) | |
| 046 | D28150733 | HÆNGSEL | HINGE | CHARNIER | CHARNIERE | 1 | (R) | |
| 047 | D28151122 | KANTFORSTÆRKNING | | | | 1 | (R) | |
| 048 | D28151164 | PLADE | PLATE | PLATTE | PLAQUE | 1 | (R) | |
| 049 | D40402400 | SEKSKANTSKRUE | HEXAGON SCREW | SECHSKANTSCHRAUBE | VIS | 16 | (R) | |
| 050 | D41013400 | COMBIMØTRIK | COMBI NUT | COMBIMUTTER | ECROU | 16 | (R) | |

(R) EKSTRAUDSTYR T.43910 STANDARD UDSTYR F.43911 — OPTIONAL EQUIPMENT T.43910 STANDARD EQUIPMENT F.43911 — ZONDERZUBEHØR T.43910 STANDARD AUSRUSTUNG F.43911 — EQUIPMENT ACCESSOIRES T.43910 STANDARD EQUIPMENT F.43457

HALMRYSTER
STRAW SHAKER
STROHSCHÜTTLER
SECOUEURS

SIDE 5 - 1

HALMRYSTER OG KRUMTAPPE
STRAW SHAKER AND CRANKS
STROHSCHÜTTLER UND KURBELN
SECOUEURS ET VILEBREQUINS

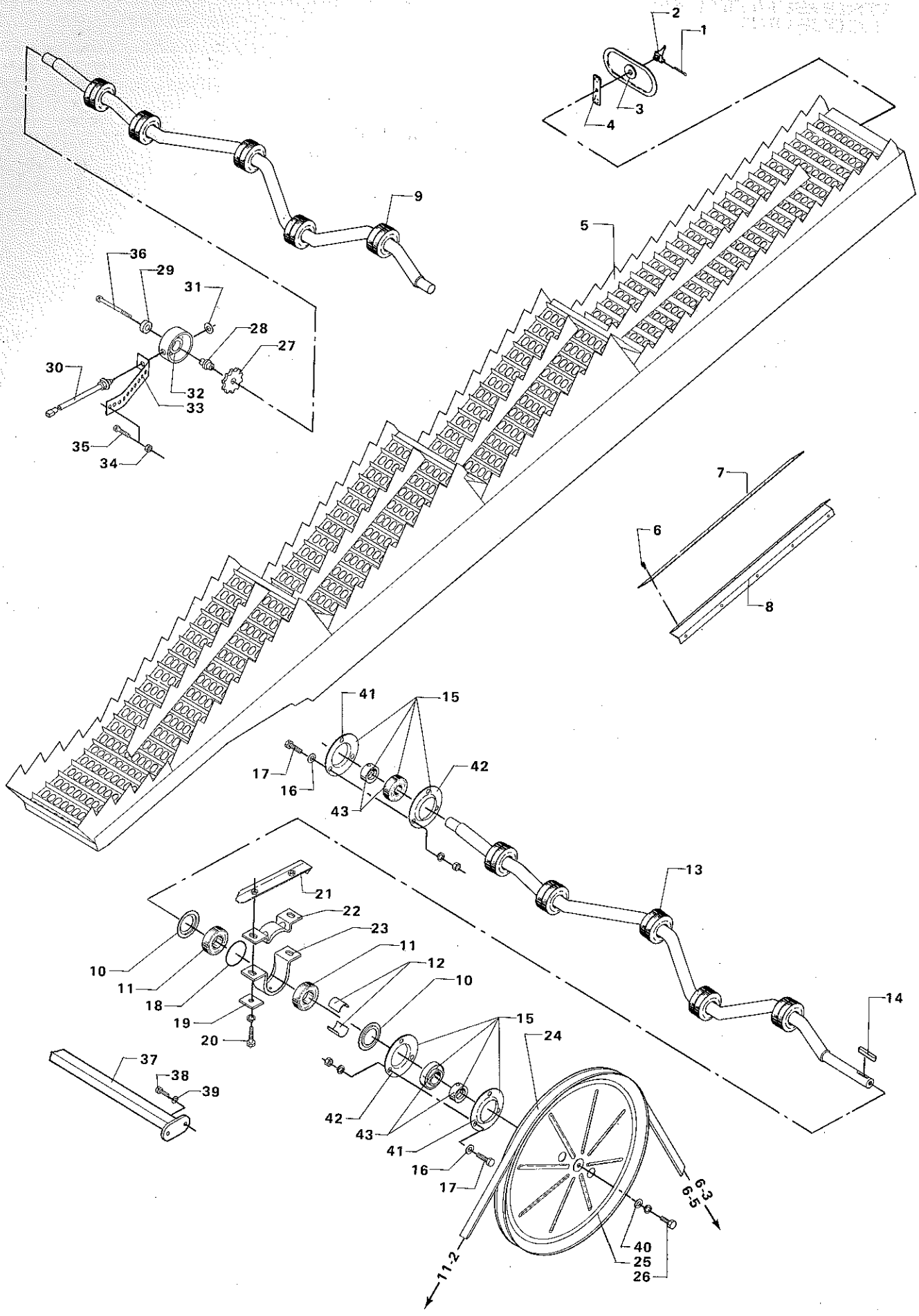
2
1
3
4
9
5
36
29
31
28
27
30
32
33
35
34
7
6
8
41
15
17
16
42
43
13
21
22
23
11
12
10
10
11
18
19
20
14
15
24
37
38
39
42
43
41
16
17
6-3
6-5
40
25
26
11-2

# HALMRYSTER OG KRUMTAPPE
# STRAW SHAKER AND CRANKS
# STROHSCHÜTTLER UND KURBELN
# SECOUEURS ET VILEBREQUINS

| POS.NR. VARE NR. POS.NO. PART NO. POS.NR. TEIL NR. NO.POS. CODE | BENÆVNELSE | DESCRIPTION | BEZEICHNUNG | DESIGNATION | STK. PCS. ZAHL NBRE | BEMÆRKNING REMARK BEMERKUNG REMARQUE |
|---|---|---|---|---|---|---|
| D28450115 | DÆKSEL KPL | COVER COMPL | DECKEL. VOLLST. | COUVERCLE COMPL. | 5 | POS.1-4 |
| 001 D41408800 | SPLIT | SPLIT PIN | SPLINT | GOUPILLE | 5 | |
| 002 D27400371 | LÅSEVINGE | LOCK WING | SCHLOSSFLÜGEL | AILETTE | 5 | |
| 003 D28450114 | DÆKSEL SV. | COVER | DECKEL | COUVERCLE | 5 | |
| 004 D27400370 | FJEDER | SPRING | SCHLOSSFEDER | RESSORT | 5 | |
| 005 D28450440 | UNIVERSAL RYSTEK.SV | UNIV.STRAW WALKER | UNIV.SCHÜTTLER | SECOUEURS UNIV. | 5 | |
| 006 D43427400 | TRYKKNAP PLAST | SNAP FASTENER | DRUCKKNOPF | BOUTON | 22 | F.39138 |
| 007 D28450535 | TÆTNINGSLISTE | SEALING LIST | DICHTUNGSLEISTE | JOINT EN CAOUTCHOUC | 2 | F.39138 |
| 008 D28450536 | PLADE F. TÆTNING | PLATE | PLATTE | PLAQUE | 1 | F.39138 |
| 009 D28450238 | KRUMTAP KPL. BAG. | CRANK SHAFT REAR,CP | HINTERE KURBEL, VOL | MANIVELLE ARR.COMPL | 1 | POS.10-12 |
| 010 D28460184 | LEJEDÆKSEL Ø80 | BEARING COVER | LAGER DECKEL | COUVERCLE ROULEMENT | 10 | |
| 011 D41623100 | KUGLELEJE | BALL BEARING | KUGELLAGER | ROULEMENT A BILLES | 10 | |
| 012 D28450278 | LEJEBØSNING | BUSHING | LAGERBUCHSE | DOUILLE | 10 | |
| 013 D28450237 | KRUMTAP KPL. FORR. | CRANK SHAFT FR., CP | KURBEL VORN, VOLLS | MANIVELLE AV.COMPL. | 1 | POS.10-12 |
| 014 D43104700 | PASFEDER | KEY | PASSFEDER | CLE DE SERRURE | 1 | |
| 015 D41709600 | FLANGELEJE | FLANGE BEARING | FLANSCHLAGER | PALIER A BRIDE | 4 | |
| 016 D20400507 | AFSTANDSSKIVE | SPACER | DISTANZSCHEIBE | ENTRETOISE | 12 | |
| 017 D40407600 | SEKSKANTSKRUE | HEXAGON SCREW | SECHSKANTSCHRAUBE | VIS | 12 | |
| 018 D44738100 | GUMMIBÅND | RUBBER BAND | GUMMIBAND | RUBAN EN CAOUTCHOUC | 10 | |
| 019 D28450277 | SPÆNDESTYKKE | DOG | SPANNSTÜCK | TENDEUR | 20 | |
| 020 D40407900 | SEKSKANTSKRUE | HEXAGON SCREW | SECHSKANTSCHRAUBE | VIS | 20 | |
| 021 D28460005 | SPÆNDESTYKKE | DOG | SPANNSTÜCK | TENDEUR | 10 | |
| 022 D28450275 | UNDERPART | LOWER PART | UNTERTEIL | PARTIE INF. | 10 | |
| 023 D28450276 | OVERPART | UPPER PART | OBERTEIL | PARTIE SUP. | 10 | |
| 024 D41990200 | DOBBELTKILEREM | DOUBLE V-BELT | DOPPELKEILRIEMEN | COURROIE DBL. | 1 | F.40906 |
| 024 D41990100 | DOBBELTKILEREM | DOUBLE V-BELT | DOPPELKEILRIEMEN | COURROIE DBL. | 1 | T.40905 |
| 025 D28450179 | KILEREMSK.C520/CC53 | V-BELT PULLEY | KEILRIEMENSCHEIBE | POULIE | 1 | |
| 026 D28450208 | BOLT F.RYSTER | BOLT | BOLZEN | VIS | 1 | |
| D28751813 | SENS.KPL.H.1-3-4-5. | SENSOR CPL. | SENSOR VOLLST | CENSEUR COMPL. | 1 | (C8 POS.27-33 |
| 027 D28750922 | IMPULSHJUL | PULSE WHEEL | IMPULSRAD | ROUE IMPULSION | 1 | (C8 |
| 028 D28751218 | LEJETAP,KORT | JOURNAL | LAGERZAPFEN | TOURILLON | 1 | (C8 |
| 029 D41622600 | KUGLELEJE | BALL BEARING | KUGELLAGER | ROULEMENT A BILLES | 1 | (C8 |
| 030 D28751812 | SENSOR | SENSOR | SENSOR | CENSEUR | 1 | (C8 INCL.P.31 |
| 031 D20400428 | SKIVE | WASHER | SPANNSCHEIBE | RONDELLE | 1 | (C8 |
| 032 D28751223 | KOP | CUP | TASSE | TASSE | 1 | (C8 |
| 033 D28751216 | GUMMISTROP | RUBBER STRAP | GUMMIGURT | ATTACHE EN CAOUTCH. | 1 | (C8 |
| 034 D41013400 | COMBIMØTRIK | COMBI NUT | COMBIMUTTER | ECROU | 1 | (C8 |
| 035 D40402600 | SEKSKANTSKRUE | HEXAGON SCREW | SECHSKANTSCHRAUBE | VIS | 1 | (C8 |
| 036 D40407900 | SEKSKANTSKRUE | HEXAGON SCREW | SECHSKANTSCHRAUBE | VIS | 1 | (C8 |
| 037 D28150065 | TVÆRAFSTIVNING | BRACING | ABSTÜTZUNG | CALAGE | 1 | |
| 038 D40407800 | SEKSKANTSKRUE | HEXAGON SCREW | SECHSKANTSCHRAUBE | VIS | 4 | |
| 039 D20400471 | SKIVE | WASHER | SPANNSCHEIBE | RONDELLE | 4 | |
| 040 D20400537 | AFSTANDSSKIVE | SPACER | DISTANZSCHEIBE | ENTRETOISE | 1 | |
| 041 D41711300 | LEJEFLANGE | FLANGE | FLANSCH | BRIDE | 4 | (T5 |
| 042 D41708800 | LEJEFLANGE | BEARING FLANGE | LAGERFLANSCH | BRIDE | 4 | (T5 |
| 043 D41714500 | KUGLELEJE M.SPÆNDER | BALL BEARING | KUGELLAGER | ROULEMENT A BILLES | 4 | (T5 |
| (C8 (T5 | UNI-CONTROL GÆLDER KUN FOR VARME LANDE. | UNI-CONTROL ONLY FOR DRY LANDS. | UNI-CONTROL NUR FÜR SONNIGE LANDER. | UNI-CONTROL POUR LES PAYS CHANDS SEULEMENT. | | |

# SOLIKASSE OG UNDERBLÆSER
# CLEANING UNIT AND MAIN FAN
# SIEBKASTEN UND GEBLASE
# CAISSON DE NETTOYAGE ET VENTILATEUR


SIDE 6 - 1 — UNDERBLÆSERHUS M. BUNDPLADE OG SPJÆLD
MAIN FAN WITH BOTTOM PLATE AN SHUTTER
GEBLASEGEHAUSE MIT BODENBLECH UND KLAPPE
COFFRE DE VENTILATION AVEC PLAQUE ET PORTE

SIDE 6 - 2 — AFSKÆRMNING V.UNDERBLÆSER - AKKUMULATOR
GUARDING AT MAIN FAN - ACCUMULATOR
ABSCHIRMUNG AN DER GEBLASE
TOLES PROTECTRICES AN VENTILATEUR -

SIDE 6 - 3 — UNDERBLÆSERVINGE, KORN OG RETURSNEGL
MAIN FAN BLADE, GRAIN AUGER AND RETURN AUGER
GEBLASEFLUGEL, KORNER- UND OBERKEHRSCHNECKE
ROTOR DU VENTILATEUR - VIS A GRAINS ET VIS RETOUR

SIDE 6 - 4 — UNDERBLÆSERVARIATOR
MAIN FAN SELECTOR
GEBLASEVARIATOR
VARIATEUR DU VENTILATEUR

SIDE 6 - 5 — TILLØBSPLAN MED OPHÆNG
CONVEYOR FAN WITH SUSPENSION
ZUFUHRBODEN MIT AUFHANGUNG
TABLE DE RECEPTION - SUSPENSION

SIDE 6 - 6 — SOLIKASSETRÆK
CLEANING UNIT DRIVE
SIEBKASTENANTRIEB
COMMANDE DU CAISSON DE NETTOYAGE

SIDE 6 - 7 — SOLIKASSE - SOLIDE
CLEANING UNIT - SIEVES
SIEBKASTEN - SIEBE
CAISSON DE NETTOYAGE - GRILLES

SIDE 6 - 8 — SOLIKASSE MED OPHÆNG
CLEANING UNIT WITH SUSPENSION
SIEBKASTEN MIT AUFHANGUNG
CAISSON DE NETTOYAGE AVEC SUSPENSION

SIDE 6 - 9 — SOLIKASSE - SOLIDE - DANIA
CLEANING UNIT - SIEVES - DANIA
SIEBKASTEN - SIEBE - DANIA
CAISSON DE NETTOYAGE - GRILLES - DANIA

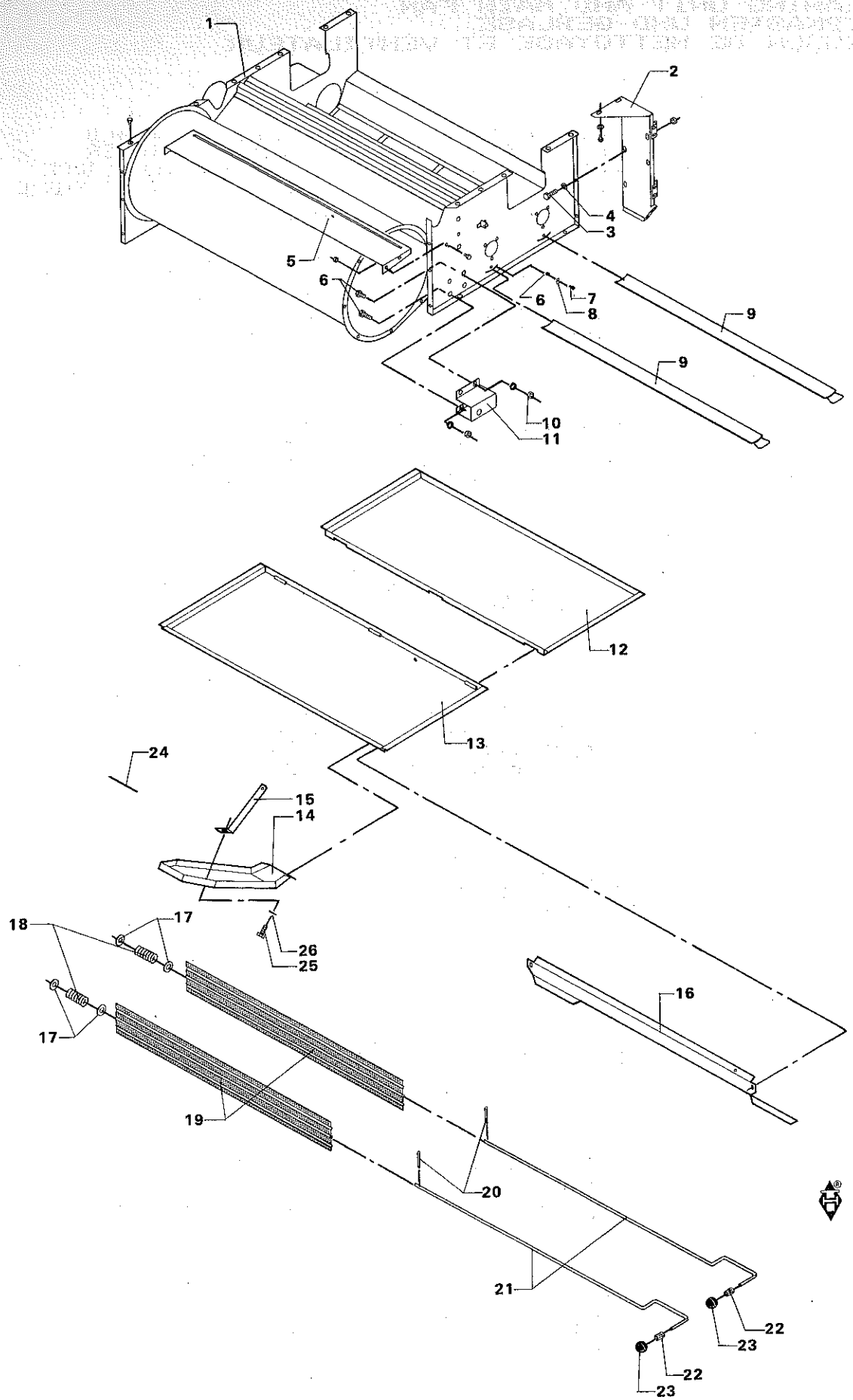
1
2
3
4
5
6
6
7
8
9
9
10
11
12
13
24
15
14
26
25
18
17
17
16
19
20
21
22
23
22
23

# UNDERBLÆSERHUS M. BUNDPLADE OG SPJÆLD
# MAIN FAN WITH BOTTOM PLATE AN SHUTTER
# GEBLASEGEHAUSE MIT BODENBLECH UND KLAPPE
# COFFRE DE VENTILATION AVEC PLAQUE ET PORTE

| POS.NR. VARE NR. / POS.NO. PART NO. / POS.NR. TEIL NR. / NO.POS. CODE | BENÆVNELSE | DESCRIPTION | BEZEICHNUNG | DESIGNATION | STK. / PCS. / ZAHL / NBRE | BEMÆRKNING / REMARK / BEMERKUNG / REMARQUE |
|---|---|---|---|---|---|---|
| 001 D28450009 | UNDERBLÆSERHUS SV. | MAIN FAN | GEBLASEGEHAUSE | CAGE VENTILATEUR | 1 | |
| 002 D28450361 | BAGPLADE SV. | REAR PLATE | HINTERBLECH | PLAQUE ARR. | 1 | F.40906 |
| 002 D28450303 | BAGPLADE SV. | REAR PLATE | HINTERBLECH | PLAQUE ARR. | 1 | T.40905 |
| 003 D40404900 | SEKSKANTSKRUE | HEXAGON SCREW | SECHSKANTSCHRAUBE | VIS | | |
| 004 D20400409 | SKIVE | WASHER | SPANNSCHEIBE | RONDELLE | | |
| 005 D28450191 | DELEPLADE SV. | DIVIDER PLATE | TRENNPLATTE | PLAQUE DIVISEUR | 1 | |
| 006 D41087400 | LASEMØTRIK | LOCK NUT | GEGENMUTTER | ECROU | 2 | |
| 007 D40402400 | SEKSKANTSKRUE | HEXAGON SCREW | SECHSKANTSCHRAUBE | VIS | 2 | |
| 008 D28530202 | LASEPLADE. | LOCKING PLATE | SCHLOSSPLATTE | PLAQUE | 2 | |
| 009 D28450022 | TRÆKSKUD KPL | SLIDING SHUTTER | SCHUBKASTEN | GLISSIERE | 2 (4) | |
| 009 D28450434 | TRÆKSKUD KPL. | SLIDING SHUTTER | SCHIBKASTEN | GLISSIERE | 2 (R3 | |
| 010 D41013500 | COMBIMØTRIK | COMBI NUT | COMBIMUTTER | ECROU | 5 | |
| 011 D28450364 | KONSOL F.VENDERULLE | BRACKET | KONSOLE | SUPPORT | 1 | F.40906 |
| 011 D28450030 | KONSOL F.VENDERULLE | BRACKET | KONSOLE | SUPPORT | 1 | T.40905 |
| 012 D28450316 | BUNDPLADE 2 | BOTTOM PLATE | BODENPLATTE | PLAQUE | 1 (V) | |
| 013 D28450315 | BUNDPLADE 1 SV. | BOTTOM PLATE | BODENPLATTE | PLAQUE | 1 (V) | |
| 014 D28450334 | SKÆRM F. HYDR.RØR. | GUARD | SCHIRM | TOLE | 1 (V) | |
| 015 D28450333 | STIVER | STAY | STREBE | CALAGE | 1 (V) | |
| 016 D28450317 | FORPLADE | FRONT PLATE | VORDERPLATTE | PLAQUE AVANT | 1 (V) | |
| 017 D20400419 | SKIVE | WASHER | SPANNSCHEIBE | RONDELLE | 4 | |
| 018 D28810721 | TRYKFJEDER | PRESSURE SPRING | DRUCKFEDER | RESSORT DE PRESSION | 2 | |
| 019 D28450027 | SPJÆLDPLADE | DAMPER | SCHIEBERPLATTE | PORTE | 2 | |
| 020 D41405700 | SPLIT | SPLIT PIN | SPLINT | GOUPILLE | 2 | |
| 021 D28450025 | AKSEL | SHAFT | WELLE | ARBRE | 2 | |
| 022 D43383100 | TOLERANCERING | TOLERANCE RING | TOLERANZRING | ANNEAU | 2 | |
| 023 D43383000 | KUGLEHANDTAG | BALL HANDLE | KUGELGRIFF | POMMEAU | 2 | |
| 024 D28450565 | BLÆNDPLADE | BLIND PLATE | BLINDPLATTE | PLAQUE | 1 (V) | |
| 025 D40404900 | SEKSKANTSKRUE | HEXAGON SCREW | SECHSKANTSCHRAUBE | VIS | (V) | |
| 026 D20400409 | SKIVE | WASHER | SPANNSCHEIBE | RONDELLE | (V) | |
| (4) | STANDARD | STANDARD | STANDARD | STANDARD | | |
| (R3 | EKSTRAUDSTYR FOR ÆRTER | OPTIONAL EQUIP-MENT FOR PEAS | SONDERZUBEHOR FÜR ERBSEN | EQUIPEMENT ACCESSOIRES POUR POIS SECS | | |
| (V) | MAJSUDSTYR | MAIZE EQUIPMENT | MAISAUSRÜSTUNG | EQUIPEMENT MAIS | | |

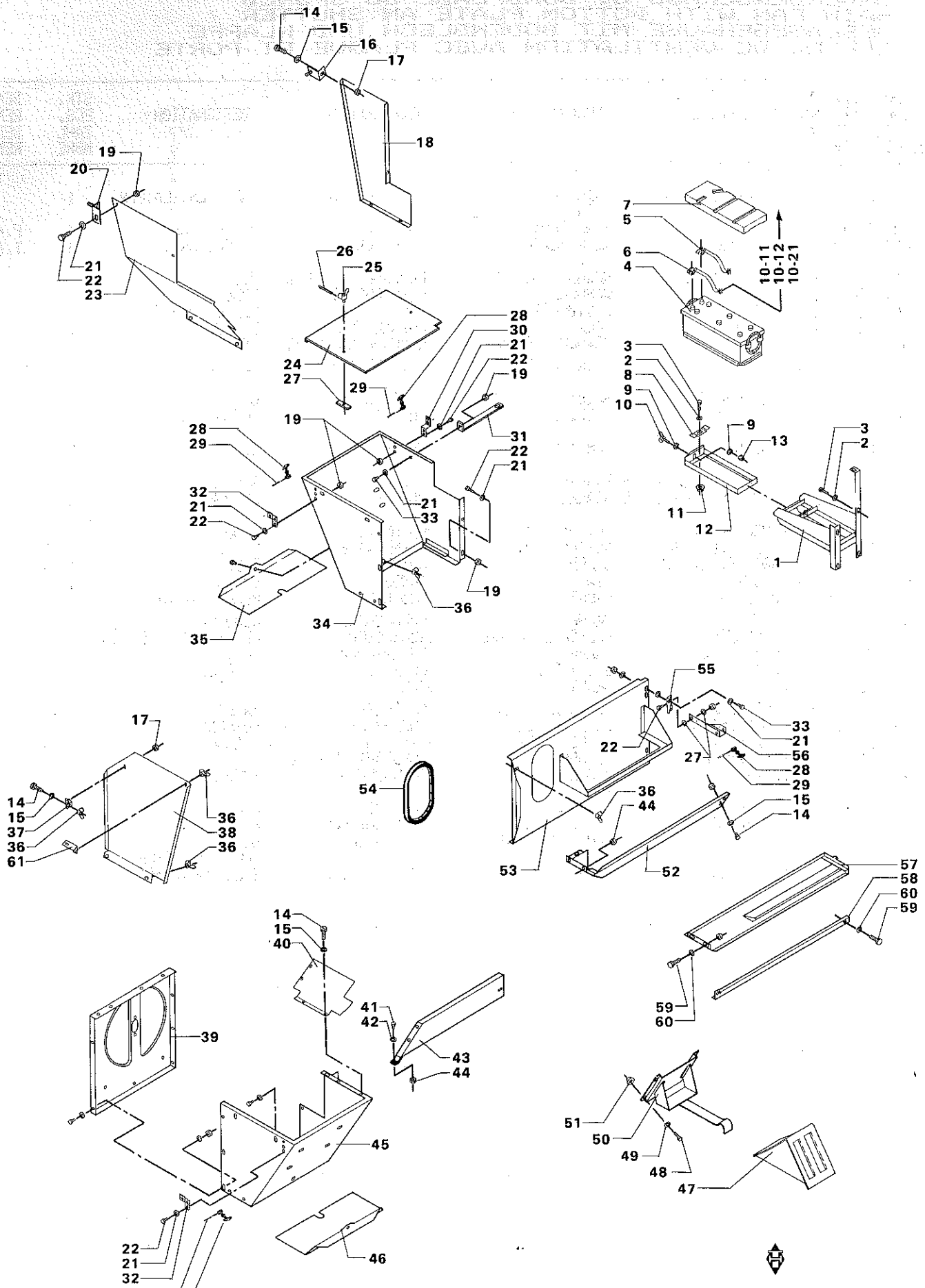
14
15
16
17
18
19
20
21
22
23
26
25
24
27
29
28
30
21
22
19
31
22
21
19
28
29
32
21
22
21
33
19
36
34
35
7
5
6
4
10-11
10-12
10-21
3
2
8
9
10
9
13
3
2
11
12
1
17
14
15
37
36
61
36
38
36
54
55
33
21
22
27
56
28
29
36
44
15
14
53
52
57
58
60
59
59
60
14
15
40
41
42
43
44
39
45
22
21
32
29
28
46
51
50
49
48
47

# AFSKÆRMNING V.UNDERBLÆSER - AKKUMULATOR
# GUARDING AT MAIN FAN - ACCUMULATOR
# ABSCHIRMUNG AN DER GEBLÄSE
# TOLES PROTECTRICES AN VENTILATEUR -

| POS.NR. VARE NR. / POS.NO. PART NO. / POS.NR. TEIL NR. / NO.POS. CODE | BENÆVNELSE | DESCRIPTION | BEZEICHNUNG | DESIGNATION | STK. / PCS. / ZAHL / NBRE | BEMÆRKNING / REMARK / BEMERKUNG / REMARQUE |
|---|---|---|---|---|---|---|
| 001 D28450547 | AKKUMULATORKONSOL S | ACCUMULATOR BRACKET | AKKUMULATORKONSOLE | SUPPORT BATTERIE | 1 | |
| 002 D20400409 | SKIVE | WASHER | SPANNSCHEIBE | RONDELLE | 3 | |
| 003 D40404900 | SEKSKANTSKRUE | HEXAGON SCREW | SECHSKANTSCHRAUBE | VIS | 3 | |
| 004 D45062100 | AKKUMULATOR | ACCUMULATOR | AKKUMULATOR | ACCUMULATEUR | 1 | F.39363 |
| 004 D45002000 | AKKUMULATOR | ACCUMULATOR | AKKUMULATOR | ACCUMULATEUR | 1 | T.39362 |
| 005 D28752017 | AKKUMULATORKABEL - | ACCUMULATOR CABLE - | AKKUMULATORKABEL - | CABLE ACCUMULATEUR- | 1 | F.39363 |
| 005 D28751237 | AKKUMULATORKABEL - | ACCUMULATOR CABLE - | AKKUMULATORKABEL - | CABLE ACCUMULATEUR- | 1 | T.39362 |
| 006 D28752018 | AKKUMULATORKABEL + | ACCUMULATOR CABLE + | AKKUMULATORKABEL + | CABLE ACCUMULATEUR+ | 1 | F.39363 |
| 006 D28751236 | AKKUMULATORKABEL + | ACCUMULATORCABLE + | AKKUMULATOR KABEL + | CABLE ACCUMULATEUR+ | 1 | T.39362 |
| 007 D28761892 | LÆG FOR BATTERI. | COVER | DECKEL | COUVERCLE | 1 | F.39363 |
| 007 D28761714 | LÆG | COVER | DECKEL | COUVERCLE | 1 | T.39362 |
| 008 D28450372 | SPÆNDESTYKKE | FASTENING PIECE | SPANNSTÜCK | TENDEUR | 1 | |
| 009 D20400409 | SKIVE | WASHER | SPANNSCHEIBE | RONDELLE | 2 | |
| 010 D28450382 | VINGESKRUE | WING SCREW | FLÜGELSCHRAUBE | VIS | 1 | |
| 011 D41013500 | COMBIMØTRIK | COMBI NUT | COMBIMUTTER | ECROU | 3 | |
| 012 D28450369 | SKUFFE SV. | DRAWER | EINSCHUB | PLAQUE INF DE BATT. | 1 | |
| 013 D41087500 | LÅSEMØTRIK | LOCK NUT | GEGENMUTTER | ECROU | 1 | |
| 014 D40402400 | SEKSKANTSKRUE | HEXAGON SCREW | SECHSKANTSCHRAUBE | VIS | | |
| 015 D20400470 | SKIVE | WASHER | SPANNSCHEIBE | RONDELLE | | |
| 016 D28450338 | VINKEL 2. | ANGLE 2 | WINKEL 2 | COUDE 2 | 2 (V) | |
| 017 D41013400 | COMBIMØTRIK | COMBI NUT | COMBIMUTTER | ECROU | | |
| 018 D28450340 | SKÆRM BAG. HØJRE | GUARD REAR RIGHT | SCHIRM HINTEN RECHT | TOLE D. | 1 (V) | |
| 019 D41013500 | COMBIMØTRIK | COMBI NUT | COMBIMUTTER | ECROU | 2 | |
| 020 D28150744 | VINKEL | ANGLE | WINKEL | COUDE | 1 (V) | |
| 021 D20400409 | SKIVE | WASHER | SPANNSCHEIBE | RONDELLE | | |
| 022 D40404700 | SEKSKANTSKRUE | HEXAGON SCREW | SECHSKANTSCHRAUBE | VIS | | |
| 023 D28450341 | SKÆRM FORR. HØJRE | GUARD FRONT RIGHT | SCHIRM VORN RECHTS | TOLE D. | 1 (V) | |
| 024 D28450409 | BLÆNDPLADE V. | BLIND PLATE LEFT | BLINDPLATTE LINKS | PLAQUE D EBARBAGE | 1 (3) | POS.25-27 |
| 024 D28450410 | BLÆNDPLADE H. | BLIND PLATE RIGHT | BLINDPLATTE RECHTS | PLAQUE D EBARBAGE | 1 (3) | POS.25-27 |
| 025 D27400371 | LÅSEVINGE | LOCK WING | SCHLOSSFLÜGEL | AILETTE | 2 | |
| 026 D41408700 | SPLIT | SPLIT PIN | SPLINT | GOUPILLE | 2 | |
| 027 D27400370 | FJEDER | SPRING | SCHLOSSFEDER | RESSORT | 2 | |
| 028 D44737100 | GUMMISTROP | RUBBER STRAP | GUMMIGURT | ATTACHE EN CAOUTCH. | 4 | |
| 029 D41411100 | SPLIT | SPLIT PIN | SPLINT | GOUPILLE | 4 | |
| 030 D28450321 | GUMMISTROPKONSOL 2 | BRACKET | KONSOLE | SUPPORT | 1 | |
| 031 D28450322 | STIVER F. SKÆRMK. H | STAY | STREBE | CALAGE | 1 | |
| 032 D28450308 | GUMMISTROPKONSOL 1 | BRACKET | KONSOLE | SUPPORT | 2 | |
| 033 D40404900 | SEKSKANTSKRUE | HEXAGON SCREW | SECHSKANTSCHRAUBE | VIS | | |
| 034 D28450318 | SKÆRM F.UNDERBL.H.S | GUARD RIGHT | SCHIRM RECHTS | TOLE DROIT | 1 | |
| 035 D28450311 | RENSELEM H. SV. | CLEANING OPENING R. | REINIGUNGSKLAPPE R. | TRAPPE DE NETTOYAGE | 1 | |
| 036 D41057300 | LÅSEFLØJMØTRIK | LOCK WING NUT | SCHLOSSFLÜGELMUTTER | ECROU | | |
| 037 D28450336 | VINKEL 1. | ANGLE 1 | WINKEL 1 | COUDE 1 | 1 | T.43140 |
| 037 D28450581 | SKÆRMVINKEL SV. | ANGLE GUARD | WINKELSCHIRM | ANGLE PROTECTEUR | 1 (V) | F.43141 |
| 038 D28450399 | SKÆRM FORR.VENSTRE | GUARD FRONT LEFT | SCHIRM VORN LINKS | TOLE AVANT G. | 1 (V) | T.43140 |
| 038 D28450580 | SKÆRM FORR. V. SV. | GUARD | SCHIRM | TOLE | 1 (V) | F.43141 |
| 039 D28450021 | INDSUGNINGSPLADE,V | PLATE | SAUGPLATTE | PLAQUE | 1 | |
| 040 D28450342 | SKÆRM BAG.VENSTRE | GUARD REAR LEFT | SCHIRM HINTEN LINKS | TOLE G. | 1 (V) | |
| 041 D40402600 | SEKSKANTSKRUE | HEXAGON SCREW | SECHSKANTSCHRAUBE | VIS | | |
| 042 D20400470 | SKIVE | WASHER | SPANNSCHEIBE | RONDELLE | | |
| 043 D28450327 | SKÆRM SV. | GUARD | SCHIRM | TOLE | 1 | |
| 044 D41013400 | COMBIMØTRIK | COMBI NUT | COMBIMUTTER | ECROU | | |
| 045 D28450310 | SKÆRM F.UNDERBL.V.S | GUARD LEFT | SCHIRM LINKS | TOLE GAUCHE | 1 | |
| 046 D28450312 | RENSELEM V. SV. | CLEANING OPENING L. | REINIGUNGSKLAPPE L. | TRAPPE DE NETTOYAGE | 1 | |
| 047 D45907000 | UNDERLAGSKILE C 600 | SUPPORT WEDGE | UNTERLAGSKEIL | CALE | 1 | |
| 048 D40404900 | SEKSKANTSKRUE | HEXAGON SCREW | SECHSKANTSCHRAUBE | VIS | 4 | |
| 049 D20400409 | SKIVE | WASHER | SPANNSCHEIBE | RONDELLE | 4 | |
| 050 D28761656 | HOLDER F.UNDERLAGSK | RETAINER | HALTER | RETENEUR | 1 | |
| 051 D41013500 | COMBIMØTRIK | COMBI NUT | COMBIMUTTER | ECROU | 4 | |
| 052 D28450299 | UNDERSKÆRM SV. | LOWER GUARD | UNTERBLECH | TOLE INF. | 1 | T.40905 |

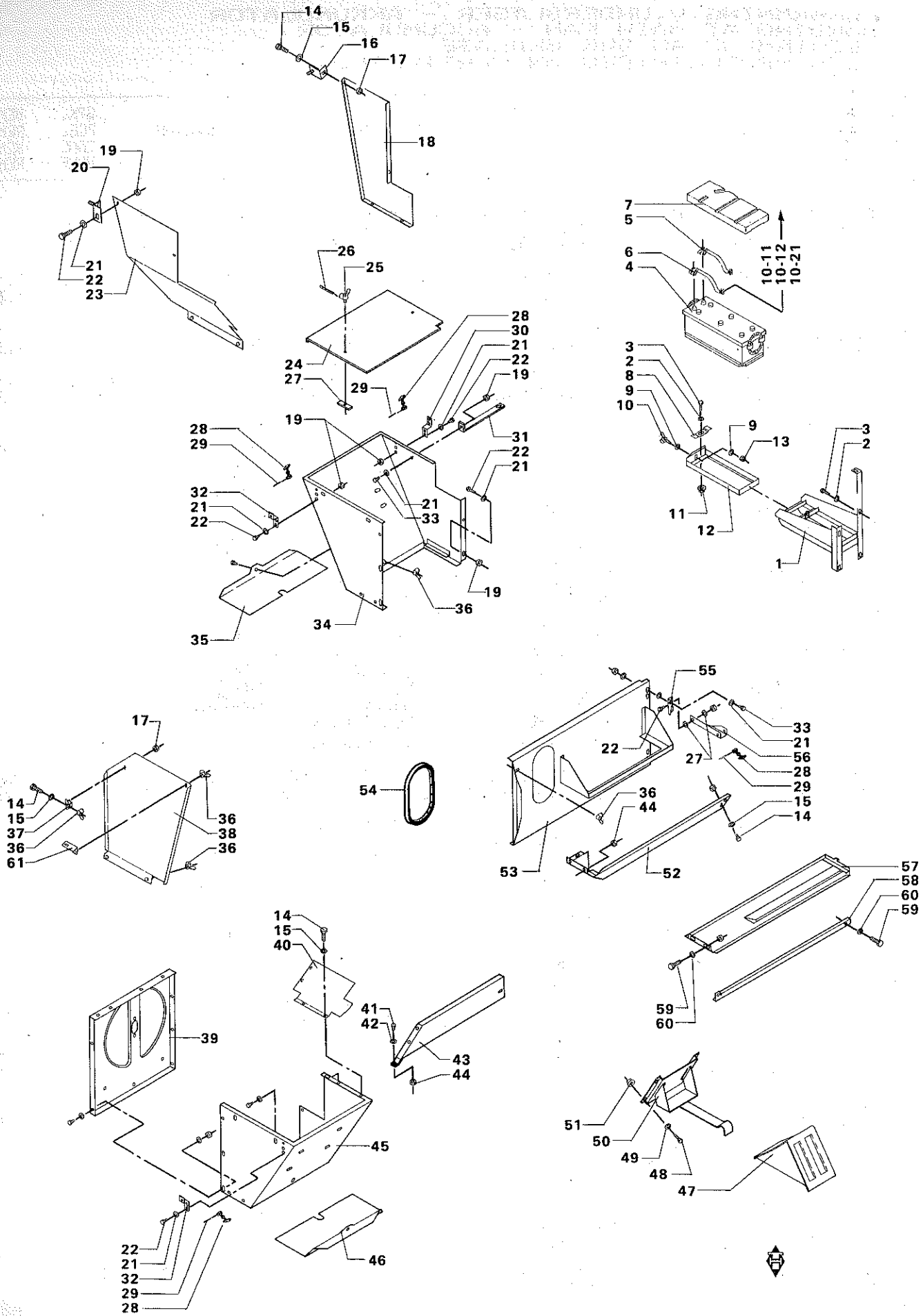
14
15
16
17
18
19
20
21
22
23
26
25
24
27
29
28
30
21
22
19
31
22
21
28
29
19
32
21
22
21
33
19
36
34
35
7
5
6
4
10-11
10-12
10-21
3
2
8
9
10
9
13
3
2
11
12
1
17
14
15
37
36
61
36
38
36
54
55
22
33
21
27
56
28
29
15
14
36
44
53
52
57
58
60
59
59
60
14
15
40
41
42
43
44
39
45
22
21
32
29
28
46
51
50
49
48
47

# AFSKÆRMNING V.UNDERBLÆSER – AKKUMULATOR
# GUARDING AT MAIN FAN – ACCUMULATOR
# ABSCHIRMUNG AN DER GEBLASE
# TOLES PROTECTRICES AN VENTILATEUR –

| POS.NR. VARE NR.<br>POS.NO. PART NO.<br>POS.NR. TEIL NR.<br>NO.POS. CODE | BENÆVNELSE | DESCRIPTION | BEZEICHNUNG | DESIGNATION | STK.<br>PCS.<br>ZAHL<br>NBRE | BEMÆRKNING<br>REMARK<br>BEMERKUNG<br>REMARQUE |
|---|---|---|---|---|---|---|
| 053 D28450396 | SKÆRM SV. | GUARD | SCHIRM | TOLE | 1 | F.40906 |
| 053 D28450304 | SKÆRM F. SNEGLETRÆK | GUARD | SCHIRM | TOLE | 1 | T.40905 |
| 054 D44735900 | TRÆKLISTE | TENSION LIST | ZUGLEISTE | LISTEAU | | 0,865M |
| 055 D28450326 | HOLDER | RETAINER | HALTER | RETENEUR | 1 | |
| 056 D28450329 | ARM F. GUMMISTROP | ARM F.RUBBER STRAP | HEBEL F.GUMMIGURT | SUPPORT | 1 | |
| 057 D28450403 | BUNDLEM SV. | BOTTOM FLAP | BODENKLAPPE | PORTE | 1 | F.40906 |
| 058 D28450400 | STIVER | STAY | STREBE | CALAGE | 1 | F.40906 |
| 059 D40404900 | SEKSKANTSKRUE | HEXAGON SCREW | SECHSKANTSCHRAUBE | VIS | 4 | F.40906 |
| 060 D20400409 | SKIVE | WASHER | SPANNSCHEIBE | RONDELLE | 4 | F.40906 |
| 061 D28450582 | SKÆRMVINKEL SV. | ANGLE GUARD | WINKELSCHIRM | ANGLE PROTECTEUR | 1 (V) | F.43141 |
| (V) | MAJSUDSTYR | MAIZE EQUIPMENT | MAISAUSRÜSTUNG | EQUIPEMENT MAIS | | |
| (3) | EKSTRAUDSTYR | OPTIONAL EQUIP-MENT | SONDERZUBEHOR | EQUIPEMENTS ACCESSOIRES | | |

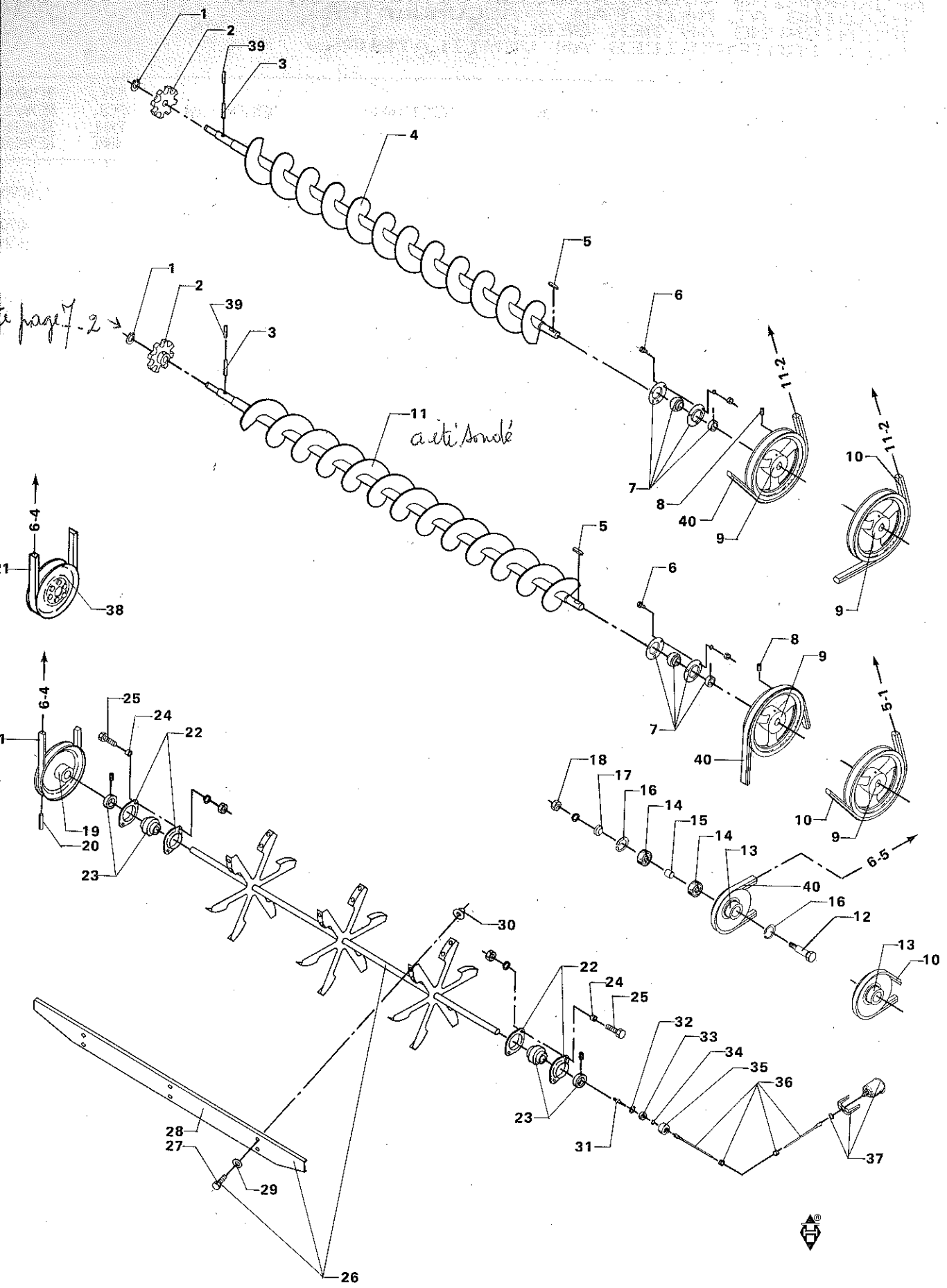

1
2
39
3
4
5
6
7
8
9
10
11
11-2
40
6-4
38
5-1
6-5
12
13
14
15
16
17
18
19
20
22
23
24
25
26
27
28
29
30
31
32
33
34
35
36
37

# UNDERBLÆSERVINGE, KORN OG RETURSNEGL
# MAIN FAN BLADE, GRAIN AUGER AND RETURN AUGER
# GEBLÄSEFLÜGEL, KORNER- UND ÜBERKEHRSCHNECKE
# ROTOR DU VENTILATEUR - VIS A GRAINS ET VIS RETOUR

| POS.NR. VARE NR. / POS.NO. PART NO. / POS.NR. TEIL NR. / NO.POS. CODE | BENÆVNELSE | DESCRIPTION | BEZEICHNUNG | DESIGNATION | STK. / PCS. / ZAHL / NBRE | BEMÆRKNING / REMARK / BEMERKUNG / REMARQUE |
|---|---|---|---|---|---|---|
| 001 D42502300 | SEEGERRING | CIRCLIP | SEEGERRING | ANNEAU DE RETENUE | 2 | |
| 002 D28560008 | KÆDEHJUL 9 TÆNDER | SPROCKET WHEEL,9 T. | KETTENRAD,9 ZAHNE | PIGNON DE CHAINE | 2 | |
| 003 D42616300 | SPÆNDESTIFT | TIGHTENING PIN | SPANNSTIFT | TENDEUR | 2 | |
| 004 D28550081 | NED.RETURSNEGL SV. | LOWER RETURN AUGER | UNT.ÜBERKEHRSCHN. | VIS INF.A GRAINS | 1 | |
| 004 D28550115 | HØJRESNOET SNEGL | SPIRAL | SPIRALWINDUNG | ENROULEM.EN SPIRALE | 1 | |
| 005 D43103500 | PASFEDER | KEY | PASSFEDER | CLE DE SERRURE | 2 | |
| 006 D40407600 | SEKSKANTSKRUE | HEXAGON SCREW | SECHSKANTSCHRAUBE | VIS | 6 | |
| 007 D41709400 | FLANGELEJE | FLANGE BEARING | FLANSCHLAGER | PALIER A BRIDE | 2 | |
| 008 D40466500 | SEKSKANTSKRUE M/LÅS | SET SCREW W. LOCK | SECHSKANTSCHRAUBE | VIS | 2 | |
| 009 D28550095 | KILEREMSKIVE 1C-265 | V-BELT PULLEY | KEILRIEMENSCHEIBE | POULIE | 2 | |
| 010 D41990100 | DOBBELTKILEREM | DOUBLE V-BELT | DOPPELKEILRIEMEN | COURROIE DBL. | 1 | T.40905 |
| 011 D28550083 | KORNSNEGL SV. | GRAIN AUGER | KORNSCHNECKE | VIS A GRAIN | 1 | |
| 012 D28250370 | AKSELBOLT | BOLT | BOLZEN | BOULON | 1 | |
| 013 D28430211 | KILEREMSKIVE C172 | V-BELT PULLEY | KEILRIEMENSCHEIBE | POULIE | 1 | |
| 014 D41622800 | KUGLELEJE | BALL BEARING | KUGELLAGER | ROULEMENT A BILLES | 2 | |
| 015 D28430213 | AFSTANDSSTYKKE | SPACER | DISTANZSTÜCK | ENTRETOISE | 1 | |
| 016 D42514000 | SEEGERRING | CIRCLIP | SEEGERRING | ANNEAU DE RETENUE | 2 | |
| 017 D28450032 | RØRSTYKKE | PIPING | ROHRSTÜCK | TUBE | 1 | |
| 018 D41086100 | LÅSEMØTRIK | LOCK NUT | GEGENMUTTER | ECROU | 1 | |
| 019 D28450234 | KILEREMSKIVE C225 | V-BELT PULLEY | KEILRIEMENSCHEIBE | POULIE | 1 | F.39138 |
| 020 D42619100 | SPÆNDESTIFT | TIGHTENING PIN | SPANNSTIFT | TENDEUR | 1 | |
| 021 D41982200 | KILEREM | V-BELT | KEILREIMEN | COURROIE | 1 | F.39363 |
| 021 D41987900 | KILEREM | V-BELT | KEILRIEMEN | COURROIE | 1 | T.39362 |
| 022 D41714400 | LEJEFLANGE | BEARING FLANGE | LAGERFLANSCH | BRIDE | 4 | |
| 023 D41706700 | KUGLELEJE M.SP.RING | BALL BEARING | KUGELLAGER | ROULEMENT A BILLES | 2 | |
| 024 D28450418 | AFSTANDSSTYKKE | SPACER | DISTANZTEIL | ENTRETOISE | 4 | |
| 025 D40425800 | SEKSKANTSKRUE | HEXAGON SCREW | SECHSKANTSCHRAUBE | VIS | 4 | |
| 026 D28450332 | UNDERBLÆSERVINGE KP | MAIN FAN BLADE COMP | GEBLASEFLÜGEL VOLLS | AILETTE DU VENTILA. | 1 | POS.27-29 |
| 027 D40404900 | SEKSKANTSKRUE | HEXAGON SCREW | SECHSKANTSCHRAUBE | VIS | 36 | |
| 028 D28450213 | VINGE | FAN | FLÜGEL | AILETTE | 6 | |
| 029 D20400409 | SKIVE | WASHER | SPANNSCHEIBE | RONDELLE | 36 | |
| 030 D41013500 | COMBIMØTRIK | COMBI NUT | COMBIMUTTER | ECROU | 36 | |
| D28710387 | LEJEHUS M TAP F OMD | BEARING HOUSING | LAGERGEHAUSE | BOITE DE PALIER | 1 | POS.31-35 |
| 031 D28710389 | LEJETAP M FIRK. HUL | JOURNAL | LAGERZAPFEN | TOURILLON | 1 | |
| 032 D42512400 | SEEGERRING | CIRCLIP | SEEGERRING | ANNEAU DE RETENUE | 1 | |
| 033 D41622300 | KUGLELEJE | BALL BEARING | KUGELLAGER | ROULEMENT A BILLES | 1 | |
| 034 D42500700 | SEEGERRING | CIRCLIP | SEEGERRING | ANNEAU DE RETENUE | 1 | |
| 035 D28710388 | LEJEHUS | BEARING HOUSING | LAGERGEHAUSE | BOITE DE PALIER | 1 | |
| 036 D45070200 | 3M KABEL F 45070000 | CABLE | KABEL | CABLE | 1 | |
| 037 D45076100 | OMDR. TÆLLER | REVOLUTION COUNTER | DREHZAHLMESSER | COMPTE-TOURS | 1 | |
| 038 D28450456 | KILEREMSK.C225 DISC | V-BELT PULLEY | KEILRIEMENSCHEIBE | POULIE | 1 | T.39137 |
| 039 D42610000 | SPÆNDESTIFT | TIGHTENING PIN | SPANNSTIFT | TENDEUR | 2 | |
| 040 D41990200 | DOBBELTKILEREM | DOUBLE V-BELT | DOPPELKEILRIEMEN | COURROIE DBL. | 1 | F.40906 |

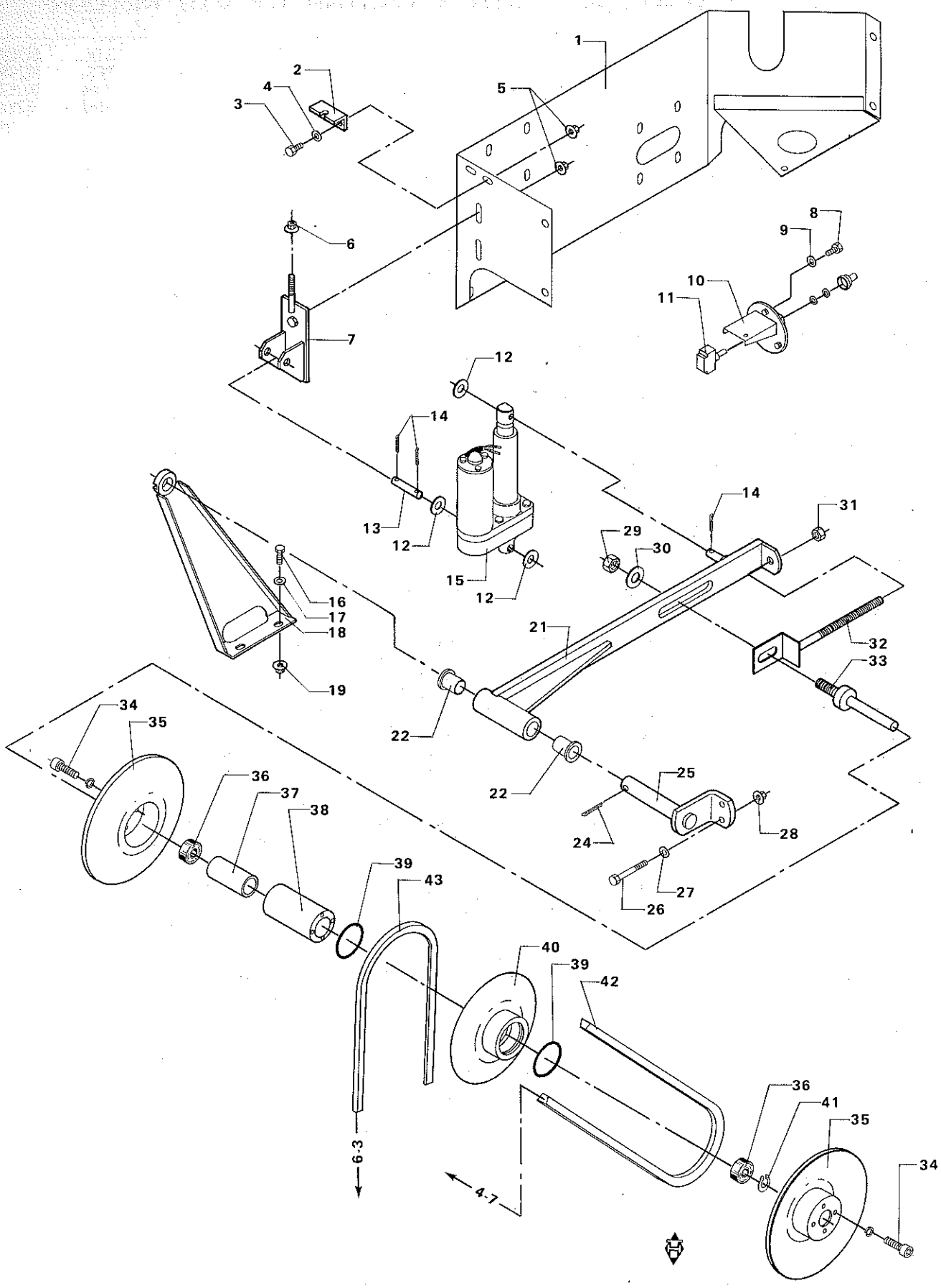
1
2
3
4
5
6
7
8
9
10
11
12
13
14
15
16
17
18
19
21
22
24
25
26
27
28
29
30
31
32
33
34
35
36
37
38
39
40
41
42
43
6-3
4-7

# UNDERBLÆSERVARIATOR
# MAIN FAN SELECTOR
# GEBLASEVARIATOR
# VARIATEUR DU VENTILATEUR

| POS.NR. POS.NO. POS.NR. NO.POS. | VARE NR. PART NO. TEIL NR. CODE | BENÆVNELSE | DESCRIPTION | BEZEICHNUNG | DESIGNATION | STK. PCS. ZAHL NBRE | BEMÆRKNING REMARK BEMERKUNG REMARQUE |
|---|---|---|---|---|---|---|---|
| 001 | D28550114 | MONTERINGSPLADE SV. | MOUNTING PLATE | MONTIERUNGSPLATTE | PLATINE | 1 | |
| 002 | D28751106 | VINKELSTYKKE | ANGLE PIECE | WINKELSTÜCK | COUDE | 1 | |
| 003 | D40404900 | SEKSKANTSKRUE | HEXAGON SCREW | SECHSKANTSCHRAUBE | VIS | 2 | |
| 004 | D20400409 | SKIVE | WASHER | SPANNSCHEIBE | RONDELLE | 2 | |
| 005 | D41013500 | COMBIMØTRIK | COMBI NUT | COMBIMUTTER | ECROU | 2 | |
| 006 | D41013600 | COMBIMØTRIK | COMBI NUT | COMBIMUTTER | ECROU | 3 | |
| 007 | D28751092 | JUSTERINGSBESLAG SV | ADJUSTING FITTINGS | NACHSTELLBESCHLAG | SUPPORT | 1 | |
| 008 | D40404900 | SEKSKANTSKRUE | HEXAGON SCREW | SECHSKANTSCHRAUBE | VIS | 3 | |
| 009 | D20400409 | SKIVE | WASHER | SPANNSCHEIBE | RONDELLE | 3 | |
| 010 | D28751103 | KONTAKTHOLDER SV. | SWITCH CARRIER | SCHALTERHALTER | SUPPORT | 1 | |
| 011 | D45088300 | VIPPEKONTAKT | TOGGLE SWITCH | KIPPSCHALTER | CONTACTEUR | 1 | |
| 012 | D20400426 | SKIVE | WASHER | SPANNSCHEIBE | RONDELLE | 3 | |
| 013 | D28751095 | SPLITTAP | PIN | SPLINTZAPFEN | GOUPILLE FENDUE | 1 | |
| 014 | D41408800 | SPLIT | SPLIT PIN | SPLINT | GOUPILLE | 3 | |
| 015 | D45060600 | EL-CYLINDER | EL-CYLINDER | EL-ZYLINDER | VERIN ELEC. | 1 | |
| 016 | D40405000 | SEKSKANTSKRUE | HEXAGON SCREW | SECHSKANTSCHRAUBE | VIS | 2 | |
| 017 | D20400409 | SKIVE | WASHER | SPANNSCHEIBE | RONDELLE | 2 | |
| 018 | D28751411 | KONSOL FOR ARM SV. | BRACKET F.LEVER | KONSOLE F.HEBEL | SUPPORT | 1 | |
| 019 | D41013500 | COMBIMØTRIK | COMBI NUT | COMBIMUTTER | ECROU | 2 | |
| 021 | D28751096 | DREJEARM KPL. SV. | TURNING LEVER CPL. | DREHHEBEL VOLLST | BRAS PIVOT | 1 | INCL.P.22 |
| 022 | D43317000 | NYLONIT KRAVEFORING | RIMMED LINING | FLANSCHFUTTERUNG | FOURRURE A COLLET | 2 | |
| 024 | D41409100 | SPLIT | SPLIT PIN | SPLINT | GOUPILLE | 1 | |
| 025 | D28751410 | TAP FOR ARM SV. | JOURNAL.F.LEVER | ZAPFEN F.HEBEL | TOURILLON | 1 | |
| 026 | D40426400 | SEKSKANTSKRUE | HEXAGON SCREW | SECHSKANTSCHRAUBE | VIS | 2 | |
| 027 | D20400471 | SKIVE | WASHER | SPANNSCHEIBE | RONDELLE | 2 | |
| 028 | D41013600 | COMBIMØTRIK | COMBI NUT | COMBIMUTTER | ECROU | 2 | |
| 029 | D41088100 | LÅSEMØTRIK | LOCK NUT | GEGENMUTTER | ECROU | 1 | |
| 030 | D20400437 | SKIVE | WASHER | SPANNSCHEIBE | RONDELLE | 1 | F.43457 |
| 030 | D20400523 | AFSTANDSSKIVE | SPACER | DISTANZSCHEIBE | ENTRETOISE | 1 | T.43456 |
| 031 | D41087700 | LÅSEMØTRIK | LOCK NUT | GEGENMUTTER | ECROU | 1 | |
| 032 | D28750736 | STRAMMEBOLT SV. | TIGHTENING BOLT | SPANNBOLZEN | BOULON | 1 | |
| | D28750332 | UNDERBLÆSERV.KPL | MAIN FAN SELECT.CPL | GEBLASEVAR.,VOLLST | ATLET.DU VENTIL CPL | 1 | POS.33-41 |
| 033 | D28751067 | VARIATORAKSEL | SELECTOR SHAFT | VARIATORWELLE | ARBRE VARIATEUR | 1 | |
| 034 | D40688400 | CYLINDERSKRUE IND.6 | SCREW | ZYLINDERSCHRAUBE | VIS | 16 | |
| 035 | D28750740 | VARIATORSKIVE | VARIATOR PULLEY | VARIATORSCHEIBE | POUL.A VARITES.VARI | 2 | |
| 036 | D41622600 | KUGLELEJE | BALL BEARING | KUGELLAGER | ROULEMENT A BILLES | 2 | |
| 037 | D28750318 | AFSTANDSBØSNING | BUSH | BUCHSE | DOUILLE ENTRETOISE | 1 | |
| 038 | D28750319 | LEJEHUS | BEARING HOUSING | LAGERGEHAUSE | BOITE DU PALIER | 1 | |
| 039 | D45464300 | O-RING | SEAL RING | DICHTUNGSRING | JOINT TORIQUE | 2 | |
| 040 | D28750527 | MELLEMSKIVE | INTERMEDIATE PULLEY | ZWISCHENSCHEIBE | ENTRETOISE | 1 | |
| 041 | D42501500 | SEEGERRING | CIRCLIP | SEEGERRING | ANNEAU DE RETENUE | 1 | |
| 042 | D41987900 | KILEREM | V-BELT | KEILRIEMEN | COURROIE | 1 | |
| 043 | D41982200 | KILEREM | V-BELT | KEILREIMEN | COURROIE | 1 | F.39363 |
| 043 | D41987900 | KILEREM | V-BELT | KEILRIEMEN | COURROIE | 1 | T.39362 |
| 043 | D41982100 | KILEREM | V-BELT | KEILRIEMEN | COURROIE | 1 | (T5 |
| | (T5 | GÆLDER KUN FOR VARME LANDE. | ONLY FOR DRY LANDS. | NUR FÜR SONNIGE LANDER. | POUR LES PAYS CHAUDS SEULEMENT. | | |

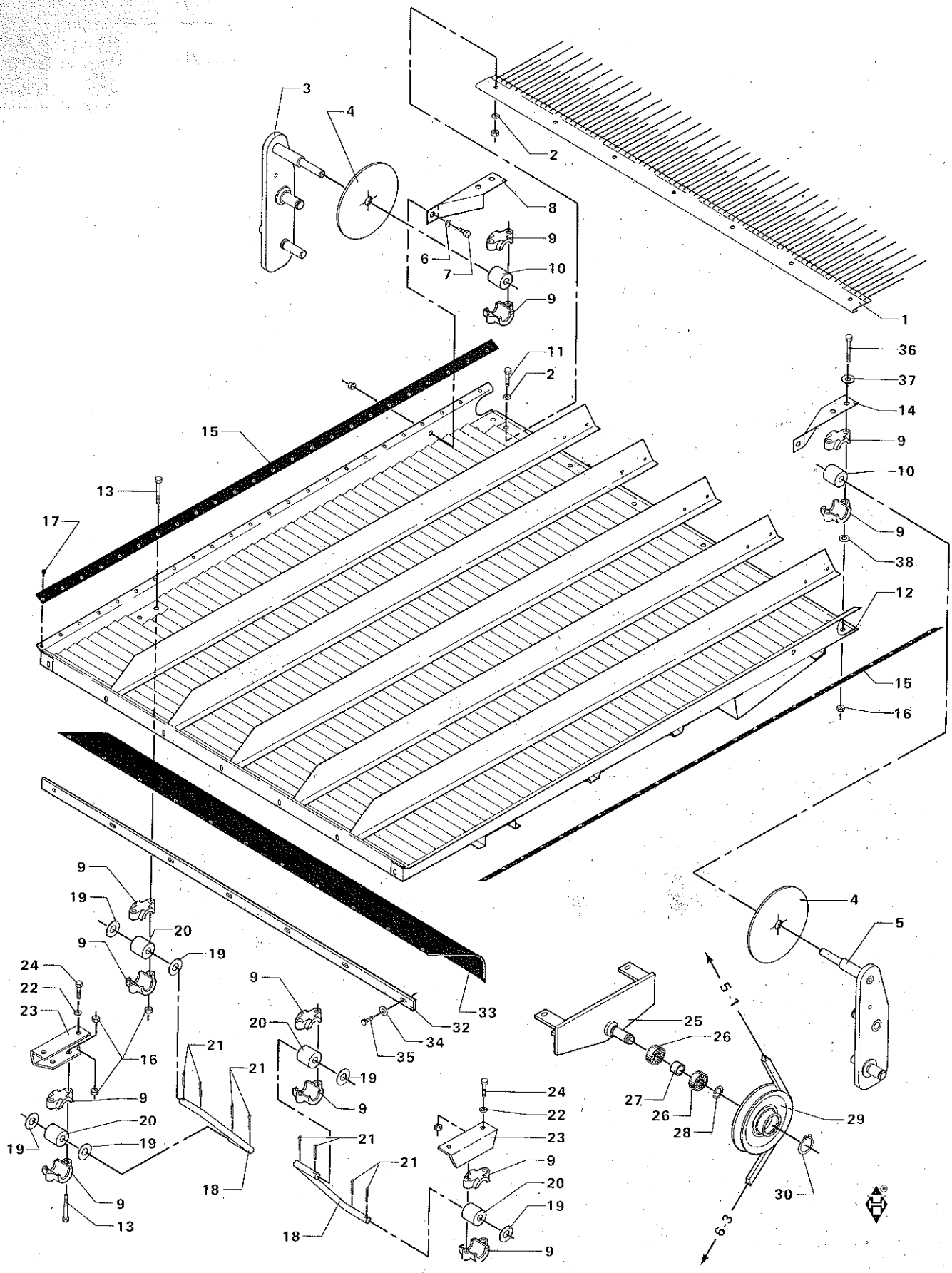
3
4
2
8
9
6
7
10
9
1
11
2
36
37
14
9
10
9
38
12
15
16
15
13
17
9
19
20
9
19
24
22
23
16
9
20
19
19
18
21
21
9
13
9
20
19
9
21
21
18
32
33
34
35
24
22
23
9
20
19
9
4
5
5-1
25
26
27
26
28
29
30
6-3

# TILLØBSPLAN MED OPHÆNG
# CONVEYOR PAN WITH SUSPENSION
# ZUFUHRBODEN MIT AUFHANGUNG
# TABLE DE RECEPTION - SUSPENSION

| POS.NR. VARE NR. POS.NO. PART NO. POS.NR. TEIL NR. NO.POS. CODE | BENÆVNELSE | DESCRIPTION | BEZEICHNUNG | DESIGNATION | STK. PCS. ZAHL NBRE | BEMÆRKNING REMARK BEMERKUNG REMARQUE |
|---|---|---|---|---|---|---|
| 001 D28450459 | TIDSELRIST | GRATE | ROST | GRILLE | 1 | |
| 002 D20400409 | SKIVE | WASHER | SPANNSCHEIBE | RONDELLE | 14 | |
| 003 D28450595 | SVINGARM, HØJRE SV. | SWIVEL ARM, RIGHT | LENKSTOCKHEBEL,R | BIELLE D. | 1 | F.39138 |
| 003 D28450607 | SVINGARM HØJRE SV. | SWIVEL ARM RIGHT | LENKSTOCKHEB. RECHT | BIELLE D | 1 | T.39137 |
| 004 D28450517 | TÆTNING | SEALING | DICHTUNG | GARNITURE | 2 | |
| 005 D28450594 | SVINGARM, VENSTRE S | SWIVEL ARM LEFT | LENKSTOCKHEBEL,LINK | BIELLE G. | 1 | F.39138 |
| 005 D28450608 | SVINGARM VENSTRE SV | SWIVEL ARM LEFT | LENKSTOCKHEB. LINKS | BIELLE G | 1 | T.39137 |
| 006 D20400409 | SKIVE | WASHER | SPANNSCHEIBE | RONDELLE | 2 | |
| 007 D40404700 | SEKSKANTSKRUE | HEXAGON SCREW | SECHSKANTSCHRAUBE | VIS | 2 | |
| 008 D28450526 | AFDÆKN. TILLØBSPL. | COVERING RIGHT | ABDECKUNG RECHTS | COUVERCLE D. | 1 | F.39138 |
| 008 D28450058 | BESLAG,H. | FITTINGS, RIGHT | BESCHLAG, RECHTS | SUPPORT D. | 1 | T.39337 |
| 009 D28430010 | LEJESKÅL | BEARING SHELL | LAGERSCHALE | BOITE DE PALIER | | |
| 010 D28450420 | GUMMILEJE TYPE BLØD | RUBBERBEARING | GUMMILAGER | ROULEM.EN CAOUTCHO. | 2 | |
| 011 D40404900 | SEKSKANTSKRUE | HEXAGON SCREW | SECHSKANTSCHRAUBE | VIS | 7 | |
| 012 D28450598 | TILLØBSPLAN SV. | CONVEYOR PAN | ZUFUHRBODEN | TABLE RECEPTRICE | 1 | +F.44168 |
| 013 D40426600 | SEKSKANTSKRUE | HEXAGON SCREW | SECHSKANTSCHRAUBE | VIS | | |
| 014 D28450527 | AFDÆKN.TILLØBSPLAN | COVERING LEFT | ABDECKUNG LINKS | COUVERCLE G. | 1 | F.39138 |
| 014 D28450057 | BESLAG,V. | FITTINGS, LEFT | BESCHLAG, LINKS | SUPPORT G. | 1 | T.39137 |
| 015 D28450040 | TÆTNINGSLISTE | SEALING LIST | DICHTUNGSLEISTE | JOINT EN CAOUTCHOUC | 2 | |
| 016 D41087600 | LÅSEMØTRIK | LOCK NUT | GEGENMUTTER | ECROU | | |
| 017 D43427400 | TRYKKNAP PLAST | SNAP FASTENER | DRUCKKNOPF | BOUTON | 54 | |
| 018 D28450421 | VIPPEARM LIM. | LEVER ARM | KIPPHEBEL | CULBUTEUR | 2 | POS.19-21 |
| 019 D28430197 | SKIVE F VIPPEARM | WASHER | SCHEIBE | RONDELLE | 8 | |
| 020 D28450420 | GUMMILEJE TYPE BLØD | RUBBERBEARING | GUMMILAGER | ROULEM.EN CAOUTCHO. | 4 | |
| 021 D41408900 | SPLIT | SPLIT PIN | SPLINT | GOUPILLE | 8 | |
| 022 D20400419 | SKIVE | WASHER | SPANNSCHEIBE | RONDELLE | 4 | |
| 023 D28450224 | BESLAG FOR LEJE | FITTINGS | BESCHLAG | SUPPORT | 2 | |
| 024 D40407900 | SEKSKANTSKRUE | HEXAGON SCREW | SECHSKANTSCHRAUBE | VIS | 2 | |
| 025 D28450568 | VENDERULLE KONSOL S | BRACKET | KONSOLE | SUPPORT | 1 | F.40906 |
| 026 D41622800 | KUGLELEJE | BALL BEARING | KUGELLAGER | ROULEMENT A BILLES | 2 | F.40906 |
| 027 D28430213 | AFSTANDSSTYKKE | SPACER | DISTANZSTÜCK | ENTRETOISE | 1 | F.40906 |
| 028 D42514000 | SEEGERRING | CIRCLIP | SEEGERRING | ANNEAU DE RETENUE | 1 | F.40906 |
| 029 D28430211 | KILEREMSKIVE C172 | V-BELT PULLEY | KEILRIEMENSCHEIBE | POULIE | 1 | F.40906 |
| 030 D42502300 | SEEGERRING | CIRCLIP | SEEGERRING | ANNEAU DE RETENUE | 1 | F.40906 |
| 031 D41990200 | DOBBELTKILEREM | DOUBLE V-BELT | DOPPELKEILRIEMEN | COURROIE DBL. | 1 | F.40906 |
| 032 D28450539 | SPÆNDESKINNE | TENSION RAIL | SPANNSCHIENE | RAIL DE TENSION | 1 | |
| 033 D28350078 | GUMMITÆTN. V. STENF | RUBBER SEALING | GUMMIDICHTUNG | JOINT EN CAOUTCHOUC | 1 | |
| 034 D20400470 | SKIVE | WASHER | SPANNSCHEIBE | RONDELLE | | |
| 035 D40402600 | SEKSKANTSKRUE | HEXAGON SCREW | SECHSKANTSCHRAUBE | VIS | | |
| 036 D40426800 | SEKSKANTSKRUE | HEXAGON SCREW | SECHSKANTSCHRAUBE | VIS | 4 | F.44168 |
| 037 D20400416 | SKIVE | WASHER | SPANNSCHEIBE | RONDELLE | 4 | |
| 038 D20400471 | SKIVE | WASHER | SPANNSCHEIBE | RONDELLE | 2 | |

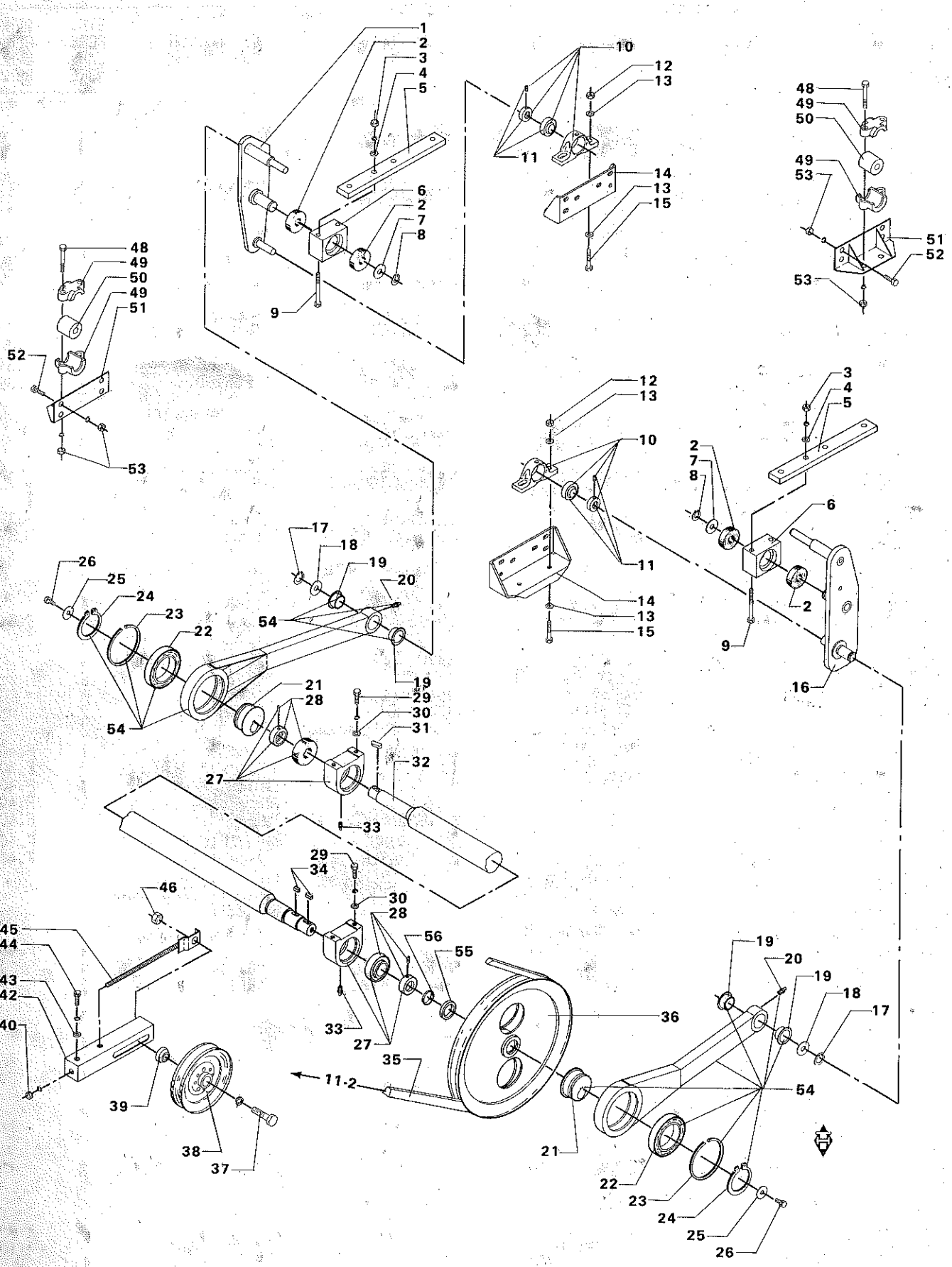
1
2
3
4
5
6
2
7
8
9
10
12
13
11
14
13
15
48
49
50
49
53
51
52
53
48
49
50
49
51
52
53
12
13
10
11
14
13
15
3
4
5
2
7
8
6
2
9
16
17
18
19
20
26
25
24
23
22
54
19
21
28
29
30
31
32
27
33
29
34
30
28
56
55
46
45
44
43
42
40
39
38
37
33
27
35
11-2
36
19
20
19
18
17
54
21
22
23
24
25
26

# SOLOKASSETRÆK
# CLEANING UNIT DRIVE
# SIEBKASTENANTRIEB
# COMMANDE DU CAISSON DE NETTOYAGE

| POS.NR. VARE NR.<br>POS.NO. PART NO.<br>POS.NR. TEIL NR.<br>NO.POS. CODE | BENÆVNELSE | DESCRIPTION | BEZEICHNUNG | DESIGNATION | STK.<br>PCS.<br>ZAHL<br>NBRE | BEMÆRKNING<br>REMARK<br>BEMERKUNG<br>REMARQUE |
|---|---|---|---|---|---|---|
| 001 D28450595 | SVINGARM, HØJRE SV. | SWIVEL ARM, RIGHT | LENKSTOCKHEBEL,R | BIELLE D. | 1 | F.39138 |
| 001 D28450607 | SVINGARM HØJRE SV. | SWIVEL ARM RIGHT | LENKSTOCKHEB. RECHT | BIELLE D | 1 | T.39137 |
| 002 D41617000 | KUGLELEJE | BALL BEARING | KUGELLAGER | ROULEMENT A BILLES | 4 | |
| 003 D41087700 | LÅSEMØTRIK | LOCK NUT | GEGENMUTTER | ECROU | 4 | |
| 004 D20400424 | SKIVE | WASHER | SPANNSCHEIBE | RONDELLE | 4 | F.44168 |
| 004 D20400447 | SKIVE | WASHER | SCHEIBE | RONDELLE | 4 | T.44167 |
| 005 D28450412 | FORSTÆRKNING | STRENGTHENING | VERSTARKUNG | RENFORCEMENT | 2 | |
| 006 D28450078 | LEJEHUS | BEARING HOUSING | LAGERGEHAUSE | BOITE DU PALIER | 2 | T.44167 |
| 006 D28450586 | LEJEHUS | BEARING HAUSING | LAGERGEHAUSE | BOITE DE POLIER | 2 | F.44168 |
| 007 D42599000 | PASSKIVE | FITTING WASHER | PASS-SCHEIBE | RONDELLE | 2 | |
| 008 D42502800 | SEEGERRING | CIRCLIP | SEEGERRING | ANNEAU DE RETENUE | 2 | |
| 009 D40429600 | SEKSKANTSKRUE | STEEL BOLT | STAHLBOLZEN | VIS | 4 | F.44168 |
| 009 D40429800 | SEKSKANTSKRUE | HEXAGON SCREW | SECHSKANTSCHRAUBE | VIS | 4 | T.44167 |
| 010 D41712600 | STÅLEJE | PLUMMER BEARING | KUGELLAGER | PALIER ORDINAIRE | 2 | F.39138 |
| 011 D41663600 | KUGLELEJE M.SP.RING | BALL BEARING | KUGELLAGER | ROULEMENT A BILLES | 2 | F.39138 |
| 012*D41087600 | LÅSEMØTRIK | LOCK NUT | GEGENMUTTER | ECROU | 4 | F.39138 |
| 013 D20400415 | SKIVE | WASHER | SPANNSCHEIBE | RONDELLE | 8 | F.39138 |
| 014 D28450519 | LEJEKONSOL SV. | BRACKET | KONSØLE | SUPPORT | 2 | F.39138 |
| 015 D40425900 | SEKSKANTSKRUE | HEXAGON SCREW | SECHSKANTSCHRAUBE | VIS | 4 | F.39138 |
| 016 D28450594 | SVINGARM, VENSTRE S | SWIVEL ARM LEFT | LENKSTOCKHEBEL,LINK | BIELLE G. | 1 | F.39138 |
| 016 D28450608 | SVINGARM VENSTRE SV | SWIVEL ARM LEFT | LENKSTOCKHEB. LINKS | BIELLE G | 1 | T.39137 |
| 017 D42502800 | SEEGERRING | CIRCLIP | SEEGERRING | ANNEAU DE RETENUE | 2 | |
| 018 D42599000 | PASSKIVE | FITTING WASHER | PASS-SCHEIBE | RONDELLE | 2 | |
| 019 D28430221 | RAILKO-BØSNING | BUSH | BUCHSE | DOUILLE | 4 | |
| 020 D43001700 | SMØRENIPPEL | GREASE NIPPLE | SCHMIERNIPPEL | GRAISSEUR | 2 | |
| 021 D28430227 | EKSCENTRIK | ECCENTRIC | EXCENTRIK | EXCENTRIQUE | 2 | |
| 022 D41617600 | KUGLELEJE | BALL BEARING | KUGELLAGER | ROULEMENT A BILLES | 2 | |
| 023 D42543000 | SEEGERRING | CIRCLIP | SEEGERRING | ANNEAU DE RETENUE | 2 | |
| 024 D42505300 | SEEGERRING | CIRCLIP | SEEGERRING | ANNEAU DE RETENUE | 2 | |
| 025 D28450344 | SPÆNDESKIVE | WASHER | SPANNSCHEIBE | RONDELLE | 2 | T.44516 |
| 025 D28450605 | SPÆNDESKIVE | WASHER | SPANNSCHEIBE | RONDELLE | 2 | F.44517 |
| 026 D40466600 | SEKSKANTSKRUE M/LÅS | SET SCREW | SECHSKANTSCHRAUBE | VIS | 2 | F.44517 |
| 026 D40466700 | SEKSKANTSKRUE M/LÅS | HEXAGON SCREW | SECHSKANTSCHRAUBE | VIS | 2 | T.44516 |
| 027 D41713100 | STÅLEJE | BEARING | STEHLAGER | PALIER ORDINAIRE | 2 | T.44516 |
| 027 D41716600 | STÅLEJE | PLUMMER BLOCK | STEHLAGER | POLIER ORDINAIRE | 2 | F.44517 |
| 028 D41663500 | KUGLELEJE M.SPÆNDER | BALL BEARING | KUGELLAGER | ROULEMENT A BILLES | 2 | T.44516 |
| 028 D41663900 | KUGLELEJE M.SPÆNDER | BALL BEARING | KUGELLAGER | ROULEMENT A BILLES | 2 | F.44517 |
| 029 D40407700 | SEKSKANTSKRUE | HEXAGON SCREW | SECHSKANTSCHRAUBE | VIS | 4 | T.44516 |
| 029 D40466600 | SEKSKANTSKRUE M/LÅS | SET SCREW | SECHSKANTSCHRAUBE | VIS | 4 | F.44517 |
| 030 D20400447 | SKIVE | WASHER | SCHEIBE | RONDELLE | 4 | F.44517 |
| 030 D20400471 | SKIVE | WASHER | SPANNSCHEIBE | RONDELLE | 4 | T.44516 |
| 031 D43104400 | PASFEDER | KEY | PASSFEDER | CLE DE SERRURE | 1 | |
| 032 D28450085 | EKSCENTERAKSEL | ECCENTRIC SHAFT | EXZENTERWELLE | ARBRE EXCENTRIQUE | 1 | T.44516 |
| 032 D28450602 | EKSCENTERAKSEL | ECCENTRIC SHAFT | EXZENTERWELLE | ARBRE EXECENTRIQUE | 1 | F.44517 |
| 033 D43005100 | SMØRENIPPEL | GREASE NIPPLE | SCHMIERNIPPEL | GRAISSEUR | 1 | |
| 034 D43104400 | PASFEDER | KEY | PASSFEDER | CLE DE SERRURE | 2 | F.44517 |
| 034 D43105400 | PASFEDER | KEY | PASSFEDER | CLE DE SERRURE | 1 | T.44516 |
| 035 D41982400 | KILEREM | V-BELT | KEILRIEMEN | COURROIE | 1 | |
| 035 D41982500 | KILEREM | V-BELT | KEILRIEMEN | COURROIE | 1 | (T5 |
| 036 D28430230 | KILEREMSKIVE C369 | V-BELT PULLEY | KEILRIEMENSCHEIBE | POULIE | 1 | T.44516 |
| 036 D28450603 | KILEREMSKIVE, C369 | V-BELT PULLEY | KEILREIMENSCHEIBE | POULIE | 1 | F.44517 |

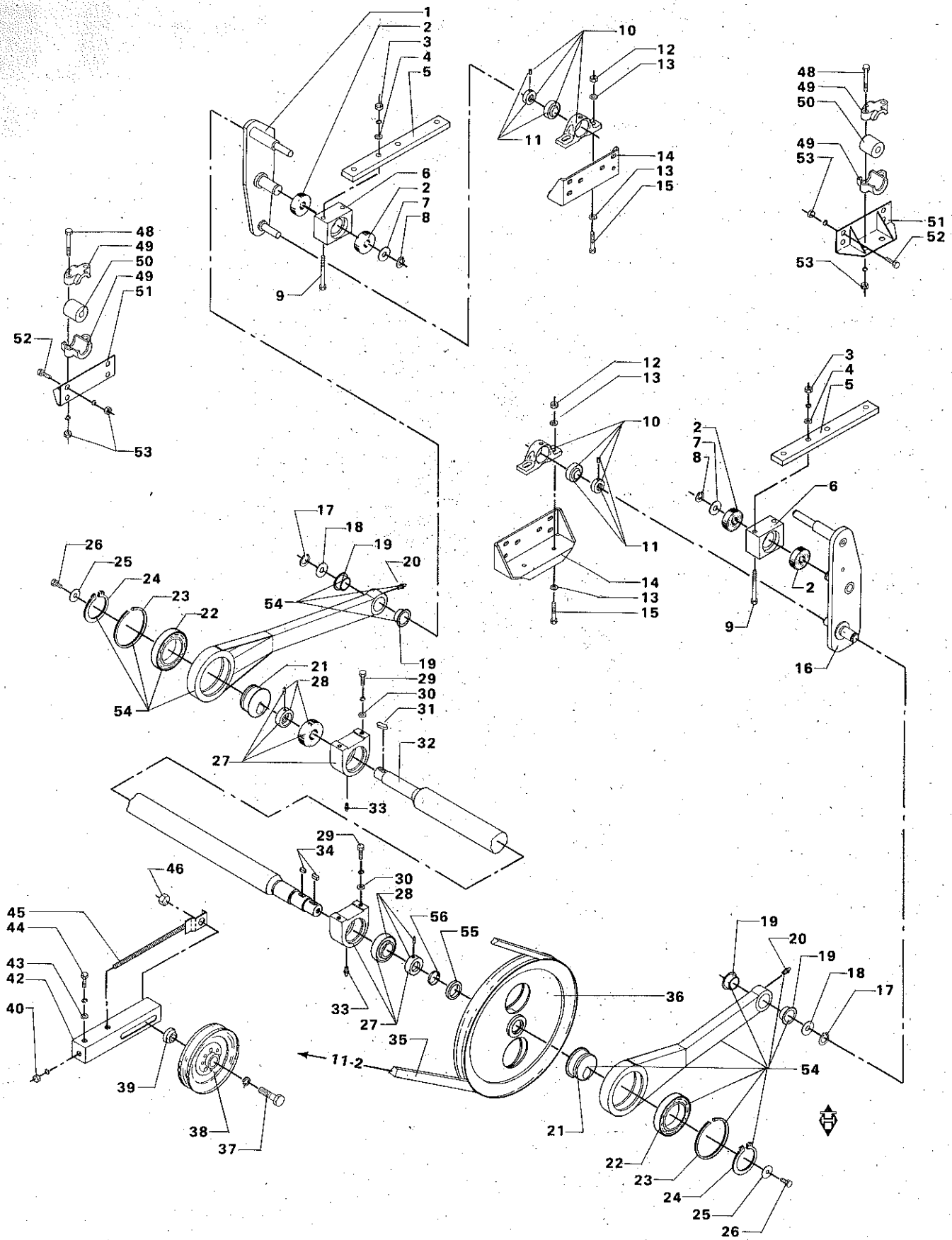
1
2
3
4
5
6
2
7
8
9
10
12
13
11
14
13
15
48
49
50
49
53
51
52
53
48
49
50
49
51
52
53
12
13
10
11
14
13
15
3
4
5
2
7
8
6
2
9
16
17
18
19
20
26
25
24
23
22
54
19
21
28
29
30
31
32
27
33
29
34
30
28
56
55
46
45
44
43
42
40
39
38
37
33
27
35
11-2
36
19
20
19
18
17
54
21
22
23
24
25
26

# SOLDKASSETRÆK
# CLEANING UNIT DRIVE
# SIEBKASTENANTRIEB
# COMMANDE DU CAISSON DE NETTOYAGE

| POS.NR. VARE NR. POS.NO. PART NO. POS.NR. TEIL NR. NO.POS. CODE | BENÆVNELSE | DESCRIPTION | BEZEICHNUNG | DESIGNATION | STK. PCS. ZAHL NBRE | BEMÆRKNING REMARK BEMERKUNG REMARQUE |
|---|---|---|---|---|---|---|
| 037 D28760156 | BOLT F.STRAMMERULLE | BOLT F.TENSIONROLLE | BOLZEN F.SPANNROLLE | BOULON | 1 | |
| 038 D28752131 | STRAMMERULLE C175 K | TENSION ROLLER CPL. | SPANNROLLE VOLLST | POULIE TENDEUSE CPL | 1 | |
| 039 D28760163 | AFSTANDSBØSNING | SPACER BUSH | DISTANZBUCHSE | DOUILLE ENTRETOISE | 1 | |
| 040 D41013600 | COMBIMØTRIK | COMBI NUT | COMBIMUTTER | ECROU | 1 | |
| 042 D28750074 | STRAMMEKONSOL SV. | TENSION BRACKET | SPANNKONSOLE | SUPPORT DE TENSION | 1 | |
| 043 D20400409 | SKIVE | WASHER | SPANNSCHEIBE | RONDELLE | 2 | |
| 044 D40405100 | SEKSKANTSKRUE | HEXAGON SCREW | SECHSKANTSCHRAUBE | VIS | 2 | |
| 045 D28540070 | STRAMMEBOLT SV. | TENSION BOLT | SPANNBOLZEN | BOULON | 1 | |
| 046 D41087900 | LÅSEMØTRIK | LOCK NUT | GEGENMUTTER | ECROU | 1 | |
| 048 D40408800 | SEKSKANTSKRUE | HEXAGON SCREW | SECHSKANTSCHRAUBE | VIS | 4 | T.39137 |
| 049 D28430010 | LEJESKÅL | BEARING SHELL | LAGERSCHALE | BOITE DE PALIER | 4 | T.39137 |
| 050 D28450420 | GUMMILEJE TYPE BLØD | RUBBERBEARING | GUMMILAGER | ROULEM.EN CAOUTCHO. | 2 | T.39137 |
| 051 D28450076 | LEJEKONSOL | BEARING BRACKET | LAGERKONSOLE | SUPPORT ROULEMENT | 2 | T.39137 |
| 052 D40407600 | SEKSKANTSKRUE | HEXAGON SCREW | SECHSKANTSCHRAUBE | VIS | 8 | T.39137 |
| 053 D41087600 | LÅSEMØTRIK | LOCK NUT | GEGENMUTTER | ECROU | | T.39137 |
| 054 D28450428 | PLEJLSTANG, SVEJST | CONNECTION ROD | PLEUELSTANGE | BRAS OSCILLANT | 2 | POS.19-24 |
| 055 D28450604 | AFSTANDSRING | RING | RING | ANNEAU | 1 | F.44517 |
| 056 D42596500 | SPÆNDEELEMENT | TIGHTENER | SPANNELEMENT | TENDEUR | 1 | F.44517 |
| (T5 | GÆLDER KUN FOR VARME LANDE. | ONLY FOR DRY LANDS. | NUR FÜR SONNIGE LÄNDER. | POUR LES PAYS CHAUDS SEULEMENT. | | |

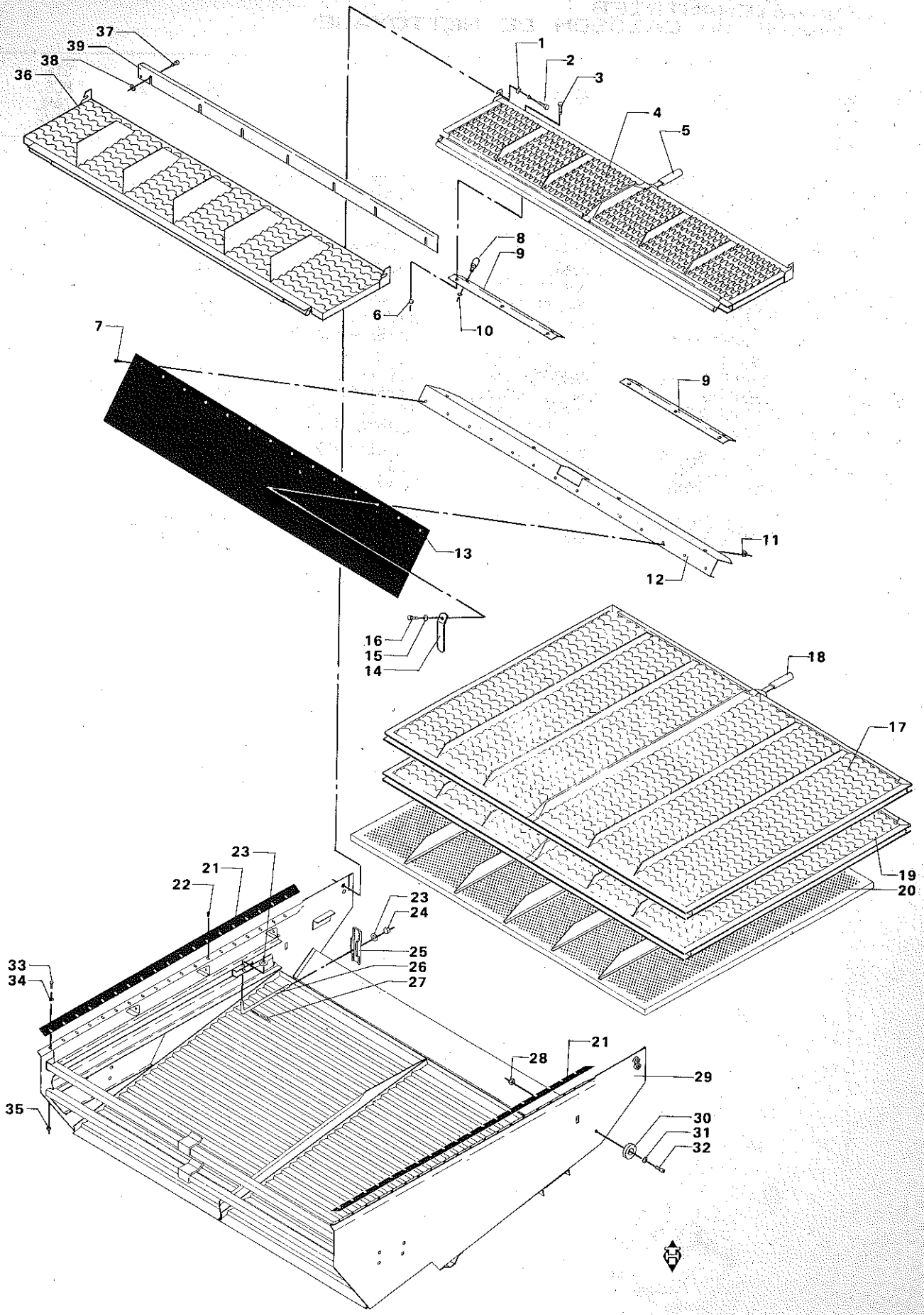
37
39
38
36
1
2
3
4
5
8
9
6
10
7
9
13
11
12
16
15
14
18
17
19
20
23
21
22
23
24
25
26
27
33
34
28
21
29
35
30
31
32

# SOLDKASSE – SOLDE
# CLEANING UNIT – SIEVES
# SIEBKASTEN – SIEBE
# CAISSON DE NETTOYAGE – GRILLES

| POS.NR. POS.NO. POS.NR. NO.POS. | VARE NR. PART NO. TEIL NR. CODE | BENÆVNELSE | DESCRIPTION | BEZEICHNUNG | DESIGNATION | STK. PCS. ZAHL NBRE | BEMÆRKNING REMARK BEMERKUNG REMARQUE |
|---|---|---|---|---|---|---|---|
| 001 | D20400507 | AFSTANDSSKIVE | SPACER | DISTANZSCHEIBE | ENTRETOISE | 2 | |
| 002 | D40407400 | SEKSKANTSKRUE | HEXAGON SCREW | SECHSKANTSCHRAUBE | VIS | 2 | |
| 003 | D40402400 | SEKSKANTSKRUE | HEXAGON SCREW | SECHSKANTSCHRAUBE | VIS | 6 | |
| 004 | D28450478 | INDST.OVERSOLDFORL. | ADJ.SIEVE | VERSTELLB.SIEBE | GRILLE SUP. AJUST. | 1 | |
| 004 | D28450555 | SOLDFORL.Ø20 L=300 | SIEVE EXTENSION | SIEBVERLÆNGERUNG | RALLONGE GRILLE | 1 | Ø20 |
| 004 | D28450560 | SOLDFORL. L=300 | SIEVE EXTENSION | SIEBVERLÆNGERUNG | RALLONGE GRILLE | 1 (V) | |
| 004 | D28450563 | SOLDFORL. F. C.C.M. | SIEVE EXTENSION | SIEBVERLÆNGERUNG | RALLONGE GRILLE | 1 | C.C.M. |
| 005 | D43389700 | HÅNDGREB | PLASTIC HANDLE | PLASTIKHEBEL | LEVIER | 1 | |
| 006 | D41013400 | COMBIMØTRIK | COMBI NUT | COMBIMUTTER | ECROU | 6 | |
| 007 | D43427400 | TRYKKNAP PLAST | SNAP FASTENER | DRUCKKNOPF | BOUTON | 10 | |
| 008 | D43427200 | LÅSETAP | LOCK PIN | SCHLOSSZAPFEN | GOUPILLE | 4 | |
| 009 | D28450205 | PLADEVINKEL | PLATE ANGLE | PLATTENWINKEL | ANGLE | 2 | |
| 010 | D42555500 | SEGERRING | CIRCLIP | SEEGERRING | ANNEAU DE RETENUE | 4 | |
| 011 | D41013400 | COMBIMØTRIK | COMBI NUT | COMBIMUTTER | ECROU | 4 | |
| 012 | D28450120 | PLADE F.TÆTNING | PLATE | PLATTE | PLAQUE | 1 | |
| 013 | D28450121 | TÆTNING | SEALING | DICHTUNG | JOINT EN CAOUTCHOUC | 1 | |
| 014 | D28450411 | HOLDER F. TÆTNING | RETAINER | HALTER | RETENEUR | 4 | |
| 015 | D20400470 | SKIVE | WASHER | SPANNSCHEIBE | RONDELLE | 4 | |
| 016 | D40402600 | SEKSKANTSKRUE | HEXAGON SCREW | SECHSKANTSCHRAUBE | VIS | 4 | |
| 017 | D28450477 | INDST.OVERSOLD | ADJ.SIEVE | VERSTELLB.SIEBE | GRILLE SUP.AJUST. | 1 (P5 | |
| 017 | D28450479 | INDST. OVERSOLD | ADJ.SIEVE | VERSTELLB.SIEBE | GRILLE SUP. REGLABL | 1 (P7 | |
| 017 | D28450480 | INDST. OVERSOLD | ADJ.SIEVE | VERSTELLB.SIEBE | GRILLE SUP. ADJUST. | 1 (P6 | |
| 018 | D43389700 | HÅNDGREB | PLASTIC HANDLE | PLASTIKHEBEL | LEVIER | 1 | |
| 019 | D28450532 | C.C.M.OVERSOLD | C.C.M. TOP SIEVE | C.C.M. SPREUSIEB | C.C.M. GRILLE SUP. | 1 | |
| 019 | D28450552 | OVERSOLD Ø20 L=1050 | TOP SIEVE Ø20 | SPREUSIEB Ø20 | GRILLE SUP. 20MM | 1 | |
| 019 | D28450557 | OVERSOLD L=1050 | TOP SIEVE | SPREUSIEB | GRILLE SUPERIEURE | 1 (V) | |
| 020 | D28450124 | UNDERSOLD Ø2,5 | LOWER SIEVE Ø2,5 | UNTERSIEB Ø2,5 | GRILLE INF.DE 2,5MM | 1 | |
| 020 | D28450125 | UNDERSOLD Ø5 RAPS | LOWER SIEVE Ø5 | UNTERSIEB Ø5 | GRILLE INF. DE 5MM | 1 | |
| 020 | D28450126 | UNDERSOLD Ø8 | LOWER SIEVE Ø8 | UNTERSIEB Ø8 | GRILLE INF. DE 8 MM | 1 | |
| 020 | D28450127 | UNDERSOLD Ø10 | LOWER SIEVE Ø10 | UNTERSIEB Ø10 | GRILLE INF. DE 10MM | 1 | |
| 020 | D28450128 | UNDERSOLD Ø12 | LOWER SIEVE Ø12 | UNTERSIEB Ø12 | GRILLE INF.DE 12MM | 1 | |
| 020 | D28450129 | UNDERSOLD Ø16 | LOWER SIEVE Ø16 | UNTERSIEB Ø16 | GRILLE INF.DE 16MM | 1 | |
| 020 | D28450130 | UNDERSOLD Ø20 | LOWER SIEVE Ø20 | UNTERSIEB Ø20 | GRILLE INF.DE 20MM | 1 | |
| 020 | D28450430 | INDST.UNDERSOLD | ADJ. LOWER SIEVE | VERST.UNTERSIEB | GRILLE INF. REGLABL | 1 | |
| 021 | D28450084 | TÆTNINGSLISTE | SEALING LIST | DICHTUNGSLISTE | JOINT EN CAOUTCHOUC | 2 | |
| 022 | D43427400 | TRYKKNAP PLAST | SNAP FASTENER | DRUCKKNOPF | BOUTON | 44 | |
| 023 | D20400471 | SKIVE | WASHER | SPANNSCHEIBE | RONDELLE | 4 | |
| 024 | D41087600 | LÅSEMØTRIK | LOCK NUT | GEGENMUTTER | ECROU | 2 | |
| 025 | D28450074 | SPÆNDEJERN | RETAINER BAR | SPANNEISEN | FER RETENEUR | 2 | |
| 026 | D28450075 | SPÆNDEBOLT | TIGHTENER BOLT | SPANNBOLZEN | TENDEUR | 2 | |
| 027 | D41405900 | SPLIT | SPLIT PIN | SPLINT | GOUPILLE | 2 | |
| 028 | D41087500 | LÅSEMØTRIK | LOCK NUT | GEGENMUTTER | ECROU | 2 | |
| 029 | D28450077 | SOLDKASSE SV. | CLEANING UNIT | SIEBKASTEN | COFFRE DE NETTOYAGE | 1 | |
| 030 | D28450518 | SKIVE | WASHER | SCHEIBE | RONDELLE | 2 | |
| 031 | D20400409 | SKIVE | WASHER | SPANNSCHEIBE | RONDELLE | 2 | |
| 032 | D40601600 | UNDERSÆNKSKRUE IN 6 | SCREW | SENKSCHRAUBE | VIS | 2 | |
| 033 | D40402400 | SEKSKANTSKRUE | HEXAGON SCREW | SECHSKANTSCHRAUBE | VIS | 6 | |
| 034 | D20400470 | SKIVE | WASHER | SPANNSCHEIBE | RONDELLE | 6 | |
| 035 | D41087400 | LÅSEMØTRIK | LOCK NUT | GEGENMUTTER | ECROU | 6 | |
| 036 | D28450584 | MAISEMTESOLDSFORLÆ. | TOP SIEVE EXTENSION | SPREUSSIEBVERLANGER | RALLONGE GRILL.SUP. | 1 (3) | |
| 037 | D43385200 | FINGERSKRUE | SCREW | SCHRAUBE | VIS | 4 | |
| 038 | D20400409 | SKIVE | WASHER | SPANNSCHEIBE | RONDELLE | 4 | |
| 039 | D28450583 | BAGPLADE | REAR GUARD | HINTERSCHIRM | PLAQUE AR. | 1 (3) | |

| | | | | |
|---|---|---|---|---|
| (V) | MAJSUDSTYR | MAIZE EQUIPMENT | MAISAUSRÜSTUNG | EQUIPEMENT MAIS |
| (P5 | GRAEPEL XXXIII 03200 | GRAEPEL XXXIII 03200 | GRAEPEL XXXIII 03200 | GRAEPEL XXXIII 03200 |
| (P7 | GROSSE U.S.A. 03191 | GROSSE U.S.A. 03191 | GROSSE U.S.A. 03191 | GROSSE U.S.A. 03191 |
| (P6 | PATTERSON 03195 | PATTERSON 03195 | PATTERSON 03195 | PATTERSON 03195 |
| (3) | EKSTRAUDSTYR | OPTIONAL EQUIPMENT | SONDERZUBEHOR | EQUIPEMENTS ACCESSOIRES |

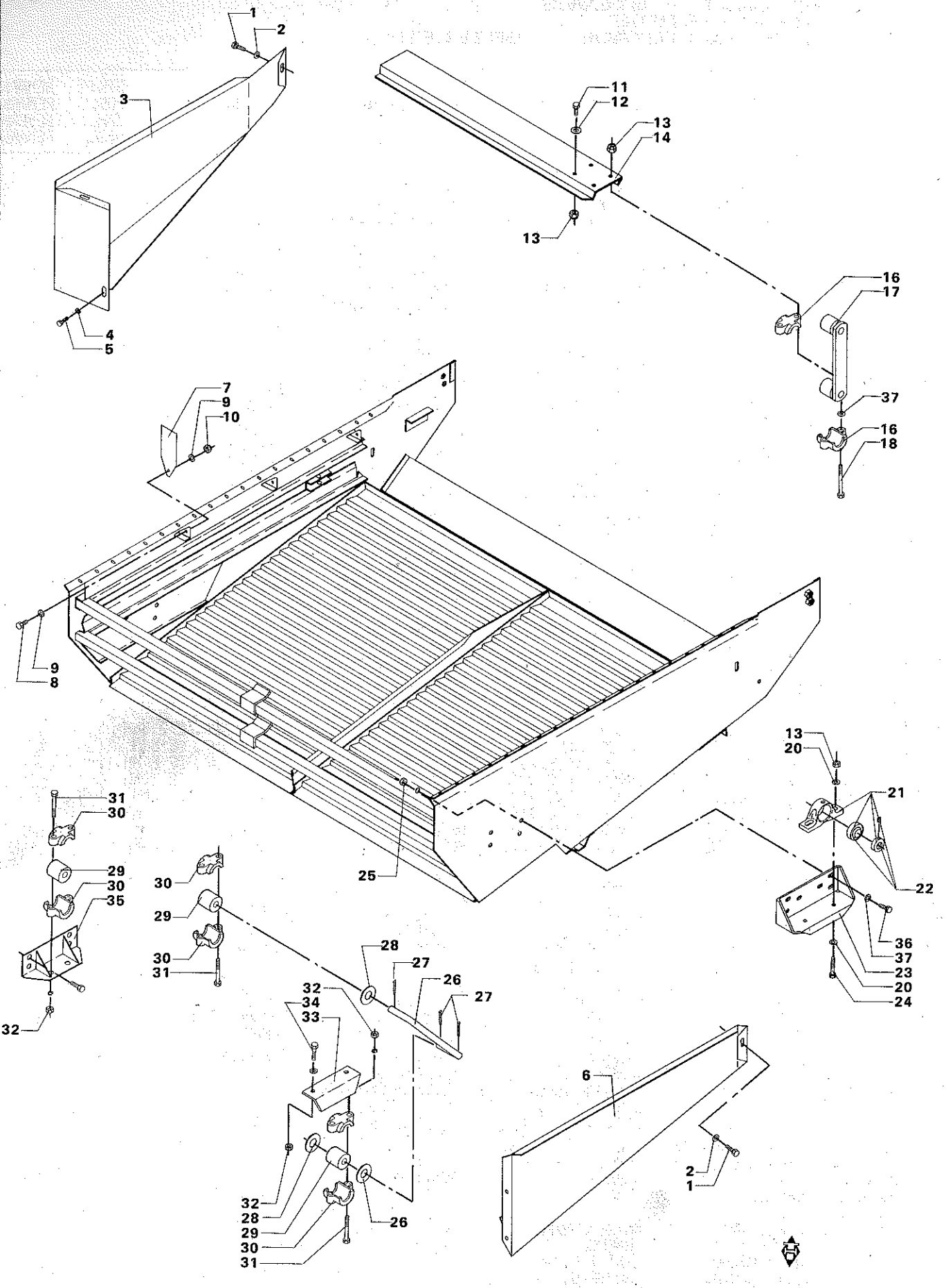
1
2
3
4
5
11
12
13
14
13
16
17
37
16
18
7
9
10
9
8
25
31
30
29
30
35
32
30
29
30
31
28
27
26
27
32
34
33
32
28
29
30
31
26
6
2
1
13
20
21
22
36
37
23
20
24

# SOLDKASSE MED OPHÆNG
# CLEANING UNIT WITH SUSPENSION
# SIEBKASTEN MIT AUFHÄNGUNG
# CAISSON DE NETTOYAGE AVEC SUSPENSION

| POS.NR. POS.NO. POS.NR. NO.POS. | VARE NR. PART NO. TEIL NR. CODE | BENÆVNELSE | DESCRIPTION | BEZEICHNUNG | DESIGNATION | STK. PCS. ZAHL NBRE | BEMÆRKNING REMARK BEMERKUNG REMARQUE |
|---|---|---|---|---|---|---|---|
| 001 | D40402400 | SEKSKANTSKRUE | HEXAGON SCREW | SECHSKANTSCHRAUBE | VIS | 5 | |
| 002 | D20400470 | SKIVE | WASHER | SPANNSCHEIBE | RONDELLE | 4 | |
| 003 | D28150691 | SKÆRM HØJRE | GUARD RIGHT | SCHIRM RECHTS | TOLE DROIT | 1 | |
| 004 | D20400409 | SKIVE | WASHER | SPANNSCHEIBE | RONDELLE | 2 | |
| 005 | D40404900 | SEKSKANTSKRUE | HEXAGON SCREW | SECHSKANTSCHRAUBE | VIS | 2 | |
| 006 | D28150693 | SKÆRM VENSTRE | GUARD LEFT | SCHIRM LINKS | TOLE GAUCHE | 1 | |
| 007 | D28450523 | AFVISERPLADE | DEFLECTOR | ABWEISBLECH | DEFLECTEUR | 6 | |
| 008 | D40402400 | SEKSKANTSKRUE | HEXAGON SCREW | SECHSKANTSCHRAUBE | VIS | 6 | |
| 009 | D20400404 | SKIVE | WASHER | SPANNSCHEIBE | RONDELLE | 12 | |
| 010 | D41087400 | LÅSEMØTRIK | LOCK NUT | GEGENMUTTER | ECROU | 6 | |
| 011 | D40407700 | SEKSKANTSKRUE | HEXAGON SCREW | SECHSKANTSCHRAUBE | VIS | 8 | F.39138 |
| 012 | D20400419 | SKIVE | WASHER | SPANNSCHEIBE | RONDELLE | 8 | F.39138 |
| 013 | D41087600 | LÅSEMØTRIK | LOCK NUT | GEGENMUTTER | ECROU | | F.39138 |
| 014 | D28450525 | LEJEBJÆLKE | BEARING BRACING | LAGERBALKEN | BARRE ROULEMENT | 1 | F.39138 |
| 016 | D28430010 | LEJESKÅL | BEARING SHELL | LAGERSCHALE | BOITE DE PALIER | 4 | F.39138 |
| 017 | D28450528 | VIPPEARM LIMET BAG. | LEVERARM, REAR | KIPPHEBEL, HINTER | CULBUTEUR | 2 | F.39138 |
| 018 | D40426800 | SEKSKANTSKRUE | HEXAGON SCREW | SECHSKANTSCHRAUBE | VIS | 4 | F.39138 |
| 020 | D20400415 | SKIVE | WASHER | SPANNSCHEIBE | RONDELLE | 8 | F.39138 |
| 021 | D41712600 | STÅLEJE | PLUMMER BEARING | KUGELLAGER | PALIER ORDINAIRE | 2 | F.39138 |
| 022 | D41663600 | KUGLELEJE M.SP.RING | BALL BEARING | KUGELLAGER | ROULEMENT A BILLES | 2 | F.39139 |
| 023 | D28450519 | LEJEKONSOL SV. | BRACKET | KONSOLE | SUPPORT | 2 | F.39138 |
| 024 | D40425900 | SEKSKANTSKRUE | HEXAGON SCREW | SECHSKANTSCHRAUBE | VIS | 4 | F.39138 |
| 025 | D41087600 | LÅSEMØTRIK | LOCK NUT | GEGENMUTTER | ECROU | 8 | F.39138 |
| 026 | D28450422 | VIPPEARM LIM. BAG. | LEVER ARM | KIPPHEBEL | CULBUTEUR ARR. | 2 (Ø9 | T.39137 |
| 027 | D41408900 | SPLIT | SPLIT PIN | SPLINT | GOUPILLE | 6 | T.39137 |
| 028 | D28430197 | SKIVE F VIPPEARM | WASHER | SCHEIBE | RONDELLE | 6 | T.39137 |
| 029 | D28450420 | GUMMILEJE TYPE BLØD | RUBBERBEARING | GUMMILAGER | ROULEM.EN CAOUTCHO. | 2 | T.39137 |
| 030 | D28430010 | LEJESKÅL | BEARING SHELL | LAGERSCHALE | BOITE DE PALIER | 12 | T.39137 |
| 031 | D40408800 | SEKSKANTSKRUE | HEXAGON SCREW | SECHSKANTSCHRAUBE | VIS | 12 | T.39137 |
| 032 | D41087600 | LÅSEMØTRIK | LOCK NUT | GEGENMUTTER | ECROU | 2 | T.39137 |
| 033 | D28450042 | BESLAG F. LEJE | FITTINGS F. BEARING | BESCHLAG F. LAGER | SUPPORT | 2 | T.39137 |
| 034 | D40407900 | SEKSKANTSKRUE | HEXAGON SCREW | SECHSKANTSCHRAUBE | VIS | 4 | T.39137 |
| 035 | D28450076 | LEJEKONSOL | BEARING BRACKET | LAGERKONSOLE | SUPPORT ROULEMENT | 2 | T.39137 |
| 036 | D40407800 | SEKSKANTSKRUE | HEXAGON SCREW | SECHSKANTSCHRAUBE | VIS | 8 | |
| 037 | D20400471 | SKIVE | WASHER | SPANNSCHEIBE | RONDELLE | 10 | |
| | (Ø9 | POS.26-29 | POS.26-29 | POS.26-29 | POS.26-29 | | |

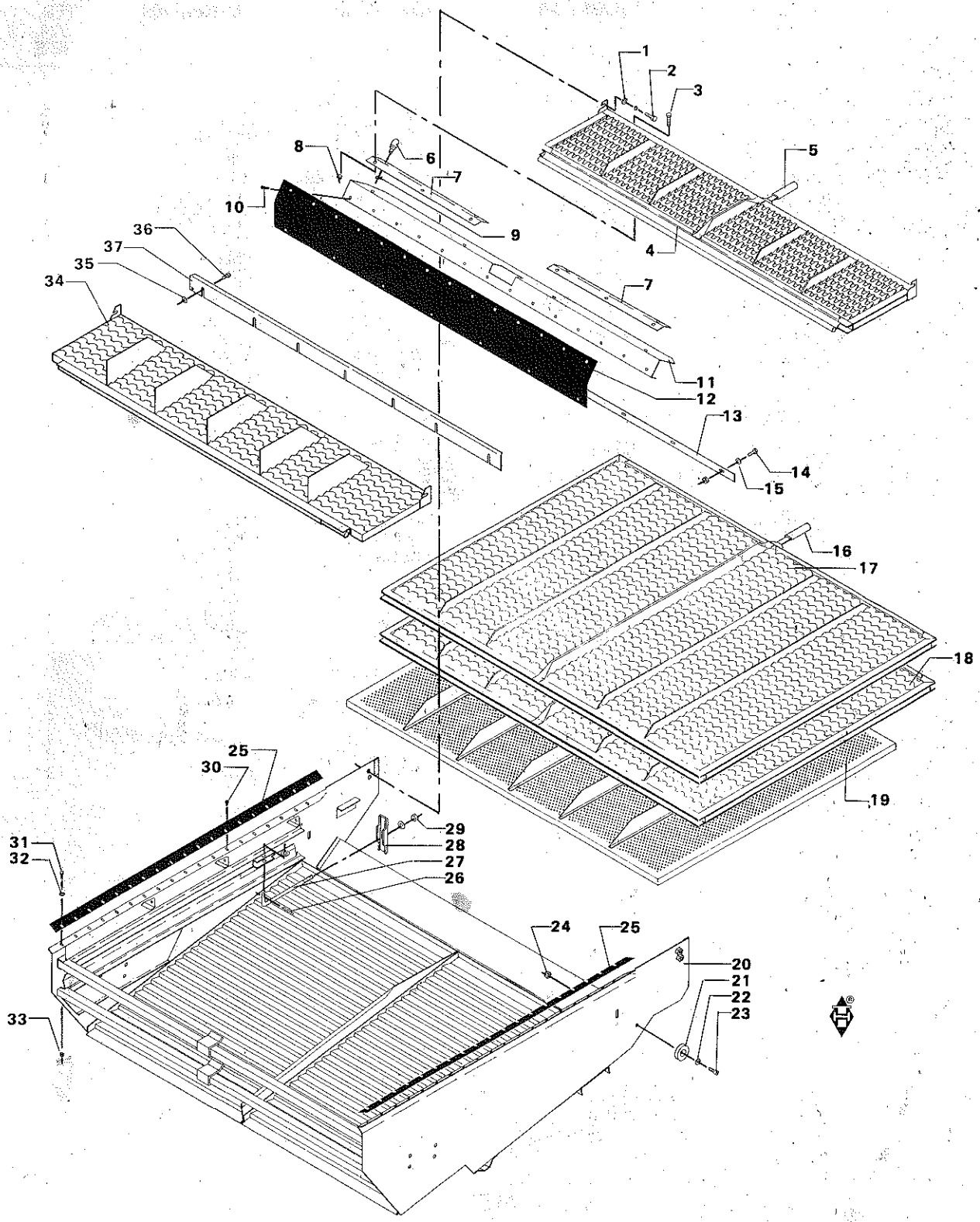
1
2
3
4
5
6
7
8
9
10
11
12
13
14
15
16
17
18
19
20
21
22
23
24
25
26
27
28
29
30
31
32
33
34
35
36
37

# SOLDKASSE – SOLDE – DANIA
# CLEANING UNIT – SIEVES – DANIA
# SIEBKASTEN – SIEBE – DANIA
# CAISSON DE NETTOYAGE – GRILLES – DANIA

| POS.NR. VARE NR. / POS.NO. PART NO. / POS.NR. TEIL NR. / NO.POS. CODE | BENÆVNELSE | DESCRIPTION | BEZEICHNUNG | DESIGNATION | STK. / PCS. / ZAHL / NBRE | BEMÆRKNING / REMARK / BEMERKUNG / REMARQUE |
|---|---|---|---|---|---|---|
| 001 D20400507 | AFSTANDSSKIVE | SPACER | DISTANZSCHEIBE | ENTRETOISE | 2 | |
| 002 D40407400 | SEKSKANTSKRUE | HEXAGON SCREW | SECHSKANTSCHRAUBE | VIS | 2 | |
| 003 D40402600 | SEKSKANTSKRUE | HEXAGON SCREW | SECHSKANTSCHRAUBE | VIS | 6 | |
| 004 D28450478 | INDST.OVERSOLDFORL. | ADJ.SIEVE | VERSTELLB.SIEBE | GRILLE SUP. AJUST. | 1 | |
| 004 D28450555 | SOLDFORL.Ø20 L=300 | SIEVE EXTENSION | SIEBVERLANGERUNG | RALLONGE GRILLE | 1 | Ø20 |
| 004 D28450560 | SOLDFORL. L=300 | SIEVE EXTENSION | SIEBVERLANGERUNG | RALLONGE GRILLE | 1 (V) | |
| 004 D28450563 | SOLDFORL. F. C.C.M. | SIEVE EXTENSION | SIEBVERLANGERUNG | RALLONGE GRILLE | 1 | C.C.M. |
| 005 D43389700 | HANDGREB | PLASTIC HANDLE | PLASTIKHEBEL | LEVIER | 1 | |
| 006 D43427200 | LÅSETAP | LOCK PIN | SCHLOSSZÄPFEN | GOUPILLE | 4 | |
| 007 D28450205 | PLADEVINKEL | PLATE ANGLE | PLATTENWINKEL | ANGLE | 2 | |
| 008 D41013400 | COMBIMØTRIK | COMBI NUT | COMBIMUTTER | ECROU | 6 | |
| 009 D42555500 | SEGERRING | CIRCLIP | SEEGERRING | ANNEAU DE RETENUE | 4 | |
| 010 D43427400 | TRYKKNAP PLAST | SNAP FASTENER | DRUCKKNOPF | BOUTON | 14 | |
| 011 D28450267 | PLADE F TÆTNING | PLATE | PLATTE | PLAQUE | 1 | |
| 012 D28450541 | TÆTNING | SEALING | DICHTUNG | JOINT EN CAOUTCHOUC | 1 | |
| 013 D28450539 | SPÆNDESKINNE | TENSION RAIL | SPANNSCHIENE | RAIL DE TENSION | 1 | |
| 014 D40402600 | SEKSKANTSKRUE | HEXAGON SCREW | SECHSKANTSCHRAUBE | VIS | | |
| 015 D20400470 | SKIVE | WASHER | SPANNSCHEIBE | RONDELLE | | |
| 016 D43389700 | HANDGREB | PLASTIC HANDLE | PLASTIKHEBEL | LEVIER | 1 | |
| 017 D28450481 | INDST.OVERSOLD | ADJ.SIEVE | VERSTELLB.SIEBE | GRILLE SUP. REGLABL | 1 (P7 | |
| 017 D28450482 | INDST. OVERSOLD | ADJ.SIEVE | VERSTELLB.SIEBE | GRILLE SUP.AJUST. | 1 (P6 | |
| 017 D28450483 | INDST.OVERSOLD | ADJ.SIEVE | VERSTELLB.SIEBE | GRILLE SUP. AJUST. | 1 (P5 | |
| 018 D28450533 | C.C.M.OVERSOLD | C.C.M. TOP SIEVE | C.C.M. SPREUSIEB | C.C.M. GRILLE SUP. | 1 | C.C.M. |
| 018 D28450553 | OVERSOLD Ø20 L=1200 | TOP SIEVE | SIEB, OBEN | GRILLE SUPERIEURE | 1 | Ø20 |
| 018 D28450558 | OVERSOLD L=1200 | TOP SIEVE | SIEB, OBEN | GRILLE SUPERIEURE | 1 (V) | |
| 019 D28450244 | UNDERSOLD Ø2,5 | LOWER SIEVE Ø2,5 | UNTERSIEB Ø2,5 | GRILLE INF.Ø2,5 | 1 | |
| 019 D28450245 | UNDERSOLD Ø8 | LOWER SIEVE Ø8 | UNTERSIEB Ø8 | GRILLE INFER. 8 MM | 1 | |
| 019 D28450246 | UNDERSOLD Ø10 | LOWER SIEVE Ø10 | UNTERSIEB Ø10 | GRILLE INFER 10 MM | 1 | |
| 019 D28450247 | UNDERSOLD Ø12 | LOWER SIEVE Ø12 | UNTERSIEB Ø12 | GRILLE INFER 12 MM | 1 | |
| 019 D28450248 | UNDERSOLD Ø16 | LOWER SIEVE Ø16 | UNTERSIEB Ø16 | GRILLE INFER 16 MM | 1 | |
| 019 D28450249 | UNDERSOLD Ø20 | LOWER SIEVE Ø20 | UNTERSIEB Ø20 | GRILLE INF.20 MM | 1 | |
| 019 D28450273 | UNDERSOLD Ø5 RAPS | LOWER SIEVE Ø5 | UNTERSIEB Ø5 | GRILLE INFER. 5 MM | 1 | |
| 019 D28450431 | INDST.U.SOLD | ADJ. LOWER SIEVE | VERST. UNTERSIEB | GRILLE INF. REGLABL | 1 | |
| 020 D28450269 | SOLDKASSE SV. | CLEANING UNIT | SIEBKASTEN | COFFRE DE NETTOAGE | 1 | |
| 021 D28450518 | SKIVE | WASHER | SCHEIBE | RONDELLE | 2 | |
| 022 D20400409 | SKIVE | WASHER | SPANNSCHEIBE | RONDELLE | 2 | |
| 023 D40601600 | UNDERSÆNKSKRUE IN 6 | SCREW | SENKSCHRAUBE | VIS | 2 | |
| 024 D41087500 | LÅSEMØTRIK | LOCK NUT | GEGENMUTTER | ECROU | 2 | |
| 025 D28450084 | TÆTNINGSLISTE | SEALING LIST | DICHTUNGSLISTE | JOINT EN CAOUTCHOUC | 2 | |
| 026 D41405900 | SPLIT | SPLIT PIN | SPLINT | GOUPILLE | 2 | |
| 027 D28450075 | SPÆNDEBOLT | TIGHTENER BOLT | SPANNBOLZEN | TENDEUR | 2 | |
| 028 D28450074 | SPÆNDEJERN | RETAINER BAR | SPANNEISEN | FER RETENEUR | 2 | |
| 029 D41087600 | LÅSEMØTRIK | LOCK NUT | GEGENMUTTER | ECROU | 2 | |
| 030 D43427400 | TRYKKNAP PLAST | SNAP FASTENER | DRUCKKNOPF | BOUTON | 44 | |
| 031 D40402400 | SEKSKANTSKRUE | HEXAGON SCREW | SECHSKANTSCHRAUBE | VIS | 6 | |
| 032 D20400470 | SKIVE | WASHER | SPANNSCHEIBE | RONDELLE | 6 | |
| 033 D41087400 | LÅSEMØTRIK | LOCK NUT | GEGENMUTTER | ECROU | 6 | |
| 034 D28450584 | NÆSEEMTESOLDSFORLÆ. | TOP SIEVE EXTENSION | SPREUSSIEBVERLANGER | RALLONGE GRILL.SUP. | 1 (3) | |
| 035 D20400409 | SKIVE | WASHER | SPANNSCHEIBE | RONDELLE | 4 | |
| 036 D43385200 | FINGERSKRUE | SCREW | SCHRAUBE | VIS | 4 | |
| 037 D28450583 | BAGPLADE | REAR GUARD | HINTERSCHIRM | PLAQUE AR. | 1 (3) | |

| | | | | |
|---|---|---|---|---|
| (V) | MAJSUDSTYR | MAIZE EQUIPMENT | MAISAUSRÜSTUNG | EQUIPEMENT MAIS |
| (P7 | GROSSE U.S.A. 03191 | GROSSE U.S.A. 03191 | GROSSE U.S.A. 03191 | GROSSE U.S.A. 03191 |
| (P6 | PATTERSON 03195 | PATTERSON 03195 | PATTERSON 03195 | PATTERSON 03195 |
| (P5 | GRAEPEL XXXIII 03200 | GRAEPEL XXXIII 03200 | GRAEPEL XXXIII 03200 | GRAEPEL XXXIII 03200 |
| (3) | EKSTRAUDSTYR | OPTIONAL EQUIPMENT | SONDERZUBEHOR | EQUIPEMENTS ACCESSOIRES |

# ELEVATORER
# ELEVATORS
# ELEVATOREN
# ELEVATEURS


SIDE 7 - 1 KORNELEVATOR MED TOPSTYKKE
GRAIN ELEVATOR WITH TOP PART
KORNELEVATOR MIT KOPFTEIL
ELEVATEUR A GRAINS AVEC CAPOT

SIDE 7 - 2 KORNELEVATOR MED KÆDE OG BUNDSTYKKE
GRAIN ELEVATOR WITH CHAIN AND BOTTOM PART
KORNELEVATOR MIT KETTE UND BODENTEIL
ELEVATEUR A GRAINS AVEC CHAINE ET PIECE DE FOND

SIDE 7 - 3 FYLDEELEVATOR MED TOPSTYKKE
FILLING ELEVATOR WITH TOP PART
FÜLLELEVATOR MIT KOPFTEIL
ELEVATEUR DE REMPLISSAGE AVEC CAPOT

SIDE 7 - 4 FYLDEELEVATOR MED KÆDE OG BUNDSTYKKE
FILLING ELEVATOR WITH CHAIN AND BOTTOM PART
FÜLLELEVATOR MIT KETTE UND BODENTEIL
ELEVATEUR DE REMPLISS.AVEC CHAINE - PIECE DE FOND

SIDE 7 - 5 RETURELEVATOR
RETURN ELEVATOR
ÜBERKEHRELEVATOR
ELEVATEUR OTONS

SIDE 7 - 6 ØVERSTE RETURSNEGL
UPPER RETURN AUGER
OBERE ÜBERKEHRSCHNECKE
VIS SUPERIEURE A OTONS

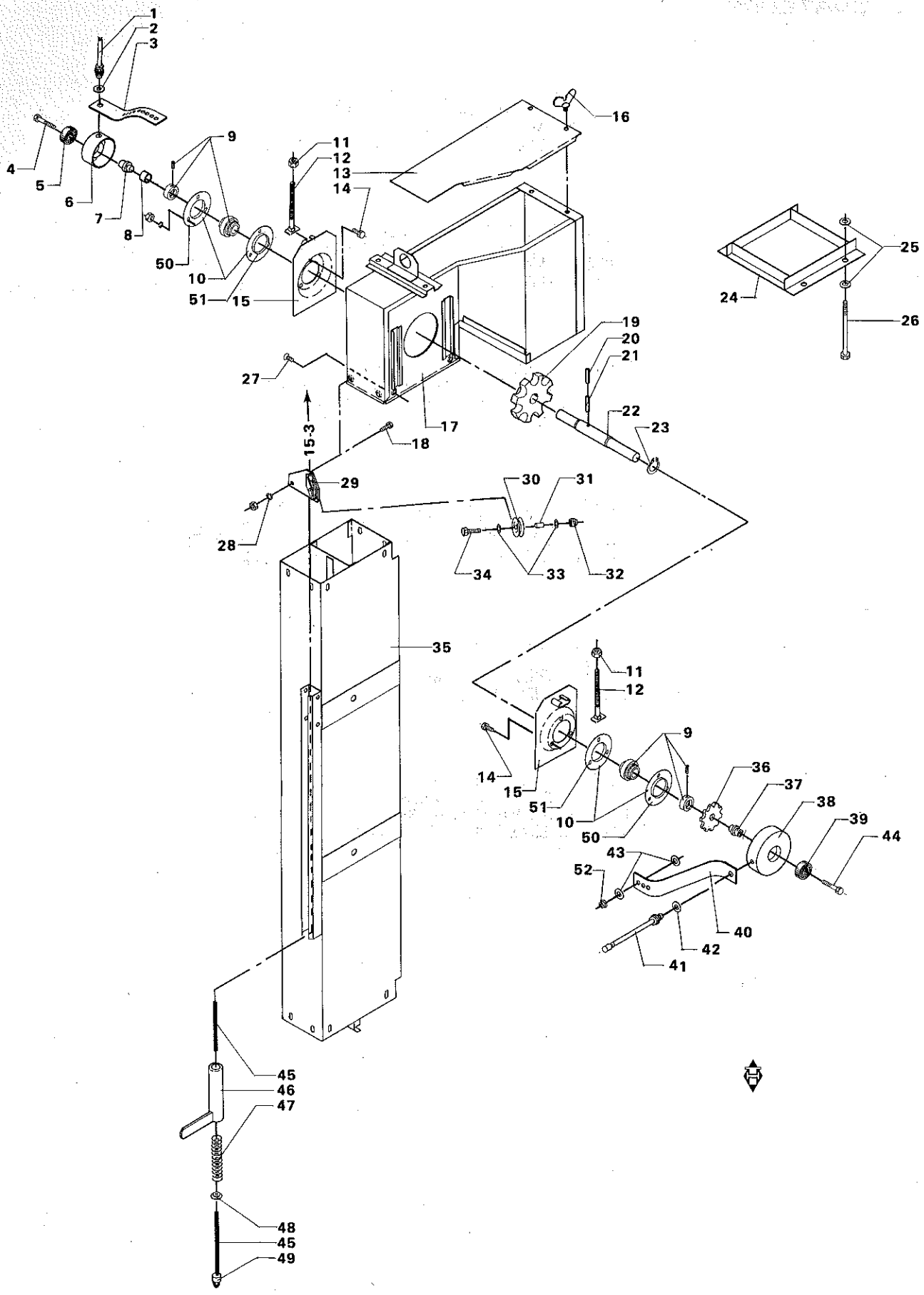
1
2
3
4
5
6
7
8
9
10
11
12
13
14
15
16
17
18
19
20
21
22
23
24
25
26
27
28
29
30
31
32
33
34
35
36
37
38
39
44
43
52
40
42
41
45
46
47
48
45
49
50
51
15-3

# KORNELEVATOR MED TOPSTYKKE
# GRAIN ELEVATOR WITH TOP PART
# KORNELEVATOR MIT KOPFTEIL
# ELEVATEUR A GRAINS AVEC CAPOT

| POS.NR. VARE NR. / POS.NO. PART NO. / POS.NR. TEIL NR. / NO.POS. CODE | BENÆVNELSE | DESCRIPTION | BEZEICHNUNG | DESIGNATION | STK. / PCS. / ZAHL / NBRE | BEMÆRKNING / REMARK / BEMERKUNG / REMARQUE |
|---|---|---|---|---|---|---|
| D28751363 | SENSORH. ELEV. VAGT | SENSOR RETAINER | SENSORHALTER | RETENEUR CENSEUR | 1 (N) | POS.1-8 |
| 001 D28751265 | SENSOR HALL-AFTASTE | HALL SENSOR | HALL SENSOR | CENSEUR HALL | 1 (N) | |
| 002 D20400537 | AFSTANDSSKIVE | SPACER | DISTANZSCHEIBE | ENTRETOISE | 2 (N) | |
| 003 D28751268 | GUMMISTROP | RUBBER STRAP | GUMMIGURT | ATTACHE EN CAOUTCH. | 1 (N) | |
| 004 D40408100 | SEKSKANTSKRUE | HEXAGON SCREW | SECHSKANTSCHRAUBE | VIS | 1 (N) | |
| 005 D41622600 | KUGLELEJE | BALL BEARING | KUGELLAGER | ROULEMENT A BILLES | 1 (N) | |
| 006 D28751269 | KOP | CUP | TASSE | TASSE | 1 (N) | |
| 007 D28751362 | LEJETAP | JOURNAL | LAGERZAPFEN | TOURILLON | 1 (N) | |
| 008 D28751083 | IMPULSRING | PULSE RING | IMPULSRING | ANNEAU IMPULSION | 1 (N) | |
| 009 D41708500 | KUGLELEJE M.SP.RING | BALL BEARING | KUGELLAGER | ROULEMENT A BILLES | 2 | |
| 010 D41708700 | LEJEFLANGE | BEARING FLANGE | LAGERFLANSCH | BRIDE | 4 | |
| 011 D41087600 | LASEMØTRIK | LOCK NUT | GEGENMUTTER | ECROU | 2 | |
| 012 D28520060 | BRÆDDEBT. M.LANGT G | COACH BOLT | SCHWELLENSCHRAUBE | BOULON | 2 | |
| 013 D28550232 | LAG FOR TOPSTYKKE | COVER F.TOP PART | DECKEL F. KOPFTEIL | COUVERCLE | 1 | |
| 014 D40404700 | SEKSKANTSKRUE | HEXAGON SCREW | SECHSKANTSCHRAUBE | VIS | 6 | |
| 015 D28550175 | LEJEPLADE SV. | BEARING PLATE | LAGERPLATTE | TOLE D APPUI | 2 | |
| 016 D28440126 | VINGESKRUE, M8X18 | WING SCREW | FLÜGELSCHRAUBE | VIS | 1 | |
| 017 D28550224 | KORNELEVATORTOPST.S | TOP PART | KOPFTEIL | PAR.SUP.ELEV.GR.II | 1 | |
| 018 D40060600 | FLADRUNDSKRUE | SCREW | FLACHRUNDSCHRAUBE | VIS | 2 | |
| 019 D28560008 | KÆDEHJUL 9 TÆNDER | SPROCKET WHEEL,9 T. | KETTENRAD,9 ZAHNE | PIGNON DE CHAINE | 1 | |
| 020 D42610000 | SPÆNDESTIFT | TIGHTENING PIN | SPANNSTIFT | TENDEUR | 1 | |
| 021 D42616300 | SPÆNDESTIFT | TIGHTENING PIN | SPANNSTIFT | TENDEUR | 1 | |
| 022 D28550076 | AKSEL | SHAFT | WELLE | ARBRE | 1 | |
| 023 D42502300 | SEEGERRING | CIRCLIP | SEEGERRING | ANNEAU DE RETENUE | 1 | |
| 024 D28550237 | RAMME SV. | FRAME | RAHMEN | CADRE | 1 | |
| 025 D20400423 | SKIVE | WASHER | SPANNSCHEIBE | RONDELLE | 4 | |
| 026 D40430100 | SEKSKANTSKRUE | HEXAGON SCREW | SECHSKANTSCHRAUBE | VIS | 2 | |
| 027 D40600500 | UNDERSÆNKSKRUE IM 6 | COUNTERSUNK SCREW | SENKSCHRAUBE | VIS | 4 | |
| 028 D20400404 | SKIVE | WASHER | SPANNSCHEIBE | RONDELLE | 2 | |
| 029 D28150484 | BLOKRULLE | BLOCK ROLLER | BLOCKROLLE | MOUFLE | 1 | POS.30-34 |
| 030 D28200495 | BLOKRULLE MDL 517 | ROLLER | ROLLE | MOUFLE | 1 | |
| 031 D28150756 | AFSTANDSRØR | SPACER TUBE | DISTANZROHR | TUYAU ENTRETOISE | 1 | |
| 032 D41087500 | LASEMØTRIK | LOCK NUT | GEGENMUTTER | ECROU | 1 | |
| 033 D20400506 | AFSTANDSSKIVE | SPACER | DISTANZSCHEIBE | INTRETOISE | 2 | |
| 034 D40423600 | SEKSKANTSKRUE | HEXAGON SCREW | SECHSKANTSCHRAUBE | VIS | 1 | |
| 035 D28550046 | KORNELEVATORKASSE S | GRAIN ELEV. HOUSING | KORNERELEV.GEHAUSE | CAISSON ELEV.GRAIN | 1 | |
| D28751813 | SENS.KPL.H.1-3-4-5. | SENSOR CPL. | SENSOR VOLLST | CENSEUR COMPL. | 1 (C8 | POS.36-42 |
| 036 D28750922 | IMPULSHJUL | PULSE WHEEL | IMPULSRAD | ROUE IMPULSION | 1 (C8 | |
| 037 D28751218 | LEJETAP,KORT | JOURNAL | LAGERZAPFEN | TOURILLON | 1 (C8 | |
| 038 D28751223 | KOP | CUP | TASSE | TASSE | 1 (C8 | |
| 039 D41622600 | KUGLELEJE | BALL BEARING | KUGELLAGER | ROULEMENT A BILLES | 1 (C8 | |
| 040 D28751216 | GUMMISTROP | RUBBER STRAP | GUMMIGURT | ATTACHE EN CAOUTCH. | 1 (C8 | |
| 041 D28751812 | SENSOR | SENSOR | SENSOR | CENSEUR | 1 (C8 | INCL.P.42 |
| 042 D20400428 | SKIVE | WASHER | SPANNSCHEIBE | RONDELLE | 1 (C8 | |
| 043 D20400500 | AFSTANDSSKIVE | SPACER | DISTANZSCHEIBE | ENTRETOISE | 2 (C8 | |
| 044 D40407900 | SEKSKANTSKRUE | HEXAGON SCREW | SECHSKANTSCHRAUBE | VIS | 1 (C8 | |
| D28150552 | WIRE F.H.VIPPESKÆRM | WIRE F.ROCKER GUARD | DRAHT F. KIPPSCHIRM | FIL DE FER D. | 1 | POS.45-49 |
| 045 D43404000 | STÅLWIRE,FORMLAGT | STEEL WIRE | STAHLDRAHT | FIL D'ACIER | | 2,150M |
| 046 D28150479 | FJEDERHUS SV. | SPRING HOUSING | FEDERGEHAUSE | BOITE A RESSORT | 1 | |
| 047 D28150538 | TRYKFJEDER | PRESSURE SPRING | DRUCKFEDER | RONDELLE | 1 | |
| 048 D28150958 | WIRESTYR. | WASHER | SCHEIBE | RONDELLE | 1 | |
| 049 D43407800 | TALURITLÅS | WIRE LOCK | DRAHTVERSCHLUSS | SERRURE | 1 | |
| 050 D41714600 | LEJEFLANGE | BEARING FLANGE | LAGERFLANSCH | BRIDE | 2 (T5 | |
| 051 D41708700 | LEJEFLANGE | BEARING FLANGE | LAGERFLANSCH | BRIDE | 2 (T5 | |
| 052 D41087500 | LASEMØTRIK | LOCK NUT | GEGENMUTTER | ECROU | 1 (C8 | |

| | | | | |
|---|---|---|---|---|
| (N) | ELEVATOR-CONTROL | ELEVATOR-CONTROL | ELEVATOR-CONTROL | ELEVATOR-CONTROL |
| (C8 | UNI-CONTROL | UNI-CONTROL | UNI-CONTROL | UNI-CONTROL |
| (T5 | GÆLDER KUN FOR VARME LANDE. | ONLY FOR DRY LANDS. | NUR FÜR SONNIGE LANDER. | POUR LES PAYS CHAUDS SEULEMENT. |

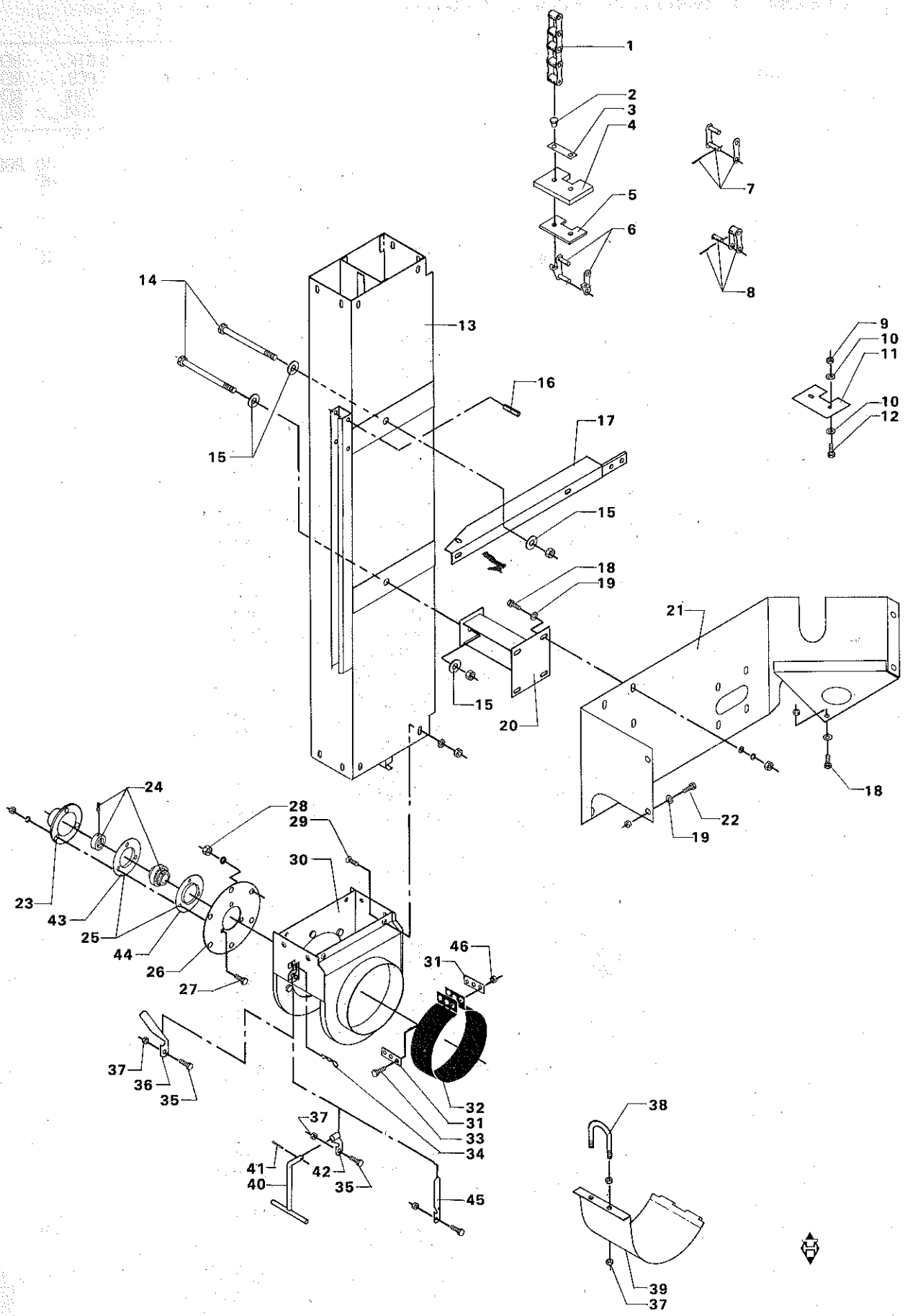
1
2
3
4
5
6
7
8
9
10
11
10
12
13
14
15
16
17
15
18
19
15
20
21
18
22
19
24
28
29
30
23
43
25
44
26
27
46
31
37
36
35
32
31
33
34
37
41
40
42
35
45
38
39
37

# KORNELEVATOR MED KÆDE OG BUNDSTYKKE
# GRAIN ELEVATOR WITH CHAIN AND BOTTOM PART
# KORNELEVATOR MIT KETTE UND BODENTEIL
# ELEVATEUR A GRAINS AVEC CHAINE ET PIECE DE FOND

| POS.NR. POS.NO. POS.NR. NO.POS. | VARE NR. PART NO. TEIL NR. CODE | BENÆVNELSE | DESCRIPTION | BEZEICHNUNG | DESIGNATION | STK. PCS. ZAHL NBRE | | BEMÆRKNING REMARK BEMERKUNG REMARQUE |
|---|---|---|---|---|---|---|---|---|
| 001 | D42351300 | KÆDESTYKKE | CHAIN PIECE | KETTENSTUCK | CHAINE | | | |
| | D28550374 | KORNELEV.K.KPL.87LE | ELEVATORCHAIN | ELEVATORKETTE | CHAIN ELEV.GRAINS | 1 | | POS.2-5 |
| 002 | D41398500 | RØRNITTE | PIPE RIVET | ROHRNIETE | RIVET | 44 | | |
| 003 | D28550323 | SPÆNDESTYKKE 1 | FASTENING PIECE | SPANNSTUCK | TENDEUR | 22 | | |
| 004 | D28550373 | GUMMIPLADE | RUBBER PLATE | GUMMIPLATTE | PLAQ.EN CAOUTCHOUC | 22 | | |
| 005 | D28550372 | UNDERLAGSPLADE | WASHER PLATE | UNTERLAGSPLATTE | PLAQUE | 22 | | |
| 006 | D42352200 | LAPPELED | ATTACHMENT LINK | LAPPENGLIED | MAILLON | | | |
| 007 | D42351400 | SAMLELED | JOINT LINK | STECKGLIED | MAILLON | | | |
| 008 | D42351200 | FORKRØBBET SAMLELED | OFFSET LINK | GEKROPFTES GLIED | MAILLON | | | |
| | D28050628 | SKRABEPL.F.ELEVATOR | SCRAPER PLATE | ABSTREICHPLATTE | PLAQUE DECROTTOIR | 1 | (3) | POS.9-12 |
| 009 | D41087400 | LÅSEMØTRIK | LOCK NUT | GEGENMUTTER | ECROU | 2 | (3) | |
| 010 | D20400404 | SKIVE | WASHER | SPANNSCHEIBE | RONDELLE | 4 | (3) | |
| 011 | D28550305 | PLADE | PLATE | PLATTE | PLAQUE | 1 | (3) | |
| 012 | D40402400 | SEKSKANTSKRUE | HEXAGON SCREW | SECHSKANTSCHRAUBE | VIS | 2 | (3) | |
| 013 | D28550046 | KORNELEVATORKASSE S | GRAIN ELEV. HOUSING | KORNERELEV.GEHAUSE | CAISSON ELEV.GRAIN | 1 | | |
| 014 | D40430100 | SEKSKANTSKRUE | HEXAGON SCREW | SECHSKANTSCHRAUBE | VIS | 2 | | |
| 015 | D20400423 | SKIVE | WASHER | SPANNSCHEIBE | RONDELLE | 4 | | |
| 016 | D42616200 | SPÆNDESTIFT | TIGHTENING PIN | SPANNSTIFT | TENDEUR | 1 | | |
| 017 | D28850374 | AFSTANDSSTYKKE V EL | SPACER | DISTANZSTÜCK | ENTRETOISE | 1 | | |
| 018 | D40407900 | SEKSKANTSKRUE | HEXAGON SCREW | SECHSKANTSCHRAUBE | VIS | | | |
| 019 | D20400471 | SKIVE | WASHER | SPANNSCHEIBE | RONDELLE | | | |
| 020 | D28550065 | U-PROFIL SV. | U. PROFILE | U.PROFIL | PROFILE U | 1 | | |
| 021 | D28550114 | MONTERINGSPLADE SV. | MOUNTING PLATE | MONTIERUNGSPLATTE | PLATINE | 1 | | |
| 022 | D40426300 | SEKSKANTSKRUE | HEXAGON SCREW | SECHSKANTSCHRAUBE | VIS | 4 | | |
| 023 | D28761667 | DÆKSEL | COVER | DECKEL | COUVERCLE | 1 | | |
| 024 | D41708500 | KUGLELEJE M.SP.RING | BALL BEARING | KUGELLAGER | ROULEMENT A BILLES | 1 | | |
| 025 | D41708700 | LEJEFLANGE | BEARING FLANGE | LAGERFLANSCH | BRIDE | 2 | | |
| 026 | D28550023 | LEJEPLADE | BEARING PLATE | LAGERPLATTE | TOLE D APPUI | 1 | | |
| 027 | D40404900 | SEKSKANTSKRUE | HEXAGON SCREW | SECHSKANTSCHRAUBE | VIS | 3 | | |
| 028 | D41010700 | SEKSKANTMØTRIK | HEXAGON NUT | SECHSKANTMUTTER | ECROU | 6 | | |
| 029 | D40060500 | FLADRUNDSKRUE | SCREW | FLACHRUNDSCHRAUBE | VIS | 4 | | |
| 030 | D28550312 | BUNDSTYKKE SV. | BOTTOM PIECE | BODENSTÜCK | PIECE DE FOND | 1 | | |
| 031 | D28550247 | BÅNDJERN | BAND IRON | BANDEISEN | FER EN RUBANS | 2 | | |
| 032 | D28550248 | GUMMIPL.F.SNEGLERØR | RUBBER PLATE | GUMMIPLATTE | PLAQ.EN CAOUTCHOUC | 1 | | |
| 033 | D40402400 | SEKSKANTSKRUE | HEXAGON SCREW | SECHSKANTSCHRAUBE | VIS | 3 | | |
| 034 | D27100120 | FJEDER | SPRING | FEDER | RESSORT | 1 | | |
| 035 | D40402600 | SEKSKANTSKRUE | HEXAGON SCREW | SECHSKANTSCHRAUBE | VIS | 1 | | |
| 036 | D28560162 | HÅNDTAG | HANDLE | HEBEL | LEVIER | 1 | | T.39362 |
| 037 | D41087400 | LÅSEMØTRIK | LOCK NUT | GEGENMUTTER | ECROU | 3 | | |
| 038 | D28560165 | BØJLE | BOW | BÜGEL | COUDE | 1 | | |
| 039 | D28550311 | LÅG SV. | COVER | DECKEL | COUVERCLE | 1 | (4) | |
| 039 | D28550362 | LÅG 2 | COVER | DECKEL | COUVERCLE | 1 | (R3 | |
| 040 | D28550437 | HÅNDGREB. | HANDLE | HEBEL | LEVIER | 1 | | F.39363 |
| 041 | D41405900 | SPLIT | SPLIT PIN | SPLINT | GOUPILLE | 1 | | F.39363 |
| 042 | D28550436 | LÅSEKROG | LOCK HOOK | SCHLOSSHAKEN | CROCHET DE SERRURE | 1 | | F.39363 |
| 043 | D41714600 | LEJEFLANGE | BEARING FLANGE | LAGERFLANSCH | BRIDE | 1 | (T5 | |
| 044 | D41708700 | LEJEFLANGE | BEARING FLANGE | LAGERFLANSCH | BRIDE | 1 | (T5 | |
| 045 | D28550170 | HÅNDTAG | LEVER | HEBEL | LEVIER | 1 | (R3 | |
| 046 | D41087400 | LÅSEMØTRIK | LOCK NUT | GEGENMUTTER | ECROU | 3 | | |

| | | | |
|---|---|---|---|
| (3) | EKSTRAUDSTYR | OPTIONAL EQUIP-MENT | SONDERZUBEHÖR | EQUIPEMENTS ACCESSOIRES |
| (4) | STANDARD | STANDARD | STANDARD | STANDARD |
| (R3 | EKSTRAUDSTYR FOR ÆRTER | OPTIONAL EQUIP-MENT FOR PEAS | SONDERZUBEHÖR FÜR ERBSEN | EQUIPEMENT ACCESSOIRES POUR POIS SECS |
| (T5 | GÆLDER KUN FOR VARME LANDE. | ONLY FOR DRY LANDS. | NUR FÜR SONNIGE LÄNDER. | POUR LES PAYS CHAUDS SEULE-MENT. |

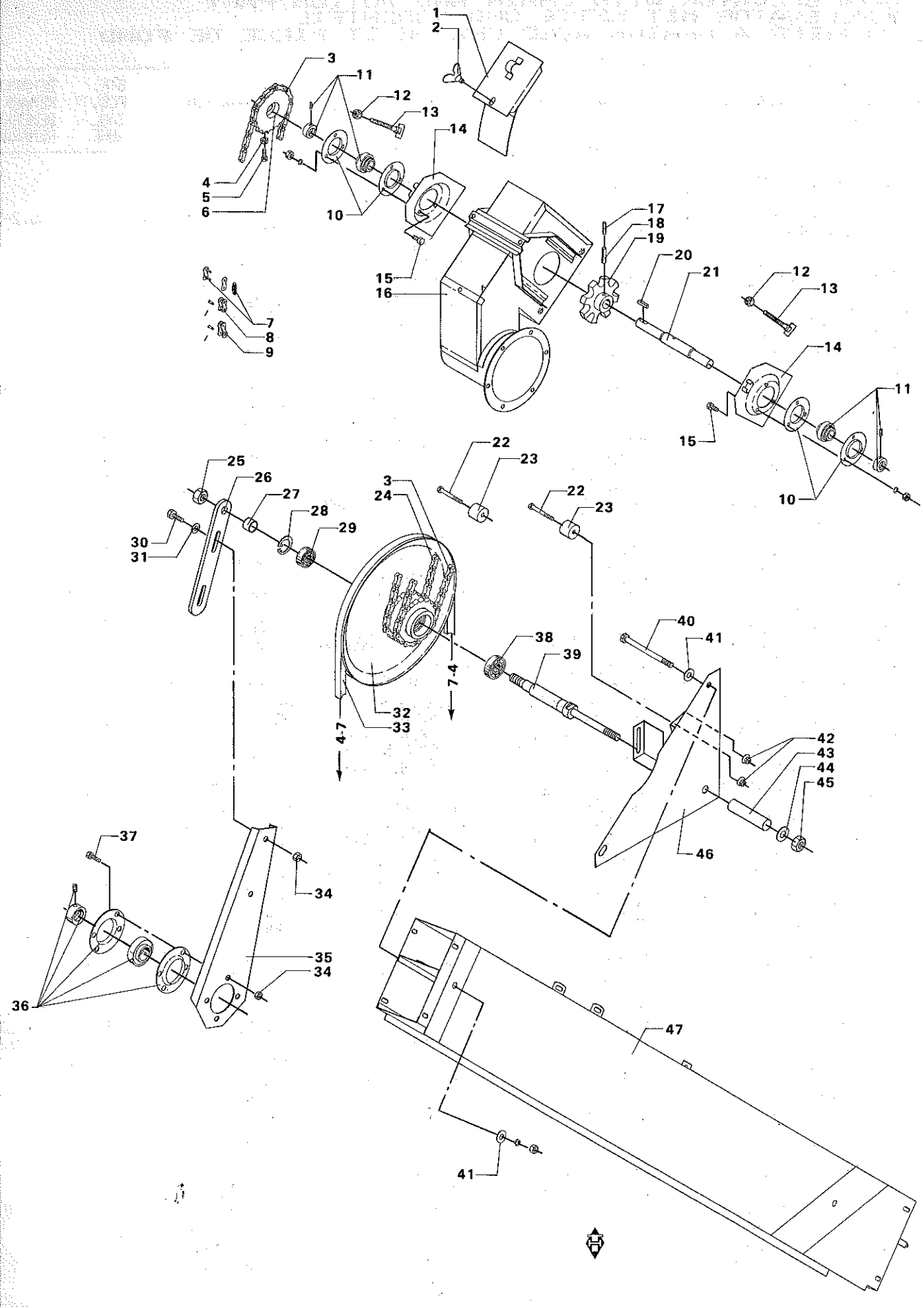
1
2
3
11
12
13
14
4
5
6
10
15
16
17
18
19
20
21
12
13
14
11
15
10
7
8
9
22
23
25
26
27
28
29
30
31
3
24
22
23
40
41
38
39
7-4
4-7
32
33
42
43
44
45
46
37
34
35
34
36
47
41

# FYLDEELEVATOR MED TOPSTYKKE
# FILLING ELEVATOR WITH TOP PART
# FÜLLELEVATOR MIT KOPFTEIL
# ELEVATEUR DE REMPLISSAGE AVEC CAPOT

| POS.NR. / POS.NO. / POS.NR. / NO.POS. | VARE NR. / PART NO. / TEIL NR. / CODE | BENÆVNELSE | DESCRIPTION | BEZEICHNUNG | DESIGNATION | STK. / PCS. / ZAHL / NBRE | BEMÆRKNING / REMARK / BEMERKUNG / REMARQUE |
|---|---|---|---|---|---|---|---|
| 001 | D28550288 | LÅG SV. | COVER | DECKEL | COUVERCLE | 1 | |
| 002 | D28440126 | VINGESKRUE, M8X18 | WING SCREW | FLÜGELSCHRAUBE | VIS | 1 | |
| 003 | D42328100 | RULLEKÆDE | ROLLER CHAIN | ROLLENKETTE | CHAINE A ROULEAUX | 1 | |
| 004 | D41010700 | SEKSKANTMØTRIK | HEXAGON NUT | SECHSKANTMUTTER | ECROU | 1 | |
| 005 | D40405000 | SEKSKANTSKRUE | HEXAGON SCREW | SECHSKANTSCHRAUBE | VIS | 1 | |
| 006 | D28550240 | KÆDEHJUL SV. | SPROCKET | KETTENRAD | PIGNON DE CHAINE | 1 | |
| 007 | D42363100 | LIGE SAMLELED | JOINT LINK | STECKGLIED | MAILLON | | |
| 008 | D42362400 | INDERLED | INNER LINK | INNENGLIED | MAILLON | | |
| 009 | D42363200 | FORKRØBET SAMLELED | OFFSET LINK | GEKROPFTES GLIED | MAILLON | | |
| 010 | D41708700 | LEJEFLANGE | BEARING FLANGE | LAGERFLANSCH | BRIDE | 4 | |
| 011 | D41708500 | KUGLELEJE M.SP.RING | BALL BEARING | KUGELLAGER | ROULEMENT A BILLES | 2 | |
| 012 | D41087600 | LÅSEMØTRIK | LOCK NUT | GEGENMUTTER | ECROU | 2 | |
| 013 | D28520060 | BRÆDDEBT. M.LANGT G | COACH BOLT | SCHWELLENSCHRAUBE | BOULON | 2 | |
| 014 | D28550175 | LEJEPLADE SV. | BEARING PLATE | LAGERPLATTE | TOLE D APPUI | 2 | |
| 015 | D40404700 | SEKSKANTSKRUE | HEXAGON SCREW | SECHSKANTSCHRAUBE | VIS | 6 | |
| 016 | D28550449 | TOPST.FYLDEELEV.SV. | TOP PIECE | KOPFTEIL | CAPOT ELEV.REMPLISS | 1 | +F.44252 |
| 017 | D42610000 | SPÆNDESTIFT | TIGHTENING PIN | SPANNSTIFT | TENDEUR | 1 | |
| 018 | D42616300 | SPÆNDESTIFT | TIGHTENING PIN | SPANNSTIFT | TENDEUR | 1 | |
| 019 | D28560008 | KÆDEHJUL 9 TÆNDER | SPROCKET WHEEL,9 T. | KETTENRAD,9 ZAHNE | PIGNON DE CHAINE | 1 | |
| 020 | D43103200 | PASFEDER | KEY | PASSFEDER | CLE DE SERRURE | 1 | |
| 021 | D28550075 | AKSEL | SHAFT | WELLE | ARBRE | 1 | |
| 022 | D40602100 | UNDERSÆNKSKRUE IN 6 | COUNTERSUNK SCREW | SENKSCHRAUBE | VIS | 2 | |
| 023 | D28550012 | KÆDESTØTTE | CHAIN SUPPORT | KETTENSTÜTZE | SUPPORT CHAINE | 2 | |
| 024 | D42328200 | RULLEKÆDE | ROLLER CHAIN | ROLLENKETTE | CHAINE A ROULEAUX | 1 | |
| 025 | D41088100 | LÅSEMØTRIK | LOCK NUT | GEGENMUTTER | ECROU | 1 | |
| 026 | D28550209 | BESLAG | FITTINGS | BESCHLAG | SUPPORT | 1 | |
| 027 | D28550236 | AFSTANDSBØSNING | SPACER BUSH | DISTANZBUCHSE | ENTRETOISE | 1 | |
| 028 | D42514000 | SEEGERRING | CIRCLIP | SEEGERRING | ANNEAU DE RETENUE | 1 | |
| 029 | D41622800 | KUGLELEJE | BALL BEARING | KUGELLAGER | ROULEMENT A BILLES | 1 | |
| 030 | D40410900 | SEKSKANTSKRUE | HEXAGON SCREW | SECHSKANTSCHRAUBE | VIS | 2 | |
| 031 | D20400423 | SKIVE | WASHER | SPANNSCHEIBE | RONDELLE | 2 | |
| 032 | D28550233 | KILEREMSKIVE C-394 | V-BELT PULLEY | KEILRIEMENSCHEIBE | POULIE | 1 | |
| 033 | D41982400 | KILEREM | V-BELT | KEILRIEMEN | COURROIE | 1 | |
| 033 | D41982500 | KILEREM | V-BELT | KEILRIEMEN | COURROIE | 1 | (T5 |
| 034 | D41087700 | LÅSEMØTRIK | LOCK NUT | GEGENMUTTER | ECROU | 6 | |
| 035 | D28550208 | STØTTEKONSOL | SUPPORT BRACKET | STÜTZKONSOLE | SUPPORT D APPUI | 1 | |
| 036 | D41707900 | FLANGELEJE | FLANGE BEARING | FLANSCHLAGER | PALIER A BRIDE | 1 | |
| 037 | D40410900 | SEKSKANTSKRUE | HEXAGON SCREW | SECHSKANTSCHRAUBE | VIS | 6 | |
| 038 | D41622900 | KUGLELEJE | BALL BEARING | KUGELLAGER | ROULEMENT A BILLES | 1 | |
| 039 | D28550234 | MELLEMAKSEL | INTERMEDIATE SHAFT | ZWISCHENWELLE | ARBRE INTERMEDIAIRE | 1 | |
| 040 | D40430100 | SEKSKANTSKRUE | HEXAGON SCREW | SECHSKANTSCHRAUBE | VIS | 2 | |
| 041 | D20400423 | SKIVE | WASHER | SPANNSCHEIBE | RONDELLE | 4 | |
| 042 | D41013500 | COMBIMØTRIK | COMBI NUT | COMBIMUTTER | ECROU | 2 | |
| 043 | D28550235 | AFSTANDSRØR | SPACER PIPE | DISTANZROHR | ENTRETOISE | 1 | |
| 044 | D20400523 | AFSTANDSSKIVE | SPACER | DISTANZSCHEIBE | ENTRETOISE | 1 | |
| 045 | D41088100 | LÅSEMØTRIK | LOCK NUT | GEGENMUTTER | ECROU | 1 | |
| 046 | D28550204 | KONSOLPLADE 2 SV. | BRACKET PLATE II | KONSOLEPLATTE II | SUPPORT II | 1 | |
| 047 | D28550216 | FYLDEELEVATORHS. SV | FILLING ELEV.HOUSIN | FÜLLELEVATORGEHAUSE | CAIS.ELEV.GRAINS II | 1 | |
| | (T5 | GÆLDER KUN FOR VARME LANDE. | ONLY FOR DRY LANDS. | NUR FÜR SONNIGE LANDER. | POUR LES PAYS CHAUDS SEULEMENT. | | |

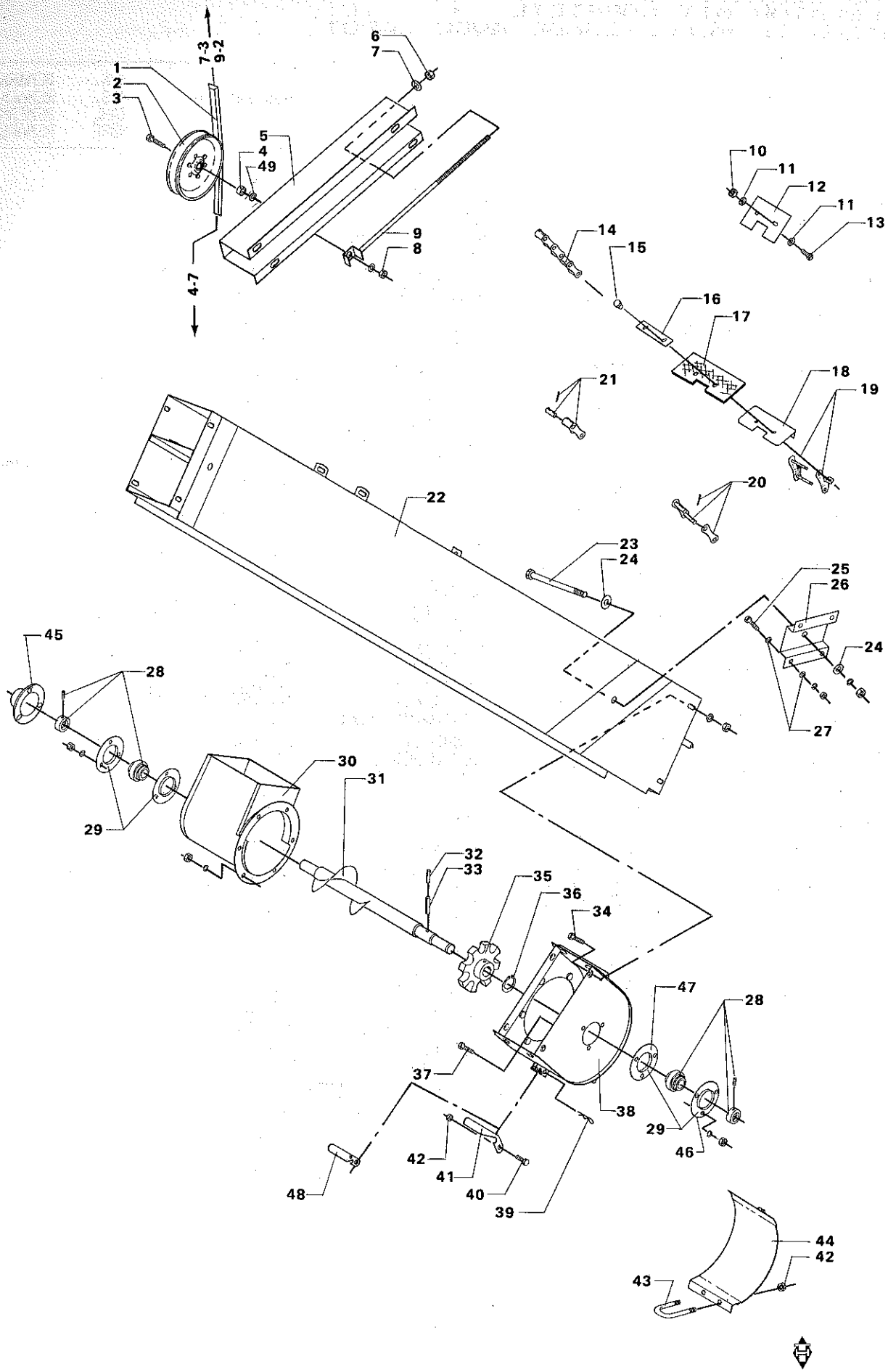
7-3
9-2
4-7
1
2
3
4
5
6
7
8
9
10
11
12
13
14
15
16
17
18
19
20
21
22
23
24
25
26
27
28
29
30
31
32
33
34
35
36
37
38
39
40
41
42
43
44
45
46
47
48
49

# FYLDEELEVATOR MED KÆDE OG BUNDSTYKKE
# FILLING ELEVATOR WITH CHAIN AND BOTTOM PART
# FÜLLELEVATOR MIT KETTE UND BODENTEIL
# ELEVATEUR DE REMPLISS.AVEC CHAINE -- PIECE DE FOND

| POS.NR. / POS.NO. / POS.NR. / NO.POS. | VARE NR. / PART NO. / TEIL NR. / CODE | BENÆVNELSE | DESCRIPTION | BEZEICHNUNG | DESIGNATION | STK. / PCS. / ZAHL / NBRE | BEMÆRKNING / REMARK / BEMERKUNG / REMARQUE |
|---|---|---|---|---|---|---|---|
| 001 | D41982400 | KILEREM | V-BELT | KEILRIEMEN | COURROIE | 1 | |
| 001 | D41982500 | KILEREM | V-BELT | KEILRIEMEN | COURROIE | 1 | (T5 |
| 002 | D28752131 | STRAMMERULLE C175 K | TENSION ROLLER CPL. | SPANNROLLE VOLLST | POULIE TENDEUSE CPL | 1 | |
| 003 | D28760156 | BOLT F.STRAMMERULLE | BOLT F.TENSIONROLLE | BOLZEN F.SPANNROLLE | BOULON | 1 | |
| 004 | D28760155 | AFSTANDSBØSNING | SPACING BUSH | DISTANZBUCHSE | DOUILLE ENTRETOISE | 1 | |
| 005 | D28550205 | STRAMMERULLEKONS. S | TENSION ROLL.BRACKE | SPANNROLLENKONSOLE | SUPPORT | 1 | |
| 006 | D41087600 | LASEMØTRIK | LOCK NUT | GEGENMUTTER | ECROU | 1 | |
| 007 | D20400471 | SKIVE | WASHER | SPANNSCHEIBE | RONDELLE | 1 | |
| 008 | D41087900 | LASEMØTRIK | LOCK NUT | GEGENMUTTER | ECROU | 1 | |
| 009 | D28550210 | STRAMMEBOLT SV | TIGHTENING BOLT | SPANNBOLZEN | BOULON | 1 | |
| | D28050628 | SKRAPEPL.F.ELEVATOR | SCRAPER PLATE | ABSTREICHPLATTE | PLAQUE DECROTTOIR | 1 | (3) POS.10-13 |
| 010 | D41087400 | LASEMØTRIK | LOCK NUT | GEGENMUTTER | ECROU | 2 | (3) |
| 011 | D20400404 | SKIVE | WASHER | SPANNSCHEIBE | RONDELLE | 4 | (3) |
| 012 | D28550305 | PLADE | PLATE | PLATTE | PLAQUE | 1 | (3) |
| 013 | D40402400 | SEKSKANTSKRUE | HEXAGON SCREW | SECHSKANTSCHRAUBE | VIS | 2 | (3) |
| 014 | D42351300 | KÆDESTYKKE | CHAIN PIECE | KETTENSTÜCK | CHAINE | | |
| | D28550375 | FYLDEELEV.K.KPL.140 | FILL.ELEVATORCHAIN | FÜLLELEVATORKETTE | CHAINE ELEV.REMPL. | 1 | POS.15-18 |
| 015 | D41398500 | RØRNITTE | PIPE RIVET | ROHRNIETE | RIVET | 74 | |
| 016 | D28550323 | SPÆNDESTYKKE 1 | FASTENING PIECE | SPANNSTÜCK | TENDEUR | 37 | |
| 017 | D28550373 | GUMMIPLADE | RUBBER PLATE | GUMMIPLATTE | PLAQ.EN CAOUTCHOUC | 37 | |
| 018 | D28550372 | UNDERLAGSPLADE | WASHER PLATE | UNTERLAGSPLATTE | PLAQUE | 37 | |
| 019 | D42350400 | LAPPELED | ATTACHMENT LINK | LAPPENGLIED | MAILLON | | |
| 020 | D42351400 | SAMLELED | JOINT LINK | STECKGLIED | MAILLON | | |
| 021 | D42351200 | FORKRØBBET SAMLELED | OFFSET LINK | GEKRÖPFTES GLIED | MAILLON | | |
| 022 | D28550216 | FYLDEELEVATORKS. SV | FILLING ELEV.HOUSIN | FÜLLELEVATORGEHAUSE | CAIS.ELEV.GRAINS II | 2 | |
| 023 | D40430100 | SEKSKANTSKRUE | HEXAGON SCREW | SECHSKANTSCHRAUBE | VIS | 2 | |
| 024 | D20400423 | SKIVE | WASHER | SPANNSCHEIBE | RONDELLE | 4 | |
| 025 | D40407900 | SEKSKANTSKRUE | HEXAGON SCREW | SECHSKANTSCHRAUBE | VIS | 4 | |
| 026 | D28540120 | FORPLADE | FRONT PLATE | VORDERPLATTE | PLAQUE AV. | 1 | |
| 027 | D20400471 | SKIVE | WASHER | SPANNSCHEIBE | RONDELLE | 8 | |
| 028 | D41708500 | KUGLELEJE M.SP.RING | BALL BEARING | KUGELLAGER | ROULEMENT A BILLES | 2 | |
| 029 | D41708700 | LEJEFLANGE | BEARING FLANGE | LAGERFLANSCH | BRIDE | 4 | |
| 030 | D28550333 | SNEGLEHUS SV. | AUGER HOUSING | SCHNECKEGEHAUSER | VIS SANS FIN | 1 | |
| 031 | D28550330 | SNEGLEAKSEL SV. | AUGER SHAFT | SCHNECKENWELLE | ARBRE VIS SANS FIN | 1 | |
| 032 | D42610000 | SPÆNDESTIFT | TIGHTENING PIN | SPANNSTIFT | TENDEUR | 1 | |
| 033 | D42616300 | SPÆNDESTIFT | TIGHTENING PIN | SPANNSTIFT | TENDEUR | 1 | |
| 034 | D40600500 | UNDERSÆNKSKRUE IN 6 | COUNTERSUNK SCREW | SENKSCHRAUBE | VIS | 4 | |
| 035 | D28560008 | KÆDEHJUL 9 TÆNDER | SPROCKET WHEEL,9 T. | KETTENRAD,9 ZAHNE | PIGNON DE CHAINE | 1 | |
| 036 | D42502300 | SEEGERRING | CIRCLIP | SEEGERRING | ANNEAU DE RETENUE | 1 | |
| 037 | D40685000 | RUNDH.SKRUE INDV.6K | SCREW | SCHRAUBE | VIS | 6 | |
| 038 | D28550313 | BUNDSTYKKE P.SV. | BOTTOM PIECE | BODEN | PIECE DE FOND | 1 | |
| 039 | D27100120 | FJEDER | SPRING | FEDER | RESSORT | 1 | |
| 040 | D40402600 | SEKSKANTSKRUE | HEXAGON SCREW | SECHSKANTSCHRAUBE | VIS | 1 | |
| 041 | D28560162 | HÅNDTAG | HANDLE | HEBEL | LEVIER | 1 | |
| 042 | D41087400 | LASEMØTRIK | LOCK NUT | GEGENMUTTER | ECROU | 3 | |
| 043 | D28560165 | BØJLE | BOW | BÜGEL | COUDE | 1 | |
| 044 | D28550311 | LÅG SV. | COVER | DECKEL | COUVERCLE | 1 | (4) |
| 044 | D28550362 | LÅG 2 | COVER | DECKEL | COUVERCLE | 1 | (R3 |
| 045 | D28761667 | DÆKSEL | COVER | DECKEL | COUVERCLE | 1 | |
| 046 | D41714600 | LEJEFLANGE | BEARING FLANGE | LAGERFLANSCH | BRIDE | 2 | (T5 |
| 047 | D41708700 | LEJEFLANGE | BEARING FLANGE | LAGERFLANSCH | BRIDE | 2 | (T5 |
| 048 | D28550170 | HÅNDTAG | LEVER | HEBEL | LEVIER | 1 | (R3 |
| 049 | D20400459 | SKIVE | WASHER | SPANNSCHEIBE | RONDELLE | 1 | |

| | | | | |
|---|---|---|---|---|
| (T5 | GÆLDER KUN FOR VARME LANDE. | ONLY FOR DRY LANDS. | NUR FÜR SONNIGE LANDER. | POUR LES PAYS CHAUDS SEULEMENT. |
| (3) | EKSTRAUDSTYR | OPTIONAL EQUIPMENT | SONDERZUBEHÖR | EQUIPEMENTS ACCESSOIRES |
| (4) | STANDARD | STANDARD | STANDARD | STANDARD |
| (R3 | EKSTRAUDSTYR FOR ÆRTER | OPTIONAL EQUIPMENT FOR PEAS | SONDERZUBEHÖR FÜR ERBSEN | EQUIPEMENT ACCESSOIRES POUR POIS SECS |

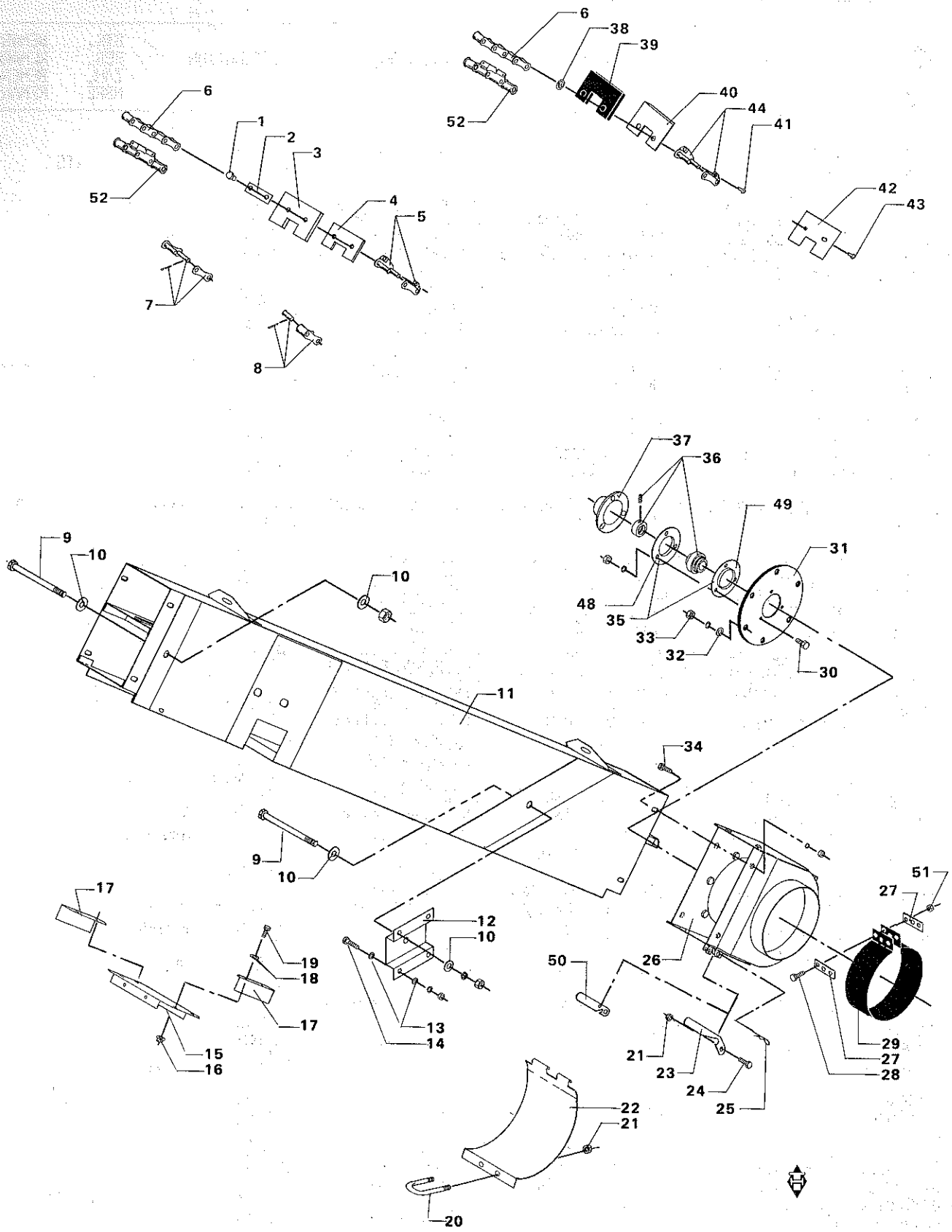
6
38
39
52
40
44
41
6
1
2
3
52
4
5
42
43
7
8
37
36
49
9
10
10
31
48
35
33
32
30
11
34
9
10
17
51
27
12
10
19
18
17
13
14
15
16
50
26
29
27
28
21
23
24
25
22
21
20

# RETURELEVATOR
# RETURN ELEVATOR
# ÜBERKEHRELEVATOR
# ELEVATEUR OTONS

| POS.NR. VARE NR. POS.NO. PART NO. POS.NR. TEIL NR. NO.POS. CODE | BENÆVNELSE | DESCRIPTION | BEZEICHNUNG | DESIGNATION | STK. PCS. ZAHL NBRE | | BEMÆRKNING REMARK BEMERKUNG REMARQUE |
|---|---|---|---|---|---|---|---|
| D28550407 | RETURELEV.K.KPL 136 | ELEVATOR CHAIN | ELEVATORKETTE | CHAIN ELEV.GRAINS | 1 | (Æ4 | F.39138 |
| 001 D41398500 | RØRNITTE | PIPE RIVET | ROHRNIETE | RIVET | 46 | | F.39138 |
| 002 D28550323 | SPÆNDESTYKKE 1 | FASTENING PIECE | SPANNSTÜCK | TENDEUR | 23 | | F.39138 |
| 003 D28550373 | GUMMIPLADE | RUBBER PLATE | GUMMIPLATTE | PLAQ.EN CAOUTCHOUC | 23 | | F.39138 |
| 004 D28550372 | UNDERLAGSPLADE | WASHER PLATE | UNTERLAGSPLATTE | PLAQUE | 23 | | F.39138 |
| 005 D42350400 | LAPPELED | ATTACHMENT LINK | LAPPENGLIED | MAILLON | | | |
| 006 D42351300 | KÆDESTYKKE | CHAIN PIECE | KETTENSTÜCK | CHAINE | 1 | | |
| 007 D42351400 | SAMLELED | JOINT LINK | STECKGLIED | MAILLON | | | |
| 008 D42351200 | FORKRØBBET SAMLELED | OFFSET LINK | GEKRÖPFTES GLIED | MAILLON | | | |
| 009 D40430100 | SEKSKANTSKRUE | HEXAGON SCREW | SECHSKANTSCHRAUBE | VIS | 2 | | |
| 010 D20400423 | SKIVE | WASHER | SPANNSCHEIBE | RONDELLE | 4 | | |
| 011 D28550371 | RETURELEVATORKS. SV | RETURN ELEV.HOUSING | ÜBERKEHRELEV.GEHAUS | CAISSON ELEV.OTONS | 1 | | |
| 012 D28540120 | FORPLADE | FRONT PLATE | VORDERPLATTE | PLAQUE AV. | 1 | | |
| 013 D20400471 | SKIVE | WASHER | SPANNSCHEIBE | RONDELLE | 8 | | |
| 014 D40407900 | SEKSKANTSKRUE | HEXAGON SCREW | SECHSKANTSCHRAUBE | VIS | 4 | | |
| 015 D28550378 | BUNDDÆKSEL | BOTTOM COVER | BODENDECKEL | COUVERCLE | 1 | | |
| 016 D41013400 | COMBIMØTRIK | COMBI NUT | COMBIMUTTER | ECROU | 8 | | |
| 017 D28550379 | SIDEDÆKSEL | SIDE COVER | SEITENDECKEL | COUVERCLE | 2 | | |
| 018 D20400470 | SKIVE | WASHER | SPANNSCHEIBE | RONDELLE | 8 | | |
| 019 D40402400 | SEKSKANTSKRUE | HEXAGON SCREW | SECHSKANTSCHRAUBE | VIS | 8 | | |
| 020 D28560165 | BØJLE | BOW | BÜGEL | COUDE | 1 | | |
| 021 D41087400 | LÅSEMØTRIK | LOCK NUT | GEGENMUTTER | ECROU | 3 | | |
| 022 D28550311 | LÅG SV. | COVER | DECKEL | COUVERCLE | 1 | (4) | |
| 022 D28550362 | LÅG 2 | COVER | DECKEL | COUVERCLE | 1 | (R3 | |
| 023 D28560162 | HÅNDTAG | HANDLE | HEBEL | LEVIER | 1 | | |
| 024 D40402600 | SEKSKANTSKRUE | HEXAGON SCREW | SECHSKANTSCHRAUBE | VIS | 1 | | |
| 025 D27100120 | FJEDER | SPRING | FEDER | RESSORT | 1 | | |
| 026 D28550312 | BUNDSTYKKE SV. | BOTTOM PIECE | BODENSTÜCK | PIECE DE FOND | 1 | | |
| 027 D28550247 | BÅNDJERN | BAND IRON | BANDEISEN | FER EN RUBANS | 2 | | |
| 028 D40402400 | SEKSKANTSKRUE | HEXAGON SCREW | SECHSKANTSCHRAUBE | VIS | 3 | | |
| 029 D28550248 | GUMMIPL.F.SNEGLERØR | RUBBER PLATE | GUMMIPLATTE | PLAQ.EN CAOUTCHOUC | 1 | | |
| 030 D40404900 | SEKSKANTSKRUE | HEXAGON SCREW | SECHSKANTSCHRAUBE | VIS | 3 | | |
| 031 D28550023 | LEJEPLADE | BEARING PLATE | LAGERPLATTE | TOLE D APPUI | 1 | | |
| 032 D20400409 | SKIVE | WASHER | SPANNSCHEIBE | RONDELLE | 6 | | |
| 033 D41013500 | COMBIMØTRIK | COMBI NUT | COMBIMUTTER | ECROU | 6 | | |
| 034 D40060500 | FLADRUNDSKRUE | SCREW | FLACHRUNDSCHRAUBE | VIS | 8 | | |
| 034 D40600500 | UNDERSÆNKSKRUE IN 6 | COUNTERSUNK SCREW | SENKSCHRAUBE | VIS | 8 | | |
| 035 D41708700 | LEJEFLANGE | BEARING FLANGE | LAGERFLANSCH | BRIDE | 2 | | |
| 036 D41708500 | KUGLELEJE M.SP.RING | BALL BEARING | KUGELLAGER | ROULEMENT A BILLES | 1 | | |
| 037 D28761667 | DÆKSEL | COVER | DECKEL | COUVERCLE | 1 | | |
| D28550090 | RETURELEVATORK. KPL | ELEVATOR CHAIN CPL. | ELEVATORKETTE.VOLLS | CHAIN ELEV.OTONS CP | 1 | (Æ5 | T.39137 |
| 038 D28560214 | MONTAGESKIVE | MOUNTING WASHER | MONTIERUNGSSCHEIBE | RONDELLE | 44 | | T.39137 |
| 039 D28550275 | GUMMIPLADE | RUBBER PLATE | GUMMIPLATTE | PLAQ.EN CAOUTCHOUC | 22 | | T.39137 |
| 040 D28560023 | UNDERLAGSPLADE | WASHER PLATE | UNTERLAGSPLATTE | PLAQUE | 22 | | T.39137 |
| 041 D41304900 | NITTE RN | RIVET, ROUND HEAD | NIETE, RUNDKOPF | RIVET | 44 | | T.39137 |
| 042 D28550305 | PLADE | PLATE | PLATTE | PLAQUE | 1 | | T.39137 |
| 043 D41304800 | NITTE RH | RIVET, ROUND HEAD | NIETE, RUNDKOPF | RIVET | 2 | | T.39137 |
| 044 D42352200 | LAPPELED | ATTACHMENT LINK | LAPPENGLIED | MAILLON | | | T.39137 |
| 048 D41708700 | LEJEFLANGE | BEARING FLANGE | LAGERFLANSCH | BRIDE | 1 | (T5 | |
| 049 D41714600 | LEJEFLANGE | BEARING FLANGE | LAGERFLANSCH | BRIDE | 1 | (T5 | |
| 050 D28550170 | HÅNDTAG | LEVER | HEBEL | LEVIER | 1 | (R3 | |
| 051 D41087400 | LÅSEMØTRIK | LOCK NUT | GEGENMUTTER | ECROU | 3 | | |
| 052 D42350300 | KÆDESTYKKE M.LAPPEL | CHAIN PIECE | KETTENSTÜCK | CHAINE | 1 | | F.39138 |

| | | | | |
|---|---|---|---|---|
| (Æ4 | POS.1-4 | POS.1-4 | POS.1-4 | POS.1-4 |
| (4) | STANDARD | STANDARD | STANDARD | STANDARD |
| (R3 | EKSTRAUDSTYR FOR ÆRTER | OPTIONAL EQUIP-MENT FOR PEAS | SONDERZUBEHÖR FÜR ERBSEN | EQUIPEMENT ACCESSOIRES POUR POIS SECS |
| (Æ5 | POS.38-43 | POS.38-43 | POS.38-43 | POS.38-43 |
| (T5 | GÆLDER KUN FOR VARME LANDE. | ONLY FOR DRY LA DS. | NUR FÜR SONNIGE LÄNDER. | POUR LES PAYS CHAUDS SEULE-MENT. |

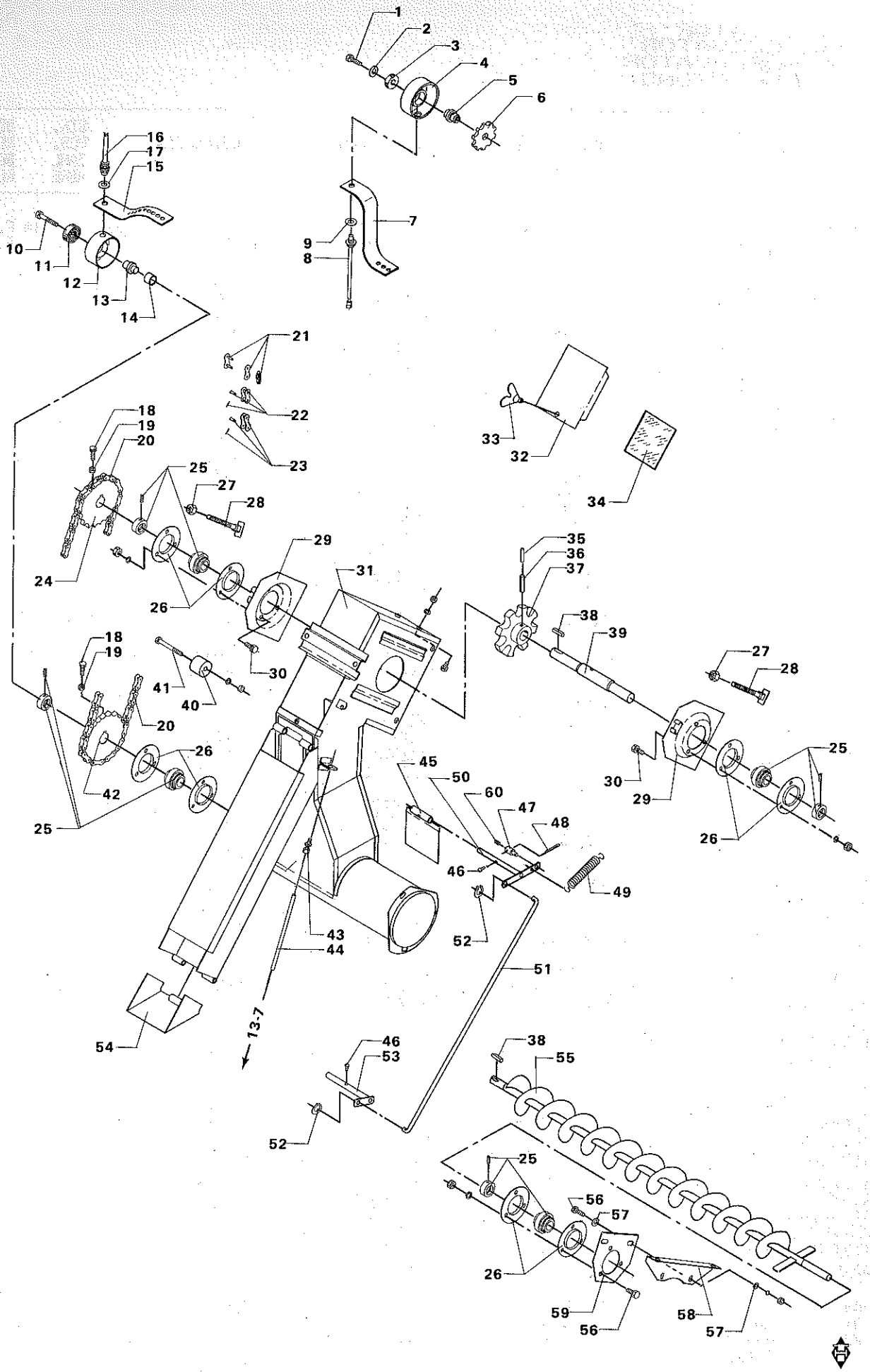
1
2
3
4
5
6
16
17
15
10
11
12
13
14
9
8
7
21
22
23
18
19
20
25
27
28
24
26
29
31
30
41
40
42
33
32
34
35
36
37
38
39
45
50
60
47
48
46
49
52
43
44
51
54
13-7
53
55
56
57
58
59

# ØVERSTE RETURSNEGL
# UPPER RETURN AUGER
# OBERE UBERKEHRSCHNECKE
# VIS SUPERIEURE A OTONS

| POS.NR. VARE NR. / POS.NO. PART NO. / POS.NR. TEIL NR. / NO.POS. CODE | BENÆVNELSE | DESCRIPTION | BEZEICHNUNG | DESIGNATION | STK. / PCS. / ZAHL / NBRE | BEMÆRKNING / REMARK / BEMERKUNG / REMARQUE |
|---|---|---|---|---|---|---|
| 001 D40407900 | SEKSKANTSKRUE | HEXAGON SCREW | SECHSKANTSCHRAUBE | VIS | 1 (C8 | |
| 002 D20400500 | AFSTANDSSKIVE | SPACER | DISTANZSCHEIBE | ENTRETOISE | 1 (C8 | |
| D28751813 | SENS.KPL.H.1-3-4-5. | SENSOR CPL. | SENSOR VOLLST | CENSEUR COMPL. | 1 (C8 | POS.3-9 |
| 003 D41622600 | KUGLELEJE | BALL BEARING | KUGELLAGER | ROULEMENT A BILLES | 1 (C8 | |
| 004 D28751223 | KOP | CUP | TASSE | TASSE | 1 (C8 | |
| 005 D28751218 | LEJETAP,KORT | JOURNAL | LAGERZAPFEN | TOURILLON | 1 (C8 | |
| 006 D28750922 | IMPULSHJUL | PULSE WHEEL | IMPULSRAD | ROUE IMPULSION | 1 (C8 | |
| 007 D28751216 | GUMMISTROP | RUBBER STRAP | GUMMIGURT | ATTACHE EN CAOUTCH. | 1 (C8 | |
| 008 D28751812 | SENSOR | SENSOR | SENSOR | CENSEUR | 1 (C8 | INCL.P.9 |
| 009 D20400428 | SKIVE | WASHER | SPANNSCHEIBE | RONDELLE | 1 (C8 | |
| 010 D40408100 | SEKSKANTSKRUE | HEXAGON SCREW | SECHSKANTSCHRAUBE | VIS | 1 (N) | |
| D28751363 | SENSORH. ELEV. VAGT | SENSOR RETAINER | SENSORHALTER | RETENEUR CENSEUR | 1 (N) | POS.11-17 |
| 011 D41622600 | KUGLELEJE | BALL BEARING | KUGELLAGER | ROULEMENT A BILLES | 1 (N) | |
| 012 D28751269 | KOP | CUP | TASSE | TASSE | 1 (N) | |
| 013 D28751362 | LEJETAP | JOURNAL | LAGERZAPFEN | TOURILLON | 1 (N) | |
| 014 D28751083 | IMPULSRING | PULSE RING | IMPULSRING | ANNEAU IMPULSION | 1 (N) | |
| 015 D28751268 | GUMMISTROP | RUBBER STRAP | GUMMIGURT | ATTACHE EN CAOUTCH. | 1 (N) | |
| 016 D28751265 | SENSOR HALL-AFTASTE | HALL SENSOR | HALL SENSOR | CENSEUR HALL | 1 (N) | INCL.P.17 |
| 017 D20400537 | AFSTANDSSKIVE | SPACER | DISTANZSCHEIBE | ENTRETOISE | 1 (N) | |
| 018 D40404900 | SEKSKANTSKRUE | HEXAGON SCREW | SECHSKANTSCHRAUBE | VIS | 2 | |
| 019 D41010700 | SEKSKANTMØTRIK | HEXAGON NUT | SECHSKANTMUTTER | ECROU | 2 | |
| 020 D42328400 | RULLEKÆDE | ROLLER CHAIN | ROLLENKETTE | CHAINE A ROULEAUX | 1 | |
| 021 D42363100 | LIGE SAMLELED | JOINT LINK | STECKGLIED | MAILLON | | |
| 022 D42362400 | INDERLED | INNER LINK | INNENGLIED | MAILLON | | |
| 023 D42363200 | FORKRØBBET SAMLELED | OFFSET LINK | GEKROPFTES GLIED | MAILLON | | |
| 024 D28540049 | KÆDEHJUL SV | SPROCKET | KETTENRAD | PIGNON DE CHAINE | 1 | |
| 025 D41708500 | KUGLELEJE M.SP.RING | BALL BEARING | KUGELLAGER | ROULEMENT A BILLES | 3 | |
| 026 D41708700 | LEJEFLANGE | BEARING FLANGE | LAGERFLANSCH | BRIDE | 6 | |
| 027 D41087600 | LASEMØTRIK | LOCK NUT | GEGENMUTTER | ECROU | 2 | |
| 028 D28520060 | BRÆDDEBT. M.LANGT G | COACH BOLT | SCHWELLENSCHRAUBE | BOULON | 2 | |
| 029 D28550175 | LEJEPLADE SV. | BEARING PLATE | LAGERPLATTE | TOLE D APPUI | 2 | |
| 030 D40404700 | SEKSKANTSKRUE | HEXAGON SCREW | SECHSKANTSCHRAUBE | VIS | 6 | |
| 031 D28550303 | TOPSTYKKE SV. | TOP PART | KOPFTEIL | PARTIE SUP. | 1 | |
| 032 D28550008 | LÅG | COVER | DECKEL | COUVERCLE | 1 | |
| 033 D28440126 | VINGESKRUE, M8X18 | WING SCREW | FLUGELSCHRAUBE | VIS | 1 | |
| 034 D27800292 | PLEXIGLAS | PLEXI GLASS | PLEXIGLAS | VERRE PLEXI | 1 | |
| 035 D42610000 | SPÆNDESTIFT | TIGHTENING PIN | SPANNSTIFT | TENDEUR | 1 | |
| 036 D42616300 | SPÆNDESTIFT | TIGHTENING PIN | SPANNSTIFT | TENDEUR | 1 | |
| 037 D28560008 | KÆDEHJUL 9 TÆNDER | SPROCKET WHEEL,9 T. | KETTENRAD,9 ZAHNE | PIGNON DE CHAINE | 1 | |
| 038 D43103200 | PASFEDER | KEY | PASSFEDER | CLE DE SERRURE | 2 | |
| 039 D28550075 | AKSEL | SHAFT | WELLE | ARBRE | 1 | |
| 040 D28550012 | KÆDESTØTTE | CHAIN SUPPORT | KETTENSTUTZE | SUPPORT CHAINE | 1 | |
| 041 D40423900 | SEKSKANTSKRUE | HEXAGON SCREW | SECHSKANTSCHRAUBE | VIS | 1 | |
| 042 D28550299 | KÆDEHJUL SV. | SPROCKET | KETTENRAD | PIGNON DE CHAINE | 1 | |
| 043 D46416300 | STILLESKRUE | ADJ. SCREW | STELLSCHRAUBE | VIS | 1 | |
| 044 D28750637 | BOWDENKABEL | BOWDEN CABLE | BOWDENKABEL | CABLE BOWDEN | 1 | |
| 045 D28550177 | VIPPEDÆKSEL SV. | ROCKER COVER | KIPPDECKEL | COUVERCLE BASCULAN. | 1 | |
| 046 D40352100 | CYLINDERSKRUE KÆRV | CYLINDER SCREW | ZYLINDERSCHRAUBE | VIS | 2 | |
| 047 D28700628 | TAP 2 | JOURNAL | ZAPFEN | TOURILLON | 1 | |
| 048 D41402800 | SPLIT | SPLIT PIN | SPLINT | GOUPILLE | 1 | |
| 049 D28760714 | TRÆKFJEDER | TENSION SPRING | ZUGFEDER | RESSORT | 1 | |
| 050 D28550079 | AKSEL OV.SV. | UPPER SHAFT | OBERE WELLE | ARBRE SUP. | 1 | |
| 051 D28550145 | FORBINDELSESSTANG | CONNECTING ROD | VERBINDUNGSSTANGE | BARRE DE CONNECTION | 1 | |
| 052 D42551100 | KLEMRING | CLAMPING RING | KLEMRING | ANNEAU DE RETENUE | 2 | |
| 053 D28550080 | AKSEL SV. | SHAFT | WELLE | ARBRE | 1 | |
| 054 D28550086 | VIPPESTYKKE | ROCKER PART | KIPPSTUCK | PIECE BASCULANTE | 1 | |
| 055 D28550164 | RETURSNEGL SV. | RETURN AUGER | UBERKEHRSCHNECKE | VIS A OTONS | 1 | |
| 056 D40404900 | SEKSKANTSKRUE | HEXAGON SCREW | SECHSKANTSCHRAUBE | VIS | 5 | |
| 057 D20400409 | SKIVE | WASHER | SPANNSCHEIBE | RONDELLE | 4 | |
| 058 D28550158 | LEJEPLADE ØVERSTE | BEARING PLATE,UPPER | LAGERPLATTE,OBERE | TOLE D'APPUI SUP. | 1 | |
| 059 D28550159 | LEJEPLADE NEDERSTE | BEARING PLATE,LOWER | LAGERPLATTE,UNTERE | TOLE D'APPUI INF. | 1 | |
| 060 D40630500 | GEVINDSTIFT INDV. 6 | THREADED PIN | GEWINDESTIFT | COUPILLE FILETEE | 1 | |
| (C8 | UNI-CONTROL | UNI-CONTROL | UNI-CONTROL | UNI-CONTROL | | |
| (N) | ELEVATOR-CONTROL | ELEVATOR-CONTROL | ELEVATOR-CONTROL | ELEVATOR-CONTROL | | |

RENSERI-FRØKVÆRN
SECOND CLEANER-SEED GRINDER
NACHREINIGER-UNKRAUTQUETSCHER
VANNEUR EBARBEUR-BROYEUR DE MAUVAISES GRAINES


SIDE 8 - 1 RENSERI MED BLÆSER
SECOND CLEANER WITH FAN
NACHREINIGER MIT GEBLASE
VANNEUR-EBARBEUR: VANNEUR

SIDE 8 - 2 RENSERI MED BLÆSERAKSEL OG REMTRÆK
CLEANER WITH FAN SHAFT AND BELT DRIVE
REINIGER MIT GEBLASEWELLE UND RIEMENANTRIEB
VANNEUR-EBARBEUR AVEC ARBRE - COMM. DE COURROIES

SIDE 8 - 3 RENSERI MED KØRNER
SECOND CLEANER WITH AWNER
NACHREINIGER MIT ENTGRANNER
VANNEUR-EBARBEUR: EBARBEUR

SIDE 8 - 4 RENSERI MED OMLØB OG OPHÆNGSSTIVER
SECOND CLEANER WITH CIRCULATION AND SUSP.STAY
NACHREINIGER MIT ÜBERWURF UND AUFHANGESTREBE
VANNEUR-EBARBEUR AVEC BY-PASS ET SUPPORTS

SIDE 8 - 5 FRØKVÆRN
SEED GRINDER
UNKRAUTQUETSCHER
BROYEUR DE MAUVAISES GRAINES

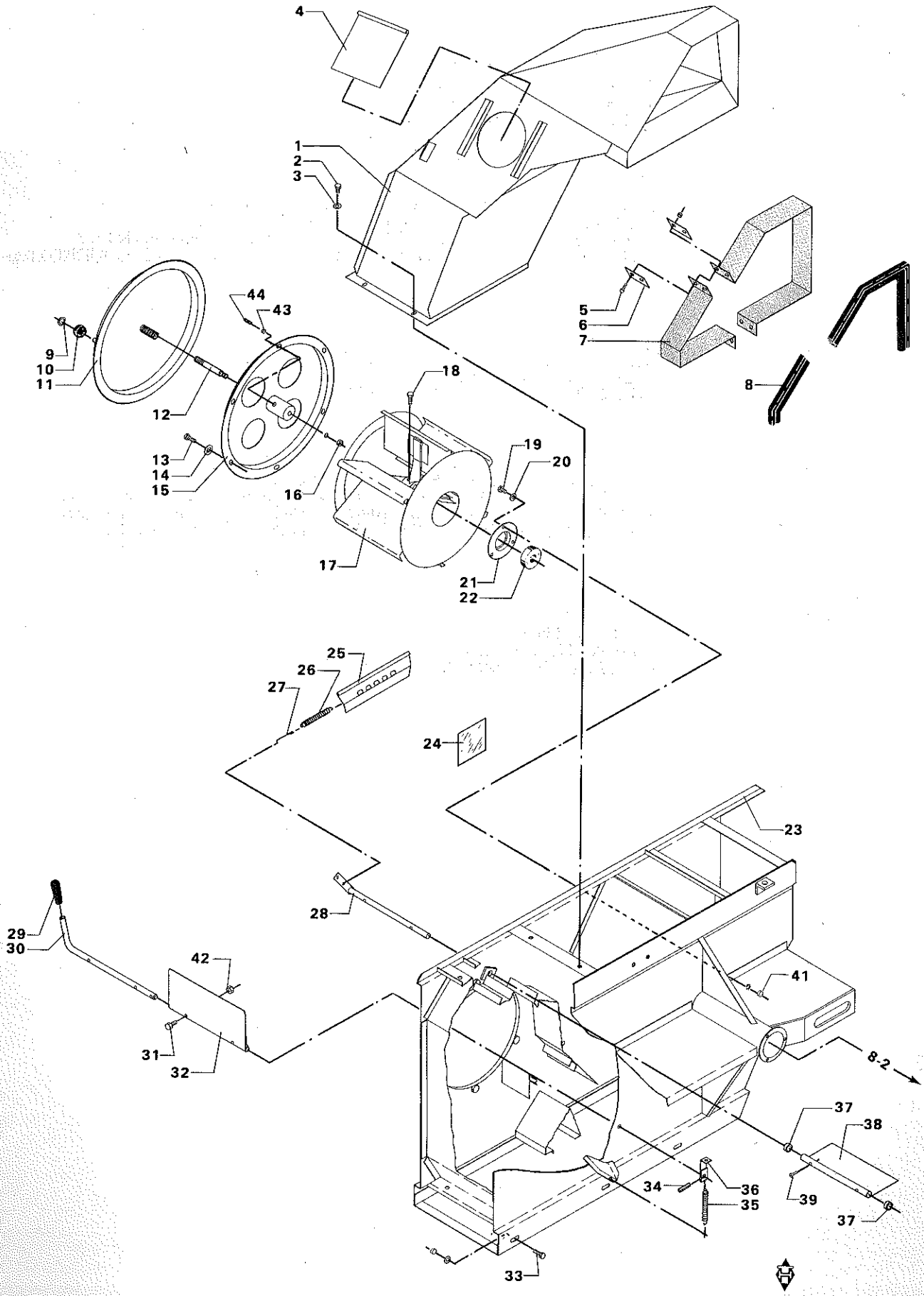
4
1
2
3
5
6
7
8
44
43
9
10
11
12
18
13
14
15
16
19
20
17
21
22
25
26
27
24
23
28
29
30
42
41
31
32
8-2
37
38
34
36
35
39
37
33

# RENSERI MED BLÆSER
# SECOND CLEANER WITH FAN
# NACHREINIGER MIT GEBLASE
# VANNEUR-EBARBEUR: VANNEUR

| POS.NR. POS.NO. POS.NR. NO.POS. | VARE NR. PART NO. TEIL NR. CODE | BENÆVNELSE | DESCRIPTION | BEZEICHNUNG | DESIGNATION | STK. PCS. ZAHL NBRE | BEMÆRKNING REMARK BEMERKUNG REMARQUE |
|---|---|---|---|---|---|---|---|
| 001 | D28850229 | AFBLÆSNINGSKANAL PS | BLOW-OUT CHANNEL | AUSBLASEKANAL | CANAL DE PURGE | 1 | |
| 002 | D40402400 | SEKSKANTSKRUE | HEXAGON SCREW | SECHSKANTSCHRAUBE | VIS | 4 | |
| 003 | D20400404 | SKIVE | WASHER | SPANNSCHEIBE | RONDELLE | 4 | |
| 004 | D27100559 | SKUD MASKINSIDE | SHUTTER | SCHIEBER | PORTE | 1 | |
| 005 | D40402400 | SEKSKANTSKRUE | HEXAGON SCREW | SECHSKANTSCHRAUBE | VIS | 4 | |
| 006 | D28530204 | BANDJERN. | BAND IRON | BANDEISEN | FER EN RUBANS | 4 | |
| 007 | D28530205 | GUMMIPL.F.SNEGLEHØR | RUBBER PLATE | GUMMIPLATTE | PLAQ.EN CAOUTCHOUC | 2 | |
| 008 | D44706600 | TÆTNINGSLISTE | SEALING LIST | DICHTUNGSLEISTE | JOINT EN CAOUTCHOUC | | 1,000M |
| 009 | D42500700 | SEEGERRING | CIRCLIP | SEEGERRING | ANNEAU DE RETENUE | 1 | |
| 010 | D28600209 | KUGLE BAKELIT | BACELIT BALL | BAKELITKUGEL | BOULE DE BAKELITE | 1 | |
| 011 | D28850528 | LUKKEPLADE, SV. | LOCKING PLATE | SCHLOSSPLATTE | PLAQUE D'ARRET | 1 | |
| 012 | D28850527 | INDIKATORBOLT | INDICATOR BOLT | INDIKATORBOLZEN | BOULON | 1 | |
| 013 | D40688200 | RUNDH. SKRUE INDV.6 | ROUND HEAD SCREW | RUNDKOPFSCHRAUBE | VIS | 6 | |
| 014 | D20400404 | SKIVE | WASHER | SPANNSCHEIBE | RONDELLE | 6 | |
| 015 | D28850524 | BLÆSERDÆKSEL SV. | FAN COVER | GEBLASEDECKEL | COUVERCLE | 1 | |
| 016 | D41010700 | SEKSKANTMØTRIK | HEXAGON NUT | SECHSKANTMUTTER | ECROU | 1 | |
| 017 | D28850176 | RENBLÆSERVINGE | FAN WING | GEBLASEFLUGEL | AILETTE VENTILATER | 1 | INCL.P.18 |
| 018 | D40404900 | SEKSKANTSKRUE | HEXAGON SCREW | SECHSKANTSCHRAUBE | VIS | 2 | |
| 019 | D40404900 | SEKSKANTSKRUE | HEXAGON SCREW | SECHSKANTSCHRAUBE | VIS | 3 | |
| 020 | D20400409 | SKIVE | WASHER | SPANNSCHEIBE | RONDELLE | 3 | |
| 021 | D28850706 | LEJEDÆKSEL | BEARING COVER | LAGERDECKEL | COUVERCLE DE ROULEM | 1 | |
| 022 | D41622800 | KUGLELEJE | BALL BEARING | KUGELLAGER | ROULEMENT A BILLES | 1 | |
| 023 | D28850512 | RENSEKASSE SV. | CLEANING BOX | REINIGUNGSKASTEN | CAISS. DE NETTOYAGE | 1 | |
| 024 | D27800292 | PLEXIGLAS | PLEXI GLASS | PLEXIGLAS | VERRE PLEXI | 2 | |
| 025 | D28850485 | FJEDERSTRAMMER | SPRING TIGHTENER | FEDERSPANNER | TENDEUR | 1 | |
| 026 | D28850492 | TRÆKFJEDER | TENSION SPRING | ZUGFEDER | RESSORT | 1 | |
| 027 | D28850483 | TRÆKLED | DRAW HOOK | ZUGHAKEN | DISPOSIF.DE TRACT. | 1 | |
| 028 | D28850482 | KØRNERSPJÆLDAKSEL S | SHAFT F.AWNER SHUT. | WELLE F.ENTGR.KLAP. | ARBRE | 1 | |
| 029 | D43383800 | HANDGREB | HANDLE | HANDGRIFF | LEVIER | 1 | |
| 030 | D28850509 | SKIFTESPJÆLDAKSEL | SHUTTER-SHAFT | WELLE F.SCHALTKLAP. | ARBRE | 1 | |
| 031 | D40317500 | UNDERSÆNKSKRUE KÆRV | COUNTERSUNK SCREW | SENKSCHRAUBE | VIS | 2 | |
| 032 | D28850466 | SPJÆLD P.SV. | SHUTTER | KLAPPE | PORTE | 1 | |
| 033 | D40404900 | SEKSKANTSKRUE | HEXAGON SCREW | SECHSKANTSCHRAUBE | VIS | | |
| 034 | D42609000 | SPÆNDESTIFT | TIGHTENING PIN | SPANNSTIFT | TENDEUR | 1 | |
| 035 | D28710049 | FJEDER | SPRING | FEDER | RESSORT | 1 | |
| 036 | D28850510 | FJEDERARM | SPRING ARM | FEDERARM | BRAS RESSORT | 1 | |
| 037 | D28850373 | AFSTANDSBØSNING | SPACER BUSH | DISTANZBUCHSE | DOUILLE ENTRETOISE | 2 | |
| 038 | D28850169 | KØRNERSPJÆLD | AWNER SHUTTER | ENTGRANNERKLAPPE | PORTE D'EBARBEUR | 1 | |
| 039 | D40352300 | CYLINDERSKRUE KÆRV | CYLINDER SCREW | ZYLINDERSCHRAUBE | VIS | 2 | |
| 041 | D41087500 | LASEMØTRIK | LOCK NUT | GEGENMUTTER | ECROU | 3 | |
| 042 | D41087300 | LASEMØTRIK | LOCK NUT | GEGENMUTTER | ECROU | 2 | |
| 043 | D28720865 | NYLONLAS | NYLON LOCK | NYLONSCHLOSS | SERRURE DE NYLON | 1 | F.41997 |
| 044 | D40630900 | GEVINDSTIFT INDV. 6 | THREADED PIN | GEWINDESTIFT | GOUPILLE FILETEE | 1 | F.41997 |

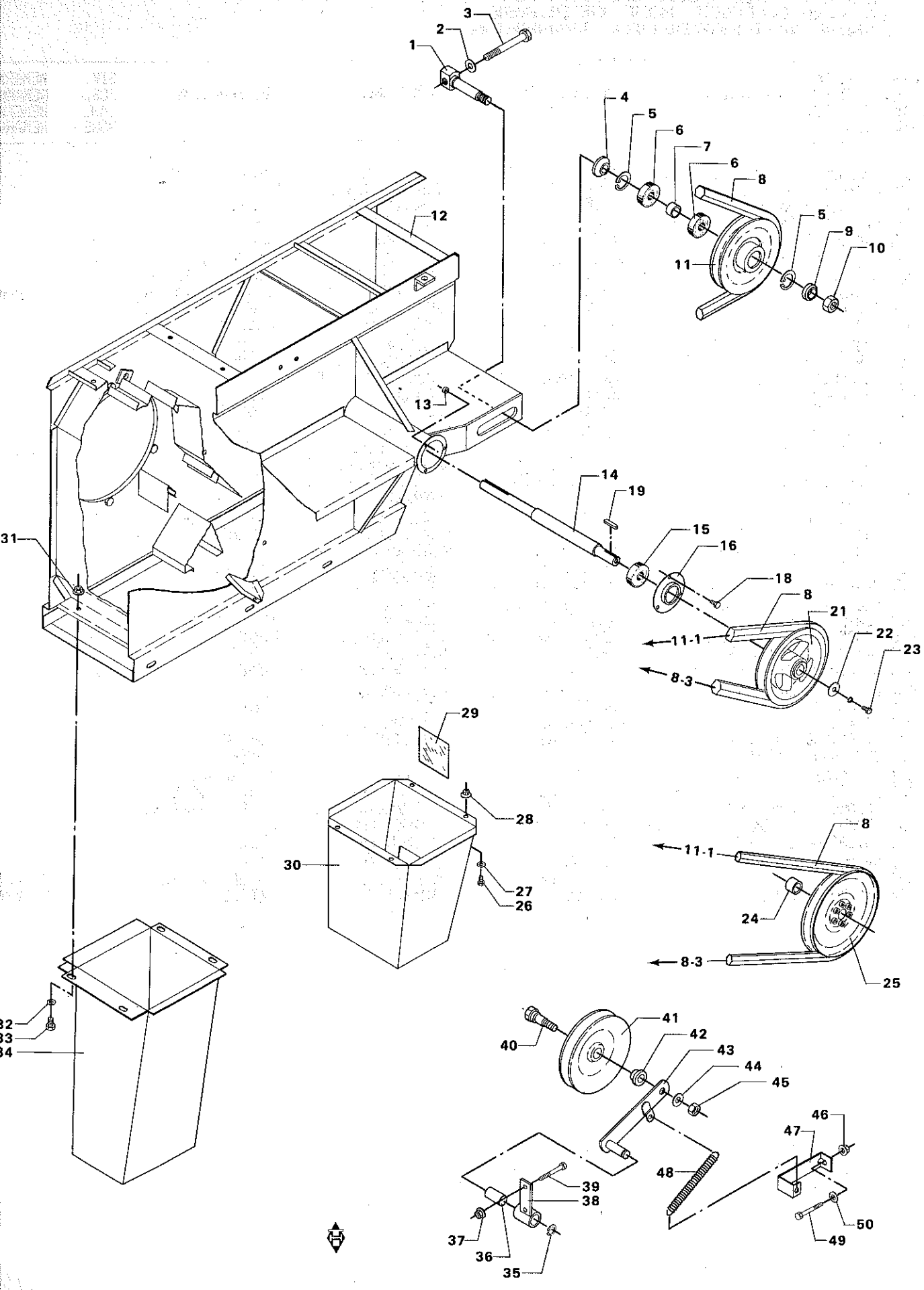
1
2
3
4
5
6
7
6
8
5
9
10
11
12
13
14
19
15
16
18
8
21
11-1
22
23
8-3
31
29
28
30
27
26
8
11-1
24
8-3
25
32
33
34
40
41
42
43
44
45
46
47
48
39
38
37
36
35
50
49

# RENSERI MED BLÆSERAKSEL OG REMTRÆK
# CLEANER WITH FAN SHAFT AND BELT DRIVE
# REINIGER MIT GEBLASEWELLE UND RIEMENANTRIEB
# VANNEUR-EBARBEUR AVEC ARBRE - COMM. DE COURROIES

| POS.NR. VARE NR.<br>POS.NO. PART NO.<br>POS.NR. TEIL NR.<br>NO.POS. CODE | BENÆVNELSE | DESCRIPTION | BEZEICHNUNG | DESIGNATION | STK.<br>PCS.<br>ZAHL<br>NBRE | BEMÆRKNING<br>REMARK<br>BEMERKUNG<br>REMARQUE |
|---|---|---|---|---|---|---|
| 001 D28850498 | AKSELBOLT | SHAFT BOLT | WELLENBOLZEN | BOULON | 1 | |
| 002 D20400459 | SKIVE | WASHER | SPANNSCHEIBE | RONDELLE | 1 | |
| 003 D40418000 | SEKSKANTSKRUE | HEXAGON SCREW | SECHSKANTSCHRAUBE | VIS | 1 | |
| 004 D28850535 | RØRSTYKKE | PIPING | ROHRSTÜCK | TUBE | 1 | |
| 005 D42514000 | SEEGERRING | CIRCLIP | SEEGERRING | ANNEAU DE RETENUE | 1 | |
| 006 D41622800 | KUGLELEJE | BALL BEARING | KUGELLAGER | ROULEMENT A BILLES | 2 | |
| 007 D28430213 | AFSTANDSSTYKKE | SPACER | DISTANZSTÜCK | ENTRETOISE | 1 | |
| 008 D41990200 | DOBBELTKILEREM | DOUBLE V-BELT | DOPPELKEILRIEMEN | COURROIE DBL. | 1 | |
| 008 D41990400 | DOBBELTKILEREM | DOUBLE V-BELT | DOPPELKEILRIEMEN | COURROIE DBL. | 1 | (T5 |
| 009 D28450032 | RØRSTYKKE | PIPING | ROHRSTÜCK | TUBE | 1 | |
| 010 D41088100 | LASEMØTRIK | LOCK NUT | GEGENMUTTER | ECROU | 1 | |
| 011 D28430211 | KILEREMSKIVE C172 | V-BELT PULLEY | KEILRIEMENSCHEIBE | POULIE | 1 | |
| 012 D28850512 | RENSEKASSE SV. | CLEANING BOX | REINIGUNGSKASTEN | CAISS. DE NETTOYAGE | 1 | |
| 013 D41087500 | LASEMØTRIK | LOCK NUT | GEGENMUTTER | ECROU | 3 | |
| 014 D28850472 | AKSEL FOR BLÆSER | SHAFT F. FAN | WELLE F. GEBLASE | ARBRE | 1 | |
| 015 D41622800 | KUGLELEJE | BALL BEARING | KUGELLAGER | ROULEMENT A BILLES | 1 | |
| 016 D28850706 | LEJEDÆKSEL | BEARING COVER | LAGERDECKEL | COUVERCLE DE ROULEM | 2 | |
| 018 D40404900 | SEKSKANTSKRUE | HEXAGON SCREW | SECHSKANTSCHRAUBE | VIS | 3 | |
| 019 D43103400 | PASFEDER | KEY | PASSFEDER | CLE DE SERRURE | 1 | |
| 021 D28851100 | KILEREMSKIVE C-182 | V-BELT PULLEY | KEILRIEMENSCHEIBE | POULIE | 1 | F.39138 |
| 022 D28530027 | SPÆNDESKIVE | WASHER | SPANNSCHEIBE | RONDELLE | 1 | F.39138 |
| 023 D40407700 | SEKSKANTSKRUE | HEXAGON SCREW | SECHSKANTSCHRAUBE | VIS | 1 | F.39138 |
| 024 D28230881 | AFSTANDSRING 1 | SPACER RING 1 | DISTANZRING 1 | ENTRETOISE | 1 | T.39137 |
| 025 D28851028 | KILEREMSK.C182 DISC | V-BELT PULLEY | KEILRIEMENSCHEIBE | POULIE | 1 | T.39137 |
| 026 D40402400 | SEKSKANTSKRUE | HEXAGON SCREW | SECHSKANTSCHRAUBE | VIS | 4 | |
| 027 D20400404 | SKIVE | WASHER | SPANNSCHEIBE | RONDELLE | 4 | |
| 028 D41013400 | COMBIMØTRIK | COMBI NUT | COMBIMUTTER | ECROU | 4 | |
| 029 D27800292 | PLEXIGLAS | PLEXI GLASS | PLEXIGLAS | VERRE PLEXI | 2 | |
| 030 D28550328 | KORNTRAGT SV. | GRAIN FUNNEL | KORNTRICHTER | BEC DE TREMIE | 1 | |
| 031 D41013400 | COMBIMØTRIK | COMBI NUT | COMBIMUTTER | ECROU | 4 | |
| 032 D20400470 | SKIVE | WASHER | SPANNSCHEIBE | RONDELLE | 4 | |
| 033 D40402600 | SEKSKANTSKRUE | HEXAGON SCREW | SECHSKANTSCHRAUBE | VIS | 4 | |
| 034 D28850924 | UKRUDTSTRAGT F.SV. | WEED FUNNEL | UNKAUTSTRICHTER | ETOUN.A MAUV.GRAINS | 1 | |
| 035 D42501800 | SEEGERRING | CIRCLIP | SEEGERRING | ANNUE DE RETENUE | 1 | |
| 036 D43315600 | NYLONIT KRAVEFORING | RIMMED LINING | FLANSCHFUTTERUNG | FOURRURE A COLLET | 2 | |
| 037 D41013600 | COMBIMØTRIK | COMBI NUT | COMBIMUTTER | ECROU | 3 | |
| 038 D28851031 | LEJEHUS SV. | BEARING HOUSING | LAGERGEHAUSE | BOITE DU PALIER | 1 | |
| 039 D40426400 | SEKSKANTSKRUE | HEXAGON SCREW | SECHSKANTSCHRAUBE | VIS | 1 | |
| 040 D28760328 | BOLT F.STRAMMERULLE | BOLT F.TENS.PULLEY | BOLZEN F.SPANNROLLE | BOULON | 1 | |
| 041 D28752131 | STRAMMERULLE C175 K | TENSION ROLLER CPL. | SPANNROLLE VOLLST | POULIE TENDEUSE CPL | 1 | |
| 042 D28760163 | AFSTANDSBØSNING | SPACER BUSH | DISTANZBUCHSE | DOUILLE ENTRETOISE | 1 | |
| 043 D28851034 | STRAMMEARM SV. | TENSION LEVER | SPANNHEBEL | BRAS TENDEUR | 1 | |
| 044 D20400433 | SKIVE | WASHER | SPANNSCHEIBE | RONDELLE | 1 | |
| 045 D41011100 | SEKSKANTMØTRIK | HEXAGON NUT | SECHSKANTMUTTER | ECROU | 1 | |
| 046 D41013600 | COMBIMØTRIK | COMBI NUT | COMBIMUTTER | ECROU | 3 | |
| 047 D28851030 | FJEDERHOLDER | SPRING RETAINER | FEDERHALTER | SUPPORT DE RESSORT | 1 | |
| 048 D28760948 | TRÆKFJEDER | TENSION SPRING | ZUGFEDER | RESSORT | 1 | |
| 049 D40426400 | SEKSKANTSKRUE | HEXAGON SCREW | SECHSKANTSCHRAUBE | VIS | 1 | |
| 050 D20400471 | SKIVE | WASHER | SPANNSCHEIBE | RONDELLE | 1 | |
| (T5 | GÆLDER KUN FOR VARME LANDE. | ONLY FOR DRY LANDS. | NUR FÜR SONNIGE LANDER. | POUR LES PAYS CHAUDS SEULEMENT. | | |

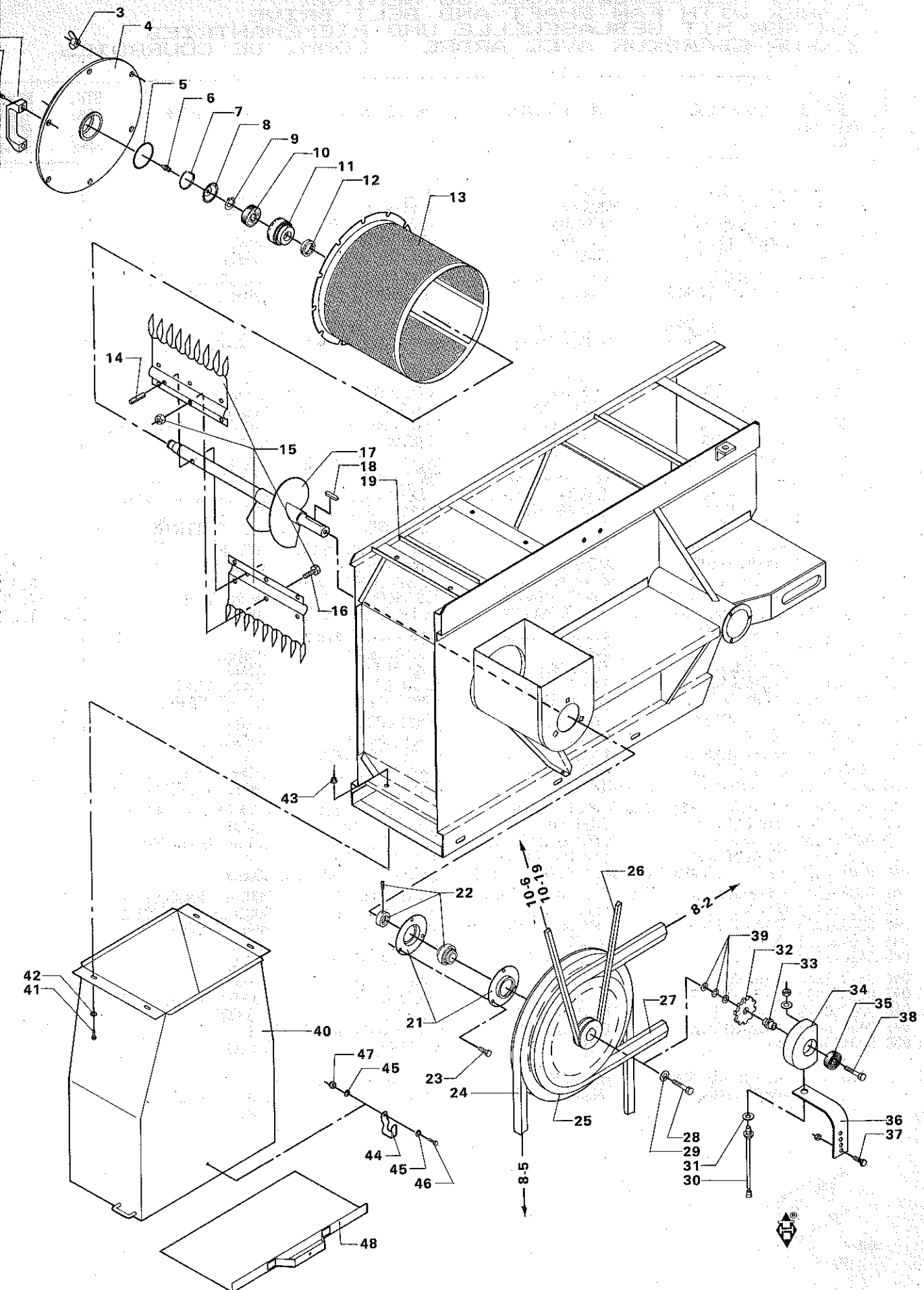
3
4
5
6
7
8
9
10
11
12
13
14
15
16
17
18
19
43
22
21
26
10-6
10-19
8-2
39
32
33
34
35
38
27
23
24
25
28
29
31
30
36
37
8-5
42
41
40
47
45
44
45
46
48

# RENSERI MED KØRNER
# SECOND CLEANER WITH AWNER
# NACHREINIGER MIT ENTGRANNER
# VANNEUR-EBARBEUR: EBARBEUR

| POS.NR. VARE NR. / POS.NO. PART NO. / POS.NR. TEIL NR. / NO.POS. CODE | BENÆVNELSE | DESCRIPTION | BEZEICHNUNG | DESIGNATION | STK. / PCS. / ZAHL / NBRE | BEMÆRKNING / REMARK / BEMERKUNG / REMARQUE |
|---|---|---|---|---|---|---|
| 001 D40690300 | CYLINDERSKRUE IND 6 | CYLINDER SCREW | ZYLINDERSCHRAUBE | VIS | 4 | |
| 002 D43386900 | HÅNDTAG | HANDLE | HANDGRIFF | LEVIER | 2 | |
| 003 D41057300 | LÅSEFLØJMØTRIK | LOCK WING NUT | SCHLOSSFLÜGELMUTTER | ECROU | 6 | |
| 004 D28850531 | KØRNERDÆKSEL SV. | AWNER COVER | ENTGRANNERDECKEL | COUVERCLE | 1 | |
| 005 D45466300 | O-RING | SEAL RING | DICHTUNGSRING | JOINT TORIQUE | 1 | |
| 006 D43001500 | SMØRENIPPEL | GREASE NIPPLE | SCHMIERNIPPEL | GRAISSEUR | 1 | |
| 007 D20300460 | FJEDERRING | SPRING RING | FEDERRING | RONDELLE RESSORT | 1 | |
| 008 D28850620 | SKÅL | BOWL | SCHALE | CUVETTE | 1 | |
| 008 D29200153 | LEJEDÆKSEL KPL | BEARING COVER | LAGERDECKEL | COUVERCLE | 1 | (T5 |
| 009 D42501800 | SEEGERRING | CIRCLIP | SEEGERRING | ANNUE DE RETENUE | 1 | |
| 010 D41622700 | KUGLELEJE | BALL BEARING | KUGELLAGER | ROULEMENT A BILLES | 1 | |
| 010 D41618100 | KUGLELEJE | BALL BEARING | KUGELLAGER | ROULEMENT A BILLES | 1 | (T5 |
| 011 D29200152 | LEJEHUS F.KØRNERAKS | BEARING HOUSING | LAGERGEHAUSE | BOITE PALIER | 1 | |
| 012 D43500900 | FILTRING | FELT RING | FILZRING | ANNEAU DE FEUTRE | 1 | |
| 013 D28850184 | KØRNERSOLD BLIND | AWNER SIEVE BLIND | ENTGRANNERSIEB BL. | CRIBLE SANS TROUS | 1 | |
| 013 D28850185 | KØRNERSOLD Ø2,5 | AWNER SIEVE Ø2,5 | ENTGRANNERSIEB Ø2,5 | CRIBLE Ø2,5 | 1 | |
| 013 D28850187 | KØRNERSOLD Ø3,5 | AWNER SIEVE Ø3,5 | ENTGRANNERSIEB Ø3,5 | CRIBLE Ø3,5 | 1 | |
| 014 D42618600 | SPÆNDESTIFT | TIGHTENING PIN | SPANNSTIFT | TENDEUR | 1 | |
| 015 D28810631 | KØRNERKNIV KPL. | AWNER KNIFE | ENTGRANNERMESSER | LAME D'EBARBEUR | 1 | INCL.P.16 |
| 016 D40407700 | SEKSKANTSKRUE | HEXAGON SCREW | SECHSKANTSCHRAUBE | VIS | 6 | |
| 017 D28850476 | SNEGLEAKSEL SV. | AUGER SHAFT | SCHNECKENWELLE | ARBR.P.VIS SANS FIN | 1 | |
| 018 D43104600 | PASFEDER | KEY | PASSFEDER | CLE DE SERRURE | 1 | |
| 019 D28850512 | RENSEKASSE SV. | CLEANING BOX | REINIGUNGSKASTEN | CAISS. DE NETTOYAGE | 1 | |
| 021 D41708800 | LEJEFLANGE | BEARING FLANGE | LAGERFLANSCH | BRIDE | 2 | |
| 022 D41708600 | KUGLELEJE M.SPÆNDER | BALL BEARING | KUGELLAGER | ROULEMENT A BILLES | 1 | |
| 023 D40066700 | FLADRUNDSKRUE | SCREW | FLACHRUNDSCHRAUBE | VIS | 3 | |
| 024 D41929100 | KILEREM | V-BELT | KEILRIEMEN | COURROIE | 1 | |
| 025 D28850473 | KILEREMSK. B355-A65 | V-BELT PULLEY | KEILRIEMENSCHEIBE | POULIE | 1 | |
| 026 D41912400 | KILEREM | V-BELT | KEILRIEMEN | COURROIE | 1 | |
| 026 D41912300 | KILEREM | V-BELT | KEILRIEMEN | COURROIE | 1 | (T5 |
| 027 D41990200 | DOBBELTKILEREM | DOUBLE V-BELT | DOPPELKEILRIEMEN | COURROIE DBL. | 1 | |
| 027 D41990400 | DOBBELTKILEREM | DOUBLE V-BELT | DOPPELKEILRIEMEN | COURROIE DBL. | 1 | (T5 |
| 028 D40407700 | SEKSKANTSKRUE | HEXAGON SCREW | SECHSKANTSCHRAUBE | VIS | 1 | |
| 029 D28530027 | SPÆNDESKIVE | WASHER | SPANNSCHEIBE | RONDELLE | 1 | |
| D28751815 | SENSOR HLD.KPL.V.2- | SENSOR RETAINER CPL | SENSORHALTER VOLLST | SUPP.DU CENSEUR CPL | 1 | (C8 POS.30-36 |
| 030 D28751812 | SENSOR | SENSOR | SENSOR | CENSEUR | 1 | (C8 INCL.P.31 |
| 031 D20400428 | SKIVE | WASHER | SPANNSCHEIBE | RONDELLE | 1 | (C8 |
| 032 D28750922 | IMPULSHJUL | PULSE WHEEL | IMPULSRAD | ROUE IMPULSION | 1 | (C8 |
| 033 D28751218 | LEJETAP,KORT | JOURNAL | LAGERZAPFEN | TOURILLON | 1 | (C8 |
| 034 D28751224 | KOP,AFSKÅRET | CUP | TASSE | TASSE | 1 | (C8 |
| 035 D41622600 | KUGLELEJE | BALL BEARING | KUGELLAGER | ROULEMENT A BILLES | 1 | (C8 |
| 036 D28751216 | GUMMISTROP | RUBBER STRAP | GUMMIGURT | ATTACHE EN CAOUTCH. | 1 | (C8 |
| 037 D40402600 | SEKSKANTSKRUE | HEXAGON SCREW | SECHSKANTSCHRAUBE | VIS | 1 | (C8 |
| 038 D40426100 | SEKSKANTSKRUE | HEXAGON SCREW | SECHSKANTSCHRAUBE | VIS | 1 | (C8 |
| 039 D28530027 | SPÆNDESKIVE | WASHER | SPANNSCHEIBE | RONDELLE | 3 | (C8 |
| D28850979 | M/FRØKASSE KPL. | SEED BOX COMPL. | SAMENKASTEN VOLLST | CAISS.MAUVAISES GR. | 1 | (T5 POS.40-48 |
| 040 D28850978 | FRØKASSE SV. | SEED BOX | SAMENKASTEN | CAISS.MAUVAISES GR. | 1 | (T5 |
| 041 D40402400 | SEKSKANTSKRUE | HEXAGON SCREW | SECHSKANTSCHRAUBE | VIS | 4 | (T5 |
| 042 D20400470 | SKIVE | WASHER | SPANNSCHEIBE | RONDELLE | 4 | (T5 |
| 043 D41013400 | COMBIMØTRIK | COMBI NUT | COMBIMUTTER | ECROU | 4 | (T5 |
| 044 D27100826 | FJEDER | SPRING | FEDER | RESSORT | 1 | (T5 |
| 045 D20400404 | SKIVE | WASHER | SPANNSCHEIBE | RONDELLE | 2 | (T5 |
| 046 D40400700 | SEKSKANTSKRUE | HEXAGON SCREW | SECHSKANTSCHRAUBE | VIS | 1 | (T5 |
| 047 D41007300 | LÅSEMØTRIK | LOCK NUT | GEGENMUTTER | ECROU | 1 | (T5 |
| 048 D28850974 | LEM SV. | SHUTTER | KLAPPE | PORTE | 1 | (T5 |
| (T5 | GÆLDER KUN FOR VARME LANDE. | ONLY FOR DRY LANDS. | NUR FÜR SONNIGE LÄNDER. | POUR LES PAYS CHAUDS SEULEMENT. | | |
| (C8 | UNI-CONTROL | UNI-CONTROL | UNI-CONTROL | UNI-CONTROL | | |

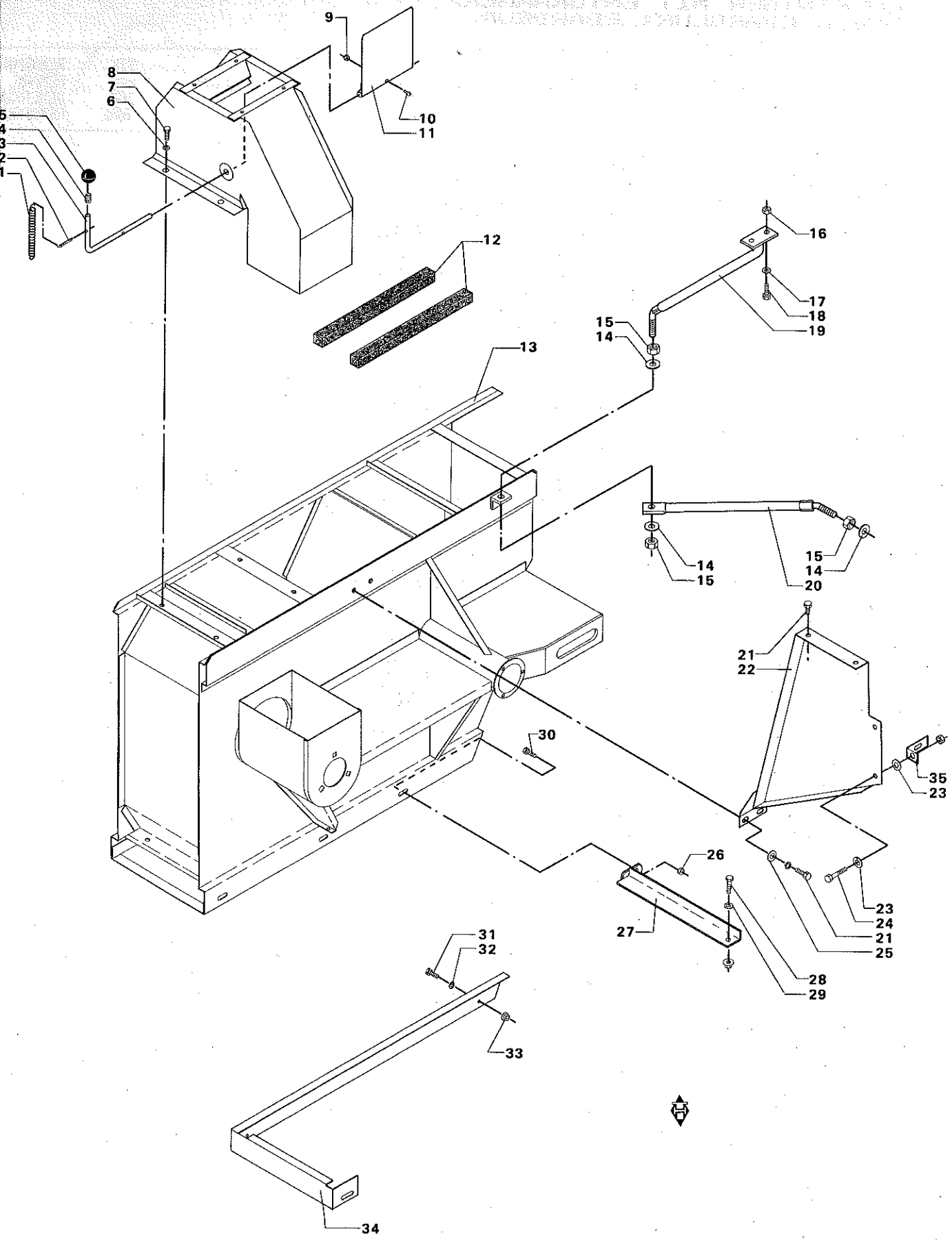
9
8
7
6
5
4
3
2
1
10
11
12
16
17
18
19
15
14
13
14
15
15
14
20
21
22
30
35
23
26
27
23
24
21
25
28
29
31
32
33
34

# RENSERI MED OMLØB OG OPHÆNGSSTIVER
# SECOND CLEANER WITH CIRCULATION AND SUSP.STAY
# NACHREINIGER MIT ÜBERWURF UND AUFHÄNGESTREBE
# VANNEUR-EBARBEUR AVEC BY-PASS ET SUPPORTS

| POS.NR. VARE NR. / POS.NO. PART NO. / POS.NR. TEIL NR. / NO.POS. CODE | BENÆVNELSE | DESCRIPTION | BEZEICHNUNG | DESIGNATION | STK. POS. ZAHL NBRE | BEMÆRKNING REMARK BEMERKUNG REMARQUE |
|---|---|---|---|---|---|---|
| 001 D24200440 | FJEDER | SPRING | FEDER | RESSORT | 1 | |
| 002 D41410700 | SPLIT | SPLIT PIN | SPLINT | GOUPILLE | 1 | |
| 003 D28850490 | ARM F. SPJÆLD KPL. | LEVER, COMPL. | HEBEL, VOLLST. | LEVIER | 1 | |
| 004 D43383100 | TOLERANCERING | TOLERANCE RING | TOLERANZRING | ANNEAU | 1 | |
| 005 D43383000 | KUGLEHÅNDTAG | BALL HANDLE | KUGELGRIFF | POMMEAU | 1 | |
| 006 D20400404 | SKIVE | WASHER | SPANNSCHEIBE | RONDELLE | 2 | |
| 007 D40402400 | SEKSKANTSKRUE | HEXAGON SCREW | SECHSKANTSCHRAUBE | VIS | 2 | |
| 008 D28850493 | OMLØB SV. | CIRCULATION | ÜBERWURF | BY-PASS | 1 | |
| 009 D41087300 | LÅSEMØTRIK | LOCK NUT | GEGENMUTTER | ECROU | 1 | |
| 010 D40352500 | CYLINDERSKRUE KÆRV | CYLINDER SCREW | ZYLINDERSCHRAUBE | VIS | 1 | |
| 011 D28850491 | SPJÆLD F. OMLØB PSV | SHUTTER F. CIRCUL. | KLAPPE F. ÜBERWURF | PORTE | 1 | |
| 012 D44709600 | SKUMNYLON SELVKLÆB. | SEALING LIST | DICHTUNGSLISTE | JOINT AUTOCOLLANT | | |
| 013 D28850512 | RENSEKASSE SV. | CLEANING BOX | REINIGUNGSKASTEN | CAISS. DE NETTOYAGE | 1 | |
| 014 D20400423 | SKIVE | WASHER | SPANNSCHEIBE | RONDELLE | 3 | |
| 015 D41010900 | SEKSKANTMØTRIK | HEXAGON NUT | SECHSKANTMUTTER | ECROU | 3 | |
| 016 D41013500 | COMBIMØTRIK | COMBI NUT | COMBIMUTTER | ECROU | 2 | |
| 017 D20400409 | SKIVE | WASHER | SPANNSCHEIBE | RONDELLE | 2 | |
| 018 D40405000 | SEKSKANTSKRUE | HEXAGON SCREW | SECHSKANTSCHRAUBE | VIS | 2 | |
| 019 D28850283 | OPHÆNGSSTIVER BV. | SUSPENSION STAY, UP | AUFHÄNGESTREBE, OB. | APP. DE SUSPENS.SUP | 1 | |
| 020 D28850281 | OPHÆNGSSTIVER BAG. | SUSPENSION STAY,REA | AUFHÄNGESTR.,HINTEN | APPUI DE SUSPENS.AR | 1 | |
| 021 D40407600 | SEKSKANTSKRUE | HEXAGON SCREW | SECHSKANTSCHRAUBE | VIS | | |
| 022 D28850280 | OPHÆNG F.RENSERI SV | SUSPENSION | AUFHÄNGUNG | SUSPENSION | 1 | |
| 023 D20400415 | SKIVE | WASHER | SPANNSCHEIBE | RONDELLE | 4 | |
| 024 D40426400 | SEKSKANTSKRUE | HEXAGON SCREW | SECHSKANTSCHRAUBE | VIS | 2 | |
| 025 D20400471 | SKIVE | WASHER | SPANNSCHEIBE | RONDELLE | 2 | |
| 026 D41013500 | COMBIMØTRIK | COMBI NUT | COMBIMUTTER | ECROU | 1 | |
| 027 D28850377 | STIVER | STAY | STREBE | CALAGE | 1 | |
| 028 D40407700 | SEKSKANTSKRUE | HEXAGON SCREW | SECHSKANTSCHRAUBE | VIS | 1 | |
| 029 D20400471 | SKIVE | WASHER | SPANNSCHEIBE | RONDELLE | 2 | |
| 030 D40405000 | SEKSKANTSKRUE | HEXAGON SCREW | SECHSKANTSCHRAUBE | VIS | 1 | |
| 031 D40402400 | SEKSKANTSKRUE | HEXAGON SCREW | SECHSKANTSCHRAUBE | VIS | 2 | |
| 032 D20400404 | SKIVE | WASHER | SPANNSCHEIBE | RONDELLE | 2 | |
| 033 D41013400 | COMBIMØTRIK | COMBI NUT | COMBIMUTTER | ECROU | 2 | |
| 034 D19851045 | RAMME | FRAME | RAHMEN | CADRE | 1 | MR |
| 034 D28851045 | RAMME | FRAME | RAHMEN | CADRE | 1 | O |
| 034 D38851045 | RAMME | FRAME | RAHMEN | CADRE | 1 | DR |
| 035 D28751238 | KONSOL 1 | BRACKET | KONSOLE | SUPPORT | 1 | |

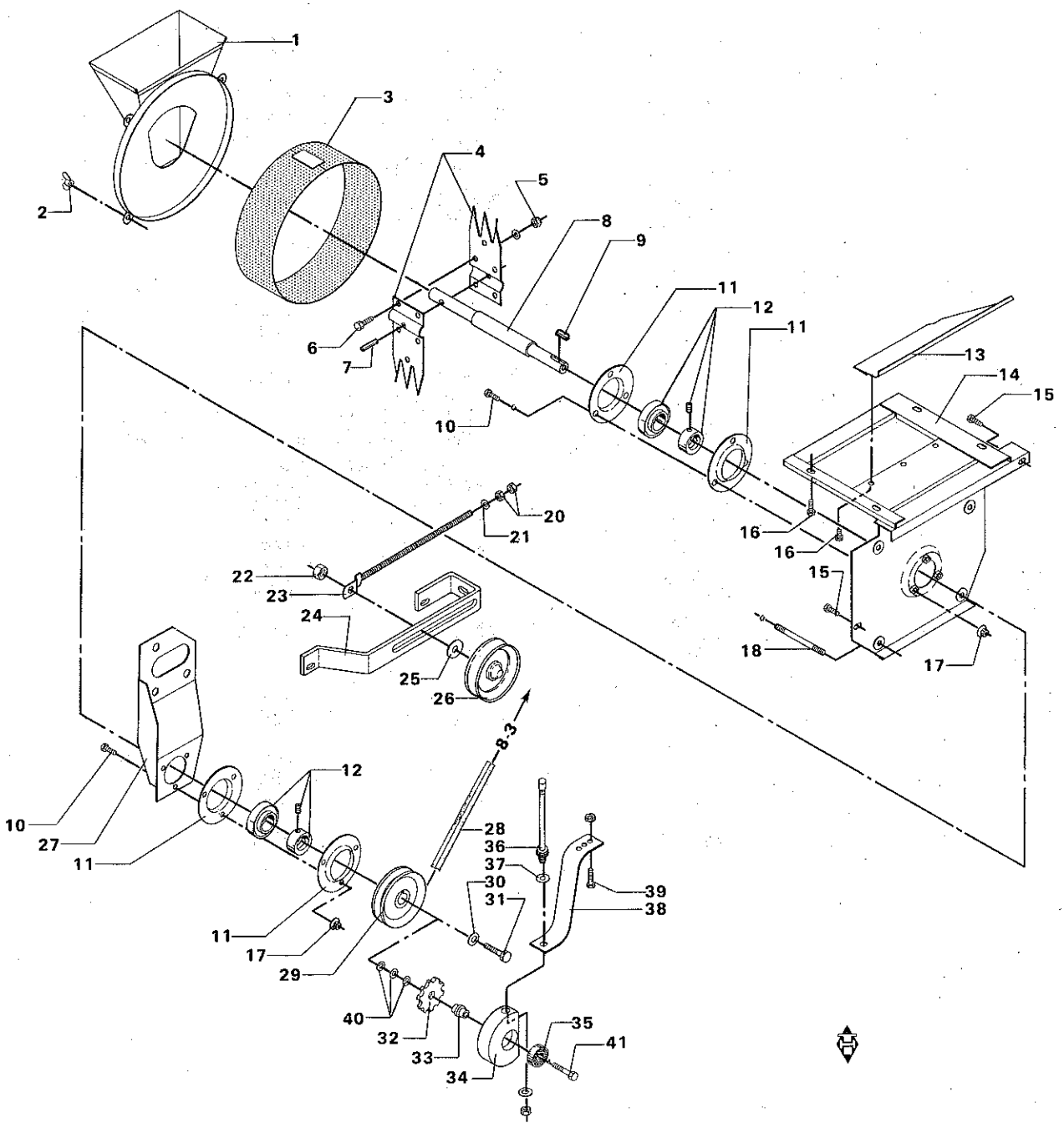
1
2
3
4
5
6
7
8
9
10
11
12
11
13
14
15
16
16
15
17
18
20
21
22
23
24
25
26
8-3
10
27
11
12
28
36
37
30
31
39
38
11
17
29
40
32
33
34
35
41

# FRØKVÆRN
# SEED GRINDER
# UNKRAUTQUETSCHER
# BROYEUR DE MAUVAISES GRAINES

| POS.NR. VARE NR.<br>POS.NO. PART NO.<br>POS.NR. TEIL NR.<br>NO.POS. CODE | BENÆVNELSE | DESCRIPTION | BEZEICHNUNG | DESIGNATION | STK.<br>PCS.<br>ZAHL<br>NBRE | BEMÆRKNING<br>REMARK<br>BEMERKUNG<br>REMARQUE |
|---|---|---|---|---|---|---|
| 001 D28850403 | FORSIDE SV. | FRONT SIDE | VORDERSEITE | FACE | 1 | |
| 002 D41057300 | LÅSEFLØJMØTRIK | LOCK WING NUT | SCHLOSSFLÜGELMUTTER | ECROU | 4 | |
| 003 D28850401 | CYL.SOLD P.SV.Ø1,5 | CYLINDER SIEVE | ZYLINDERSIEB | GRILLE CYLINDRIQUE | 1 (3) | Ø1.5 |
| 003 D28850402 | CYL.SOLD P.SV.Ø2 | CYLINDER SIEVE | ZYLINDERSIEB | GRILLE CYLINDRIQUE | 1 (3) | Ø2 |
| 003 D28850555 | CYL.SOLD P.SV.Ø2,5 | CYLINDER SIEVE | ZYLINDERSIEB | GRILLE CYLINDRIQUE | 1 (3) | Ø2,5 |
| 003 D28850622 | CYL.SOLD.P.SV.Ø3,5 | CYLINDER SIEWE | ZYLINDERSIEB | GRILLE CYLINDRIQUE | 1 (3) | Ø3,5 |
| 003 D28850649 | CYLINDERSOLD P.SV. | CYLINDER SIEWE | ZYLINDERSIEB | GRILLE CYLINDRIQUE | 1 (4) | Ø5 |
| 004 D28850421 | VINGE STATISK AFVEJ | WING | FLÜGEL | AILETTE | 1 | INCL.P.5-6 |
| 005 D41087600 | LÅSEMØTRIK | LOCK NUT | GEGENMUTTER | ECROU | 4 | |
| 006 D40407700 | SEKSKANTSKRUE | HEXAGON SCREW | SECHSKANTSCHRAUBE | VIS | 4 | |
| 007 D42618600 | SPÆNDESTIFT | TIGHTENING PIN | SPANNSTIFT | TENDEUR | 1 | |
| 008 D28850560 | AKSEL | SHAFT | WELLE | ARBRE | 1 | |
| 009 D43103400 | PASFEDER | KEY | PASSFEDER | CLE DE SERRURE | 1 | |
| 010 D40404900 | SEKSKANTSKRUE | HEXAGON SCREW | SECHSKANTSCHRAUBE | VIS | 3 | |
| 011 D41708700 | LEJEFLANGE | BEARING FLANGE | LAGERFLANSCH | BRIDE | 4 | |
| 012 D41708500 | KUGLELEJE M.SP.RING | BALL BEARING | KUGELLAGER | ROULEMENT A BILLES | 2 | |
| 013 D28850564 | AFLØBSPLADE | OUTLET PLATE | ABLAUFPLATTE | PLAQUE DE DECHARGE | 1 | |
| 014 D28850418 | BAGSIDE SV. | REAR SIDE | HINTERSEITE | ARRIERE | 1 | |
| 015 D40404900 | SEKSKANTSKRUE | HEXAGON SCREW | SECHSKANTSCHRAUBE | VIS | | |
| 016 D40402400 | SEKSKANTSKRUE | HEXAGON SCREW | SECHSKANTSCHRAUBE | VIS | | |
| 017 D41013500 | COMBIMØTRIK | COMBI NUT | COMBIMUTTER | ECROU | | |
| 018 D28850414 | STØTTEBOLT | SUPPORTING BOLT | STÜTZBOLZEN | BOULON | 4 | |
| 020 D41010800 | SEKSKANTMØTRIK | HEXAGON NUT | SECHSKANTMUTTER | ECROU | 2 | |
| 021 D20400416 | SKIVE | WASHER | SPANNSCHEIBE | RONDELLE | 1 | |
| 022 D41011100 | SEKSKANTMØTRIK | HEXAGON NUT | SECHSKANTMUTTER | ECROU | 4 | |
| 023 D28850559 | STRAMMEBOLT KPL. | TIGHTENING BOLT | SPANNBOLZEN | BOULON | 1 | |
| 024 D28850554 | STRAMMEKONSOL | TENSION BRACKET | SPANNKONSOLE | SUPPORT TENDEUR | 1 | |
| 025 D20400459 | SKIVE | WASHER | SPANNSCHEIBE | RONDELLE | 1 | |
| 026 D27600540 | VENDERULLE | IDLER PULLEY | UMKEHRROLLE | POULIE | 1 | |
| 027 D28850563 | LEJEPLADE SV. | BEARING PLATE | LAGERPLATTE | TOLE D'APPUI | 1 | |
| 028 D41929100 | KILEREM | V-BELT | KEILRIEMEN | COURROIE | 1 | |
| 029 D28900229 | KILEREMSKIVE B 112 | PULLEY | KEILRIEMENSCHEIBE | POULIE | 1 | |
| 030 D28530027 | SPÆNDESKIVE | WASHER | SPANNSCHEIBE | RONDELLE | 1 | |
| 031 D40407700 | SEKSKANTSKRUE | HEXAGON SCREW | SECHSKANTSCHRAUBE | VIS | 1 | |
| D28751815 | SENSOR HLD.KPL.V.2- | SENSOR RETAINER CPL | SENSORHALTER VOLLST | SUPP.DU CENSEUR CPL | 1 (C8 | POS.32-38 |
| 032 D28750922 | IMPULSHJUL | PULSE WHEEL | IMPULSRAD | ROUE IMPULSION | 1 | |
| 033 D28751218 | LEJETAP,KORT | JOURNAL | LAGERZAPFEN | TOURILLON | 1 (C8 | |
| 034 D28751224 | KOP,AFSKÅRET | CUP | TASSE | TASSE | 1 (C8 | |
| 035 D41622600 | KUGLELEJE | BALL BEARING | KUGELLAGER | ROULEMENT A BILLES | 1 (C8 | |
| 036 D28751812 | SENSOR | SENSOR | SENSOR | CENSEUR | 1 (C8 | INCL.P.37 |
| 037 D20400428 | SKIVE | WASHER | SPANNSCHEIBE | RONDELLE | 1 (C8 | |
| 038 D28751216 | GUMMISTROP | RUBBER STRAP | GUMMIGURT | ATTACHE EN CAOUTCH. | 1 (C8 | |
| 039 D40402600 | SEKSKANTSKRUE | HEXAGON SCREW | SECHSKANTSCHRAUBE | VIS | 1 (C8 | |
| 040 D20400425 | SKIVE | WASHER | SPANNSCHEIBE | RONDELLE | 3 (C8 | |
| 041 D40408300 | SEKSKANTSKRUE | HEXAGON SCREW | SECHSKANTSCHRAUBE | VIS | 1 (C8 | |
| (3) | EKSTRAUDSTYR | OPTIONAL EQUIP-MENT | SONDERZUBEHOR | EQUIPEMENTS ACCESSOIRES | | |
| (4) | STANDARD | STANDARD | STANDARD | STANDARD | | |
| (C8 | UNI-CONTROL | UNI-CONTROL | UNI-CONTROL | UNI-CONTROL | | |

KORNTANK
GRAIN TANK
KORNTANK
TREMIE

SIDE 9 - 1

TØMMESNEGL, FAST DEL
DISCHARGE AUGER, FIXED PART
ENTLEERUNGSSCHNECKE, FESTER TEIL
VIS DE DECHARGEMENT, PARTIE FIXE

SIDE 9 - 2

FORDELERSNEGL
SPREADER AUGER
VERTEILERSCHNECKE
VIS DE REPARTITION

SIDE 9 - 3

TØMMESNEGL, SVINGBAR DEL - VIBRATORBJÆLKE
DISCHARGE AUGER, SWIVEL PART - VIBRATION BEAM
ENTLEERUNGSSCHN. DREHBARER TEIL -SCHWINGUNGSBALKEN
VIS DE DECHARGEM., PARTIE MOBILE -BARRE VIBRATRICE

SIDE 9 - 4

TØMMESNEGLSRØR
DISCHARGE AUGER PIPE
ENTLEERUNGSSCHNECKENROHR
TUYAU DE VIDANGE

SIDE 9 - 5

LEMME FOR KORNTANK - ROTORLAMPE
SHUTTERS FOR GRAIN TANK - ROTORLAMP
KLAPPEN FÜR KORNTANK - ROTORLICHT
TREMIE AVEC TRAPPES - GYROPHARE

SIDE 9 - 6

KORNTANKTOP
GRAIN TANK TOP
KORNTANKKOPF
REHAUSSE DE TREMIE

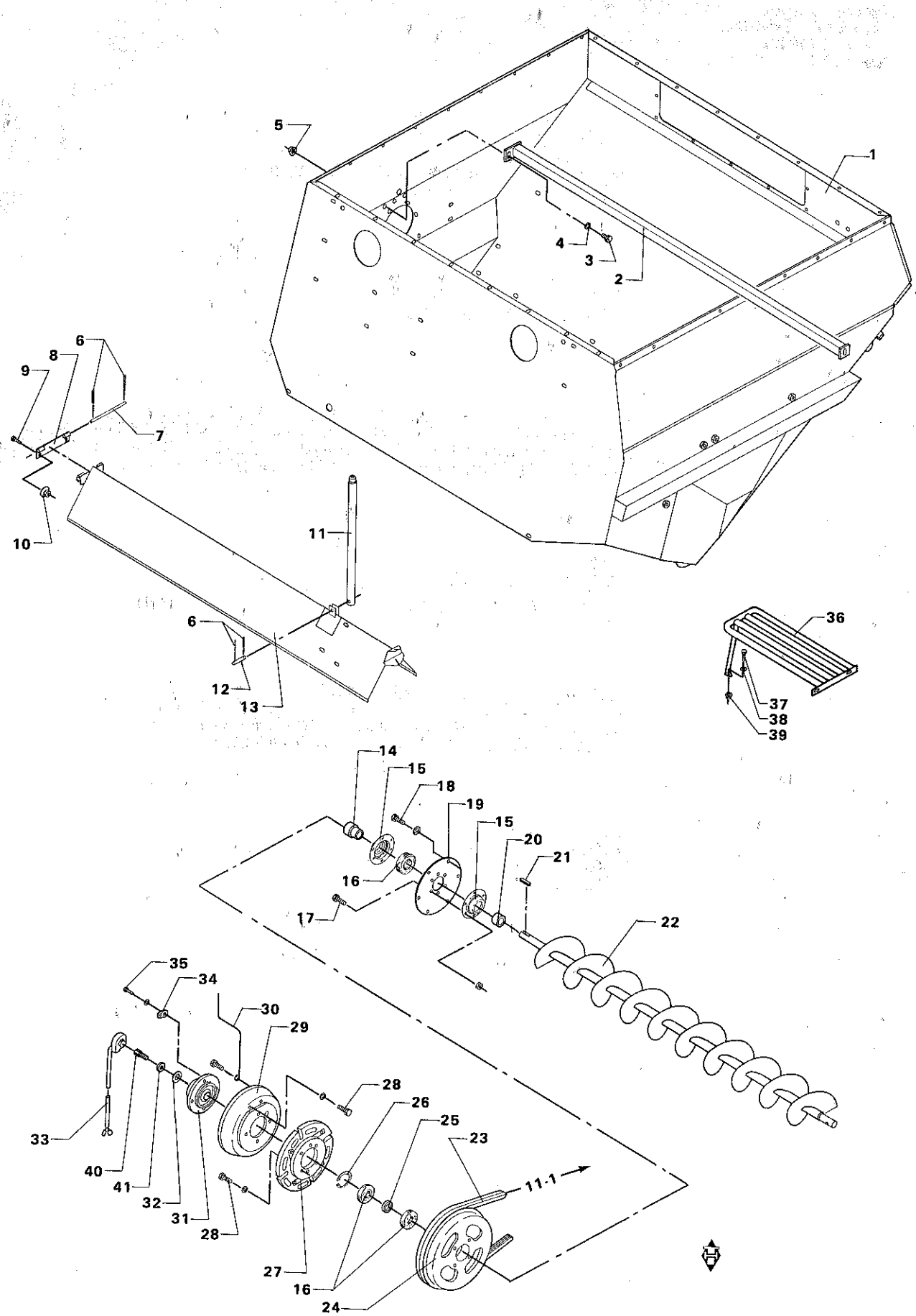
5
1
4
3
2
6
8
9
7
10
11
6
12
13
36
37
38
39
14
15
18
19
15
20
21
16
17
22
35
34
30
29
28
26
25
23
33
40
41
32
31
28
11-1
27
16
24

# TØMMESNEGL, FAST DEL
# DISCHARGE AUGER, FIXED PART
# ENTLEERUNGSSCHNECKE, FESTER TEIL
# VIS DE DECHARGEMENT, PARTIE FIXE

| POS.NR. VARE NR. / POS.NO. PART NO. / POS.NR. TEIL NR. / NO.POS. CODE | BENÆVNELSE | DESCRIPTION | BEZEICHNUNG | DESIGNATION | STK. / PCS. / ZAHL / NBRE | BEMÆRKNING / REMARK / BEMERKUNG / REMARQUE |
|---|---|---|---|---|---|---|
| 001 D28850769 | KORNTANK SV. | GRAIN TANK | KORNTANK | TREMIE | 1 | |
| 002 D28850650 | TVÆRPROFIL SV. | CROSS PROFILE | QUERPROFIL | PROFILE TRAVERSALE | 1 | |
| 003 D40404900 | SEKSKANTSKRUE | HEXAGON SCREW | SECHSKANTSCHRAUBE | VIS | 3 | |
| 004 D20400409 | SKIVE | WASHER | SPANNSCHEIBE | RONDELLE | 3 | |
| 005 D41013500 | COMBIMØTRIK | COMBI NUT | COMBIMUTTER | ECROU | 3 | |
| 006 D41405900 | SPLIT | SPLIT PIN | SPLINT | GOUPILLE | 4 | |
| 007 D28850051 | HÆNGSELDORN | HINGE DRIFT | SCHARNIERDORN | MANDRIN CHARNIERE | 1 | |
| 008 D28850049 | HÆNGSEL SV. | HINGE | SCHARNIER | CHARNIERE | 1 | |
| 009 D40404900 | SEKSKANTSKRUE | HEXAGON SCREW | SECHSKANTSCHRAUBE | VIS | 2 | |
| 010 D41013500 | COMBIMØTRIK | COMBI NUT | COMBIMUTTER | ECROU | 2 | |
| 011 D28850702 | GEVINDRØR, SV. | THREADED PIPE | GEWINDEROHR | TUBE FILETEE | 1 | |
| 012 D28850692 | SPLITTAP | PIN | SPLINTZAPFEN | GOUPILLE FENDUE | 1 | |
| 013 D28850703 | AFDÆKNINGSPLADE, SV | COVER PLATE | ABDECKPLATTE | PLAQUE DE COUVERTU. | 1 | |
| 014 D28850852 | AFSTANDSBØSNING | SPACER BUSH | DISTANZBUSCHE | ENTRETOISE | 1 | |
| 015 D28200239 | INDV.KGL.LEJE DÆKSE | BALL BEAR.COVER,INT | KUGELLAGERDECKEL,IN | COUVERCLE INT. | 2 | |
| 016 D41623000 | KUGLELEJE | BALL BEARING | KUGELLAGER | ROULEMENT A BILLES | 3 | |
| 017 D40404700 | SEKSKANTSKRUE | HEXAGON SCREW | SECHSKANTSCHRAUBE | VIS | 6 | |
| 018 D40407600 | SEKSKANTSKRUE | HEXAGON SCREW | SECHSKANTSCHRAUBE | VIS | 6 | |
| 019 D28850851 | ENDEDÆKSEL | COVER | DECKEL | COUVERCLE | 1 | |
| 020 D28830061 | AFSTANDSSTYKKE | SPACER | DISTANZSTÜCK | ENTRETOISE | 1 | |
| 021 D43103600 | PASFEDER | KEY | PASSFEDER | CLE DE SERRURE | 2 | |
| 022 D28850765 | TØMMESNEGL SV. | DISCHARGE AUGER | ENTLEERUNGSSCHNECKE | VIS DE VIDANGE | 1 | T.45415 |
| 022 D28851121 | TØMMESNEGL SV. | | | | 1 | F.45416 |
| 023 D41936200 | KILEREM | V-BELT | KEILRIEMEN | COURROIE | 1 | |
| 024 D28850815 | KILEREMSKIVE 2B-365 | V-BELT PULLEY | KEILRIEMENSCHEIBE | POULIE | 1 | |
| 025 D28850037 | AFSTANDSRING | SPACER-RING | DISTANZRING | ENTRETOISE | 1 | |
| 026 D42515000 | SEEGERRING | CIRCLIP | SEEGERRING | ANNEAU DE RETENUE | 1 | |
| 027 D45060300 | ANKERPLADE | ANCHOR PLATE | ANKERPLATTE | CONTREPLAQUE | 1 | |
| 028 D40410800 | SEKSKANTSKRUE | HEXAGON SCREW | SECHSKANTSCHRAUBE | VIS | 4 | |
| 029 D45060200 | MAGNET | MAGNET | MAGNET | MAGNETO | 1 | |
| 030 D28850906 | LEDNINGSNET F.MAGNE | WIRING F.MAGNET | LEITUNGSNETZ F.MAGN | RESEAU P. MAGNETO | 1 | |
| 031 D28850818 | NAV FOR ELMAGNET | HUB F.MAGNET | NABE F.MAGNET | MOYEU | 1 | |
| 032 D20400464 | SKIVE | WASHER | SPANNSCHEIBE | RONDELLE | 1 | T.45415 |
| 033 D28850856 | KULHOLDER | CARBON RETAINER | KOHLENHALTER | PORTE-CHARBON | 1 | F.43457 |
| 033 D45060100 | KULHOLDER | CARBON RETAINER | KOHLENHALTER | PORTE-CHARBON | 1 | T.43456 |
| 034 D28850832 | DÆKPLADE | COVER PLATE | ABDECKPLATTE | PLAQUE DE COUVERT. | 1 | |
| 035 D40352100 | CYLINDERSKRUE KÆRV | CYLINDER SCREW | ZYLINDERSCHRAUBE | VIS | 2 | |
| 036 D28851066 | TRIN SV. | STEP | STUFE | ECHELON | 1 | F.43457 |
| 037 D40405000 | SEKSKANTSKRUE | HEXAGON SCREW | SECHSKANTSCHRAUBE | VIS | 1 | F.43457 |
| 038 D20400409 | SKIVE | WASHER | SPANNSCHEIBE | RONDELLE | 1 | F.43457 |
| 039 D41013500 | COMBIMØTRIK | COMBI NUT | COMBIMUTTER | ECROU | 1 | F.43457 |
| 040 D28752228 | KULHOLDERSKRUE | CARBON HOLDER SCREW | KOHLENHALTERSCHRAUB | VIS PORTE CHARBON | 1 | F.45416 |
| 041 D28752420 | AFSTANDSSKIVE | WASHER | SPANNSCHEIBE | RONDELLE | 1 | F.45416 |

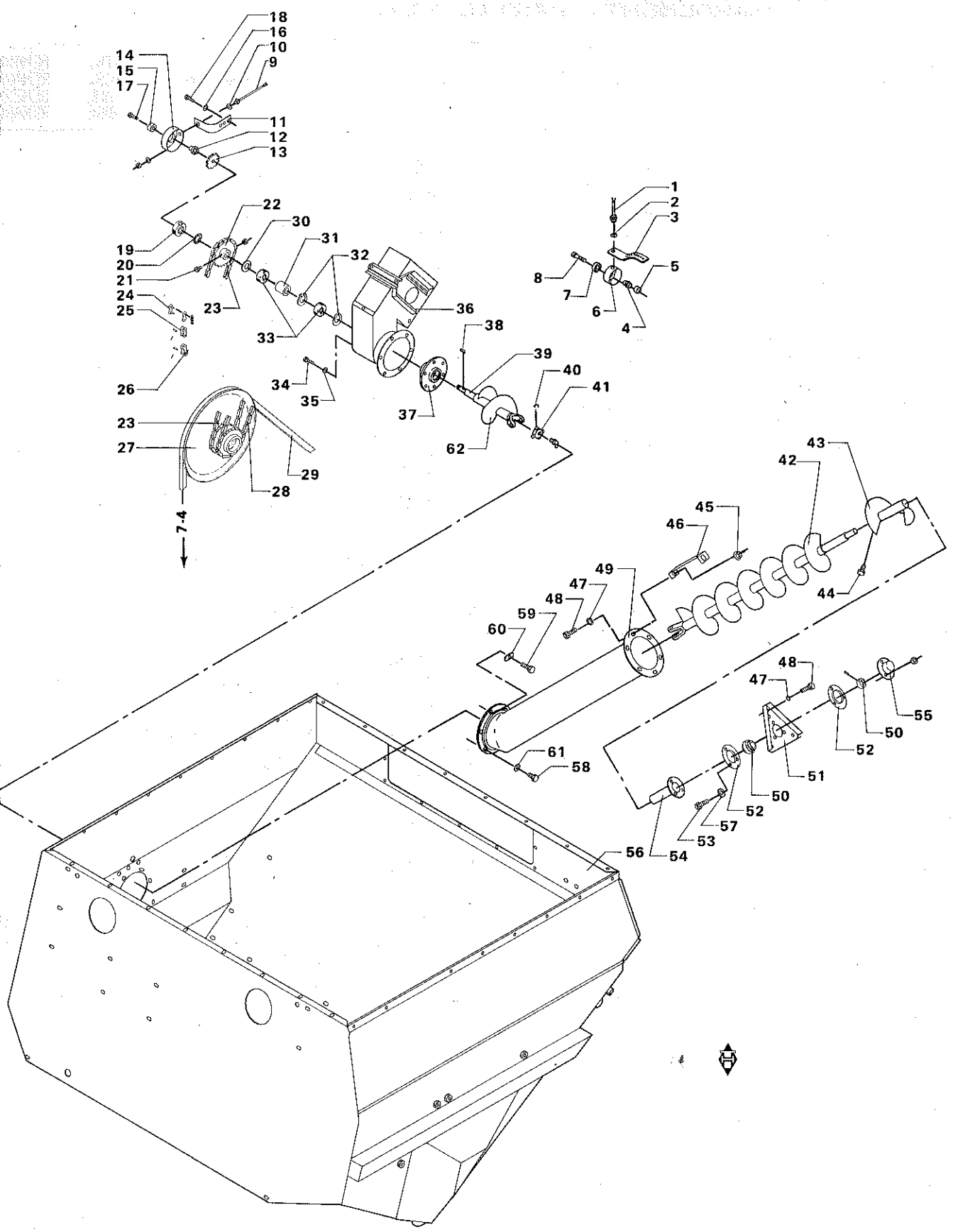
18
16
10
9
14
15
17
11
12
13
22
30
31
32
19
20
21
24
25
23
33
36
38
39
40
41
26
34
35
37
62
1
2
3
8
7
6
4
5
23
27
29
28
7-4
43
42
45
46
49
47
48
59
60
44
61
58
48
47
55
50
52
51
50
52
57
53
56
54

# FORDELERSNEGL
# SPREADER AUGER
# VERTEILERSCHNECKE
# VIS DE REPARTITION

| POS.NR. VARE NR. / POS.NO. PART NO. / POS.NR. TEIL NR. / NO.POS. CODE | BENÆVNELSE | DESCRIPTION | BEZEICHNUNG | DESIGNATION | STK. / PCS. / ZAHL / NBRE | BEMÆRKNING / REMARK / BEMERKUNG / REMARQUE |
|---|---|---|---|---|---|---|
| D28751363 | SENSORH. ELEV. VAGT | SENSOR RETAINER | SENSORHALTER | RETENEUR CENSEUR | 1 (N) | POS.1-7 |
| 001 D28751265 | SENSOR HALL-AFTASTE | HALL SENSOR | HALL SENSOR | CENSEUR HALL | 1 (N) | INCL.POS.2 |
| 002 D20400537 | AFSTANDSSKIVE | SPACER | DISTANZSCHEIBE | ENTRETOISE | 2 (N) | |
| 003 D28751268 | GUMMISTROP | RUBBER STRAP | GUMMIGURT | ATTACHE EN CAOUTCH. | 1 (N) | |
| 004 D28751362 | LEJETAP | JOURNAL | LAGERZAPFEN | TOURILLON | 1 (N) | |
| 005 D28751083 | IMPULSRING | PULSE RING | IMPULSRING | ANNEAU IMPULSION | 1 (N) | |
| 006 D28751269 | KOP | CUP | TASSE | TASSE | 1 (N) | |
| 007 D41622600 | KUGLELEJE | BALL BEARING | KUGELLAGER | ROULEMENT A BILLES | 1 (N) | |
| 008 D40426000 | SEKSKANTSKRUE | HEXAGON SCREW | SECHSKANTSCHRAUBE | VIS | 1 (N) | |
| D28751814 | SENS.KPL.V.1-3-4-5. | SENSOR CPL. | SENSOR VOLLST | CENSEUR COMPL. | 1 (C8 | POS.9-15 |
| 009 D28751812 | SENSOR | SENSOR | SENSOR | CENSEUR | 1 (C8 | INCL.P.10 |
| 010 D20400428 | SKIVE | WASHER | SPANNSCHEIBE | RONDELLE | 1 (C8 | |
| 011 D28751216 | GUMMISTROP | RUBBER STRAP | GUMMIGURT | ATTACHE EN CAOUTCH. | 1 (C8 | |
| 012 D28751218 | LEJETAP,KORT | JOURNAL | LAGERZAPFEN | TOURILLON | 1 (C8 | |
| 013 D28750922 | IMPULSHJUL | PULSE WHEEL | IMPULSRAD | ROUE IMPULSION | 1 (C8 | |
| 014 D28751223 | KOP | CUP | TASSE | TASSE | 1 (C8 | |
| 015 D41622600 | KUGLELEJE | BALL BEARING | KUGELLAGER | ROULEMENT A BILLES | 1 (C8 | |
| 016 D20400414 | SKIVE | WASHER | SPANNSCHEIBE | RONDELLE | 1 (C8 | |
| 017 D40407900 | SEKSKANTSKRUE | HEXAGON SCREW | SECHSKANTSCHRAUBE | VIS | 1 (C8 | |
| 018 D40423900 | SEKSKANTSKRUE | HEXAGON SCREW | SECHSKANTSCHRAUBE | VIS | 1 (C8 | |
| 019 D28700558 | AKSELMØTRIK 25 MM | NUT | MUTTER | ECROU | 1 | |
| 020 D41677800 | LÅSESKIVE | LOCK WASHER | SCHLOSSSCHEIBE | RONDELLE | 1 | |
| 021 D40404900 | SEKSKANTSKRUE | HEXAGON SCREW | SECHSKANTSCHRAUBE | VIS | 1 | |
| 022 D28540049 | KÆDEHJUL SV | SPROCKET | KETTENRAD | PIGNON DE CHAINE | 1 | |
| 023 D42328200 | RULLEKÆDE | ROLLER CHAIN | ROLLENKETTE | CHAINE A ROULEAUX | 1 | |
| 024 D42363100 | LIGE SAMLELED | JOINT LINK | STECKGLIED | MAILLON | | |
| 025 D42362400 | INDERLED | INNER LINK | INNENGLIED | MAILLON | | |
| 026 D42363200 | FORKRØBBET SAMLELED | OFFSET LINK | GEKROPFTES GLIED | MAILLON | | |
| 027 D28550233 | KILEREMSKIVE C-394 | V-BELT PULLEY | KEILRIEMENSCHEIBE | POULIE | 1 | |
| 028 D42328100 | RULLEKÆDE | ROLLER CHAIN | ROLLENKETTE | CHAINE A ROULEAUX | 1 | |
| 029 D41982400 | KILEREM | V-BELT | KEILRIEMEN | COURROIE | 3 | |
| 029 D41982500 | KILEREM | V-BELT | KEILRIEMEN | COURROIE | 1 (T5 | |
| 030 D20400531 | AFSTANDSSKIVE | SPACER | DISTANZSCHEIBE | ENTRETOISE | 1 | |
| 031 D28850606 | AFSTANDSBØSNING | SPACER BUSH | DISTANZBUCHSE | ENTRETOISE | 1 | |
| 032 D42514100 | SEEGERRING | CIRCLIP | SEEGERRING | ANNEAU DE RETENUE | 2 | |
| 033 D41617000 | KUGLELEJE | BALL BEARING | KUGELLAGER | ROULEMENT A BILLES | 2 | |
| 034 D40404900 | SEKSKANTSKRUE | HEXAGON SCREW | SECHSKANTSCHRAUBE | VIS | 6 | |
| 035 D20400409 | SKIVE | WASHER | SPANNSCHEIBE | RONDELLE | 6 | |
| 036 D28550449 | TOPST.FYLDEELEV.SV. | TOP PIECE | KOPFTEIL | CAPOT ELEV.REMPLISS | 1 | 4F.44252 |
| 037 D28850604 | LEJEHUS SV | BEARING HOUSING | LAGERGEHAUSE | BOITE DU PALIER | 1 | |
| 038 D43103200 | PASFEDER | KEY | PASSFEDER | CLE DE SERRURE | 1 | |
| D28850991 | FORDELERSNEGL KPL. | SPREADER AUGER COMP | VERTEILERSCHNECKE V | VIS DE REPARTIT. C | 1 | POS.39-44 |
| 039 D28850775 | SNEGLESEKTION 1 SV. | AUGER SECTION 1 | SCHNECKENTEIL 1 | SECT.VIS SANS FIN I | 1 | |
| 040 D45663300 | SEEGERRING | CIRCLIP | SEEGERRING | ANNEAU DE RETENUE | 1 | |
| 041 D45623000 | NÅLELEJE KRYDS | NEEDLE BEARING CROS | NADELLAGERGEKREUZ | PALIER A AIGUILLES | 1 | INCL.P.40 |
| 042 D28850987 | SNEGLESEKTION 2 SV. | AUGER SECTION 2 | SCHNECKENTEIL 2 | SECT.VIS SANS FIN 2 | 1 | |
| 043 D28850988 | SNEGLESEKTION III S | AUGER SECTION 3 | SCHNECKENTEIL 3 | SECT.VIS SANS FIN 3 | 1 | |
| 044 D40404700 | SEKSKANTSKRUE | HEXAGON SCREW | SECHSKANTSCHRAUBE | VIS | 1 | |
| 045 D41013500 | COMBIMØTRIK | COMBI NUT | COMBIMUTTER | ECROU | 9 | |
| 046 D28850881 | AFSTANDSSTYKKE | SPACER | DISTANZSTÜCK | ENTRETOISE | 3 | |
| 047 D20400409 | SKIVE | WASHER | SPANNSCHEIBE | RONDELLE | 9 | |
| 048 D40404900 | SEKSKANTSKRUE | HEXAGON SCREW | SECHSKANTSCHRAUBE | VIS | 9 | |
| 049 D28851105 | FORDELERSNEGLERØR S | AUGER TUBE | SCHNECKENROH | TUYAU DU V.DE REPR | 1 | F.44252 |
| 050 D41708500 | KUGLELEJE M.SP.RING | BALL BEARING | KUGELLAGER | ROULEMENT A BILLES | 1 | |
| 051 D28850608 | LEJEPLADE | BEARING PLATE | LAGERPLATTE | TOLE D'APPUI | 1 | |
| 052 D41708700 | LEJEFLANGE | BEARING FLANGE | LAGERFLANSCH | BRIDE | 2 | |
| 053 D40423600 | SEKSKANTSKRUE | HEXAGON SCREW | SECHSKANTSCHRAUBE | VIS | 3 | |
| 054 D28850886 | AKSELAFDÆKNING | GUARDING F.SHAFT | WELLENABDECK | BLINDAGE ARBRE | 1 | |
| 055 D28761667 | DÆKSEL | COVER | DECKEL | COUVERCLE | 1 | |
| 056 D28850769 | KORNTANK SV. | GRAIN TANK | KORNTANK | TREMIE | 1 | |
| 057 D20400413 | SKIVE | WASHER | SPANNSCHEIBE | RONDELLE | 3 | |
| 058 D40405000 | SEKSKANTSKRUE | HEXAGON SCREW | SECHSKANTSCHRAUBE | VIS | 5 | |
| 059 D40405100 | SEKSKANTSKRUE | HEXAGON SCREW | SECHSKANTSCHRAUBE | VIS | 1 | |

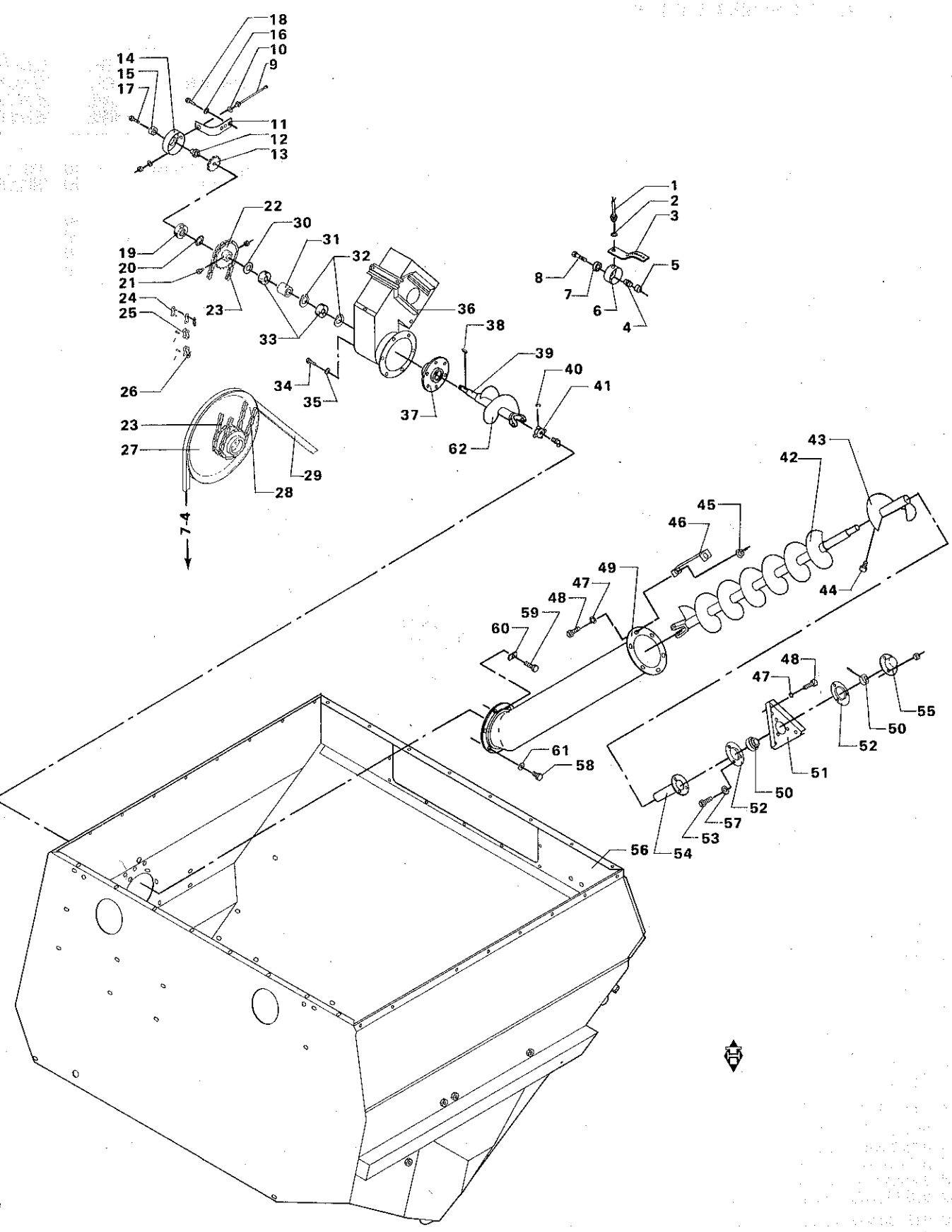
18
16
10
9
14
15
17
11
12
13
22
30
31
32
19
20
21
24
25
23
33
36
38
39
40
41
26
34
35
37
62
23
27
29
28
7-4
1
2
3
5
8
7
6
4
43
42
45
46
49
47
48
59
60
44
48
47
55
50
52
51
61
58
50
52
57
53
56
54

# FORDELERSNEGL
# SPREADER AUGER
# VERTEILERSCHNECKE
# VIS DE REPARTITION

| POS.NR. VARE NR. POS.NO. PART NO. POS.NR. TEIL NR. NO.POS. CODE | BENÆVNELSE | DESCRIPTION | BEZEICHNUNG | DESIGNATION | STK. PCS. ZAHL NBRE | BEMERKNING REMARK BEMERKUNG REMARQUE |
|---|---|---|---|---|---|---|
| 060 D28851101 | SPÆNDESTYKKE | FASTENING PIECE | SPANNSTÜCK | TENDEUR | 1 | |
| 061 D20400409 | SKIVE | WASHER | SPANNSCHEIBE | RONDELLE | 5 | |
| 062 D28851099 | SNEGLEVINDING. | | | | 1 | |
| (N) | ELEVATOR-CONTROL | ELEVATOR-CONTROL | ELEVATOR-CONTROL | ELEVATOR-CONTROL | | |
| (C8 (T5 | UNI-CONTROL GÆLDER KUN FOR VARME LANDE. | UNI-CONTROL ONLY FOR DRY LANDS. | UNI-CONTROL NUR FÜR SONNIGE LÄNDER. | UNI-CONTROL POUR LES PAYS CHAUDS SEULEMENT. | | |

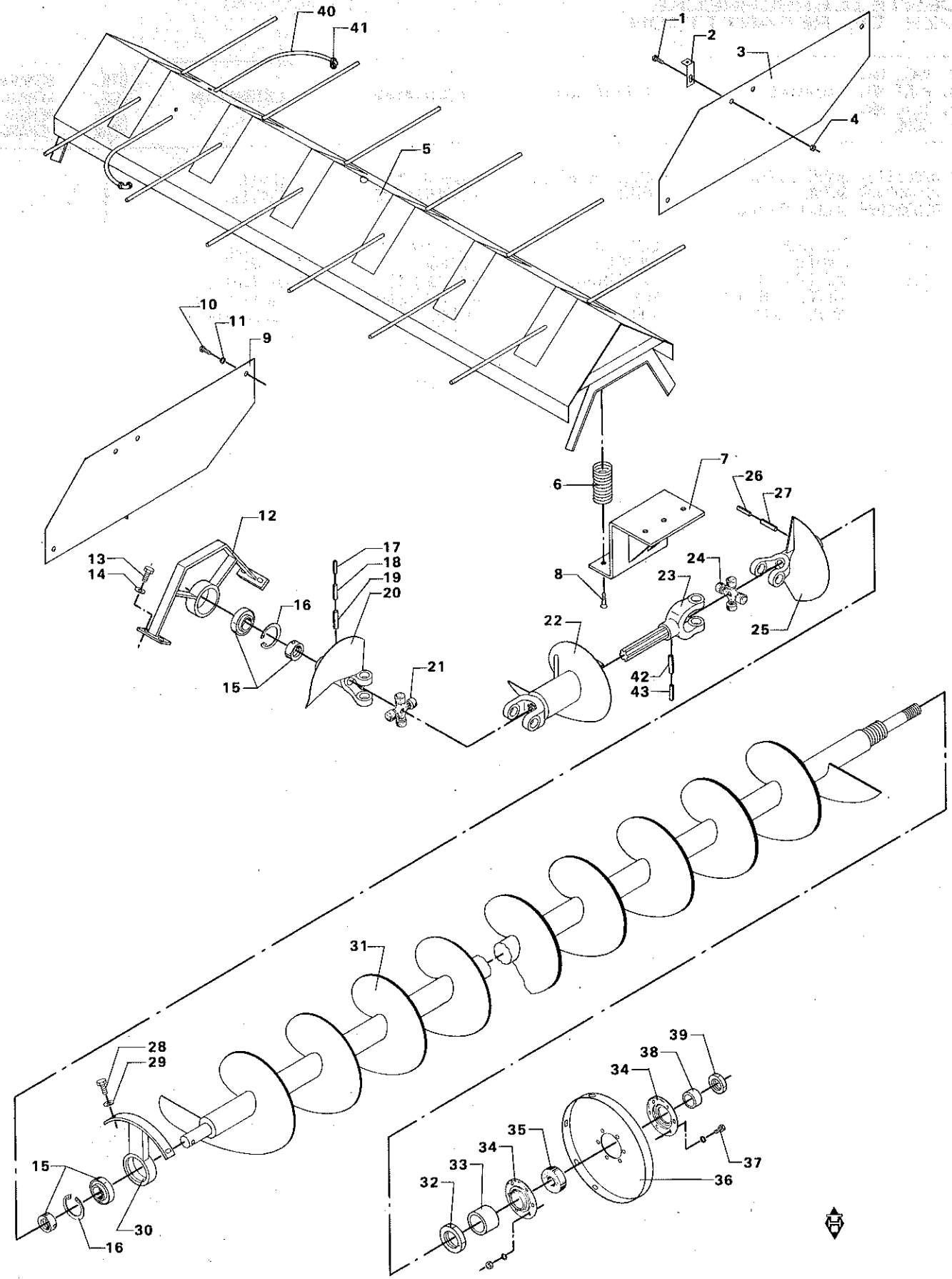
40
41
1
2
3
4
5
10
11
9
7
26
27
6
12
13
14
17
18
19
20
16
8
24
23
22
25
15
21
42
43
31
28
29
39
38
34
35
34
33
32
15
30
16
36
37

# TØMMESNEGL, SVINGBAR DEL – VIBRATORBJÆLKE
# DISCHARGE AUGER, SWIVEL PART – VIBRATION BEAM
# ENTLEERUNGSSCHN. DREHBARER TEIL –SCHWINGUNGSBALKEN
# VIS DE DECHARGEM., PARTIE MOBILE –BARRE VIBRATRICE

| POS.NR. POS.NO. POS.NR. NO.POS. | VARE NR. PART NO. TEIL NR. CODE | BENÆVNELSE | DESCRIPTION | BEZEICHNUNG | DESIGNATION | STK. PCS. ZAHL NBRE | BEMÆRKNING REMARK BEMERKUNG REMARQUE |
|---|---|---|---|---|---|---|---|
| 001 | D40405000 | SEKSKANTSKRUE | HEXAGON SCREW | SECHSKANTSCHRAUBE | VIS | 1 (3) | |
| 002 | D28741203 | KONSOL | BRACKET | KONSOLE | SUPPORT | 1 (3) | |
| 003 | D28851009 | AFSKÆRMNINGSPLADE | PLATE | PLATTE | PLAQUE | 1 (3) | |
| 004 | D41013500 | COMBIMØTRIK | COMBI NUT | COMBIMUTTER | ECROU | 1 (3) | |
| 005 | D49041500 | VIBR.BJÆLKE SKAKO | VIBRATION BEAM | SCHWINGUNGSBALKEN | BARRE VIBR. | 1 (Z6 | INCL.POS.6 |
| 006 | D49041600 | TRYKFJEDER | SPRING | DRUCKFEDER | RESSORT | 4 (3) | |
| 007 | D28851015 | KONSOL SV. | BRACKET | KONSOLE | SUPPORT | 1 (3) | |
| 008 | D40405000 | SEKSKANTSKRUE | HEXAGON SCREW | SECHSKANTSCHRAUBE | VIS | 3 (3) | F.41601 |
| 008 | D40601600 | UNDERSÆNKSKRUE IN 6 | SCREW | SENKSCHRAUBE | VIS | 3 (3) | T.41600 |
| 009 | D28850855 | AFVISERPLADE SV. | DEFLECTOR | ANZEIGERPLATTE | DEFLECTEUR | 1 | |
| 010 | D40404900 | SEKSKANTSKRUE | HEXAGON SCREW | SECHSKANTSCHRAUBE | VIS | 4 | |
| 011 | D20400414 | SKIVE | WASHER | SPANNSCHEIBE | RONDELLE | 4 | |
| 012 | D28850849 | LEJEBUK SV. | BEARING BRACKET | LAGERBOCK | SUPP. DE ROULEMENT | 1 | |
| 013 | D40407700 | SEKSKANTSKRUE | HEXAGON SCREW | SECHSKANTSCHRAUBE | VIS | 4 | |
| 014 | D20400471 | SKIVE | WASHER | SPANNSCHEIBE | RONDELLE | 4 | |
| 015 | D41663400 | KUGLELEJE M.SP.RING | BALL BEARING | KUGELLAGER | ROULEMENT A BILLES | 1 | |
| 016 | D42515000 | SEEGERRING | CIRCLIP | SEEGERRING | ANNEAU DE RETENUE | 1 | |
| 017 | D42610200 | SPÆNDESTIFT | TIGHTENING PIN | SPANNSTIFT | TENDEUR | 1 | |
| 018 | D42616500 | SPÆNDESTIFT | TIGHTENING PIN | SPANNSTIFT | TENDEUR | 1 | |
| 019 | D42625400 | SPÆNDESTIFT | TIGHTENING PIN | SPANNSTIFT | TENDEUR | 1 | |
| | D28850907 | MELLEMSNEGL KPL. | INTERMEDIATE AUGER | ZWISCHENSCHNECKE | VIS INTERMEDIAIRE | 1 | POS.20-22 |
| 020 | D28850839 | KARDAN V. BUNDSNEGL | UNIVERSAL YOKE | KARDAN | CARDAN | 1 | |
| 021 | D45622700 | KRYDS KPL. | CROSS COMPL. | KREUZGELENK VOLLST | CROIX | 1 | |
| 022 | D28850752 | TØMMESN.MELLEMSE.SV | INTERMEDIATE AUGER | ZWISCHENSCHNECKE | VIS DE VIDANGE INT. | 1 | |
| | D28850887 | KARDAN DEL 1 | UNIVERSAL YOKE | KARDAN | PARTIE CARDAN 1 | 1 | POS.23-25 |
| 023 | D28850922 | GAFFEL M.1 3/8"AKSE | FORK | GABEL | FOURCHE | 1 | |
| 024 | D45622700 | KRYDS KPL. | CROSS COMPL. | KREUZGELENK VOLLST | CROIX | 1 | |
| 025 | D28850833 | GAFFEL V.TØMMERØR S | UNIVERSAL YOKE | KARDANGABEL | FOURCHE | 1 | |
| 026 | D42616400 | SPÆNDESTIFT | TIGHTENING PIN | SPANNSTIFT | TENDEUR | 1 | |
| 027 | D42625300 | SPÆNDESTIFT | TIGHTENING PIN | SPANNSTIFT | TENDEUR | 1 | |
| 028 | D40405100 | SEKSKANTSKRUE | HEXAGON SCREW | SECHSKANTSCHRAUBE | VIS | 2 | |
| 029 | D20400409 | SKIVE | WASHER | SPANNSCHEIBE | RONDELLE | 2 | |
| 030 | D28850808 | LEJEHOLDER SV. | BEARING RETAINER | LAGERHALTER | SUPPORT DE ROULEM. | 1 | |
| 031 | D28851023 | TØMMESNEGL SEKT.2.8 | DISCHARGE AUGER | ENTL.SCHNECKENTEIL | VIS DE VIDANGE | 1 | |
| 032 | D41034400 | RØRMØTRIK | NUT | MUTTER | ECROU | 1 | |
| 033 | D28830693 | AFSTANDSBØSNING | SPACER | ABSTANDSHÜLSE | DOUILLE ENTRETOISE | 1 | |
| 034 | D28200239 | INDV.KGL.LEJE DÆKSE | BALL BEAR.COVER,INT | KUGELLAGERDECKEL,IN | COUVERCLE INT. | 2 | |
| 035 | D41623000 | KUGLELEJE | BALL BEARING | KUGELLAGER | ROULEMENT A BILLES | 1 | |
| 036 | D18850714 | RONDEL | RONDEL | RONDEL | RONDELLE | 1 | R |
| 036 | D28850714 | RONDEL | RONDEL | RONDEL | RONDELLE | 1 | O |
| 036 | D38850714 | RONDEL | RONDEL | RONDEL | RONDELLE | 1 | DR |
| 037 | D40404900 | SEKSKANTSKRUE | HEXAGON SCREW | SECHSKANTSCHRAUBE | VIS | 6 | |
| 038 | D28800328 | AFSTANDSRING | SPACER | DISTANZRING | ENTRETOISE | 1 | |
| 039 | D41034100 | RØRMØTRIK | PIPE NUT | ROHRMUTTER | ECROU | 1 | |
| 040 | D45126300 | HØJTR. SL. | HIGH PRESSURE HOSE | HOCHDRUCKSCHLAUCH | DURITE H.P. | 2 (3) | |
| 041 | D45269700 | FORSKRUNING | CONNECTOR | VERSCHRAUBUNG | RACCORD | 2 (3) | |
| 042 | D42618900 | SPÆNDESTIFT | TIGHTENING PIN | SPANNSTIFT | TENDEUR | 1 | |
| 043 | D42612600 | SPÆNDESTIFT | TIGHTENING PIN | SPANNSTIFT | TENDEUR | 1 | |
| (3) | | EKSTRAUDSTYR | OPTIONAL EQUIP-MENT | SONDERZUBEHOR | EQUIPEMENTS ACCESSOIRES | | |
| (Z6 | | EKSTRAUDSTYR SE SIDE 14-5 | OPTIONAL EQUIPM SEE PAGE 14-5 | SONDERZUBEH. SIEHE S.14-5 | EQUIPEM.ACCESS. VOIR PAGE 14-5 | | |

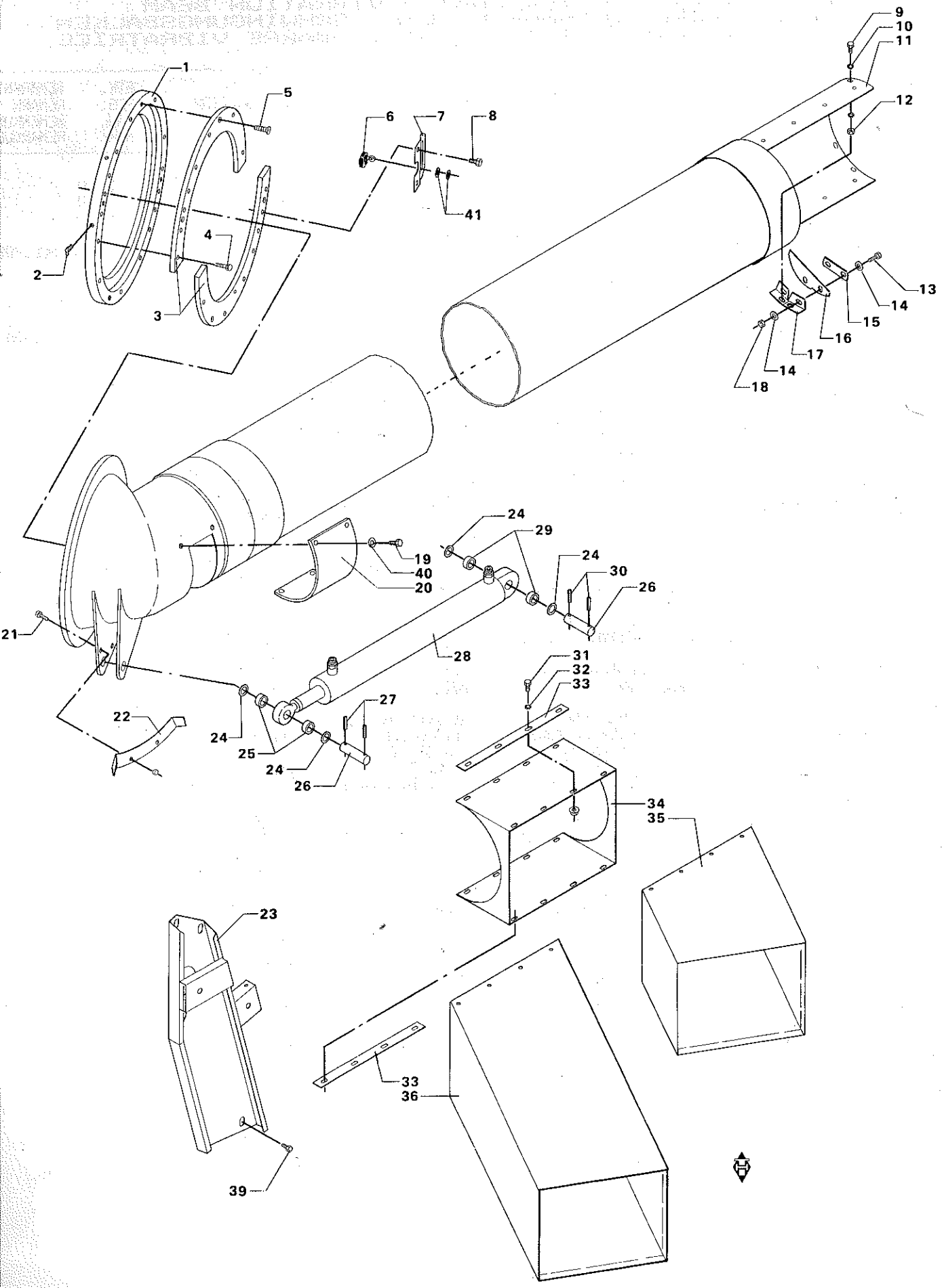
1
5
6
7
8
41
4
2
3
9
10
11
12
13
14
15
16
17
14
18
24
29
19
40
20
24
30
26
21
28
31
32
33
22
24
25
24
26
27
34
35
23
33
36
39

# TØMMESNEGLSRØR
# DISCHARGE AUGER PIPE
# ENTLEERUNGSSCHNECKENROHR
# TUYAU DE VIDANGE

| POS.NR. VARE NR. / POS.NO. PART NO. / POS.NR. TEIL NR. / NO.POS. CODE | BENÆVNELSE | DESCRIPTION | BEZEICHNUNG | DESIGNATION | STK. / PCS. / ZAHL / NBRE | BEMÆRKNING / REMARK / BEMERKUNG / REMARQUE |
|---|---|---|---|---|---|---|
| 001 D18850719 | INDERSTE FLANGE | FLANGE, INNER | FLANSCH, INNEN | FLASQUE,INTERIEURE | 1 | MR |
| 001 D28850719 | INDERSTE FLANGE | FLANGE, INNER | FLANSCH, INNEN | BRIDE INT. | 1 | O |
| 001 D38850719 | INDERSTE FLANGE | FLANGE | FLANSCH | FLASQUE | 1 | DR |
| 002 D43001500 | SMØRENIPPEL | GREASE NIPPLE | SCHMIERNIPPEL | GRAISSEUR | 6 | |
| 003 D18850718 | YD. FLANGE SÆT AF 2 | FLANGE | FLANSCH | FLASQUE | 1 | MR |
| 003 D28850718 | YD. FLANGE SÆT AF 2 | FLANGE | FLANSCH | BRIDE ULT. | 1 | O |
| 003 D38850718 | YD.FLANGE (SÆT A 2) | FLANGE | FLANSCH | FLASQUE | 1 | DR |
| 004 D40426300 | SEKSKANTSKRUE | HEXAGON SCREW | SECHSKANTSCHRAUBE | VIS | 13 | |
| 005 D40600800 | UNDERSÆNKSKRUE IN 6 | SCREW | SCHRAUBE | VIS | 4 | |
| 006 D45076600 | MIKROKONTAKT M FL.S | MICRO SWITCH | MIKRO-SCHALTER | CONTACTEUR | 1 | |
| 007 D28850871 | HOLD. F.MICROSWITC | RETAINER | HALTER | SUPPORT | 1 | |
| 008 D40426400 | SEKSKANTSKRUE | HEXAGON SCREW | SECHSKANTSCHRAUBE | VIS | 2 | |
| 009 D40404900 | SEKSKANTSKRUE | HEXAGON SCREW | SECHSKANTSCHRAUBE | VIS | | |
| 010 D20400409 | SKIVE | WASHER | SPANNSCHEIBE | RONDELLE | | |
| 011 D18850797 | TØMMERØR SV. | DISCH.AUGER PIPE | ENTL. SCHNECKENROHR | TUYAU DE VIDANGE | 1 | MR |
| 011 D28850797 | TØMMERØR SV. | DISCHARGE AUGER PIP | ENTL. SCHNECKENROHR | TUYAU DE VIDANGE | 1 | O |
| 011 D38850797 | TØMMERØR SV. | DISCH. AUGER PIPE | ENTL. SCHNECKENROHR | TUYAU DE VIDANGE | 1 | DR |
| 012 D41013500 | COMBIMØTRIK | COMBI NUT | COMBIMUTTER | ECROU | | |
| 013 D40404900 | SEKSKANTSKRUE | HEXAGON SCREW | SECHSKANTSCHRAUBE | VIS | 4 | |
| 014 D20400409 | SKIVE | WASHER | SPANNSCHEIBE | RONDELLE | 8 | |
| 015 D28851026 | SPÆNDEPLADE. | TIGHTENING PLATE | SPANNPLATTE | PLAQUE TENDEUR | 1 | |
| 016 D28851027 | KORNSTOP. | GRAIN STOP | KORNSTOFF | ARRET GRAINS | 1 | |
| 017 D28851025 | HOLDER F.KORNSTOP. | RETAINER | HALTER | SUPPORT | 1 | |
| 018 D41087500 | LÅSEMØTRIK | LOCK NUT | GEGENMUTTER | ECROU | 4 | |
| 019 D40407400 | SEKSKANTSKRUE | HEXAGON SCREW | SECHSKANTSCHRAUBE | VIS | 4 | |
| 020 D18850857 | LEM F. TØMMERØR | COVER | DECKEL | COUVER.TUYAU VIDANG | 1 | MR |
| 020 D28850857 | LEM F. TØMMERØR | COVER | DECKEL | COUVER.TUYAU VIDANG | 1 | O |
| 020 D38850857 | LEM F. TØMMERØR | COVER | DECKEL | PORTE TUBE | 1 | DR |
| 021 D40400700 | SEKSKANTSKRUE | HEXAGON SCREW | SECHSKANTSCHRAUBE | VIS | 4 | |
| 022 D28850936 | SKINNE F. MIKROKONT | RAIL F.MICROSWITCH | SCHIENE F.MICROSCHW | GLISS.P.CONT.MICRO. | 1 | |
| 023 D28751290 | SKRAKONSOL | BRACKET | KONSOLE | SUPPORT | 1 | T.39137 |
| 024 D20400530 | AFSTANDSSKIVE | SPACER | DISTANZSCHEIBE | ENTRETOISE | 4 | |
| 025 D28850878 | AFSTANDSR.F.HYDR.CY | SPACER RING | DISTANZRING | ENTRETOISE | 2 | |
| 026 D28850877 | SPLITTAP | PIN | SPLINTZAPFEN | GOUPILLE FENDUE | 2 | |
| 027 D41411100 | SPLIT | SPLIT PIN | SPLINT | GOUPILLE | 2 | |
| 028 D45100062 | TØMMESN.CYL. 70X539 | HYDR.CYLINDER | HYDR.ZYLINDER | VERIN HYDR. | 1 | (C3 F.41997 |
| 029 D28850878 | AFSTANDSR.F.HYDR.CY | SPACER RING | DISTANZRING | ENTRETOISE | 2 | |
| 030 D41409300 | SPLIT | SPLIT PIN | SPLINT | GOUPILLE | 2 | |
| 031 D40404900 | SEKSKANTSKRUE | HEXAGON SCREW | SECHSKANTSCHRAUBE | VIS | 10 | |
| 032 D20400409 | SKIVE | WASHER | SPANNSCHEIBE | RONDELLE | 10 | |
| 033 D28850853 | MONTERINGSBESLAG | MOUNTING | BESCHLAG | SUPPORT | 2 | |
| 034 D18850846 | TRAGT F.TØMMESNEGL | FUNNEL | TRICHTER | MUFLE | 1 | MR |
| 034 D28850846 | TRAGT F. TØMMESNEGL | FUNNEL | TRICHTER | MUFLE | 1 | O |
| 034 D38850846 | TRAGT F.TØM.SNEGL S | FUNNEL | TRICHTER | MUFLE | 1 | DR |
| 035 D28850850 | SKÅRT F. TØMMESNEGL | DISCHARGE SPOUT | AUSLAUF | TOILE | 1 | (C6 |
| 036 D28850959 | SKÅRT F.TØMMESN.LAN | DISCHARGE SPOUT | AUSLAUF | TOILE P.VIS VIDANGE | 1 | (C7 |
| 039 D40407700 | SEKSKANTSKRUE | HEXAGON SCREW | SECHSKANTSCHRAUBE | VIS | 4 | |
| 040 D20400471 | SKIVE | WASHER | SPANNSCHEIBE | RONDELLE | 4 | |
| 041 D28760970 | SKIVE | WASHER | SCHEIBE | RONDELLE | 2 | |

| | | | | |
|---|---|---|---|---|
| (C3 | SE SIDE 14-1 | SEE PAGE 14-1 | SIEHE SEITE 14-1 | VOIR PAGE 14-1 |
| (C6 | KORT UDGAVE | SHORT TYPE | KURZE AUSFÜHRUNG | VERSION COURTE |
| (C7 | EKSTRAUDSTYR LANG UDGAVE | OPTIONAL EQUIPMENT -LONG TYPE | SONDERZUBEHOR LANGE AUSFÜHRUNG | EQUIPEMENTS ACCESSOIRES VERSION LONQUE |

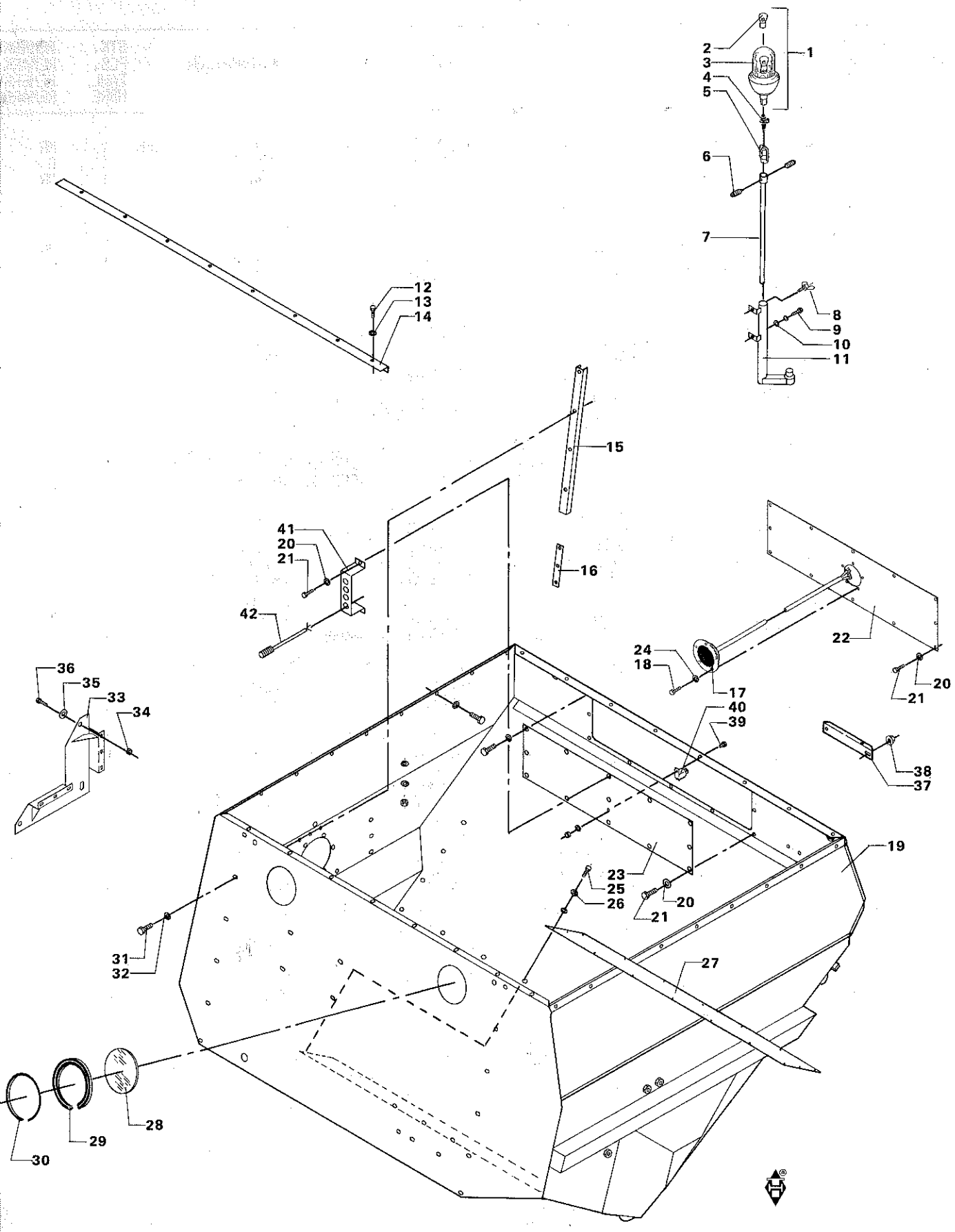
1
2
3
4
5
6
7
8
9
10
11
12
13
14
15
16
17
18
19
20
21
22
23
24
25
26
27
28
29
30
31
32
33
34
35
36
37
38
39
40
41
42

# LEMME FOR KORNTANK – ROTORLAMPE
# SHUTTERS FOR GRAIN TANK – ROTORLAMP
# KLAPPEN FÜR KORNTANK – ROTORLICHT
# TREMIE AVEC TRAPPES – GYROPHARE

| POS.NR. VARE NR. / POS.NO. PART NO. / POS.NR. TEIL NR. / NO.POS. CODE | BENÆVNELSE | DESCRIPTION | BEZEICHNUNG | DESIGNATION | STK. / PCS. / ZAHL / NBRE | BEMÆRKNING / REMARK / BEMERKUNG / REMARQUE |
|---|---|---|---|---|---|---|
| 001 D45051200 | ROTOR-LAMPE | ROTOR LAMP | ROTORLICHT | GYROPHARE | 1 | |
| 002 D45006200 | PÆRE | BULB | BIRNE | AMPOULE | 1 | |
| 002 D45081000 | HALOGENPÆRE | HALOGEN BULB | HALOGENBIRNE | AMPOULE | 1 | |
| 003 D45051900 | GLAS F.ROTORLAMPE | GLASS YELLOW | GLAS GELB | VERRE JAUNE | 1 | |
| D28950237 | HOLDER F.ROTORLAMPE | RETAINER, ROT.LAMP | HALTER F.ROTORLICHT | SUPPORT PHARE ROTA. | 1 | POS.4-5 |
| 004 D45068200 | STIKDÆSE | PLUG BOX | STECHDOSE | PRISE FEMELLE | 1 | |
| 005 D45051300 | HOLDER | RETAINER | HALTER | RETENEUR | 1 | |
| 006 D40630900 | GEVINDSTIFT INDV. 6 | THREADED PIN | GEWINDESTIFT | GOUPILLE FILETEE | 2 | |
| 007 D28130345 | HOLDER F ROTORLAMPE | RETAINER | HALTER FÜR LAMPE | PORTE-PHARES | 1 | |
| 008 D28440126 | VINGESKRUE, M8X19 | WING SCREW | FLÜGELSCHRAUBE | VIS | 1 | |
| 009 D40404700 | SEKSKANTSKRUE | HEXAGON SCREW | SECHSKANTSCHRAUBE | VIS | 2 | |
| 010 D20400409 | SKIVE | WASHER | SPANNSCHEIBE | RONDELLE | 2 | |
| 011 D28850823 | KONSOL F.ROTORL. SV | BRACKET | KONSOLE | SUPPORT | 1 | |
| 012 D40405100 | SEKSKANTSKRUE | HEXAGON SCREW | SECHSKANTSCHRAUBE | VIS | 8 | |
| 013 D20400409 | SKIVE | WASHER | SPANNSCHEIBE | RONDELLE | 8 | |
| 014 D28850983 | FORSTÆRKN. FORRESTE | STIFFENING, FRONT | VERSTARKUNG, VORN | RENFORCEMENT AV. | 1 | |
| 015 D28851019 | FORSTÆRKNING FORR. | STRENGTHENING | VERSTARKUNG | RENFORCEMENT | 2 | |
| 016 D28851018 | SPÆNDESTYKKE | DOG | SPANNSTÜCK | TENDEUR | 2 | |
| 017 D45018000 | NIVEAUKONTAKT | LEVEL SWITCH | NIVEAU-KONTAKT | CONTACTEUR | 1 | T.41996 |
| 018 D40400700 | SEKSKANTSKRUE | HEXAGON SCREW | SECHSKANTSCHRAUBE | VIS | 5 | T.41996 |
| 019 D28850769 | KORNTANK SV. | GRAIN TANK | KORNTANK | TREMIE | 1 | |
| 020 D20400409 | SKIVE | WASHER | SPANNSCHEIBE | RONDELLE | 12 | |
| 021 D40404700 | SEKSKANTSKRUE | HEXAGON SCREW | SECHSKANTSCHRAUBE | VIS | 12 | |
| 022 D28850566 | | | | | 1 | T.41996 |
| 023 D28851064 | LEM F. BAGPLADE | SHYTTER F.REAR PL. | KLAPPE F.HINTERWAND | PORTE | 1 | F.41997 |
| 024 D20400466 | SKIVE | WASHER | SPANNSCHEIBE | RONDELL | 5 | T.41996 |
| 025 D40404900 | SEKSKANTSKRUE | HEXAGON SCREW | SECHSKANTSCHRAUBE | VIS | 16 | |
| 026 D20400409 | SKIVE | WASHER | SPANNSCHEIBE | RONDELLE | 16 | |
| 027 D28850060 | LÆG F. RETURSNEGL | COVER F.RETURN AUG. | DECKEL F.RÜCKSCHN. | COUVERCLE VIS RETR. | 1 | |
| 028 D28830148 | RUDE | PANE | FENSTER | GLACE | 2 | |
| 029 D44708000 | GUMMIPROFIL | RUBBER PROFILE | GUMMIPROFIL | PROFILE EN CAOUTCH. | | |
| 030 D44707200 | LÅSEKILE | KEY | SCHLOSSKEIL | CLEF | | |
| 031 D40404900 | SEKSKANTSKRUE | HEXAGON SCREW | SECHSKANTSCHRAUBE | VIS | | |
| 032 D20400409 | SKIVE | WASHER | SPANNSCHEIBE | RONDELLE | | |
| 033 D28550252 | ELEVATORKONSOL SV. | ELEVATOR BRACKET | ELEVATORKONSOLE | SUPPORT ELEVATEUR | 1 | |
| 034 D41013500 | COMBIMØTRIK | COMBI NUT | COMBINUTTER | ECROU | 6 | |
| 035 D20400409 | SKIVE | WASHER | SPANNSCHEIBE | RONDELLE | 6 | |
| 036 D40404900 | SEKSKANTSKRUE | HEXAGON SCREW | SECHSKANTSCHRAUBE | VIS | 6 | |
| 037 D28150931 | KONSOL F.LEDEPLADE | BRACKET | KONSOLE | SUPPORT | 1 | F.41997 |
| 038 D41013500 | COMBIMØTRIK | COMBI NUT | COMBIMUTTER | ECROU | 2 | F.41997 |
| 039 D40352100 | CYLINDERSKRUE KÆRV | CYLINDER SCREW | ZYLINDERSCHRAUBE | VIS | 1 | F.41997 |
| 040 D45075200 | HJÆLPERELÆ | AUXILIARY RELAY | HILFSRELAIS | RELAIS | 1 | F.41997 |
| 041 D28851062 | KONS.F.NIVEAUKONT. | BRACKET | KONSOLE | SUPPORT | 1 | F.41997 |
| 042 D28851063 | KAPACITIV AFTAST.KP | KAPACITIV SENSOR | KAPACITIV SENSOR | KAPACITIV CENSEUR | 1 | F.41997 |

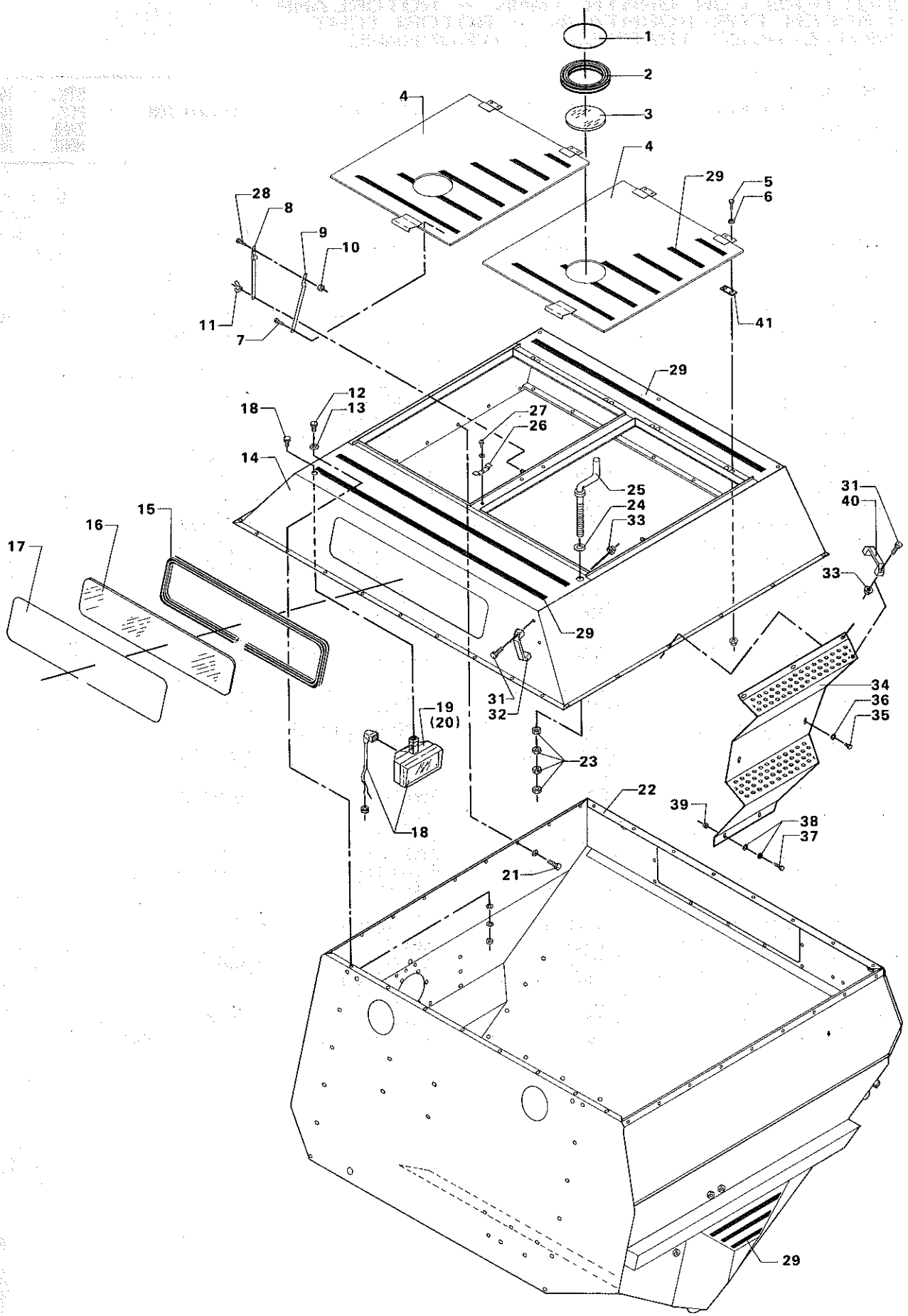
1
2
3
4
4
29
5
6
28
8
9
10
11
7
41
29
12
13
18
27
26
14
25
24
33
31
40
33
15
16
17
29
31
32
34
36
35
19
(20)
23
22
39
38
37
18
21
29

# KORNTANKTOP
# GRAIN TANK TOP
# KORNTANKKOPF
# REHAUSSE DE TREMIE

| POS.NR. VARE NR. / POS.NO. PART NO. / POS.NR. TEIL NR. / NO.POS. CODE | BENÆVNELSE | DESCRIPTION | BEZEICHNUNG | DESIGNATION | STK. / PCS. / ZAHL / NBRE | BEMÆRKNING / REMARK / BEMERKUNG / REMARQUE |
|---|---|---|---|---|---|---|
| 001 D44707200 | LÅSEKILE | KEY | SCHLOSSKEIL | CLEF | | |
| 002 D44708000 | GUMMIPROFIL | RUBBER PROFILE | GUMMIPROFIL | PROFILE EN CAOUTCH. | | |
| 003 D28830148 | RUDE | PANE | FENSTER | GLACE | 4 | |
| 004 D28850576 | LEM FOR KORNTANK SV | SHUTT. F. GRAINTANK | KLAPPE F. KORNTANK | PORTE | 2 | |
| 005 D40690300 | CYLINDERSKRUE IND 6 | CYLINDER SCREW | ZYLINDERSCHRAUBE | VIS | 8 | |
| 006 D20400409 | SKIVE | WASHER | SPANNSCHEIBE | RONDELLE | 8 | |
| 007 D40405000 | SEKSKANTSKRUE | HEXAGON SCREW | SECHSKANTSCHRAUBE | VIS | 2 | |
| 008 D28850551 | STOP F LEM 1. | STOP F. SHUTTER I | ANSCHLAG F. KLAP. I | ARRET I | 2 | |
| 009 D28850552 | STOP F. LEM 2. | STOP F. SHUTTER II | ANSCHLAG F. KLAP.II | ARRET II | 2 | |
| 010 D41087500 | LÅSEMØTRIK | LOCK NUT | GEGENMUTTER | ECROU | 4 | |
| 011 D41057300 | LÅSEFLØJMØTRIK | LOCK WING NUT | SCHLOSSFLÜGELMUTTER | ECROU | 2 | |
| 012 D40404900 | SEKSKANTSKRUE | HEXAGON SCREW | SECHSKANTSCHRAUBE | VIS | | |
| 013 D20400409 | SKIVE | WASHER | SPANNSCHEIBE | RONDELLE | | |
| 014 D18850587 | HØJ TANKTOP SV. | TANK TOP, HIGH | TANKKOPF, HOCH | REHAUSSE DE TREMIE | 1 | MR |
| 014 D28850587 | HØJ TANKTOP SV | TANK TOP, HIGH | TANKKOPF, HOCH | REHAUSSE DE TREMIE | 1 | D |
| 014 D38850587 | HØJ TANKTOP SV. | HIGH TANK TOP | TANK KONSOLE | SUPPORT | 1 | DR |
| 015 D44708000 | GUMMIPROFIL | RUBBER PROFILE | GUMMIPROFIL | PROFILE EN CAOUTCH. | | |
| 016 D28860145 | GLASRUDE F.KORNTANK | PANE, FRONT | FENSTER, VORN | VERRE | 1 | |
| 017 D44707200 | LÅSEKILE | KEY | SCHLOSSKEIL | CLEF | | |
| 018 D28950389 | LEDN.NET.1 M. LAMPE | WIRING | LEITUNGSNETZ | RESEAU ELECTRIQUE | 1 | POS.19-20 |
| 019 D45084700 | ARBEJDSLYGTE | WORKING LAMP | ARBEITSLATERNE | PHARE DE TRAVAIL | 1 | |
| 020 D45080200 | HALOGEN PÆRE | BULB | BIRNE | AMPOULE | | |
| 021 D40404900 | SEKSKANTSKRUE | HEXAGON SCREW | SECHSKANTSCHRAUBE | VIS | | |
| 022 D28850769 | KORNTANK SV. | GRAIN TANK | KORNTANK | TREMIE | 1 | |
| 023 D41011100 | SEKSKANTMØTRIK | HEXAGON NUT | SECHSKANTMUTTER | ECROU | 4 | |
| 024 D28851086 | GUMMISKIVE | RUBBER WASHER | GUMMISCHEIBE | RONDELL. CAOUTCHAUC | 1 | |
| 025 D28850693 | GEVINDSPINDEL, SV. | THREADED SPINDLE | GEWINDESPINDEL | ARBRE FILETEE | 1 | |
| 026 D28850677 | SIKRINGSBESLAG | SAFETY FITTINGS | SICHERUNGSBESCHLAG | SUPPORT DE SURETE | 1 | |
| 027 D40405000 | SEKSKANTSKRUE | HEXAGON SCREW | SECHSKANTSCHRAUBE | VIS | 1 | |
| 028 D40063700 | FLADRUNDSKRUE | SCREW | FLACHRUNDSCHRAUBE | VIS | 2 | |
| 029 D44738900 | 3M SAFETY-WALK | SAFETY WALK | SAFETY WALK | SAFETY WALK | | |
| 031 D40690300 | CYLINDERSKRUE IND 6 | CYLINDER SCREW | ZYLINDERSCHRAUBE | VIS | 2 | F.43457 |
| 032 D43386900 | HÅNDTAG | HANDLE | HANDGRIFF | LEVIER | 1 | F.43457 |
| 033 D41013500 | COMBIMØTRIK | COMBI NUT | COMBIMUTTER | ECROU | 2 | F.43457 |
| 034 D18851096 | DOBBELT TRIN | | | | 1 | MR F.43457 |
| 034 D28851096 | DOBBELT TRIN | STEP | STUFE | ECHELON | 1 | D F.43457 |
| 034 D38851096 | DOBBELT TRIN | | | | 1 | DR |
| 035 D40402300 | SEKSKANTSKRUE | HEXAGON SCREW | SECHSKANTSCHRAUBE | VIS | 2 | F.43457 |
| 036 D20400405 | SKIVE | WASHER | SPANNSCHEIBE | RONDELLE | 2 | F.43457 |
| 037 D40404900 | SEKSKANTSKRUE | HEXAGON SCREW | SECHSKANTSCHRAUBE | VIS | 2 | F.43457 |
| 038 D20400606 | AFSTANDSSKIVE | SPACER | DISTANZSCHEIBE | INTRETOISE | 4 | F.43457 |
| 039 D41010700 | SEKSKANTMØTRIK | HEXAGON NUT | SECHSKANTMUTTER | ECROU | 2 | F.43457 |
| 040 D43386900 | HÅNDTAG | HANDLE | HANDGRIFF | LEVIER | 1 | F.43901 |
| 041 D28850953 | SPÆNDESTYKKE | DOG | SPANNSTÜCK | TENDEUR | 4 | |

# DRIVAGGREGAT
# DRIVE UNIT
# ANTRIEBSAGGREGAT
# ORGANES D'ENTRAINEMENT


SIDE 10 - 1 SUGEKANAL OG HYDRAULIKKØLER (PERKINS)
SUCTION CHANNEL AND HYDRAULIC COOLER (PERKINS)
SAUGKANAL UND HYDRAULIK KÜHLER (PERKINS)
CANAL D'ASPIRATION ET RADIATEUR HYDR. (PERKINS)

SIDE 10 - 2 KØLERSLANGER OG KABLER (F.39138) (PERKINS)
RADIATOR HOSES AND CABLES (F.39138) (PERKINS)
KÜHLERSCHLAUCHE UND KABEL (F.39138) (PERKINS)
TUYAUS ET CABLES (F.39138) (PERKINS)

SIDE 10 - 3 KØLERSLANGER OG KABLER (T.39137) (PERKINS)
RADIATOR HOSES AND CABLES (T.39137) (PERKINS)
KÜHLERSCHLAUCHE UND KABEL (T.39137) (PERKINS)
TUYAUS ET CABLES (T.39137) (PERKINS)

SIDE 10 - 4 LUFTFILTER (F.39138) (PERKINS)
AIR CLEANER (F.39138) (PERKINS)
LUFTFILTER (F.39138) (PERKINS)
FILTRE A AIR (F.39138) (PERKINS)

SIDE 10 - 5 LUFTFILTER (T.39137) (PERKINS)
AIR CLEANER (T.39137) (PERKINS)
LUFTFILTER (T.39137) (PERKINS)
FILTRE A AIR (T.39137) (PERKINS)

SIDE 10 - 6 SUGEKURV (PERKINS)
STRAINER (PERKINS)
SAUGKORB (PERKINS)
TAMIS ROTATIF (PERKINS)

SIDE 10 - 7 LYDDÆMPER OG SLANGER (F.39138) (PERKINS)
SILENCER AND HOSES (F.39138) (PERKINS)
SCHALLDÄMPFER UND SCHLAUCHE (F.39138) (PERKINS)
POT D'ECHAPPEMENT ET FLEXIBLES (F.39138) (PERKINS)

SIDE 10 - 8 LYDDÆMPER OG SLANGER (T.39137) (PERKINS)
SILENCER AND HOSES (T.39137) (PERKINS)
SCHALLDÄMPFER UND SCHLAUCHE (T.39137) (PERKINS)
POT D'ECHAPPEMENT ET FLEXIBLES (T.39137) (PERKINS)

SIDE 10 - 9 FORRESTE MOTORKONSOL - FREMDRIFTSPUMPE (PERKINS)
ENGINE BRACKET, FRONT - PROPULSION PUMP (PERKINS)
VORDERE MOTORKÖNSOLE - ANTRIEBSPUMPE (PERKINS)
SUPP.AVANT MOTEUR-POMPE HYDR.D'AVANCEMENT (PERKINS

SIDE 10 -10 KRAFTUDTAG OG TILKOBLING FOR VÆRK (PERKINS)
P.T.O. AND COUPLING AF THRESHING MECHANISM (PERK.)
KRAFTÜBERTRAGUNG UND KUPPLUNG F.DRESCHWERK (PERK.)
ARBRE SORTIE MOTEUR - EMBRAYAGE BATTEUSE (PERKINS)

# DRIVAGGREGAT
# DRIVE UNIT
# ANTRIEBSAGGREGAT
# ORGANES D'ENTRAINEMENT

SIDE 10 -11

BAGESTE MOTORKONSOL - HYDR.PUMPE (F.39138) (PERKINS
ENGINE BRACKET, REAR - HYDR.PUMP (F.39138) (PERKINS
HINTERE MOTORKONSOLE- HYDR.PUMPE (F.39138) (PERKINS
SUPPORT ARRIERE MOTEUR - POMPE HYDR.(F.39138) PERK

SIDE 10 -12

BAGESTE MOTORKONSOL - HYDR.PUMPE (T.39137) (PERKINS
ENGINE BRACKET, REAR - HYDR.PUMP (T.39137) (PERKINS
HINTERE MOTORKONSOLE- HYDR.PUMPE (T.39137) (PERKINS
SUPPORT ARRIERE MOTEUR - POMPE HYDR.(T.39137) PERK

SIDE 10 -13

BRENDSTOFTANK (PERKINS + VALMET)
FUEL TANK (PERKINS + VALMET)
KRAFTSTOFFBEHALTER (PERKINS + VALMET)
RESERVOIR A CARBURANT (PERKINS + VALMET)

SIDE 10 -14

OLIEBEHOLDER-RAMME F.MOTORRUM (F.39138) (PERKINS)
OIL TANK-FRAME F.ENGINE COMPARTMENT (F.39138)(PERK
OLBEHALTER - RAHMEN F.MOTORRAUM (F.39138) (PERKINS
RESERVOIR HUILE HYDR.-COMPARTIM.(F.39138) (PERKINS

SIDE 10 -15

OLIEBEHOLDER-RAMME F.MOTORRUM (T.39137) (PERKINS)
OIL TANK-FRAME F.ENGINE COMPARTMENT (T.39137)(PERK
OLBEHALTER - RAHMEN F.MOTORRAUM (T.39137) (PERKINS
RESERVOIR HUILE HYDR.-COMPARTIM.(T.39137) (PERKINS

SIDE 10 -16

SUGEKANAL OG HYDRAULIKKØLER (VALMET)
SUCTION CHANNEL AND HYDR. COOLER (VALMET)
SAUGKANAL UND HYDRAULIKKÜHLER (VALMET)
CANAL D'ASPIRATION ET RADIATEUR (VALMET)

SIDE 10 -17

KØLERSLANGER OG KABLER (VALMET)
RADIATOR HOSES AND CABLES (VALMET)
KÜHLERSCHLAUCHE UND KABELN (VALMET)
TUYAUX ET CABLES (VALMET)

SIDE 10 -18

LUFTFILTER (VALMET)
AIR CLEANER (VALMET)
LUFTFILTER (VALMET)
FILTRE A AIR (VALMET)

SIDE 10 -19

SUGEKURV OG KØLERKONSOL (VALMET)
STRAINER AND RADIATOR BRACKET (VALMET)
SAUGKORB UND KÜHLERKONSOLE (VALMET)
TAMIS ROTATIF-CONSOLE POUR RADIATEUR (VALMET)

SIDE 10 -20

FREMDRIFTSPUMPE OG TILKOBLING F.VERK (VALMET)
PROPULSION PUMP-COUPL.OF THRESH.MECH.(VALMET)
ANTRIEBSPUMPE - KUPPL.FUR DRESCHWERK (VALMET)
POMPE HYDR.D'AVANCEM.-EMBRAYAGE BATT. (VALMET)

# DRIVAGGREGAT
# DRIVE UNIT
# ANTRIEBSAGGREGAT
# ORGANES D'ENTRAINEMENT

| | |
|---|---|
| SIDE 10 -21 | MOTORKONSOL OG LYDDÆMPER (VALMET)<br>ENGINE BRACKET AND SILENCER (VALMET)<br>MOTORKONSOLE UND SCHALLDÄMPFER (VALMET)<br>SUPPORTS MOTEUR - POT D'ECHAPPEMENT (VALMET) |
| SIDE 10 -22 | KRAFTUDTAG OG HYDR.PUMPE (VALMET)<br>P.T.O. AND HYDRAULIC PUMP (VALMET)<br>KRAFTÜBERTRAGUNG UND HYDRAULIKPUMPE (VALMET)<br>ARBRE SORTIE MOTEUR-POMPE HYDRAULIQUE (VALMET) |
| SIDE 10 -23 | OLIEBEHOLDER - RAMME FOR MOTORRUM (VALMET)<br>OIL TANK - FRAME FOR ENGINE (VALMET)<br>ÖLBEHÄLTER - RAHMEN FÜR MOTORRAUM (VALMET)<br>RESERVOIR HUILE HYDR.-COMPARTIM.MOTEUR (VALMET) |
| SIDE 10 -24 | KOMPRESSOR 1<br>COMPRESSOR 1<br>KOMPRESSOR 1<br>COMPRESSEUR 1 |
| SIDE 10 -25 | KOMPRESSOR 2<br>COMPRESSOR 2<br>KOMPRESSOR 2<br>COMPRESSEUR 2 |

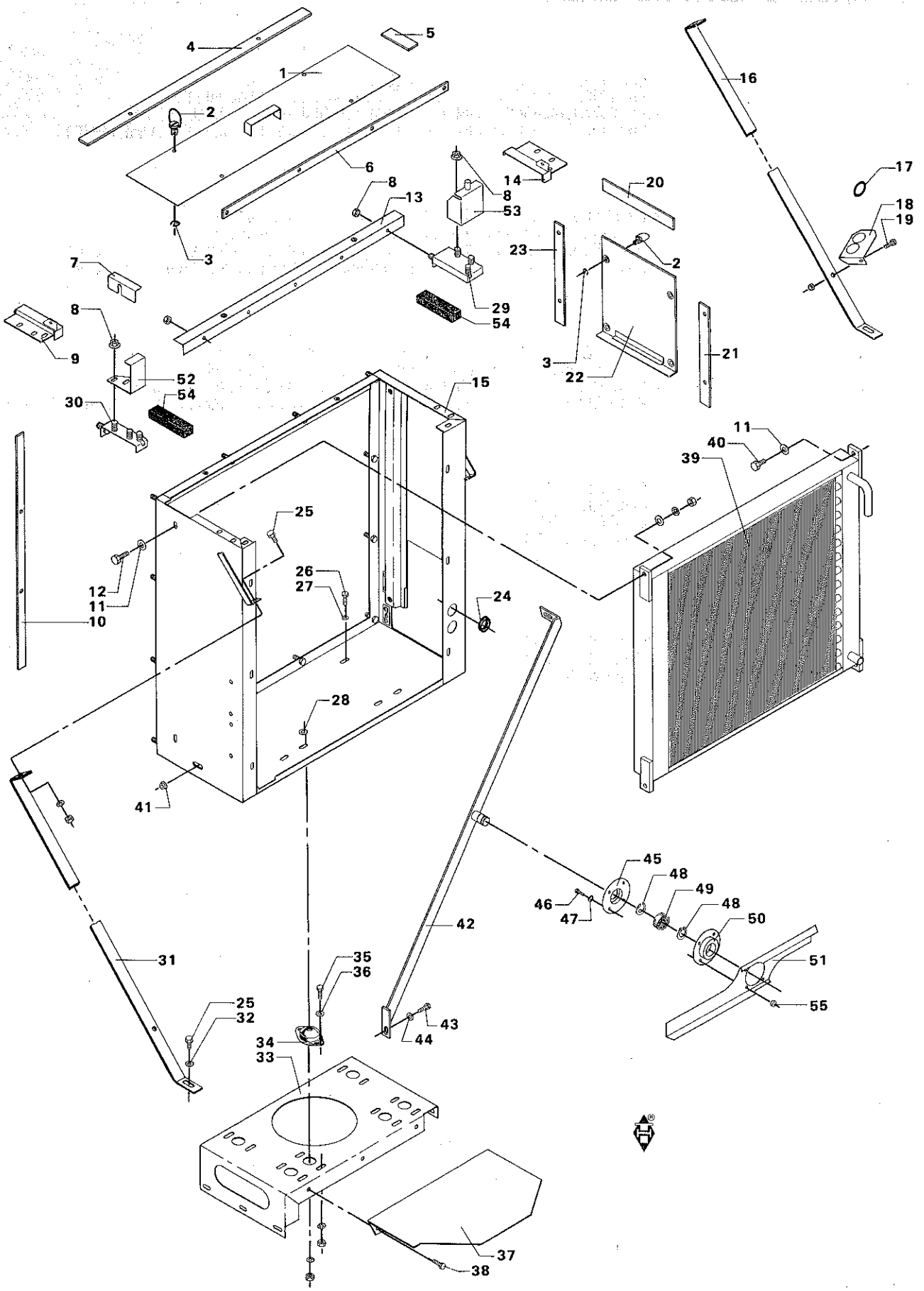

4
5
1
2
6
3
8
13
14
8
53
20
16
17
18
19
23
2
7
29
54
8
9
52
54
30
3
22
21
15
11
40
39
25
26
27
12
11
10
24
28
41
45
48
49
48
50
46
47
42
51
55
31
35
36
25
32
34
33
43
44
37
38

# SUGEKANAL OG HYDRAULIKKØLER (PERKINS)
# SUCTION CHANNEL AND HYDRAULIC COOLER (PERKINS)
# SAUGKANAL UND HYDRAULIK KÜHLER (PERKINS)
# CANAL D'ASPIRATION ET RADIATEUR HYDR. (PERKINS)

| POS.NR. POS.NO. POS.NR. NO.POS. | VARE NR. PART NO. TEIL NR. CODE | BENÆVNELSE | DESCRIPTION | BEZEICHNUNG | DESIGNATION | STK. PCS. ZAHL NBRE | BEMÆRKNING REMARK BEMERKUNG REMARQUE |
|---|---|---|---|---|---|---|---|
| 001 | D28750839 | RENSEDÆKSEL SV. | COVER F. CLEANING | DECKEL F. REINIGUNG | COUVERC.P.NETTOYAGE | 1 | |
| 002 | D43427500 | LÅSETAP | LOCK PIN | SCHLOSSZAPFEN | GOUPILLE | 8 | |
| 003 | D42535500 | SEGERRING | CIRCLIP | SEEGERRING | ANNEAU DE RETENUE | 8 | |
| 004 | D28751793 | TÆTN.SIDE RENSED.TO | SEALING | DICHTUNG | JOINT EN CAOUTCHOUC | 2 | |
| 005 | D28751794 | TÆTN.LISTE ENDE,TOP | SEALING | DICHTUNG | JOINT EN CAOUTCHOUC | 2 | |
| 006 | D28751791 | TÆTN.TOP+BUND.SUGEK | SEALING | DICHTUNG | JOINT EN CAOUTCHOUC | 2 | |
| 007 | D28751775 | VINKELBESLAG | ANGEL FITTING | WINKEL BESCHLAG | SUPPORT ANGULAIRE | 1 | |
| 008 | D41013500 | COMBIMØTRIK | COMBI NUT | COMBIMUTTER | ECROU | | |
| 009 | D28751762 | BESL.F.KØLERTÆT.V.S | FITTINGS LEFT | BESCHLAG LINKS | SUPPORT G. | 1 | T.43543 |
| 010 | D28751790 | TÆTNL.SIDE,SUGEKAN. | SEALING | DICHTUNG | JOINT EN CAOUTCHOUC | 2 | |
| 011 | D20400409 | SKIVE | WASHER | SPANNSCHEIBE | RONDELLE | 4 | |
| 012 | D40404900 | SEKSKANTSKRUE | HEXAGON SCREW | SECHSKANTSCHRAUBE | VIS | 3 | |
| 013 | D28750141 | LÅSEPROFIL | LOCKING PROFILE | SCHLOSSPROFIL | PROFILE DE SERRURE | 1 | |
| 014 | D28751795 | BESL.F.KØLERTÆT.H.S | FITTINGS RIGHT | BESCHLAG RECHTS | SUPPORT DROITE | 1 | T.43543 |
| 015 | D28751764 | SUGEKANAL SV. | SUCTION CHANNEL | SAUGKANAL | CANAL D'ASPIRATION | 1 | |
| 016 | D28751901 | KØLERBARDUN H. | STAY, RIGHT | SPANNDRAHT, RECHTS | TENDEUR, D. | 1 | |
| 017 | D44732500 | GUMMIGENNEMFØRING | RUBBER GRUMMET | GUMMIDURCHFÜHRUNG | TRAVERSÉE | 2 | |
| 018 | D28752025 | KONSOL F. SLANGE. | BRACKET F.HOSES | KONSOLE F.SCHLAUCHE | SUPPORT DURITE | 1 | |
| 019 | D40404700 | SEKSKANTSKRUE | HEXAGON SCREW | SECHSKANTSCHRAUBE | VIS | 1 | |
| 020 | D28751787 | TÆTN.TOP,RENSED.SID | SEALING | DICHTUNG | JOINT EN CAOUTCHOUC | 1 | |
| 021 | D28751789 | TÆTN.SIDE RENSEDÆK | SEALING LEFT | DICHTUNG LINKS | JOINT EN CAOUTCHOUC | 1 | |
| 022 | D28750621 | RENSEDÆKSEL SV. | COVER F. CLEANING | DECKEL F. REINIGUNG | COUVER.P.NETTOYAGE | 1 | |
| 023 | D28751788 | TÆTN.SIDE RENSEDÆK | SEALING RIGHT | DICHTUNG RECHTS | JOINT EN CAOUTCHOUC | 1 | |
| 024 | D44732500 | GUMMIGENNEMFØRING | RUBBER GRUMMET | GUMMIDURCHFÜHRUNG | TRAVERSEE | 2 | |
| 025 | D40405000 | SEKSKANTSKRUE | HEXAGON SCREW | SECHSKANTSCHRAUBE | VIS | 4 | |
| 026 | D40407800 | SEKSKANTSKRUE | HEXAGON SCREW | SECHSKANTSCHRAUBE | VIS | 2 | |
| 027 | D20400471 | SKIVE | WASHER | SPANNSCHEIBE | RONDELLE | 2 | |
| 028 | D20400511 | AFSTANDSSKIVE | SPACER | DISTANZSCHEIBE | ENTRETOISE | 6 | |
| 029 | D28751664 | HJØRNEPLADE. H. SV. | CORNER PLATE RIGHT | ECKPLATTE RECHTS | PLAQUE ANGULAIRE | 1 | F.43593 |
| 029 | D28750837 | HJØRNEPLADE H. SV. | CORNER PLATE RIGHT | ECKPLATTE RECHTS | PLAQUE ANGULAIRE D. | 1 | T.43543 |
| 030 | D28751663 | HJØRNEPLADE. V. SV. | CORNER PLATE LEFT | ECKPLATTE LINKS | PLAQUE ANGULAIRE G. | 1 | |
| 031 | D28750145 | KØLERBARDUN | STAY, LEFT | SPANNDRAHT, LINKS | TENDEUR,GAUCHE | 1 | |
| 032 | D20400409 | SKIVE | WASHER | SPANNSCHEIBE | RONDELLE | 2 | |
| 033 | D28750560 | KØLERKONSOL | RADIATOR BRACKET | KÜHLERKONSOLE | SUPPORT P.RADIATEUR | 1 | |
| 034 | D28700549 | GUMMIFOD | RUBBER DAMPENER | GUMMIDÄMPFER | PIED EN CAOUTCHOUC | 6 | |
| 035 | D40404900 | SEKSKANTSKRUE | HEXAGON SCREW | SECHSKANTSCHRAUBE | VIS | 12 | |
| 036 | D20400409 | SKIVE | WASHER | SPANNSCHEIBE | RONDELLE | 12 | |
| 037 | D28751905 | LEDEPLADE KORT SV. | GUIDE PLATE, SHORT | FÜHRUNGSPLATTE,KURZ | TOLE DIRECTRI.COURT | 1 | |
| 038 | D40404700 | SEKSKANTSKRUE | HEXAGON SCREW | SECHSKANTSCHRAUBE | VIS | 3 | |
| 039 | D28750776 | HYDRAULIKKØLER | HYDRAULIC COOLER | HYDRAULIKKÜHLER | RADIATEUR HYDRAUL. | 1 | |
| 039 | D28751351 | HYDRAULIKKØLER DOBB | HYDR. OIL RADIATOR | HYDR. ÖLKÜHLER | RADIAT,HYDR.A HUILE | 1 | (T5 |
| 040 | D40423600 | SEKSKANTSKRUE | HEXAGON SCREW | SECHSKANTSCHRAUBE | VIS | 1 | F.41123 |
| 040 | D40404900 | SEKSKANTSKRUE | HEXAGON SCREW | SECHSKANTSCHRAUBE | VIS | 1 | T.41122 |
| 041 | D41013500 | COMBIMØTRIK | COMBI NUT | COMBIMUTTER | ECROU | 1 | F.41123 |
| 042 | D28752127 | ROTORKONSOL SV. | BRACKET | KONSOLE | SUPPORT | 1 | F.41123 |
| 043 | D40405000 | SEKSKANTSKRUE | HEXAGON SCREW | SECHSKANTSCHRAUBE | VIS | 1 | F.41123 |
| 044 | D20400414 | SKIVE | WASHER | SPANNSCHEIBE | RONDELLE | 1 | F.41123 |
| 045 | D28560259 | FILTSKÅL KPL. | FELT BOWL COMPL. | FILZSCHALE VOLLST | CUVETTE EN FEUTRE | 1 | F.41123 |
| 046 | D40404900 | SEKSKANTSKRUE | HEXAGON SCREW | SECHSKANTSCHRAUBE | VIS | 4 | F.41123 |
| 047 | D20400409 | SKIVE | WASHER | SPANNSCHEIBE | RONDELLE | 4 | F.41123 |
| 048 | D42502300 | SEEGERRING | CIRCLIP | SEEGERRING | ANNEAU DE RETENUE | 1 | F.41123 |
| 049 | D41622800 | KUGLELEJE | BALL BEARING | KUGELLAGER | ROULEMENT A BILLES | 1 | F.41123 |
| 050 | D29200010 | LEJEHUS | BEARING HOUSING | LAGERGEHAUSE | BOITE PALIER | 1 | F.41123 |
| 051 | D28752280 | KØLERROTOR VANDK. | RADIATOR ROTOR | KÜHLERROTOR | ROTOR P.RADIATEUR | 1 | F.43543 |
| 051 | D28752120 | KØLERROTOR | RADIATOR ROTOR | KÜHLERROTOR | ROTOR P.RADIATEUR | 1 | T.43509 |
| 052 | D28150937 | HJØRNEKONSOL V. SV. | CORNER BRACKET LEFT | ECKKONSOLE LINKS | SUPPORT ANGULAIRE | 1 | F.43593 |
| 053 | D28150938 | HJØRNEKONSOL H. SV. | CORNER BRACKET RIGH | ECKKONSOLE RECHTS | SUPPORT ANGULAIRE | 1 | F.43593 |
| 054 | D44705100 | FUGEBAND SELVKL. | TAPE | | RUBAN JOINT | 2 | 0,120M |
| 055 | D41010700 | SEKSKANTMØTRIK | HEXAGON NUT | SECHSKANTMUTTER | ECROU | 4 | |
| | (T5 | GÆLDER KUN FOR VARME LANDE. | ONLY FOR DRY LANDS. | NUR FÜR SONNIGE LANDER. | POUR LES PAYS CHAUDS SEULE-MENT. | | |

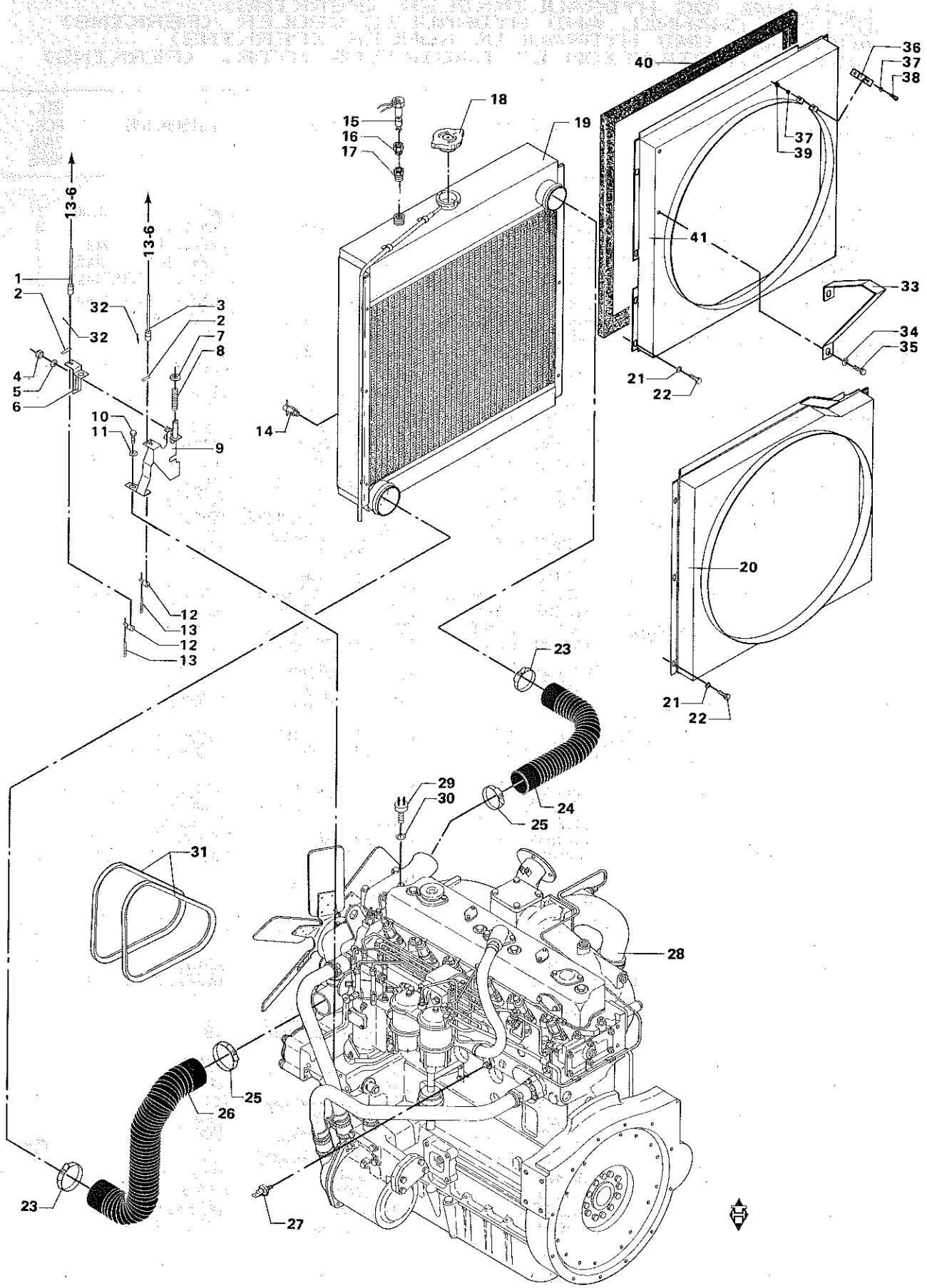
13-6
13-6
1
2
32
32
3
2
7
8
4
5
6
10
11
9
12
13
12
13
14
15
16
17
18
19
40
36
37
38
37
39
41
33
34
35
21
22
20
21
22
23
24
25
29
30
31
28
25
26
23
27

# KØLERSLANGER OG KABLER (F.39138) (PERKINS)
# RADIATOR HOSES AND CABLES (F.39138) (PERKINS)
# KÜHLERSCHLAUCHE UND KABEL (F.39138) (PERKINS)
# TUYAUS ET CABLES (F.39138) (PERKINS)

| POS.NR. POS.NO. POS.NR. NO.POS. | VARE NR. PART NO. TEIL NR. CODE | BENÆVNELSE | DESCRIPTION | BEZEICHNUNG | DESIGNATION | STK. PCS. ZAHL NBRE | BEMÆRKNING REMARK BEMERKUNG REMARQUE |
|---|---|---|---|---|---|---|---|
| 001 | D46435400 | STOPKABEL | STOP CABLE | STOPKABEL | CABLE | 1 | |
| 002 | D28730779 | LÅSEPLADE | LOCK PLATE | VERSCHLUSSPLATTE | PLAQUE D ARRET | 2 | |
| 003 | D46435400 | STOPKABEL | STOP CABLE | STOPKABEL | CABLE | 1 | |
| | D28751335 | KABELKONSOL KPL. | CABLE BRACKET COMPL | KABELKONSOLE VOLLST | SUPP. DE CABLE CPL. | 1 | POS.4-9 |
| 004 | D41087500 | LÅSEMØTRIK | LOCK NUT | GEGENMUTTER | ECROU | 2 | |
| 005 | D20400500 | AFSTANDSSKIVE | SPACER | DISTANZSCHEIBE | ENTRETOISE | 2 | |
| 006 | D28751333 | KABELHOLDER SV. | CABLE RETAINER | KABELHALTER | RETENEUR DE CABLE | 1 | |
| 007 | D20400507 | AFSTANDSSKIVE | SPACER | DISTANZSCHEIBE | ENTRETOISE | 1 | |
| 008 | D26600305 | FJEDER 266-305 | SPRING | FEDER | RESSORT | 1 | |
| 009 | D28751334 | KABELKONSOL SV. | CABLE BRACKET | KABELKONSOLE | SUPPORT DE CABLE | 1 | |
| 010 | D40440500 | STALSÆTSKRUE | SET SCREW | SETZSCHRAUBE | VIS | 1 | |
| 011 | D20400404 | SKIVE | WASHER | SPANNSCHEIBE | RONDELLE | 1 | |
| 012 | D28700639 | TAP 2 KPL | JOURNAL II, COMPL. | ZAPFEN II, VOLLST. | TOURILLON II COMPL | 2 | |
| 013 | D41402800 | SPLIT | SPLIT PIN | SPLINT | GOUPILLE | 2 | |
| 014 | D46419500 | KØLERHANE, PLAST | DRAIN COCK | ABLASSHAHN | ROBINET | 1 | |
| | D28752019 | NIVEAUKONTAKT KPL. | LEVEL SWITCH CPL. | NIVEAU-KONTAKT VOLL | CONTACTEUR COMPL. | 1 (C8 | INCL.P.15 |
| 015 | D45073900 | NIVEAUKONTAKT | NIVEAU SWITCH | NIVEAUSCHALTER | CONTACTEUR | 1 (C8 | |
| 016 | D28752020 | MELLEMSTYKKE | INTERMEDIATE PIECE | ZWISCHENSTÜCK | PIECE INTERMEDIAIRE | 1 (C8 | |
| 017 | D45213200 | LUKKESKRUE | LOCKING SCREW | VERSCHLUSSSCHRAUBE | BOUCHON FILETEE | 1 | |
| 018 | D46409400 | KØLERDÆKSEL | COVER F. COOLER | DECKEL F. KÜHLER | COUVERCLE | 1 | |
| 019 | D28752039 | KØLER M.6 RK.RØR | COOLER | KÜHLER | RADIATEURS | 1 | F.43901 |
| 019 | D28751822 | KØLER RESERVEDEL | COOLER | KÜHLER | RADIATEUR | 1 | T.43900 |
| 020 | D28750172 | VENTILATORSKÆRM SV. | FAN GUARD | GEBLASESCHIRM | TOLE | 1 | T.43900 |
| 021 | D20400404 | SKIVE | WASHER | SPANNSCHEIBE | RONDELLE | 6 | |
| 022 | D40402600 | SEKSKANTSKRUE | HEXAGON SCREW | SECHSKANTSCHRAUBE | VIS | 6 | |
| 023 | D45728500 | SPÆNDEBAND | CLIP | SCHLAUCHSCHELLE | CIRCLIP | 2 | |
| 024 | D46448200 | KØLERSLANGE | RADIATOR HOSE | KÜHLERSCHLAUCH | DURITE | 1 | F.43901 |
| 024 | D46408200 | KØLERSLANGE | RADIATOR HOSE | KÜHLERSCHLAUCH | DURITE | 1 | T.43900 |
| 025 | D45728000 | SPÆNDEBAND | CLIP | SCHLAUCHSCHELLE | CIRCLIP | 2 | |
| 026 | D46448100 | KØLERSLANGE. | RADIATOR HOSE | KÜHLERSCHLAUCH | DURITE | 1 | F.43901 |
| 026 | D46414600 | KØLERSLANGE | RADIATOR HOSE | KÜHLERSCHLAUCH | DURITE | 1 | T.43900 |
| 027 | D49907700 | OLIETRYKSKONTAKT | OIL PRESSURE SWITCH | OLDRUCKSCHALTER | CONTACTEUR | 1 | |
| 028 | D46492700 | DIESELMOTOR | DIESEL ENGINE | DIESELMOTOR | MOTEUR DIESEL | 1 | F.40437 |
| 028 | D46491700 | | | | | 1 | T.40436 |
| 029 | D45029800 | TERMOMETERGIVER | THERMO INDICATOR | THERMOINDIKATOR | INDICATEUR | 1 | |
| 030 | D45700000 | GEVINDBAND | THREADED BAND | GEWINDEBAND | RONDELLE | | 0,010M |
| 031 | D41999100 | SMALKILEREM | V-BELT | KEILRIEMEN | COURROIE | 2 | |
| 032 | D41405700 | SPLIT | SPLIT PIN | SPLINT | GOUPILLE | 4 | |
| 033 | D28751859 | KONSOL F.LEDEPLADE | BRACKET | KONSOLE | SUPPORT | 1 | F.43901 |
| 034 | D20400414 | SKIVE | WASHER | SPANNSCHEIBE | RONDELLE | 2 | F.43901 |
| 035 | D40404900 | SEKSKANTSKRUE | HEXAGON SCREW | SECHSKANTSCHRAUBE | VIS | 2 | F.43901 |
| 036 | D28752110 | MELLEMSTYKKE | INTERMEDIATE PIECE | ZWISCHENSTÜCK | CALE | 1 | F.43901 |
| 037 | D20400404 | SKIVE | WASHER | SPANNSCHEIBE | RONDELLE | 4 | F.43901 |
| 038 | D40402400 | SEKSKANTSKRUE | HEXAGON SCREW | SECHSKANTSCHRAUBE | VIS | 1 | F.43901 |
| 039 | D41087400 | LÅSEMØTRIK | LOCK NUT | GEGENMUTTER | ECROU | 2 | F.43901 |
| 040 | D44705100 | FUGEBAND SELVKL. | TAPE | | RUBAN JOINT | | 2,715M |
| 041 | D28752301 | VENTILATORSKÆRM, SV | FAN GUARD | GEBLASESCHIRM | TOLE PROTEC.VENTIL | 1 | F.43901 |
| | (C8 | UNI-CONTROL | UNI-CONTROL | UNI-CONTROL | UNI-CONTROL | | |

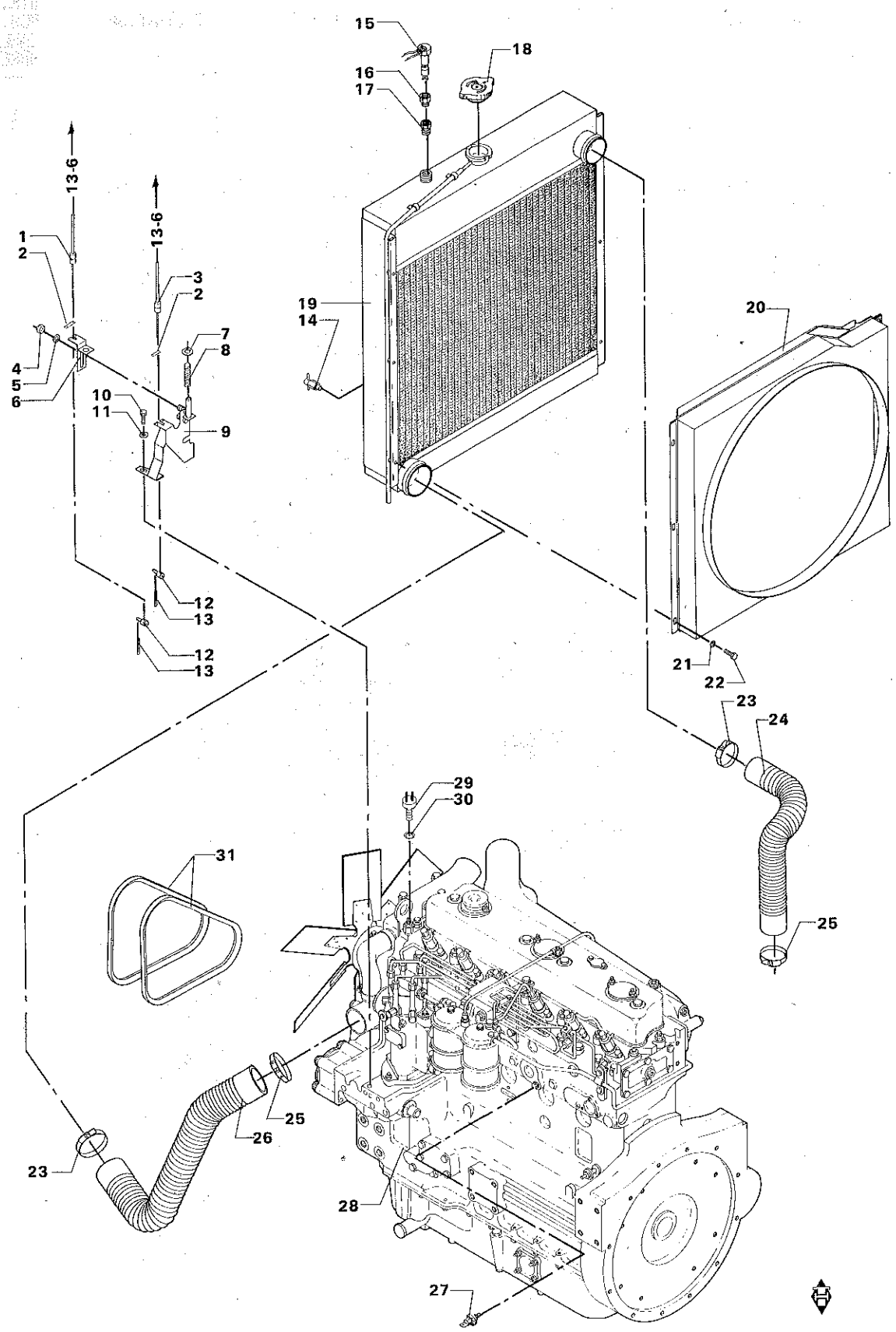
15
16
17
18
13-6
13-6
1
2
3
2
7
8
4
5
6
10
11
9
19
14
20
12
13
12
13
21
22
23
24
29
30
31
25
26
25
23
28
27

# KØLERSLANGER OG KABLER (T.39137) (PERKINS)
# RADIATOR HOSES AND CABLES (T.39137) (PERKINS)
# KÜHLERSCHLAUCHE UND KABEL (T.39137) (PERKINS)
# TUYAUS ET CABLES (T.39137) (PERKINS)

| POS.NR. POS.NO. POS.NR. NO.POS. | VARE NR. PART NO. TEIL NR. CODE | BENÆVNELSE | DESCRIPTION | BEZEICHNUNG | DESIGNATION | STK. PCS. ZAHL NBRE | BEMÆRKNING REMARK BEMERKUNG REMARQUE |
|---|---|---|---|---|---|---|---|
| 001 | D46435400 | STOPKABEL | STOP CABLE | STOPKABEL | CABLE | 1 | |
| 002 | D28730779 | LÅSEPLADE | LOCK PLATE | VERSCHLUSSPLATTE | PLAQUE D ARRET | 2 | |
| 003 | D46435400 | STOPKABEL | STOP CABLE | STOPKABEL | CABLE | 1 | |
| | D28751335 | KABELKONSOL KPL. | CABLE BRACKET COMPL | KABELKONSOLE VOLLST | SUPP. DE CABLE CPL. | 1 | POS.4-9 |
| 004 | D41087500 | LÅSEMØTRIK | LOCK NUT | GEGENMUTTER | ECROU | 2 | |
| 005 | D20400500 | AFSTANDSSKIVE | SPACER | DISTANZSCHEIBE | ENTRETOISE | 2 | |
| 006 | D28751333 | KABELHOLDER SV. | CABLE RETAINER | KABELHALTER | RETENEUR DE CABLE | 1 | |
| 007 | D20400507 | AFSTANDSSKIVE | SPACER | DISTANZSCHEIBE | ENTRETOISE | 1 | |
| 008 | D26600305 | FJEDER 266-305 | SPRING | FEDER | RESSORT | 1 | |
| 009 | D28751334 | KABELKONSOL SV. | CABLE BRACKET | KABELKONSOLE | SUPPORT DE CABLE | 1 | |
| 010 | D40440500 | STÅLSÆTSKRUE | SET SCREW | SETZSCHRAUBE | VIS | 1 | |
| 011 | D20400404 | SKIVE | WASHER | SPANNSCHEIBE | RONDELLE | 1 | |
| 012 | D28700639 | TAP 2 KPL | JOURNAL II, COMPL. | ZAPFEN II, VOLLST. | TOURILLON II COMPL | 2 | |
| 013 | D41402800 | SPLIT | SPLIT PIN | SPLINT | GOUPILLE | 2 | |
| 014 | D46419500 | KØLERHANE, PLAST | DRAIN COCK | ABLASSHAHN | ROBINET | 1 | |
| | D28752019 | NIVEAUKONTAKT KPL. | LEVEL SWITCH CPL. | NIVEAU-KONTAKT VOLL | CONTACTEUR COMPL. | 1 | (C8 INCL.P.15 |
| 015 | D45073900 | NIVEAUKONTAKT | NIVEAU SWITCH | NIVEAUSCHALTER | CONTACTEUR | 1 | (C8 |
| 016 | D28752020 | MELLEMSTYKKE | INTERMEDIATE PIECE | ZWISCHENSTÜCK | PIECE INTERMEDIAIRE | 1 | (C8 |
| 017 | D45213200 | LUKKESKRUE | LOCKING SCREW | VERSCHLUSSSCHRAUBE | BOUCHON FILETEE | 1 | |
| 018 | D46409400 | KØLERDÆKSEL | COVER F. COOLER | DECKEL F. KÜHLER | COUVERCLE | 1 | |
| 019 | D28751822 | KØLER RESERVEDEL | COOLER | KÜHLER | RADIATEUR | 1 | |
| 020 | D28750172 | VENTILATORSKÆRM SV. | FAN GUARD | GEBLÄSESCHIRM | TÔLE | 1 | |
| 021 | D20400404 | SKIVE | WASHER | SPANNSCHEIBE | RONDELLE | 6 | |
| 022 | D40402600 | SEKSKANTSKRUE | HEXAGON SCREW | SECHSKANTSCHRAUBE | VIS | 6 | |
| 023 | D45728500 | SPÆNDEBÅND | CLIP | SCHLAUCHSCHELLE | CIRCLIP | 2 | |
| 024 | D46408200 | KØLERSLANGE | RADIATOR HOSE | KÜHLERSCHLAUCH | DURITE | 1 | |
| 025 | D45728000 | SPÆNDEBÅND | CLIP | SCHLAUCHSCHELLE | CIRCLIP | 2 | |
| 026 | D46414600 | KØLERSLANGE | RADIATOR HOSE | KÜHLERSCHLAUCH | DURITE | 1 | |
| 027 | D49907700 | OLIETRYKSKONTAKT | OIL PRESSURE SWITCH | ÖLDRUCKSCHALTER | CONTACTEUR | 1 | |
| 028 | D46492700 | DIESELMOTOR | DIESEL ENGINE | DIESELMOTOR | MOTEUR DIESEL | 1 | |
| 029 | D45029800 | TERMOMETERGIVER | THERMO INDICATOR | THERMOINDIKATOR | INDICATEUR | 1 | |
| 030 | D45700000 | GEVINDBÅND | THREADED BAND | GEWINDEBAND | RONDELLE | | 0,010M |
| 031 | D41999100 | SMALKILEREM | V-BELT | KEILRIEMEN | COURROIE | 2 | |
| | (C8 | UNI-CONTROL | UNI-CONTROL | UNI-CONTROL | UNI-CONTROL | | |

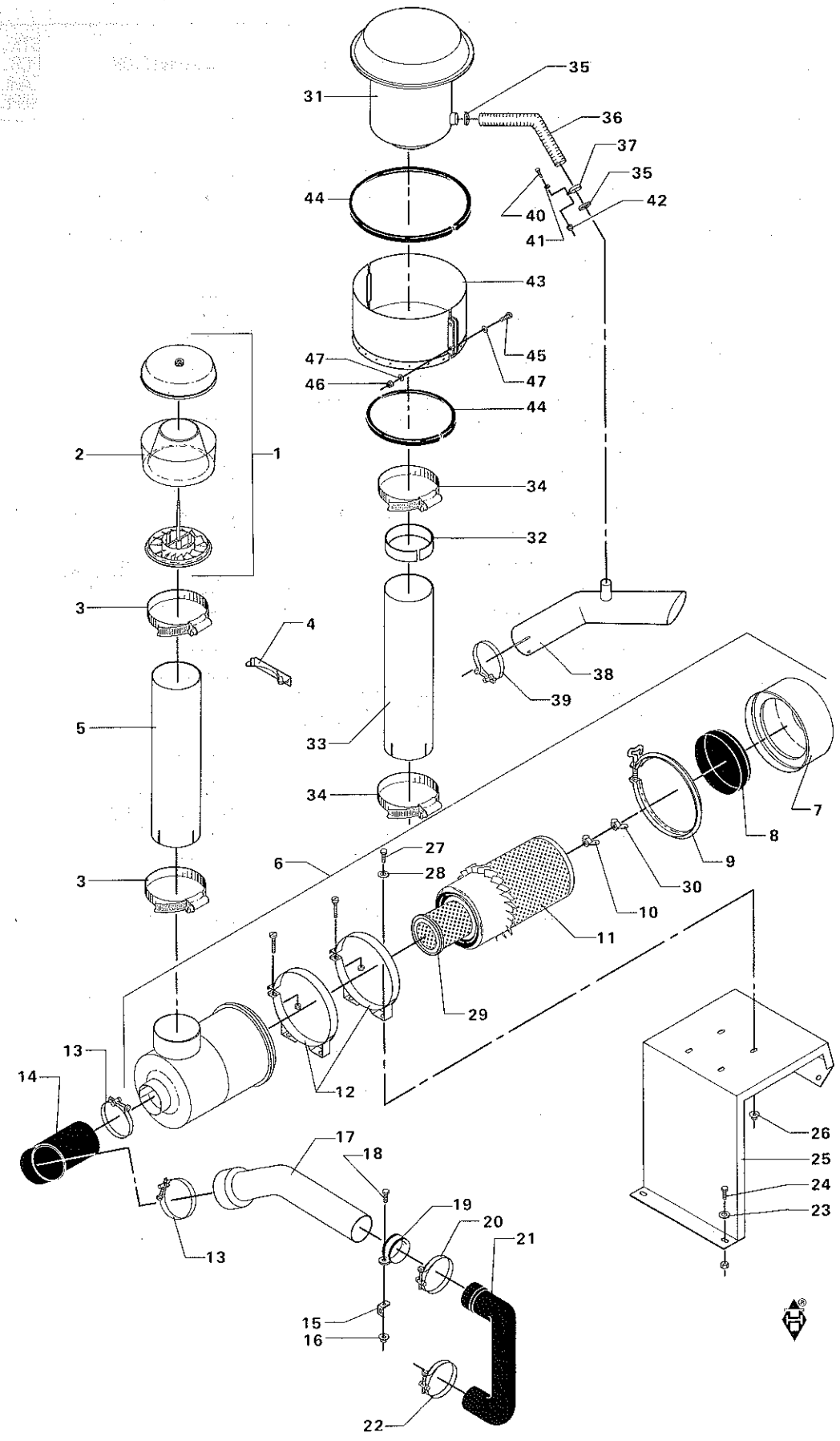
35
31
36
37
35
44
42
40
41
43
45
47
47
46
44
2
1
34
32
3
4
38
39
5
33
34
7
8
6
27
28
9
30
10
11
29
3
13
14
12
17
18
26
25
24
23
19
20
21
13
15
16
22

# LUFTFILTER (F.39138) (PERKINS)
# AIR CLEANER (F.39138) (PERKINS)
# LUFTFILTER (F.39138) (PERKINS)
# FILTRE A AIR (F.39138) (PERKINS)

| POS.NR. POS.NO. POS.NR. NO.POS. | VARE NR. PART NO. TEIL NR. CODE | BENÆVNELSE | DESCRIPTION | BEZEICHNUNG | DESIGNATION | STK. PCS. ZAHL NBRE | BEMÆRKNING REMARK BEMERKUNG REMARQUE |
|---|---|---|---|---|---|---|---|
| 001 | D46427900 | CYKLONEFORFILTER | CYKLONE PRE-FILTER | ZYKLONEVORFILTER | FILTRE | 1 | INCL.POS.2 |
| 002 | D46428000 | PLASTIC SKÅL | PLASTIC BOWL | PLASTIKSCHALE | CUVETTE | 1 | |
| 003 | D45729300 | SPÆNDEBÅND | CLIP | SCHLAUCHSCHELLE | CIRCLIP | 2 | |
| 004 | D28151036 | HLD.F.INDSUGN.RØR S | RETAINER | HALTER | RETENEUR | 1 | |
| 005 | D28751401 | INDSUGNINGSRØR 1 | SUCTION PIPE | EINSAUGROHR | TUBE D'ASPIRATION | 1 | |
| 006 | D46423600 | LUFTFILTER SORT LAK | AIR CLEANER | LUFTFILTER | FILTRE | 1 | POS.7-11 |
| 007 | D46424600 | BUND | BOTTOM | BODEN | FOND | 1 | |
| 008 | D46424500 | LEDEPLADE | GUIDE PLATE | FÜHRUNGSPLATTE | PLAQUE | 1 | |
| 009 | D46424400 | SPÆNDEBÅND | CLIP | SCHLAUCHSCHELLE | CRICLIP | 1 | |
| 010 | D46426900 | VINGEMØTRIK | WING NUT | FLÜGELMUTTER | ECROU | 1 | |
| 011 | D46424300 | ELEMENT | ELEMENT | ELEMENT | ELEMENT | 1 | |
| 012 | D46422400 | MONTERINGSBÅND | MOUNTING BAND | MONTIERUNGSBAND | BANDE | 2 | |
| 013 | D45737300 | SLANGEKLEMME | HOSE CLIP | SCHLAUCHKLEMME | CIRCLIP | 2 | |
| 014 | D46423200 | GUMMIBØJNING | RUBBER BEND | GUMMIBIEGUNG | COUDE | 1 | |
| 015 | D28751206 | HOLDER | RETAINER | HALTER | RETENEUR | 1 | |
| 016 | D41013400 | COMBIMØTRIK | COMBI NUT | COMBIMUTTER | ECROU | 1 | |
| 017 | D28751202 | RØR | PIPE | ROHR | TUBE | 1 | |
| 018 | D40402600 | SEKSKANTSKRUE | HEXAGON SCREW | SECHSKANTSCHRAUBE | VIS | 1 | |
| 019 | D45727800 | RØRBØJLE | PIPE CLAMP | ROHRBÜGEL | CIRCLIP | 1 | |
| 020 | D45737800 | SLANGEKLEMME | HOSE CLIP | SCHLAUCHKLEMME | CIRCLIP | 1 | |
| 021 | D28751201 | GUMMIBØJNING | RUBBER BENDING | GUMMIBIEGUNG | COUDE EN CAOUTCHOUC | 1 | |
| 022 | D45737200 | SLANGEKLEMME | HOSE CLIP | SCHLAUCHKLEMME | CIRCLIP | 1 | |
| 023 | D20400409 | SKIVE | WASHER | SPANNSCHEIBE | RONDELLE | 4 | |
| 024 | D40404900 | SEKSKANTSKRUE | HEXAGON SCREW | SECHSKANTSCHRAUBE | VIS | 4 | |
| 025 | D28751227 | KONSOL F.LUFTFILTER | BRACKET | KONSOLE | SUPPORT | 1 | |
| 026 | D41013500 | COMBIMØTRIK | COMBI NUT | COMBIMUTTER | ECROU | 4 | |
| 027 | D40404700 | SEKSKANTSKRUE | HEXAGON SCREW | SECHSKANTSCHRAUBE | VIS | 2 | |
| 028 | D20400409 | SKIVE | WASHER | SPANNSCHEIBE | RONDELLE | 2 | |
| 029 | D46428900 | SIKKERHEDSFILTER | SAFETY CLEANER | SICHERHEITSFILTER | FILTRE | 1 | (T5 |
| 030 | D46426900 | VINGEMØTRIK | WING NUT | FLÜGELMUTTER | ECROU | 1 | (T5 |
| 031 | D46429500 | FORFILTER SELVRENS. | FILTER | FILTER | FILTRE | 1 | (3) |
| 032 | D28752241 | INDSATSRING | INSERT RING | EINSATZRING | BAGUE | 1 | (3) |
| 033 | D28751484 | INDSUGNINGSRØR L | SUCTION PIPE | EINSAUGROHR | TUBE D ASPIRATION | 1 | (3) |
| 034 | D45729300 | SPÆNDEBÅND | CLIP | SCHLAUCHSCHELLE | CIRCLIP | 2 | (3) |
| 035 | D45727500 | SPÆNDEBÅND | RETAINING BAND | SPANNBAND | CIRCLIP | 2 | (3) |
| 036 | D46448300 | KØLERSLANGE | RADIATOR HOSE | KUHLERSCHLAUCH | DURITE | 1 | (3) |
| 037 | D45728300 | RØRBØJLE | PIPE STRAP | ROHRBÜGEL | TUYAU | 1 | (3) |
| 038 | D28752324 | EJECTOR | EJECTOR | EJEKTOR | EJECTEUR | 1 | (3) |
| 039 | D45728500 | SPÆNDEBÅND | CLIP | SCHLAUCHSCHELLE | CIRCLIP | 1 | (3) |
| 040 | D40402600 | SEKSKANTSKRUE | HEXAGON SCREW | SECHSKANTSCHRAUBE | VIS | 1 | (3) |
| 041 | D20400470 | SKIVE | WASHER | SPANNSCHEIBE | RONDELLE | 2 | (3) |
| 042 | D41087400 | LÅSEMØTRIK | LOCK NUT | GEGENMUTTER | ECROU | 1 | (3) |
| 043 | D28752414 | FORFILTERNET SV | FILTER SCREEN | NETZFILTER | | 1 | (3) |
| 044 | D44735900 | TRÆKLISTE | TENSION LIST | ZUGLEISTE | LISTEAU | | (3) 1,6M |
| 045 | D40405000 | SEKSKANTSKRUE | HEXAGON SCREW | SECHSKANTSCHRAUBE | VIS | 2 | |
| 046 | D41087500 | LÅSEMØTRIK | LOCK NUT | GEGENMUTTER | ECROU | 2 | |
| 047 | D20400413 | SKIVE | WASHER | SPANNSCHEIBE | RONDELLE | 4 | |

| | | | | |
|---|---|---|---|---|
| (T5 | GÆLDER KUN FOR VARME LANDE. | ONLY FOR DRY LANDS. | NUR FÜR SONNIGE LANDER. | POUR LES PAYS CHAUDS SEULEMENT. |
| (3) | EKSTRAUDSTYR | OPTIONAL EQUIPMENT | SONDERZUBEHÖR | EQUIPEMENTS ACCESSOIRES |

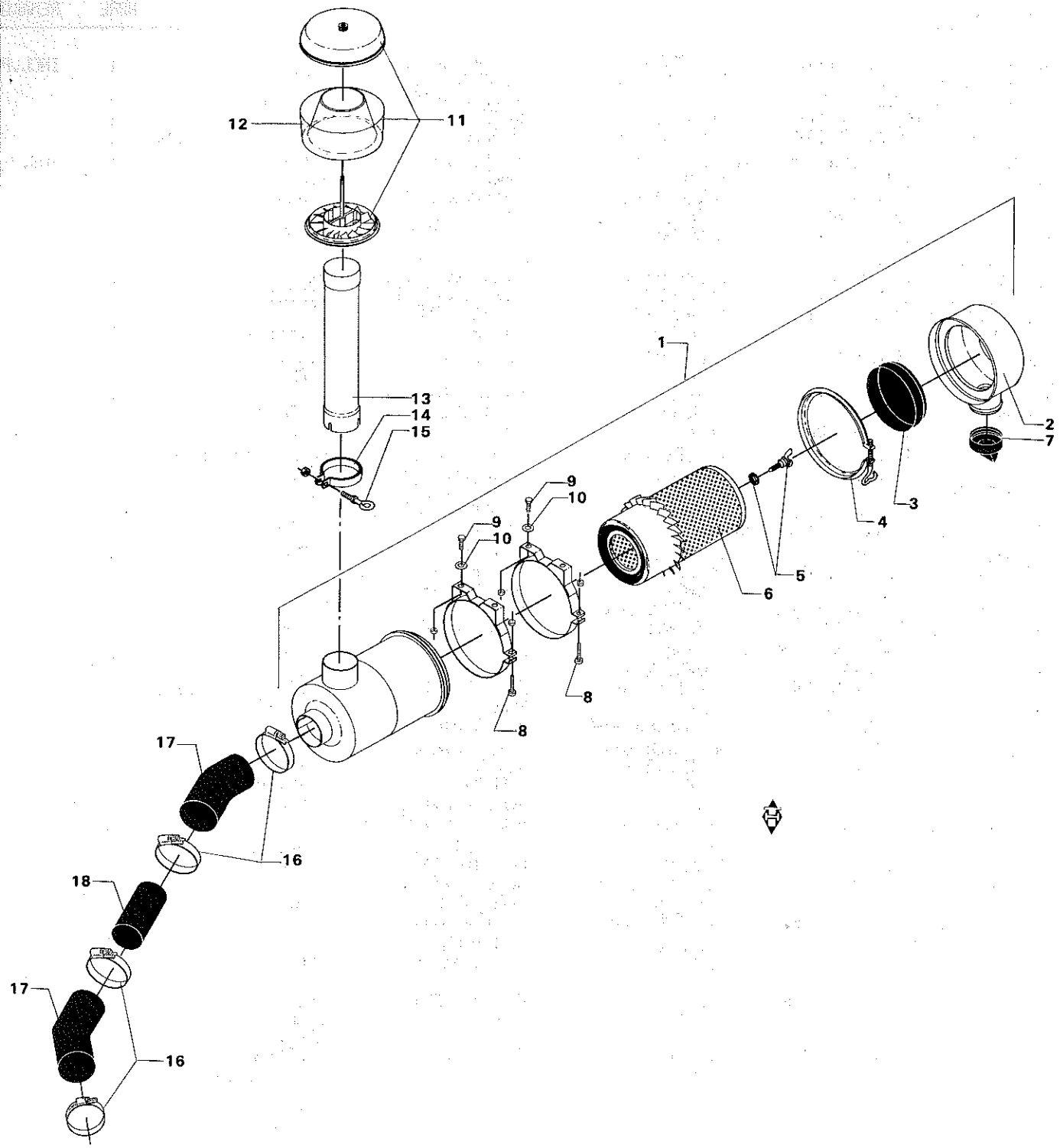
12
11
1
13
14
15
2
7
9
10
3
4
9
10
5
6
8
8
17
16
18
17
16

# LUFTFILTER (T.39137) (PERKINS)
# AIR CLEANER (T.39137) (PERKINS)
# LUFTFILTER (T.39137) (PERKINS)
# FILTRE A AIR (T.39137) (PERKINS)

| POS.NR. VARE NR.<br>POS.NO. PART NO.<br>POS.NR. TEIL NR.<br>NO.POS. CODE | BENÆVNELSE | DESCRIPTION | BEZEICHNUNG | DESIGNATION | STK.<br>PCS.<br>ZAHL<br>NBRE | BEMÆRKNING<br>REMARK<br>BEMERKUNG<br>REMARQUE |
|---|---|---|---|---|---|---|
| 001 D46420100 | LUFTFILTER SORT LAK | AIR CLEANER | LUFTFILTER | FILTRE | 1 | INCL.P.2-6 |
| 002 D46427200 | BUND KPL. | BOTTOM COMPL | BODEN VOLLST | FOND CPL. | 1 | |
| 003 D46427300 | LEDEPLADE | GUIDE PLATE | FÜHRUNGSPLATTE | PLAQUE | 1 | |
| 004 D46427400 | SPÆNDERAND KPL. | RETAINING BAND CPL. | SPANNBAND VOLLST | CIRCLIP CPL | 1 | |
| 005 D46426900 | VINGEMØTRIK | WING NUT | FLÜGELMUTTER | ECROU | 1 | |
| 006 D46422000 | ELEMENT | ELEMENT | ELEMENT | ELEMENT | 1 | |
| 007 D46424000 | VACUUMVENTIL | VALVE | VAKUUMVENTIL | SOUPAPE | 1 | |
| 008 D46422800 | MONTERINGSBÆND | MOUNTINGBAND | MONTIERUNGSBAND | BANDE | 2 | |
| 009 D40404700 | SEKSKANTSKRUE | HEXAGON SCREW | SECHSKANTSCHRAUBE | VIS | 4 | |
| 010 D20400409 | SKIVE | WASHER | SPANNSCHEIBE | RONDELLE | 4 | |
| 011 D46427700 | CYCLONEFORFILTER | CYCLONE FILTER | ZYKLONEFILTER | FILTRE | 1 | INCL.P.12 |
| 012 D46427800 | PLASTIC SKAL | PLASTIC CUP | PLASTIKSCHALT | CUVETTE | 1 | |
| 013 D28761046 | FORLÆNGERRØR | EXTENSION PIPE | VERLANGERUNGSROHR | RALLONGE | 1 | |
| 014 D45728600 | SLANGERAND | HOSE BAND | SCHLAUCHBAND | CIRCLIP | 1 | |
| 015 D45727900 | GREBSKRUE | HANDLE SCREW | SCHRAUBE | COUDE | 1 | |
| 016 D45728900 | SPÆNDERAND | CLIP | SCHLAUCHSCHELLE | CIRCLIP | 4 | |
| 017 D28750524 | 45 GRD GUMMIBØJNING | RUBBER BENDING | GUMMIBIEGUNG | COUDE EN PLASTIQUE | 2 | |
| 018 D28751419 | MELLEMRØR | INTERMEDIATE PIPE | ZWISCHENROHR | TUBE ENTRETOISE | 2 | |

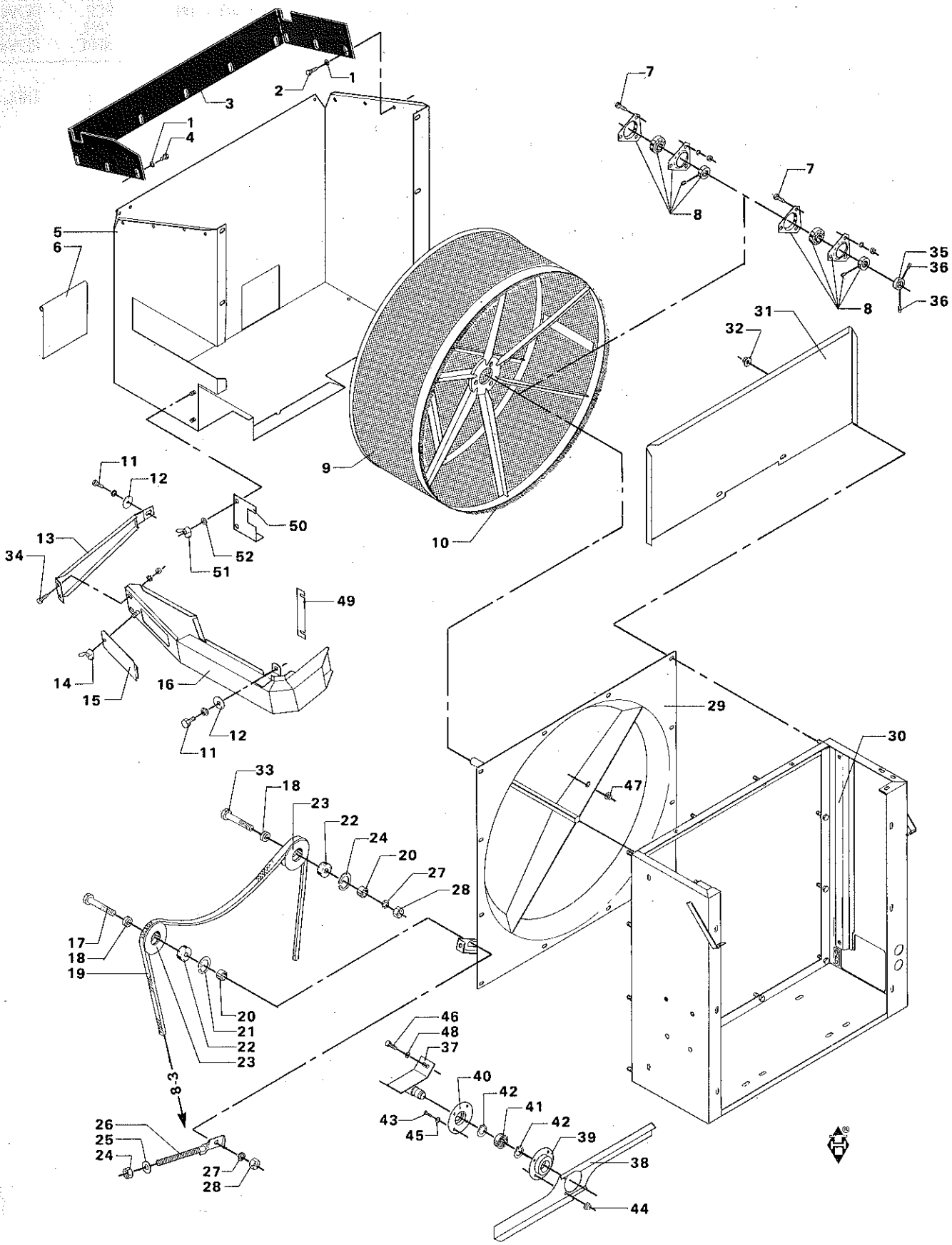
1
2
3
1
4
5
6
7
8
7
8
35
36
36
31
32
9
10
11
12
13
34
50
52
51
49
14
15
16
12
11
29
30
47
33
18
23
22
24
20
27
28
17
18
19
20
21
22
23
8-3
46
48
37
40
42
41
42
43
45
39
38
44
26
25
24
27
28

# SUGEKURV (PERKINS)
# STRAINER (PERKINS)
# SAUGKORB (PERKINS)
# TAMIS ROTATIF (PERKINS)

| POS.NR. VARE NR. / POS.NO. PART NO. / POS.NR. TEIL NR. / NO.POS. CODE | BENÆVNELSE | DESCRIPTION | BEZEICHNUNG | DESIGNATION | STK. / PCS. / ZAHL / NBRE | BEMÆRKNING / REMARK / BEMERKUNG / REMARQUE |
|---|---|---|---|---|---|---|
| 001 D20400469 | SKIVE | WASHER | SPANNSCHEIBE | RONDELLE | 12 | |
| 002 D40402300 | SEKSKANTSKRUE | HEXAGON SCREW | SECHSKANTSCHRAUBE | VIS | 11 | |
| 004 D40402200 | SEKSKANTSKRUE | HEXAGON SCREW | SECHSKANTSCHRAUBE | VIS | 1 | |
| 005 D28752213 | BESKYTTELSESSKÆRM | SAFETY GUARD | SCHUTZSCHIRM | GARANT | 1 | |
| 006 D27100559 | SKUD MASKINSIDE | SHUTTER | SCHIEBER | PORTE | 1 | |
| 007 D40404900 | SEKSKANTSKRUE | HEXAGON SCREW | SECHSKANTSCHRAUBE | VIS | 6 | |
| 008 D41713600 | FLANGELEJE | FLANGE BEARING | FLANSCHLAGER | PALIER A BRIDE | 2 | |
| 009 D28752106 | SUGEKURV M.TÆTN. SV | SUCTION STRAINER | SAUGKORB | TAMIS ROTATIF | 1 | (Æ9 D +F.41601 |
| 009 D18752106 | SUGEKURV M/TÆTN.SV. | SUCTION STRAINER | SAUGKORB | TAMIS ROTATIF | 1 | (Æ9 MR+F.41601 |
| 010 D28750147 | BØRSTETÆTNING | SEALING | DICHTUNG | JOINT | 1 | |
| 011 D40404700 | SEKSKANTSKRUE | HEXAGON SCREW | SECHSKANTSCHRAUBE | VIS | 3 | |
| 012 D20400470 | SKIVE | WASHER | SPANNSCHEIBE | RONDELLE | 3 | |
| 013 D28753003 | STØVSUGERMUNDSTK.KP | VAC.CLEANER NOZZLE | STAUBSAUGDUSE | BUSE ASPIRATRICE | 1 | F.43901 |
| 013 D28752136 | STØVSUGERMUNDSTK.SV | VAC.CLEANER NOZZLE | STAUBSAUGDÜSE | BUSE ASPIRATRICE | 1 | (A6 |
| 013 D28750812 | STØVSUGERMUNDSTK.SV | VAC.CLEANER NOZZLE | STAUBSAUGDÜSE | BUSE ASPIRATRICE | 1 | T.41908 |
| 014 D41057100 | FLØJMØTRIK | WING NUT | FLÜGELMUTTER | ECROU | 1 | |
| 015 D18751774 | RENSESPJÆLD | CLEANING SHUTTER | REINIGUNGSKLAPPE | PORTE DE NETTOYAGE | 1 | |
| 016 D28753007 | STØVSUGERRØR SV. | VAC.CLEANER PIPE | STAUBSAUGROHR | TUBE D ASPIRATEUR | 1 | F.43901 |
| 016 D28750802 | STØVSUGERRØR SV. | VAC.CLEANER PIPE | STAUBSAUGROHR | TUBE D ASPIRATEUR | 1 | T.43900 |
| 017 D40433600 | SEKSKANTSKRUE | HEXAGON SCREW | SECHSKANTSCHRAUBE | VIS | 1 | |
| 018 D28210046 | AFSTANDSBØSNING | SPACER BUSH | DISTANZBUCHSE | DOUILLE ENTRETOISE | 2 | |
| 019 D41912400 | KILEREM | V-BELT | KEILRIEMEN | COURROIE | 1 | |
| 019 D41912300 | KILEREM | V-BELT | KEILRIEMEN | COURROIE | 1 | (T5 |
| 020 D28210047 | AFSTANDSBØSNING | SPACER BUSH | DISTANZBUCHSE | DOUILLE ENTRETOISE | 2 | |
| 021 D42513400 | SEEGERRING | CIRCLIP | SEEGERRING | ANNEAU DE RETENUE | 2 | |
| 022 D41622600 | KUGLELEJE | BALL BEARING | KUGELLAGER | ROULEMENT A BILLES | 2 | |
| 023 D28750648 | KILEREMSKIVE 1A-80 | V-BELT PULLEY | KEILRIEMENSCHEIBE | POULIE | 2 | |
| 024 D41010800 | SEKSKANTMØTRIK | HEXAGON NUT | SECHSKANTMUTTER | ECROU | 1 | |
| 025 D20400419 | SKIVE | WASHER | SPANNSCHEIBE | RONDELLE | 1 | |
| 026 D28211025 | STRAMMEBOLT | TENSION BOLT | SPANNBOLZEN | BOULON | 1 | |
| 027 D20400459 | SKIVE | WASHER | SPANNSCHEIBE | RONDELLE | 2 | |
| 028 D41087900 | LÅSEMØTRIK | LOCK NUT | GEGENMUTTER | ECROU | 2 | |
| 029 D28750112 | LEJEPLADE SV. | BEARING PLATE | LAGERPLATTE | TOLE D APPUI | 1 | |
| 030 D28751764 | SUGEKANAL SV. | SUCTION CHANNEL | SAUGKANAL | CANAL D'ASPIRATION | 1 | |
| 031 D18750842 | KØLELUFTSKÆRM | GUARD | SCHIRM | TOLE PROTECTRICE | 1 | R |
| 031 D28750842 | KØLELUFTSKÆRM | GUARD | SCHIRM | TOLE | 1 | 0 |
| 032 D41013500 | COMBIMØTRIK | COMBI NUT | COMBIMUTTER | ECROU | 12 | |
| 033 D40433400 | SEKSKANTSKRUE | HEXAGON SCREW | SECHSKANTSCHRAUBE | VIS | 1 | |
| 034 D40402200 | SEKSKANTSKRUE | HEXAGON SCREW | SECHSKANTSCHRAUBE | VIS | 2 | |
| 035 D28752133 | STOPRING | STOP RING | ANSCHLAGSRING | BAGUE D'ARRET | 1 | F.41123 |
| 036 D40630900 | GEVINDSTIFT INDV. 6 | THREADED PIN | GEWINDESTIFT | GOUPILLE FILETEE | 2 | F.41123 |
| 037 D28752282 | ROTORKONSOL SV | ROTOR BRACKET,WELDE | ROTORKONSOLE,GESCHW | CONSOLE ROTEUR | 1 | F.43543 |
| 038 D28752120 | KØLERROTOR | RADIATOR ROTOR | KÜHLERROTOR | ROTOR P.RADIATEUR | 1 | F.43543 |
| 039 D29200010 | LEJEHUS | BEARING HOUSING | LAGERGEHAUSE | BOITE PALIER | 1 | F.43543 |
| 040 D28560259 | FILTSKÅL KPL. | FELT BOWL COMPL. | FILZSCHALE VOLLST | CUVETTE EN FEUTRE | 1 | F.43543 |
| 041 D41622800 | KUGLELEJE | BALL BEARING | KUGELLAGER | ROULEMENT A BILLES | 1 | F.43543 |
| 042 D42502300 | SEEGERRING | CIRCLIP | SEEGERRING | ANNEAU DE RETENUE | 2 | F.43543 |
| 043 D40404900 | SEKSKANTSKRUE | HEXAGON SCREW | SECHSKANTSCHRAUBE | VIS | 4 | F.43543 |
| 044 D41010700 | SEKSKANTMØTRIK | HEXAGON NUT | SECHSKANTMUTTER | ECROU | 4 | F.43543 |
| 045 D20400409 | SKIVE | WASHER | SPANNSCHEIBE | RONDELLE | 4 | F.43543 |
| 046 D40405000 | SEKSKANTSKRUE | HEXAGON SCREW | SECHSKANTSCHRAUBE | VIS | 2 | F.43543 |
| 047 D41013500 | COMBIMØTRIK | COMBI NUT | COMBIMUTTER | ECROU | 2 | F.43543 |
| 048 D20400414 | SKIVE | WASHER | SPANNSCHEIBE | RONDELLE | 2 | F.43543 |
| 049 D28752315 | MELLEMLÆG | SHIM | BEILAGE | ENTRETOISE | 1 | |
| (Æ9 | INCL.POS.10 | INCL.POS.10 | INCL.POS.10 | INCL.POS.10 | | |
| (A6 | F.41909-T.43900 | F.41909-T.43900 | F.41909-T.43900 | F.41909-T.43900 | | |
| (T5 | GÆLDER KUN FOR VARME LANDE. | ONLY FOR DRY LANDS. | NUR FÜR SONNIGE LANDER. | POUR LES PAYS CHAUDS SEULEMENT. | | |

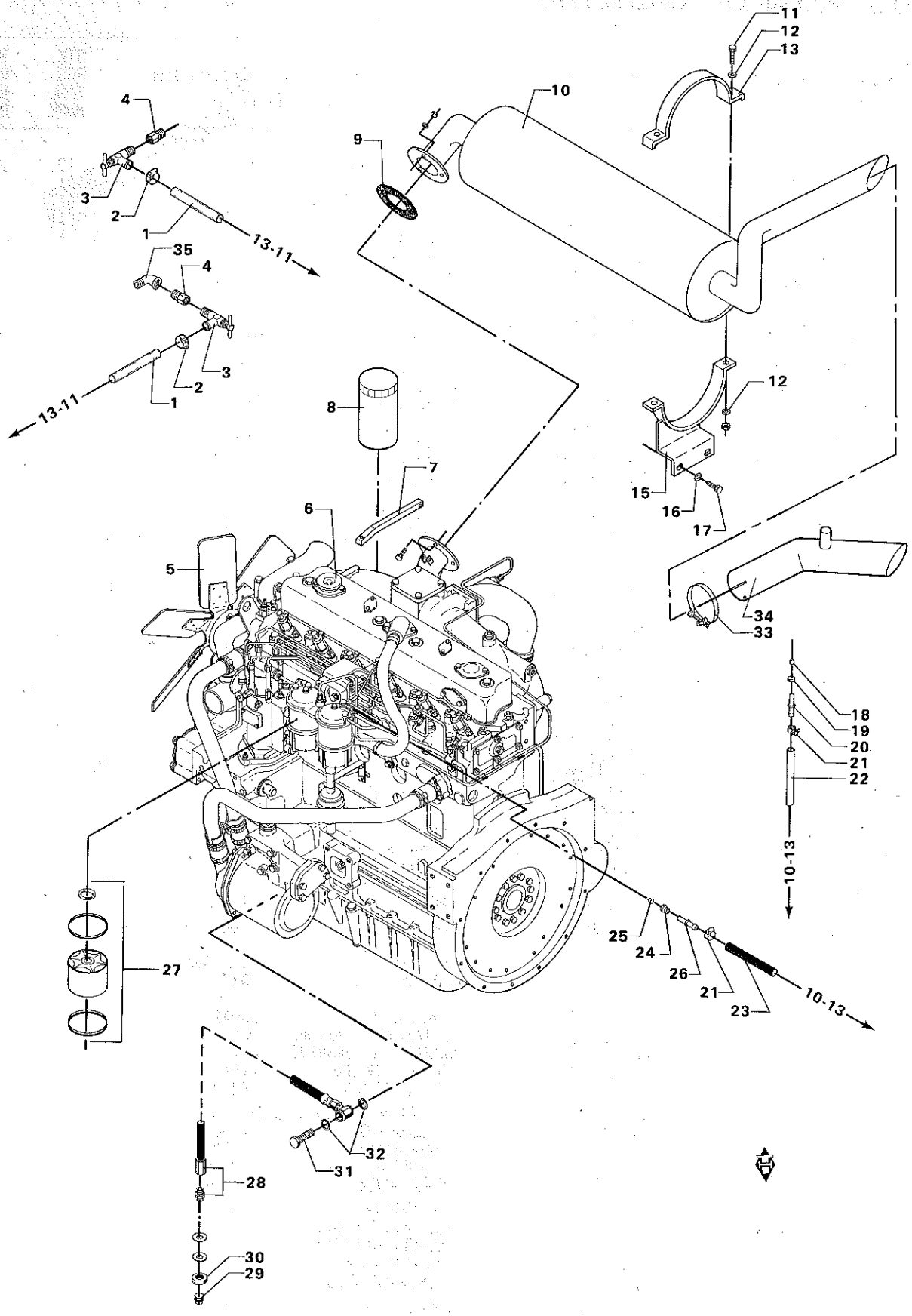
11
12
13
10
9
4
3
2
1
13-11
35
4
3
2
1
13-11
8
7
6
5
12
15
16
17
34
33
18
19
20
21
22
10-13
25
24
26
21
23
10-13
27
32
31
28
30
29

# LYDDÆMPER OG SLANGER (F.39138) (PERKINS)
# SILENCER AND HOSES (F.39138) (PERKINS)
# SCHALLDÄMPFER UND SCHLÄUCHE (F.39138) (PERKINS)
# POT D'ECHAPPEMENT ET FLEXIBLES (F.39138) (PERKINS)

| POS.NR. / POS.NO. / POS.NR. / NO.POS. | VARE NR. / PART NO. / TEIL NR. / CODE | BENÆVNELSE | DESCRIPTION | BEZEICHNUNG | DESIGNATION | STK. / PCS. / ZAHL / NBRE | BEMÆRKNING / REMARK / BEMERKUNG / REMARQUE |
|---|---|---|---|---|---|---|---|
| 001 | D44717700 | KØLEVANDSLANGE | HOSE | SCHLAUCH | DURITE | 2 (R1 | 4,4M |
| 002 | D45726800 | SPÆNDEBÅND | RETAINING BAND | SPANNBAND | CIRCLIP | 2 (R1 | |
| 003 | D46422300 | VINKELHANE | COCK | HAHN | ROBINET | 2 (R1 | |
| 004 | D45735600 | NIPPELMUFFE | NIPPLE SOCKET | NIPPELMUFFE | MANCHON DE REDUCT. | 2 (R1 | |
| 005 | D46301035 | VENTILATORVINGE 6 H | FAN BLADE | GEBLASEFLÜGEL | AILETTE | 1 | |
| 006 | D46492700 | DIESELMOTOR | DIESEL ENGINE | DIESELMOTOR | MOTEUR DIESEL | 1 | F.40437 |
| 007 | D28751204 | HOLDER | RETAINER | HALTER | RETENEUR | 1 | |
| 008 | D46301048 | OLIEFILTER | OIL CLEANER | ÖLFILTER | FILTRE | 1 | |
| 009 | D46301064 | PAKNINGSRING | GASKET RING | PACKUNGSRING | BAGUE ETANCHEITE | 1 | |
| 010 | D28751213 | LYDDÆMPER SV. | SILENCER | SCHALLDÄMPFER | AMORTISSEUR | 1 | |
| 011 | D40423800 | SEKSKANTSKRUE | HEXAGON SCREW | SECHSKANTSCHRAUBE | VIS | 2 | |
| 012 | D20400409 | SKIVE | WASHER | SPANNSCHEIBE | RONDELLE | 4 | |
| 013 | D28730353 | OVERBØJLE | CLAMP | SPANNBÜGEL | ANNEAU DE TENSION | 1 | |
| 015 | D28751205 | SPÆNDEBØJLE SV. | TENSION BOW | SPANNBÜGEL | COUDE TENDEUR | 1 | |
| 016 | D20400409 | SKIVE | WASHER | SPANNSCHEIBE | RONDELLE | 2 | |
| 017 | D40405000 | SEKSKANTSKRUE | HEXAGON SCREW | SECHSKANTSCHRAUBE | VIS | 2 | |
| 018 | D45715000 | KONUSRING | CONE RING | KEGELRING | ANNEAU CONIQUE | 1 | |
| 019 | D28711763 | OMLØBERSKRUE | UNION SCREW | ÜBERWURFSCHRAUBE | VIS CHAPEAU | 1 | |
| 020 | D46418200 | SLANGENIPPEL | HOSE NIPPLE | SCHLAUCHNIPPEL | RACCORD | 1 | |
| 021 | D45729700 | SPÆNDEBÅND | CLIP | SCHLAUCHSCHELLE | CIRCLIP | 2 | |
| 022 | D28731555 | BRÆNDSTOFSLANGE 3 | FUEL HOSE | KRAFTSTOFFSCHLAUCH | DURITE 3 | 1 | |
| 023 | D28751387 | RETURSLANGE | RETURN HOSE | RÜCKSCHLAUCH | DURITE DE RETOUR | 1 | |
| 024 | D45713500 | OMLØBER | UNION NUT | ÜBERWURFMUTTER | ECROU UNION | 1 | |
| 025 | D45714500 | KONUSRING | CONE RING | KEGELRING | ANNEAU CONIQUE | 1 | |
| 026 | D46418600 | SLANGENIPPEL | HOSE NIPPLE | SCHLAUCHNIPPEL | RACCORD | 1 | |
| 027 | D46411100 | BRÆNDSTOFFILTER | FUEL FILTER | BRENNSTOFF-FILTER | FILTRE | 1 | |
| 028 | D28752070 | AFTAPNINGSSLANGE KP | DRAIN HOSE | ABLASS-SCHLAUCH | DURITE DE VIDANGE | 1 (Æ0 | F.41601 |
| 028 | D28751056 | AFTAPNINGSSLANGE,KP | DRAIN HOSE | ABLASS-SCHLAUCH | DURITE DE VIDANGE | 1 (Æ0 | T.41600 |
| 029 | D45236100 | PROP | PLUG | PFROPFEN | BOUCHON | 1 | |
| 029 | D45232400 | KOBBERPAKNING | COPPER PACKING | KUPFERPACKUNG | GARNITURE EN CUIVRE | 1 | |
| 030 | D41033900 | KONTRAMØTRIK | PIPE NUT | GEGENMUTTER | ECROU | 1 | |
| 031 | D28751054 | HULSKRUE | HOLLOW SCREW | SCHRAUBE | VIS | 1 | |
| 032 | D45480000 | O-RING | SEAL RING | DICHTUNGSRING | JOINT TORIQUE | 2 | |
| 033 | D45728500 | SPÆNDEBÅND | CLIP | SCHLAUCHSCHELLE | CIRCLIP | 1 (3) | |
| 034 | D28752324 | EJECTOR | EJECTOR | EJEKTOR | EJECTEUR | 1 (3) | |
| 035 | D45722600 | RØRVINKEL | ANGLE | WINKEL | COUDE | 1 | |

| | | | | |
|---|---|---|---|---|
| (R1 | FOR AIR-CONDI-TION | FOR AIR-CONDI-TION | FÜR AIR-CONDI-TION | POUR AIR-CONDI-TION |
| (Æ0 | INCL.POS.29 | INCL.POS.29 | INCL.POS.29 | INCL.POS.29 |
| (3) | EKSTRAUDSTYR | OPTIONAL EQUIP-MENT | SONDERZUBEHÖR | EQUIPEMENTS ACCESSOIRES |

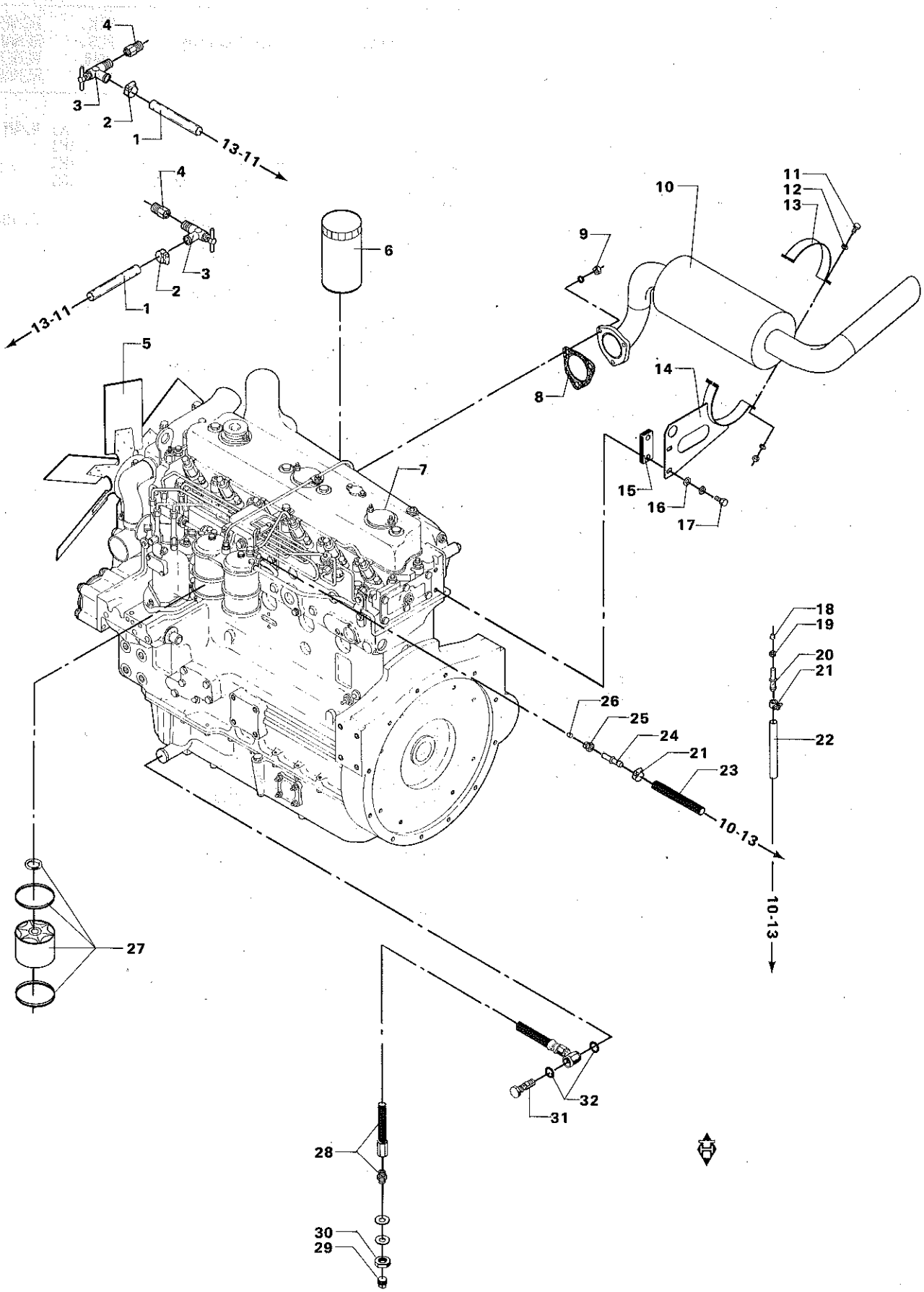
4
3
2
1
13-11
4
3
2
1
13-11
6
5
7
10
11
12
13
9
8
14
15
16
17
18
19
20
21
22
26
25
24
21
23
10-13
10-13
27
32
31
28
30
29

# LYDDÆMPER OG SLANGER (T.39137) (PERKINS)
# SILENCER AND HOSES (T.39137) (PERKINS)
# SCHALLDÄMPFER UND SCHLAUCHE (T.39137) (PERKINS)
# POT D'ECHAPPEMENT ET FLEXIBLES (T.39137) (PERKINS)

| POS.NR. VARE NR. / POS.NO. PART NO. / POS.NR. TEIL NR. / NO.POS. CODE | BENÆVNELSE | DESCRIPTION | BEZEICHNUNG | DESIGNATION | STK. / PCS. / ZAHL / NBRE | BEMÆRKNING / REMARK / BEMERKUNG / REMARQUE |
|---|---|---|---|---|---|---|
| 001 D44717700 | KØLEVANDSLANGE | HOSE | SCHLAUCH | DURITE | 2 (R1 | 4,4M |
| 002 D45726800 | SPÆNDEBÅND | RETAINING BAND | SPANNBAND | CIRCLIP | 2 (R1 | |
| 003 D46422300 | VINKELHANE | COCK | HAHN | ROBINET | 2 (R1 | |
| 004 D45735600 | NIPPELMUFFE | NIPPLE SOCKET | NIPPELMUFFE | MANCHON DE REDUCT. | 2 (R1 | |
| 005 D46301035 | VENTILATORVINGE 6 H | FAN BLADE | GEBLÄSEFLÜGEL | AILETTE | 1 | |
| 006 D46301049 | OLIEFILTER | OIL FILTER | ÖLFILTER | FILTRE | 1 | |
| 007 D46492600 | | | | | 1 | |
| 008 D46352734 | UDSTØD. PAKNING | GASKET | PACKUNG | BAGUE ETANCHEITE | 1 | |
| 009 D41018500 | SEKSKANTMØTRIK | HEXAGON NUT | SECHSKANTMUTTER | ECROU | 3 | |
| 010 D28750225 | LYDDÆMPER SV. | SILENCER | SCHALLDÄMPFER | POT D ECHAPPEMENT | 1 | |
| 011 D40423800 | SEKSKANTSKRUE | HEXAGON SCREW | SECHSKANTSCHRAUBE | VIS | 2 | |
| 012 D20400409 | SKIVE | WASHER | SPANNSCHEIBE | RONDELLE | 2 | |
| 013 D28720952 | SPÆNDEBØJLE | TENSION BOW | SPANNBÜGEL | ANNEAU DE TENSION | 1 | |
| 014 D28750224 | SPÆNDEBØJLE SV. | SUPPORTING PLATE | STÜTZBLECH | ANNEAU TENDEUR | 1 | |
| 015 D28750636 | MELLEMLÆG | SHIM | BEILAGE | CALE | 1 | |
| 016 D20400511 | AFSTANDSSKIVE | SPACER | DISTANZSCHEIBE | ENTRETOISE | 2 | |
| 017 D40453000 | SEKSKANTSKRUE | HEXAGON SCREW | SECHSKANTSCHRAUBE | VIS | 2 | |
| 018 D45715000 | KONUSRING | CONE RING | KEGELRING | ANNEAU CONIQUE | 1 | |
| 019 D28711763 | OMLØBERSKRUE | UNION SCREW | ÜBERWURFSCHRAUBE | VIS CHAPEAU | 1 | |
| 020 D46418200 | SLANGENIPPEL | HOSE NIPPLE | SCHLAUCHNIPPEL | RACCORD | 1 | |
| 021 D45729700 | SPÆNDEBÅND | CLIP | SCHLAUCHSCHELLE | CIRCLIP | 2 | |
| 022 D28731555 | BRÆNDSTOFSLANGE 3 | FUEL HOSE | KRAFTSTOFFSCHLAUCH | DURITE 3 | 1 | |
| 023 D28751051 | RETURSLANGE | RETURN HOSE | RÜCKSCHLAUCH | DURITE DE RETOUR | 1 | |
| 024 D46418600 | SLANGENIPPEL | HOSE NIPPLE | SCHLAUCHNIPPEL | RACCORD | 1 | |
| 025 D45715500 | KONISK INDSATS | TAPER CAGE | KONISCHE EINSATZ | ANNEAU CONIQUE | 1 | |
| 026 D45713500 | OMLØBER | UNION NUT | ÜBERWURFMUTTER | ECROU UNION | 1 | |
| 027 D46411100 | BRÆNDSTOFFILTER | FUEL FILTER | BRENNSTOFF-FILTER | FILTRE | 1 | |
| 028 D28751056 | AFTAPNINGSSLANGE,KP | DRAIN HOSE | ABLASS-SCHLAUCH | DURITE DE VIDANGE | 1 | INCL.P.29 |
| 029 D45232400 | KOBBERPAKNING | COPPER PACKING | KUPFERPACKUNG | GARNITURE EN CUIVRE | 1 | |
| 029 D45720000 | RØRPROP | PIPE PLUG | ROHRSTOPSEL | BOUCHON | 1 | |
| 030 D41033900 | KONTRAMØTRIK | PIPE NUT | GEGENMUTTER | ECROU | 1 | |
| 031 D28751054 | HULSKRUE | HOLLOW SCREW | SCHRAUBE | VIS | 1 | |
| 032 D45480000 | O-RING | SEAL RING | DICHTUNGSRING | JOINT TORIQUE | 2 | |
| (R1 | FOR AIR-CONDI-TION | FOR AIR-CONDI-TION | FÜR AIR-CONDI-TION | POUR AIR-CONDI-TION | | |

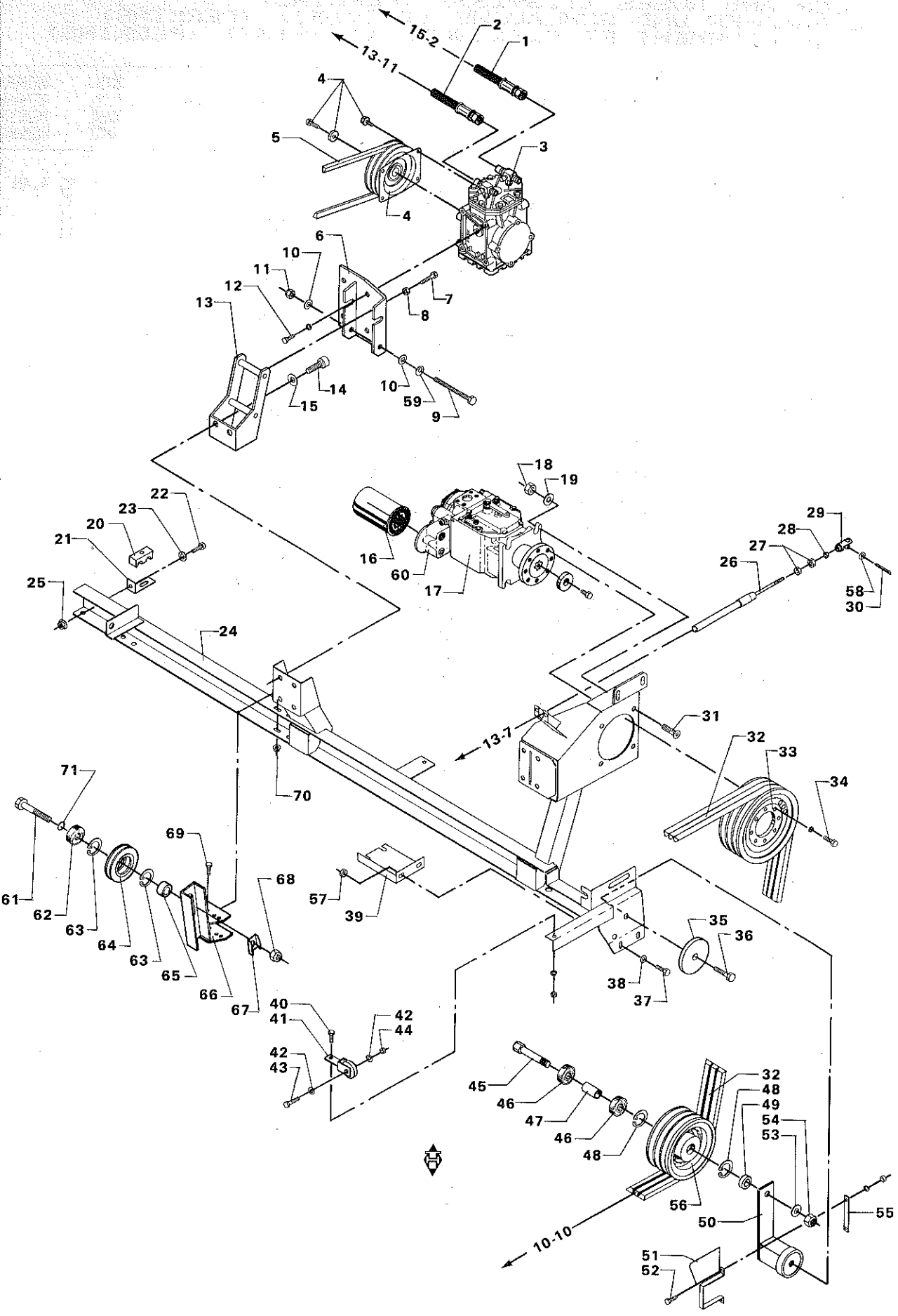
15-2
13-11
13-7
10-10
1
2
3
4
5
6
7
8
9
10
11
12
13
14
15
16
17
18
19
20
21
22
23
24
25
26
27
28
29
30
31
32
33
34
35
36
37
38
39
40
41
42
43
44
45
46
47
48
49
50
51
52
53
54
55
56
57
58
59
60
61
62
63
64
65
66
67
68
69
70
71

# FORRESTE MOTORKONSOL - FREMDRIFTSPUMPE (PERKINS)
# ENGINE BRACKET, FRONT - PROPULSION PUMP (PERKINS)
# VORDERE MOTORKONSOLE - ANTRIEBSPUMPE (PERKINS)
# SUPP.AVANT MOTEUR-POMPE HYDR.D'AVANCEMENT (PERKINS

| POS.NR. POS.NO. POS.NR. NO.POS. | VARE NR. PART NO. TEIL NR. CODE | BENÆVNELSE | DESCRIPTION | BEZEICHNUNG | DESIGNATION | STK. PCS. ZAHL NBRE | BEMÆRKNING REMARK BEMERKUNG REMARQUE |
|---|---|---|---|---|---|---|---|
| 001 | D45091300 | FREON-SL.KOMPR-KOND | HOSE.COMPR.-COND | SCHLAUCH.KOMPR.KOND | DURITE | 1 (R1 | |
| 002 | D45091700 | FREON-SL.KAB-KOMPR. | FREON HOSE | FREONSCHLAUCH | DURITE | 1 (R1 | |
| 003 | D45054800 | KOMPRESSOR | COMPRESSOR | KOMPRESSOR | COMPRESSEUR | 1 (R1 | |
| 004 | D45054900 | MAGNETKOBLING | MAGNET CLUTCH | MAGNETKUPPLUNG | ACCOUPLEMENT | 1 (R1 | |
| 005 | D45055100 | KILEREM | V-BELT | KEILRIEMEN | COURROIE | 1 (R1 | |
| 006 | D23950493 | BUNNPLADE SV. | BOTTOM PLATE | BODENPLATTE | PLAQUE DE FOND | 1 (R1 | |
| 007 | D40408100 | SEKSKANTSKRUE | HEXAGON SCREW | SECHSKANTSCHRAUBE | VIS | 1 (R1 | |
| 008 | D41010800 | SEKSKANTMØTRIK | HEXAGON NUT | SECHSKANTMUTTER | ECROU | 1 (R1 | |
| 009 | D40412900 | SEKSKANTSKRUE | HEXAGON SCREW | SECHSKANTSCHRAUBE | VIS | 2 (R1 | |
| 010 | D20400426 | SKIVE | WASHER | SPANNSCHEIBE | RONDELLE | 4 (R1 | |
| 011 | D41087700 | LÅSEMØTRIK | LOCK NUT | GEGENMUTTER | ECROU | 2 (R1 | |
| 012 | D40205100 | SÆTSKRUE | SET SCREW | SETZSCHRAUBE | VIS | 4 (R1 | |
| 013 | D28950494 | KONSOL SV. | BRACKET | KONSOLE | SUPPORT | 1 (R1 | |
| 014 | D40449700 | SEKSKANTSKRUE | HEXAGON SCREW | SECHSKANTSCHRAUBE | VIS | | |
| 015 | D20400461 | SKIVE | WASHER | SPANNSCHEIBE | RONDELLE | | |
| 016 | D45144600 | OLIEFILTER | OIL FILTER | FILTER | FILTRE | 1 | |
| 017 | D45161500 | HYDR.PUMPE DPV 50 S | HYDRAULIC PUMP | HYDRAULIKPUMPE | POMPE HYDR. | 1 | |
| 018 | D41087700 | LÅSEMØTRIK | LOCK NUT | GEGENMUTTER | ECROU | 4 | |
| 019 | D20400446 | SKIVE | WASHER | SPANNSCHEIBE | RONDELLE | 4 | |
| 020 | D45739200 | DOBB. RØRBØRER Ø15 | DOUBLE PIPE SUPPORT | DOPP. ROHRTRAGER | PORTE-TUBE DOUBLE | 2 | |
| 021 | D28751238 | KONSOL 1 | BRACKET | KONSOLE | SUPPORT | 2 | |
| 022 | D40404900 | SEKSKANTSKRUE | HEXAGON SCREW | SECHSKANTSCHRAUBE | VIS | 2 | |
| 023 | D20400409 | SKIVE | WASHER | SPANNSCHEIBE | RONDELLE | 2 | |
| 024 | D28751910 | MOTORKONSOL H. SV. | ENGINE BRACKET, R. | MOTOR KONSOLE, R. | SUPPORT DE MOTEUR D | 1 | |
| 025 | D41013500 | COMBIMØTRIK | COMBI NUT | COMBIMUTTER | ECROU | 2 | |
| 026 | D46433600 | FREMDRIFTSKABEL | KABLE, PROPULSION | KABEL, ANTRIEB | CABLE CPL | 1 | |
| 027 | D41018900 | SEKSKANTMØTRIK | HEXAGON NUT | SECHSKANTMUTTER | ECROU | 2 | |
| 028 | D41018300 | SEKSKANTMØTRIK | HEXAGON NUT | SECHSKANTMUTTER | ECROU | 1 | |
| 029 | D28761414 | TRÆKSTYKKE,SV. | TENSION PIECE | ZUGSTÜCK | PIECE DE TRACTION | 1 | |
| 030 | D41405900 | SPLIT | SPLIT PIN | SPLINT | GOUPILLE | 1 | |
| 031 | D40428300 | SEKSKANTSKRUE | HEXAGON SCREW | SECHSKANTSCHRAUBE | VIS | 4 | |
| 032 | D41929000 | KILEREM | V-BELT | KEILRIEMEN | COURROIE | 3 | |
| 033 | D28750943 | REMSKIVE | BELT PULLEY | RIEMENSCHEIBE | POULIE | 1 | |
| 034 | D40407700 | SEKSKANTSKRUE | HEXAGON SCREW | SECHSKANTSCHRAUBE | VIS | 8 | |
| 035 | D28750882 | SKIVE | DISC | SCHEIBE | RONDELLE | 1 | |
| 036 | D40416500 | SEKSKANTSKRUE | HEXAGON SCREW | SECHSKANTSCHRAUBE | VIS | 1 | |
| 037 | D40407800 | SEKSKANTSKRUE | HEXAGON SCREW | SECHSKANTSCHRAUBE | VIS | 4 | |
| 038 | D20400419 | SKIVE | WASHER | SPANNSCHEIBE | RONDELLE | 4 | |
| 039 | D28750875 | STØTTEPLADE | SUPPORTING PLATE | STÜTZBLECH | PLAQUE D APPUI | 1 | |
| 040 | D40404900 | SEKSKANTSKRUE | HEXAGON SCREW | SECHSKANTSCHRAUBE | VIS | 1 | |
| 041 | D28150477 | BLOKRULLE KPL | BLOCK ROLLER | BLOCKROLLE | MOUFLE | 1 | POS.42-44 |
| 042 | D20400506 | AFSTANDSSKIVE | SPACER | DISTANZSCHEIBE | INTRETOISE | 2 | |
| 043 | D40423600 | SEKSKANTSKRUE | HEXAGON SCREW | SECHSKANTSCHRAUBE | VIS | 1 | |
| 044 | D41087500 | LÅSEMØTRIK | LOCK NUT | GEGENMUTTER | ECROU | 1 | |
| 045 | D28750166 | AKSELBOLT | BOLT | BOLZEN | BOULON | 1 | |
| 046 | D41622600 | KUGLELEJE | BALL BEARING | KUGELLAGER | ROULEMENT A BILLES | 2 | |
| 047 | D28740881 | AFSTANDSBØSNING | SPACER BUSH | DISTANZBUCHSE | DOUILLE ENTRETOISE | 1 | |
| 048 | D42513400 | SEEGERRING | CIRCLIP | SEEGERRING | ANNEAU DE RETENUE | 2 | |
| 049 | D28751395 | AFSTANDSBØSNING | SPACER BUSH | DISTANZBUSCHE | ENTRETOISE | 1 | |
| 050 | D44360200 | GUMMI SPÆNDEELEMENT | TIGHTENING ELEMENT | SPANNELEMENT | TENDEUR EN CAOUTCH. | 1 | |
| 051 | D28752004 | INDIKERINGSPLADE SV | INDICATING PLATE | INDIKATORPLATTE | PLAQUE INDICATEUR | 1 | T.40984 |
| 052 | D40402400 | SEKSKANTSKRUE | HEXAGON SCREW | SECHSKANTSCHRAUBE | VIS | 2 | T.40984 |
| 053 | D20400459 | SKIVE | WASHER | SPANNSCHEIBE | RONDELLE | 1 | |
| 054 | D41087900 | LÅSEMØTRIK | LOCK NUT | GEGENMUTTER | ECROU | 1 | |
| 055 | D28750873 | SPÆNDESTYKKE | DOG | SPANNSTÜCK | TENDEUR | 1 | T.40984 |
| 056 | D28750169 | STRAMMERULLE 38-180 | TENSION ROLLER | SPANNROLLE | POULIE TENDEUSE | 1 | |
| 057 | D41013600 | COMBIMØTRIK | COMBI NUT | COMBIMUTTER | ECROU | 4 | |
| 058 | D20400409 | SKIVE | WASHER | SPANNSCHEIBE | RONDELLE | 1 | |
| 059 | D28950557 | EKCENTRIK | ECCENTRIC | EXZENTRIK | EXCENTRIQUE | 1 | + F.41601 |
| 060 | D45462200 | O-RING | SEAL RING | DICHTUNGSRING | JOINT TORIQUE | 1 | |
| 061 | D40437400 | SEKSK.SKRUE | HEXAGON SCREW | SECHSKANTSCHRAUBE | VIS | 1 | |
| 062 | D41628800 | KUGLELEJE | BALL BEARING | KUGELLAGER | ROULEMENT A BILLES | 1 | |
| 063 | D42514000 | SEEGERRING | CIRCLIP | SEEGERRING | ANNEAU DE RETENUE | 1 | |
| 064 | D28950560 | STRAMMERULLE | TENSION PULLEY | SPANNROLLE | POULIE TENDEUSE | 1 | |
| 065 | D28950568 | AFSTANDSSTYKKE | SPACER | DISTANZSTÜCK | ENTRETOISE | 1 | |
| 066 | D28950572 | STRAMMEKONSOL SV. | BRACKET | KONSOLE | SUPPORT | 1 | |
| 067 | D28251489 | LÅSEBESLAG. | LOCK FITTINGS | SCHLIESSBESCHLAG | ARMATURE DE BLOCAGE | 1 | |
| 068 | D41088100 | LÅSEMØTRIK | LOCK NUT | GEGENMUTTER | ECROU | 1 | |

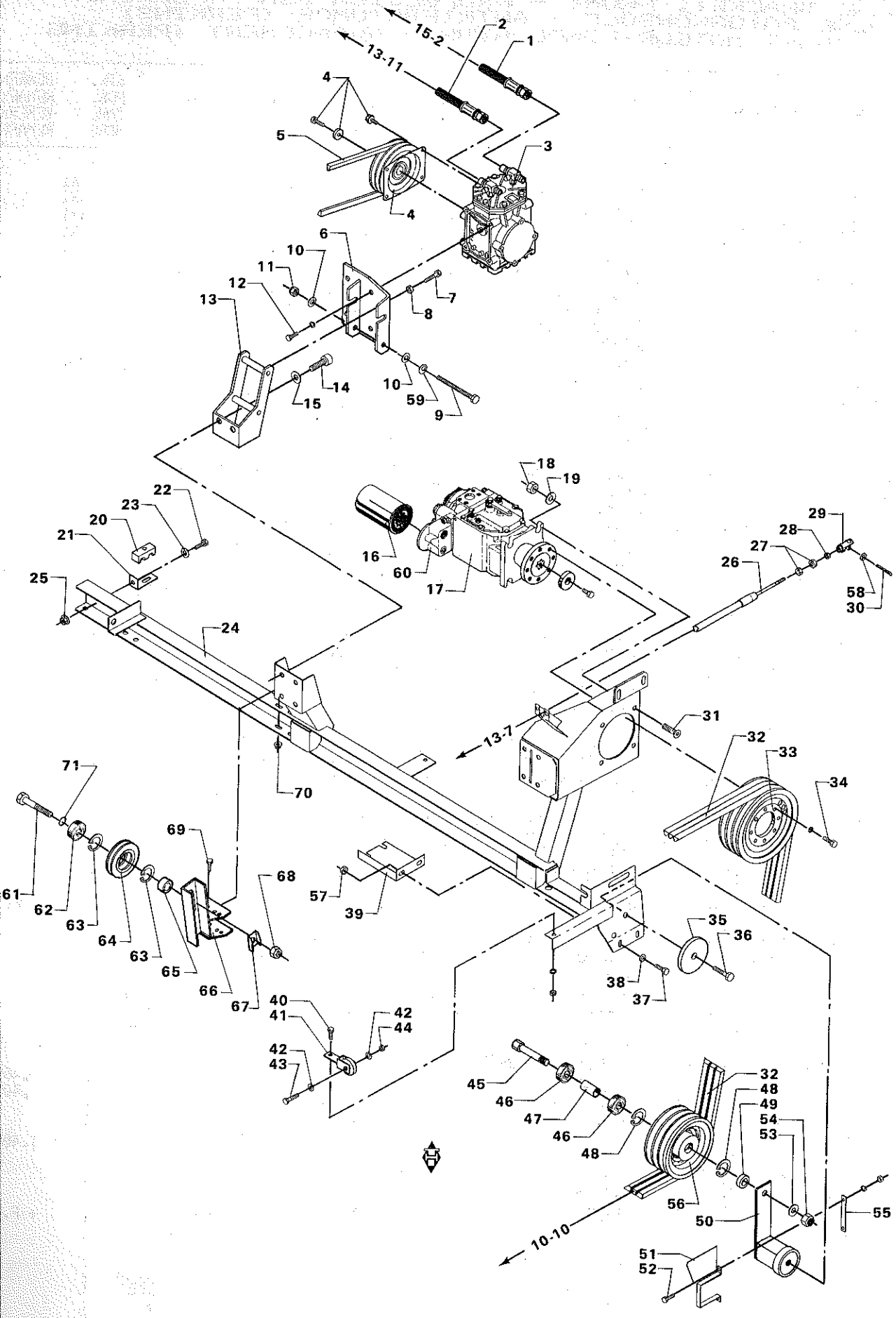
15-2
13-11
13-7
10-10
1
2
3
4
5
6
7
8
9
10
11
12
13
14
15
16
17
18
19
20
21
22
23
24
25
26
27
28
29
30
31
32
33
34
35
36
37
38
39
40
41
42
43
44
45
46
47
48
49
50
51
52
53
54
55
56
57
58
59
60
61
62
63
64
65
66
67
68
69
70
71

# FORREST MOTORKONSOL - FREMDRIFTSPUMPE (PERKINS)
# ENGINE BRACKET, FRONT - PROPULSION PUMP (PERKINS)
# VORDERE MOTORKONSOLE - ANTRIEBSPUMPE (PERKINS)
# SUPP.AVANT MOTEUR-POMPE HYDR.D'AVANCEMENT (PERKINS

| POS.NR. POS.NO. POS.NR. NO.POS. | VARE NR. PART NO. TEIL NR. CODE | BENAVNELSE | DESCRIPTION | BEZEICHNUNG | DESIGNATION | STK. PCS. ZAHL NBRE | BEMERKNING REMARK BEMERKUNG REMARQUE |
|---|---|---|---|---|---|---|---|
| 069 | D40404900 | SEKSKANTSKRUE | HEXAGON SCREW | SECHSKANTSCHRAUBE | VIS | 4 | |
| 070 | D41013500 | COMBIMØTRIK | COMBI NUT | COMBINUTTER | ECROU | 4 | |
| 071 | D20400441 | SKIVE | WASHER | SPANNSCHEIBE | RONDELLE | 1 | |
| | (R1 | FOR AIR-CONDI-TION | FOR AIR-CONDI-TION | FÜR AIR-CONDI-TION | POUR AIR-CONDI-TION | | |

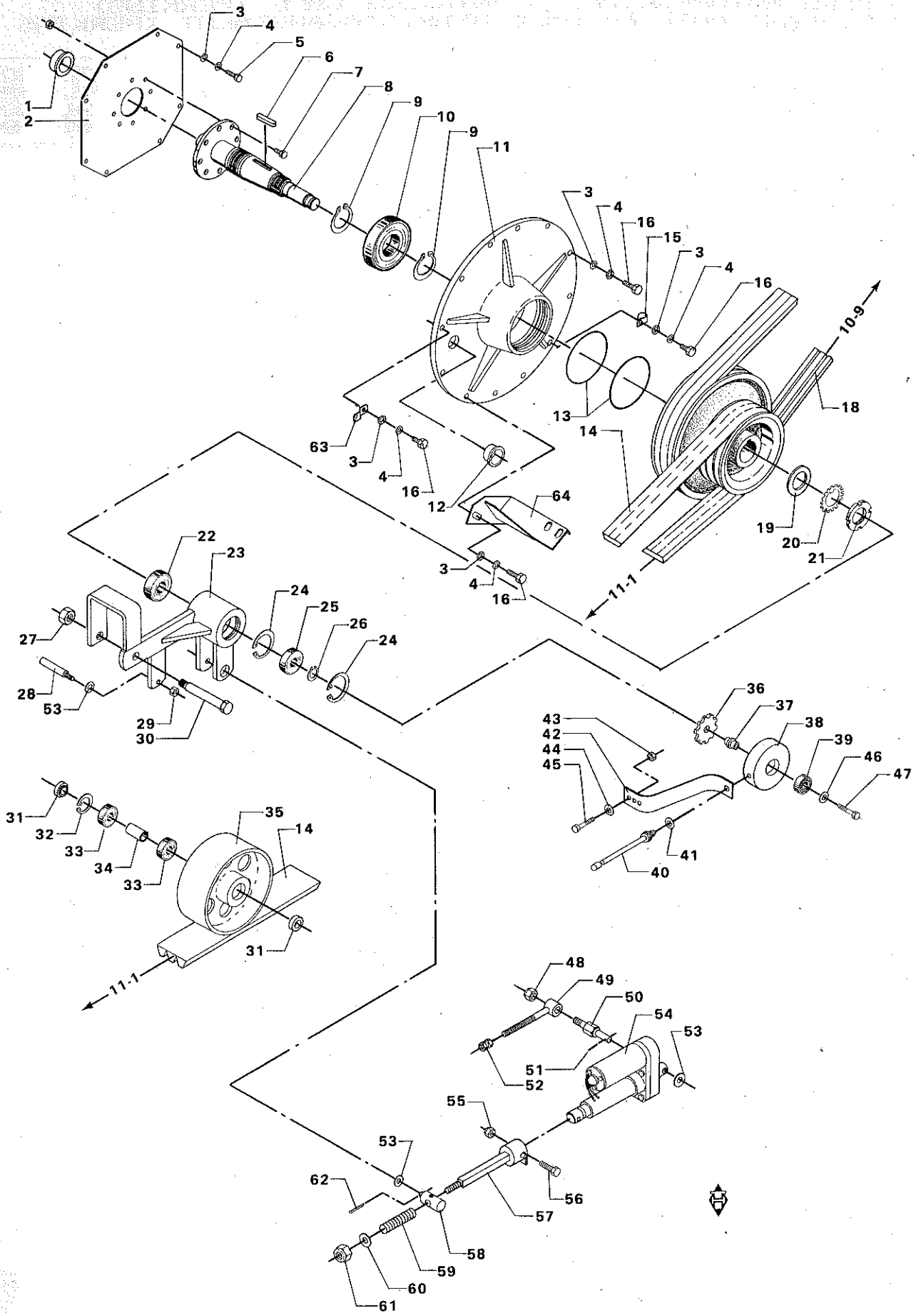
1
2
3
4
5
6
7
8
9
10
9
11
3
4
16
15
3
4
16
10-9
18
13
14
63
3
4
16
12
64
19
20
21
3
4
16
11-1
22
23
24
25
26
24
27
28
53
29
30
36
37
38
39
46
47
43
42
44
45
41
40
31
32
33
34
33
35
14
31
11-1
48
49
50
54
53
51
52
55
53
62
56
57
58
59
60
61

# KRAFTUDTAG OG TILKOBLING FOR VÆRK (PERKINS)
# P.T.O. AND COUPLING AF THRESHING MECHANISM (PERK.)
# KRAFTÜBERTRAGUNG UND KUPPLUNG F.DRESCHWERK (PERK.)
# ARBRE SORTIE MOTEUR - EMBRAYAGE BATTEUSE (PERKINS)

| POS.NR. POS.NO. POS.NR. NO.POS. | VARE NR. PART NO. TEIL NR. CODE | BENÆVNELSE | DESCRIPTION | BEZEICHNUNG | DESIGNATION | STK. PCS. ZAHL NBRE | BEMÆRKNING REMARK BEMERKUNG REMARQUE |
|---|---|---|---|---|---|---|---|
| 001 | D28750013 | STYREBØSNING | GUIDE BUSH | FÜHRUNGSBUCHSE | DOUILLE DE GUIDAGE | 1 | |
| 002 | D28750015 | KOBLINGSPLADE KPL. | CLUTCH PLATE | KUPPLUNGSPLATTE | PLAQUE D ACCOUPLEM. | 1 | |
| 003 | D20400409 | SKIVE | WASHER | SPANNSCHEIBE | RONDELLE | | |
| 004 | D41112000 | TALLERKENFJEDER | DISC SPRING | TELLERFEDER | RESSORT | | |
| 005 | D40442600 | STALSÆTSKRUE | SET SCREW | SETZSCHRAUBE | VIS | 8 | |
| 006 | D43105000 | PASFEDER | KEY | PASSFEDER | CLE DE SERRURE | 1 | |
| 007 | D40407700 | SEKSKANTSKRUE | HEXAGON SCREW | SECHSKANTSCHRAUBE | VIS | 8 | |
| 008 | D28750018 | KRAFTUDTAGSAKSEL | P.T.O. SHAFT | GELENKWELLE | ARBRE DE TRANSMISS- | 1 | |
| 009 | D42504800 | SEEGERRING | CIRCLIP | SEEGERRING | ANNEAU DE RETENUE | 2 | |
| 010 | D41629600 | KUGLELEJE | BALL BEARING | KUGELLAGER | ROULEMENT A BILLES | 1 | |
| 011 | D28730168 | LEJEHUS | BEARING HOUSING | LAGERGEHAUSE | BOITE DE PALIER | 1 | |
| 012 | D45746700 | DBI-DUT | PLUG | STOPSEL | BOUCHON | 2 | |
| 013 | D45470800 | O-RING | SEAL RING | DICHTUNGSRING | JOINT TORIQUE | 2 | |
| 014 | D41993400 | POWERBANDREM | POWER-BAND BELT | POWER-BAND RIEMEN | COURROIE POWER BAND | 1 | |
| 015 | D28810678 | LEDNINGSHOLDER III | RETAINER | LEITUNGSHALTER | RETENEUR | 1 | |
| 016 | D40447700 | STALSÆTSKRUE | SET SCREW | SETZSCHRAUBE | VIS | 12 | |
| 017 | D28750016 | MOTORREMSKIVE | ENGINE PULLEY | MOTORRIEMENSCHEIBE | POULE DE MOTEUR | 1 | F.40437 |
| 017 | D28750836 | MOTORREMSKIVE | ENGINE PULLEY | MOTORRIEMENSCHEIBE | POULIE DU MOTEUR | 1 | T.40436 |
| 018 | D41929000 | KILEREM | V-BELT | KEILRIEMEN | COURROIE | 3 | |
| 019 | D28730018 | SKIVE II | WASHER | SCHEIBE II | RONDELLE II | 1 | |
| 020 | D28710736 | SPECIEL LÅSESKIVE | LOCKING WASHER | SCHLOSSSCHEIBE | RESSORT D ARRET | 1 | |
| 021 | D28710073 | SEKSK. MØTRIK | NUT | MUTTER | ECROU | 1 | |
| 022 | D41623000 | KUGLELEJE | BALL BEARING | KUGELLAGER | ROULEMENT A BILLES | 1 | |
| 023 | D28750042 | KOBLINGSARM SV | CLUTCH LEVER | KUPPLUNGSHEBEL | LEVIER DE DEBRAYAGE | 1 | |
| 024 | D42514500 | SEEGERRING | CIRCLIP | SEEGERRING | ANNEAU DE RETENUE | 2 | |
| 025 | D41622900 | KUGLELEJE | BALL BEARING | KUGELLAGER | ROULEMENT A BILLES | 1 | |
| 026 | D42502800 | SEEGERRING | CIRCLIP | SEEGERRING | ANNEAU DE RETENUE | 1 | |
| 027 | D41088000 | LÅSEMØTRIK | LOCK NUT | GEGENMUTTER | ECROU | 1 | |
| 028 | D28750036 | REMLØFTER | BELT-LIFTER | RIEMENHEBER | LEVIER DE COURROIE | 1 | |
| 029 | D41010800 | SEKSKANTMØTRIK | HEXAGON NUT | SECHSKANTMUTTER | ECROU | 1 | |
| 030 | D28750037 | AKSELBOLT | BOLT | BOLZEN | BOULON | 1 | |
| 031 | D28750035 | AFSTANDSRING | SPACER RING | DISTANZRING | ENTRETOISE | 2 | |
| 032 | D42513700 | SEEGERRING | CIRCLIP | SEEGERRING | ANNEAU DE RETENUE | 1 | |
| 033 | D41622700 | KUGLELEJE | BALL BEARING | KUGELLAGER | ROULEMENT A BILLES | 2 | |
| 034 | D28731133 | AFSTANDSRING | SPACER RING | DISTANZRING | ENTRETOISE | 1 | |
| 035 | D28741178 | STRAMMERULLE | TENSION ROLLER | SPANNROLLE | POUILE TENDEUSE | 1 | |
| | D28751813 | SENS.KPL.M.1-3-4-5. | SENSOR CPL. | SENSOR VOLLST | CENSEUR COMPL. | 1 | (C8 POS.36-42 |
| 036 | D28750922 | IMPULSHJUL | PULSE WHEEL | IMPULSRAD | ROUE IMPULSION | 1 | (C8 |
| 037 | D28751218 | LEJETAP,KORT | JOURNAL | LAGERZAPFEN | TOURILLON | 1 | (C8 |
| 038 | D28751223 | KOP | CUP | TASSE | TASSE | 1 | (C8 |
| 039 | D41622600 | KUGLELEJE | BALL BEARING | KUGELLAGER | ROULEMENT A BILLES | 1 | (C8 |
| 040 | D28751812 | SENSOR | SENSOR | SENSOR | CENSEUR | 1 | (C8 INCL.P.41 |
| 041 | D20400428 | SKIVE | WASHER | SPANNSCHEIBE | RONDELLE | 1 | (C8 |
| 042 | D28751216 | GUMMISTROP | RUBBER STRAP | GUMMIGURT | ATTACHE EN CAOUTCH. | 1 | (C8 |
| 043 | D41013500 | COMBIMØTRIK | COMBI NUT | COMBINUTTER | ECROU | 1 | (C8 |
| 044 | D20400409 | SKIVE | WASHER | SPANNSCHEIBE | RONDELLE | 1 | (C8 |
| 045 | D40405100 | SEKSKANTSKRUE | HEXAGON SCREW | SECHSKANTSCHRAUBE | VIS | 1 | (C8 |
| 046 | D20400425 | SKIVE | WASHER | SPANNSCHEIBE | RONDELLE | 1 | (C8 |
| 047 | D40425800 | SEKSKANTSKRUE | HEXAGON SCREW | SECHSKANTSCHRAUBE | VIS | 1 | (C8 |
| 048 | D41087700 | LÅSEMØTRIK | LOCK NUT | GEGENMUTTER | ECROU | 1 | |
| 049 | D28750027 | STRAMMEBOLT | TENSION BOLT | SPANNBOLZEN | BOULON | 1 | |
| 050 | D28750028 | TAP F.ACTUATOR | PIN | ZAPFEN | GOUPILLE | 1 | |
| 051 | D41404400 | SPLIT | SPLIT PIN | SPLINT | GOUPILLE | 1 | |
| 052 | D28750024 | SPEC MØTRIK | SPEC. NUT | SPEZIALMUTTER | ECROU | 1 | |
| 053 | D20400537 | AFSTANDSSKIVE | SPACER | DISTANZSCHEIBE | ENTRETOISE | 3 | |
| 054 | D45059400 | EL-CYLINDER | EL-CYLINDER | EL-ZYLINDER | VERIN ELEC. | 1 | |
| 055 | D41080500 | NYLOCK LÅSEMØTRIK | LOCK NUT | GEGENMUTTER | ECROU | 1 | |
| 056 | D40116600 | SEKSKANTSKRUE | HEXAGON SCREW | SECHSKANTSCHRAUBE | VIS | 1 | |
| 057 | D28750749 | TRÆKBOLT SV. | TENSION BOLT | ZUGBOLZEN | BOULON | 1 | |
| 058 | D28750746 | DREJETAP | PIVOT | DREHZAPFEN | PIVOT | 1 | |
| 059 | D25300065 | TRYKFJEDER | PRESSURE SPRING | DRUCKFEDER | RESSORT DE PRESSION | 1 | |
| 060 | D20400423 | SKIVE | WASHER | SPANNSCHEIBE | RONDELLE | 1 | |
| 061 | D41087700 | LÅSEMØTRIK | LOCK NUT | GEGENMUTTER | ECROU | 1 | |
| 062 | D41405900 | SPLIT | SPLIT PIN | SPLINT | GOUPILLE | 1 | |
| 063 | D28110534 | KABELHOLDER | CABLE RETAINER | KABELHALTER | RETENEUR | 1 | |

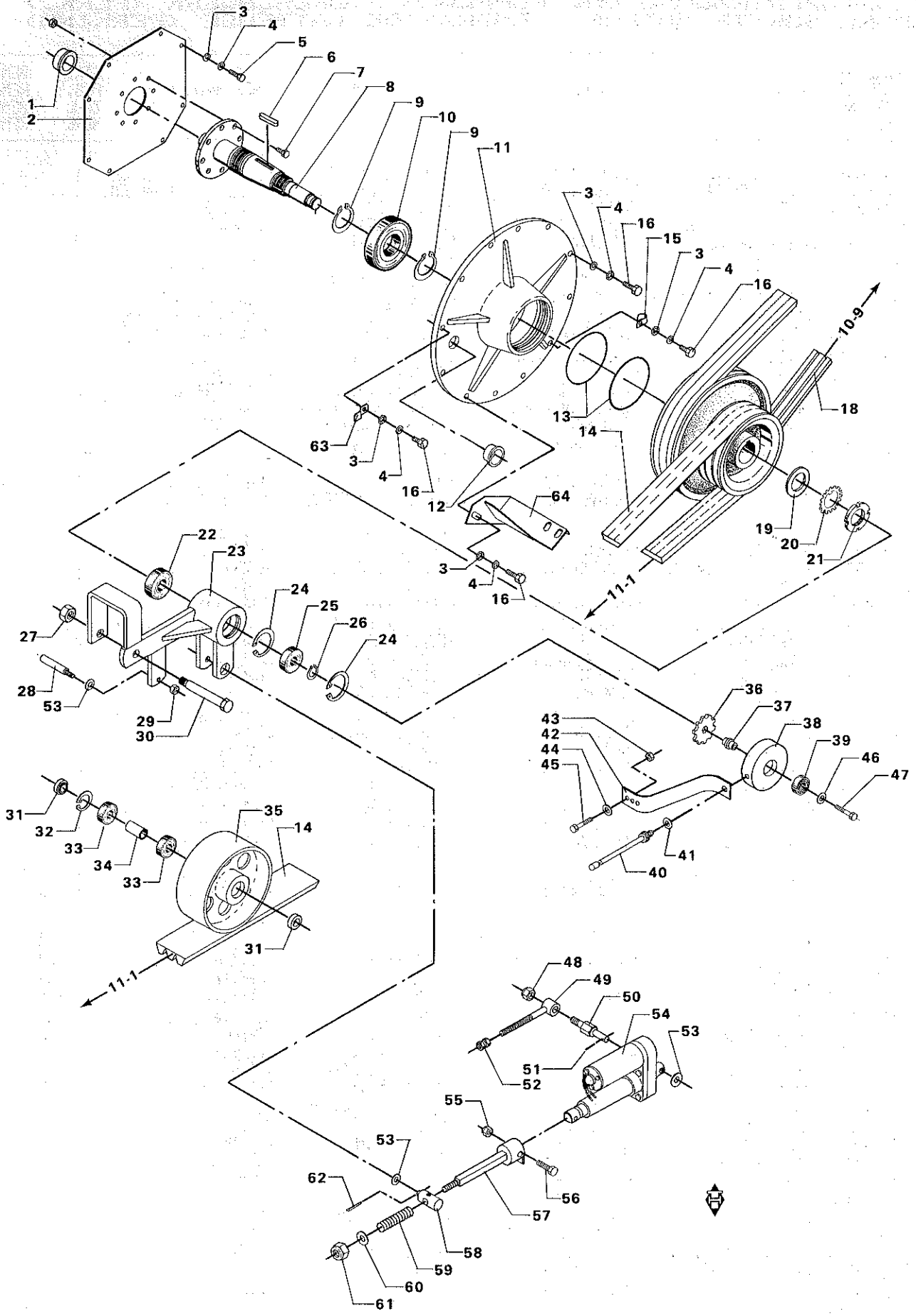
1
2
3
4
5
6
7
8
9
10
9
11
3
4
16
15
3
4
16
10-9
18
13
14
63
3
4
16
12
64
19
20
21
3
4
16
11-1
22
23
24
25
26
24
27
28
53
29
30
36
37
38
39
46
47
43
42
44
45
41
40
31
32
33
34
33
35
14
31
11-1
48
49
50
54
53
51
52
55
53
62
56
57
58
59
60
61

# KRAFTUDTAG OG TILKOBLING FOR VÆRK (PERKINS)
# P.T.O. AND COUPLING AF THRESHING MECHANISM (PERK.)
# KRAFTÜBERTRAGUNG UND KUPPLUNG F.DRESCHWERK (PERK.)
# ARBRE SORTIE MOTEUR - EMBRAYAGE BATTEUSE (PERKINS)

| POS.NR. VARE NR.<br>POS.NO. PART NO.<br>POS.NR. TEIL NR.<br>NO.POS. CODE | BENÆVNELSE | DESCRIPTION | BEZEICHNUNG | DESIGNATION | STK.<br>PCS.<br>ZAHL<br>NBRE | BEMÆRKNING<br>REMARK<br>BEMERKUNG<br>REMARQUE |
|---|---|---|---|---|---|---|
| 064 I28750182<br>(C8 | HOLDER F.BAND 3.<br>UNI-CONTROL | RETAINER III<br>UNI-CONTROL | HALTER III<br>UNI-CONTROL | RETENEUR III<br>UNI-CONTROL | 1 | |

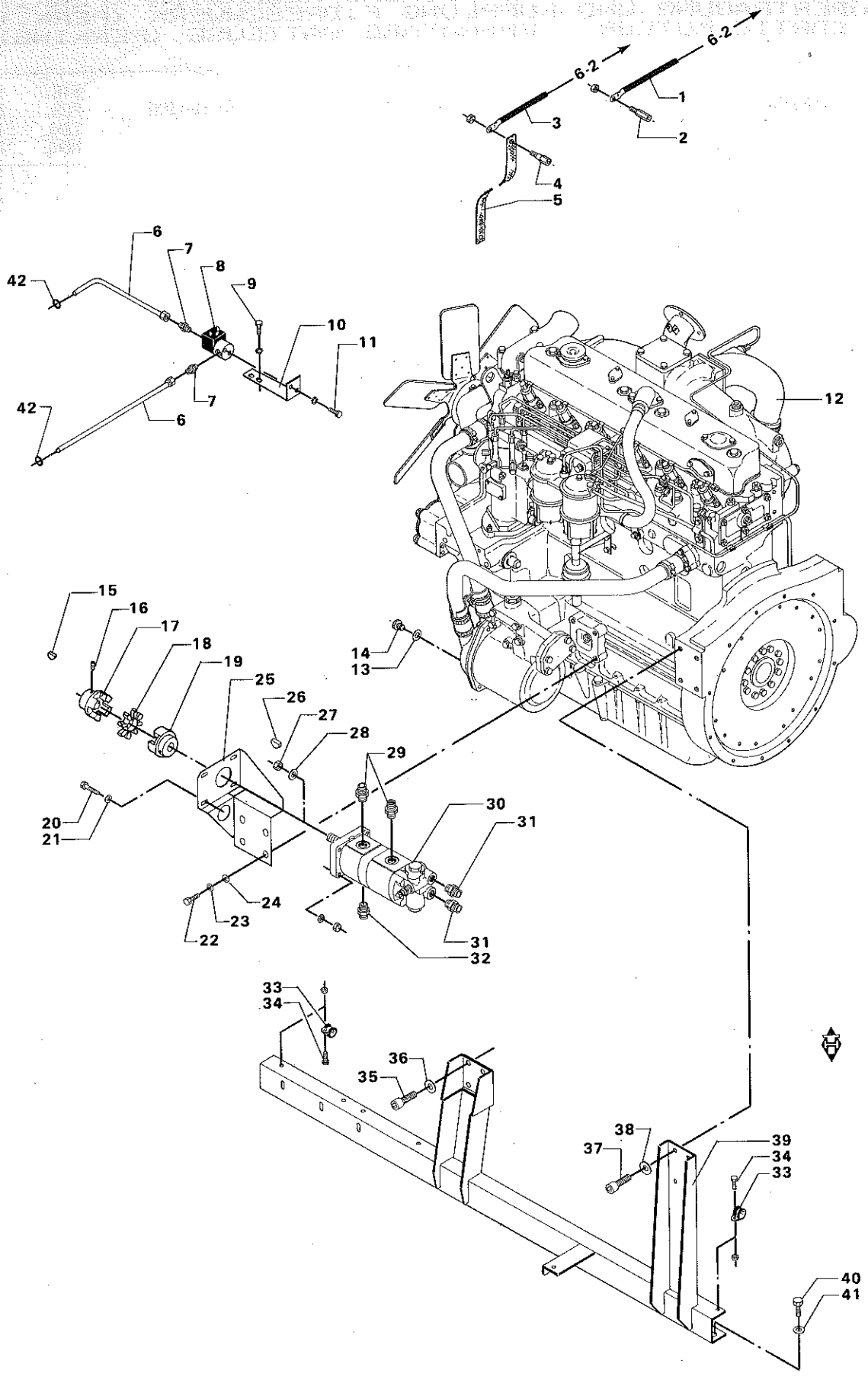
6-2
6-2
1
2
3
4
5
6
7
8
9
10
11
42
42
6
7
12
13
14
15
16
17
18
19
20
21
22
23
24
25
26
27
28
29
30
31
31
32
33
34
35
36
37
38
39
34
33
40
41

# BAGESTE MOTORKONSOL - HYDR.PUMPE (F.39138) (PERKINS
# ENGINE BRACKET, REAR - HYDR.PUMP (F.39138) (PERKINS
# HINTERE MOTORKONSOLE- HYDR.PUMPE (F.39138) (PERKINS
# SUPPORT ARRIERE MOTEUR - POMPE HYDR.(F.39138) PERK

| POS.NR. VARE NR. POS.NO. PART NO. POS.NR. TEIL NR. NO.POS. CODE | BENÆVNELSE | DESCRIPTION | BEZEICHNUNG | DESIGNATION | STK. PCS. ZAHL NBRE | | BEMÆRKNING REMARK BEMERKUNG REMARQUE |
|---|---|---|---|---|---|---|---|
| 001 D28752018 | AKKUMULATORKABEL + | ACCUMULATOR CABLE + | AKKUMULATORKABEL + | CABLE ACCUMULATEUR+ | 1 | | F.39363 |
| 001 D28751236 | AKKUMULATORKABEL + | ACCUMULATORCABLE + | AKKUMULATOR KABEL + | CABLE ACCUMULATEUR+ | 1 | | T.39362 |
| 002 D28761472 | GEVINDSTYKKE | THREADED PIECE | GEWINDESTÜCK | PIECE FILETEE | 1 | | |
| 003 D28752017 | AKKUMULATORKABEL - | ACCUMULATOR CABLE - | AKKUMULATORKABEL - | CABLE ACCUMULATEUR- | 1 | | F.39363 |
| 003 D28751237 | AKKUMULATORKABEL - | ACCUMULATOR CABLE - | AKKUMULATORKABEL - | CABLE ACCUMULATEUR- | 1 | | T.39362 |
| 004 D28760746 | GEVINDSTYKKE | THREADED PIECE | GEWINDESTÜCK | PIECE FILETEE | 1 | (J) | |
| 004 D28761073 | GEVINDSTYKKE | THREADED PIECE | GEWINDESTÜCK | PIECE FILETEE | 1 | (J) | |
| 005 D28760642 | STELFORBINDELSE | FRAME CONNECTION | RAHMENVERBINDUNG | MISE A LA MASSE | 1 | | |
| 006 D44718000 | BRÆNDSTOFSLANGE | FUEL HOSE | KRAFTSTOFFSCHLAUCH | DURITE | 2 | (C8 | |
| 007 D45711900 | BRYSTNIPPEL U/ØML.ØB | HEXOGEN NIPPEL | STEHNIPPEL | RACCORD | 2 | (C8 | |
| 008 D45110042 | MAGNETVENTIL 2-VEJS | VALVE HONEYWELL | VENTIL HONEYWELL | DISTRIBUTEUR | 1 | (C8 | |
| 009 D40447100 | STALSÆTSKRUE | SET SCREW | SETZSCHRAUBE | VIS | 2 | (C8 | |
| 010 D28751607 | KONS.F.MAGN.VENT.P. | BRACKET | KONSOLE | SUPPORT | 1 | (C8 | |
| 011 D40440100 | SEKSKANTSKRUE | HEXAGON SCREW | SCHSKANTSCHRAUBE | VIS | 1 | (C8 | |
| 012 D46492700 | DIESELMOTOR | DIESEL ENGINE | DIESELMOTOR | MOTEUR DIESEL | 1 | | F.40437 |
| 012 D46491700 | | | | | 1 | | T.40436 |
| 013 D49915200 | SKIVE | WASHER | SCHEIBE | RONDELLE | 1 | | |
| 014 D49915100 | PROP | PLUG | PFROPFEN | BOUCHON | 1 | | |
| 015 D49914400 | SKIVEFEDER | DISC SPRING | SCHEIBENFEDER | RESSORT RONDELLE | 1 | | |
| 016 D40608300 | GEVINDSTIFT INDV. 6 | THREADED PIN | GEWINDESTIFT | GOUPILLE FILETEE | 1 | | |
| 017 D28730181 | ROTEX KOBLINGSDEL | CLUTCH PART | KUPPLUNGSTEIL | PARTIE D ACCOUPLEM. | 1 | | |
| 018 D46150500 | TANDKRANS VULKOLLAN | GEAR WHEEL | ZAHNRADKRANS | COURONNE DENTEE | 1 | | |
| 019 D28730182 | ROTEX KOBLINGSDEL | CLUTCH PART | KUPPLUNGSTEIL | PARTIE D ACCOUPLEM. | 1 | | |
| 020 D40690700 | CYLINDERSKRUE IND 6 | CYLINDER SCREW | ZYLINDERSCHRAUBE | VIS | 4 | | |
| 021 D20400409 | SKIVE | WASHER | SPANNSCHEIBE | RONDELLE | 4 | | |
| 022 D40444200 | STALSÆTSKRUE | SET SCREW | SETZSCHRAUBE | VIS | 4 | | |
| 023 D20400471 | SKIVE | WASHER | SPANNSCHEIBE | RONDELLE | 2 | | |
| 024 D41112300 | TALLERKENFJEDER | DISH SPRING | TELLERFEDER | RESSORT | 2 | | |
| 025 D28730637 | PUMPEKONSOL SV | PUMP BRACKET | PUMPEKONSOLE | SUPPORT DE POMPE | 1 | | |
| 026 D43170500 | SKIVEFEDER | KEY | FEDER | RESSORT | 1 | | |
| 027 D45146100 | MØTRIK | NUT | MUTTER | ECROU | 1 | | |
| 028 D45146000 | LÅSESKIVE | LOCK WASHER | SCHEIBE | RONDELLE D'ARRET | 1 | | |
| 029 D45251500 | FORSKRUNING | CONNECTOR | VERSCHRAUBUNG | RACCORD | 2 | | |
| 030 D45162200 | HYDR.PUMPE | HYDRAULIC PUMP | HYDRAULIKPUMPE | POMPE HYDR. | 1 | | |
| 031 D45250800 | FORSKRUNING | CONNECTOR | VERSCHRAUBUNG | RACCORD | 2 | | |
| 032 D45250700 | FORSKRUNING | CONNECTOR | VERSCHRAUBUNG | RACCORD | 1 | | |
| 033 D45729800 | SPÆNDEBÅND | CLIP | SCHLAUCHSCHELLE | CIRCLIP | 2 | | |
| 034 D40402400 | SEKSKANTSKRUE | HEXAGON SCREW | SECHSKANTSCHRAUBE | VIS | 2 | | |
| 035 D40449700 | SEKSKANTSKRUE | HEXAGON SCREW | SECHSKANTSCHRAUBE | VIS | 8 | | |
| 036 D20400461 | SKIVE | WASHER | SPANNSCHEIBE | RONDELLE | 8 | | |
| 037 D40446300 | SEKSKANTSKRUE | HEXAGON SCREW | SECHSKANTSCHRAUBE | VIS | 4 | | |
| 038 D20400426 | SKIVE | WASHER | SPANNSCHEIBE | RONDELLE | 4 | | |
| 039 D28750102 | MOTORKONSOL V.SV. | ENGINE BRACKET,LEFT | MOTORKONSOLE,LINKS | SUPPORT DU MOTEUR G | 1 | | |
| 040 D40416300 | SEKSKANTSKRUE | HEXAGON SCREW | SECHSKANTSCHRAUBE | VIS | 4 | | |
| 041 D20400459 | SKIVE | WASHER | SPANNSCHEIBE | RONDELLE | 4 | | |
| 042 D46301069 | GUMMIPAKNING | GASKET | PACKUNG | JOINT | 2 | (C8 | |
| (J) | ANVENDES EFTER GEVINDTYPE PÅ MOTOR | USED AS PER TYPE OF THREAD ON THE ENGINE | NACH GEWINDETYP DES MOTORS ZU VERWENDEN | EMPL. SELON LE TYPE DE FILET SUR LE MOTEUR | | | |
| (C8 | UNI-CONTROL | UNI-CONTROL | UNI-CONTROL | UNI-CONTROL | | | |

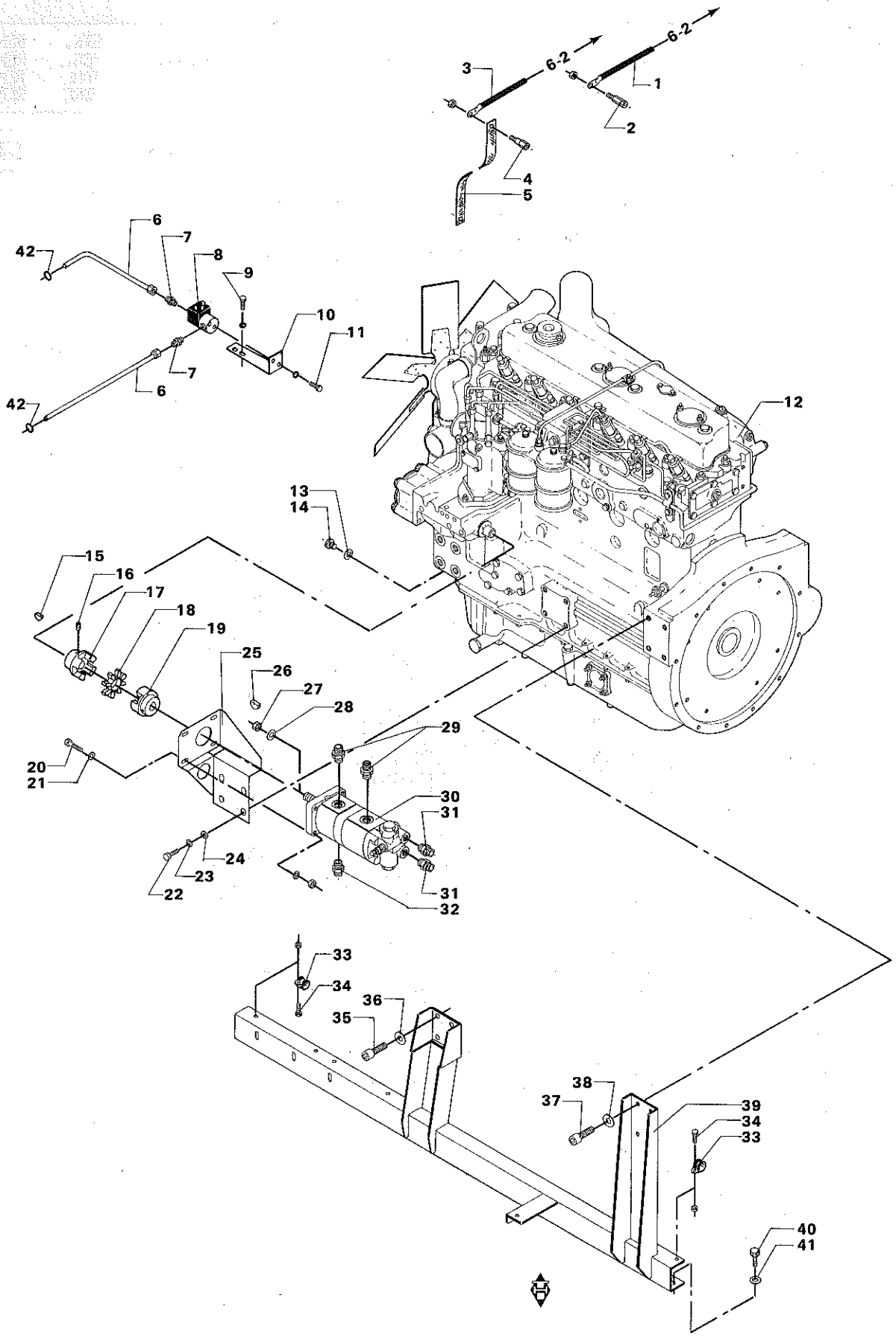
3
6-2
6-2
1
2
4
5
6
42
7
8
9
10
11
7
6
42
12
13
14
15
16
17
18
19
25
26
27
28
29
20
21
30
31
24
23
22
31
32
33
34
36
35
38
37
39
34
33
40
41

# BAGESTE MOTORKONSOL - HYDR.PUMPE (T.39137) (PERKINS
# ENGINE BRACKET, REAR - HYDR.PUMP (T.39137) (PERKINS
# HINTERE MOTORKONSOLE- HYDR.PUMPE (T.39137) (PERKINS
# SUPPORT ARRIERE MOTEUR - POMPE HYDR.(T.39137) PERK

| POS.NR. VARE NR. / POS.NO. PART NO. / POS.NR. TEIL NR. / NO.POS. CODE | BENÆVNELSE | DESCRIPTION | BEZEICHNUNG | DESIGNATION | STK. / PCS. / ZAHL / NBRE | BEMÆRKNING / REMARK / BEMERKUNG / REMARQUE |
|---|---|---|---|---|---|---|
| 001 D28751236 | AKKUMULATORKABEL + | ACCUMULATORCABLE + | AKKUMULATOR KABEL + | CABLE ACCUMULATEUR+ | 1 | |
| 002 D28761472 | GEVINDSTYKKE | THREADED PIECE | GEWINDESTÜCK | PIECE FILETEE | 1 | |
| 003 D28751237 | AKKUMULATORKABEL - | ACCUMULATOR CABLE - | AKKUMULATORKABEL - | CABLE ACCUMULATEUR- | 1 | |
| 004 D28760746 | GEVINDSTYKKE | THREADED PIECE | GEWINDESTÜCK | PIECE FILETEE | 1 | (J) |
| 004 D28761073 | GEVINDSTYKKE | THREADED PIECE | GEWINDESTÜCK | PIECE FILETEE | 1 | (J) |
| 005 D28760642 | STELFORBINDELSE | FRAME CONNECTION | RAHMENVERBINDUNG | MISE A LA MASSE | 1 | |
| 006 D44718000 | BRÆNDSTOFSLANGE | FUEL HOSE | KRAFTSTOFFSCHLAUCH | DURITE | 2 | (C8 |
| 007 D45711900 | BRYSTNIPPEL U/OMLØB | HEXAGEN NIPPEL | STEHNIPPEL | RACCORD | 2 | (C8 |
| 008 D45110042 | MAGNETVENTIL 2-VEJS | VALVE HONEYWELL | VENTIL HONEYWELL | DISTRIBUTEUR | 1 | (C8 |
| 009 D40447100 | STALSÆTSKRUE | SET SCREW | SETZSCHRAUBE | VIS | 2 | (C8 |
| 010 D28751607 | KONS.F.MAGN.VENT.P. | BRACKET | KONSOLE | SUPPORT | 1 | (C8 |
| 011 D40440100 | SEKSKANTSKRUE | HEXAGON SCREW | SCHSKANTSCHRAUBE | VIS | 1 | (C8 |
| 012 D46492600 | | | | | 1 | |
| 013 D49915200 | SKIVE | WASHER | SCHEIBE | RONDELLE | 1 | |
| 014 D49915100 | PROP | PLUG | PFROPFEN | BOUCHON | 1 | |
| 015 D49914400 | SKIVEFEDER | DISC SPRING | SCHEIBENFEDER | RESSORT RONDELLE | 1 | |
| 016 D40608300 | GEVINDSTIFT INDV. 6 | THREADED PIN | GEWINDESTIFT | GOUPILLE FILETEE | 1 | |
| 017 D28730181 | ROTEX KOBLINGSDEL | CLUTCH PART | KUPPLUNGSTEIL | PARTIE D ACCOUPLEM. | 1 | |
| 018 D46150500 | TANDKRANS VULKOLLAN | GEAR WHEEL | ZAHNRADKRANS | COURONNE DENTEE | 1 | |
| 019 D28730182 | ROTEX KOBLINGSDEL | CLUTCH PART | KUPPLUNGSTEIL | PARTIE D ACCOUPLEM. | 1 | |
| 020 D40690700 | CYLINDERSKRUE IND 6 | CYLINDER SCREW | ZYLINDERSCHRAUBE | VIS | 4 | |
| 021 D20400409 | SKIVE | WASHER | SPANNSCHEIBE | RONDELLE | 4 | |
| 022 D40444200 | STALSÆTSKRUE | SET SCREW | SETZSCHRAUBE | VIS | 4 | |
| 023 D20400423 | SKIVE | WASHER | SPANNSCHEIBE | RONDELLE | 2 | |
| 024 D41112300 | TALLERKENFJEDER | DISH SPRING | TELLERFEDER | RESSORT | 2 | |
| 025 D28730637 | PUMPEKONSOL SV | PUMP BRACKET | PUMPEKONSOLE | SUPPORT DE POMPE | 1 | |
| 026 D43170500 | SKIVEFEDER | KEY | FEDER | RESSORT | 1 | |
| 027 D45146100 | MØTRIK | NUT | MUTTER | ECROU | 1 | |
| 028 D45146000 | LASESKIVE | LOCK WASHER | SCHEIBE | RONDELLE D'ARRET | 1 | |
| 029 D45251500 | FORSKRUNING | CONNECTOR | VERSCHRAUBUNG | RACCORD | 2 | |
| 030 D45162200 | HYDR.PUMPE | HYDRAULIC PUMP | HYDRAULIKPUMPE | POMPE HYDR. | 1 | |
| 031 D45250800 | FORSKRUNING | CONNECTOR | VERSCHRAUBUNG | RACCORD | 2 | |
| 032 D45250700 | FORSKRUNING | CONNECTOR | VERSCHRAUBUNG | RACCORD | 1 | |
| 033 D45729800 | SPÆNDERAND | CLIP | SCHLAUCHSCHELLE | CIRCLIP | 2 | |
| 034 D40402400 | SEKSKANTSKRUE | HEXAGON SCREW | SECHSKANTSCHRAUBE | VIS | 2 | |
| 035 D40449700 | SEKSKANTSKRUE | HEXAGON SCREW | SECHSKANTSCHRAUBE | VIS | 8 | |
| 036 D20400461 | SKIVE | WASHER | SPANNSCHEIBE | RONDELLE | 8 | |
| 037 D40615500 | CYLINDERSKRUE INDV6 | CYLINDER SCREW | ZYLINDERSCHRAUBE | VIS | 4 | |
| 038 D20400426 | SKIVE | WASHER | SPANNSCHEIBE | RONDELLE | 4 | |
| 039 D28750102 | MOTORKONSOL V.SV. | ENGINE BRACKET,LEFT | MOTORKONSOLE,LINKS | SUPPORT DU MOTEUR G | 1 | |
| 040 D40416300 | SEKSKANTSKRUE | HEXAGON SCREW | SECHSKANTSCHRAUBE | VIS | 4 | |
| 041 D20400459 | SKIVE | WASHER | SPANNSCHEIBE | RONDELLE | 4 | |
| 042 D46301069 | GUMMIPAKNING | GASKET | PACKUNG | JOINT | 2 | (C8 |

| | | | | |
|---|---|---|---|---|
| (J) | ANVENDES EFTER GEVINDTYPE PÅ MOTOR | USED AS PER TYPE OF THREAD ON THE ENGINE | NACH GEWINDETYP DES MOTORS ZU VERWENDEN | EMPL. SELON LE TYPE DE FILET SUR LE MOTEUR |
| (C8 | UNI-CONTROL | UNI-CONTROL | UNI-CONTROL | UNI-CONTROL |

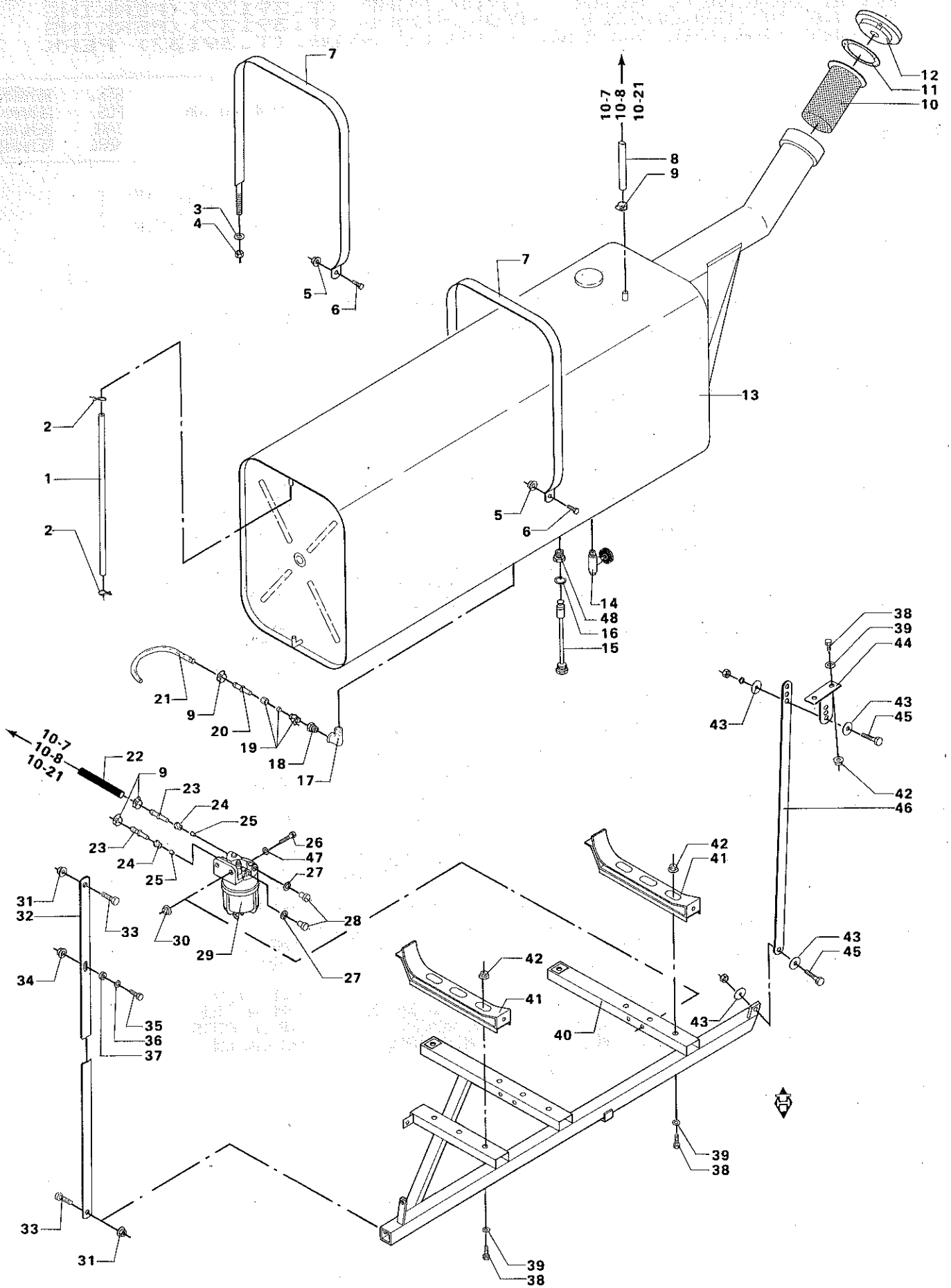
7
3
4
5
6
10-7
10-8
10-21
8
9
12
11
10
7
13
2
1
2
5
6
14
48
16
15
21
9
20
19
18
17
38
39
44
43
45
42
46
10-7
10-8
10-21
22
9
23
24
25
23
24
25
26
47
27
28
30
29
27
42
41
43
45
31
32
33
34
35
36
37
42
41
40
43
39
38
33
31
39
38

# BRÆNDSTOFTANK (PERKINS + VALMET)
# FUEL TANK (PERKINS + VALMET)
# KRAFTSTOFFBEHALTER (PERKINS + VALMET)
# RESERVOIR A CARBURANT (PERKINS + VALMET)

| POS.NR. / POS.NO. / POS.NR. / NO.POS. | VARE NR. / PART NO. / TEIL NR. / CODE | BENÆVNELSE | DESCRIPTION | BEZEICHNUNG | DESIGNATION | STK. / PCS. / ZAHL / NBRE | BEMÆRKNING / REMARK / BEMERKUNG / REMARQUE |
|---|---|---|---|---|---|---|---|
| 001 | D28751381 | KONTROLSLANGE | CHECK HOSE | KONTROLLSCHLAUCH | DURITE | 1 | |
| 002 | D45738900 | SLANGEKLEMME | HOSE CLIP | SCHLAUCHKLEMME | CIRCLIP | 2 | |
| 003 | D20400471 | SKIVE | WASHER | SPANNSCHEIBE | RONDELLE | 2 | |
| 004 | D41010800 | SEKSKANTMØTRIK | HEXAGON NUT | SECHSKANTMUTTER | ECROU | 2 | |
| 005 | D41013500 | COMBIMØTRIK | COMBI NUT | COMBIMUTTER | ECROU | 2 | |
| 006 | D40404900 | SEKSKANTSKRUE | HEXAGON SCREW | SECHSKANTSCHRAUBE | VIS | 2 | |
| 007 | D28751353 | SPÆNDEBAND SV. | CLIP | SCHLAUCHSCHELLE | CIRCLIP | 2 | |
| 008 | D28751387 | RETURSLANGE | RETURN HOSE | RUCKSCHLAUCH | DURITE DE RETOUR | 1 | PERKINS |
| 008 | D28751712 | RETURSLANGE | RETURN HOSE | RUCKSCHLAUCH | DURITE DE RETOUR | 1 (T1 | |
| 009 | D45729700 | SPÆNDEBÆND | CLIP | SCHLAUCHSCHELLE | CIRCLIP | 4 | |
| 010 | D46403500 | BRÆNDSTOFSI | FUEL STRAINER | KRAFTSTOFFSIEB | FILTRE | 1 | |
| 011 | D46404400 | PAKNING | PACKING | PACKUNG | BAGUE ETANCHEITE | 1 | |
| 012 | D46404300 | DÆKSEL | COVER | DECKEL | COUVERCLE | 1 | |
| 013 | D28751800 | BRÆNDSTOFTANK RE-IE | FUEL TANK | KRAFTSTOFFBEHALTER | RESERVOIR A CARBUR. | 1 | |
| 014 | D45712800 | AFTAPNINGSHANE | DRAIN COCK | ABLASSHAHN | ROBINET | 1 | |
| 015 | D45074100 | NIVEAUKONTAKT | NIVEAU SWITCH | NIVEAUSCHALTER | CONTACTEUR | 1 (C8 | |
| 016 | D45201900 | KOBBERPAKNING | COPPER PACKING | KUPFERPACKUNG | GARNITURE EN CUIVRE | 1 | |
| 017 | D45722600 | RØRVINKEL | ANGLE | WINKEL | COUDE | 1 | |
| 018 | D45735600 | NIPPELMUFFE | NIPPLE SOCKET | NIPPELMUFFE | MANCHON DE REDUCT. | 1 | F.39138 |
| 018 | D45725200 | NIPPELMUFFE1/2" 1/4 | ADAPTOR | NIPPEL | MANCHON DE REDUCT. | 1 | T.39137 |
| 019 | D46401100 | TOLDHANE | PLUG COCK | HAHNKEGEL | ROBINET | 1 | F.39138 |
| 019 | D46410700 | TOLDHANE | PLUG COCK | HAHNKEGEL | ROBINET | 1 | T.39137 |
| 020 | D46418200 | SLANGENIPPEL | HOSE NIPPLE | SCHLAUCHNIPPEL | RACCORD | 1 | |
| 021 | D28701528 | KORT BRÆNDSTOFSL. | FUEL HOSE,SHORT | KRAFTSTOFFBEH. KURZ | DURITE COURTE | 1 | |
| 022 | D28731555 | BRÆNDSTOFSLANGE 3 | FUEL HOSE | KRAFTSTOFFSCHLAUCH | DURITE 3 | 1 | PERKINS |
| 022 | D28751711 | BRÆNDSTOFSLANGE | FUEL HOSE | KRAFTSTOFFSCHLAUCH | DURITE | 1 (T1 | |
| 023 | D46418200 | SLANGENIPPEL | HOSE NIPPLE | SCHLAUCHNIPPEL | RACCORD | 2 | |
| 024 | D28711763 | OMLØBERSKRUE | UNION SCREW | UBERWURFSCHRAUBE | VIS CHAPEAU | 2 | |
| 025 | D45715000 | KONUSRING | CONE RING | KEGELRING | ANNEAU CONIQUE | 2 | |
| 026 | D40405000 | SEKSKANTSKRUE | HEXAGON SCREW | SECHSKANTSCHRAUBE | VIS | 2 | |
| 027 | D46300336 | SKIVE | WASHER | SPANNSCHEIBE | RONDELLE | 2 | |
| 028 | D46301059 | PROP | PLUG | PFROPFEN | BOUCHON | 2 | |
| 029 | D46301058 | FORFILTER | DIRT TRAP | SCHLAMMSAMMLER | FILTRE | 1 | |
| 030 | D41013500 | COMBIMØTRIK | COMBI NUT | COMBIMUTTER | ECROU | 2 | |
| 031 | D41013600 | COMBIMØTRIK | COMBI NUT | COMBIMUTTER | ECROU | 2 | |
| 032 | D28750835 | FORRESTE STIVER | STAY, FRONT | STREBE, VORN | CALAGE | 2 | |
| 033 | D40407600 | SEKSKANTSKRUE | HEXAGON SCREW | SECHSKANTSCHRAUBE | VIS | 2 | |
| 034 | D41013500 | COMBIMØTRIK | COMBI NUT | COMBIMUTTER | ECROU | 1 | |
| 035 | D40405100 | SEKSKANTSKRUE | HEXAGON SCREW | SECHSKANTSCHRAUBE | VIS | 1 | |
| 036 | D20400409 | SKIVE | WASHER | SPANNSCHEIBE | RONDELLE | 1 | |
| 037 | D28450189 | AFSTANDSSTYKKE | SPACER | DISTANZSTUCK | ENTRETOISE | 1 | |
| 038 | D40404900 | SEKSKANTSKRUE | HEXAGON SCREW | SECHSKANTSCHRAUBE | VIS | 6 | |
| 039 | D20400410 | SKIVE | WASHER | DISTANZSCHEIBE | RONDELLE | 6 | |
| 040 | D28751942 | TANKKONSOL | BRACKET | KONSOLE | SUPPORT | 1 | |
| 041 | D28751360 | TANKKONSOL SV. | BRACKET | KONSOLE | SUPP.DU RESERVOIR | 2 | |
| 042 | D41013500 | COMBIMØTRIK | COMBI NUT | COMBIMUTTER | ECROU | | |
| 043 | D20400471 | SKIVE | WASHER | SPANNSCHEIBE | RONDELLE | 4 | |
| 044 | D28751407 | KONSOL F. STIVER SV | BRACKET F.STAY | KONSOLE F.STREBE | SUPPORT | 1 | |
| 045 | D40407700 | SEKSKANTSKRUE | HEXAGON SCREW | SECHSKANTSCHRAUBE | VIS | 2 | |
| 046 | D28751406 | STIVER BAG. | STAY, REAR | STREBE, HINTEN | CALAGE | 1 | |
| 047 | D20400413 | SKIVE | WASHER | SPANNSCHEIBE | RONDELLE | 2 | |
| 048 | D45721600 | RØRPROP | PIPE PLUG | VERSCHLUSSSCHRAUBE | BOUCHON | 1 | |
| (T1 | | FOR MOTOR TYPE 611 DSL | FOR ENGINE TYPE 611 DSL | FUR MOTOR TYP 611 DSL | POUR MOTEUR TYPE 611 DSL | | |
| (C8 | | UNI-CONTROL | UNI-CONTROL | UNI-CONTROL | UNI-CONTROL | | |

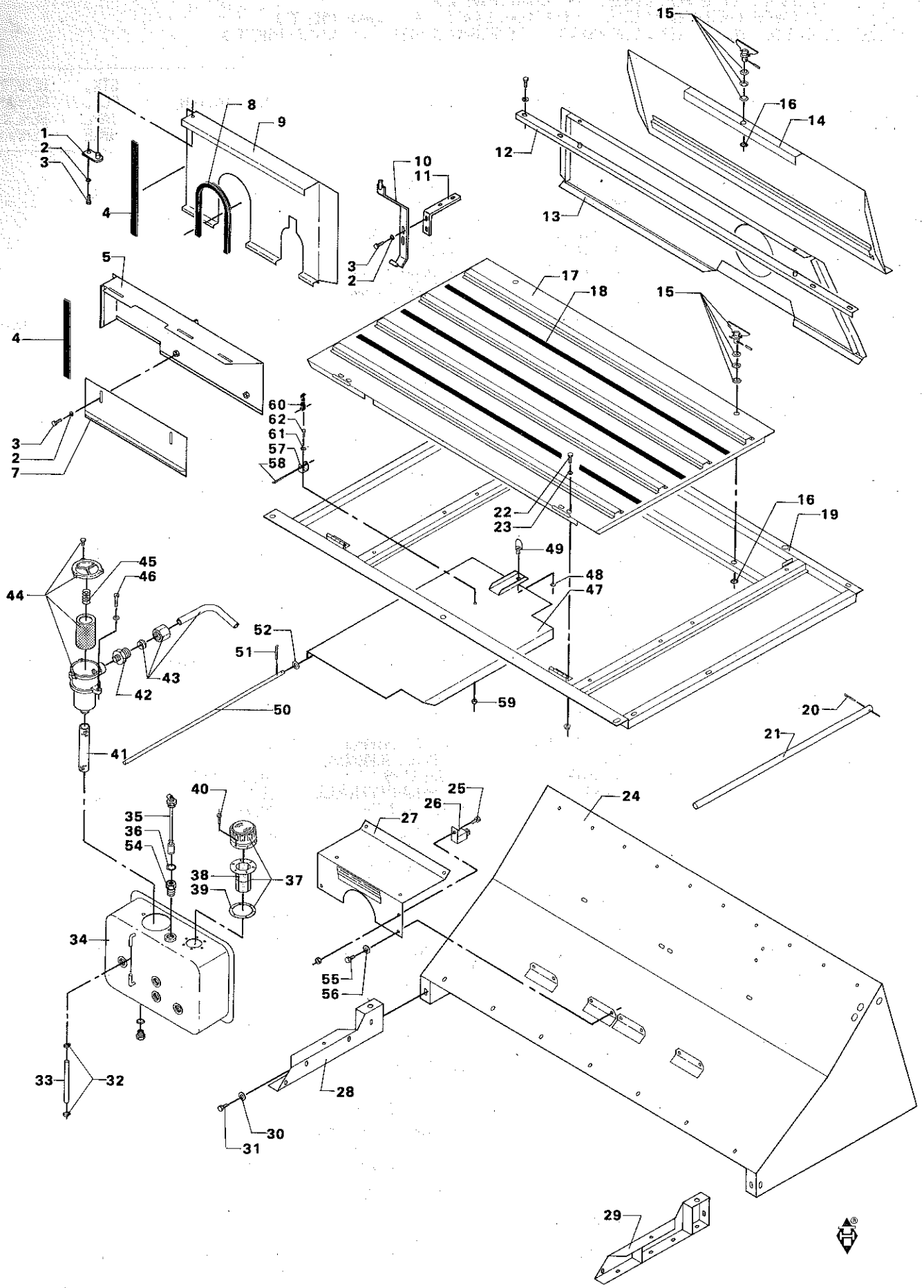
15
16
14
12
13
8
9
1
2
3
4
10
11
3
2
5
4
3
2
7
17
18
15
60
62
61
57
58
22
23
16
19
49
48
47
45
46
44
52
51
43
42
50
59
20
21
41
40
25
26
24
27
35
36
54
38
39
37
34
55
56
33
32
28
30
31
29

# OLIEBEHOLDER-RAMME F.MOTORRUM (F.39138) (PERKINS)
# OIL TANK-FRAME F.ENGINE COMPARTMENT (F.39138) (PERK
# OLEEHALTER - RAHMEN F.MOTORRAUM (F.39138) (PERKINS
# RESERVOIR HUILE HYDR.-COMPARTIM.(F.39138) (PERKINS

| POS.NR. VARE NR. / POS.NO. PART NO. / POS.NR. TEIL NR. / NO.POS. CODE | BENÆVNELSE | DESCRIPTION | BEZEICHNUNG | DESIGNATION | STK. / PCS. / ZAHL / NBRE | BEMÆRKNING / REMARK / BEMERKUNG / REMARQUE |
|---|---|---|---|---|---|---|
| 001 D28150860 | HOLDER 1 SV. | RETAINER 1 | HALTER 1 | CRAMPON 1 | 1 | T.43543 |
| 002 D20400409 | SKIVE | WASHER | SPANNSCHEIBE | RONDELLE | | T.43543 |
| 003 D40403000 | SEKSKANTSKRUE | HEXAGON SCREW | SECHSKANTSCHRAUBE | VIS | | T.43543 |
| 004 D44706600 | TÆTNINGSLISTE | SEALING LIST | DICHTUNGSLEISTE | JOINT EN CAOUTCHOUC | | |
| 005 D28151037 | LEDEPLADE NED. SV. | GUIDE PLATE LOWER | FÜHRUNGSPL. UNTEN | PLAQUE INT. | 1 | |
| 007 D28151042 | SKÆRM | GUARD | SCHIRM | TOLE | 1 | |
| 008 D44735900 | TRÆKLISTE | TENSION LIST | ZUGLEISTE | LISTEAU | | |
| 009 D28151102 | LEDEPLADE ØVER. SV. | GUIDE PLATE UPPER | FÜHRUNGSPLATTE OBEN | PLAQUE SUP. | 1 | F.43593 |
| 009 D28151038 | LEDEPLADE ØVER SV. | GUIDE PLATE UPPER | FÜHRUNGSPLATTE OBEN | PLAQUE SUP. | 1 | T.43543 |
| 010 D28151043 | HOLDER 2 SV. | RETAINER | HALTER | CRAMPON | 1 | |
| 011 D28151041 | HOLDER | RETAINER | HALTER | CRAMPON | 1 | |
| 012 D28150833 | PROFIL BAG. SV. | PROFILE REAR | PROFIL HINTER | PROFILE | 1 | |
| 013 D18150834 | MOTORBAGPLADE. | ENGINE REAR PLATE | MOTOR PLATTE HINTEN | PLAQUE | 1 | |
| 014 D18150787 | MOTORBAGPLADE SV. | ENGINE REAR PLATE | MOTOR PLATTE HINTEN | PLAQUE | 1 | |
| 015 D43428500 | LÅSETAP | LOCK PIN | SCHLOSSZAPFEN | GOUPILLE | 1 | |
| 016 D43428600 | LÅSESKIVE | LOCK WASHER | SCHLOSSSCHEIBE | RONDELLE DE SERRURE | 1 | |
| 017 D28150954 | MOTORLEM | SHUTTER O.ENGINE | KLAPPE ÜBER MOTOR | COUVERCE MOTEUR | 1 | F.41909 |
| 017 D28150830 | LEM OVER MOTOR SV. | ENGINE COVER | MOTORDECKEL | COUVERCE MOTEUR | 1 | T.41908 |
| 018 D44738900 | 3M SAFETY-WALK | SAFETY WALK | SAFETY WALK | SAFETY WALK | | |
| 019 D28150829 | RAMME F. MOTORRUM S | FRAME OVER ENGINE | RAHMEN ÜBER MOTOR | COMPART. MOTEUR | 1 | |
| 020 D41409100 | SPLIT | SPLIT PIN | SPLINT | GOUPILLE | 1 | |
| 021 D28160255 | STØTTESTANG | SUPPORT | STÜTZSTANGE | SUPPORT | 1 | |
| 022 D40404900 | SEKSKANTSKRUE | HEXAGON SCREW | SECHSKANTSCHRAUBE | VIS | 4 | |
| 023 D20400409 | SKIVE | WASHER | SPANNSCHEIBE | RONDELLE | 4 | |
| 024 D28150966 | MELLEMSTYKKE SV. | INTERMEDIATE PLATE | ZWISCHENSTÜCK | PIECE INTERMEDIAIRE | 1 | |
| 025 D40352100 | CYLINDERSKRUE KÆRV | CYLINDER SCREW | ZYLINDERSCHRAUBE | VIS | 1 | |
| 026 D45075200 | HJÆLPERELÆ | AUXILIARY RELAY | HILFSRELAIS | RELAIS | 1 | (K6 |
| 027 D28151057 | TRAPPETRIN SV. | STEP | STUFE | MARCHE | 1 | |
| 028 D28150970 | KONSOL H. SV. | BRACKET RIGHT | KONSOLE RECHTS | SUPPORT DROIT | 1 | |
| 029 D28150968 | KONSOL V. SV. | BRACKET LEFT | KONSOLE LINKS | SUPPORT GAUCHE | 1 | |
| 030 D20400471 | SKIVE | WASHER | SPANNSCHEIBE | RONDELLE | 2 | |
| 031 D40404700 | SEKSKANTSKRUE | HEXAGON SCREW | SECHSKANTSCHRAUBE | VIS | 2 | |
| 032 D45738900 | SLANGEKLEMME | HOSE CLIP | SCHLAUCHKLEMME | CIRCLIP | 2 | |
| 033 D28720448 | PLASTIKSLANGE | PLASTIC HOSE | PLASTIK SCHLAUCH | DURITE EN PLASTIQUE | 1 | |
| 034 D28751699 | HYDR.OLIEBEH.RE-DEL | HYDR.OILTANK | HYDR.OLBEHÄLTER | RESEV.A CARBUR.HYDR | 1 | |
| 035 D45074100 | NIVEAUKONTAKT | NIVEAU SWITCH | NIVEAUSCHALTER | CONTACTEUR | 1 | (C8 |
| 036 D45201900 | KOBBERPAKNING | COPPER PACKING | KUPFERPACKUNG | GARNITURE EN CUIVRE | 1 | (C8 |
| 037 D45103000 | FILTER, KPL. | FILTER, COMPL. | FILTER, VOLLST. | FILTRE CPL. | 1 | POS.38-39 |
| 038 D45103200 | FILTER INDSATS FOR | FILTER | FILTER | FILTRE | 1 | |
| 039 D45103100 | PAKNING | GASKET | PACKUNG | JOINT | 1 | |
| 040 D40749100 | GEVINDF.SK.SKR.M.SK | THREADED SCREW | GEWINDESCHRAUBE | VIS | 6 | |
| 041 D28711628 | SUGELEDNING | SUCTION HOSE | SAUGLEITUNG | CONDUIT A ASPIRATI. | 1 | |
| 042 D45251500 | FORSKRUNING | CONNECTOR | VERSCHRAUBUNG | RACCORD | 1 | |
| 043 D28741446 | RØRBØJN. 1 KPL | PIPE ELBOW | ROHRBIEGUNG | COUDE | 1 | |
| 044 D45145400 | OLIEFILTER | OIL FILTER | OLFILTER | FILTRE | 1 | |
| 045 D45145300 | FILTERELEMENT | FILTER ELEMENT | FILTERELEMENT | CARTOUCHE DE FILTRE | 1 | |
| 046 D40749300 | GEVINDF.6K SKR/SK. | THREADED SCREW | GEWINDESCHRAUBE | VIS | 2 | |
| 047 D28151072 | LEDEPLADE ØV. SV. | GUIDE PLATE UPPER | FÜHRUNGSPL. OBEN | PLAQUE SUP. | 1 | F.43593 |
| 047 D28150928 | LEDEPLADE ØVER. SV. | GUIDE PLATE UPPER | FÜHRUNGSPLATTE OBEN | PLAQUE SUP. | 1 | T.43543 |
| 048 D42555500 | SEGERRING | CIRCLIP | SEEGERRING | ANNEAU DE RETENUE | 1 | T.43543 |
| 049 D43427200 | LÅSETAP | LOCK PIN | SCHLOSSZAPFEN | GOUPILLE | 1 | T.43543 |
| 050 D28150935 | HÆNGSELTAP | PIVOT | ANGELZAPFEN | CORPS DU GOND | 1 | F.43593 |
| 051 D41402800 | SPLIT | SPLIT PIN | SPLINT | GOUPILLE | 2 | F.43593 |
| 052 D20400413 | SKIVE | WASHER | SPANNSCHEIBE | RONDELLE | 2 | F.43593 |
| 054 D45721600 | RØRPROP | PIPE PLUG | VERSCHLUSSSCHRAUBE | BOUCHON | 1 | |
| 055 D40404900 | SEKSKANTSKRUE | HEXAGON SCREW | SECHSKANTSCHRAUBE | VIS | 4 | |
| 056 D20400409 | SKIVE | WASHER | SPANNSCHEIBE | RONDELLE | 4 | |
| 057 D28120247 | STROPHOLDER | STRAP RETAINER | GURTHALTER | SOUTIEN-ATTACHE | 1 | F.43593 |
| 058 D41410800 | SPLIT | SPLIT PIN | SPLINT | GOUPILLE | 1 | F.43593 |
| 059 D41087300 | LÅSEMØTRIK | LOCK NUT | GEGENMUTTER | ECROU | 1 | F.43593 |
| 060 D44737200 | GUMMISTROP | RUBBER STRAP | GUMMIGURT | ATTACHE EN CAOUTCH. | 1 | F.43593 |
| 061 D20400401 | SKIVE | WASHER | SPANNSCHEIBE | RONDELLE | 1 | F.43593 |
| 062 D40400700 | SEKSKANTSKRUE | HEXAGON SCREW | SECHSKANTSCHRAUBE | VIS | 1 | F.43593 |

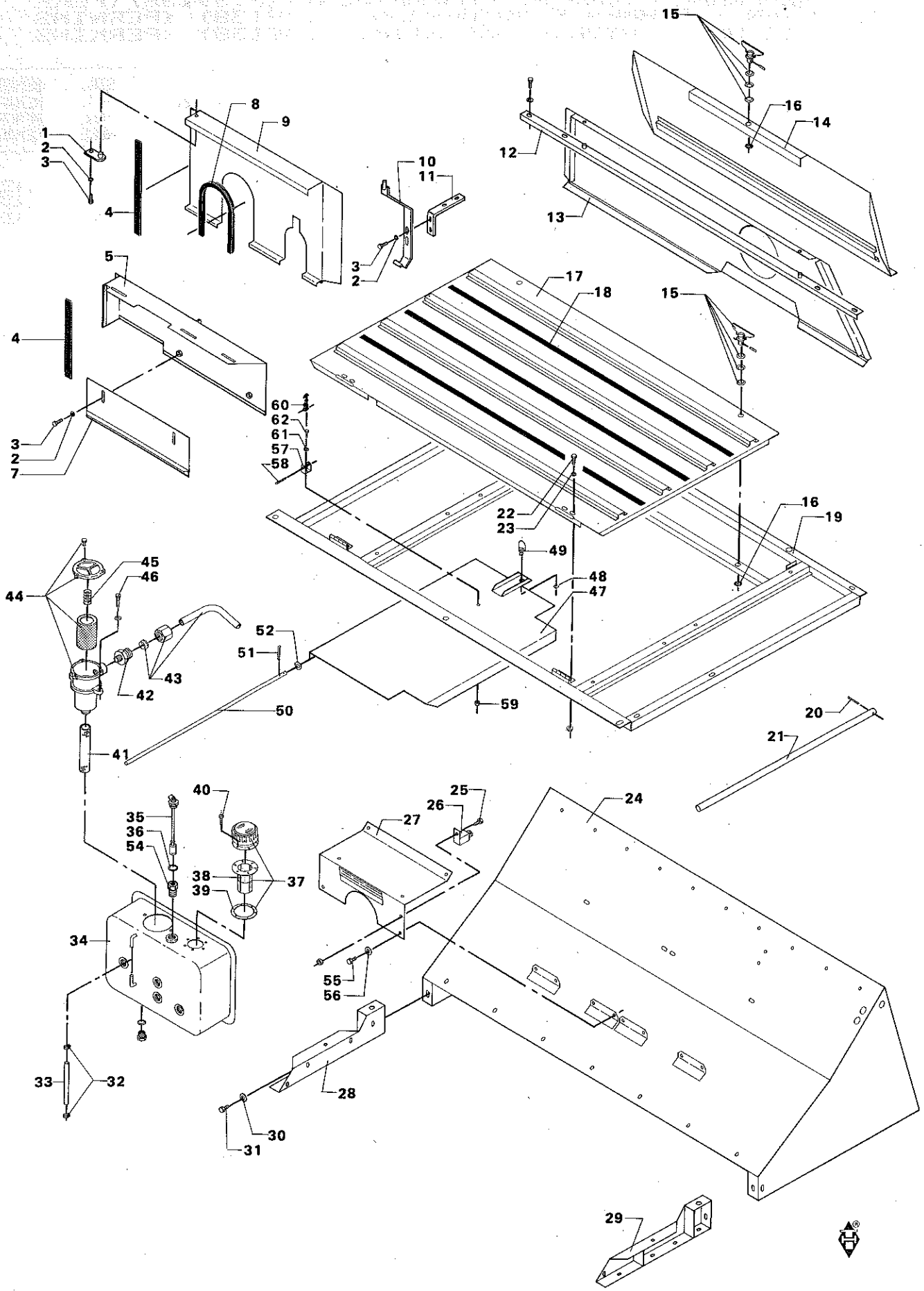
15
16
14
12
13
8
9
1
2
3
4
10
11
3
2
5
17
18
15
4
60
62
61
57
58
3
2
7
22
23
16
19
49
48
47
45
46
44
52
51
43
42
50
59
20
21
41
40
25
26
24
27
35
36
54
38
39
37
34
55
56
33
32
28
30
31
29

# OLIEBEHOLDER-RAMME F.MOTORRUM (F.39138) (PERKINS)
# OIL TANK-FRAME F.ENGINE COMPARTMENT (F.39138) (PERK
# OLBEHALTER - RAHMEN F.MOTORRAUM (F.39138) (PERKINS
# RESERVOIR HUILE HYDR.-COMPARTIM.(F.39138) (PERKINS

| POS.NR. VARE NR.<br>POS.NO. PART NO.<br>POS.NR. TEIL NR.<br>NO.POS. CODE | BENÆVNELSE | DESCRIPTION | BEZEICHNUNG | DESIGNATION | STK.<br>PCS.<br>ZAHL<br>NBRE | BEMÆRKNING<br>REMARK<br>BEMERKUNG<br>REMARQUE |
|---|---|---|---|---|---|---|
| (K6 | FOR STARTMOTOR | FOR STARTING MOTOR | FÜR ANLASSMOTOR | POUR DEMARREUR | | |
| (C8 | UNI-CONTROL | UNI-CONTROL | UNI-CONTROL | UNI-CONTROL | | |

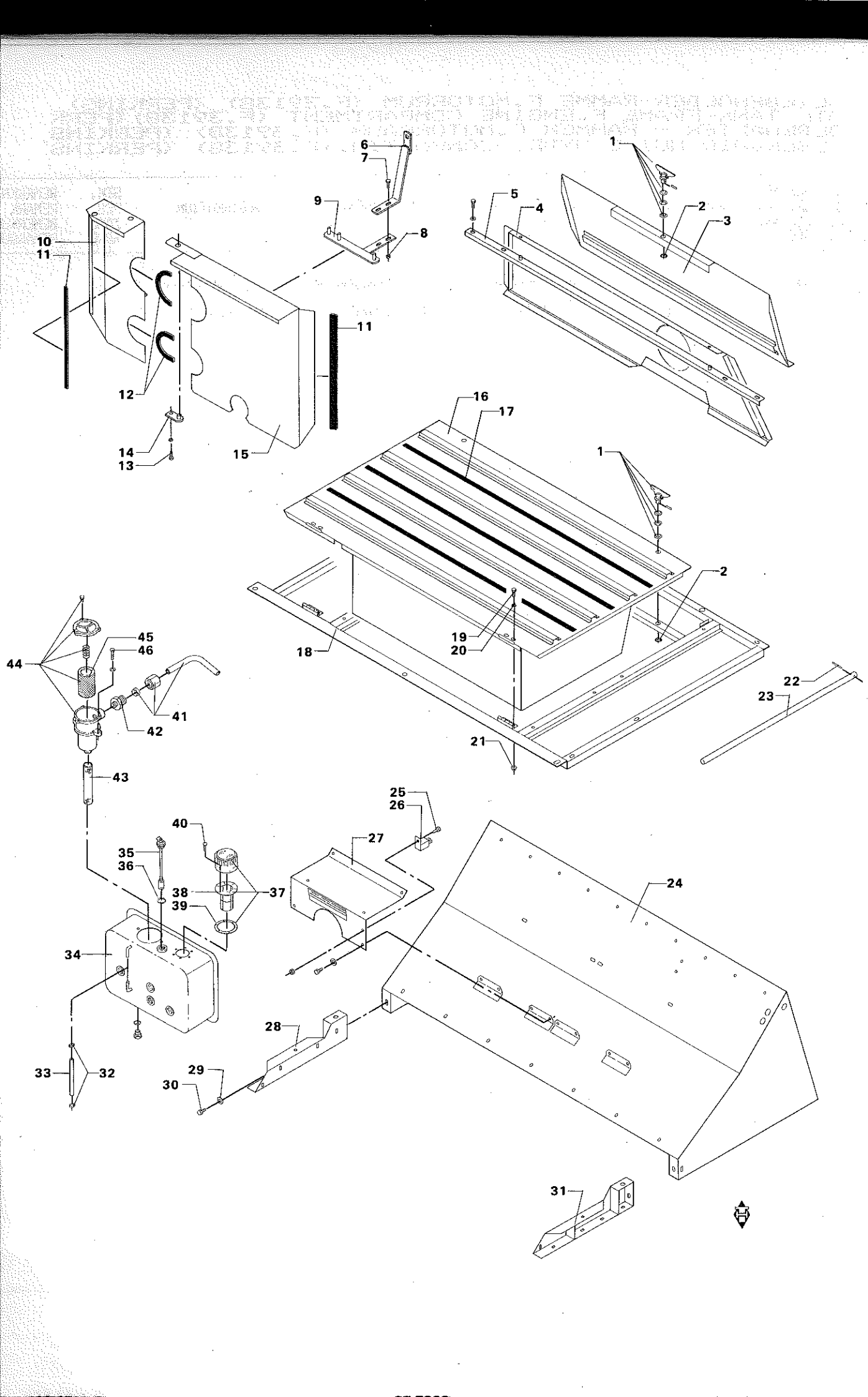
1
2
3
4
5
6
7
8
9
10
11
12
13
14
15
16
17
18
19
20
21
22
23
24
25
26
27
28
29
30
31
32
33
34
35
36
37
38
39
40
41
42
43
44
45
46

# OLIEBEHOLDER-RAMME F.MOTORRUM (T.39137) (PERKINS)
# OIL TANK-FRAME F.ENGINE COMPARTMENT (T.39137)(PERK
# OLBEHALTER - RAHMEN F.MOTORRAUM (T.39137) (PERKINS
# RESERVOIR HUILE HYDR.-COMPARTIM.(T.39137) (PERKINS

| POS.NR. VARE NR. POS.ND. PART NO. POS.NR. TEIL NR. NO.POS. CODE | BENÆVNELSE | DESCRIPTION | BEZEICHNUNG | DESIGNATION | STK. POS. ZAHL NBRE | REMÆRKNING REMARK BEMERKUNG REMARQUE |
|---|---|---|---|---|---|---|
| 001 D43428500 | LÅSETAP | LOCK PIN | SCHLOSSZAPFEN | GOUPILLE | 3 | |
| 002 D43428600 | LÅSESKIVE | LOCK WASHER | SCHLOSSSCHEIBE | RONDELLE DE SERRURE | 3 | |
| 003 D18150787 | MOTORBAGPLADE SV. | ENGINE REAR PLATE | MOTOR PLATTE HINTEN | PLAQUE | 1 | |
| 004 D18150834 | MOTORBAGPLADE. | ENGINE REAR PLATE | MOTOR PLATTE HINTEN | PLAQUE | 1 | |
| 005 D28150833 | PROFIL BAG. SV. | PROFILE REAR | PROFIL HINTER | PROFILE | 1 | |
| 006 D28751970 | SKÆRMSTØTTE SV. | GUARD SUPPORT | SCHIRMSTÜTZE | SUPPORT DE TOLE | 1 | |
| 007 D40405100 | SEKSKANTSKRUE | HEXAGON SCREW | SECHSKANTSCHRAUBE | VIS | 4 | |
| 008 D41013500 | COMBIMØTRIK | COMBI NUT | COMBIMUTTER | ECROU | 4 | |
| 009 D28751968 | SKÆRMKONSOL SV. | BRACKET | KONSOLE | SUPPORT | 1 | |
| 010 D28751964 | LEDESKÆRM SMAL SV. | GUIDE PLATE | FÜHRUNGSPLATTE | PLAQUE | 1 | |
| 011 D44706600 | TÆTNINGSLISTE | SEALING LIST | DICHTUNGSLEISTE | JOINT EN CAOUTCHOUC | | |
| 012 D44735900 | TRÆKLISTE | TENSION LIST | ZUGLEISTE | LISTEAU | 1 | |
| 013 D40405000 | SEKSKANTSKRUE | HEXAGON SCREW | SECHSKANTSCHRAUBE | VIS | 1 | |
| 014 D28150860 | HOLDER 1 SV. | RETAINER 1 | HALTER 1 | CRAMPON 1 | 1 | |
| 015 D28751965 | | | | | 1 | |
| 016 D28150830 | LEM OVER MOTOR SV. | ENGINE COVER | MOTORDECKEL | COUVERCE MOTEUR | 1 | |
| 017 D44738900 | 3M SAFETY-WALK | SAFETY WALK | SAFETY WALK | SAFETY WALK | | |
| 018 D28150829 | RAMME F. MOTORRUM S | FRAME OVER ENGINE | RAHMEN ÜBER MOTOR | COMPART. MOTEUR | 1 | |
| 019 D40404900 | SEKSKANTSKRUE | HEXAGON SCREW | SECHSKANTSCHRAUBE | VIS | 4 | |
| 020 D20400409 | SKIVE | WASHER | SPANNSCHEIBE | RONDELLE | 4 | |
| 021 D41013500 | COMBIMØTRIK | COMBI NUT | COMBIMUTTER | ECROU | 4 | |
| 022 D41409100 | SPLIT | SPLIT PIN | SPLINT | GOUPILLE | 1 | |
| 023 D28160255 | STØTTESTANG | SUPPORT | STÜTZSTANGE | SUPPORT | 1 | |
| 024 D28150966 | MELLEMSTYKKE SV. | INTERMEDIATE PLATE | ZWISCHENSTÜCK | PIECE INTERMEDIAIRE | 1 | |
| 025 D40352100 | CYLINDERSKRUE KÆRV | CYLINDER SCREW | ZYLINDERSCHRAUBE | VIS | 1 | |
| 026 D45075200 | HJÆLPERELÆ | AUXILIARY RELAY | HILFSRELAIS | RELAIS | 1 | (K6 |
| 027 D28151057 | TRAPPETRIN SV. | STEP | STUFE | MARCHE | 1 | |
| 028 D28150970 | KONSOL H. SV. | BRACKET RIGHT | KONSOLE RECHTS | SUPPORT DROIT | 1 | |
| 029 D20400471 | SKIVE | WASHER | SPANNSCHEIBE | RONDELLE | 2 | |
| 030 D40404700 | SEKSKANTSKRUE | HEXAGON SCREW | SECHSKANTSCHRAUBE | VIS | 2 | |
| 031 D28150968 | KONSOL V. SV. | BRACKET LEFT | KONSOLE LINKS | SUPPORT GAUCHE | 1 | |
| 032 D45738900 | SLANGEKLEMME | HOSE CLIP | SCHLAUCHKLEMME | CIRCLIP | 2 | |
| 033 D28720448 | PLASTIKSLANGE | PLASTIC HOSE | PLASTIK SCHLAUCH | DURITE EN PLASTIQUE | 1 | |
| 034 D28751699 | HYDR.OLIEBEH.RE-DEL | HYDR.OILTANK | HYDR.OLBEHALTER | RESEV.A CARBUR.HYDR | 1 | |
| 035 D45074100 | NIVEAUKONTAKT | NIVEAU SWITCH | NIVEAUSCHALTER | CONTACTEUR | 1 | (C8 |
| 036 D45201900 | KOBBERPAKNING | COPPER PACKING | KUPFERPACKUNG | GARNITURE EN CUIVRE | 1 | (C8 |
| 037 D45103000 | FILTER, KPL. | FILTER, COMPL. | FILTER, VOLLST. | FILTRE CPL. | 1 | POS.38-39 |
| 038 D45103200 | FILTER INDSATS FOR | FILTER | FILTER | FILTRE | 1 | |
| 039 D45103100 | PAKNING | GASKET | PACKUNG | JOINT | 1 | |
| 040 D40749100 | GEVINDF.6K.SKR.M.SK | THREADED SCREW | GEWINDESCHRAUBE | VIS | 6 | |
| 041 D28741446 | RØRBØJN. 1 KTL | PIPE ELBOW | ROHRBIEGUNG | COUDE | 1 | |
| 042 D45251500 | FORSKRUNING | CONNECTOR | VERSCHRAUBUNG | RACCORD | 1 | |
| 043 D28711628 | SUGELEDNING | SUCTION HOSE | SAUGLEITUNG | CONDUIT A ASPIRATI. | 1 | |
| 044 D45145400 | OLIEFILTER | OIL FILTER | OLFILTER | FILTRE | 1 | |
| 045 D45145300 | FILTERELEMENT | FILTER ELEMENT | FILTERELEMENT | CARTOUCHE DE FILTRE | 1 | |
| 046 D40749300 | GEVINDF.6K SKR/SK. | THREADED SCREW | GEWINDESCHRAUBE | VIS | 2 | |
| (K6 | FOR STARTMOTOR | FOR STARTING MOTOR | FÜR ANLASSMOTOR | POUR DEMARREUR | | |
| (C8 | UNI-CONTROL | UNI-CONTROL | UNI-CONTROL | UNI-CONTROL | | |

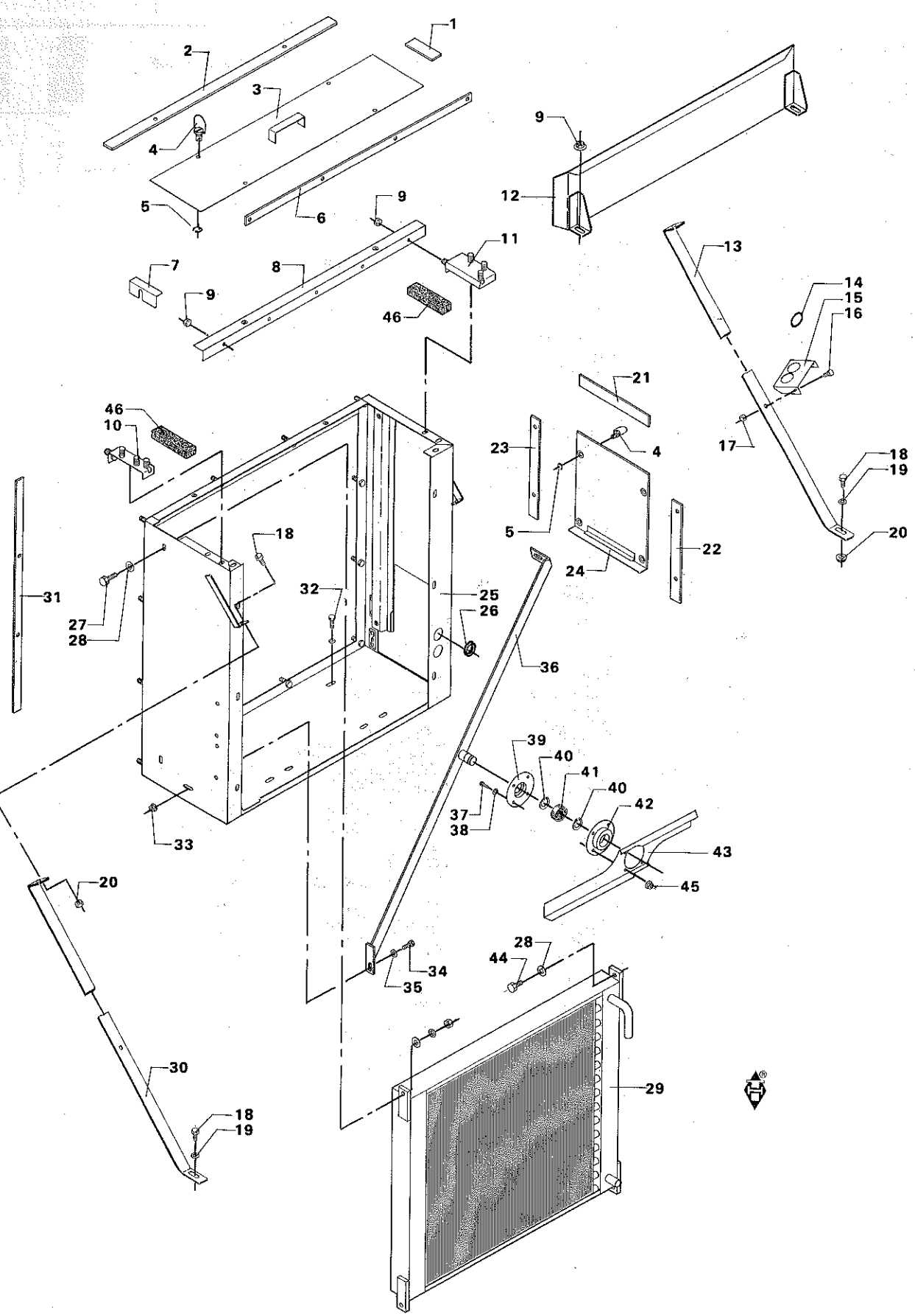
1
2
3
4
5
6
9
11
7
8
9
46
9
12
13
14
15
16
17
18
19
20
21
4
23
5
24
22
46
10
18
31
27
28
32
25
26
36
39
40
41
40
42
37
38
43
45
33
20
34
35
28
44
30
18
19
29

# SUGEKANAL OG HYDRAULIKKØLER (VALMET)
# SUCTION CHANNEL AND HYDR. COOLER (VALMET)
# SAUGKANAL UND HYDRAULIKKÜHLER (VALMET)
# CANAL D'ASPIRATION ET RADIATEUR (VALMET)

| POS.NR. VARE NR.<br>POS.NO. PART NO.<br>POS.NR. TEIL NR.<br>NO.POS. CODE | BENÆVNELSE | DESCRIPTION | BEZEICHNUNG | DESIGNATION | STK.<br>PCS.<br>ZAHL<br>NBRE | BEMÆRKNING<br>REMARK<br>BEMERKUNG<br>REMARQUE |
|---|---|---|---|---|---|---|
| 001 D28751794 | TÆTN.LISTE ENDE.TOP | SEALING | DICHTUNG | JOINT EN CAOUTCHOUC | 2 | |
| 002 D28751793 | TÆTN.SIDE RENSED.TO | SEALING | DICHTUNG | JOINT EN CAOUTCHOUC | 2 | |
| 003 D28750839 | RENSEDÆKSEL SV. | COVER F. CLEANING | DECKEL F. REINIGUNG | COUVERC.P.NETTOYAGE | 1 | |
| 004 D43427500 | LÅSETAP | LOCK PIN | SCHLOSSZAPFEN | GOUPILLE | 8 | |
| 005 D42555500 | SEGERRING | CIRCLIP | SEEGERRING | ANNEAU DE RETENUE | 8 | |
| 006 D28751791 | TÆTN.TOP+BUND,SUGEK | SEALING | DICHTUNG | JOINT EN CAOUTCHOUC | 2 | |
| 007 D28751775 | VINKELBESLAG | ANGEL FITTING | WINKEL BESCHLAG | SUPPORT ANGULAIRE | 1 | |
| 008 D28750141 | LÅSEPROFIL | LOCKING PROFILE | SCHLOSSPROFIL | PROFILE DE SERRURE | 1 | |
| 009 D41013500 | COMBIMØTRIK | COMBI NUT | COMBIMUTTER | ECROU | | |
| 010 D28751663 | HJØRNEPLADE. V. SV. | CORNER PLATE LEFT | ECKPLATTE LINKS | PLAQUE ANGULAIRE G. | 1 | |
| 011 D28751664 | HJØRNEPLADE. H. SV. | CORNER PLATE RIGHT | ECKPLATTE RECHTS | PLAQUE ANGULAIRE | 1 | |
| 012 D28751725 | KØLELUFTSKÆRM SV. | COOLING AIR GUARD | KÜHLLUFTSCHIRM | TOLE | 1 | Ø |
| 012 D28751725 | KØLERLUFTSKÆRM SV | GUARD | SCHIRM | GARANT | 1 | DR |
| 013 D28751900 | KØLERBARDUN | STAY | SPANNDRAHT | TENDEUR | 1 | |
| 014 D44732500 | GUMMIGENNEMFØRING | RUBBER GRUMMET | GUMMIDURCHFÜHRUNG | TRAVERSEE | 2 | |
| 015 D28752025 | KONSOL F. SLANGE. | BRACKET F.HOSES | KONSOLE F.SCHLAUCHE | SUPPORT DURITE | 1 | +F.43141 |
| 016 D40404900 | SEKSKANTSKRUE | HEXAGON SCREW | SECHSKANTSCHRAUBE | VIS | 1 | |
| 017 D41013500 | COMBIMØTRIK | COMBI NUT | COMBIMUTTER | ECROU | 1 | |
| 018 D40405000 | SEKSKANTSKRUE | HEXAGON SCREW | SECHSKANTSCHRAUBE | VIS | 4 | |
| 019 D20400409 | SKIVE | WASHER | SPANNSCHEIBE | RONDELLE | 4 | |
| 020 D41013500 | COMBIMØTRIK | COMBI NUT | COMBIMUTTER | ECROU | 4 | |
| 021 D28751787 | TÆTN.TOP,RENSED.SID | SEALING | DICHTUNG | JOINT EN CAOUTCHOUC | 1 | |
| 022 D28751789 | TÆTN.SIDE RENSEDÆK | SEALING LEFT | DICHTUNG LINKS | JOINT EN CAOUTCHOUC | 1 | |
| 023 D28751788 | TÆTN.SIDE RENSEDÆK | SEALING RIGHT | DICHTUNG RECHTS | JOINT EN CAOUTCHOUC | 1 | |
| 024 D28750621 | RENSEDÆKSEL SV. | COVER F. CLEANING | DECKEL F. REINIGUNG | COUVER.P.NETTOYAGE | 1 | |
| 025 D28751764 | SUGEKANAL SV. | SUCTION CHANNEL | SAUGKANAL | CANAL D'ASPIRATION | 1 | |
| 026 D44732500 | GUMMIGENNEMFØRING | RUBBER GRUMMET | GUMMIDURCHFÜHRUNG | TRAVERSEE | 2 | |
| 027 D40404900 | SEKSKANTSKRUE | HEXAGON SCREW | SECHSKANTSCHRAUBE | VIS | 3 | |
| 028 D20400409 | SKIVE | WASHER | SPANNSCHEIBE | RONDELLE | 4 | |
| 029 D28750776 | HYDRAULIKKØLER | HYDRAULIC COOLER | HYDRAULIKKÜHLER | RADIATEUR HYDRAUL. | 1 | |
| 030 D28751757 | KØLERBARDUN FORREST | STAY FRONT | SPANNDRAHT VORN | TENDEUR AVANT | 1 | |
| 031 D28751790 | TÆTNL.SIDE,SUGEKAN. | SEALING | DICHTUNG | JOINT EN CAOUTCHOUC | 2 | |
| 032 D40407800 | SEKSKANTSKRUE | HEXAGON SCREW | SECHSKANTSCHRAUBE | VIS | 2 | |
| 033 D41013500 | COMBIMØTRIK | COMBI NUT | COMBIMUTTER | ECROU | 1 | F.41123 |
| 034 D40405000 | SEKSKANTSKRUE | HEXAGON SCREW | SECHSKANTSCHRAUBE | VIS | 1 | F.41123 |
| 035 D20400414 | SKIVE | WASHER | SPANNSCHEIBE | RONDELLE | 1 | F.41123 |
| 036 D28752127 | ROTØRKONSOL SV. | BRACKET | KONSOLE | SUPPORT | 1 | F.41123 |
| 037 D40404900 | SEKSKANTSKRUE | HEXAGON SCREW | SECHSKANTSCHRAUBE | VIS | 4 | F.41123 |
| 038 D20400409 | SKIVE | WASHER | SPANNSCHEIBE | RONDELLE | 4 | F.41123 |
| 039 D28560259 | FILTSKÅL KPL. | FELT BOWL COMPL. | FILZSCHALE VOLLST | CUVETTE EN FEUTRE | 1 | F.41123 |
| 040 D42502300 | SEEGERRING | CIRCLIP | SEEGERRING | ANNEAU DE RETENUE | 1 | F.41123 |
| 041 D41622800 | KUGLELEJE | BALL BEARING | KUGELLAGER | ROULEMENT A BILLES | 1 | F.41123 |
| 042 D29200010 | LEJEHUS | BEARING HOUSING | LAGERGEHAUSE | BOITE PALIER | 1 | F.41123 |
| 043 D28752120 | KØLERROTOR | RADIATOR ROTOR | KÜHLERROTOR | ROTOR P.RADIATEUR | 1 | F.41123 |
| 043 D28752280 | KØLERROTOR VANDK. | RADIATOR ROTOR | KÜHLERROTOR | ROTOR P.RADIATEUR | 1 | F.43543 |
| 044 D40423600 | SEKSKANTSKRUE | HEXAGON SCREW | SECHSKANTSCHRAUBE | VIS | 1 | F.41123 |
| 044 D40404900 | SEKSKANTSKRUE | HEXAGON SCREW | SECHSKANTSCHRAUBE | VIS | 1 | T.41122 |
| 045 D41010700 | SEKSKANTMØTRIK | HEXAGON NUT | SECHSKANTMUTTER | ECROU | 4 | F.41123 |
| 046 D44705100 | FUGEBAND SELVKL. | TAPE | | RUBAN JOINT | 2 | 0,120M |

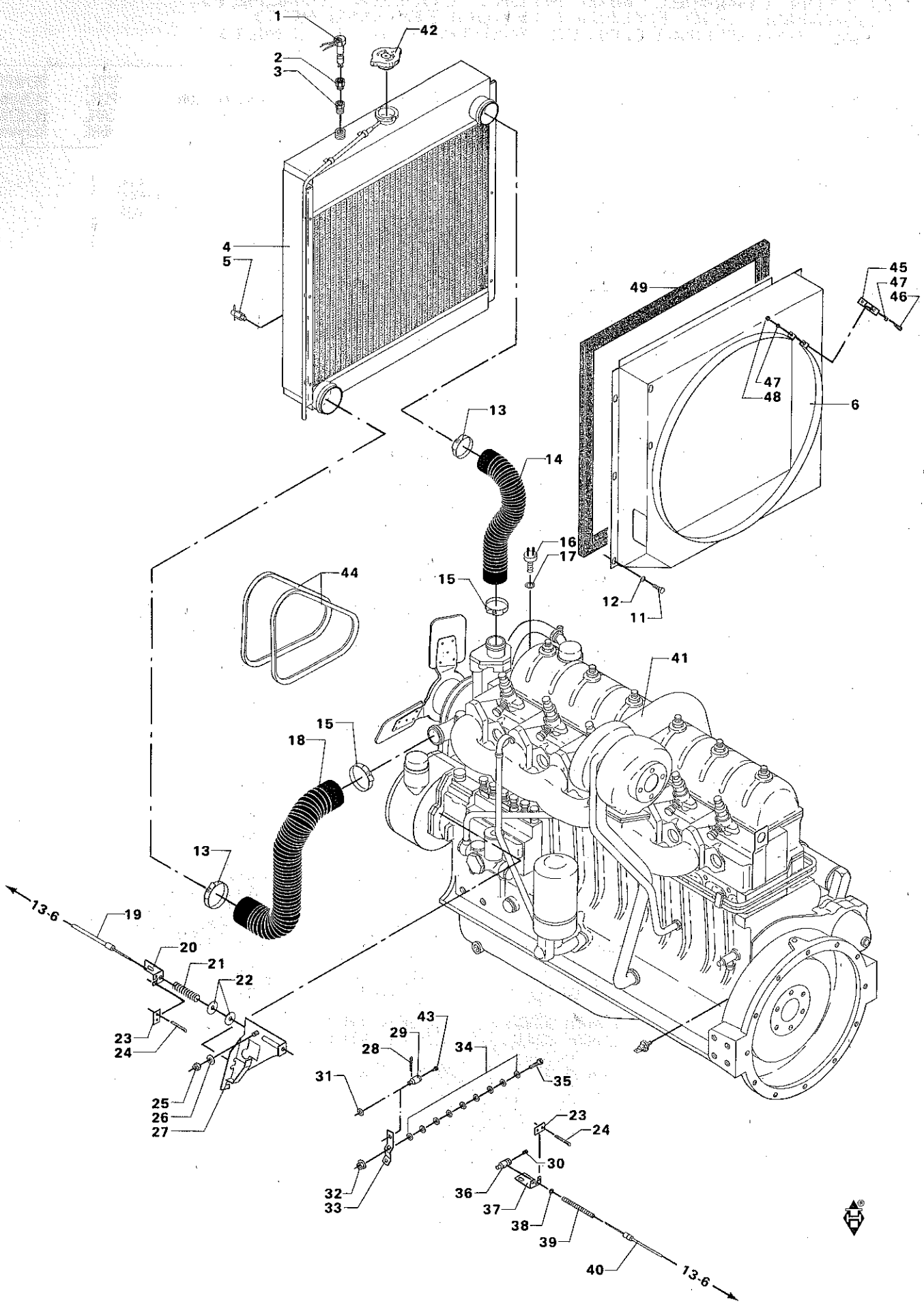
1
42
2
3
4
5
49
45
47
46
47
48
6
13
14
16
17
15
12
11
44
41
15
18
13
13-6
19
20
21
22
23
24
25
26
27
43
29
28
34
31
35
23
24
30
36
37
38
39
40
13-6
32
33

# KØLERSLANGER OG KABLER (VALMET)
# RADIATOR HOSES AND CABLES (VALMET)
# KÜHLERSCHLAUCHE UND KABELN (VALMET)
# TUYAUX ET CABLES (VALMET)

| POS.NR. POS.NO. POS.NR. NO.POS. | VARE NR. PART NO. TEIL NR. CODE | BENÆVNELSE | DESCRIPTION | BEZEICHNUNG | DESIGNATION | STK. PCS. ZAHL NBRE | | BEMÆRKNING REMARK BEMERKUNG REMARQUE |
|---|---|---|---|---|---|---|---|---|
| | D28752019 | NIVEAUKONTAKT KPL. | LEVEL SWITCH CPL. | NIVEAU-KONTAKT VOLL | CONTACTEUR COMPL. | 1 | (C8 | INCL.POS.1 |
| 001 | D45073900 | NIVEAUKONTAKT | NIVEAU SWITCH | NIVEAUSCHALTER | CONTACTEUR | 1 | (C8 | |
| 002 | D28752020 | MELLEMSTYKKE | INTERMEDIATE PIECE | ZWISCHENSTÜCK | PIECE INTERMEDIAIRE | 1 | (C8 | |
| 003 | D45213200 | LUKKESKRUE | LOCKING SCREW | VERSCHLUSSSCHRAUBE | BOUCHON FILETEE | 1 | | |
| 004 | D28751584 | KØLER M.6 RK.RØR | COOLER | KÜHLER | RADIATEURS | 1 | | |
| 004 | D28752328 | KØLER M. 6RK RØR | COOLER | KÜHLER | RADIATEURS | 1 | | DANIA |
| 005 | D46419500 | KØLERHANE. PLAST | DRAIN COCK | ABLASSHAHN | ROBINET | 1 | | |
| 006 | D28752297 | VENTILATORSKÆRM SV. | FAN GUARD | GEBLASESCHIRM | TOLE | 1 | | F.43457 |
| 006 | D28751973 | VENTILATORSKÆRM SV. | FAN GUARD | GEBLASESCHIRM | TOLE | 1 | | T.43456 |
| 011 | D40402600 | SEKSKANTSKRUE | HEXAGON SCREW | SECHSKANTSCHRAUBE | VIS | 6 | | |
| 012 | D20400404 | SKIVE | WASHER | SPANNSCHEIBE | RONDELLE | 6 | | |
| 013 | D45729000 | SPÆNDEBÅND | CLIP | SCHLAUCHSCHELLE | CIRCLIP | 2 | | |
| 014 | D46448000 | KØLERSLANGE | RADIATORHOSE | KÜHLERSCHLAUCH | DURITE | 1 | | |
| 015 | D45728500 | SPÆNDEBÅND | CLIP | SCHLAUCHSCHELLE | CIRCLIP | 2 | | |
| 016 | D45029900 | TERMOMETERGIVER | INDICATOR | THERMOMETER | INDICATEUR | 1 | | |
| 017 | D45700000 | GEVINDBÅND | THREADED BAND | GEWINDEBAND | RONDELLE | | | 0,010M |
| 018 | D46448100 | KØLERSLANGE. | RADIATOR HOSE | KÜHLERSCHLAUCH | DURITE | 1 | | |
| 019 | D46435400 | STOPKABEL | STOP CABLE | STOPKABEL | CABLE | 2 | (K4 | |
| 020 | D28751582 | KABELHOLDER | CABLE RETAINER | KABELHALTER | RETENEUR DE CABLE | 1 | | |
| 021 | D27200158 | FJEDER | SPRING | FEDER | RESSORT | 1 | | |
| 022 | D20400471 | SKIVE | WASHER | SPANNSCHEIBE | RONDELLE | 2 | | |
| 023 | D28730779 | LÅSEPLADE | LOCK PLATE | VERSCHLUSSPLATTE | PLAQUE D ARRET | 2 | | |
| 024 | D41405700 | SPLIT | SPLIT PIN | SPLINT | GOUPILLE | 4 | | |
| 025 | D41087500 | LÅSEMØTRIK | LOCK NUT | GEGENMUTTER | ECROU | 1 | | |
| 026 | D20400500 | AFSTANDSSKIVE | SPACER | DISTANZSCHEIBE | ENTRETOISE | 1 | | |
| 027 | D28751586 | KABELKONSOL SV. | CABLE BRACKET | KABELKONSOLE | SUPPORT DE CABLE | 1 | | |
| 028 | D41402700 | SPLIT | SPLIT PIN | SPLINT | GOUPILLE | 1 | | |
| 029 | D28751580 | TAP F BOSCHPUMPE | PIN F.PUMP | ZAPFEN F.PUMPE | GOUJON | 1 | | |
| 030 | D40630100 | GEVINDSTIFT INDV. 6 | THREADED PIN | GEWINDESTIFT | GOUPILLE FILETEE | 1 | | |
| 031 | D20400470 | SKIVE | WASHER | SPANNSCHEIBE | RONDELLE | 1 | | |
| 032 | D41013400 | COMBIMØTRIK | COMBI NUT | COMBIMUTTER | ECROU | 1 | | |
| 033 | D28751730 | ARM F. GASKABEL | HEBEL F.THROTTLECAB | LEVER F.GASKABEL | LEVIER | 1 | | |
| 034 | D20400453 | SKIVE | WASHER | SPANNSCHEIBE | RONDELLE | 9 | | |
| 035 | D40421800 | SEKSKANTSKRUE | HEXAGON SCREW | SECHSKANTSCHRAUBE | VIS | 1 | | |
| 036 | D46437100 | STOPNIPPEL | STOPNIPPLE | STOPPNIPPEL | RACCORD D'ARRET | 1 | | |
| 037 | D28751883 | KONSOL F. STOPKABEL | BRACKET | KONSOLE | SUPPORT | 1 | | |
| 038 | D20400400 | SKIVE | WASHER | SPANNSCHEIBE | RONDELLE | 1 | | |
| 039 | D28752002 | TRYKFJEDER. | PRESSURE SPRING | DRUCKFEDER | RESSORT DE PRESSION | 1 | | |
| 040 | D46435400 | STOPKABEL | STOP CABLE | STOPKABEL | CABLE | 1 | | |
| 041 | D46496900 | DIESELMOTOR | DIESEL ENGINE | DIESELMOTOR | MOTEUR DIESEL | 1 | | |
| 042 | D46409400 | KØLERDÆKSEL | COVER F. COOLER | DECKEL F. KÜHLER | COUVERCLE | 1 | | |
| 043 | D40402200 | SEKSKANTSKRUE | HEXAGON SCREW | SECHSKANTSCHRAUBE | VIS | 1 | | |
| 044 | D41990800 | KILEREM FORT. SUP F | V-BELT | KEILRIEMEN | COURROIE | 2 | | |
| 045 | D28752110 | MELLEMSTYKKE | INTERMEDIATE PIECE | ZWISCHENSTÜCK | CALE | 1 | | |
| 046 | D40402400 | SEKSKANTSKRUE | HEXAGON SCREW | SECHSKANTSCHRAUBE | VIS | 2 | | |
| 047 | D20400404 | SKIVE | WASHER | SPANNSCHEIBE | RONDELLE | 4 | | |
| 048 | D41087400 | LÅSEMØTRIK | LOCK NUT | GEGENMUTTER | ECROU | 2 | | |
| 049 | D44705100 | FUGEBÅND SELVKL. | TAPE | | RUBAN JOINT | | | 2,715M |

(C8 UNI-CONTROL
(K4 VAREMR. ANVENDES HER SOM GAS KABEL

UNI-CONTROL
THE PART IS HERE USED AS THROTTLE CABLE

UNI-CONTROL
DER TEIL WIRD HIER ALS GASKABEL VERWENDET

UNI-CONTROL
LA PIECE EST UTILISEE ICI EN CABLE REGLANT LE REGIME DU MOTEUR

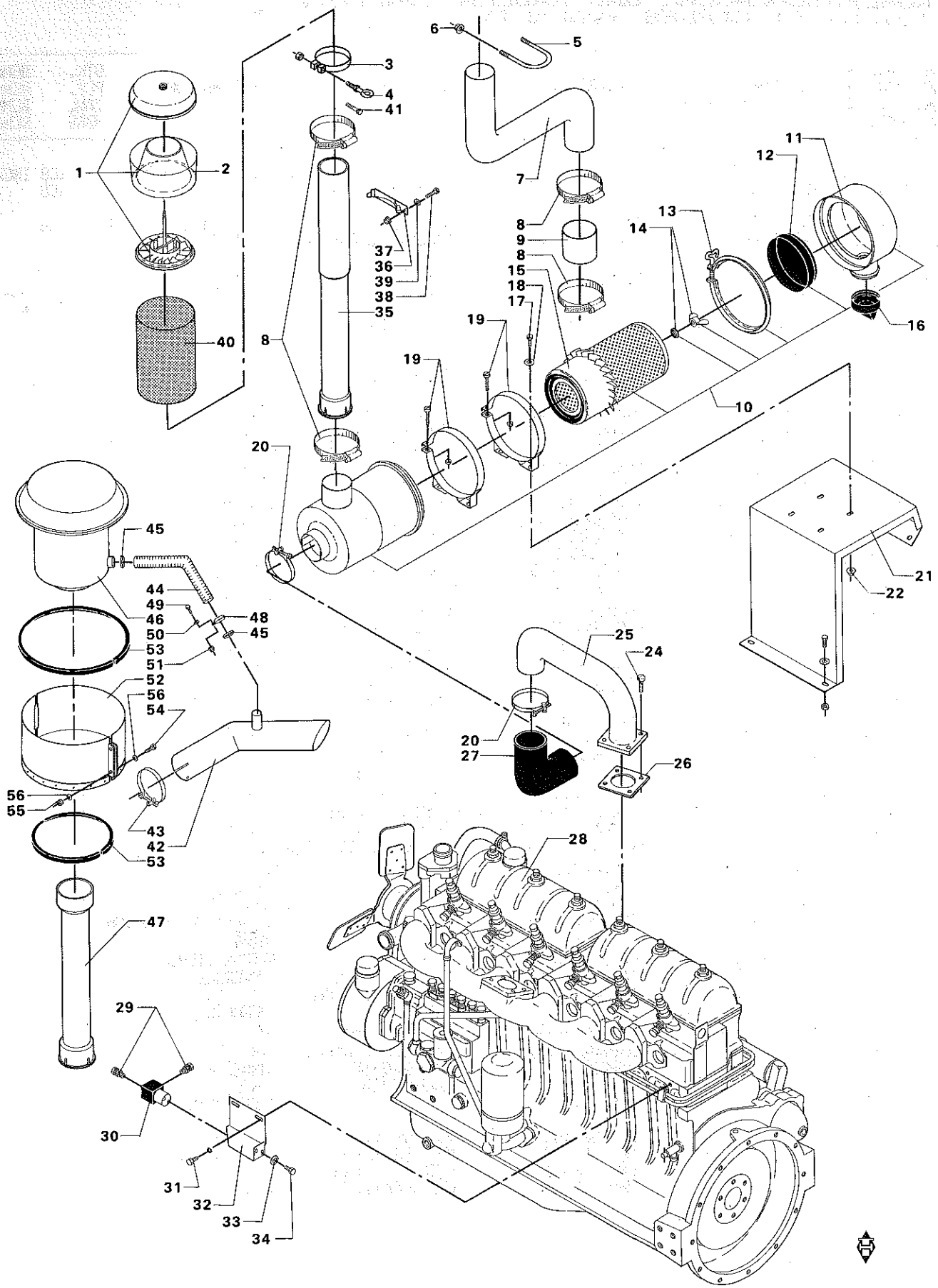
1
2
3
4
41
5
6
7
8
9
8
15
18
17
19
19
10
11
12
13
14
16
37
36
39
38
35
8
40
20
21
22
45
44
49
46
50
53
51
48
45
52
56
54
56
55
43
42
53
47
25
24
20
27
26
28
29
30
31
32
33
34

# LUFTFILTER (VALMET)
# AIR CLEANER (VALMET)
# LUFTFILTER (VALMET)
# FILTRE A AIR (VALMET)

| POS.NR. VARE NR. / POS.NO. PART NO. / POS.NR. TEIL NR. / NO.POS. CODE | BENÆVNELSE | DESCRIPTION | BEZEICHNUNG | DESIGNATION | STK. / PCS. / ZAHL / NBRE | BEMÆRKNING / REMARK / BEMERKUNG / REMARQUE |
|---|---|---|---|---|---|---|
| 001 D46427700 | CYCLONEFORFILTER | CYCLONE FILTER | ZYKLONFILTER | FILTRE | 1 | INCL.POS.2 |
| 002 D46427800 | PLASTIC SKAL | PLASTIC CUP | PLASTIKSCHALT | CUVETTE | 1 | |
| 003 D28751821 | SLANGEBAND | RETAINING BAND | SCHLAUCHSCHELLE | CIRCLIP | 1 | |
| 004 D45727900 | GREBSKRUE | HANDLE SCREW | SCHRAUBE | COUDE | 1 | |
| 005 D28751772 | BØJLE F.INDSUGN.RØR | BOW F.SUCTION PIPE | BÜGEL F.EINSAUGROHR | COUDE | 1 | T.41640 |
| 006 D41013400 | COMBIMØTRIK | COMBI NUT | COMBIMUTTER | ECROU | 2 | T.41640 |
| 007 D28751825 | INDSUGN.RØR D7000 S | SUCTION PIPE | EINSAUGROHR | CONDUIT D'ASPIRATI. | 1 | T.41640 |
| 008 D45728800 | SPÆNDERBAND | CLIP | SCHLAUCHSCHELLE | CIRCLIP | 2 | |
| 009 D28720879 | SLANGE | HOSE | SCHLAUCH | DURITE | 1 | T.41640 |
| 010 D46420100 | LUFTFILTER SORT LAK | AIR CLEANER | LUFTFILTER | FILTRE | 1 | P.11-15 |
| 011 D46427200 | BUND KPL. | BOTTOM COMPL | BODEN VOLLST | FOND CPL. | 1 | |
| 012 D46427300 | LEDEPLADE | GUIDE PLATE | FÜHRUNGSPLATTE | PLAQUE | 1 | |
| 013 D46427400 | SPÆNDERBAND KPL. | RETAINING BAND CPL. | SPANNBAND VOLLST | CIRCLIP CPL | 1 | |
| 014 D46426900 | VINGEMØTRIK | WING NUT | FLÜGELMUTTER | ECROU | 1 | |
| 015 D46422000 | ELEMENT | ELEMENT | ELEMENT | ELEMENT | 1 | |
| 016 D46424000 | VACUUMVENTIL | VALVE | VAKUUMVENTIL | SOUPAPE | 1 | |
| 017 D40404700 | SEKSKANTSKRUE | HEXAGON SCREW | SECHSKANTSCHRAUBE | VIS | 4 | |
| 018 D20400409 | SKIVE | WASHER | SPANNSCHEIBE | RONDELLE | 4 | |
| 019 D46422800 | MONTERINGSBAND | MOUNTINGBAND | MONTIERUNGSBAND | BANDE | 2 | |
| 020 D45737100 | SLANGEKLEMME | HOSE CLIP | SCHLAUCHKLEMME | CIRCLIP | 2 | |
| 021 D28751227 | KONSOL F.LUFTFILTER | BRACKET | KONSOLE | SUPPORT | 1 | |
| 022 D41013500 | COMBIMØTRIK | COMBI NUT | COMBIMUTTER | ECROU | 4 | |
| 024 D40692300 | CYLINDERSKRUE IND 6 | CYLINDER SCREW | ZYLINDERSCHRAUBE | VIS | 4 | |
| 025 D28751735 | INDSUGN.RØR 611 DL | SUCTION PIPE | EINSAUGROHR | CONDUIT D'ASPIRATI. | 1 | |
| 026 D49927100 | INDSUGNINGSPAKNING | GASKET | PACKUNG | BAGUE ETANCHEITE | 1 | |
| 027 D46423100 | GUMMIBØJNING | RUBBER BEND | GUMMIBIEGUNG | COUDE | 1 | |
| 028 D46496900 | DIESELMOTOR | DIESEL ENGINE | DIESELMOTOR | MOTEUR DIESEL | 1 | |
| 029 D45253600 | FORSKRUNING | CONNECTOR | VERSCHRAUBUNG | RACCORD | 1 | |
| 030 D45110042 | MAGNETVENTIL 2-VEJS | VALVE HONEYWELL | VENTIL HONEYWELL | DISTRIBUTEUR | 2 (C8<br>1 (C8 | |
| 031 D40407600 | SEKSKANTSKRUE | HEXAGON SCREW | SECHSKANTSCHRAUBE | VIS | 2 (C8 | |
| 032 D28751610 | KONS.F.MAGN.VENT.VA | BRACKET | KONSOLE | SUPPORT | 1 (C8 | |
| 033 D20400506 | AFSTANDSSKIVE | SPACER | DISTANZSCHEIBE | INTRETOISE | 2 (C8 | |
| 034 D40440100 | SEKSKANTSKRUE | HEXAGON SCREW | SCHSKANTSCHRAUBE | VIS | 2 (C8 | |
| 035 D28752264 | FORLÆNGERRØR | EXTENSION PIPE | VERLONGERUNGS ROHR | ROLLONGE | 1 (U) | |
| 036 D28151131 | HOLDER F INDSUGN. S | RETAINER F. SUCTION | HALTER F. ANSAUGROH | SOUTIEN TUBE DAIMIS | 1 (U) | |
| 037 D41013500 | COMBIMØTRIK | COMBI NUT | COMBIMUTTER | ECROU | 2 (U) | |
| 038 D40404900 | SEKSKANTSKRUE | HEXAGON SCREW | SECHSKANTSCHRAUBE | VIS | 2 (U) | |
| 039 D20400409 | SKIVE | WASHER | SPANNSCHEIBE | RONDELLE | 2 (U) | |
| 040 D46429700 | FORFILTERNET | PRE-CLEANER | VORFILTERNETZ | TREILLIS-PREFILTRE | 1 (3) | |
| 041 D40405300 | SEKSKANTSKRUE | HEXAGON SCREW | SECHSKANTSCHRAUBE | VIS | 1 (U) | |
| 042 D28752345 | EJECTOR SV. | | | | 1 (3) | |
| 043 D45728500 | SPÆNDERBAND | CLIP | SCHLAUCHSCHELLE | CIRCLIP | 1 (3) | |
| 044 D46448300 | KØLERSLANGE | RADIATOR HOSE | KÜHLERSCHLAUCH | DURITE | (3) | 1,5M |
| 045 D45727500 | SPÆNDERBAND | RETAINING BAND | SPANNBAND | CIRCLIP | 2 (3) | |
| 046 D46429600 | FORFILTER SELVRENS. | FILTER | FILTER | FILTRE | 1 (3) | |
| 047 D28752254 | FORLÆNGERRØR | EXTENSION PIPE | VERLANGERUNGS ROHR | RALLONGE | 1 (3) | |
| 048 D45728300 | RØRBØJLE | PIPE STRAP | ROHRBÜGEL | TUYAU | 1 (3) | |
| 049 D40402600 | SEKSKANTSKRUE | HEXAGON SCREW | SECHSKANTSCHRAUBE | VIS | 1 (3) | |
| 050 D20400470 | SKIVE | WASHER | SPANNSCHEIBE | RONDELLE | 2 (3) | |
| 051 D41087400 | LÅSEMØTRIK | LOCK NUT | GEGENMUTTER | ECROU | 1 (3) | |
| 052 D28752414 | FORFILTERNET SV | FILTER SCREEN | NETZFILTER | | 1 (3) | |
| 053 D44735900 | TRÆKLISTE | TENSION LIST | ZUGLEISTE | LISTEAU | 1 (3) | 1,6M |
| 054 D40405000 | SEKSKANTSKRUE | HEXAGON SCREW | SECHSKANTSCHRAUBE | VIS | 2 | |
| 055 D41087500 | LÅSEMØTRIK | LOCK NUT | GEGENMUTTER | ECROU | 2 | |
| 056 D20400413 | SKIVE | WASHER | SPANNSCHEIBE | RONDELLE | 4 | |
| (C8 | UNI-CONTROL | UNI-CONTROL | UNI-CONTROL | UNI-CONTROL | | |
| (U) | EKSTRA UDSTYR T.43456, STANDARD UDSTYR F.43457 | OPTIONAL EQUIPMENT T.43456, STANDARD EQUIPMENT F.43457 | SONDERZUBEHOR T.43456, STANDARD AUSRÜSTUNG F.43457 | EQUIPMENT ACCESSOIRES T.43456, STANDARD EQUIPMENT F.43457 | | |
| (3) | EKSTRAUDSTYR | OPTIONAL EQUIPMENT | SONDERZUBEHOR | EQUIPEMENTS ACCESSOIRES | | |

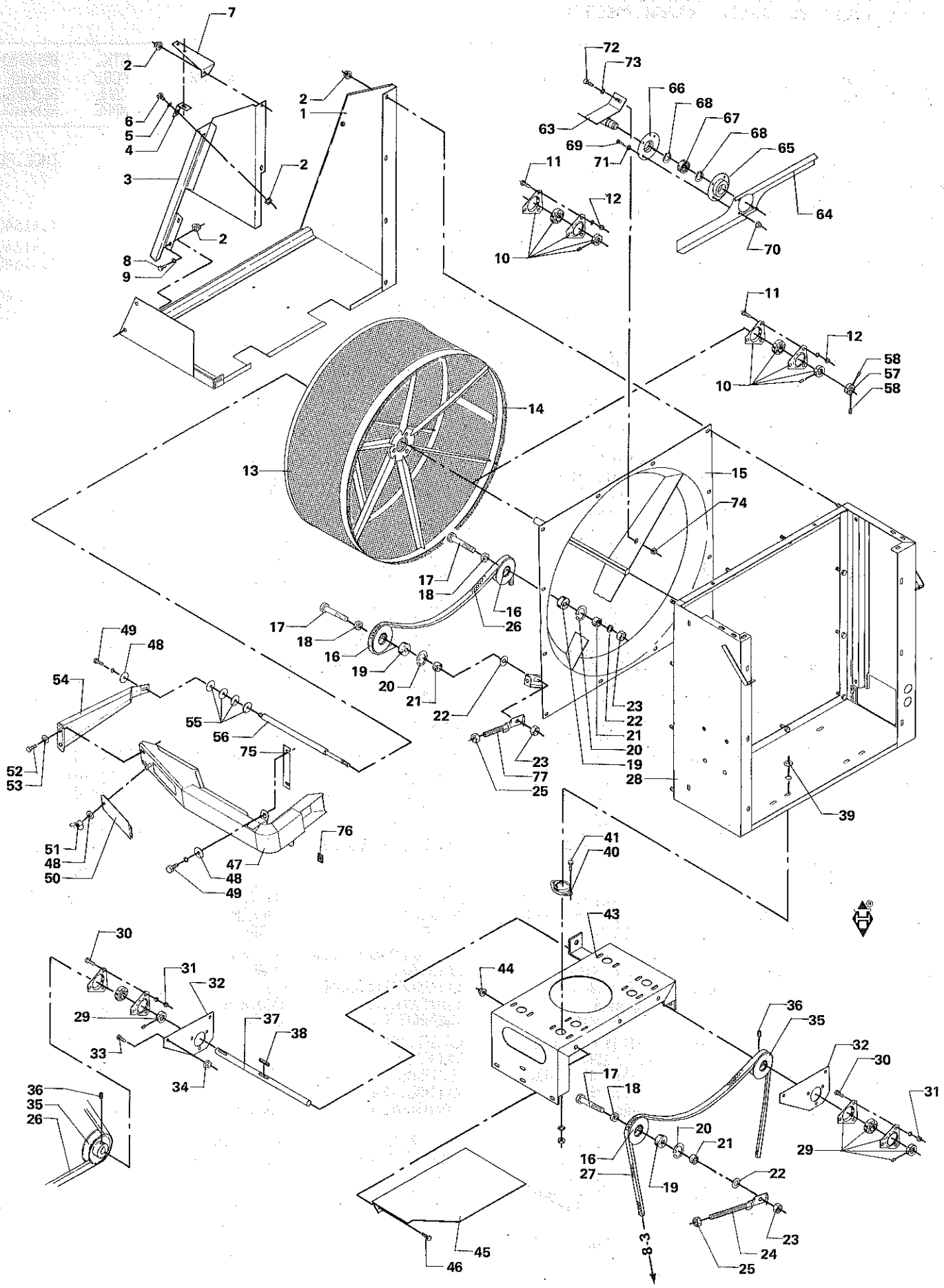
7
2
6
5
4
3
2
1
2
2
8
9
72
73
66
68
67
68
65
63
69
71
11
12
10
64
70
11
12
58
57
58
10
14
13
15
74
17
18
16
26
17
18
16
19
20
21
22
49
48
54
55
56
75
52
53
51
48
50
47
48
49
76
23
22
21
20
19
28
23
77
25
39
41
40
43
44
30
31
32
29
33
34
37
38
36
35
26
36
35
32
30
31
29
17
18
20
21
16
27
19
22
23
24
25
45
46
8-3

# SUGEKURV OG KØLERKONSOL (VALMET)
# STRAINER AND RADIATOR BRACKET (VALMET)
# SAUGKORB UND KÜHLERKONSOLE (VALMET)
# TAMIS ROTATIF-CONSOLE POUR RADIATEUR (VALMET)

| POS.NR. VARE NR. / POS.NO. PART NO. / POS.NR. TEIL NR. / NO.POS. CODE | BENÆVNELSE | DESCRIPTION | BEZEICHNUNG | DESIGNATION | STK. / PCS. / ZAHL / NBRE | BEMÆRKNING / REMARK / BEMERKUNG / REMARQUE |
|---|---|---|---|---|---|---|
| 001 D28751678 | AVNESKÆRM 1 SV. | CHAFF GUARD 1 | SPELZENSCHIRM 1 | TOLE A BALES 1 | 1 | Ø |
| 001 D38751678 | AVNESKÆRM 1 SV | CHAFF GUARD | SPELZENSCHIRM | TOLE A BALES | 1 | DR |
| 002 D41013500 | COMBIMØTRIK | COMBI NUT | COMBIMUTTER | ECROU | | |
| 003 D28751687 | AVNESKÆRM 2 SV. | CHAFF GUARD 2 | SPELZENSCHIRM 2 | TOLE A BALES | 1 | Ø |
| 003 D38751687 | AVNESKÆRM 2 SV. | CHAFF GUARD | SPELZENCHIRM | TOLE A BALES | 1 | DR |
| 004 D28751675 | VINKEL | ANGLE | WINKEL | COUDE | 1 | |
| 005 D20400409 | SKIVE | WASHER | SPANNSCHEIBE | RONDELLE | 1 | |
| 006 D40404900 | SEKSKANTSKRUE | HEXAGON SCREW | SECHSKANTSCHRAUBE | VIS | 1 | |
| 007 D28751685 | STØTTEVINKEL | SUPPORT ANGLE | STUTZWINKEL | COUDE | 1 | |
| 008 D40404700 | SEKSKANTSKRUE | HEXAGON SCREW | SECHSKANTSCHRAUBE | VIS | 2 | |
| 009 D20400409 | SKIVE | WASHER | SPANNSCHEIBE | RONDELLE | 2 | |
| 010 D41713600 | FLANGELEJE | FLANGE BEARING | FLANSCHLAGER | PALIER A BRIDE | 2 | |
| 011 D40404900 | SEKSKANTSKRUE | HEXAGON SCREW | SECHSKANTSCHRAUBE | VIS | 6 | |
| 012 D41013500 | COMBIMØTRIK | COMBI NUT | COMBIMUTTER | ECROU | 6 | |
| 013 D28752106 | SUGEKURV M.TÆTN. SV | SUCTION STRAINER | SAUGKORB | TAMIS ROTATIF | 1 | (Ø1 Ø |
| 013 D38752106 | SUGEKURV M.TÆTN. SV | SUCTION STRAINER | SAUGKORB | YAMIS ROTATIF | 1 | (Ø1 DR |
| 014 D28750147 | BØRSTETÆTNING | SEALING | DICHTUNG | JOINT | 1 | |
| 015 D28751632 | LEJEPLADE SV. | BEARING PLATE | LAGERPLATTE | TOLE D'APPUI | 1 | |
| 016 D28750648 | KILEREMSKIVE 1A-80 | V-BELT PULLEY | KEILRIEMENSCHEIBE | POULIE | 3 | |
| 017 D40433400 | SEKSKANTSKRUE | HEXAGON SCREW | SECHSKANTSCHRAUBE | VIS | 3 | |
| 018 D28210046 | AFSTANDSBØSNING | SPACER BUSH | DISTANZBUCHSE | DOUILLE ENTRETOISE | 3 | |
| 019 D41622600 | KUGLELEJE | BALL BEARING | KUGELLAGER | ROULEMENT A BILLES | 3 | |
| 020 D42513400 | SEEGERRING | CIRCLIP | SEEGERRING | ANNEAU DE RETENUE | 3 | |
| 021 D28210046 | AFSTANDSBØSNING | SPACER BUSH | DISTANZBUCHSE | DOUILLE ENTRETOISE | 3 | |
| 022 D20400439 | SKIVE | WASHER | SPANNSCHEIBE | RONDELLE | 3 | |
| 023 D41087900 | LÅSEMØTRIK | LOCK NUT | GEGENMUTTER | ECROU | 3 | |
| 024 D28211025 | STRAMMEBOLT | TENSION BOLT | SPANNBOLZEN | BOULON | 2 | |
| 025 D41013600 | COMBIMØTRIK | COMBI NUT | COMBIMUTTER | ECROU | 2 | |
| 026 D41905300 | KILEREM | V-BELT | KEILREIMEN | COURROIE | 1 | |
| 027 D41911000 | KILEREM | V-BELT | KEILRIEMEN | COURROIE | 1 | |
| 028 D28751764 | SUGEKANAL SV. | SUCTION CHANNEL | SAUGKANAL | CANAL D'ASPIRATION | 1 | |
| 029 D41713700 | FLANGELEJE | FLANGE BEARING | FLANSCHLAGER | PALIER A BRIDE | 2 | |
| 030 D40404900 | SEKSKANTSKRUE | HEXAGON SCREW | SECHSKANTSCHRAUBE | VIS | 6 | |
| 031 D41013500 | COMBIMØTRIK | COMBI NUT | COMBIMUTTER | ECROU | 6 | |
| 032 D28751628 | LEJEPLADE | BEARING PLATE | LAGERPLATTE | TOLE D'APPUI | 2 | |
| 033 D40404900 | SEKSKANTSKRUE | HEXAGON SCREW | SECHSKANTSCHRAUBE | VIS | 4 | |
| 034 D41013500 | COMBIMØTRIK | COMBI NUT | COMBIMUTTER | ECROU | 4 | |
| 035 D28751599 | KILEREMSKIVE A100 | V-BELT PULLEY | KEILRIEMENSCHEIBE | POULIE | 2 | |
| 036 D40632200 | GEVINDSTIFT INDV. 6 | THREADED PIN | GEWINDESTIFT | GOUPILLE FILETEE | 2 | |
| 037 D28751629 | MELLEMAKSEL | INTERMEDIATE SHAFT | ZWISCHENWELLE | ARBRE | 1 | |
| 038 D43102300 | PASFEDER | KEY | PASSFEDER | CLE DE SERRURE | 2 | |
| 039 D20400511 | AFSTANDSSKIVE | SPACER | DISTANZSCHEIBE | ENTRETOISE | 6 | |
| 040 D28700549 | GUMMIFOD | RUBBER DAMPENER | GUMMIDAMPFER | PIED EN CAOUTCHOUC | 6 | |
| 041 D40404900 | SEKSKANTSKRUE | HEXAGON SCREW | SECHSKANTSCHRAUBE | VIS | 12 | |
| 043 D28751578 | KØLERKONSOL SV. | RADIATOR BRACKET | KÜHLERKONSOLE | SUPPORT P.RADIATEUR | 1 | |
| 044 D41013500 | COMBIMØTRIK | COMBI NUT | COMBIMUTTER | ECROU | 3 | |
| 045 D28751905 | LEJEPLADE KORT SV. | GUIDE PLATE, SHORT | FÜHRUNGSPLATTE,KURZ | TOLE DIRECTRI.COURT | 1 | |
| 046 D40404900 | SEKSKANTSKRUE | HEXAGON SCREW | SECHSKANTSCHRAUBE | VIS | 3 | |
| 047 D28752296 | STØVSUGERRØR, SV. | VAC. CLEANER PIPE | STAUBSAUGDUSE | BUSE ASPIRATRICE | 1 | F.43457 |
| 047 D28751976 | STØVSUGERRØR SV. | VAC.CLEANER PIPE | STAUBSAUGROHR | TUBE D'ASPIRATEUR | | T.43456 |
| 048 D20400409 | SKIVE | WASHER | SPANNSCHEIBE | RONDELLE | | |
| 049 D40404900 | SEKSKANTSKRUE | HEXAGON SCREW | SECHSKANTSCHRAUBE | VIS | | |
| 050 D28751774 | RENSESPJ.STØVSUGER | CLEANING SHUTTER | REINIGUNGSKLAPPE | TRAPPE DE NETTOYAGE | 1 | |
| 050 D38751774 | RENSESPJÆLD STØVSUG | CLEANING SHUTTER | REINIGUNGSKLAPPE | TRAPPE DE NETTOYAGE | 1 | DR |
| 051 D41057100 | FLØJMØTRIK | WING NUT | FLUGELMUTTER | ECROU | 1 | |
| 052 D40402200 | SEKSKANTSKRUE | HEXAGON SCREW | SECHSKANTSCHRAUBE | VIS | 2 | |
| 053 D20400470 | SKIVE | WASHER | SPANNSCHEIBE | RONDELLE | 2 | |
| 054 D38752294 | STØVSUGERMUNDSTK. S | VAC.CLEANER NOZZLE | STAUBSAUGDUSE | BUSE ASPIRATRICE | 1 | DR |
| 054 D28752294 | STØVSUGERMUNDSTK. S | VAC.CLEANER NOZZLE | STAUBSAUGDUSE | BUSE ASPIRATRICE | 1 | F.43457 |
| 054 D28752139 | STØVSUGERMUNDSTK.SV | VAC.CLEANER NOZZLE | STAUBSAUGDUSE | BUSE ASPIRATRICE | 1 | (A5 + F.41601 |

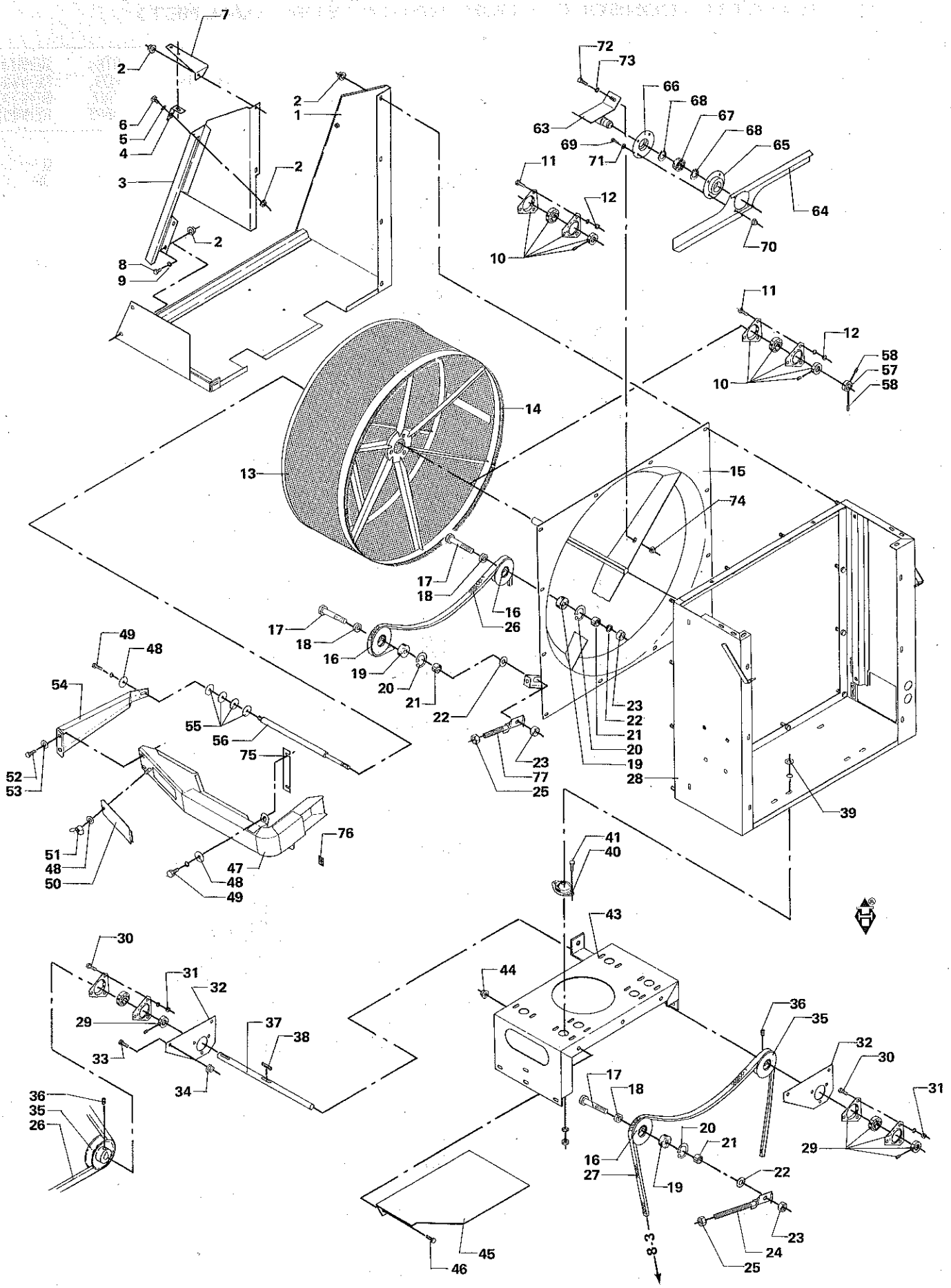
7
2
6
5
4
3
2
1
2
2
8
9
72
73
66
68
67
68
65
63
69
71
11
12
10
64
70
11
12
58
57
58
10
14
13
15
74
17
18
16
26
17
18
16
19
20
21
22
23
22
21
20
19
28
39
49
48
54
55
56
75
52
53
51
48
50
47
48
49
76
23
77
25
41
40
43
44
30
31
32
29
33
34
37
38
36
35
26
36
35
32
30
31
29
17
18
20
21
16
27
19
22
23
24
25
45
46
8-3

# SUGEKURV OG KØLERKONSOL (VALMET)
# STRAINER AND RADIATOR BRACKET (VALMET)
# SAUGKORB UND KÜHLERKONSOLE (VALMET)
# TAMIS ROTATIF-CONSOLE POUR RADIATEUR (VALMET)

| POS.NR. VARE NR. POS.NO. PART NO. POS.NR. TEIL NR. NO.POS. CODE | BENÆVNELSE | DESCRIPTION | BEZEICHNUNG | DESIGNATION | STK. PCS. ZAHL NBRE | BEMÆRKNING REMARK BEMERKUNG REMARQUE |
|---|---|---|---|---|---|---|
| 054 D28751645 | STØVSUGERMUNDSTK.SV | VAC.CLEANER NOZZLE | STAUBSAUGDÜSE | BUSE ASPIRATRICE | 1 | T.41600 |
| 055 D20400521 | AFSTANDSSKIVE | SPACER | DISTANZSCHEIBE | ENTRETOISE | 4 | |
| 056 D28751631 | AKSELTAP | AXLE JOURNAL | ACHSZAPFEN | TOURILLON | 1 | |
| 057 D28752133 | STOPRING | STOP RING | ANSCHLAGSRING | BAGUE D'ARRET | 1 | F.41123 |
| 058 D40630900 | GEVINDSTIFT INDV. 6 | THREADED PIN | GEWINDESTIFT | GOUPILLE FILETEE | 2 | F.41123 |
| 063 D28752282 | ROTORKONSOL SV | ROTOR BRACKET,WELDE | ROTORKONSOLE,GESCHW | CONSOLE ROTEUR | 1 | F.43543 |
| 064 D28752120 | KØLERROTOR | RADIATOR ROTOR | KÜHLERROTOR | ROTOR P.RADIATEUR | 1 | F.43543 |
| 065 D29200010 | LEJEHUS | BEARING HOUSING | LAGERGEHAUSE | BOITE PALIER | 1 | F.43543 |
| 066 D28560259 | FILTSKÅL KPL. | FELT BOWL COMPL. | FILZSCHALE VOLLST | CUVETTE EN FEUTRE | 1 | F.43543 |
| 067 D41622800 | KUGLELEJE | BALL BEARING | KUGELLAGER | ROULEMENT A BILLES | 1 | F.43543 |
| 068 D42502300 | SEEGERRING | CIRCLIP | SEEGERRING | ANNEAU DE RETENUE | 2 | F.43543 |
| 069 D40404900 | SEKSKANTSKRUE | HEXAGON SCREW | SECHSKANTSCHRAUBE | VIS | 4 | F.43543 |
| 070 D41010700 | SEKSKANTMØTRIK | HEXAGON NUT | SECHSKANTMUTTER | ECROU | 4 | F.43543 |
| 071 D20400409 | SKIVE | WASHER | SPANNSCHEIBE | RONDELLE | 4 | F.43543 |
| 072 D40405000 | SEKSKANTSKRUE | HEXAGON SCREW | SECHSKANTSCHRAUBE | VIS | 2 | F.43543 |
| 073 D41013500 | COMBIMØTRIK | COMBI NUT | COMBIMUTTER | ECROU | 2 | F.43543 |
| 074 D20400414 | SKIVE | WASHER | SPANNSCHEIBE | RONDELLE | 2 | F.43543 |
| 075 D28752315 | MELLEMLÆG | SHIM | BEILAGE | ENTRETOISE | 1 | |
| 076 D44705100 | FUGEBAND SELVKL. | TAPE | | RUBAN JOINT | | 0,070M |
| 077 D28752287 | STRAMMEBOLT | TENSION BOLT | SPANNBOLZEN | BOULON | 1 | F.43457 |
| (Ø1 | INCL.POS.14 | INCL.POS.14 | INCL.POS.14 | INCL.POS.14 | | |
| (A5 | F.41601-T.43456 | F.41601-T.43456 | F.41601-T.43456 | F.41601-T.43456 | | |

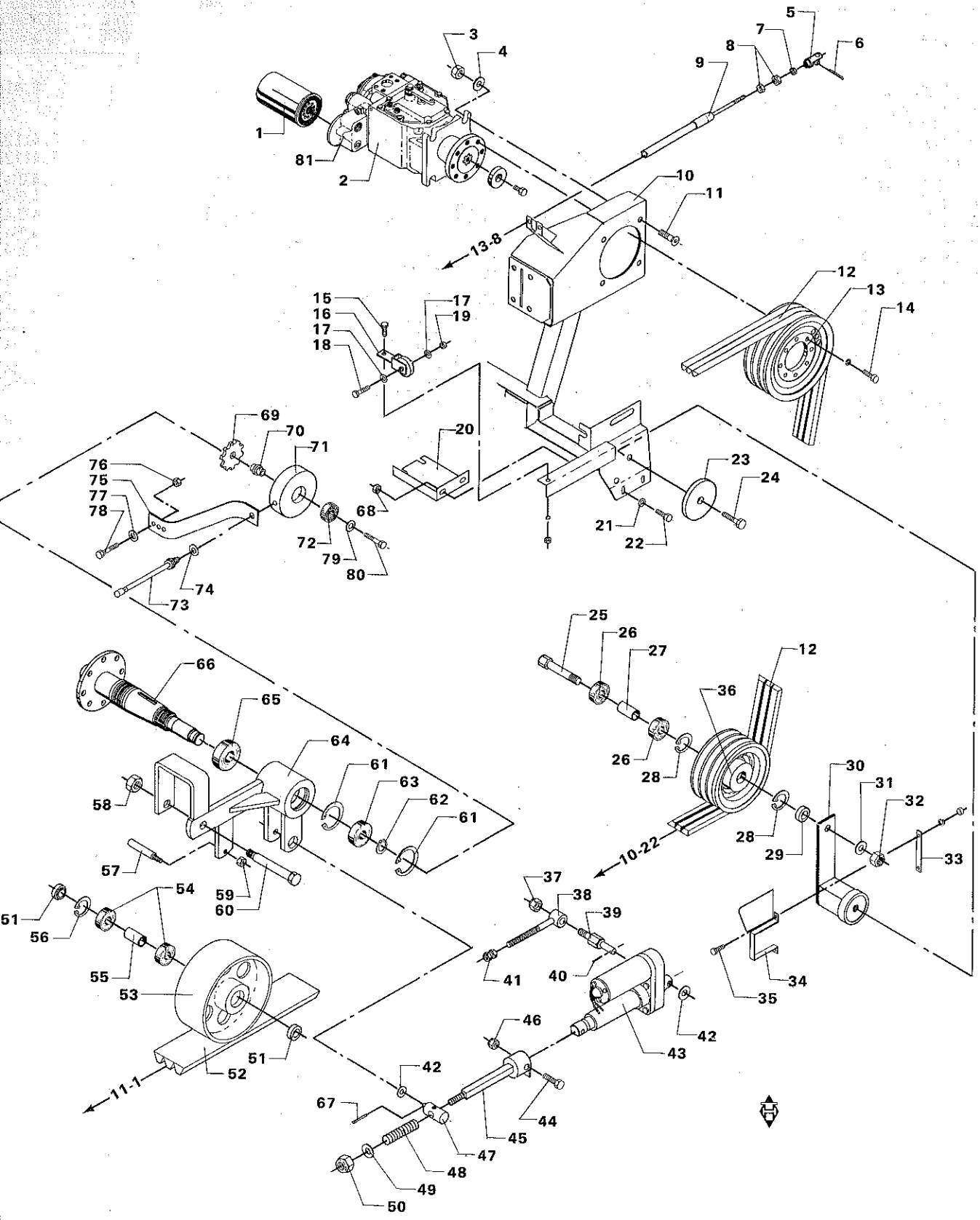
1
2
3
4
5
6
7
8
9
10
11
12
13
14
15
16
17
18
19
20
21
22
23
24
25
26
27
28
29
30
31
32
33
34
35
36
37
38
39
40
41
42
43
44
45
46
47
48
49
50
51
52
53
54
55
56
57
58
59
60
61
62
63
64
65
66
67
68
69
70
71
72
73
74
75
76
77
78
79
80
81
13-8
10-22
11-1

# FREMDRIFTSPUMPE OG TILKOBLING F.VÆRK (VALMET)
# PROPULSION PUMP-COUPL.OF THRESH.MECH. (VALMET)
# ANTRIEBSPUMPE - KUPPL.FÜR DRESCHWERK (VALMET)
# POMPE HYDR.D'AVANCEM.-EMBRAYAGE BATT. (VALMET)

| POS.NR. VARE NR. / POS.NO. PART NO. / POS.NR. TEIL NR. / NO.POS. CODE | BENÆVNELSE | DESCRIPTION | BEZEICHNUNG | DESIGNATION | STK. / PCS. / ZAHL / NBRE | BEMÆRKNING / REMARK / BEMERKUNG / REMARQUE |
|---|---|---|---|---|---|---|
| 001 D45144600 | OLIEFILTER | OIL FILTER | FILTER | FILTRE | 1 | |
| 002 D45161500 | HYDR.PUMPE HPV 50 S | HYDRAULIC PUMP | HYDRAULIKPUMPE | POMPE HYDR. | 1 | |
| 003 D41087700 | LÅSEMØTRIK | LOCK NUT | GEGENMUTTER | ECROU | 4 | |
| 004 D20400446 | SKIVE | WASHER | SPANNSCHEIBE | RONDELLE | 4 | |
| 005 D28761414 | TRÆKSTYKKE,SV. | TENSION PIECE | ZUGSTÜCK | PIECE DE TRACTION | 1 | |
| 006 D41405900 | SPLIT | SPLIT PIN | SPLINT | GOUPILLE | 1 | |
| 007 D41018300 | SEKSKANTMØTRIK | HEXAGON NUT | SECHSKANTMUTTER | ECROU | 1 | |
| 008 D41018900 | SEKSKANTMØTRIK | HEXAGON NUT | SECHSKANTMUTTER | ECROU | 2 | |
| 009 D46438600 | FREMDRIFTSKABEL | KABLE, PROPULSION | KABEL, ANTRIEB | CABLE CPL | 1 | |
| 010 D28751592 | MOTORKONSOL BAG. SV | ENGINE BRACKET REAR | MOTORKONSOLE,HINTEN | SUPPORT DU MOTEUR | 1 | |
| 011 D40428300 | SEKSKANTSKRUE | HEXAGON SCREW | SECHSKANTSCHRAUBE | VIS | 4 | |
| 012 D41930200 | KILEREM | V-BELT | KEILRIEMEN | COURROIE | 3 | |
| 013 D28750943 | REMSKIVE | BELT PULLEY | RIEMENSCHEIBE | POULIE | 1 | |
| 014 D40407700 | SEKSKANTSKRUE | HEXAGON SCREW | SECHSKANTSCHRAUBE | VIS | 8 | |
| 015 D40404900 | SEKSKANTSKRUE | HEXAGON SCREW | SECHSKANTSCHRAUBE | VIS | 1 | |
| 016 D28150477 | BLOKRULLE KPL | BLOCK ROLLER | BLOCKROLLE | MOUFLE | 1 | POS.17-19 |
| 017 D20400506 | AFSTANDSSKIVE | SPACER | DISTANZSCHEIBE | ENTRETOISE | 2 | |
| 018 D40423600 | SEKSKANTSKRUE | HEXAGON SCREW | SECHSKANTSCHRAUBE | VIS | 1 | |
| 019 D41087500 | LÅSEMØTRIK | LOCK NUT | GEGENMUTTER | ECROU | 1 | |
| 020 D28751193 | STØTTEPLADE | SUPPORTING PLATE | STÜTZBLECH | PLAQUE | 1 | |
| 021 D20400419 | SKIVE | WASHER | SPANNSCHEIBE | RONDELLE | 8 | |
| 022 D40407800 | SEKSKANTSKRUE | HEXAGON SCREW | SECHSKANTSCHRAUBE | VIS | 4 | |
| 023 D28751309 | SKIVE | WASHER | SPANNSCHEIBE | TENDEUR | 1 | |
| 024 D40416500 | SEKSKANTSKRUE | HEXAGON SCREW | SECHSKANTSCHRAUBE | VIS | 1 | |
| 025 D28750166 | AKSELBOLT | BOLT | BOLZEN | BOULON | 1 | |
| 026 D41622600 | KUGLELEJE | BALL BEARING | KUGELLAGER | ROULEMENT A BILLES | 2 | |
| 027 D28740881 | AFSTANDSBØSNING | SPACER BUSH | DISTANZBUCHSE | DOUILLE ENTRETOISE | 1 | |
| 028 D42513400 | SEEGERRING | CIRCLIP | SEEGERRING | ANNEAU DE RETENUE | 2 | |
| 029 D28751395 | AFSTANDSBØSNING | SPACER BUSH | DISTANZBUSCHE | ENTRETOISE | 1 | |
| 030 D44360200 | GUMMI SPÆNDEELEMENT | TIGHTENING ELEMENT | SPANNELEMENT | TENDEUR EN CAOUTCH. | 1 | |
| 031 D20400459 | SKIVE | WASHER | SPANNSCHEIBE | RONDELLE | 1 | |
| 032 D41087900 | LÅSEMØTRIK | LOCK NUT | GEGENMUTTER | ECROU | 1 | |
| 033 D28750873 | SPÆNDESTYKKE | DOG | SPANNSTÜCK | TENDEUR | 1 | T.40984 |
| 034 D28752004 | INDIKERINGSPLADE SV | INDICATING PLATE | INDIKATORPLATTE | PLAQUE INDICATEUR | 1 | T.40984 |
| 035 D40402400 | SEKSKANTSKRUE | HEXAGON SCREW | SECHSKANTSCHRAUBE | VIS | 2 | T.40984 |
| 036 D28750169 | STRAMMERULLE 38-180 | TENSION ROLLER | SPANNROLLE | POULIE TENDEUSE | 1 | |
| 037 D41087700 | LÅSEMØTRIK | LOCK NUT | GEGENMUTTER | ECROU | 1 | |
| 038 D28750027 | STRAMMEBOLT | TENSION BOLT | SPANNBOLZEN | BOULON | 1 | |
| 039 D28750028 | TAP F.ACTUATOR | PIN | ZAPFEN | GOUPILLE | 1 | |
| 040 D41404400 | SPLIT | SPLIT PIN | SPLINT | GOUPILLE | 1 | |
| 041 D28750024 | SPEC MØTRIK | SPEC. NUT | SPEZIALMUTTER | ECROU | 1 | |
| 042 D20400537 | AFSTANDSSKIVE | SPACER | DISTANZSCHEIBE | ENTRETOISE | 3 | |
| 043 D45059400 | EL-CYLINDER | EL-CYLINDER | EL-ZYLINDER | VERIN ELEC. | 1 | |
| 044 D40116600 | SEKSKANTSKRUE | HEXAGON SCREW | SECHSKANTSCHRAUBE | VIS | 1 | |
| 045 D28750749 | TRÆKBOLT SV. | TENSION BOLT | ZUGBOLZEN | BOULON | 1 | |
| 046 D41080500 | NYLOCK LÅSEMØTRIK | LOCK NUT | GEGENMUTTER | ECROU | 1 | |
| 047 D28750746 | DREJETAP | PIVOT | DREHZAPFEN | PIVOT | 1 | |
| 048 D25300065 | TRYKFJEDER | PRESSURE SPRING | DRUCKFEDER | RESSORT DE PRESSION | 1 | |
| 049 D20400423 | SKIVE | WASHER | SPANNSCHEIBE | RONDELLE | 1 | |
| 050 D41087700 | LÅSEMØTRIK | LOCK NUT | GEGENMUTTER | ECROU | 1 | |
| 051 D28750035 | AFSTANDSRING | SPACER RING | DISTANZRING | ENTRETOISE | 2 | |
| 052 D41993400 | POWERBANDREM | POWER-BAND BELT | POWER-BAND RIEMEN | COURROIE POWER BAND | 1 | |
| 053 D28741178 | STRAMMERULLE | TENSION ROLLER | SPANNROLLE | POULIE TENDEUSE | 1 | |
| 054 D41622700 | KUGLELEJE | BALL BEARING | KUGELLAGER | ROULEMENT A BILLES | 2 | |
| 055 D28731133 | AFSTANDSRING | SPACER RING | DISTANZRING | ENTRETOISE | 1 | |
| 056 D42513700 | SEEGERRING | CIRCLIP | SEEGERRING | ANNEAU DE RETENUE | 1 | |
| 057 D28750036 | REMLØFTER | BELT-LIFTER | RIEMENHEBER | LEVIER DE COURROIE | 1 | |
| 058 D41088000 | LÅSEMØTRIK | LOCK NUT | GEGENMUTTER | ECROU | 1 | |
| 059 D41010900 | SEKSKANTMØTRIK | HEXAGON NUT | SECHSKANTMUTTER | ECROU | 1 | |
| 060 D28750037 | AKSELBOLT | BOLT | BOLZEN | BOULON | 1 | |
| 061 D42514500 | SEEGERRING | CIRCLIP | SEEGERRING | ANNEAU DE RETENUE | 2 | |
| 062 D42502800 | SEEGERRING | CIRCLIP | SEEGERRING | ANNEAU DE RETENUE | 1 | |
| 063 D41622900 | KUGLELEJE | BALL BEARING | KUGELLAGER | ROULEMENT A BILLES | 1 | |
| 064 D28750042 | KOBLINGSARM SV | CLUTCH LEVER | KUPPLUNGSHEBEL | LEVIER DE DEBRAYAGE | 1 | |
| 065 D41623000 | KUGLELEJE | BALL BEARING | KUGELLAGER | ROULEMENT A BILLES | 1 | |
| 066 D28751548 | KRAFTUDTAGSAKSEL SV | P.T.O. SHAFT | GELENKWELLE | ARBRE DE TRANSMISS. | 1 | |
| 067 D41405900 | SPLIT | SPLIT PIN | SPLINT | GOUPILLE | 1 | |
| 068 D41013600 | COMBIMØTRIK | COMBI NUT | COMBIMUTTER | ECROU | 4 | |

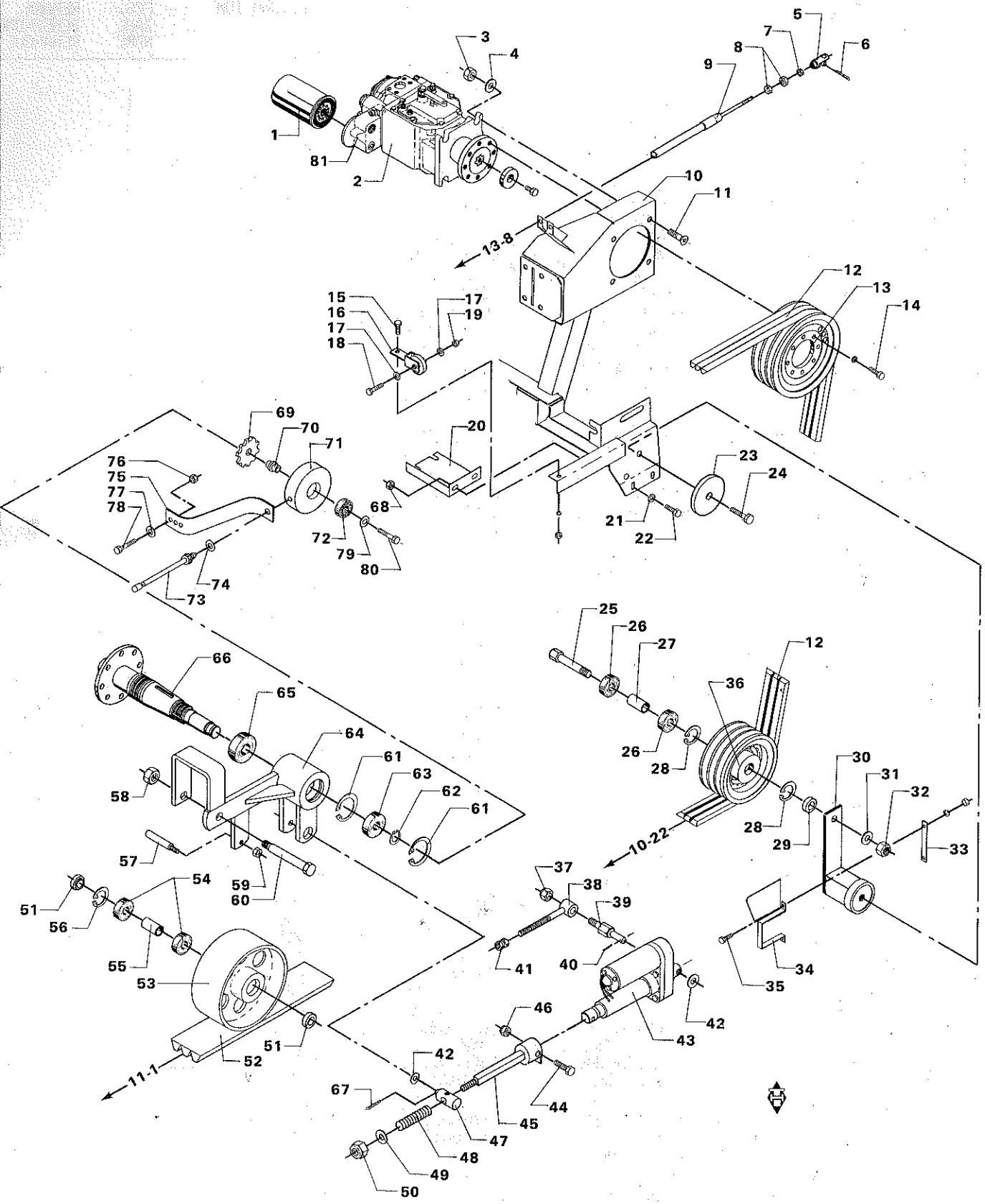
1
2
3
4
5
6
7
8
9
10
11
12
13
14
15
16
17
18
19
20
21
22
23
24
25
26
27
28
29
30
31
32
33
34
35
36
37
38
39
40
41
42
43
44
45
46
47
48
49
50
51
52
53
54
55
56
57
58
59
60
61
62
63
64
65
66
67
68
69
70
71
72
73
74
75
76
77
78
79
80
81
13-8
10-22
11-1

# FREMDRIFTSPUMPE OG TILKOBLING F.VÆRK (VALMET)
# PROPULSION PUMP-COUPL.OF THRESH.MECH. (VALMET)
# ANTRIEBSPUMPE - KUPPL.FÜR DRESCHWERK (VALMET)
# POMPE HYDR.D'AVANCEM.-EMBRAYAGE BATT. (VALMET)

| POS.NR. VARE NR. / POS.NO. PART NO. / POS.NR. TEIL NR. / NO.POS. CODE | BENÆVNELSE | DESCRIPTION | BEZEICHNUNG | DESIGNATION | STK. / POS. / ZAHL / NBRE | BEMÆRKNING / REMARK / BEMERKUNG / REMARQUE |
|---|---|---|---|---|---|---|
| D28751813 | SENS.KPL.H.1-3-4-5. | SENSOR CPL. | SENSOR VOLLST | CENSEUR COMPL. | 1 | (C8 POS.69-75 |
| 069 D28750922 | IMPULSHJUL | PULSE WHEEL | IMPULSRAD | ROUE IMPULSION | 1 | (C8 |
| 070 D28751218 | LEJETAP,KORT | JOURNAL | LAGERZAPFEN | TOURILLON | 1 | (C8 |
| 071 D28751223 | KOP | CUP | TASSE | TASSE | 1 | (C8 |
| 072 D41622600 | KUGLELEJE | BALL BEARING | KUGELLAGER | ROULEMENT A BILLES | 1 | (C8 |
| 073 D28751812 | SENSOR | SENSOR | SENSOR | CENSEUR | 1 | (C8 INCL.P.74 |
| 074 D20400428 | SKIVE | WASHER | SPANNSCHEIBE | RONDELLE | 1 | (C8 |
| 075 D28751216 | GUMMISTROP | RUBBER STRAP | GUMMIGURT | ATTACHE EN CAOUTCH. | 1 | (C8 |
| 076 D41013500 | COMBIMØTRIK | COMBI NUT | COMBIMUTTER | ECROU | 1 | (C8 |
| 077 D20400409 | SKIVE | WASHER | SPANNSCHEIBE | RONDELLE | 1 | (C8 |
| 078 D40405100 | SEKSKANTSKRUE | HEXAGON SCREW | SECHSKANTSCHRAUBE | VIS | 1 | (C8 |
| 079 D20400425 | SKIVE | WASHER | SPANNSCHEIBE | RONDELLE | 1 | (C8 |
| 080 D40425800 | SEKSKANTSKRUE | HEXAGON SCREW | SECHSKANTSCHRAUBE | VIS | 1 | (C8 |
| 081 D45462200 | O-RING | SEAL RING | DICHTUNGSRING | JOINT TORIQUE | 1 | |
| (C8 | UNI-CONTROL | UNI-CONTROL | UNI-CONTROL | UNI-CONTROL | | |

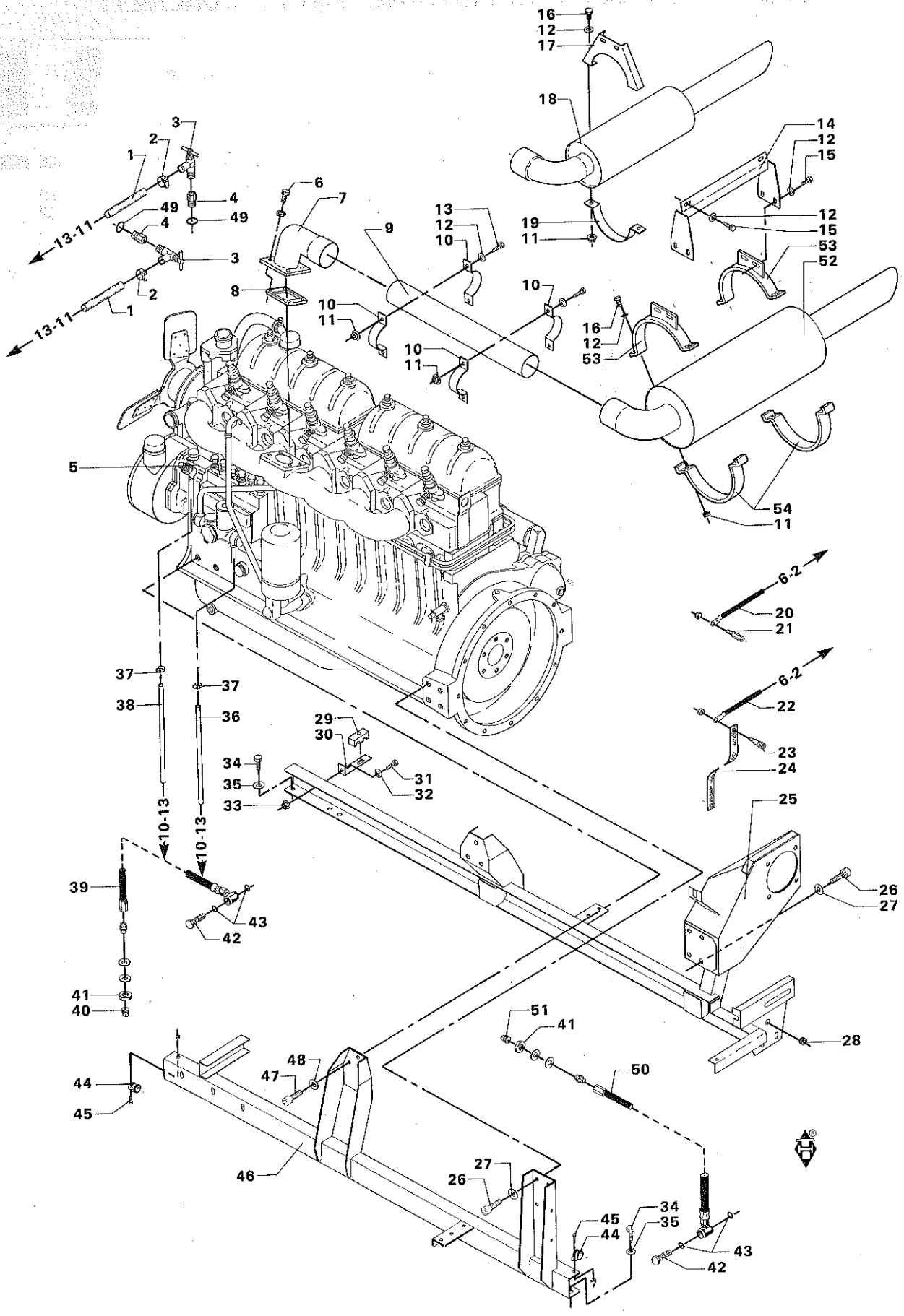
16
12
17
18
14
12
15
19
11
13
12
10
12
15
53
52
10
16
12
53
10
11
10
11
54
11
6-2
20
21
6-2
22
23
24
25
26
27
28
51
41
50
48
47
44
45
46
27
26
45
44
34
35
43
42
39
41
40
43
42
37
38
37
36
29
30
34
35
33
31
32
10-13
10-13
13-11
13-11
1
2
3
4
49
4
49
3
2
1
6
7
8
9
10
11
5

# MOTORKONSOL OG LYDDÆMPER (VALMET)
# ENGINE BRACKET AND SILENCER (VALMET)
# MOTORKONSOLE UND SCHALLDÄMPFER (VALMET)
# SUPPORTS MOTEUR – POT D'ECHAPPEMENT (VALMET)

| POS.NR. POS.NO. POS.NR. NO.POS. | VARE NR. PART NO. TEIL NR. CODE | BENÆVNELSE | DESCRIPTION | BEZEICHNUNG | DESIGNATION | STK. PCS. ZAHL NBRE | BEMÆRKNING REMARK BEMERKUNG REMARQUE |
|---|---|---|---|---|---|---|---|
| 001 | D44717700 | KØLEVANDSLANGE | HOSE | SCHLAUCH | DURITE | 2 (R1 | 4.4M |
| 002 | D45726800 | SPÆNDEBAND | RETAINING BAND | SPANNBAND | CIRCLIP | 2 (R1 | |
| 003 | D46422300 | VINKELHANE | COCK | HAHN | ROBINET | 2 (R1 | |
| 004 | D28950540 | REDUCERSTUTS | REDUCING STUB | REDUZIERSTUTZEN | RACCORD REDUCTEUR | 2 (R1 | |
| 005 | D46496900 | DIESELMOTOR | DIESEL ENGINE | DIESELMOTOR | MOTEUR DIESEL | 1 | |
| 006 | D40690400 | CYLINDERSKRUE IND 6 | SCREW | ZYLINDERSCHRAUBE | VIS | 4 | |
| 007 | D28751749 | AFGANGSVINKEL SV. | DISCHARGE ANGLE | AUSLASSWINKEL | ANGLE | 1 | |
| 008 | D49927000 | UDSTØDNINGSPAKNING | GASKET | PACKUNG | BAGUE ETANCHETTE | 1 | |
| 009 | D28751745 | FLEX RØR | CABLE PIPE | KABELROHR | CABLE TUBE | 1 | |
| 010 | D28751744 | SPÆNDEBØJL.F.FLEX R | TENSION BOW | SPANNBÜGEL | COUDE TENDEUR | 4 | |
| 011 | D41013500 | COMBIMØTRIK | COMBI NUT | COMBIMUTTER | ECROU | | |
| 012 | D20400409 | SKIVE | WASHER | SPANNSCHEIBE | RONDELLE | | |
| 013 | D40405000 | SEKSKANTSKRUE | HEXAGON SCREW | SECHSKANTSCHRAUBE | VIS | 4 | |
| 014 | D28751780 | OPHÆNGSKONSOL SV. | SUSPENSION BRACKET | AUFHANGUNGSKONSOLE | SUPPORT | 1 | |
| 015 | D40404900 | SEKSKANTSKRUE | HEXAGON SCREW | SECHSKANTSCHRAUBE | VIS | | |
| 016 | D40405400 | SEKSKANTSKRUE | HEXAGON SCREW | SECHSKANTSCHRAUBE | VIS | 4 | |
| 017 | D28760974 | KONSOLPLADE SV. | BRACKET PLATE | KONSOLEPLATTE | PLAQUE DE SUPPORT | 2 | T.43456 |
| 018 | D28751755 | LYDDÆMPER SV. | SILENCER | SCHALLDÄMPFER | AMORTISSEUR | 1 | T.43456 |
| 019 | D28720952 | SPÆNDEBØJLE | TENSION BOW | SPANNBÜGEL | ANNEAU DE TENSION | 2 | T.43456 |
| 020 | D28752018 | AKKUMULATORKABEL + | ACCUMULATOR CABLE + | AKKUMULATORKABEL + | CABLE ACCUMULATEUR+ | 1 | |
| 021 | D28761472 | GEVINDSTYKKE | THREADED PIECE | GEWINDESTÜCK | PIECE FILETEE | 1 | |
| 022 | D28752017 | AKKUMULATORKABEL - | ACCUMULATOR CABLE - | AKKUMULATORKABEL - | CABLE ACCUMULATEUR- | 1 | |
| 023 | D28760746 | GEVINDSTYKKE | THREADED PIECE | GEWINDESTÜCK | PIECE FILETEE | 1 (J) | |
| 023 | D28761073 | GEVINDSTYKKE | THREADED PIECE | GEWINDESTÜCK | PIECE FILETEE | 1 (J) | |
| 024 | D28760642 | STELFORBINDELSE | FRAME CONNECTION | RAHMENVERBINDUNG | MISE A LA MASSE | 1 | |
| 025 | D28751592 | MOTORKONSOL BAG. SV | ENGINE BRACKET REAR | MOTORKONSOLE,HINTEN | SUPPORT DU MOTEUR | 1 | |
| 026 | D40466400 | SEKSKANTSKRUE M/LÅS | SET SCREW | SECHSKANTSCHRAUBE | VIS | 4 | |
| 027 | D20400426 | SKIVE | WASHER | SPANNSCHEIBE | RONDELLE | 4 | |
| 028 | D44732300 | GUMMIGENNEMFØRING | RUBBER GRUMMET | GUMMIDURCHFÜHRUNG | TRAVERSEE | 1 | |
| 029 | D45739200 | DOBB. RØRBÆRER Ø15 | DOUBLE PIPE SUPPORT | DOPP. ROHRTRAGER | PORTE-TUBE DOUBLE | 2 | |
| 030 | D28751902 | KONSOL 1 | BRACKET | KONSOLE | SUPPORT | 2 | |
| 031 | D40404900 | SEKSKANTSKRUE | HEXAGON SCREW | SECHSKANTSCHRAUBE | VIS | 2 | |
| 032 | D20400409 | SKIVE | WASHER | SPANNSCHEIBE | RONDELLE | 2 | |
| 033 | D41013500 | COMBIMØTRIK | COMBI NUT | COMBIMUTTER | ECROU | 2 | |
| 034 | D40416300 | SEKSKANTSKRUE | HEXAGON SCREW | SECHSKANTSCHRAUBE | VIS | 4 | |
| 035 | D20400459 | SKIVE | WASHER | SPANNSCHEIBE | RONDELLE | 4 | |
| 036 | D28751711 | BRÆNDSTOFSLANGE | FUEL HOSE | KRAFTSTOFFSCHLAUCH | DURITE | 1 | |
| 037 | D45729700 | SPÆNDEBAND | CLIP | SCHLAUCHSCHELLE | CIRCLIP | 2 | |
| 038 | D28751712 | RETURSLANGE | RETURN HOSE | RÜCKSCHLAUCH | DURITE DE RETOUR | 1 | |
| 039 | D28751598 | AFTAPNINGSSLANGE KP | DRAIN HOSE | ABLASS-SCHLAUCH | DURITE VIDANGE | 1 (Ø2 | T.41600 |
| 040 | D45236100 | PROP | PLUG | PFROPFEN | BOUCHON | 1 | |
| 040 | D45232400 | KOBBERPAKNING | COPPER PACKING | KUPFERPACKUNG | GARNITURE EN CUIVRE | 1 | |
| 041 | D41033900 | KONTRAMØTRIK | PIPE NUT | GEGENMUTTER | ECROU | 1 | |
| 042 | D28751625 | HULSKRUE | HOLLOW SCREW | SCHRAUBE | VIS | 1 | |
| 043 | D45480000 | O-RING | SEAL RING | DICHTUNGSRING | JOINT TORIQUE | 2 | |
| 044 | D45729800 | SPÆNDEBAND | CLIP | SCHLAUCHSCHELLE | CIRCLIP | | |
| 045 | D40402400 | SEKSKANTSKRUE | HEXAGON SCREW | SECHSKANTSCHRAUBE | VIS | | |
| 046 | D28751593 | MOTORKONSOL FORR. S | ENGINE BRACKET, FR. | MOTORKONSOLE, VORN | SUPPORT DU MOTEUR | 1 | |
| 047 | D40465900 | SEKSK.SKRUE M.PLUGG | HEXAGON SCREW | SECHSKANTSCHRAUBE | VIS | 6 | |
| 048 | D20400429 | SKIVE | WASHER | SPANNSCHEIBE | RONDELLE | 6 | |
| 049 | D45201800 | PAKNINGSRING | PACKING RING | PACKUNG | BAGUE ETANCHEITE | 2 (R1 | |
| 050 | D28752069 | AFTAPNINGSSLANGE KP | DRAIN HOSE | ABLASS-SCHLAUCH | DURITE VIDANGE | 1 (Ø3 | F.41601 |
| 051 | D45236100 | PROP | PLUG | PFROPFEN | BOUCHON | 1 | |
| 051 | D45232400 | KOBBERPAKNING | COPPER PACKING | KUPFERPACKUNG | GARNITURE EN CUIVRE | 1 | |
| 052 | D28752250 | LYDDÆMPER SV. | SILENCER | SCHALLDÄMPFER | AMORTISSEUR | 1 | F.43457 |
| 053 | D28752252 | SPÆNDESTYKKE SV. | DOG | SPANNSTÜCK | PIECE DE SERRAGE | 2 | F.43457 |
| 054 | D28730353 | OVERBØJLE | CLAMP | SPANNBÜGEL | ANNEAU DE TENSION | 2 (60 | F.43457 |
| 054 | D28731807 | BØJLE | CLAMP | BÜGEL | COUDE | 2 | F.45416 |

(R1 FOR AIR-CONDITION – FOR AIR-CONDITION – FÜR AIR-CONDITION – POUR AIR-CONDITION

(J) ANVENDES EFTER GEVINDTYPE PÅ MOTOR – USED AS PER TYPE OF THREAD ON THE ENGINE – NACH GEWINDETYP DES MOTORS ZU VERWENDEN – EMPL. SELON LE TYPE DE FILET SUR LE MOTEUR

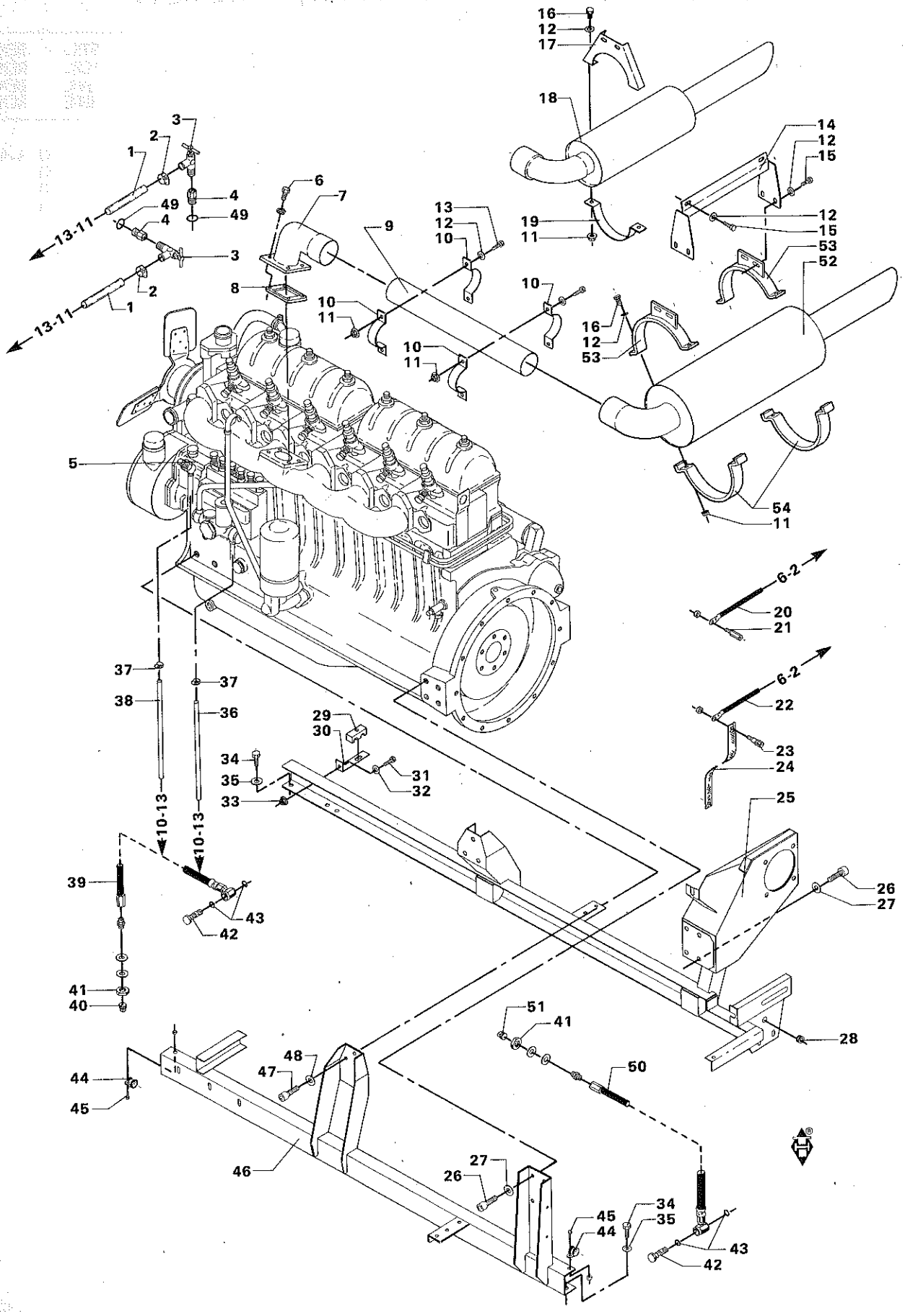
16
12
17
18
14
12
15
12
15
53
52
19
11
13
12
10
9
10
11
10
11
10
16
12
53
54
11
3
2
1
4
49
49
4
3
2
1
13-11
13-11
6
7
8
5
6-2
20
21
6-2
22
23
24
25
26
27
28
37
37
38
36
29
30
34
35
33
31
32
10-13
10-13
39
43
42
41
40
51
41
50
48
47
44
45
46
27
26
45
44
34
35
43
42

# MOTORKONSOL OG LYDDÆMPER (VALMET)
# ENGINE BRACKET AND SILENCER (VALMET)
# MOTORKONSOLE UND SCHALLDÄMPFER (VALMET)
# SUPPORTS MOTEUR - POT D'ECHAPPEMENT (VALMET)

| POS.NR. VARE NR.<br>POS.NO. PART NO.<br>POS.NR. TEIL NR.<br>NO.POS. CODE | BENÆVNELSE | DESCRIPTION | BEZEICHNUNG | DESIGNATION | STK.<br>PCS.<br>ZAHL<br>NBRE | BEMÆRKNING<br>REMARK<br>BEMERKUNG<br>REMARQUE |
|---|---|---|---|---|---|---|
| (82 | INCL.POS.40 | INCL.POS.40 | INCL.POS.40 | INCL.POS.40 | | |
| (83 | INCL.POS.51 | INCL.POS.51 | INCL.POS.51 | INCL.POS.51 | | |
| (60 | ANVENDES F.43457-T.45415 | USED F.43457 - T.45415 | AUSSERDEM F.43457-T.45415 | S'UTILISE AUSSI F.43457-T.45415 | | |

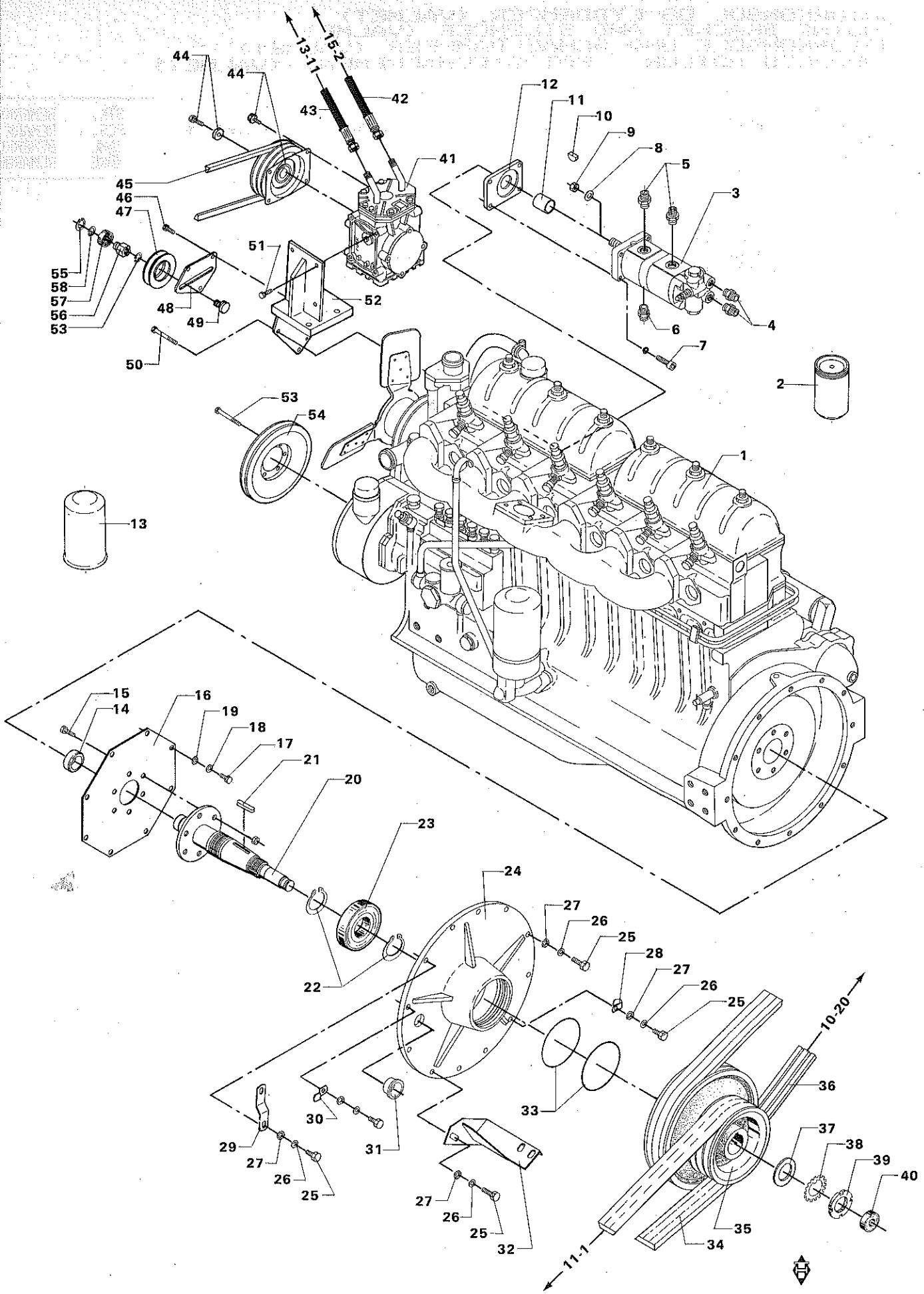
13-1
15-2
44
44
43
42
41
12
11
10
9
8
5
3
45
46
47
51
55
58
57
56
53
48
49
52
50
6
7
4
2
53
54
1
13
15
14
16
19
18
17
21
20
23
24
27
26
25
28
27
26
25
22
10-20
36
33
30
31
29
27
26
25
27
26
25
32
37
38
39
40
35
34
11-1

# KRAFTUDTAG OG HYDR.PUMPE (VALMET)
# P.T.O. AND HYDRAULIC PUMP (VALMET)
# KRAFTÜBERTRAGUNG UND HYDRAULIKPUMPE (VALMET)
# ARBRE SORTIE MOTEUR-POMPE HYDRAULIQUE (VALMET)

| POS.NR. VARE NR. / POS.NO. PART NO. / POS.NR. TEIL NR. / NO.POS. CODE | BENÆVNELSE | DESCRIPTION | BEZEICHNUNG | DESIGNATION | STK. / PCS. / ZAHL / NBRE | BEMÆRKNING / REMARK / BEMERKUNG / REMARQUE |
|---|---|---|---|---|---|---|
| 001 D46496900 | DIESELMOTOR | DIESEL ENGINE | DIESELMOTOR | MOTEUR DIESEL | 1 | |
| 002 D46446900 | BRÆNDSTOFFILTER | FUEL FILTER | BRENNSTOFF-FILTER | FILTRE | 1 | |
| 003 D45162200 | HYDR.PUMPE | HYDRAULIC PUMP | HYDRAULIKPUMPE | POMPE HYDR. | 1 | |
| 004 D45250800 | FORSKRUNING | CONNECTOR | VERSCHRAUBUNG | RACCORD | 2 | |
| 005 D45251500 | FORSKRUNING | CONNECTOR | VERSCHRAUBUNG | RACCORD | 2 | |
| 006 D45250700 | FORSKRUNING | CONNECTOR | VERSCHRAUBUNG | RACCORD | 1 | |
| 007 D40690700 | CYLINDERSKRUE IND 6 | CYLINDER SCREW | ZYLINDERSCHRAUBE | VIS | 4 | |
| 008 D45146000 | LÅSESKIVE | LOCK WASHER | SCHEIBE | RONDELLE D'ARRET | 1 | |
| 009 D45146100 | MØTRIK | NUT | MUTTER | ECROU | 1 | |
| 010 D43170500 | SKIVEFEDER | KEY | FEDER | RESSORT | 1 | |
| 011 D45110041 | TANDHJUL F.HYD.PUMP | PINION F HY PUMPE | ZAHNGETRIEBE | PIGNON | 1 | |
| 012 D28751567 | MELLEMFLANGE | FLANGE | FLANSCH | FLASQUE | 1 | |
| 013 D46447000 | MOTOROLIEFILTER | OILFILTER | OLFILTER | FILTRE | 1 | |
| 014 D28720925 | BRONZEBØSNING | BUSH | BRONZEBUCHSE | DOUILLE | 1 | |
| 015 D40407700 | SEKSKANTSKRUE | HEXAGON SCREW | SECHSKANTSCHRAUBE | VIS | 6 | |
| 016 D28720927 | KOBLINGSPLADE KPL | CLUTCH DISC | KUPPLUNGSSCHEIBE | DISQUE D'ACCOUPL. | 1 | |
| 017 D40446300 | STÅLSÆTSKRUE | SET SCREW | SECHSKANTSCHRAUBE | VIS | 8 | |
| 018 D20400409 | SKIVE | WASHER | SPANNSCHEIBE | RONDELLE | 8 | |
| 019 D41112000 | TALLERKENFJEDER | DISC SPRING | TELLERFEDER | RESSORT | 8 | |
| 020 D28751548 | KRAFTUDTAGSAKSEL SV | P.T.O. SHAFT | GELENKWELLE | ARBRE DE TRANSMISS. | 1 | |
| 021 D43105000 | PASFEDER | KEY | PASSFEDER | CLE DE SERRURE | 1 | |
| 022 D42504800 | SEEGERRING | CIRCLIP | SEEGERRING | ANNEAU DE RETENUE | 2 | |
| 023 D41629600 | KUGLELEJE | BALL BEARING | KUGELLAGER | ROULEMENT A BILLES | 1 | |
| 024 D28730168 | LEJEHUS | BEARING HOUSING | LAGERGEHAUSE | BOITE DE PALIER | 1 | |
| 025 D40407800 | SEKSKANTSKRUE | HEXAGON SCREW | SECHSKANTSCHRAUBE | VIS | 12 | |
| 026 D20400507 | AFSTANDSSKIVE | SPACER | DISTANZSCHEIBE | ENTRETOISE | 12 | |
| 027 D41112000 | TALLERKENFJEDER | DISC SPRING | TELLERFEDER | RESSORT | 12 | |
| 028 D28810673 | LEDNINGSHOLDER III | RETAINER | LEITUNGSHALTER | RETENEUR | 2 | |
| 029 D28751718 | HOLDER F.RØRBÆRER 1 | RETAINER | HALTER | RETENIEUR | 1 | |
| 030 D28110534 | KABELHOLDER | CABLE RETAINER | KABELHALTER | RETENEUR | 1 | |
| 031 D45746700 | DBI-DUT | PLUG | STOPSEL | BOUCHON | 2 | |
| 032 D28750182 | HOLDER F.BAND 3. | RETAINER III | HALTER III | RETENEUR III | 1 | |
| 033 D45470800 | O-RING | SEAL RING | DICHTUNGSRING | JOINT TORIQUE | 2 | |
| 034 D41993400 | POWERBANDREM | POWER-BAND BELT | POWER-BAND RIEMEN | COURROIE POWER BAND | 1 | |
| 035 D28750836 | MOTORREMSKIVE | ENGINE PULLEY | MOTORRIEMENSCHEIBE | POULIE DU MOTEUR | 1 | |
| 036 D41930200 | KILEREM | V-BELT | KEILRIEMEN | COURROIE | 3 | |
| 037 D28730018 | SKIVE II | WASHER | SCHEIBE II | RONDELLE II | 1 | |
| 038 D28710736 | SPECIEL LÅSESKIVE | LOCKING WASHER | SCHLOSSSCHEIBE | RESSORT D ARRET | 1 | |
| 039 D28710073 | SEKSK. MØTRIK | NUT | MUTTER | ECROU | 1 | |
| 040 D41623000 | KUGLELEJE | BALL BEARING | KUGELLAGER | ROULEMENT A BILLES | 1 | |
| 041 D45054800 | KOMPRESSOR | COMPRESSOR | KOMPRESSOR | COMPRESSEUR | 1 | (R1 |
| 041 D45055300 | PAKNING | SEAL RING | DICHTUNGSRING | BAGUE ENTANCHEITE | 1 | (R1 |
| 042 D45091300 | FREON-SL.KOMPR-KOND | HOSE,COMPR.-COND | SCHLAUCH,KOMPR.KOND | DURITE | 1 | (R1 |
| 043 D45091700 | FREON-SL.KAB-KOMPR. | FREON HOSE | FREONSCHLAUCH | DURITE | 1 | (R1 |
| 044 D45054900 | MAGNETKOBLING | MAGNET CLUTCH | MAGNETKUPPLUNG | ACCOUPLEMENT | 1 | (R1 |
| 045 D41991100 | SMALKILEREM. | | | | 1 | (R1 |
| 046 D40404900 | SEKSKANTSKRUE | HEXAGON SCREW | SECHSKANTSCHRAUBE | VIS | 3 | (R1 |
| 047 D28950560 | STRAMMERULLE | TENSION PULLEY | SPANNROLLE | POULIE TENDEUSE | 1 | (R1 |
| 048 D28950564 | MONTERINGSPLADE | PLATE | PLATTE | PLAQUE | 1 | (R1 |
| 049 D28950558 | GEVINDTAP | THREADED PIN | GEWINDEZAPFEN | GOUPILLE FILETEE | 1 | (R1 |
| 050 D40424500 | SEKSKANTSKRUE | SCREW | SCHRAUBE | VIS | 3 | (R1 |
| 051 D40205200 | SÆTSKRUE | SET SCREW | SETZSCHRAUBE | VIS | 4 | (R1 |
| 052 D28950538 | KONSOL SV | BRACKET | KONSOLE | SUPPORT | 1 | (R1 |
| 053 D40424300 | SEKSKANTSKRUE | STEEL BOLT | SECHSKANTSCHRAUBE | VIS | 6 | (R1 |
| 054 D28950510 | KILEREMSKIVE | V-BELT PULLEY | KEILRIEMENSCHEIBE | POULIE | 1 | (R1 |
| 055 D42514000 | SEEGERRING | CIRCLIP | SEEGERRING | ANNEAU DE RETENUE | 2 | (R1 |
| 056 D28950559 | LEJETAP | JOURNAL | LAGERZAPFEN | TOURILLON | 1 | (R1 |
| 057 D41628800 | KUGLELEJE | BALL BEARING | KUGELLAGER | ROULEMENT A BILLES | 1 | (R1 |
| 058 D42501800 | SEEGERRING | CIRCLIP | SEEGERRING | ANNUE DE RETENUE | 1 | (R1 |
| (R1 | FOR AIR-CONDI-TION | FOR AIR-CONDI-TION | FÜR AIR-CONDI-TION | POUR AIR-CONDI-TION | | |

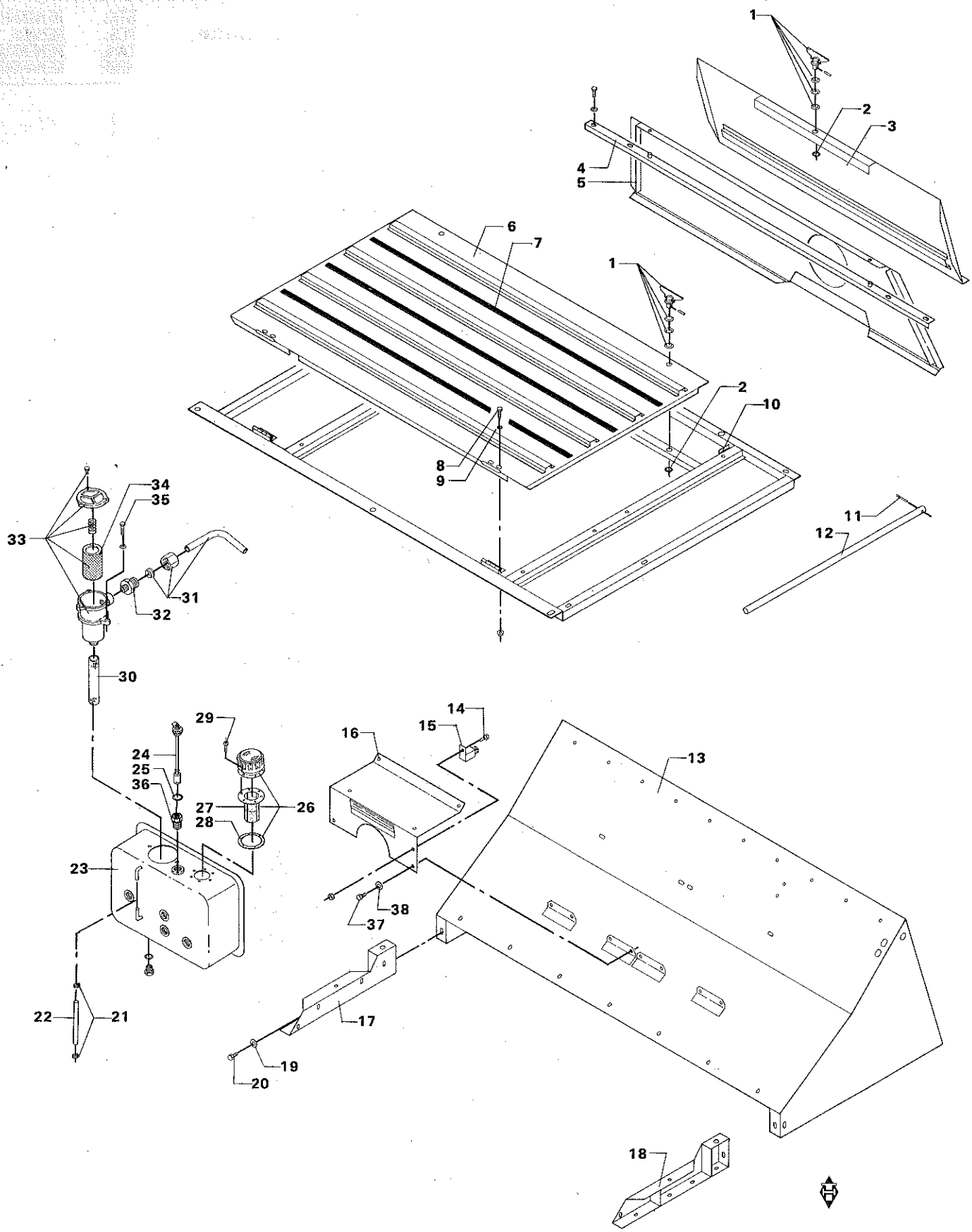
1
2
3
4
5
6
7
1
2
10
8
9
11
12
34
35
33
31
32
30
29
24
25
36
27
28
26
23
14
15
16
13
38
37
22
21
17
19
20
18

# OLIEBEHOLDER - RAMME FOR MOTORRUM (VALMET)
# OIL TANK - FRAME FOR ENGINE (VALMET)
# ÖLBEHÄLTER - RAHMEN FÜR MOTORRAUM (VALMET)
# RESERVOIR HUILE HYDR.-COMPARTIM.MOTEUR (VALMET)

| POS.NR. POS.NO. POS.NR. NO.POS. | VARE NR. PART NO. TEIL NR. CODE | BENÆVNELSE | DESCRIPTION | BEZEICHNUNG | DESIGNATION | STK. PCS. ZAHL NBRE | BEMÆRKNING REMARK BEMERKUNG REMARQUE |
|---|---|---|---|---|---|---|---|
| 001 | D43428500 | LÅSETAP | LOCK PIN | SCHLOSSZAPFEN | GOUPILLE | 3 | |
| 002 | D43428600 | LÅSESKIVE | LOCK WASHER | SCHLOSSSCHEIBE | RONDELLE DE SERRURE | 3 | |
| 003 | D28150787 | MOTORBAGPLADE SV. | REAR PLATE, ENGINE | HINTERWAND, MOTOR | PLAQUE | 1 | 0 |
| 003 | D38150787 | MOTORBAGPLADE SV. | ENGINE PLATE | MOTOR PLATTE | PLAQUE ARR. MOTEUR | 1 | DR |
| 004 | D28150833 | PROFIL BAG. SV. | PROFILE REAR | PROFIL HINTER | PROFILE | 1 | |
| 005 | D28150834 | MOTORBAGPLADE | ENGINE REAR GUARD | MOTOR HINTERSCHIRM | PLAQUE | 1 | 0 |
| 005 | D38150834 | MOTORBAGPLADE | ENGINE RER GUARD | MOTOR HINTERSCHIRM | PLAQUE | 1 | DR |
| 006 | D28150954 | MOTORLEM | SHUTTER O.ENGINE | KLAPPE ÜBER MOTOR | COUVERCE MOTEUR | 1 | |
| 007 | D44738900 | 3M SAFETY-WALK | SAFETY WALK | SAFETY WALK | SAFETY WALK | | |
| 008 | D40404900 | SEKSKANTSKRUE | HEXAGON SCREW | SECHSKANTSCHRAUBE | VIS | 4 | |
| 009 | D20400409 | SKIVE | WASHER | SPANNSCHEIBE | RONDELLE | 4 | |
| 010 | D28150829 | RAMME F. MOTORRUM S | FRAME OVER ENGINE | RAHMEN ÜBER MOTOR | COMPART. MOTEUR | 1 | |
| 011 | D41409100 | SPLIT | SPLIT PIN | SPLINT | GOUPILLE | 1 | |
| 012 | D28160255 | STØTTESTANG | SUPPORT | STÜTZSTANGE | SUPPORT | 1 | |
| 013 | D28150966 | MELLEMSTYKKE SV. | INTERMEDIATE PLATE | ZWISCHENSTÜCK | PIECE INTERMEDIAIRE | 1 | |
| 014 | D40352100 | CYLINDERSKRUE KØRV | CYLINDER SCREW | ZYLINDERSCHRAUBE | VIS | 1 | |
| 015 | D45075200 | HJÆLPERELÆ | AUXILIARY RELAY | HILFSRELAIS | RELAIS | 1 | (K6 |
| 016 | D28151057 | TRAPPETRIN SV. | STEP | STUFE | MARCHE | 1 | |
| 017 | D28150970 | KONSOL H. SV. | BRACKET RIGHT | KONSOLE RECHTS | SUPPORT DROIT | 1 | |
| 018 | D28150968 | KONSOL V. SV. | BRACKET LEFT | KONSOLE LINKS | SUPPORT GAUCHE | 1 | |
| 019 | D20400471 | SKIVE | WASHER | SPANNSCHEIBE | RONDELLE | 2 | |
| 020 | D40404700 | SEKSKANTSKRUE | HEXAGON SCREW | SECHSKANTSCHRAUBE | VIS | 2 | |
| 021 | D45738900 | SLANGEKLEMME | HOSE CLIP | SCHLAUCHKLEMME | CIRCLIP | 2 | |
| 022 | D28720448 | PLASTIKSLANGE | PLASTIC HOSE | PLASTIK SCHLAUCH | DURITE EN PLASTIQUE | 1 | |
| 023 | D28751699 | HYDR.OLIEBEH.RE-DEL | HYDR.OILTANK | HYDR.ÖLBEHÄLTER | RESEV.A CARBUR.HYDR | 1 | |
| 024 | D45074100 | NIVEAUKONTAKT | NIVEAU SWITCH | NIVEAUSCHALTER | CONTACTEUR | 1 | (C8 |
| 025 | D45201900 | KOBBERPAKNING | COPPER PACKING | KUPFERPACKUNG | GARNITURE EN CUIVRE | 1 | (C8 |
| 026 | D45103000 | FILTER, KPL. | FILTER, COMPL. | FILTER, VOLLST. | FILTRE CPL. | 1 | POS.27-28 |
| 027 | D45103200 | FILTER INDSATS FOR | FILTER | FILTER | FILTRE | 1 | |
| 028 | D45103100 | PAKNING | GASKET | PACKUNG | JOINT | 1 | |
| 029 | D40749100 | GEVINDF.6K.SKR.M.SK | THREADED SCREW | GEWINDESCHRAUBE | VIS | 6 | |
| 030 | D28711628 | SUGELEDNING | SUCTION HOSE | SAUGLEITUNG | CONDUIT A ASPIRATI. | 1 | |
| 031 | D28741446 | RØRBØJN. 1 KPL | PIPE ELBOW | ROHRBIEGUNG | COUDE | 1 | |
| 032 | D45251500 | FORSKRUNING | CONNECTOR | VERSCHRAUBUNG | RACCORD | 1 | |
| 033 | D45145400 | OLIEFILTER | OIL FILTER | OLFILTER | FILTRE | 1 | |
| 034 | D45145300 | FILTERELEMENT | FILTER ELEMENT | FILTERELEMENT | CARTOUCHE DE FILTRE | 1 | |
| 035 | D40749300 | GEVINDF.6K SKR/SK. | THREADED SCREW | GEWINDESCHRAUBE | VIS | 2 | |
| 036 | D45721600 | RØRPROP | PIPE PLUG | VERSCHLUSSSCHRAUBE | BOUCHON | 1 | |
| 037 | D40404900 | SEKSKANTSKRUE | HEXAGON SCREW | SECHSKANTSCHRAUBE | VIS | 4 | |
| 038 | D20400409 | SKIVE | WASHER | SPANNSCHEIBE | RONDELLE | 4 | |
| | (K6 | FOR STARTMOTOR | FOR STARTING MOTOR | FÜR ANLASSMOTOR | POUR DEMARREUR | | |
| | (C8 | UNI-CONTROL | UNI-CONTROL | UNI-CONTROL | UNI-CONTROL | | |

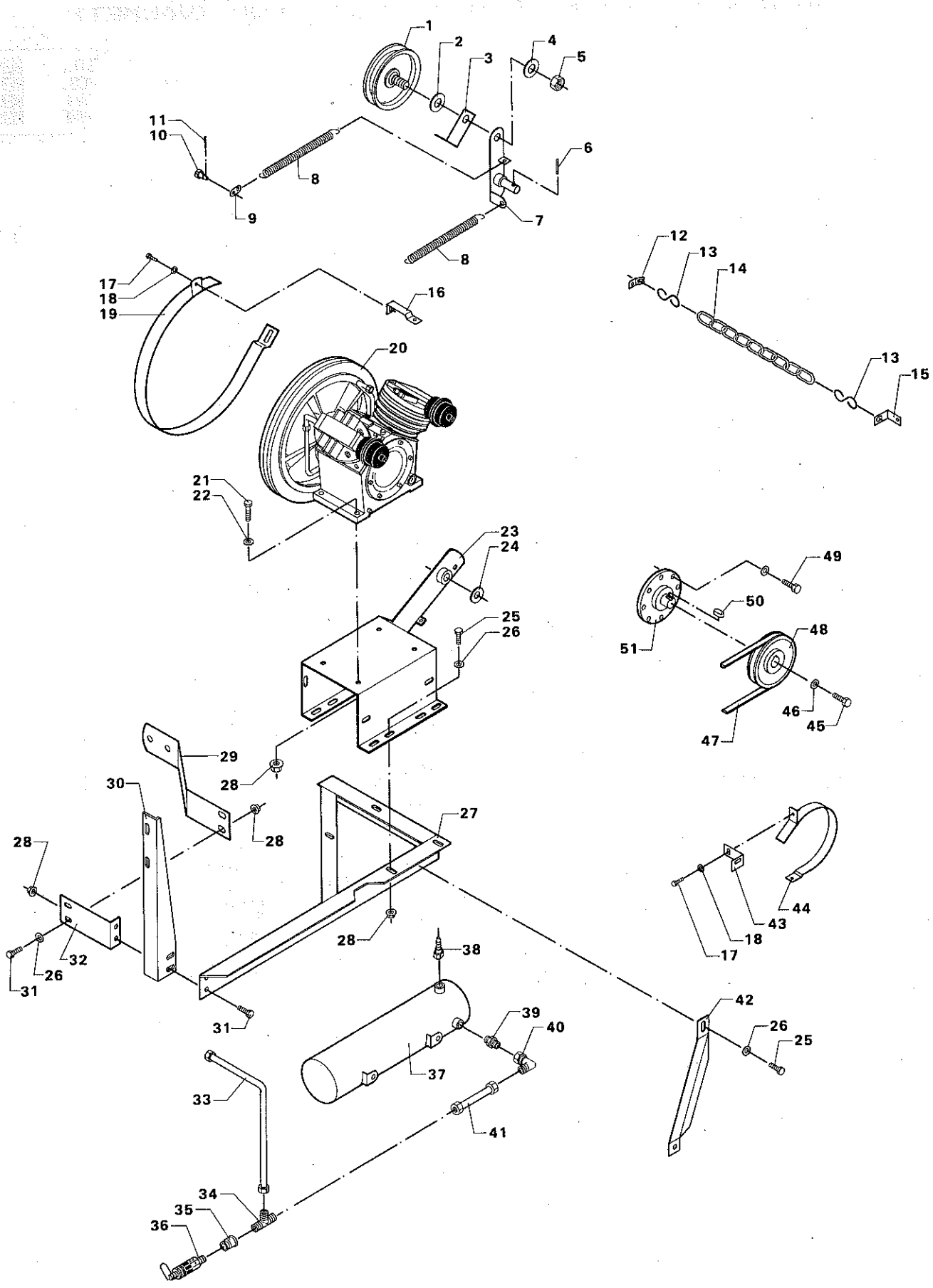
1
2
3
4
5
6
7
8
9
10
11
12
13
14
15
16
17
18
19
20
21
22
23
24
25
26
27
28
29
30
31
32
33
34
35
36
37
38
39
40
41
42
43
44
45
46
47
48
49
50
51

# KOMPRESSOR 1
# COMPRESSOR 1
# KOMPRESSOR 1
# COMPRESSEUR 1

| POS.NR. VARE NR. / POS.NO. PART NO. / POS.NR. TEIL NR. / NO.POS. CODE | BENÆVNELSE | DESCRIPTION | BEZEICHNUNG | DESIGNATION | STK. / PCS. / ZAHL / NBRE | BEMÆRKNING / REMARK / BEMERKUNG / REMARQUE |
|---|---|---|---|---|---|---|
| 001 D27600547 | VENDERULLE | IDLER PULLEY | UMKEHRROLLE | POULIE DE RETOUR | 1 | |
| 002 D20400462 | SKIVE | WASHER | SPANNSCHEIBE | RONDELLE | 1 | |
| 003 D28950305 | REMLØFTER | BELT LIFTER | RIEMENHEBER | PORTE COURROIE | 1 | |
| 004 D20400459 | SKIVE | WASHER | SPANNSCHEIBE | RONDELLE | 1 | |
| 005 D41011100 | SEKSKANTMØTRIK | HEXAGON NUT | SECHSKANTMUTTER | ECROU | 1 | |
| 006 D41408800 | SPLIT | SPLIT PIN | SPLINT | GOUPILLE | 1 | |
| 007 D28950302 | STRAMMEARM SV. | TENSION LEVER | TENSIONHEBEL | BRAS TENDEUR | 1 | |
| 008 D28800460 | FJEDER | SPRING | FEDER | RESSORT | 2 | |
| 009 D28950307 | HULSTYKKE | MOUNTINGS | LOCHSTÜCK | PIECE PERCEE | 1 | |
| 010 D28700639 | TAP 2 KPL | JOURNAL II, COMPL. | ZAPFEN II, VOLLST. | TOURILLON II COMPL | 1 | |
| 011 D41402800 | SPLIT | SPLIT PIN | SPLINT | GOUPILLE | 1 | |
| 012 D28120328 | HOLDER | RETAINER | HALTER | SUPPORT | 1 | |
| 013 D42386000 | S-HAGE | S-HOOK | KETTE "S" | ATTACHE "S" | 2 | |
| 014 D28810307 | FODKÆDE | FOOT CHAIN | FUSSKETTE | CHAINE | 1 | |
| 015 D28751206 | HOLDER | RETAINER | HALTER | RETENEUR | 1 | |
| 016 D28950400 | STIVER | STAY | STREBE | CALAGE | 1 | |
| 017 D40402400 | SEKSKANTSKRUE | HEXAGON SCREW | SECHSKANTSCHRAUBE | VIS | | |
| 018 D20400470 | SKIVE | WASHER | SPANNSCHEIBE | RONDELLE | | |
| 019 D28950401 | REMBÅND 2 SV. | BELT BAND | RIEMENBAND | BANDE | 1 | |
| 020 D46497800 | KOMPRESSOR | COMPRESSOR | KOMPRESSOR | COMPRESSEUR | 1 | |
| 021 D28950319 | STIVER 4 | STAY | STREBE | CALAGE | 1 | |
| 021 D40405100 | SEKSKANTSKRUE | HEXAGON SCREW | SECHSKANTSCHRAUBE | VIS | 4 | |
| 022 D20400409 | SKIVE | WASHER | SPANNSCHEIBE | RONDELLE | 4 | |
| 023 D28950402 | KONS.F.KOMPRESSOR S | BRACKET | KONSOLE | SUPPORT | 1 | |
| 024 D20400462 | SKIVE | WASHER | SPANNSCHEIBE | RONDELLE | 1 | |
| 025 D40404900 | SEKSKANTSKRUE | HEXAGON SCREW | SECHSKANTSCHRAUBE | VIS | | |
| 026 D20400409 | SKIVE | WASHER | SPANNSCHEIBE | RONDELLE | | |
| 027 D28950284 | KONSOL SV. | BRACKET | KONSOLE | SUPPORT | 1 | |
| 028 D41013500 | COMBIMØTRIK | COMBI NUT | COMBIMUTTER | ECROU | | |
| 029 D28950279 | STIVER 1 | STAY | STREBE | CALAGE | 1 | |
| 030 D28950319 | STIVER 4 | STAY | STREBE | CALAGE | 1 | |
| 031 D40405000 | SEKSKANTSKRUE | HEXAGON SCREW | SECHSKANTSCHRAUBE | VIS | | |
| 032 D28950317 | STIVER 2 | STAY | STREBE | CALAGE | 1 | |
| 033 D28950406 | HYDR.-RØR KPL 2 | HYDR.PIPE | HYDRAULICROHR | TUBE HYDR. | 1 | |
| 034 D45250700 | FORSKRUNING | CONNECTOR | VERSCHRAUBUNG | RACCORD | 1 | |
| 035 D45730200 | FORMINDSKER MUFFE | SOCKET | MUFFE | MANCHON | 1 | |
| 036 D46497700 | OVERTRYKSVENTIL | RELIEF VALVE | ÜBERDRUCKVENTIL | VALVE | 1 | |
| 037 D28950404 | LUFTBEHOLDER | AIR RECEIVER | LUFTBEHÄLTER | RESERVOIR A AIR | 1 | |
| 038 D45712200 | SLANGENIPPEL | HOSE NIPPLE | SCHLAUCHNIPPEL | RACCORD | 1 | |
| 039 D45266400 | FORSKRUNING | CONNECTOR | VERSCHRAUBUNG | RACCORD | 1 | |
| 040 D45264100 | FORSKRUNING | CONNECTOR | VERSCHRAUBUNG | RACCORD | 1 | |
| 041 D28950405 | HYDR-RØR KPL 1 | HYDR.PIPE | HYDRAULICROHR | TUBE HYDR. | 1 | |
| 042 D28950318 | STIVER 3 | STAY | STREBE | CALAGE | 1 | |
| 043 D28950300 | VINKEL 1 | ANGLE | WINKEL | ANGLE | 1 | |
| 044 D28950399 | REMBÅND 1 SV. | BELT BAND | RIEMENBAND | BANDE | 1 | |
| 045 D40407700 | SEKSKANTSKRUE | HEXAGON SCREW | SECHSKANTSCHRAUBE | VIS | 1 | |
| 046 D20400420 | SKIVE | WASHER | SPANNSCHEIBE | RONDELLE | 1 | |
| 047 D41905600 | KILEREM | V-BELT | KEILREIMEN | COURROIE | 1 | |
| 048 D28950395 | KILEREMSKIVE 1A-125 | V-BELT PULLEY | KEILRIEMENSCHEIBE | POULIE | 1 | |
| 049 D40407800 | SEKSKANTSKRUE | HEXAGON SCREW | SECHSKANTSCHRAUBE | VIS | 8 | |
| 050 D43103100 | PASFEDER | KEY | PASSFEDER | CLE DE SERRURE | 1 | |
| 051 D28950277 | AKSEL F.KILEREMS. S | SHAFT | WELLE | ARBRE | 1 | |

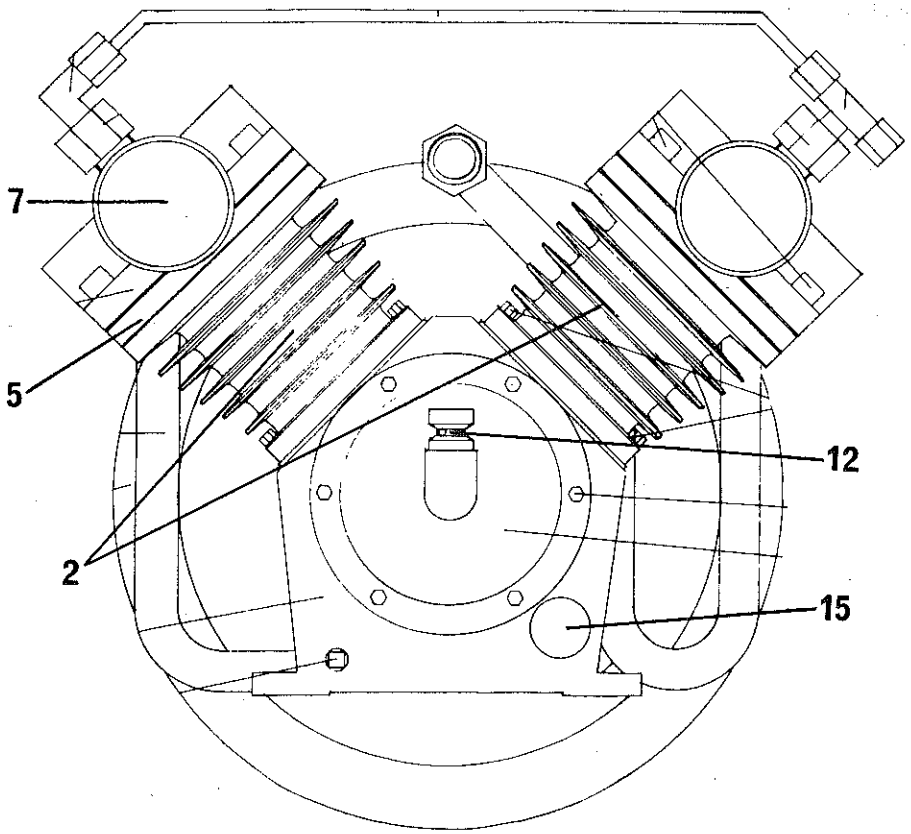
7
5
2
12
15

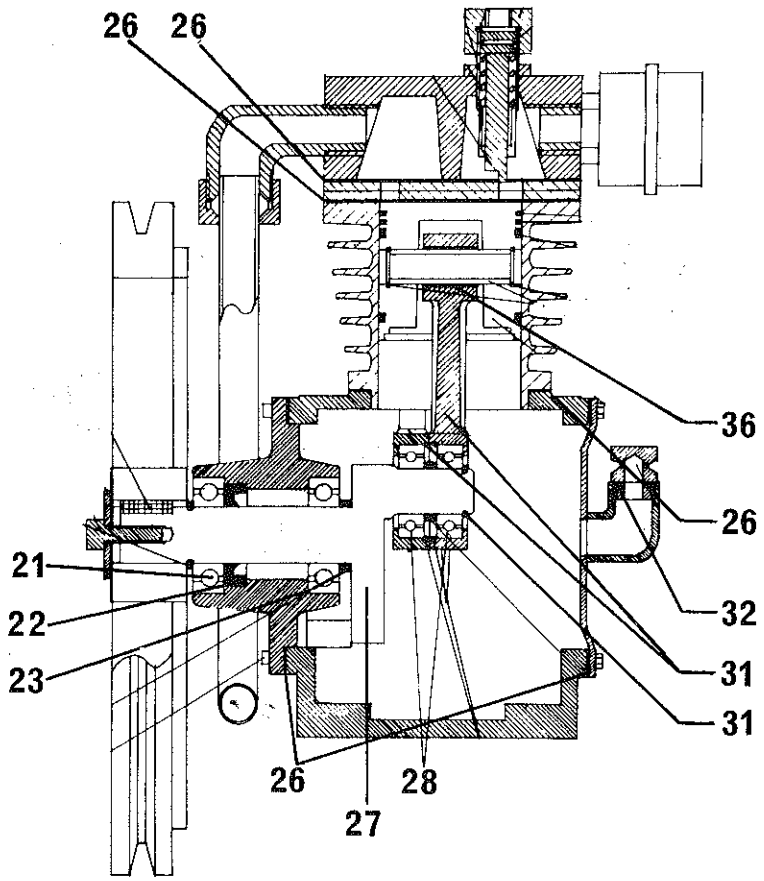
26
26
36
26
21
22
23
32
31
31
26
28
27

# KOMPRESSOR 2
# COMPRESSOR 2
# KOMPRESSOR 2
# COMPRESSEUR 2

| POS.NR. VARE NR. / POS.NO. PART NO. / POS.NR. TEIL NR. / NO.POS. CODE | BENÆVNELSE | DESCRIPTION | BEZEICHNUNG | DESIGNATION | STK. / PCS. / ZAHL / NBRE | BEMERKNIN / REMARK / BEMERKUNG / REMARQUE |
|---|---|---|---|---|---|---|
| 002 D46497900 | CYLINDER | CYLINDER | ZYLINDER | VERIN | 4 | |
| 005 D46498000 | VENTILPLADE | VALVE DISK | VENTILTELLER | PLAQUE | 4 | |
| 007 D46498100 | FILTER | FILTER | FILTER | FILTRE | 10 | |
| 012 D46498200 | OLIEPROP | OIL PLUG | OL STOPSEL | BOUCHON | 5 | |
| 015 D46498300 | OLIEGLAS | OIL GLASS | OLGLAS | NIVEAU D'HUILE | 5 | |
| 021 D46498400 | KUGLELEJE | BALL BEARING | KUGELLAGER | ROULEMENT A BILLES | 5 | |
| 022 D46498500 | PAKDASE | STUFFING BOX | STOPFBUCHSE | BAGUE D'ETANCHEITE | 5 | |
| 023 D46498600 | KUGLELEJE | BALL BEARING | KUGELLAGER | ROULEMENT A BILLES | 5 | |
| 026 D46499200 | PAKNINGSSÆT KPL | SEAL KIT | DICHTUNGSATZ | JOINT | | |
| 027 D46498700 | KRUMTAP KPL | CRANK SHAFT CPL. | KURBEL VOLLST | MANIVELLE | 2 | |
| 028 D46498800 | NALELEJE | NEEDLE BEARING | NADELLAGER | PALIER A AIGUILLES | 10 | |
| 031 D46498900 | PLEJLSTANG KPL | CONNECTING ROD CPL | PLEUELSTANGE VOLLST | BRAS OSCILLANT | 10 | |
| 032 D46499000 | O-RING | SEAL RING | DICHTUNGSRING | JOINT TORIQUE | 5 | |
| 036 D46499100 | STEMPEL KPL | PISTON CPL. | KOLBEN VOLLST | PISTON | 4 | |

# TRANSMISSIONER
# TRANSMISSIONS
# ÜBERTRAGUNGEN
# TRANSMISSIONS


SIDE 11 - 1 FORLAGSAKSEL MED VARIATOR
COUNTER SHAFT WITH SELECTOR
VORGELEGEWELLE MIT VARIATOR
ARBRE PRINCIPAL - VARIATEUR

SIDE 11 - 2 MELLEMTRÆK FOR SOLIKASSE OG RYSTERE
COUNTER DRIVE FOR CLEANING UNIT AND SHAKERS
ZWISCHENANTRIEB FÜR SIEBKASTEN UND SCHÜTTLER
ENTRAINEM. DU CAISS. DE NETTOYAGE ET DES SECOUEURS

SIDE 11 - 3 REMMONTERING
BELT MOUNTING
RIEMENMONTIERUNG
SCHEMA DE MONTAGE DES COURROIES

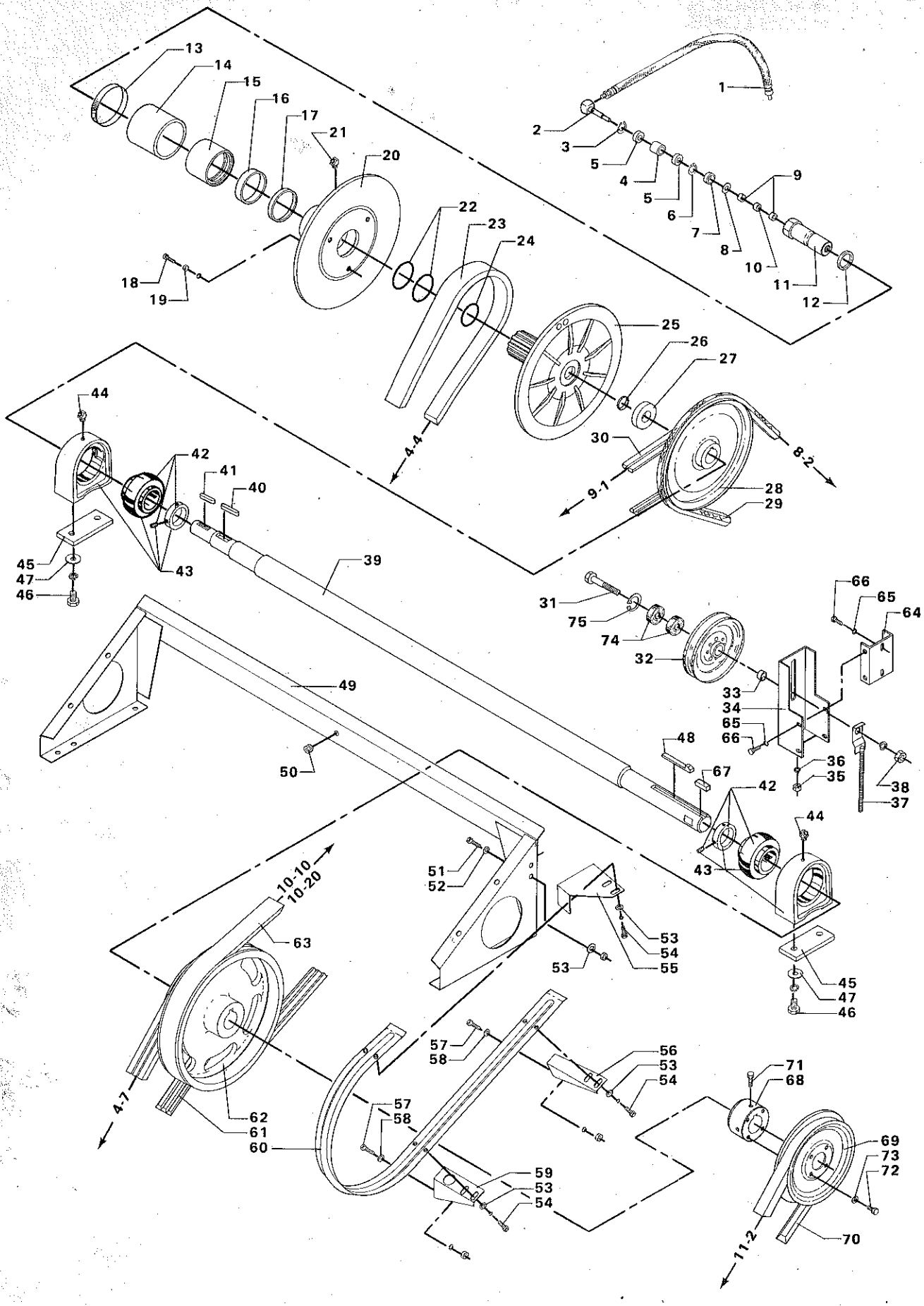
1
2
3
5
4
5
6
7
8
9
10
11
12
13
14
15
16
17
21
20
18
19
22
23
24
25
26
27
4-4
30
9-1
8-2
28
29
44
42
41
40
45
47
46
43
39
31
75
74
32
66
65
64
33
34
65
66
48
67
36
35
38
37
42
44
43
49
50
10-10
10-20
63
51
52
53
54
55
53
45
47
46
4-7
62
61
60
57
58
57
58
56
53
54
59
53
54
71
68
69
73
72
70
11-2

# FORLAGSAKSEL MED VARIATOR
# COUNTER SHAFT WITH SELECTOR
# VORGELEGEWELLE MIT VARIATOR
# ARBRE PRINCIPAL — VARIATEUR

| POS.NR. / POS.NO. / POS.NR. / NO.POS. | VARE NR. / PART NO. / TEIL NR. / CODE | BENÆVNELSE | DESCRIPTION | BEZEICHNUNG | DESIGNATION | STK. / PCS. / ZAHL / NBRE | BEMÆRKNING / REMARK / BEMERKUNG / REMARQUE |
|---|---|---|---|---|---|---|---|
| 001 | D45136900 | HYD. SLANGE | HYDRAULIC HOSE | HYDRAULIKSCHLAUCH | DURITE HYDR. | 1 | |
| | D28761138 | DREJELIG HYDR. KOBL | HYDRAULIC CLUTCH | HYDRAULIKKUPPLUNG | ACCOUPLEM.HYD.TOUR. | 1 | POS.2-12 |
| 002 | D28710334 | AKSEL M RØR | SHAFT WITH PIPE | WELLE M.ROHR | ARBRE | 1 | |
| 003 | D42512000 | SEEGERRING | CIRCLIP | SEEGERRING | ANNEAU DE RETENUE | 1 | |
| 004 | D28710333 | AFSTANDSRØR | SPACER TUBE | DISTANZROHR | TUYAU ENTRETOISE | 1 | |
| 005 | D41615100 | KUGLELEJE | BALL BEARING | KUGELLAGER | ROULEMENT A BILLES | 2 | |
| 006 | D42500700 | SEEGERRING | CIRCLIP | SEEGERRING | ANNEAU DE RETENUE | 1 | |
| 007 | D28710332 | AFSTANDSRØR | SPACER TUBE | DISTANZROHR | TUYAU ENTRETOISE | 1 | |
| 008 | D28710331 | AFSTANDSRING | SPACER RING | DISTANZRING | ENTRETOISE | 1 | |
| 009 | D45410500 | TÆTNINGSRING | SEAL RING | DICHTUNGSRING | JOINT ETANCHEITE | 2 | |
| 010 | D28710330 | AFSTANDSRING | SPACER RING | DISTANZRING | ENTRETOISE | 1 | |
| 011 | D28710329 | LEJEHUSBOLT | BOLT | BOLZEN | BOULON | 1 | |
| 012 | D45420000 | USIT-RING | SEAL RING | DICHTUNGSRING | JOINT ETANCHEITE | 1 | |
| 013 | D45729300 | SPÆNDEBAND | CLIP | SCHLAUCHSCHELLE | CIRCLIP | 1 | |
| 014 | D28711000 | MUFFE | GUARD PIPE | MUFFE | MANCHON | 1 | |
| 015 | D28710344 | CYLINDER | CYLINDER | ZYLINDER | VERIN | 1 | |
| 016 | D45411000 | TÆTNINGSRING | SEAL RING | DICHTUNGSRING | JOINT ETANCHEITE | 1 | |
| 017 | D45400400 | SKRABERING | SCRAPER RING | ABSTREIFUNG | ANNEAU | 1 | |
| 018 | D28751450 | JUSTERSKRUE | ADJUSTER SCREW | EINSTELLSCHRAUBE | VIS ADJUSTABLE | 3 | |
| 019 | D41012000 | SEKSKANTMØTRIK LAV | HEXAGON NUT | SECHSKANTMUTTER | ECROU | 3 | |
| 020 | D28751226 | VARIATORSKIVE UDV.H | SELECTOR BELT, EXT. | VARIATORSCHEIBE,AUS | POULIE VARIAT.PART. | 1 | |
| 021 | D43001500 | SMØRENIPPEL | GREASE NIPPLE | SCHMIERNIPPEL | GRAISSEUR | 1 | |
| 022 | D45467400 | O-RING | SEAL RING | DICHTUNGSRING | JOINT TORIQUE | 2 | |
| 023 | D41980400 | VARIATORREM | SELECTOR BELT | VARIATORRIEMEN | COURROIE | 1 | |
| 024 | D45464600 | O-RING | SEAL RING | DICHTUNGSRING | JOINT TORIQUE | 1 | |
| 025 | D28751439 | VARIATORSKIVE IND.H | SELECTOR BELT, INT. | VARIATORSCHEIBE,INN | POULIE VARIAT.PART. | 1 | |
| 026 | D42596500 | SPÆNDEELEMENT | TIGHTENER | SPANNELEMENT | TENDEUR | 1 | |
| 027 | D28751440 | AFSTANDSRING | SPACER RING | DISTANZRING | ENTRETOISE | 1 | |
| 028 | D28750057 | KILEREMSK.2B180/C30 | V-BELT PULLEY | KEILRIEMENSCHEIBE | POULIE | 1 | |
| 029 | D41990200 | DOBBELTKILEREM | DOUBLE V-BELT | DOPPELKEILRIEMEN | COURROIE DBL. | 1 | |
| 029 | D41990400 | DOBBELTKILEREM | DOUBLE V-BELT | DOPPELKEILRIEMEN | COURROIE DBL. | 1 | (T5 |
| 030 | D41936200 | KILEREM | V-BELT | KEILRIEMEN | COURROIE | 1 | |
| 031 | D28250444 | BOLT.F.STRAMMERULLE | BOLT | BOLZEN | BOULON | 1 | |
| 032 | D28250441 | STRAMMERULLE Ø200,S | TENSION ROLLER | SPANNROLLE | POULIE TENDEUSE | 1 | |
| 033 | D28250445 | AFSTANDSBØSNING | SPACER BUSH | DISTANZ BUCHSE | DOUILUE ENTRETOISE | 1 | |
| 034 | D28750078 | STRAMMEKONSOL SV. | TENSION BRACKET | SPANNKONSOLE | SUPPORT DE TENSION | 1 | T.40900 |
| 034 | D28752114 | STRAMMEKONSOL SV. | TENSION BRACHET | SPANNKONSOLE | SUPPORT DE TENSION | 1 | (R4 + F.40901 |
| 035 | D41010800 | SEKSKANTMØTRIK | HEXAGON NUT | SECHSKANTMUTTER | ECROU | 1 | |
| 036 | D20400419 | SKIVE | WASHER | SPANNSCHEIBE | RONDELLE | 1 | |
| 037 | D28550109 | STRAMMEBOLT SV. | TIGHTENING BOLT | SPANNBOLZEN | BOULON | 1 | |
| 038 | D41011100 | SEKSKANTMØTRIK | HEXAGON NUT | SECHSKANTMUTTER | ECROU | 1 | |
| 039 | D28751215 | FORLAGSAKSEL | COUNTERSHAFT | VORGELEGEWELLE | ARBRE DE COMMANDE | 1 | |
| 040 | D43106400 | PASFEDER | KEY | PASSFEDER | CLE DE SERRURE | 1 | |
| 041 | D43104700 | PASFEDER | KEY | PASSFEDER | CLE DE SERRURE | 1 | |
| 042 | D41713200 | KUGLELEJE M.SP.RING | BALL BEARING | KUGELLAGER | ROULEMENT A BILLES | 2 | |
| 043 | D41713000 | STALEJE | BEARING | STEHLAGER | PALIER ORDINAIRE | 1 | |
| 044 | D43005100 | SMØRENIPPEL | GREASE NIPPLE | SCHMIERNIPPEL | GRAISSEUR | 2 | |
| 045 | D28750614 | UNDERLAGSPLADE | SHIM | UNTERLAGSPLATTE | CALE | 2 | |
| 046 | D40416500 | SEKSKANTSKRUE | HEXAGON SCREW | SECHSKANTSCHRAUBE | VIS | 4 | |
| 047 | D20400518 | AFSTANDSSKIVE | SPACER | DISTANZSCHEIBE | ENTRETOISE | 4 | |
| 048 | D43157700 | HAGEKILE | GIB KEY | NASENKEIL | CLAVETTE A TALON | 1 | |
| 049 | D28850072 | STØTTEKONSOL SV. | SUPPORT BRACKET | STUTZKONSOLE | SUPPORT D'APPUI | 1 | |
| 050 | D44732400 | GUMMIGENNEMFØRING | RUBBER BUSH | GUMMIDURCHFÜHRUNG | TRAVERSEE | 1 | |
| 051 | D40404900 | SEKSKANTSKRUE | HEXAGON SCREW | SECHSKANTSCHRAUBE | VIS | 2 | |
| 052 | D20400413 | SKIVE | WASHER | SPANNSCHEIBE | RONDELLE | 4 | |
| 053 | D20400409 | SKIVE | WASHER | SPANNSCHEIBE | RONDELLE | 6 | |
| 054 | D40404700 | SEKSKANTSKRUE | HEXAGON SCREW | SECHSKANTSCHRAUBE | VIS | 6 | |
| 055 | D28750187 | HOLDER F.BAND 1 | RETAINER I | HALTER I | RETENEUR I | 1 | |
| 056 | D28750182 | HOLDER F.BAND 3. | RETAINER III | HALTER III | RETENEUR III | 1 | |
| 057 | D40407600 | SEKSKANTSKRUE | HEXAGON SCREW | SECHSKANTSCHRAUBE | VIS | 4 | |
| 058 | D20400471 | SKIVE | WASHER | SPANNSCHEIBE | RONDELLE | 4 | |
| 059 | D28750181 | HOLDER F. BAND 2. | RETAINER II | HALTER II | RETENEUR II | 1 | |
| 060 | D28750189 | BAND FOR POWERBAND | BAND F. POWER-BAND | BAND F. POWER-BAND | RUBAN P.POWERBAND | 1 | |

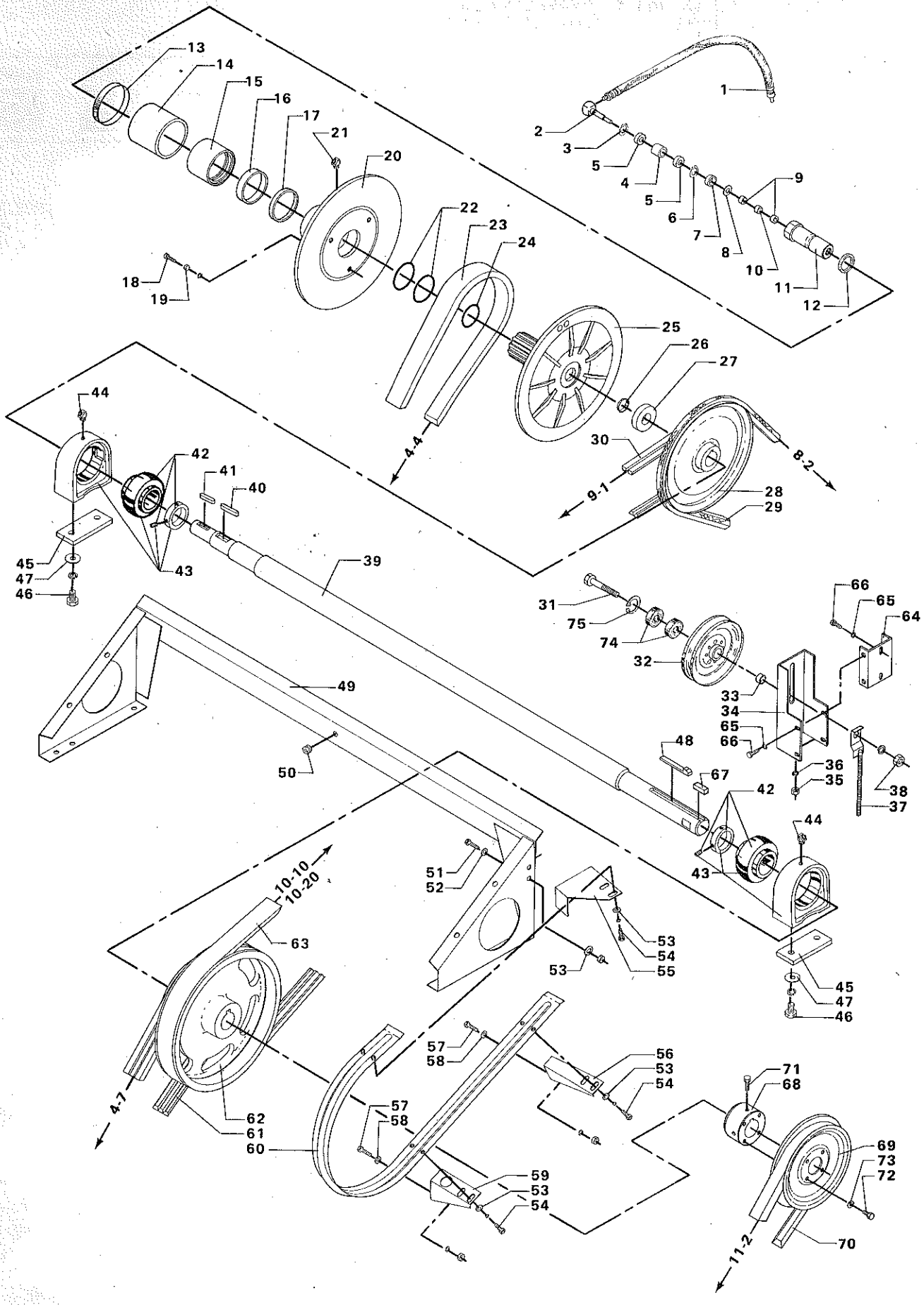
1
2
3
4
5
6
7
8
9
10
11
12
13
14
15
16
17
18
19
20
21
22
23
24
25
26
27
28
29
30
31
32
33
34
35
36
37
38
39
40
41
42
43
44
45
46
47
48
49
50
51
52
53
54
55
56
57
58
59
60
61
62
63
64
65
66
67
68
69
70
71
72
73
74
75
4-4
8-2
9-1
10-10
10-20
4-7
11-2

# FORLAGSAKSEL MED VARIATOR
# COUNTER SHAFT WITH SELECTOR
# VORGELEGEWELLE MIT VARIATOR
# ARBRE PRINCIPAL - VARIATEUR

| POS.NR. NO.POS. | VARE NR. PART NO. TEIL NR. CODE | BENÆVNELSE | DESCRIPTION | BEZEICHNUNG | DESIGNATION | STK. PCS. ZAHL NBRE | BEMÆRKNING REMARK BEMERKUNG REMARQUE |
|---|---|---|---|---|---|---|---|
| 061 | D41934800 | KILEREM | V-BELT | KEILRIEMEN | COURROIE | 1 | |
| 062 | D28750001 | HOVEDREMSKIVE | MAIN BELT PULLEY | HAUPTRIEMENSCHEIBE | POULE PRINCIPALE | 1 | |
| 063 | D41993400 | POWERBANDREM | POWER-BAND BELT | POWER-BAND RIEMEN | COURROIE POWER BAND | 1 | |
| 064 | D28752117 | HOLDER F. STR.RULLE | RETAINER F.TENSION. | HALTER F.SPANNR. | RETENIEUR DE TENSIO | 1 | F.40901 |
| 065 | D40407700 | SEKSKANTSKRUE | HEXAGON SCREW | SECHSKANTSCHRAUBE | VIS | 6 | F.40901 |
| 066 | D20400419 | SKIVE | WASHER | SPANNSCHEIBE | RONDELLE | 6 | F.40901 |
| 067 | D43107500 | PASFEDER | KEY | PASSFEDER | CLE DE SERRURE | 1 | F.43457 |
| 068 | D28752267 | REMSKIVENAV | HUB | NABE | MOYEU | 1 | F.43457 |
| 069 | D28752253 | KILEREMSKIVE C-220 | V-BELT PULLEY | KEILRIEMENCHEIBE | POULIE | 1 | F.43457 |
| 070 | D41938000 | KILEREM | V-BELT | KEILRIEMEN | COURROIE | 1 | F.43457 |
| 071 | D40466500 | SEKSKANTSKRUE M/LAS | SET SCREW W. LOCK | SECHSKANTSCHRAUBE | VIS | 2 | F.43457 |
| 072 | D40407600 | SEKSKANTSKRUE | HEXAGON SCREW | SECHSKANTSCHRAUBE | VIS | 4 | F.43457 |
| 073 | D20400471 | SKIVE | WASHER | SPANNSCHEIBE | RONDELLE | 4 | F.43457 |
| 074 | D41622700 | KUGLELEJE | BALL BEARING | KUGELLAGER | ROULEMENT A BILLES | 2 | |
| 075 | D42513700 | SEEGERRING | CIRCLIP | SEEGERRING | ANNEAU DE RETENUE | 1 | |
| | (T5 | GÆLDER KUN FOR VARME LANDE. | ONLY FOR DRY LANDS. | NUR FÜR SONNIGE LANDER. | POUR LES PAYS CHANDS SEULEMENT. | | |
| | (R4 | T.40900 ANV.IELEN SAMMEN MED 28752117 | UP TO 40900 INC - USE THE PART TOGETHER WITH 28752117 | BIS AUF 40900 EINSCHL.- DER TEIL ZUSAMMEN MIT 28752117 VERWENDEN | T.40900 - UTILISER LÀ PIECE AVEC 28752117 | | |

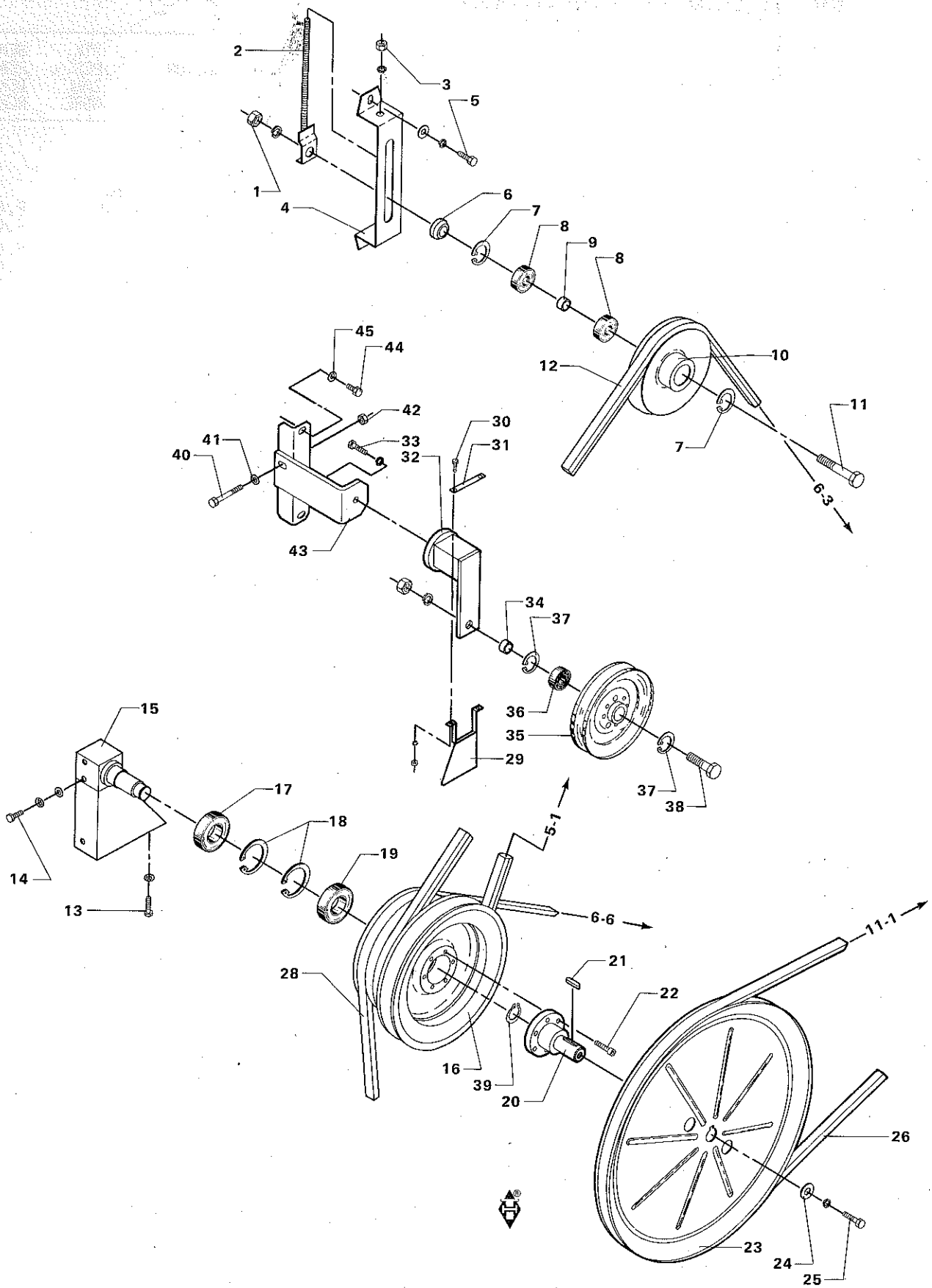
2
3
5
1
4
6
7
8
9
8
45
44
10
12
11
42
30
41
33
31
40
32
7
6-3
43
34
37
15
36
35
29
37
38
17
18
5-1
19
14
13
6-6
11-1
21
28
22
16
39
20
26
23
24
25

# MELLEMTRÆK FOR SOLDKASSE OG RYSTERE
# COUNTER DRIVE FOR CLEANING UNIT AND SHAKERS
# ZWISCHENANTRIEB FÜR SIEBKASTEN UND SCHÜTTLER
# ENTRAINEM. DU CAISS. DE NETTOYAGE ET DES SECOUEURS

| POS.NR. VARE NR. / POS.NO. PART NO. / POS.NR. TEIL NR. / NO.POS. CODE | BENÆVNELSE | DESCRIPTION | BEZEICHNUNG | DESIGNATION | STK. / PCS. / ZAHL / NBRE | BEMÆRKNING / REMARK / BEMERKUNG / REMARQUE |
|---|---|---|---|---|---|---|
| 001 D41088100 | LASEMØTRIK | LOCK NUT | GEGENMUTTER | ECROU | 1 | |
| 002 D28450035 | STRAMMEBOLT | TENSION BOLT | SPANNBOLZEN | TENDEUR | 1 | |
| 003 D41010900 | SEKSKANTMØTRIK | HEXAGON NUT | SECHSKANTMUTTER | ECROU | 1 | |
| 004 D28450031 | STRAMMEKONSOL | TENSION BRACKET | SPANNKONSOLE | SUPPORT DE SERRAGE | 1 | |
| 005 D40407600 | SEKSKANTSKRUE | HEXAGON SCREW | SECHSKANTSCHRAUBE | VIS | 2 | |
| 006 D28450032 | RØRSTYKKE | PIPING | ROHRSTÜCK | TUBE | 1 | |
| 007 D42514000 | SEEGERRING | CIRCLIP | SEEGERRING | ANNEAU DE RETENUE | 2 | |
| 008 D41622900 | KUGLELEJE | BALL BEARING | KUGELLAGER | ROULEMENT A BILLES | 2 | |
| 009 D28430213 | AFSTANDSSTYKKE | SPACER | DISTANZSTÜCK | ENTRETOISE | 1 | |
| 010 D28430211 | KILEREMSKIVE C172 | V-BELT PULLEY | KEILRIEMENSCHEIBE | POULIE | 1 | |
| 011 D28250370 | AKSELBOLT | BOLT | BOLZEN | BOULON | 1 | |
| 012 D41990200 | DOBBELTKILEREM | DOUBLE V-BELT | DOPPELKEILRIEMEN | COURROIE DBL. | 1 | F.40906 |
| 012 D41990100 | DOBBELTKILEREM | DOUBLE V-BELT | DOPPELKEILRIEMEN | COURROIE DBL. | 1 | T.40905 |
| 012 D41990400 | DOBBELTKILEREM | DOUBLE V-BELT | DOPPELKEILRIEMEN | COURROIE DBL. | 1 | (T5 |
| 013 D40407400 | SEKSKANTSKRUE | HEXAGON SCREW | SECHSKANTSCHRAUBE | VIS | 1 | |
| 014 D40426300 | SEKSKANTSKRUE | HEXAGON SCREW | SECHSKANTSCHRAUBE | VIS | 3 | |
| 015 D28751467 | MELLEMAKSELKONSOL S | BRACKET | KONSOLE | SUPPORT | 1 | |
| 016 D28751894 | KILEREMSK. CC240 KP | V-BELT PULLEY | KEILRIEMENSCHEIBE | POULIE | 1 | POS.17-19 |
| 017 D41623100 | KUGLELEJE | BALL BEARING | KUGELLAGER | ROULEMENT A BILLES | 1 | |
| 018 D42515400 | SEEGERRING | CIRCLIP | SEEGERRING | ANNEAU DE RETENUE | 2 | |
| 019 D41629800 | KUGLELEJE | BALL BEARING | KUGELLAGER | ROULEMENT A BILLES | 1 | |
| 020 D28752248 | FLANGETAP | FLANGE JOURNAL | FLANSCHZAPFEN | GOUJON | 1 | F.43457 |
| 020 D28752012 | FLANGE | FLANGE | FLANSCH | FLASQUE | 1 | (A3 |
| 020 D28730343 | FLANGE SV | FLANGE | FLANSCH | FLASQUE | 1 | T.39137 |
| 021 D43104700 | PASFEDER | KEY | PASSFEDER | CLE DE SERRURE | 1 | |
| 022 D40607900 | CYLINDERSKRUE IN 6K | CYLINDER SCREW | ZYLINDERSCHRAUBE | VIS | 6 | |
| 023 D28430050 | KILEREMSK.C520/CC53 | V-BELT PULLEY | KEILRIEMENSCHEIBE | POULIE | 1 | |
| 024 D20400425 | SKIVE | WASHER | SPANNSCHEIBE | RONDELLE | 1 | |
| 025 D40411000 | SEKSKANTSKRUE | HEXAGON SCREW | SECHSKANTSCHRAUBE | VIS | 1 | |
| 026 D41987800 | KILEREM | V-BELT | KEILRIEMEN | COURROIE | 1 | |
| 026 D41988000 | KILEREM | V-BELT | KEILRIEMEN | COURROIE | 1 | F.43457 |
| 028 D41982400 | KILEREM | V-BELT | KEILRIEMEN | COURROIE | 1 | |
| 028 D41982500 | KILEREM | V-BELT | KEILRIEMEN | COURROIE | 1 | (T5 |
| 029 D28752001 | INDIKERINGSPLADE SV | INDICATOR PLATE | INDIKATORPLATTE | PLAQUES INDICATRICE | 1 | (A3 |
| 029 D28752257 | INDIKERINGSPLADE SV | INDICATING PLATE | INDIKATORPLATTE | PLAQUE INDICATEUR | 1 | F.43457 |
| 029 D28750724 | INDIKERINGSPLADE SV | INDICATOR PLATE | INDIKATORPLATTE | PLAQUE INDICATRICE | 1 | T.39137 |
| 030 D40402400 | SEKSKANTSKRUE | HEXAGON SCREW | SECHSKANTSCHRAUBE | VIS | 2 | |
| 031 D28750723 | SPÆNDESTYKKE | DOG | SPANNSTÜCK | TENDEUR | 1 | |
| 032 D28750212 | SPÆNDEELEMENT | TIGHTENER ELEMENT | SPANNELEMENT | ELEMENT DE TENSION | 1 | |
| 033 D40410800 | SEKSKANTSKRUE | HEXAGON SCREW | SECHSKANTSCHRAUBE | VIS | 1 | |
| 034 D28760155 | AFSTANDSBØSNING | SPACING BUSH | DISTANZBUCHSE | DOUILLE ENTRETOISE | 1 | |
| D28752131 | STRAMMERULLE C175 K | TENSION ROLLER CPL. | SPANNROLLE VOLLST | POULIE TENDEUSE CPL | 1 | T.43456 |
| 035 D28752130 | STRAMMERULLE C175 | TENSION ROLLER | SPANNROLLE | POULIE TENDEUSE | 1 | T.43456 |
| 035 D28760159 | STRAMMERULLE Ø175 | TENSION ROLLER | SPANNROLLE | POULIE TENDEUSE | 1 | F.43457 |
| 036 D41622700 | KUGLELEJE | BALL BEARING | KUGELLAGER | ROULEMENT A BILLES | 1 | F.41123 |
| 037 D42513700 | SEEGERRING | CIRCLIP | SEEGERRING | ANNEAU DE RETENUE | 2 | F.41123 |
| 038 D28760156 | BOLT F.STRAMMERULLE | BOLT F.TENSIONROLLE | BOLZEN F.SPANNROLLE | BOULON | 1 | |
| 039 D42503300 | SEEGERRING | CIRCLIP | SEEGERRING | ANNEAU DE RETENUE | 1 | |
| 040 D40426500 | SEKSKANTSKRUE | HEXAGON SCREW | SECHSKANTSCHRAUBE | | 1 | F.43457 |
| 041 D20400471 | SKIVE | WASHER | SPANNSCHEIBE | RONDELLE | 1 | F.43457 |
| 042 D41013600 | COMBIMØTRIK | COMBI NUT | COMBIMUTTER | ECROU | 1 | F.43457 |
| 043 D28752246 | REMSTR.KONSOL SV. | BRACKET | SONSOLE | SUPPORT | 1 | F.43457 |
| 044 D40477000 | SEKSKSKRUE SELVKRENS | SET SCREW | SETZSCHRAUBE | | 2 | F.43457 |
| 045 D20400471 | SKIVE | WASHER | SPANNSCHEIBE | RONDELLE | 2 | F.43457 |

| | | | | |
|---|---|---|---|---|
| (T5 | GÆLDER KUN FOR VARME LANDE. | ONLY FOR DRY LANDS. | NUR FÜR SONNIGE LÄNDER. | POUR LES PAYS CHAUDS SEULEMENT. |
| (A3 | ANVENDES F.39138-T.43456 | USED F.39138-T.43456. | AUSSERDEM F.39138-T.43456 VERWENDET. | S'UTILISE AUSSI F.39138-T.43456 |

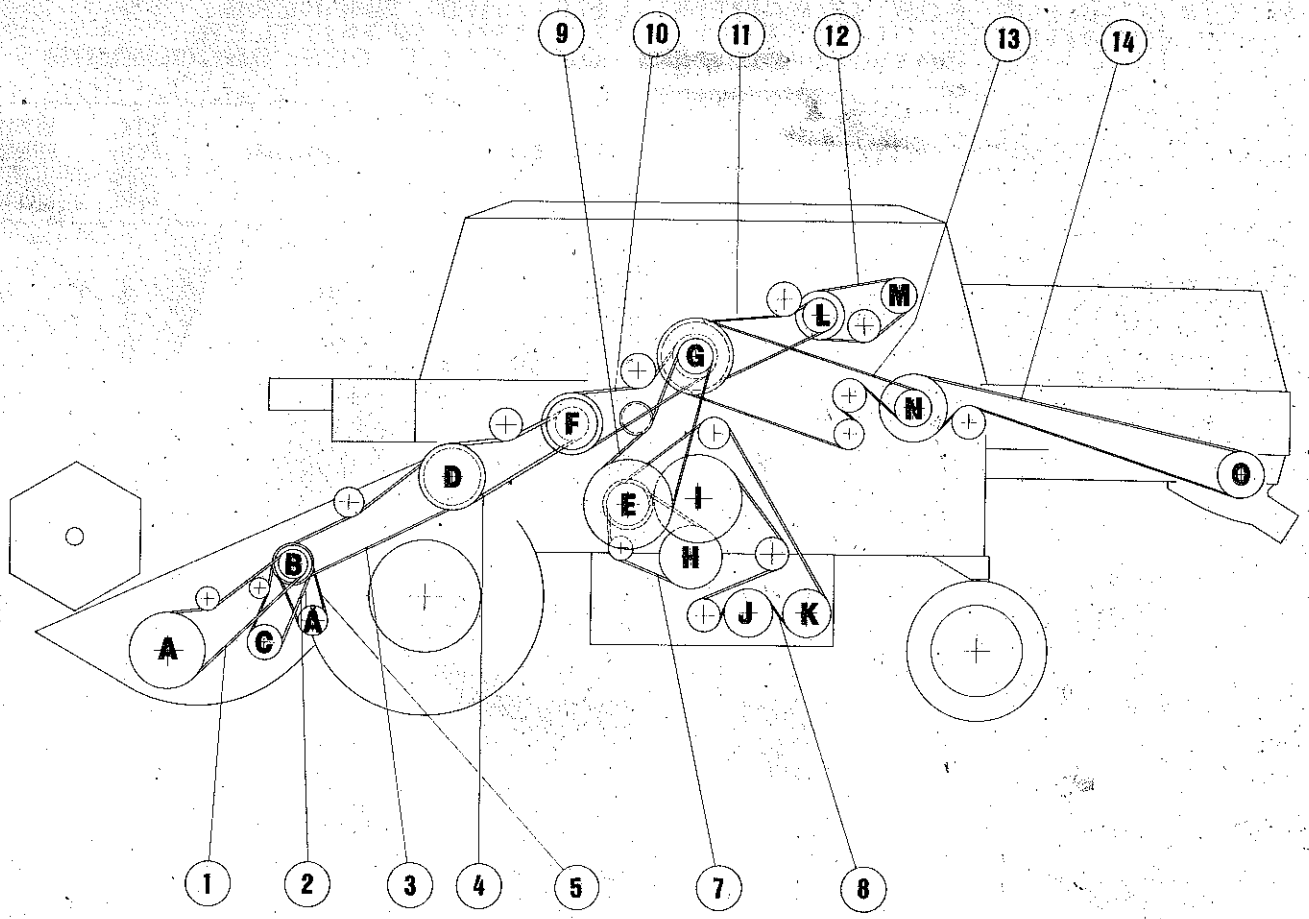
9
10
11
12
13
14
M
L
G
N
F
D
E
I
O
H
J
K
B
A
C
A
1
2
3
4
5
7
8

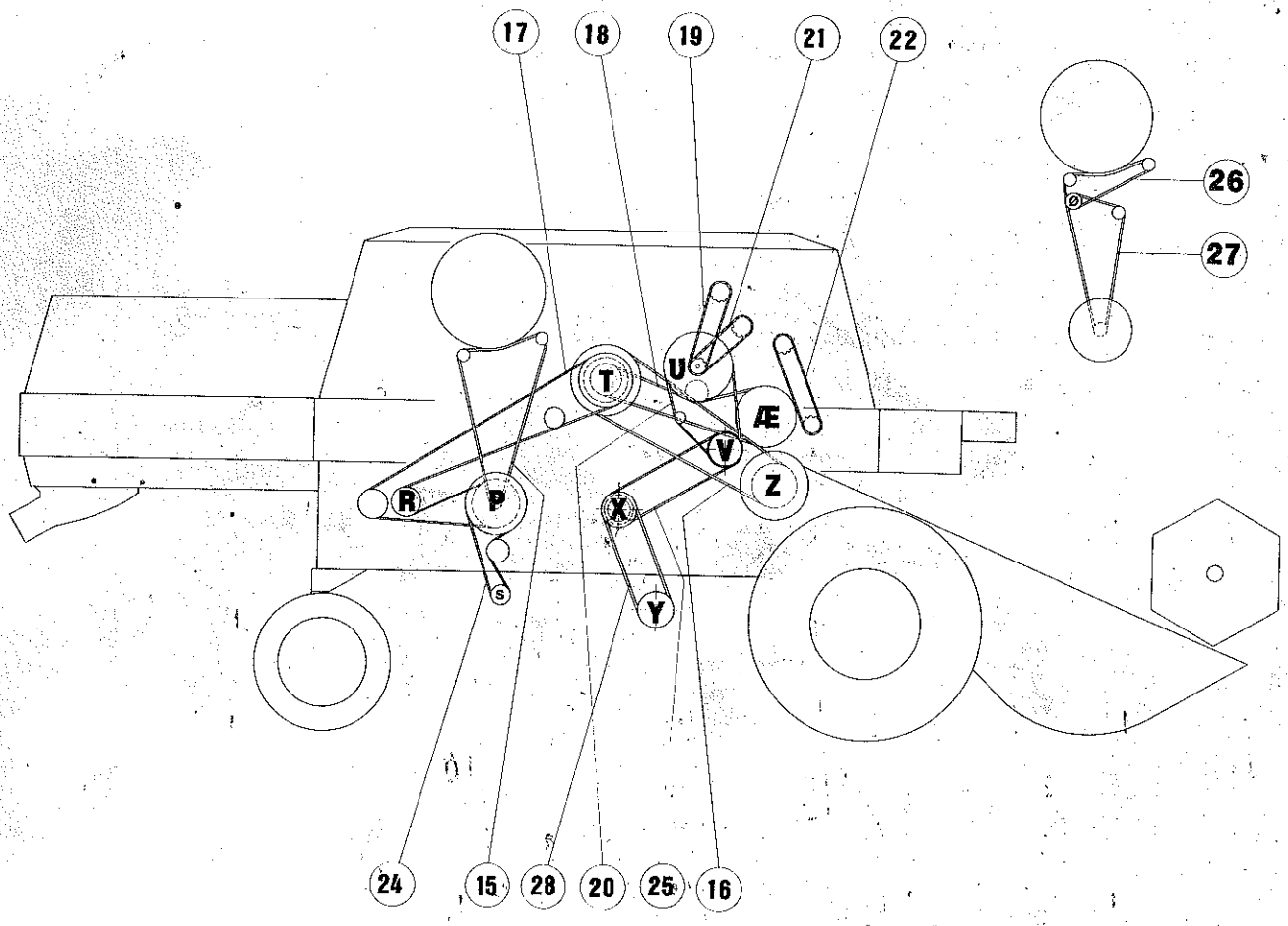
17
18
19
21
22
26
27
T
U
Æ
V
Z
R
P
X
S
Y
24
15
28
20
25
16

# REMMONTERING
# BELT MOUNTING
# RIEMENMONTIERUNG
# SCHEMA DE MONTAGE DES COURROIES

| POS.NR. POS.NO. POS.NR. NO.POS. | VARE NR. PART NO. TEIL NR. CODE | BENEVNELSE | DESCRIPTION | BEZEICHNUNG | DESIGNATION | STK. PCS. ZAHL NBRE | BEMERKNING REMARK BEMERKUNG REMARQUE |
|---|---|---|---|---|---|---|---|
| 001 | D41983500 | KILEREM | V-BELT | KEILRIEMEN | COURROIE en stock 98 | 2 (R8 | |
| 001 | D41983500 | KILEREM | V-BELT | KEILRIEMEN | COURROIE | 2 (R9 | |
| 001 | D41983600 | KILEREM | V-BELT | KEILRIEMEN | COURROIE | 2 (T5 | |
| 002 | D41964300 | KILEREM | V-BELT | KEILRIEMEN | COURROIE | 2 | |
| 002 | D41963900 | KILEREM | V-BELT | KEILRIEMEN | COURROIE | 1 (T5 | |
| 003 | D41989400 | KILEREM | V-BELT | KEILRIEMEN | COURROIE | 1 | F.39137 |
| 003 | D41989200 | KILEREM | V-BELT | KEILRIEMEN | COURROIE | 2 | T.39137 |
| 004 | D41991700 | POWERBANDREM | POWER-BAND BELT | POWER-BAND RIEMEN | COURROIE POWER BAND | 1 | |
| 007 | D41982400 | KILEREM | V-BELT | KEILRIEMEN | COURROIE | 1 | |
| 007 | D41982500 | KILEREM | V-BELT | KEILRIEMEN | COURROIE | 1 (T5 | |
| 008 | D41990~~200~~ 059 | DOBBELTKILEREM | DOUBLE V-BELT | DOPPELKEILRIEMEN | COURROIE DBL. | 1 | F.40906 |
| 008 | D41990400 | DOBBELTKILEREM | DOUBLE V-BELT | DOPPELKEILRIEMEN | COURROIE DBL. | 1 (T5 | F.40906 |
| 008 | D41990100 | DOBBELTKILEREM | DOUBLE V-BELT | DOPPELKEILRIEMEN | COURROIE DBL. | 1 | T.40905 |
| 008 | D41990300 | DOBBELTKILEREM | DOUBLE V-BELT | DOPPELKEILRIEMEN | | 1 (T5 | T.40905 |
| ~~009~~ | ~~D41987800~~ | ~~KILEREM~~ | V-BELT | KEILRIEMEN | COURROIE | 1 | T.43456 |
| 009 | D41988000 | KILEREM | V-BELT | KEILRIEMEN | COURROIE | 1 | F.43457 |
| 010 | D41934800 | KILEREM | V-BELT | KEILRIEMEN | COURROIE en stock 98 | 3 | |
| 011 | D41993400 | POWERBANDREM | POWER-BAND BELT | POWER-BAND RIEMEN | COURROIE POWER BAND | 1 en stock 98 | |
| 012 | D41929000 | KILEREM | V-BELT | KEILRIEMEN | COURROIE | 3 | PERKINS |
| 012 | D41930200 | KILEREM | V-BELT | KEILRIEMEN | COURROIE | 3 (T2 | |
| 013 | D41942100 | KILEREM | V-BELT | KEILRIEMEN | COURROIE en stock 98 | 2 | |
| 014 | D41987300 | KILEREM MF n° 1730781 M 1003 | V-BELT | KEILRIEMEN | COURROIE en stock 98 | 1 | |
| 015 | D41912400 | KILEREM | V-BELT | KEILRIEMEN | COURROIE | 1 | PERKINS |
| 015 | D41912300 | KILEREM | V-BELT | KEILRIEMEN | COURROIE | 1 (T5 | |
| 016 | D41980400 | VARIATORREM | SELECTOR BELT | VARIATORRIEMEN | COURROIE | 1 | |
| 017 | D41990200 059 | DOBBELTKILEREM | DOUBLE V-BELT | DOPPELKEILRIEMEN | COURROIE DBL. | 1 | |
| 017 | D41990400 | DOBBELTKILEREM | DOUBLE V-BELT | DOPPELKEILRIEMEN | COURROIE DBL. | 1 (T5 | |
| 018 | D41936200 | KILEREM | V-BELT | KEILRIEMEN | COURROIE | 1 | |
| 019 | D42328100 | RULLEKÆDE | ROLLER CHAIN | ROLLENKETTE | CHAINE A ROULEAUX | 1 | |
| 020 | D41982400 | KILEREM | V-BELT | KEILRIEMEN | COURROIE | 1 | |
| 020 | D41982500 | KILEREM | V-BELT | KEILRIEMEN | COURROIE | 1 (T5 | |
| 021 | D42328200 | RULLEKÆDE | ROLLER CHAIN | ROLLENKETTE | CHAINE A ROULEAUX | 1 | |
| 022 | D42328400 | RULLEKÆDE | ROLLER CHAIN | ROLLENKETTE | CHAINE A ROULEAUX | 1 | |
| 024 | D41929100 | KILEREM | V-BELT | KEILRIEMEN | COURROIE | 1 | |
| 025 | D41987900 | KILEREM | V-BELT | KEILRIEMEN | COURROIE en stock 98 | 1 | |
| 026 | D41905300 | KILEREM | V-BELT | KEILREIMEN | COURROIE | 1 (T2 | |
| 027 | D41911000 | KILEREM | V-BELT | KEILRIEMEN | COURROIE en stock 98 | 1 (T2 | |
| 028 | D41982200 | KILEREM | V-BELT | KEILREIMEN | COURROIE | 1 | F.39363 |
| 028 | D41987900 | KILEREM | V-BELT | KEILRIEMEN | COURROIE | 1 | T.39362 |
| 028 | D41982100 | KILEREM | V-BELT | KEILRIEMEN | COURROIE | 1 (T5 | |

| | | | |
|---|---|---|---|
| (R8 | FOR SKÆREBORDE M. DOBBELTREM | FOR TABLES WITH DOUBLE BELT | FÜR SCHNEIDWERKE MIT DOPPELRIEMEN | POUR BARRES DE COUPE A DOUBLE COURROIE |
| (R9 | FOR SKÆREBORDE M. ENKELTREM | FOR TABLES WITH SINGLE BELT | FÜR SCHNEIDWERKE MIT EINZELRIEMEN | POUR BARRES DE COUPE A COURROIE SIMPLE |
| (T5 | GÆLDER KUN FOR VARME LANDE. | ONLY FOR DRY LANDS. | NUR FÜR SONNIGE LÄNDER. | POUR LES PAYS CHAUDS SEULEMENT. |
| (T2 | FOR MOTOR TYPE 611 DL | FOR ENGINE TYPE 611 DL | FÜR MOTOR TYP 611 DL | POUR MOTEUR TYPE 611 DL |

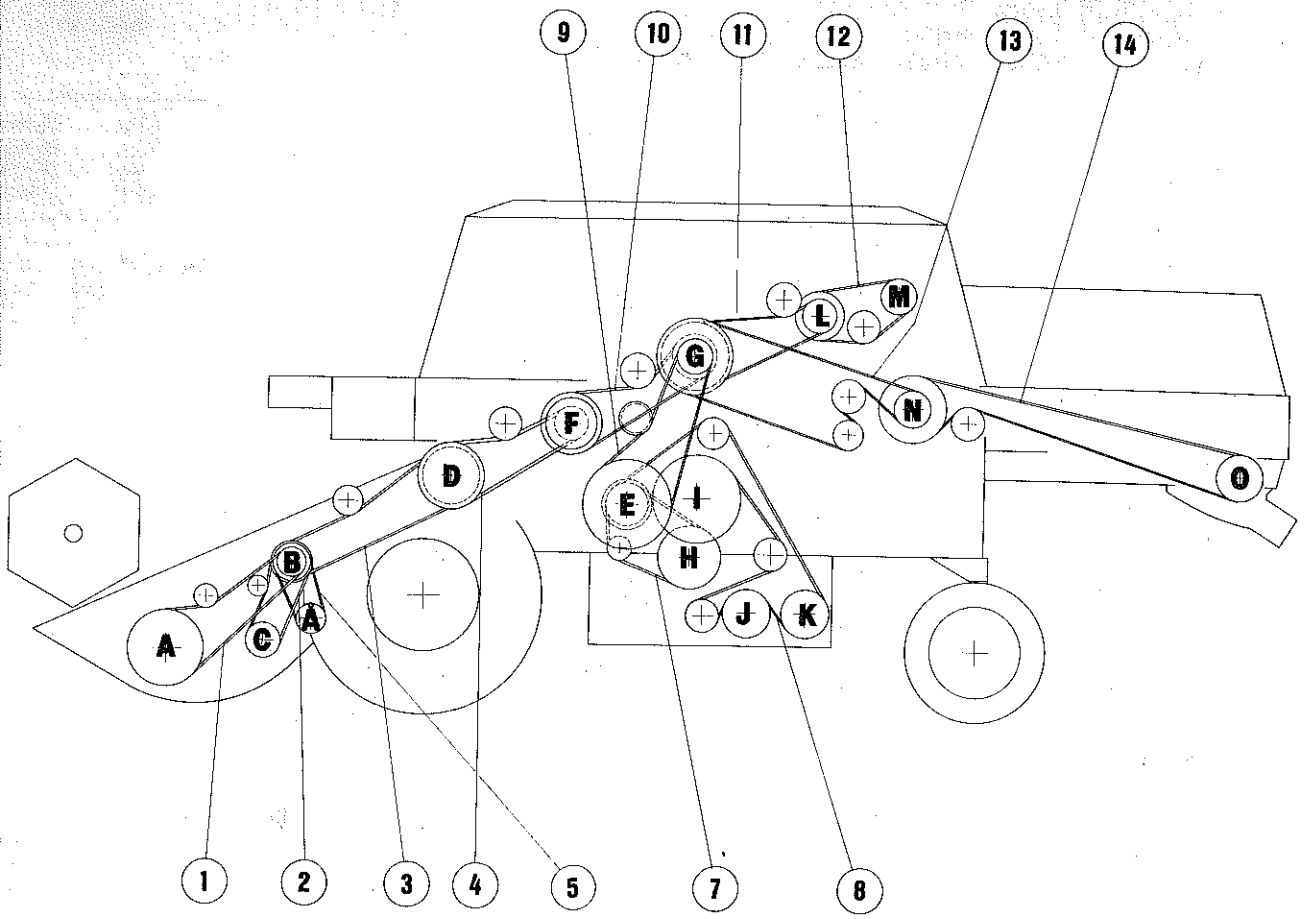
9
10
11
12
13
14
M
L
G
N
F
D
E
I
O
H
B
A
A
C
J
K
1
2
3
4
5
7
8

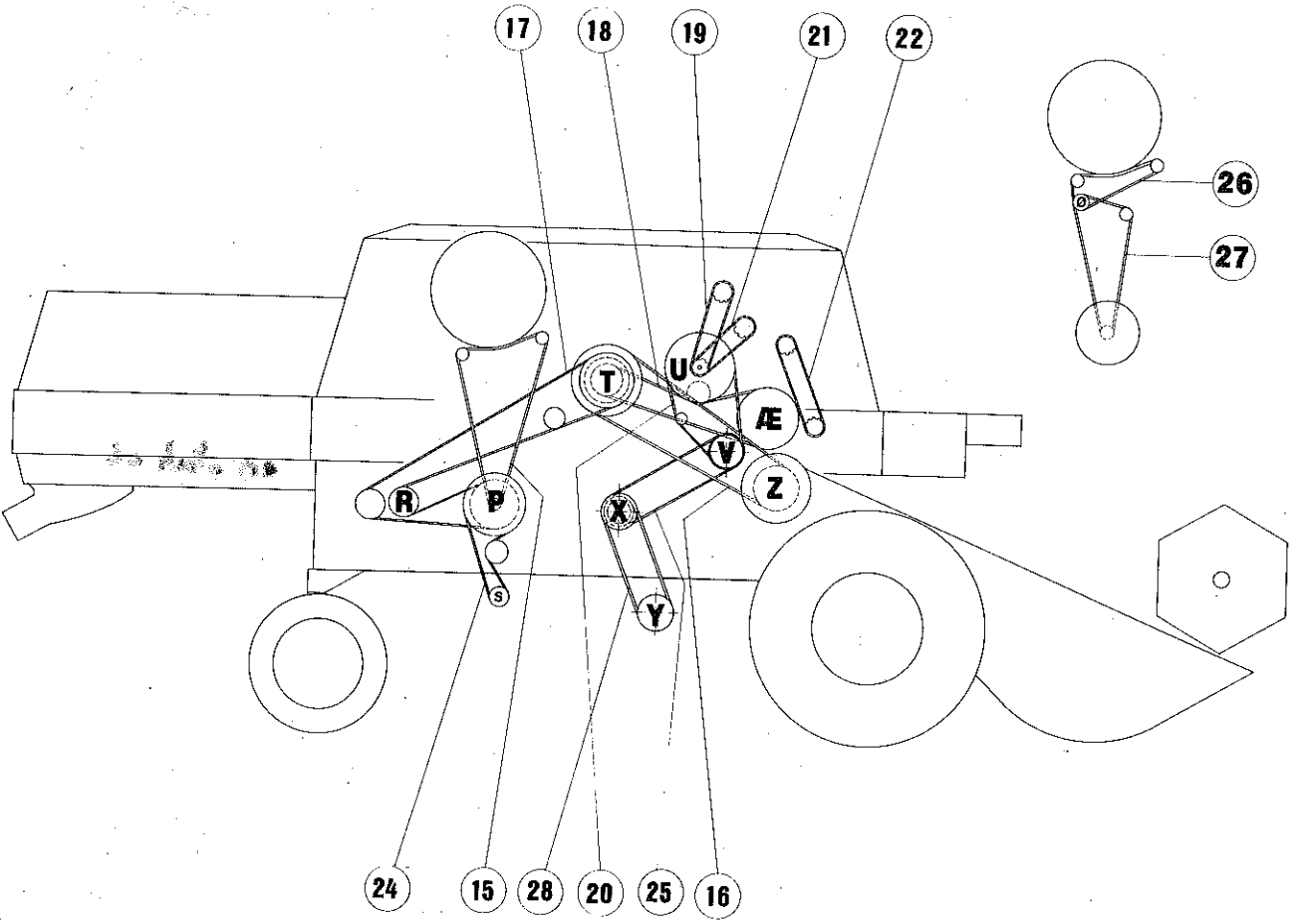
17
18
19
21
22
26
27
U
T
Æ
V
Z
R
P
X
S
Y
24
15
28
20
25
16

# REMMONTERING
# BELT MOUNTING
# RIEMENMONTIERUNG
# SCHEMA DE MONTAGE DES COURROIES

| POS.NR. VARE NR. / POS.NO. PART NO. / POS.NR. TEIL NR. / NO.POS. CODE | BENÆVNELSE | DESCRIPTION | BEZEICHNUNG | DESIGNATION | STK. / PCS. / ZAHL / NBRE | BEMÆRKNING / REMARK / BEMERKUNG / REMARQUE |
|---|---|---|---|---|---|---|
| A | INDFØRINGSTROMLE | FEEDER DRUM | FÖRDERTROMMEL | VIS D'ALIMENTATION | | |
| B | FORLAGSAKSEL | COUNTER SHAFT | VORGELEGEWELLE | ARBRE DE TRANSMISSION | | |
| C | KRUMTAPAKSEL | CRANK SHAFT | KURBELWELLE | ARBRE DE VILEBREQUIN | | |
| D | ØVERSTE TRANSPORTØRAKSEL | UPPER FEEDER SHAFT | OBERE FÖRDERWELLE | ARBRE SUPERIEUR | | |
| E | MELLEMAKSEL | INTERMEDIATE SHAFT | ZWISCHENWELLE | ARBRE DE RENVOI | | |
| F | HALMFØRER | STRIPPER BEATER | STROHFÖRDERER | TIRE PAILLE | | |
| G | FORLAGSVARIATOR | COUNTER SELECTOR | VORGELEGEVARIATOR | TRANSMISSION DE VARIATOR | | |
| H | EKCENTERAKSEL | EXCENTRIQUE | EXZENTERWELLE | ECCENTRIC SHAFT | | |
| I | HALMRYSTERKRUMTAP | STRAW SHAKER CRANK | STROHSCHUTTLERKURBEL | VILEBREQUIN DE SECOUEURS | | |
| J | KORNSNEGL | GRAIN AUGER | KÖRNERSCHNECKE | VIS DE GRAINS | | |
| K | NEDERSTE RETURSNEGL | LOWER RETURN AUGER | UNTERE ÜBERKEHRSCHNECKE | VIS INFERIEUR À OTONS | | |
| L | MOTOR | ENGINE | MOTOR | MOTEUR | | |
| M | HYDRAULIKPUMPE | HYDRAULIC PUMP | HYDRAULIKPUMPE | POMPE DE HYDRAULIQUE | | |
| N | MELLEMTRÆK HALMSNITTER | COUNTER DRIVE STRAW CHOPPER | ZWISCHENANTRIEB STROH-HÄCKSLER | ENTRAINEMENT BROYEUR DE PAILLE | | |
| O | HALMSNITTER | STRAW CHOPPER | STROHHÄCKSLER | BROYEUR DE PAILLE | | |
| P | KØRNERAKSEL | AWNER SHAFT | ENTGRANNERWELLE | ARBRE D'EBARBEUR | | |
| R | BLÆSERAKSEL | FAN SHAFT | GEBLÄSEWELLE | ARBRE DE VENTILATEUR | | |
| S | FRØKVÆRN | SEED GRINDER | UNKRAUTQUETSCHER | BROYEUER DE MAUVAISES | | |
| T | FORLAGSVARIATOR | COUNTER SELECTOR | VORGELEGEVARIATOR | TRANSMISSION DE VARIATEUR | | |
| U | FYLDESNEGL | FILLING AUGER | FÜLLSCHNECKE | VIS DE REMPLISSAGE | | |
| V | HALMFØRER | STRIPPER BEATER | STROHFÖRDERER | TIRE-PAILLE | | |
| X | UNDERBLÆSERVARIATOR | MAIN FAN SELECTOR | GEBLÄSEVARIATOR | VARIATEUR DU VENTILATEUR | | |
| Y | UNDERBLÆSER | MAIN FAN | GEBLÄSE | VENTILATEUR | | |
| Z | TÆRSKECYLINDER | THRESHING DRUM | DRESCHTROMMEL | BATTEUR | | |
| Æ | TØMMESNEGL | DISCHARGE AUGER | ENTLEERUNGSSCHNECKE | VIS DE DECHARGEMENT | | |
| Ø | MELLEMTRÆK KØLER | COUNTER DRIVE RADIATOR | ZWISCHENANTRIEB KÜHLER | ENTRAINEMENT RADIATEURS | | |
| Å | REDUKTIONSUDSTYR | REDUCING EQUIPMENT | REDUKTIONSAUSRÜSTUNG | | | |

# UNDERVOGN
# CHASSIS
# RAHMEN
# CHASSIS

SIDE 12 - 1

FORAKSEL MED SIDEGEAR OG HJUL
FRONT AXLE WITH SIDE PINIONS AND WHEELS
VORDERACHSE MIT SEITENGETRIEBE UND RADER
AXE AVANT AVEC REDUCTEURS ET ROUES

SIDE 12 - 2

BAGAKSEL
REAR AXLE
HINTERACHSE
CHASSIS ARRIERE

SIDE 12 - 3

STYREHJUL OG STYRECYLINDER
STEERING WHEEL AND STEERING CYLINDER
LENKRAD UND LENKZYLINDER
ROUE AR ET VERIN

SIDE 12 - 4

FORAKSEL MED GEARKASSE 2 GEARS
FRONT AXLE WITH GEAR BOX 2 GEARS
VORDERACHE MIT GETRIEBEKASTEN 2 GANG GETRIEBE
AXE AVANT AVEC BOITE DE VITESSES A 2 VITESSES

SIDE 12 - 5

GEARKASSE 2 GEARS
GEAR BOX 2 GEARS
GETRIEBEKASTEN 2 GANG GETRIEBE
BOITE DE VITESSES A 2 VITESSES

SIDE 12 - 6

GEARKASSE 2 GEARS
GEAR BOX 2 GEARS
GETRIEBEKASTEN 2 GANG GETRIEBE
BOITE DE VITESSES A 2 VITESSES

SIDE 12 - 7

GEARKASSE 2 GEARS
GEAR BOX 2 GEARS
GETRIEBEKASTEN 2 GANG GETRIEBE
BOITE DE VITESSES A 2 VITESSES

SIDE 12 - 8

FORAKSEL MED GEARKASSE 3 GEARS
FRONT AXLE WITH GEAR BOX 3 GEARS
VORDERACHSE MIT GETRIEBEKASTEN 3 GANG GETRIEBE
AXE AVANT AVEC BOITE DE VITESSES A 3 VITESSES

SIDE 12 - 9

GEARKASSE 3 GEARS
GEAR BOX 3 GEARS
GETRIEBEKASTEN 3 GANG GETRIEBE
BOITE DE VITESSES A 3 VITESSES

SIDE 12 -10

GEARKASSE 3 GEARS
GEAR BOX 3 GEARS
GETRIEBEKASTEN 3 GANG GETRIEBE
BOITE DE VITESSES A 3 VITESSES

UNDERVOGN
CHASSIS
RAHMEN
CHASSIS

SIDE 12 -11

GEARKASSE 3 GEARS
GEAR BOX 3 GEARS
GETRIEBEKASTEN 3 GANG GETRIEBE
BOITE DE VITESSES A 3 VETESSES

SIDE 12 -12

SIDEGEAR
SIDE PINIONS
SEITENGETRIERE
REDUCTEURS

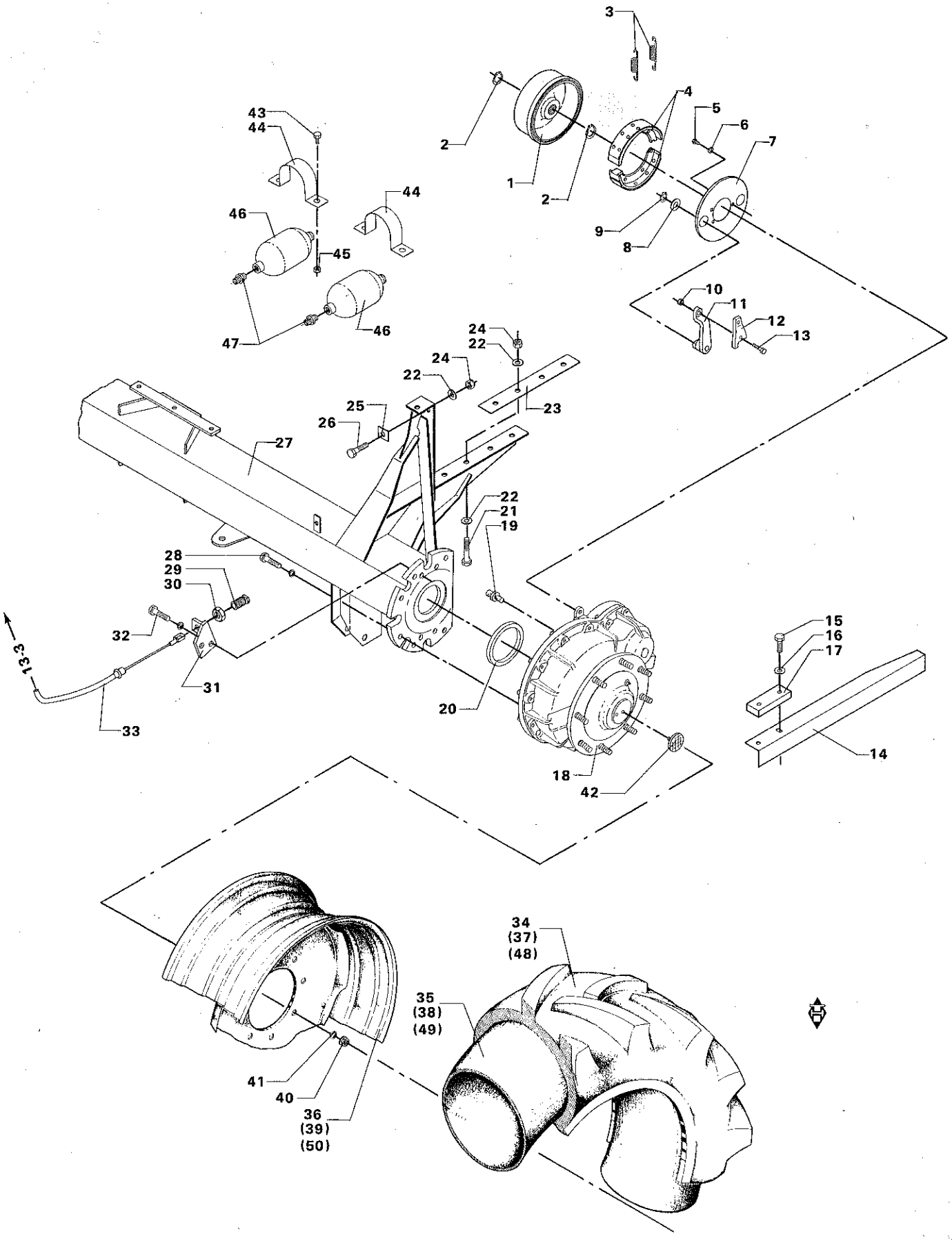
3
4
5
6
7
2
1
2
9
8
43
44
44
46
45
46
47
10
11
12
13
24
22
24
22
25
26
23
27
22
21
19
28
29
30
32
31
33
20
18
42
15
16
17
14
34
(37)
(48)
35
(38)
(49)
41
40
36
(39)
(50)
13-3

# FORAKSEL MED SIDEGEAR OG HJUL
# FRONT AXLE WITH SIDE PINIONS AND WHEELS
# VORDERACHSE MIT SEITENGETRIEBE UND RÄDER
# AXE AVANT AVEC REDUCTEURS ET ROUES

| POS.NR. VARE NR. / POS.NO. PART NO. / POS.NR. TEIL NR. / NO.POS. CODE | BENÆVNELSE | DESCRIPTION | BEZEICHNUNG | DESIGNATION | STK. / PCS. / ZAHL / NBRE | BEMÆRKNING / REMARK / BEMERKUNG / REMARQUE |
|---|---|---|---|---|---|---|
| 001 D46100554 | BREMSETROMLE | BRAKE DRUM | BREMSWALZE | TAMBOUR DE FREIN | 2 | |
| 002 D46100403 | SEEGERRING | CIRCLIP | SEEGERRING | ANNEAU DE RETENUE | 4 | |
| 003 D46100363 | TRÆKFJEDER | SPRING | FEDER | RESSORT | 4 | |
| 004 D46100361 | BREMSEBAKKE KPL | BRAKE SHOE | BREMSBACKE | MACHOIRE DE FREIN C | 4 | |
| 005 D40404700 | SEKSKANTSKRUE | HEXAGON SCREW | SECHSKANTSCHRAUBE | VIS | 4 | |
| 006 D20400409 | SKIVE | WASHER | SPANNSCHEIBE | RONDELLE | 4 | |
| 007 D28160827 | STØVPLADE | DUST PLATE | STAUBPLATTE | PLAQUE | 2 | |
| 008 D46100210 | SKIVE | WASHER | SCHEIBE | RONDELLE | 2 | |
| 009 D46100357 | SIKRINGSRING | FUSE RING | SICHERUNGSRING | ANNEAU | 2 | |
| 010 D41087600 | LÅSEMØTRIK | LOCK NUT | GEGENMUTTER | ECROU | 2 | |
| 011 D46100359 | BREMSEARM | BRAKE LEVER | BREMSHEBEL | BRAS DE FREIN | 2 | |
| 012 D28741490 | BREMSEARMFORLÆNG. H | EXTENSION, RIGHT | VERLANGERUNG,RECHTS | RALLONGE D. | 1 | |
| 012 D28741491 | BREMSEARMFORLÆNG.V. | EXTENSION, LEFT | VERLANGERUNG, LINKS | RALLONGE G. | 1 | |
| 013 D40407900 | SEKSKANTSKRUE | HEXAGON SCREW | SECHSKANTSCHRAUBE | VIS | 2 | |
| 014 D28150740 | SKRABEJ.F.TRÆKHJ. V | SCRAPING IRON LEFT | BAKELEISEN LINKS | RACLOIR G. | 1 | (V) |
| 014 D28150741 | SKRABEJ.F.TRÆKHJ. H | SCRAPING IRON RIGHT | BAKELEISEN RECHTS | RACLOIR D. | 1 | (V) |
| 015 D40428600 | SEKSKANTSKRUE | HEXAGON SCREW | SECHSKANTSCHRAUBE | VIS | 4 | (V) |
| 016 D20400446 | SKIVE | WASHER | SPANNSCHEIBE | RONDELLE | 4 | (V) |
| 017 D28151030 | AFSTANDSSTYKKE | SPACER | DISTANZSTÜCK | ENTRETOISE | 2 | (V) |
| 018 D46124200 | SIDEGEAR V.+H. | SIDE PINION L.+R. | SEITENGETRIEBE L.+R | REDUCTEURS G.+D. | 2 | |
| 019 D46113100 | UDLUFTNINGSSKRUE | BREATHER | ENTLÜFTER | VIS | 2 | |
| 020 D28140370 | STYRERING | GUIDE RING | FÜHRUNGSRING | ANNEAU | 2 | |
| 021 D40433600 | SEKSKANTSKRUE | HEXAGON SCREW | SECHSKANTSCHRAUBE | VIS | 4 | |
| 022 D20400458 | SKIVE | WASHER | SPANNSCHEIBE | RONDELLE | | |
| 023 D28150912 | MELLEMLÆG 1 | SHIM | ZWISCHENLAGE | CALE | 1 | |
| 024 D41087900 | LÅSEMØTRIK | LOCK NUT | GEGENMUTTER | ECROU | | |
| 025 D28150914 | SKIVE | WASHER | SCHEIBE | RONDELLE | 3 | |
| 026 D40433300 | SEKSKANTSKRUE | HEXAGON SCREW | SECHSKANTSCHRAUBE | VIS | 2 | |
| 027 D28150554 | FORAKSEL SV. | FRONT AXLE | VORDERWELLE | ESSIEU AVANT | 1 | |
| 028 D40416600 | SEKSKANTSKRUE | HEXAGON SCREW | SECHSKANTSCHRAUBE | VIS | 16 | |
| 029 D28750768 | INDSTILLINGSSKRUE | ADJ. SCREW | VERSTELLSCHRAUBE | VIS | 2 | |
| 030 D41043200 | SEKSKANTMØTRIK LAV | HEXAGON NUT, LOW | MUTTER, NIEDRIG | ECROU | 2 | |
| 031 D28750769 | MODHOLD SV. H. | STOP, RIGHT | ANSCHLAG, RECHTS | CONTRE-REVOIR,DROIT | 1 | |
| 031 D28750770 | MODHOLD SV.V. | STOP, LEFT | ANSCHLAG, LINKS | CONTRE-RIVOIR,GAUC. | 1 | |
| 032 D40433300 | SEKSKANTSKRUE | HEXAGON SCREW | SECHSKANTSCHRAUBE | VIS | 4 | |
| 033 D45923300 | BREMSEKABEL SMØREFR | BRAKE CABLE | BREMSKABEL | CABLE DE FREIN | 2 | |
| D28150980 | TRÆKHJ.18.4/15-30 H | DR.WHEEL 18.4/15-30 | TRIEBRAD 18.4/15-30 | ROUE AV.18.4/15-30 | 1 | (T3 R P.34-36 |
| D28150981 | TRÆKHJ.18.4/15-30 V | DR.WHEEL 18.4/15-30 | TRIEBRAD 18.4/15-30 | ROUE AV.18.4/15-30 | 1 | (T3 R P.34-36 |
| D28151019 | TRÆKHJ. 23.1/18-26V | DR.WHEEL 23.1/18-26 | TRIEBRAD 23.1/18-26 | ROUE AV 23.1/18-26 | 1 | (T4 R P.34-36 |
| D28151020 | TRÆKHJ. 23.1/18-26H | DR.WHEEL 23.1/18-26 | TRIEBRAD 23.1/18-26 | ROUE AV 23.1/18-26 | 1 | (T4 R P.34-36 |
| 034 D46704400 | DÆK | TYRE | REIFEN | PNEU | 1 | (T4 |
| 034 D46734600 | DÆK | TYRE | REIFEN | PNEU | 1 | (T3 |
| 035 D46707000 | SLANGE | TUBE | SCHLAUCH | CHAMBRE A AIR | 1 | (T3 |
| 035 D46707800 | SLANGE | TUBE | SCHLAUCH | CHAMBRE A AIR | 1 | (T4 |
| 036 D28150979 | STÅLFL.HJUL DW16X30 | RIM | FELGE | JANTE | 1 | (T3 R |
| 036 D28151024 | STÅLFL.HJUL DW20X26 | RIM | FELGE | JANTE | 1 | (T4 R |
| D28150485 | TRÆKHJ. 23.1-26/8,H | DRIV.WHEEL23.1-26/8 | TRIEBRAD, 23.1-26/8 | ROUE AV.23.1-26/8 D | 1 | (T4 G P.37-39 |
| D28150486 | TRÆKHJ.23.1-26/8,V | DRIV.WHEEL23.1-26/8 | TRIEBRAD, 23.1-26/8 | ROUE AV.23.1-26/8 G | 1 | (T4 G P.37-39 |
| D28151055 | TRÆKHJ. 18.4/15-30H | DR.WHEEL 18.4/15-30 | TRIEBRAD 18.4/15-30 | ROUE AV 18.4/15-30 | 1 | (T3 G P.37-39 |
| D28151056 | TRÆKHJ. 18.4/15-30V | DR.WHEEL 18.4/15-30 | TRIEBRAD 18.4/15-30 | ROUE AV 18.4/15-30 | 1 | (T3 G P.37-39 |
| 037 D46704400 | DÆK | TYRE | REIFEN | PNEU | 1 | (T4 |
| 037 D46734600 | DÆK | TYRE | REIFEN | PNEU | 1 | (T3 |
| 038 D46707000 | SLANGE | TUBE | SCHLAUCH | CHAMBRE A AIR | 1 | (T3 |
| 038 D46707800 | SLANGE | TUBE | SCHLAUCH | CHAMBRE A AIR | 1 | (T4 |
| 039 D28150621 | STÅLFL.HJUL DW20X26 | RIM | FELGE | JANTE | 1 | (T4 G |
| 039 D28151054 | STÅLFL.HJUL DW16X30 | RIM | FELGE | JANTE | 1 | (T3 G |
| 040 D46107200 | HJULMØTRIK | NUT | MUTTER | ECROU | 16 | |
| 041 D46107100 | FJEDERRING | WASHER | SCHEIBE | RONDELLE | 16 | |

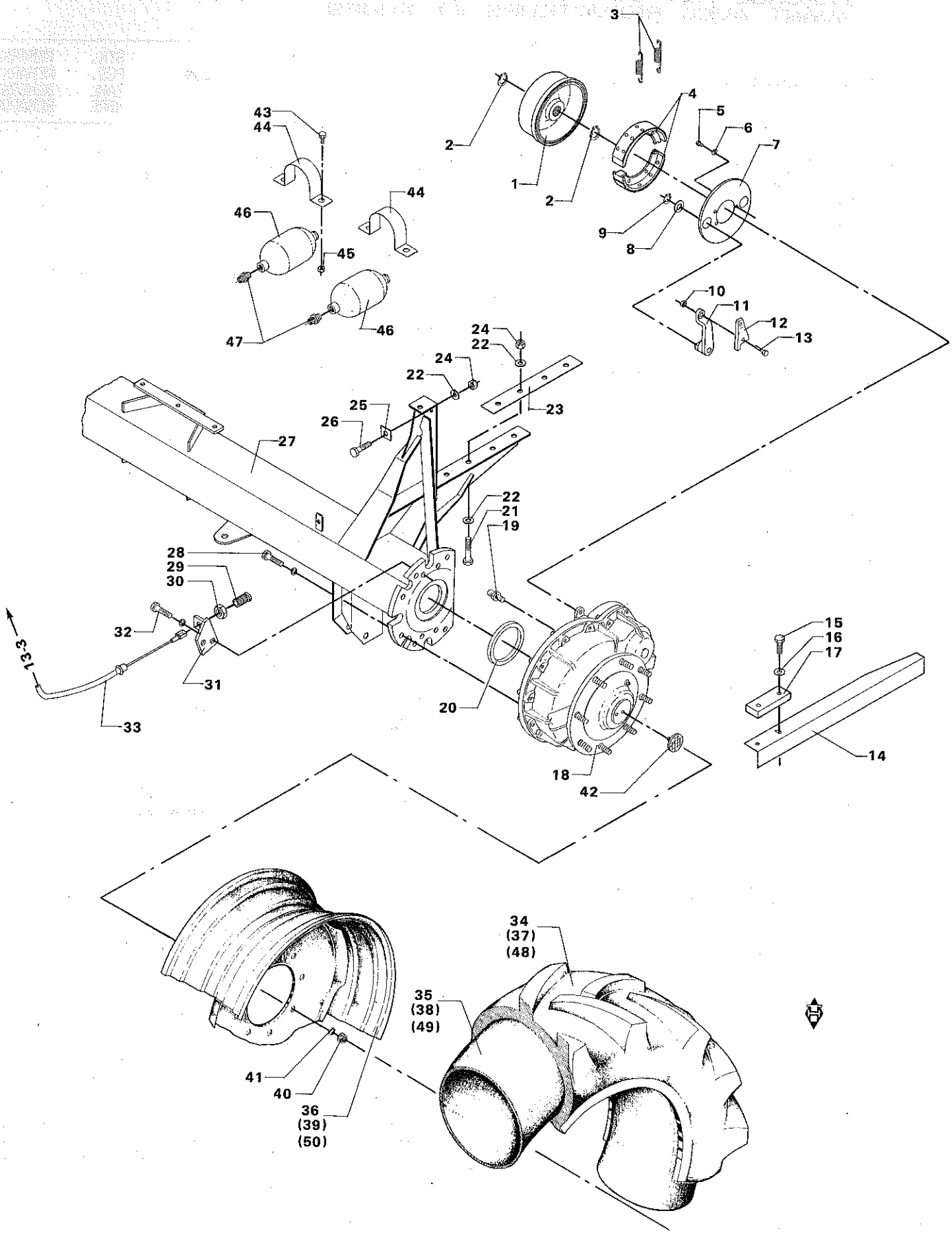
3
2
1
2
4
5
6
7
9
8
43
44
46
45
47
46
44
10
11
12
13
24
22
24
22
25
26
23
27
22
21
19
28
29
30
32
31
33
13-3
20
18
42
15
16
17
14
34
(37)
(48)
35
(38)
(49)
41
40
36
(39)
(50)

# FORAKSEL MED SIDEGEAR OG HJUL
# FRONT AXLE WITH SIDE PINIONS AND WHEELS
# VORDERACHSE MIT SEITENGETRIEBE UND RÄDER
# AXE AVANT AVEC REDUCTEURS ET ROUES

| POS.NR. VARE NR. POS.NO. PART NO. POS.NR. TEIL NR. NO.POS. CODE | BENÆVNELSE | DESCRIPTION | BEZEICHNUNG | DESIGNATION | STK. PCS. ZAHL NBRE | BEMÆRKNING REMARK BEMERKUNG REMARQUE |
|---|---|---|---|---|---|---|
| 042 D45085400 | REFLEX, SELVKLÆBEND | REFLEX | REFLEX | CATADIOPTRE | 2 | |
| 043 D40407700 | SEKSKANTSKRUE | HEXAGON SCREW | SECHSKANTSCHRAUBE | VIS | 3 | |
| 044 D28730512 | HOLDER F. HYDR.AKK. | RETAINER | HALTER | RETENEUR | 2 | BOSCH |
| 044 D28761894 | HOLDER F. HYDR.AKK. | RETAINER | HALTER | RETENEUR | 2 | INTERGRAL |
| 045 D41013600 | COMBIMØTRIK | COMBI NUT | COMBIMUTTER | ECROU | 3 | |
| 046 D45100300 | HYDR.AKKUMULATOR | PRESS. ACCUMULATOR | HYDRAULIKSPEICHER | ACCUMULT.DE PRESS. | 2 | |
| 047 D45250500 | FORSKRUNING | CONNECTOR | VERSCHRAUBUNG | RACCORD | 2 | |
| D28151165 | TRÆKHJUL 23.1-26 H | DRIV.WHEELS,23.1-26 | TIEBRAD,23.1-26, R | ROUE AV., D | 1 | (T4 DS P.48-50 |
| D28151167 | TRÆKHJUL 23.1-26 V | DRIV.WHEEL 23.1-26 | TRIEBRAD,23.1-26, L | ROUE AV 23.1-26 G | 1 | (T4 DS P.48-50 |
| D28151169 | TRÆKHJUL 18.4-30 H | DRIV.WHEELS18.4-30 | TRIEBRAD,18.4-30, R | ROUE AV, 18.4-30, D | 1 | (T3 DS P.48-50 |
| D28151172 | TRÆKHJ. 18.4-30 V | DRIV.WHEELS 18.4-30 | TRIEBRAD 18.4-30, L | ROUE AV 18.4-30, G | 1 | (T3 DS P.48-50 |
| 048 D46704400 | DÆK | TYRE | REIFEN | PNEU | 1 | (T4 |
| 048 D46734600 | DÆK | TYRE | REIFEN | PNEU | 1 | (T3 |
| 049 D46707000 | SLANGE | TUBE | SCHLAUCH | CHAMBRE A AIR | 1 | (T3 |
| 049 D46707800 | SLANGE | TUBE | SCHLAUCH | CHAMBRE A AIR | 1 | (T4 |
| 050 D28151166 | STÅLPLADEHJ. DW20X2 | RIM | FELGE | JANTE | 1 | (T4 DS |
| 050 D28151168 | STÅLPLADEHJ. DW16X3 | RIM | FELGE | JANTE | 1 | (T3 DS |
| (V) | MAJSUDSTYR | MAIZE EQUIPMENT | MAISAUSRÜSTUNG | EQUIPEMENT MAIS | | |
| (T3 | 18.4/15-30 | 18.4/15-30 | 18.4/15-30 | 18.4/15-30 | | |
| (T4 | 23.1/18-26 | 23.1/18-26 | 23.1/18-26 | 23.1/18-26 | | |

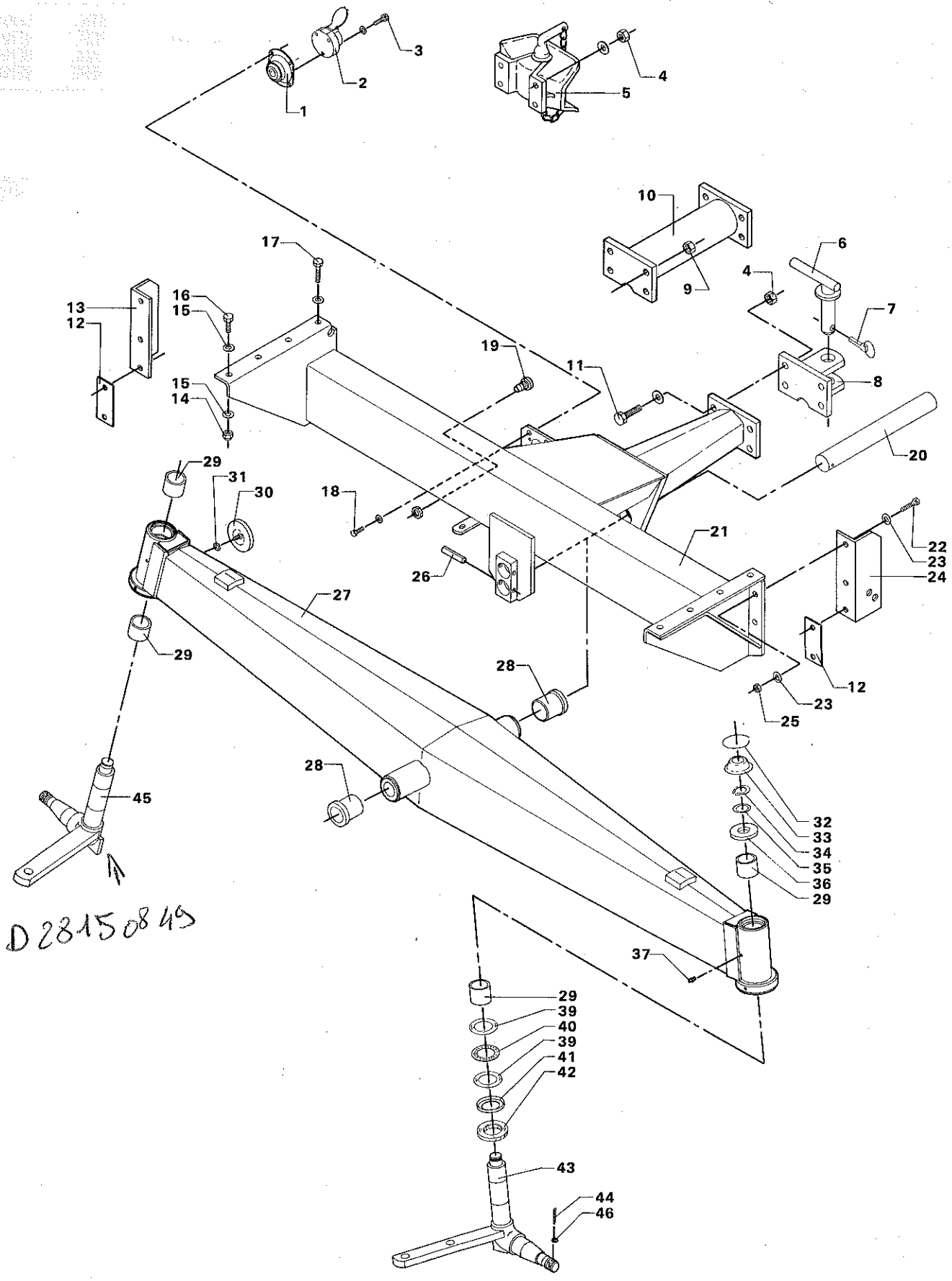
1
2
3
4
5
6
7
8
9
10
11
12
13
14
15
16
17
18
19
20
21
22
23
24
25
26
27
28
29
30
31
32
33
34
35
36
37
39
40
41
42
43
44
45
46

D28150849

# BAGAKSEL
# REAR AXLE
# HINTERACHSE
# CHASSIS ARRIERE

| POS.NR. VARE NR. / POS.NO. PART NO. / POS.NR. TEIL NR. / NO.POS. CODE | BENÆVNELSE | DESCRIPTION | BEZEICHNUNG | DESIGNATION | STK. / PCS. / ZAHL / NBRE | BEMÆRKNING / REMARK / BEMERKUNG / REMARQUE |
|---|---|---|---|---|---|---|
| 001 D28751328 | KUGLELEJEHUS | BEARING HOUSING | LAGERGEHAUSE | CARTER ROUL.A BILLE | 1 | |
| 002 D45005200 | STIKDÆSE | SOCKET | STECKDOSE | PRISE FEMELLE | 1 | |
| 003 D40371600 | KRYDSKÆRVSKRUE | SCREW | SCHRAUBE | VIS | 3 | |
| 004 D41011000 | SEKSKANTMØTRIK | HEXAGON NUT | SECHSKANTMUTTER | ECROU | 4 | |
| 005 D45906900 | ANHÆNGERKOBLING | TRAILER COUPLING | ANHANGERKUPPLUNG | ACCOUPL.REMORQUE | 1 | |
| 006 D28150802 | PRODSBOLT | BOLT | ZUGBOLZEN | CROCHET | 1 | |
| 007 D41446200 | TRAKTORSPLIT | SPLIT PIN | SPLINT | GOUPILLE | 1 | |
| 008 D28150801 | GAFFEL SV. | FORK | GABEL | FOURCHE | 1 | |
| 009 D41011000 | SEKSKANTMØTRIK | HEXAGON NUT | SECHSKANTMUTTER | ECROU | 4 | T.42507 |
| 010 D28250786 | FORLÆNGERSTYKKE. | EXTENSION | VERLANGERUNG | RALLONGE | 1 | T.42507 |
| 011 D40430900 | SEKSKANTSKRUE | HEXAGON SCREW | SECHSKANTSCHRAUBE | VIS | 4 | |
| 012 D28150620 | MELLEMLÆG | SHIM | BEILAGE | CALE | 2 | |
| 013 D28150618 | KONSOL H. | BRACKET, RIGHT | KONSOLE, RECHTS | SUPPORT D. | 1 | |
| 014 D41087800 | LASEMØTRIK | LOCK NUT | GEGENMUTTER | ECROU | 8 | |
| 015 D20400430 | SKIVE | WASHER | SPANNSCHEIBE | RONDELLE | | |
| 016 D40431500 | SEKSKANTSKRUE | HEXAGON SCREW | SECHSKANTSCHRAUBE | VIS | 4 | |
| 017 D40431200 | SEKSKANTSKRUE | HEXAGON SCREW | SECHSKANTSCHRAUBE | VIS | 4 | |
| 018 D40402400 | SEKSKANTSKRUE | HEXAGON SCREW | SECHSKANTSCHRAUBE | VIS | 4 | |
| 019 D45026700 | STIKDÆSE | SOCKET | STECKKONTAKTDOSE | PRISE FEMELLE | 1 | |
| 020 D28150587 | AKSEL | SHAFT | WELLE | ARBRE | 1 | |
| 021 D28150758 | BAGBRO SV. | REAR-AXLE CASING | HINTERWELLEGEHAUSE | PONT-ARRIERE | 1 | |
| 022 D40428500 | SEKSKANTSKRUE | HEXAGON SCREW | SECHSKANTSCHRAUBE | VIS | 6 | |
| 023 D20400447 | SKIVE | WASHER | SCHEIBE | RONDELLE | 12 | |
| 024 D28150619 | KONSOL V. | BRACKET, LEFT | KONSOLE, LINKS | SUPPORT G. | 1 | |
| 025 D41087700 | LASEMØTRIK | LOCK NUT | GEGENMUTTER | ECROU | 6 | |
| 026 D42616500 | SPÆNDESTIFT | TIGHTENING PIN | SPANNSTIFT | TENDEUR | 1 | |
| 027 D28150854 | BAGAKSEL SV. | REAR AXLE | HINTERACHSE | ESSIEU ARRIERE | 1 | POS.28-29 |
| 028 D28150126 | RAILKOLEJE BØSNING | BEARING BUSH | LAGERBUCHSE | DOUILLE | 2 | |
| 029 D28150127 | RAILKOLEJEBØSNING | BEARING BUSH | LAGERBUCHSE | DOUILLE | 4 | |
| 030 D45085600 | REFLEX, SELVKLÆBEND | REFLECTOR | REFLEX | CATADIOPTRE | 2 | (L2 F.42841 |
| 030 D45012600 | REFLEX | REFLECTOR | REFLEX | CATADIOPTRE | 2 | T.42840 |
| 031 D20400404 | SKIVE | WASHER | SPANNSCHEIBE | RONDELLE | 2 | |
| 032 D20300462 | FJEDER | SPRING | FEDER | RESSORT | 2 | |
| 033 D27100711 | KAPSEL | CAP | KAPPE | CHAPEAU | 2 | |
| 034 D42502800 | SEEGERRING | CIRCLIP | SEEGERRING | ANNEAU DE RETENUE | 2 | |
| 035 D42599000 | PASSKIVE | FITTING WASHER | PASS-SCHEIBE | RONDELLE | 2 | |
| 036 D28150131 | SKIVE | WASHER | SCHEIBE | RONDELLE | 2 | |
| 037 D43001500 | SMØRENIPPEL | GREASE NIPPLE | SCHMIERNIPPEL | GRAISSEUR | 4 | |
| 039 D41667500 | LØBESKIVE | WASHER | SHEIBE | RONDELLE | 4 | |
| 040 D41664200 | AKSIALNÅLEKRANS | AXIAL NEEDLE RIM | AXIALNADELKRANZ | RONDELLE | 2 | |
| 041 D28150852 | SKÅL | CUP | SCHALT | CUVETTE | 2 | |
| 042 D28151189 | TRYKSKIVE | | | | 2 | |
| D28151193 | STYREBOLT,V.KPL. | STEERING BOLT LEFT | LENKBOLZEN,LINKS | BOULON G. | 1 | F.44517 |
| 043 D28151191 | STYREBOLT,V. SV. | STEERING BOLT RIGHT | LENKBOLZEN RECHTS | BOULON D. | 1 | F.44517 |
| 043 D28151195 | REP. SÆT STYREBOLT | STEERING BOLT LEFT | LENKBOLZEN LINKS | BOULON G. | 1 | (56 +T.44516 |
| 044 D41411100 | SPLIT | SPLIT PIN | SPLINT | GOUPILLE | 2 | |
| D28151192 | STYREBOLT H. KPL. | STEERING BOLT | LENKBOLZEN | BOULON | 1 | F.44517 |
| ⚲ 045 D28151190 | STYREBOLT, H. SV. | STEERING BOLT | LENKBOLZEN | BOULON | 1 | F.44517 |
| ⚲ 045 D28150133 | STYREBOLT,H.SV. | STEERING BOLT RIGHT | LENKBOLZEN,RECHTS | BOULON D. | 1 | (56 +T.44516 |
| 046 D20400468 | SKIVE | WASHER | SPANNSCHEIBE | RONDELLE | 2 | |
| (L2 | SELVKLÆBENDE | ADHESIVE | SELBSTKLEBEND | AUTO-COLLANT | | |
| (56 | SE SERVICEINFOR MATION (1987) | SEE SERVICEIN- FORMATION 1987 | SIEHE KUNDEN- DIENSTINFORMA- TION (1987) | VOIR INFORMA- TION DE SERVICE (1987) | | |

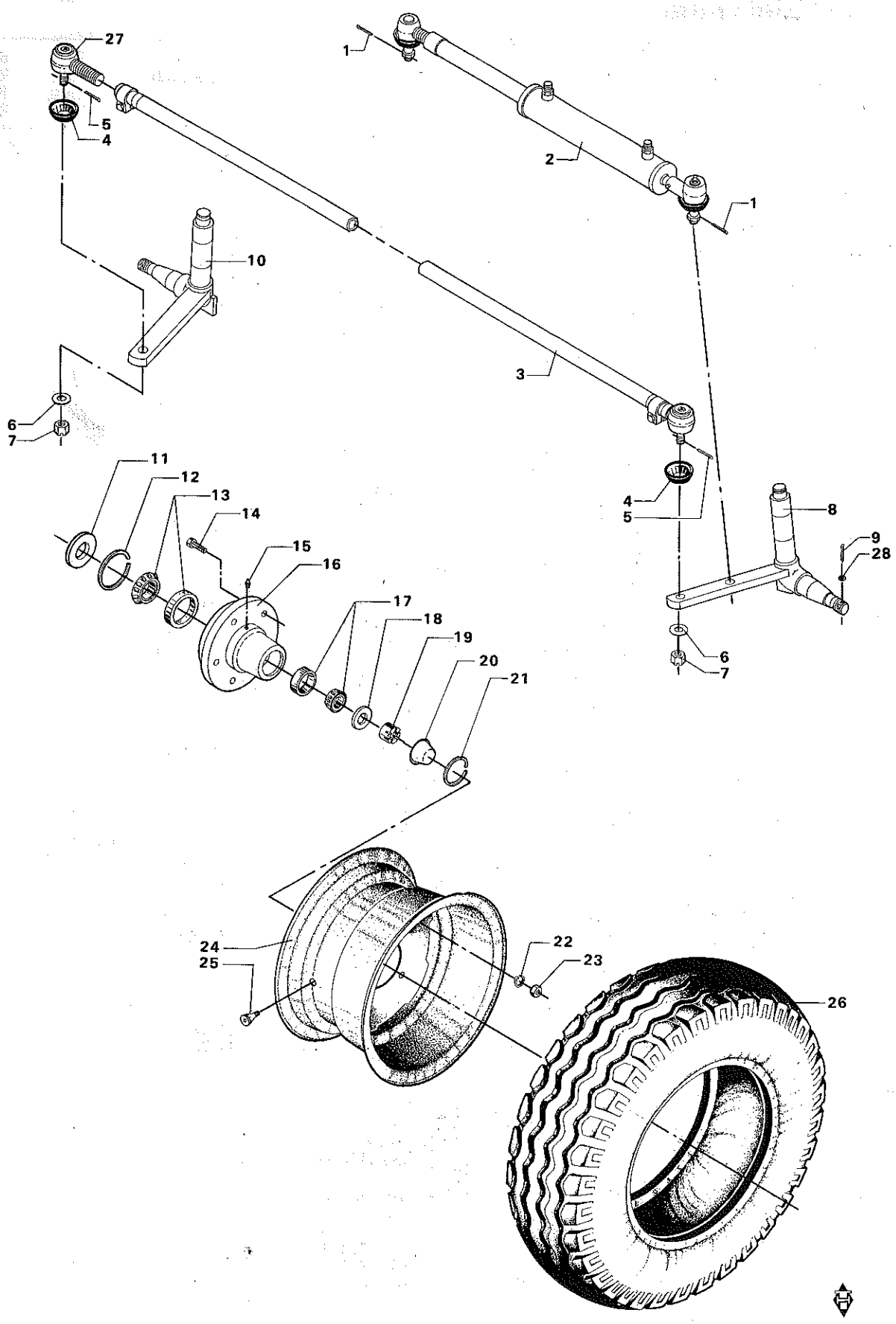
27
1
5
4
2
1
10
3
6
7
11
12
13
14
15
16
17
18
19
20
21
4
5
8
9
28
6
7
24
25
22
23
26

# STYREHJUL OG STYRECYLINDER
# STEERING WHEEL AND STEERING CYLINDER
# LENKRAD UND LENKZYLINDER
# ROUE AR ET VERIN

| POS.NR. VARE NR. / POS.NO. PART NO. / POS.NR. TEIL NR. / NO.POS. CODE | BENÆVNELSE | DESCRIPTION | BEZEICHNUNG | DESIGNATION | STK. / PCS. / ZAHL / NBRE | BEMÆRKNING / REMARK / BEMERKUNG / REMARQUE |
|---|---|---|---|---|---|---|
| 001 D41406200 | SPLIT | SPLIT PIN | SPLINT | GOUPILLE | 2 | |
| 002 D28150883 | STYRECYLINDER KPL. | STEERING CYLINDER | FÜHRUNGSWALZE | VERIN DE DIRECTION | 1 | (C3 |
| 003 D45901200 | SPORSTANG KPL. | CONNECTING ROD | SPURSTANGE,VOLLST. | BARRE D'ACCOUPLM.CP | 1 | INCL.POS.4 |
| 004 D45901500 | TÆTNINGSKAPPE | SEAL CAP | DICHTUNGSKAPPE | CHAPERON D'ACCOUPLM | 2 | |
| 005 D41405900 | SPLIT | SPLIT PIN | SPLINT | GOUPILLE | 2 | |
| 006 D20400429 | SKIVE | WASHER | SPANNSCHEIBE | RONDELLE | 2 | |
| 007 D41048600 | KRONEMØTRIK | CASTELLATED NUT | KRONENMUTTER | ECROU | 2 | |
| D28151193 | STYREBOLT,V.KPL. | STEERING BOLT LEFT | LENKBOLZEN,LINKS | BOULON G. | 1 | F.44517 |
| 008 D28151191 | STYREBOLT,V. SV. | STEERING BOLT RIGHT | LENKBOLZEN RECHTS | BOULON D. | 1 | F.44517 |
| 008 D28151195 | REP. SÆT STYREBOLT | STEERING BOLT LEFT | LENKBOLZEN LINKS | BOULON G. | 1 | T.44516 |
| 009 D41410800 | SPLIT | SPLIT PIN | SPLINT | GOUPILLE | 2 | |
| D28151192 | STYREBOLT H. KPL. | STEERING BOLT | LENKBOLZEN | BOULON | 1 | F.44517 |
| 010 D28151190 | STYREBOLT, H. SV. | STEERING BOLT | LENKBOLZEN | BOULON | 1 | F.44517 |
| 010 D28151194 | REP. SÆT STYREBOLT | STEERING BOLT RIGHT | LENKBOLZEN RECHTS | BOULON D. | 1 | T.44516 |
| 011 D27100198 | STEMPELRINGSHOLDER | RING RETAINER | KOLBENRINGHALTER | PORTE-ANNEAU | 2 | |
| 012 D27100201 | STEMPELRING | PISTON RING | KOLBENRING | ANNEAU DE PISTON | 2 | |
| 013 D41661500 | RULLELEJE | ROLLER BEARING | ROLLENLAGER | PALIER A ROULEAUX | 2 | |
| 014 D40438000 | NAVBOLT | HUB BOLT | RADBOLZEN | BOULON | 10 | |
| 015 D43001500 | SMØRENIPPEL | GREASE NIPPLE | SCHMIERNIPPEL | GRAISSEUR | 2 | |
| 016 D28150901 | NAV | HUB | NABE | MOYEU | 2 | |
| 017 D41662800 | RULLELEJE | | | | 2 | F.44517 |
| 017 D41661100 | RULLELEJE | ROLLER BEARING | ROLLENLAGER | PALIER A ROULEAUX | 2 | T.44516 |
| 018 D20400467 | SKIVE | WASHER | SPANNSCHEIBE | RONDELLE | 2 | |
| 019 D41049000 | KRONEMØTRIK | CASTLE NUT | KRONENMUTTER | ECROU | 2 | |
| 020 D27100711 | KAPSEL | CAP | KAPPE | CHAPEAU | 2 | |
| 021 D20300462 | FJEDER | SPRING | FEDER | RESSORT | 2 | |
| 022 D41111600 | FJEDERRING | CIRCLIP | FEDERSCHEIBE | RONDELLE RESSORT | 10 | |
| 023 D41020200 | HJULMØTRIK | WHEEL NUT | RADMUTTER | ECROU | 10 | |
| D28150905 | STYREHJ. 12,5/80-18 | STEERING WHEEL | LENKRAD | ROUE AR. | 2 | G P.24-26 |
| D28151018 | STYREHJ. 12,5/80-18 | STEERING WHEEL | LENKRAD | ROUE AR. | 2 | R 9.24-26 |
| D28151171 | STYREHJUL 12,5/80-1 | | | | 2 | DS P.24-26 |
| 024 D28150896 | FÆLG 11X18 | RIM | FELGE | JANTE | 2 | G |
| 024 D28151017 | FÆLG 11X18 | RIM | FELGE | JANTE | 2 | R |
| 024 D28151170 | FÆLG 11X18 | | | | 2 | DS |
| 025 D46737200 | GUMMIVENTIL | RUBBER VALVE | GUMMIVENTIL | SOUPAPE | 2 | |
| 026 D46734000 | DÆK | TYRE | REIFEN | PNEU | 2 | |
| 027 D45901000 | KUGLELED | BALL JOINT | KUGELGELENK | ROULEMENT A BILLES | 1 | |
| 028 D20400468 | SKIVE | WASHER | SPANNSCHEIBE | RONDELLE | 2 | |
| (C3 | SE SIDE 14-1 | SEE PAGE 14-1 | SIEHE SEITE 14-1 | VOIR PAGE 14-1 | | |

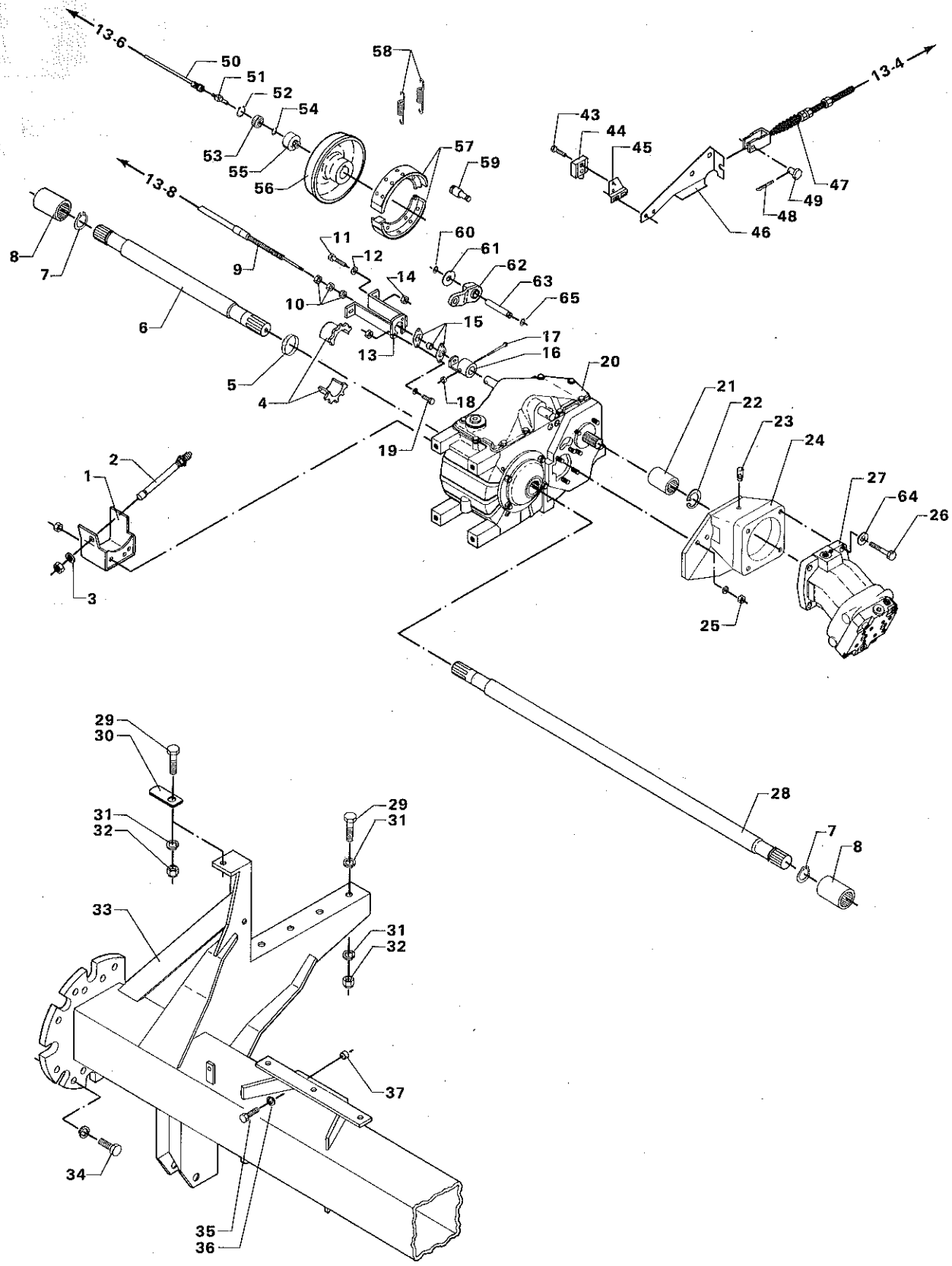
13-6
50
51
52
54
53
55
56
58
57
59
13-4
43
44
45
47
49
48
46
13-8
8
7
9
11
12
14
10
6
60
61
62
63
65
15
13
17
16
20
5
4
18
19
21
22
23
24
27
64
26
2
1
3
25
28
7
8
29
30
31
32
33
29
31
31
32
37
34
35
36

# FORAKSEL MED GEARKASSE 2 GEARS
# FRONT AXLE WITH GEAR BOX 2 GEARS
# VORDERACHE MIT GETRIEBEKASTEN 2 GANG GETRIEBE
# AXE AVANT AVEC BOITE DE VITESSES A 2 VITESSES

| POS.NR. / POS.NO. / POS.NR. / NO.POS. | VARE NR. / PART NO. / TEIL NR. / CODE | BENÆVNELSE | DESCRIPTION | BEZEICHNUNG | DESIGNATION | STK. / PCS. / ZAHL / NBRE | BEMÆRKNING / REMARK / BEMERKUNG / REMARQUE |
|---|---|---|---|---|---|---|---|
| 001 | D28751875 | KONSOL FREMDRIFT | BRACKET | KONSOLE | SUPPORT | 1 | (C8 |
| 002 | D28751812 | SENSOR | SENSOR | SENSOR | CENSEUR | 1 | (C8 INCL.POS.3 |
| 003 | D20400428 | SKIVE | WASHER | SPANNSCHEIBE | RONDELLE | 1 | (C8 |
| 004 | D28750971 | IMPULSHJUL SV. | PULSE WHEEL | IMPULSRAD | ROUE IMPULSION | 1 | (C8 |
| 005 | D45728000 | SPÆNDEBÅND | CLIP | SCHLAUCHSCHELLE | CIRCLIP | 1 | (C8 |
| 006 | D28751315 | SIDEAKSEL H. | SIDE AXLE RIGHT | SEITENWELLE RECHTS | ARBRE LAT.D. | 1 | |
| 007 | D46100403 | SEEGERRING | CIRCLIP | SEEGERRING | ANNEAU DE RETENUE | 2 | |
| 008 | D46100402 | MUFFE | SOCKET | MUFFE | MANCHON | 2 | |
| 009 | D46436300 | GEARSKIFTEKABEL | CABLE | KABEL | CABLE | 1 | |
| 010 | D46434600 | SEKSKANTMØTRIK LAV | HEXAGON NUT, LOW | MUTTER, NIEDRIG | ECROU | 2 | |
| 011 | D40405000 | SEKSKANTSKRUE | HEXAGON SCREW | SECHSKANTSCHRAUBE | VIS | 2 | |
| 012 | D20400409 | SKIVE | WASHER | SPANNSCHEIBE | RONDELLE | 3 | |
| 013 | D28751169 | KONSOL F.GEARSKIFT. | BRACKET | KONSOLE | SUPPORT | 1 | |
| 014 | D41013500 | COMBIMØTRIK | COMBI NUT | COMBIMUTTER | ECROU | 2 | |
| 015 | D46434800 | KUGLELED | BALL JOINT | KUGELGELENK | JOINT A ROTULE | 1 | |
| 016 | D28751172 | HOLDER SV. | RETAINER | HALTER | RETENEUR | 1 | |
| 017 | D40421100 | SEKSKANTSKRUE | HEXAGON SCREW | SECHSKANTSCHRAUBE | VIS | 1 | |
| 018 | D41087300 | LÅSEMØTRIK | LOCK NUT | GEGENMUTTER | ECROU | 1 | |
| 019 | D40402600 | SEKSKANTSKRUE | HEXAGON SCREW | SECHSKANTSCHRAUBE | VIS | 2 | |
| 020 | D46123800 | GEARKASSE | GEARBOX | GETRIEBEKASTEN | BOITE DE VITESSES | 1 | |
| 021 | D46100408 | PROFILMUFFE | PROFILE SOCKET | PROFILMUFFEN | MANCHON | 1 | |
| 022 | D46100396 | SEEGERRING | CIRCLIP | SEEGERRING | ANNEAU DE RETENUE | 1 | |
| 023 | D46116500 | UDLUFTNINGSVENTIL | BLEEDER VALVE | ENTLUFTUNGSVENTIL | SOUPAPE | 1 | |
| 024 | D46127700 | FLANGEHUS | FLANGE HOUSING | FLANSCHENGEHAUSE | BOITE | 1 | |
| 025 | D46100106 | MØTRIK M10 | NUT M10 | MUTTER M10 | ECROU | 2 | |
| 026 | D40407900 | SEKSKANTSKRUE | HEXAGON SCREW | SECHSKANTSCHRAUBE | VIS | 4 | |
| 027 | D45161400 | HYDR.MOTOR BMF 50TF | HYDRAULIC MOTOR | HYDROMOTOR | MOTEUR HYDR. | 1 | |
| 028 | D28751316 | SIDEAKSEL V. | SIDE AXLE LEFT | SEITENWELLE LINKS | ARBRE LAT.G. | 1 | |
| 029 | D40433400 | SEKSKANTSKRUE | HEXAGON SCREW | SECHSKANTSCHRAUBE | VIS | 7 | |
| 030 | D28350115 | STOPBESLAG | STOP FITTINGS | STOPBESCHLAG | SUPPORT | 1 | |
| 031 | D20400458 | SKIVE | WASHER | SPANNSCHEIBE | RONDELLE | 12 | |
| 032 | D41087900 | LÅSEMØTRIK | LOCK NUT | GEGENMUTTER | ECROU | 7 | |
| 033 | D28150554 | FORAKSEL SV. | FRONT AXLE | VORDERWELLE | ESSIEU AVANT | 1 | |
| 034 | D40416600 | SEKSKANTSKRUE | HEXAGON SCREW | SECHSKANTSCHRAUBE | VIS | 16 | |
| 035 | D40414000 | SEKSKANTSKRUE | HEXAGON SCREW | SECHSKANTSCHRAUBE | VIS | 4 | |
| 036 | D20400430 | SKIVE | WASHER | SPANNSCHEIBE | RONDELLE | 4 | |
| 037 | D28150627 | BØSNING | BUSH | BUCHSE | BOITE | 4 | |
| 043 | D40352000 | CYLINDERSKRUE KÆRV | CYLINDER SCREW | ZYLINDERSCHRAUBE | VIS | 1 | |
| 044 | D45004900 | STOPLYGTEKONTAKT | STOP LIGHT SWITCH | STOPPLICHTSCHALTER | CONTACTEUR | 1 | |
| 045 | D28770347 | HOLDER FOR KONTAKT | RETAINER | HALTER | SUPPORT | 1 | |
| 046 | D28770349 | KABELKONSOL | BRACKET | KONSOLE | SUPPORT | 1 | |
| 047 | D45924100 | HÅNDBREMSEKABEL | HAND BRAKE CABLE | HAND BREMS KABEL | CABLE DE FREIN | 1 | |
| 048 | D41405900 | SPLIT | SPLIT PIN | SPLINT | GOUPILLE | 1 | |
| 049 | D45905500 | SPLITTAP M.HOVED | SPLIT BOLT | SPLINTBOLZEN | GOUPILLE FENDUE | 1 | |
| 050 | D45070200 | 3M KABEL F 45070000 | CABLE | KABEL | CABLE | 1 | |
| | D28710387 | LEJEHUS M TAP F OMD | BEARING HOUSING | LAGERGEHAUSE | BOITE DE PALIER | 1 | POS.51-55 |
| 051 | D28710389 | LEJETAP M FIRK. HUL | JOURNAL | LAGERZAPFEN | TOURILLON | 1 | |
| 052 | D42512400 | SEEGERRING | CIRCLIP | SEEGERRING | ANNEAU DE RETENUE | 1 | |
| 053 | D41622300 | KUGLELEJE | BALL BEARING | KUGELLAGER | ROULEMENT A BILLES | 1 | |
| 054 | D42500700 | SEEGERRING | CIRCLIP | SEEGERRING | ANNEAU DE RETENUE | 1 | |
| 055 | D28710388 | LEJEHUS | BEARING HOUSING | LAGERGEHAUSE | BOITE DE PALIER | 1 | |
| 056 | D46100572 | BREMSETROMLE | BRAKE DRUM | BREMSWALZE | TAMBOUR DE FREIN | 1 | |
| 057 | D46100574 | BREMSEBAKKE KPL | BRAKE SHOE | BREMSBACKE | MACHOIRE DE FREIN | 2 | |
| 058 | D46100575 | FJEDER | SPRING | FEDER | RESSORT | 2 | |
| 059 | D46100577 | ANKERBOLT | BOLT | BOLZEN | VIS | 1 | |
| 060 | D42502300 | SEEGERRING | CIRCLIP | SEEGERRING | ANNEAU DE RETENUE | 1 | |
| 061 | D46100578 | MELLEMLÆGSSKIVE | WASHER | SCHEIBE | RONDELLE | 1 | |
| 062 | D28770386 | BREMSEARM | BRAKE LEVER | BREMSHEBEL | BRAS DE FREIN | 1 | |
| 063 | D46100576 | BOLT | BOLT | BOLZEN | VIS | 1 | |
| 064 | D20400471 | SKIVE | WASHER | SPANNSCHEIBE | RONDELLE | 4 | |
| 065 | D42501000 | SEEGERRING | CIRCLIP | SEEGERRING | | 1 | |
| | (C8 | UNI-CONTROL | UNI-CONTROL | UNI-CONTROL | UNI-CONTROL | | |

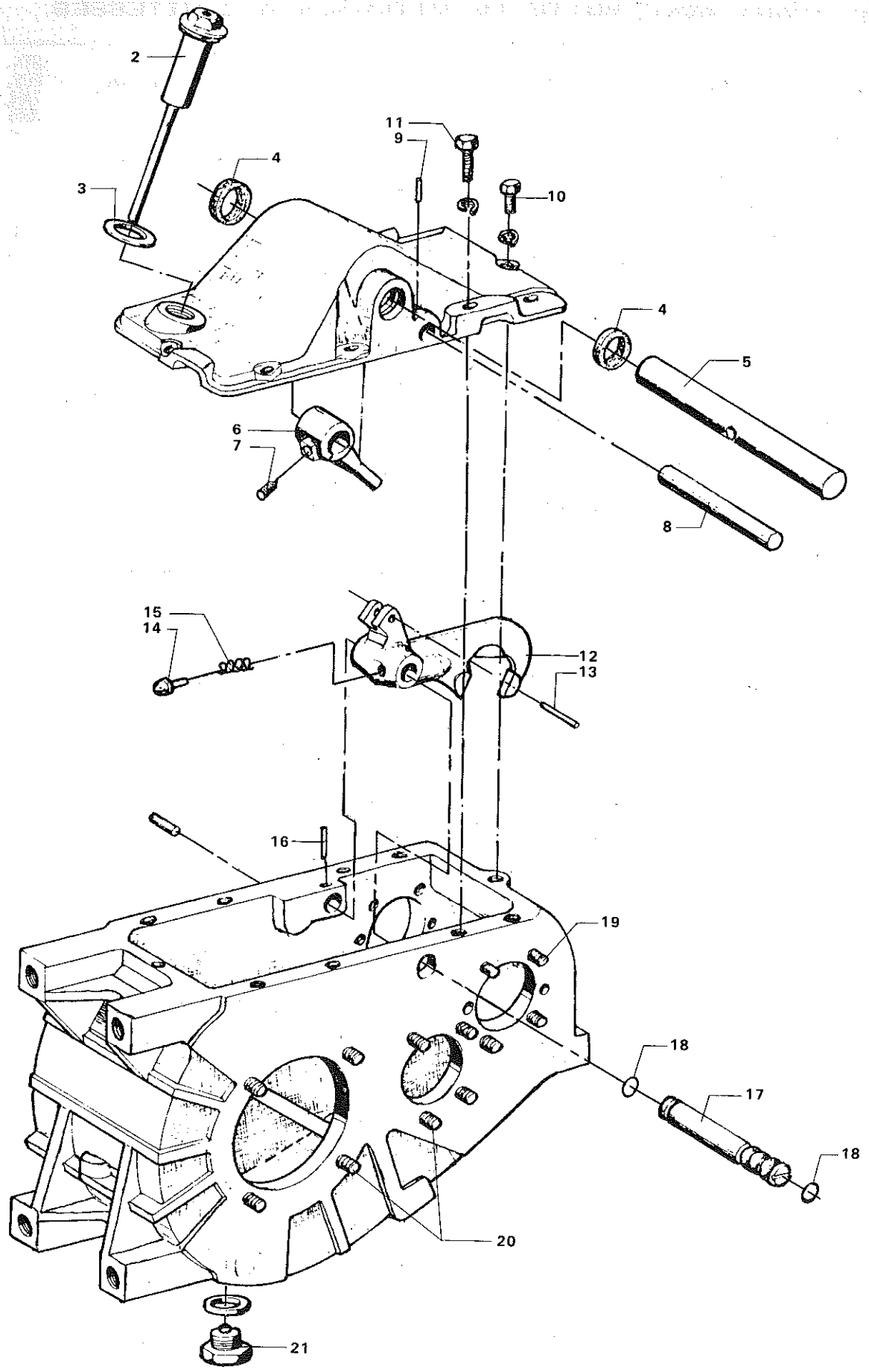
2
3
4
11
9
10
4
5
6
7
8
15
14
12
13
16
19
18
17
18
20
21

# GEARKASSE 2 GEARS
# GEAR BOX 2 GEARS
# GETRIEBEKASTEN 2 GANG GETRIEBE
# BOITE DE VITESSES A 2 VITESSES

| POS.NR. VARE NR.<br>POS.NO. PART NO.<br>POS.NR. TEIL NR.<br>NO.POS. CODE | BENÆVNELSE | DESCRIPTION | BEZEICHNUNG | DESIGNATION | STK.<br>PCS.<br>ZAHL<br>NBRE | BEMÆRKNING<br>REMARK<br>BEMERKUNG<br>REMARQUE |
|---|---|---|---|---|---|---|
| D46123800 | GEARKASSE | GEARBOX | GETRIEBEKASTEN | BOITE DE VITESSES | 1 | |
| 002 D46119400 | PAFYLDNINGSSKRUE,KP | FILLING SCREW,COMPL | FÜLLSCHRAUBE,VOLLST | VIS A REMPLISSAGE C | 1 | |
| 003 D46100069 | RING A 42X49 | RING | RING | ANNEAU | 1 | |
| 004 D45403200 | TÆTNINGSRING | SEAL RING | DICHTUNGSRING | JOINT ETANCHEITE | 2 | |
| 005 D46126800 | KOBLINGSAKSEL | COUPLUNGS SHAFT | KUPPLUNGSWELLE | ARBRE | 1 | |
| 006 D46119200 | NAV | HUB | NABE | MOYEU | 1 | |
| 007 D40633400 | GEVINDSTIFT INDV.6K | THREADED PIN | GEWINDESTIFT | GOUPILLE FILETEE | 1 | |
| 008 D46126900 | STØTTEBOLT | SUPPORTING BOLT | STÜTZBOLZEN | BOULON | 1 | |
| 009 D46100041 | KÆRVSTIFT 4X20 | PIN | STIFT | GOUPILLE | 1 | |
| 010 D40404900 | SEKSKANTSKRUE | HEXAGON SCREW | SECHSKANTSCHRAUBE | VIS | 8 | |
| 011 D40405100 | SEKSKANTSKRUE | HEXAGON SCREW | SECHSKANTSCHRAUBE | VIS | 2 | |
| 012 D46119000 | GAFFEL 2. | FORK 2 | GABEL 2 | FOURCHE 2 | 1 | |
| 013 D46100042 | SPÆNDESTIFT 4X32 | TIGHTENING PIN | SPANNSTIFT | TENDEUR | 1 | |
| 014 D46118700 | TAP | PIN | ZAPFEN | GOUPILLE | 1 | |
| 015 D46118800 | FJEDER | SPRING | FEDER | RESSORT | 1 | |
| 016 D42611500 | SPÆNDESTIFT | TIGHTENING PIN | SPANNSTIFT | TENDEUR | 1 | |
| 017 D46127000 | AKSEL | SHAFT | WELLE | ARBRE | 1 | |
| 018 D46100054 | O-RING 17X1,5 | O-RING | O-RING | JOINT TORIQUE | 2 | |
| 019 D46128700 | STIFTSKRUE | PIN SCREW | STIFTSCHRAUBE | VIS | 2 | |
| 020 D46100332 | STIFTSKRUE M 10X25 | SCREW | SCHRAUBE | VIS | 26 | |
| 021 D46119600 | OLIEAFTAPN.SKRUE,KP | OIL DRAIN SCREW,CPL | ABLASS-SCHRAUBE,VOL | VIS CPL. | 1 | |

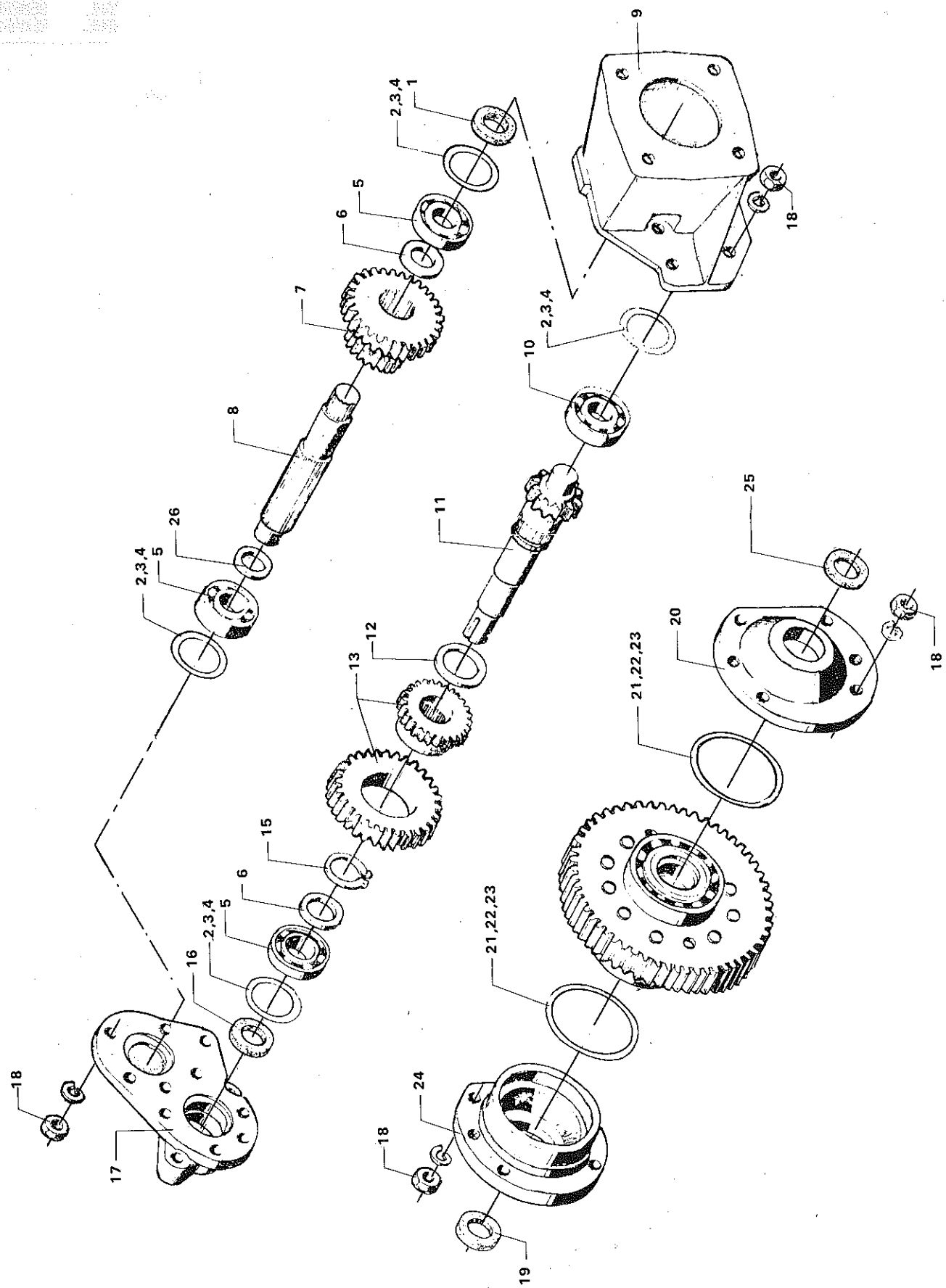
1
2,3,4
5
6
7
8
9
10
11
12
13
15
16
17
18
19
20
21,22,23
24
25
26

# GEARKASSE 2 GEARS
# GEAR BOX 2 GEARS
# GETRIEBEKASTEN 2 GANG GETRIEBE
# BOITE DE VITESSES A 2 VITESSES

| POS.NR. VARE NR. / POS.NO. PART NO. / POS.NR. TEIL NR. / NO.POS. CODE | BENÆVNELSE | DESCRIPTION | BEZEICHNUNG | DESIGNATION | STK. / PCS. / ZAHL / NBRE | BEMÆRKNING / REMARK / BEMERKUNG / REMARQUE |
|---|---|---|---|---|---|---|
| 001 D45419900 | TÆTNINGSRING | SEAL RING | DICHTUNGSRING | JOINT ETANCHEITE | 2 | |
| 002 D46127100 | MELLEMLÆG | SHIM | BEILAGE | CALE | | |
| 003 D46127200 | MELLEMLÆG | SHIM | BEILAGE | CALE | | |
| 004 D46127300 | MELLEMLÆG | SHIM | BEILAGE | CALE | | |
| 005 D41624800 | KUGLELEJE | BALL BEARING | KUGELLAGER | ROULEMENT A BILLES | 3 | |
| 006 D46128800 | RING | RING | RING | ANNEAU | 2 | |
| 007 D46127500 | DOBBELT TANDHJUL | DOUBLE GEARWHEEL | DOPPELZAHNRAD | ROUE DENTEE | 1 | |
| 008 D46127600 | DRIVAKSEL | DRIVE SHAFT | ANTRIEBSWELLE | ARBRE | 1 | |
| 009 D46127700 | FLANGEHUS | FLANGE HOUSING | FLANSCHENGEHAUSE | BOITE | 1 | |
| 010 D46100074 | RULLELEJE | BEARING | LAGER | ROULEMENT A BILLES | 1 | |
| 011 D46127800 | AKSEL | SHAFT | WELLE | ARBRE | 1 | |
| 012 D46127900 | MELLEMLÆG | SHIM | BEILAGE | CALE | 1 | |
| 013 D46128000 | TANDHJUL DOBBELT | GEAR WHEEL | ZAHNRAD | ROUE DENTEE | 1 | |
| 015 D42513400 | SEEGERRING | CIRCLIP | SEEGERRING | ANNEAU DE RETENUE | 1 | |
| 016 D45419700 | TÆTNINGSRING | SEALINGRING | DICHTUNGSRING | JOINT ETANCHEITE | 1 | |
| 017 D46128200 | SIDEDÆKSEL | SIDE COVER | SEITENDECKEL | COUVERCLE | 1 | |
| 018 D46100106 | MØTRIK M10 | NUT M10 | MUTTER M10 | ECROU | 30 | |
| 019 D45419800 | TÆTNINGSRING | SEALING RING | DICHTUNGSRING | JOINT ETANCHEITE | 1 | |
| 020 D46128300 | DÆKSEL 1 | COVER 1 | DECKEL 1 | COUVERCLE 1 | 1 | |
| 021 D46118500 | MELLEMLÆG | SHIM | BEILAGE | CALE | | |
| 022 D46121100 | MELLEMLÆG | SHIM | BEILAGE | CALE | | |
| 023 D46121200 | MELLEMLÆG | SHIM | BEILAGE | CALE | | |
| 024 D46128500 | DÆKSEL 2 | COVER 2 | DECKEL 2 | COUVERCLE 2 | 1 | |
| 025 D45419800 | TÆTNINGSRING | SEALING RING | DICHTUNGSRING | JOINT ETANCHEITE | 1 | |
| 026 D46127400 | BØSNING | BUSH | BUCHSE | DOUILLE | 1 | |

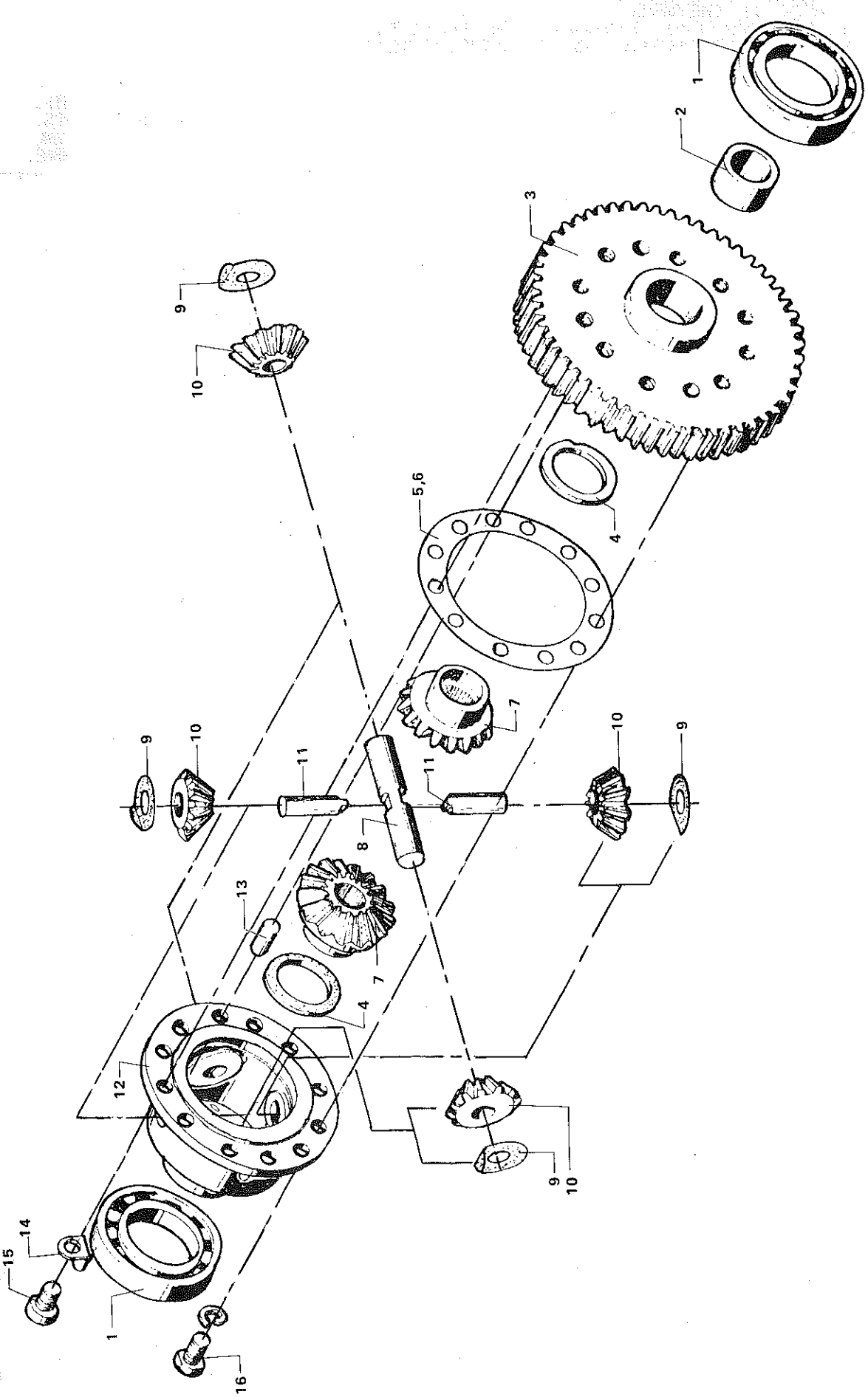
1
2
3
9
10
5,6
4
7
11
8
13
12
14
15
16

# GEARKASSE 2 GEARS
# GEAR BOX 2 GEARS
# GETRIEBEKASTEN 2 GANG GETRIEBE
# BOITE DE VITESSES A 2 VITESSES

| POS.NR. VARE NR.<br>POS.NO. PART NO.<br>POS.NR. TEIL NR.<br>NO.POS. CODE | BENÆVNELSE | DESCRIPTION | BEZEICHNUNG | DESIGNATION | STK.<br>PCS.<br>ZAHL<br>NBRE | BEMÆRKNING<br>REMARK<br>BEMERKUNG<br>REMARQUE |
|---|---|---|---|---|---|---|
| 001 D41614000 | KUGLELEJE | BALL BEARING | KUGELLAGER | ROULEMENT A BILLES | 2 | |
| 002 D46121800 | BØSNING | BUSH | BUCHSE | DOUILLE | 1 | |
| 003 D46121500 | TANDHJUL | GEAR WHEEL | ZAHNRAD | ROUE DENTEE | 1 | |
| 004 D46120100 | GLIDERING 1 | SLIDE RING 1 | GLEITRING 1 | ANNEAU 1 | 2 | |
| 005 D46119900 | MELLEMLÆG | SHIM | BEILAGE | CALE | | |
| 006 D46121300 | MELLEMLÆG | SHIM | BEILAGE | CALE | | |
| 007 D46119700 | KEGLEHJUL | CONICAL WHEEL | KEGELRAD | ROUE | 2 | |
| 008 D46122400 | PLANETHJULSAKSEL | PLANET WHEEL SHAFT | UMLAUFRADWELLE | ARBRE | 1 | |
| 009 D46120200 | GLIDERING 2 | SLIDE RING 2 | GLEITRING 2 | ANNEAU 2 | 4 | |
| 010 D46119800 | PLANETHJUL | PLANET WHEEL | UMLAUFRAD | ROUE | 4 | |
| 011 D46120600 | PLANETHJULSBOLT | PLANET WHEEL BOLT | UMLAUFRADBOLZEN | BOULON | 2 | |
| 012 D46128600 | PLANETHJULSHUS | PLAN.WHEEL HOUSING | UMLAUFRADGEHAUSE | CARTER | 1 | |
| 013 D42621000 | SPÆNDESTIFT | TIGHTENING PIN | SPANNSTIFT | TENDEUR | 2 | |
| 014 D46120500 | ANSLAGSPLADE | STRIKER PLATE | ANSCHLAG | PLAQUE | 2 | |
| 015 D40690500 | CYLINDERSKRUE IND 6 | CYLINDER SCREW | ZYLINDERSCHRAUBE | VIS | 2 | |
| 016 D40405100 | SEKSKANTSKRUE | HEXAGON SCREW | SECHSKANTSCHRAUBE | VIS | 8 | |

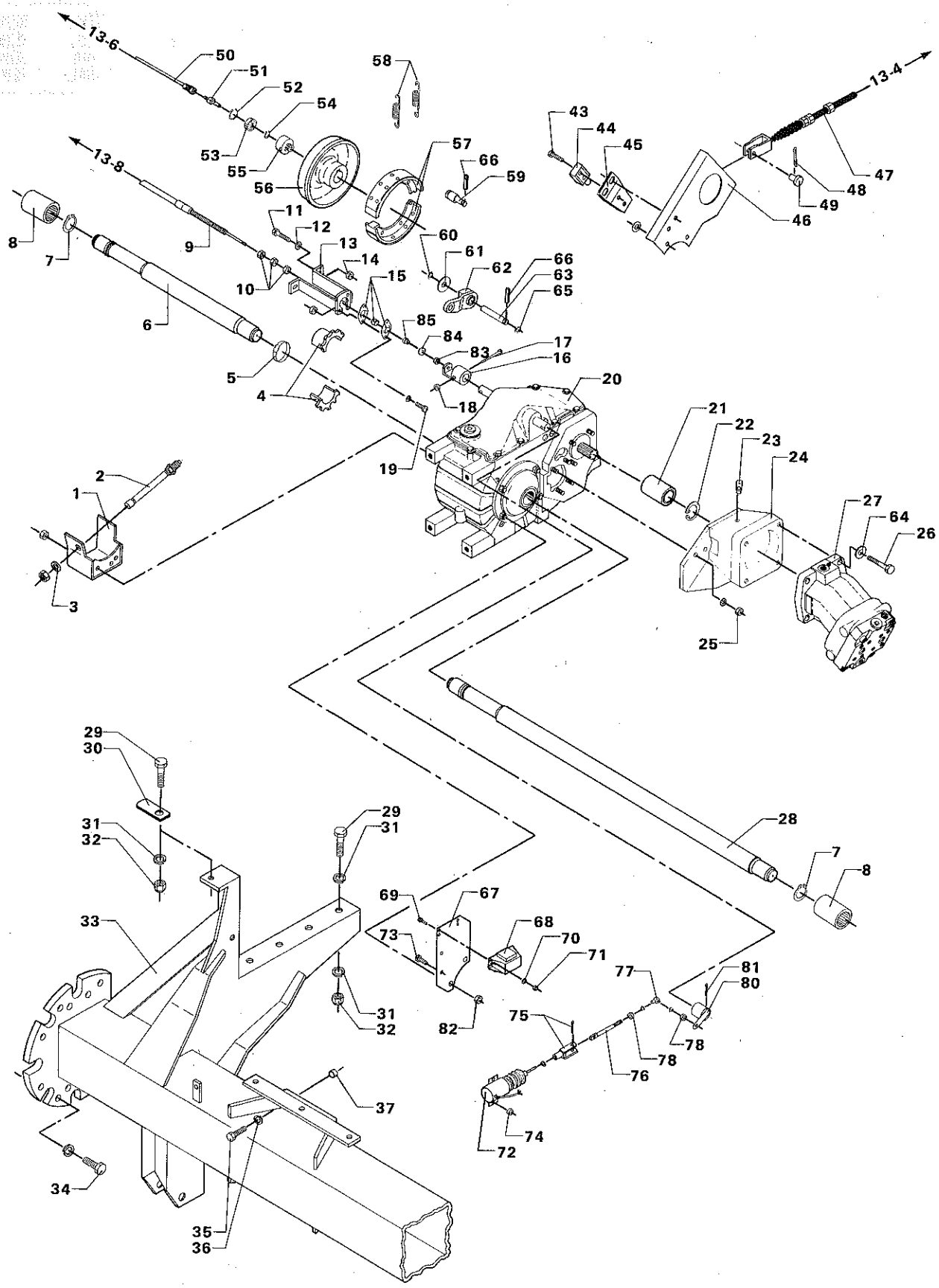
13-6
50
51
52
54
53
55
56
58
57
66
59
13-8
11
12
13
14
15
10
9
8
7
6
5
4
60
61
62
66
63
65
85
84
83
17
16
18
19
20
13-4
43
44
45
47
48
49
46
21
22
23
24
27
64
26
25
2
1
3
29
30
31
32
33
34
35
36
37
29
31
31
32
69
67
68
70
71
73
82
28
7
8
77
81
80
75
78
76
74
72

# FORAKSEL MED GEARKASSE 3 GEARS
# FRONT AXLE WITH GEAR BOX 3 GEARS
# VORDERACHSE MIT GETRIEBEKASTEN 3 GANG GETRIEBE
# AXE AVANT AVEC BOITE DE VITESSES A 3 VITESSES

| POS.NR. VARE NR. / POS.NO. PART NO. / POS.NR. TEIL NR. / NO.POS. CODE | BENÆVNELSE | DESCRIPTION | BEZEICHNUNG | DESIGNATION | STK. / PCS. / ZAHL / NBRE | BEMÆRKNING / REMARK / BEMERKUNG / REMARQUE |
|---|---|---|---|---|---|---|
| 001 D28751875 | KONSOL FREMDRIFT | BRACKET | KONSOLE | SUPPORT | 1 | (C8 |
| 002 D28751812 | SENSOR | SENSOR | SENSOR | CENSEUR | 1 | (C8 |
| 003 D20400428 | SKIVE | WASHER | SPANNSCHEIBE | RONDELLE | 1 | (C8 |
| 004 D28750971 | IMPULSHJUL SV. | PULSE WHEEL | IMPULSRAD | ROUE IMPULSION | 1 | (C8 |
| 005 D45728000 | SPÆNDEBÆND | CLIP | SCHLAUCHSCHELLE | CIRCLIP | 1 | (C8 |
| 006 D28752147 | SIDEAKSEL H. | | | | 1 | |
| 007 D46100403 | SEEGERRING | CIRCLIP | SEEGERRING | ANNEAU DE RETENUE | 2 | |
| 008 D46100405 | BREMSETROMLE KPL. | BRAKE DRUM | BREMSWALZE, VOLLST | | 2 | |
| 009 D46436300 | GEARSKIFTEKABEL | CABLE | KABEL | CABLE | 1 | |
| 010 D46434600 | SEKSKANTMØTRIK LAV | HEXAGON NUT, LOW | MUTTER, NIEDRIG | ECROU | 2 | |
| 011 D40405000 | SEKSKANTSKRUE | HEXAGON SCREW | SECHSKANTSCHRAUBE | VIS | 2 | |
| 012 D20400409 | SKIVE | WASHER | SPANNSCHEIBE | RONDELLE | 3 | |
| 013 D28751169 | KONSOL F.GEARSKIFT. | BRACKET | KONSOLE | SUPPORT | 1 | |
| 014 D41013500 | COMBIMØTRIK | COMBI NUT | COMBIMUTTER | ECROU | 2 | |
| 015 D46434800 | KUGLELED | BALL JOINT | KUGELGELENK | JOINT A ROTULE | 1 | |
| 016 D28752270 | HOLDER SV. | RETAINER | HALTER | CRAMPO | 1 | |
| 017 D40421100 | SEKSKANTSKRUE | HEXAGON SCREW | SECHSKANTSCHRAUBE | VIS | 1 | |
| 018 D41087300 | LÅSEMØTRIK | LOCK NUT | GEGENMUTTER | ECROU | 1 | |
| 019 D40402600 | SEKSKANTSKRUE | HEXAGON SCREW | SECHSKANTSCHRAUBE | VIS | 2 | |
| 020 D46130100 | GEARKASSE MED 3 GEA | | | | 1 | |
| 021 D28151077 | PROFILMUFFE | | | | 1 | |
| 022 D46114300 | SEEGERING | CIRCLIP | SEEGERRING | ANNEAU | 1 | |
| 023 D46116500 | UDLUFTNINGSVENTIL | BLEEDER VALVE | ENTLUFTUNGSVENTIL | SOUPAPE | 1 | |
| 024 D46127700 | FLANGEHUS | FLANGE HOUSING | FLANSCHENGEHAUSE | BOITE | 1 | |
| 025 D46100106 | MØTRIK M10 | NUT M10 | MUTTER M10 | ECROU | 2 | |
| 026 D40407900 | SEKSKANTSKRUE | HEXAGON SCREW | SECHSKANTSCHRAUBE | VIS | 4 | |
| 027 D45161400 | HYDR.MOTOR BMF 50TF | HYDRAULIC MOTOR | HYDROMOTOR | MOTEUR HYDR. | 1 | |
| 028 D28752148 | SIDEAKSEL V. | | | | 1 | |
| 029 D40433400 | SEKSKANTSKRUE | HEXAGON SCREW | SECHSKANTSCHRAUBE | VIS | 7 | |
| 030 D28350115 | STOPBESLAG | STOP FITTINGS | STOPBESCHLAG | SUPPORT | 1 | |
| 031 D20400458 | SKIVE | WASHER | SPANNSCHEIBE | RONDELLE | 12 | |
| 032 D41087900 | LÅSEMØTRIK | LOCK NUT | GEGENMUTTER | ECROU | 7 | |
| 033 D28150554 | FORAKSEL SV. | FRONT AXLE | VORDERWELLE | ESSIEU AVANT | 1 | |
| 034 D40416600 | SEKSKANTSKRUE | HEXAGON SCREW | SECHSKANTSCHRAUBE | VIS | 16 | |
| 035 D40416600 | SEKSKANTSKRUE | HEXAGON SCREW | SECHSKANTSCHRAUBE | VIS | 4 | |
| 036 D20400430 | SKIVE | WASHER | SPANNSCHEIBE | RONDELLE | 4 | |
| 037 D28150627 | BØSNING | BUSH | BUCHSE | BOITE | 4 | |
| 043 D40352000 | CYLINDERSKRUE KARV | CYLINDER SCREW | ZYLINDERSCHRAUBE | VIS | 1 | |
| 044 D45004900 | STOPLYGTEKONTAKT | STOP LIGHT SWITCH | STOPPLICHTSCHALTER | CONTACTEUR | 1 | |
| 045 D28150957 | KONSOL F.BREMSEKONT | BRACKET | KONSOLE | SUPPORT | 1 | |
| 046 D28751434 | KABELKONSOL | CABLE BRACKET | KABELKONSOLE | SUPPORT DE CABLE | 1 | |
| 047 D45924100 | HÅNDBREMSEKABEL | HAND BRAKE CABLE | HAND BREMS KABEL | CABLE DE FREIN | 1 | |
| 048 D41405900 | SPLIT | SPLIT PIN | SPLINT | GOUPILLE | 1 | |
| 049 D45905500 | SPLITTAP M.HOVED | SPLIT BOLT | SPLINTBOLZEN | GOUPILLE FENDUE | 1 | |
| 050 D45070200 | 3M KABEL F 45070000 | CABLE | KABEL | CABLE | 1 | |
| D28710387 | LEJEHUS M TAP F OMD | BEARING HOUSING | LAGERGEHAUSE | BOITE DE PALIER | 1 | POS.51-55 |
| 051 D28710389 | LEJETAP M FIRK. HUL | JOURNAL | LAGERZAPFEN | TOURILLON | 1 | |
| 052 D42512400 | SEEGERRING | CIRCLIP | SEEGERRING | ANNEAU DE RETENUE | 1 | |
| 053 D41622300 | KUGLELEJE | BALL BEARING | KUGELLAGER | ROULEMENT A BILLES | 1 | |
| 054 D42500700 | SEEGERRING | CIRCLIP | SEEGERRING | ANNEAU DE RETENUE | 1 | |
| 055 D28710388 | LEJEHUS | BEARING HOUSING | LAGERGEHAUSE | BOITE DE PALIER | 1 | |
| 056 D46100662 | BREMSETROMLE | | | | 1 | |
| 057 D46100663 | BREMSEBAKKE | | | | 2 | |
| 058 D46100664 | TRÆKFJEDER | | | | 2 | |
| 059 D46100665 | ANKERTAP | ANCHOR PIN | ANKERZAPFEN | GOUJON | 1 | |
| 060 D42502300 | SEEGERRING | CIRCLIP | SEEGERRING | ANNEAU DE RETENUE | 1 | |
| 061 D46100667 | SKIVE | | | | 1 | |
| 062 D46100668 | BREMSEARM | | | | 1 | |
| 063 D46100666 | TAP F. BREMSEARM | PIN F. BRAKE LEVER | ZAPFEN F. BREMSHEBE | GOUJON LEVIER FREIN | 1 | |
| 064 D20400471 | SKIVE | WASHER | SPANNSCHEIBE | RONDELLE | 4 | |
| 065 D42501200 | SEEGERRING | CIRCLIP | SEEGERRING | ANNEAU DE RETENUE | 1 | |
| 066 D40632200 | GEVINDSTIFT INDV. 6 | THREADED PIN | GEWINDESTIFT | GOUPILLE FILETEE | 2 | |
| 067 D28151098 | MAGNETKONSOL | MAGNET BRACKET | MAGNETKONSOLE | CONSOLE D AIMANT | 1 | |
| 068 D45089400 | RELÆ | RELAY | RELAIS | RELAIS | 1 | |
| 069 D40400200 | SEKSKANTSKRUE | SET SCREW | SECHSKANTSCHRAUBE | VIS | 4 | |
| 070 D20400400 | SKIVE | WASHER | SPANNSCHEIBE | RONDELLE | 4 | |
| 071 D41010400 | SEKSKANTMØTRIK | NUT | MUTTER | ECROU | 4 | |

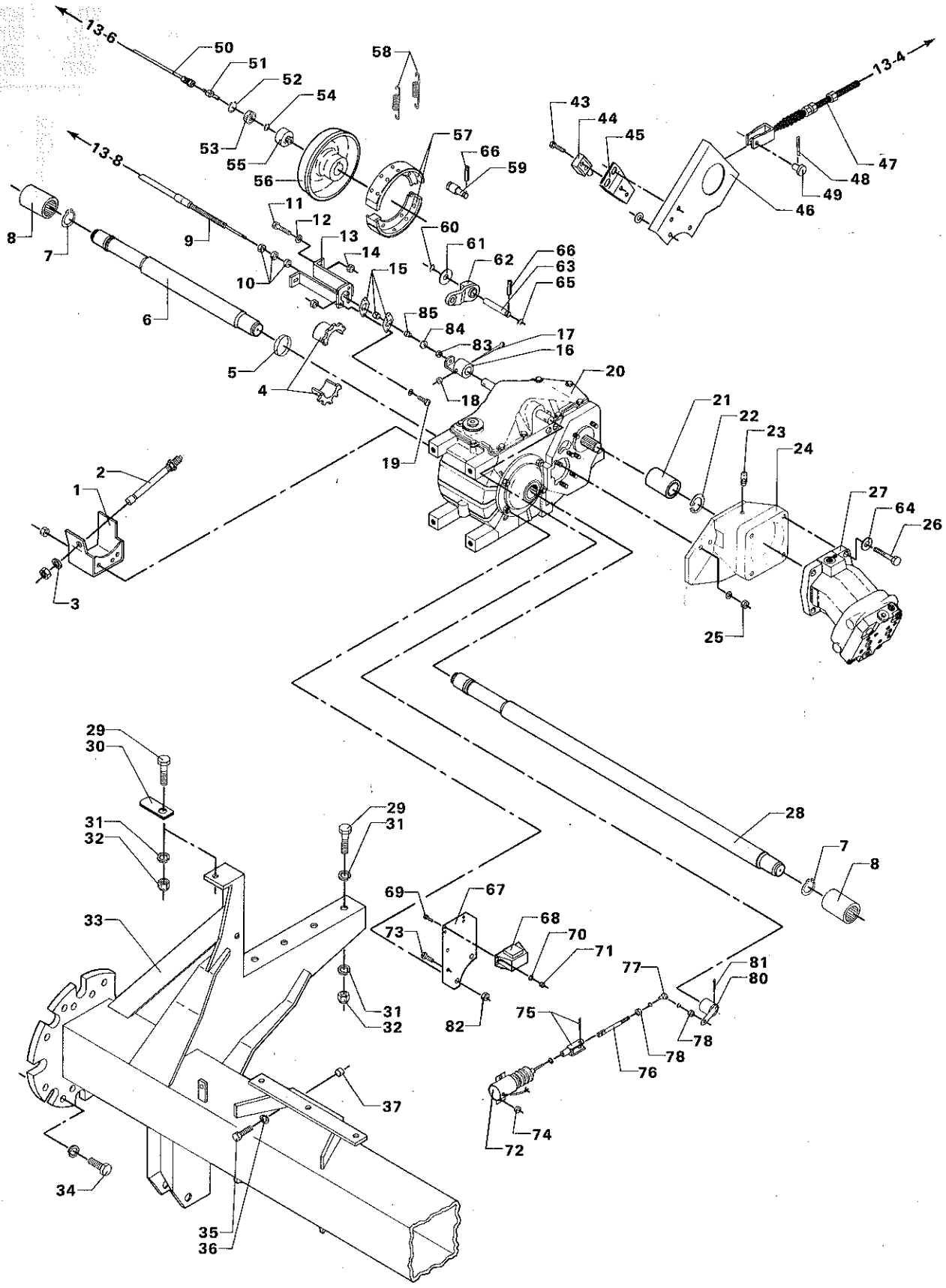
13-6
50
51
52
54
53
55
56
58
57
66
59
13-8
11
12
13
14
15
10
9
8
7
6
5
4
60
61
62
66
63
65
85
84
83
17
16
18
20
19
13-4
43
44
45
47
48
49
46
21
22
23
24
27
64
26
25
2
1
3
29
30
31
32
33
34
35
36
37
29
31
31
32
69
67
68
73
70
71
82
28
7
8
77
81
80
75
78
78
76
74
72

# FORAKSEL MED GEARKASSE 3 GEARS
# FRONT AXLE WITH GEAR BOX 3 GEARS
# VORDERACHSE MIT GETRIEBEKASTEN 3 GANG GETRIEBE
# AXE AVANT AVEC BOITE DE VITESSES A 3 VITESSES

| POS.NR. VARE NR. POS.NO. PART NO. POS.NR. TEIL NR. NO.POS. CODE | BENÆVNELSE | DESCRIPTION | BEZEICHNUNG | DESIGNATION | STK. PCS. ZAHL NBRE | BEMÆRKNING REMARK BEMERKUNG REMARQUE |
|---|---|---|---|---|---|---|
| 072 D28151105 | TRÆKMAGNET KPL. | SOLENOID MAGNET | ZUGMAGNET, VOLLST | AIMANT DCENTRAINEME | 1 | |
| 073 D40402400 | SEKSKANTSKRUE | HEXAGON SCREW | SECHSKANTSCHRAUBE | VIS | 2 | |
| 074 D41087400 | LÅSEMØTRIK | LOCK NUT | GEGENMUTTER | ECROU | 2 | |
| 075 D46438700 | GAFFEL | FORK | GABEL | FOURCHE | 1 | |
| 076 D28151094 | TRÆKSTANG | TENSION ROD | ZUGSTANGE | BARRE DE TRANSMISSI | 1 | |
| 077 D46437200 | KNÆLED | KNEE | KNIEGELENK | JOINT DE LIAISON | 1 | |
| 078 D41010700 | SEKSKANTMØTRIK | HEXAGON NUT | SECHSKANTMUTTER | ECROU | 2 | |
| 079 D20400404 | SKIVE | WASHER | SPANNSCHEIBE | RONDELLE | 2 | |
| 080 D28151097 | DREJEARM SV. | PIVOT LEVER | DREHHEBEL | PIVOT | 1 | |
| 081 D42609500 | SPÆNDESTIFT | TIGHTENING PIN | SPANNSTIFT | TENDEUR | 1 | |
| 082 D41010800 | SEKSKANTMØTRIK | HEXAGON NUT | SECHSKANTMUTTER | ECROU | 2 | |
| 083 D41087400 | LÅSEMØTRIK | LOCK NUT | GEGENMUTTER | ECROU | 1 | |
| 084 D28752274 | SKIVE | WASHER | SPANNSCHEIBE | RONDELLE | 1 | |
| 085 D28752268 | DREJEMØTRIK | NUT | DREH MUTTER | ECROU | 1 | |
| (C8 | UNI-CONTROL | UNI-CONTROL | UNI-CONTROL | UNI-CONTROL | | |

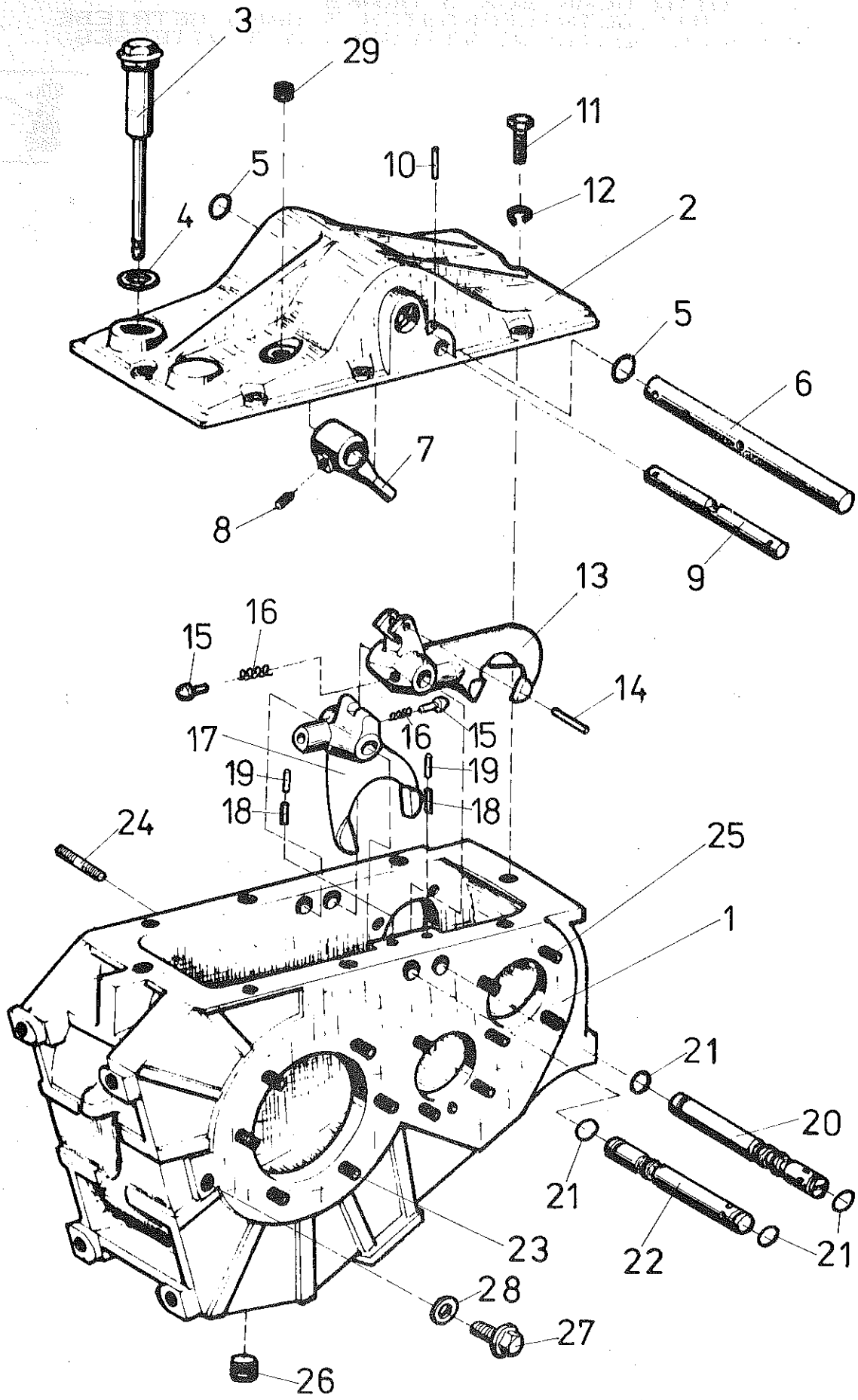
3
29
11
10
5
12
4
2
5
6
7
8
9
13
16
15
14
17
16
15
19
19
18
18
24
25
1
21
20
21
21
23
22
28
27
26

# GEARKASSE 3 GEARS
# GEAR BOX 3 GEARS
# GETRIEBEKASTEN 3 GANG GETRIEBE
# BOITE DE VITESSES A 3 VITESSES

| POS.NR. VARE NR. / POS.NO. PART NO. / POS.NR. TEIL NR. / NO.POS. CODE | BENÆVNELSE | DESCRIPTION | BEZEICHNUNG | DESIGNATION | STK. / PCS. / ZAHL / NBRE | BEMÆRKNING / REMARK / BEMERKUNG / REMARQUE |
|---|---|---|---|---|---|---|
| D46130100 | GEARKASSE MED 3 GEA | | | | 1 | |
| 003 D46131900 | PÅFYLDNINGSPROP | FILLER PLUG | FÜLLSCHRAUBE | BOUCHON DE REMPLISS | 1 | |
| 004 D46100069 | RING A 42X49 | RING | RING | ANNEAU | 1 | |
| 005 D45403200 | TÆTNINGSRING | SEAL RING | DICHTUNGSRING | JOINT ETANCHEITE | 2 | |
| 006 D46130500 | SKIFTEAKSEL | SHIFTER SHAFT | WECHELWELLE | ARBRE DE MANAEUVRE | 1 | |
| 007 D46119200 | NAV | HUB | NABE | MOYEU | 1 | |
| 008 D40633400 | GEVINDSTIFT INDV.6K | THREADED PIN | GEWINDESTIFT | GOUPILLE FILETEE | 1 | |
| 009 D46130600 | SPÆRREAKSEL | PAWL SHAFT | SPERRWELLE | ARBRE D'ARRET | 1 | |
| 010 D42605100 | SPÆNDESTIFT | TIGHTENING PIN | SPANNSTIFT | TENDEUR | 1 | |
| 011 D40405000 | SEKSKANTSKRUE | HEXAGON SCREW | SECHSKANTSCHRAUBE | VIS | 8 | |
| 012 D41100700 | FJEDERSKIVE | WASHER | FEDERSCHEIBE | RONDELLE A RESSORT | 9 | |
| 013 D46130400 | GAFFEL | FORK | GABEL | ATTACHE | 1 | |
| 014 D46100042 | SPÆNDESTIFT 4X32 | TIGHTENING PIN | SPANNSTIFT | TENDEUR | 1 | |
| 015 D46118700 | TAP | PIN | ZAPFEN | GOUPILLE | 2 | |
| 016 D46118800 | FJEDER | SPRING | FEDER | RESSORT | 2 | |
| 017 D46118600 | GAFFEL 1 | FORK 1 | GABEL 1 | FOURCHE 1 | 1 | |
| 018 D42611500 | SPÆNDESTIFT | TIGHTENING PIN | SPANNSTIFT | TENDEUR | 2 | |
| 019 D42602400 | SPÆNDESTIFT | TIGHTENING PIN | SPANNSTIFT | TENDEUR | 2 | |
| 020 D46130200 | LÅSEAKSEL | LOCK SHAFT | VERSCHLUSSWELLE | ARBRE DE BLOQUAGE | 1 | |
| 021 D46100054 | O-RING 17X1,5 | O-RING | O-RING | JOINT TORIQUE | 4 | |
| 022 D46130300 | LÅSEAKSEL | | | | 1 | |
| 023 D46128700 | STIFTSKRUE | PIN SCREW | STIFTSCHRAUBE | VIS | 14 | |
| 024 D46100307 | STIFTSKRUE M 10X20 | SCREW | SCHRAUBE | VIS | 1 | |
| 025 D46100332 | STIFTSKRUE M 10X25 | SCREW | SCHRAUBE | VIS | 12 | |
| 026 D46133300 | PROP | PLUG | PFROPFEN | BOUCHON A' VIS | 1 | |
| 027 D46100579 | OLIESTANDSPROP | OIL LEVEL PLUG | OLSTANDPFROPFEN | BOUCH.-NIVEAU HUILE | 1 | |
| 028 D45232300 | KOBBERPAKNING | COPPER PACKING | KUPFERPACKUNG | GARNITURE EN CUIVRE | 1 | |
| 029 D45236300 | LUKKESKRUE | LOCKING SWREW | VERSCHLUSSSCHRAUBE | BOUCHON OBTURATEUR | 1 | |

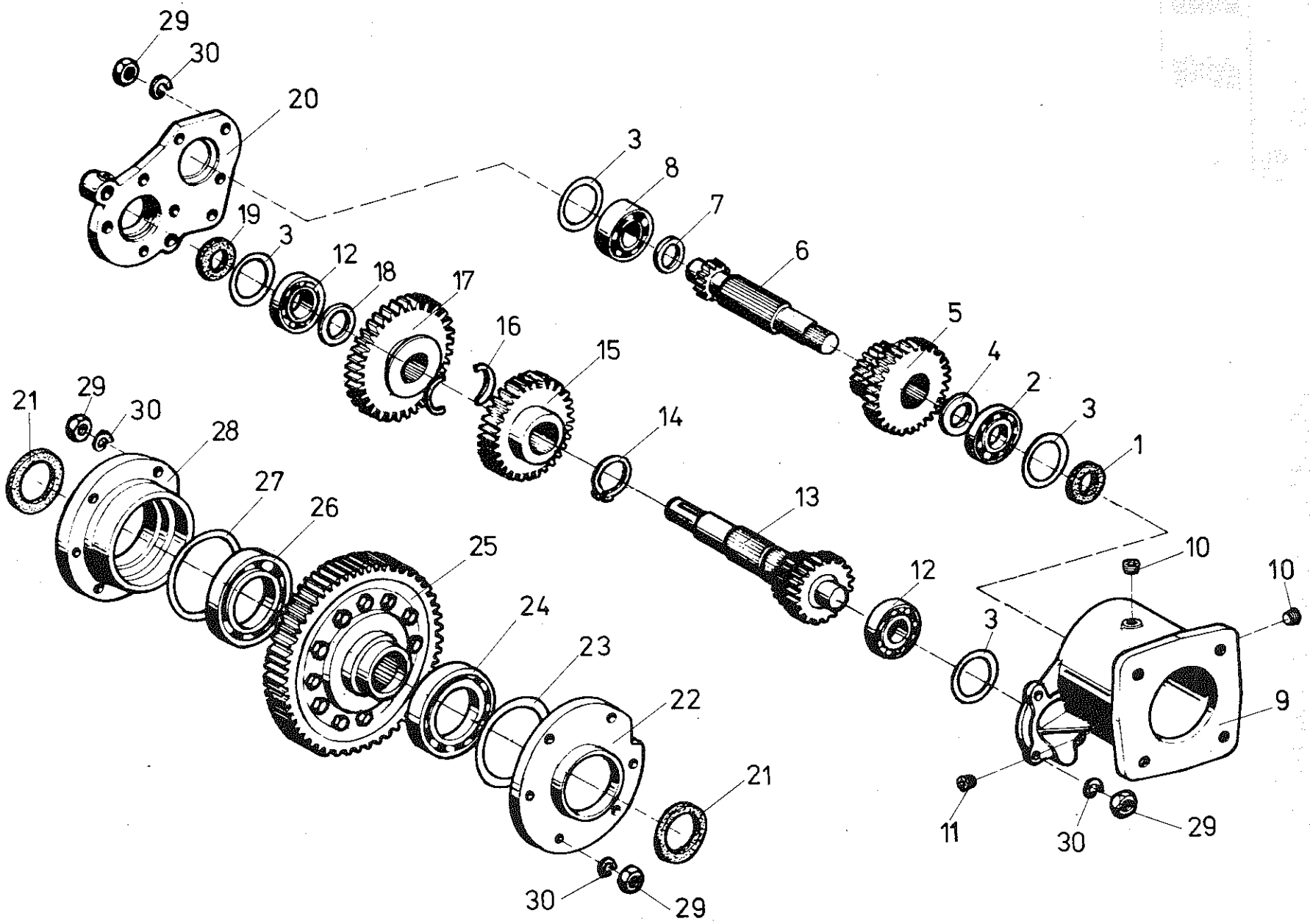
29
30
20
3
8
7
6
19
3
12
18
17
16
15
5
4
2
3
1
21
29
30
28
27
26
25
14
13
12
10
10
3
24
23
22
9
21
11
30
29
30
29

# GEARKASSE 3 GEARS
# GEAR BOX 3 GEARS
# GETRIEBEKASTEN 3 GANG GETRIEBE
# BOITE DE VITESSES A 3 VITESSES

| POS.NR. VARE NR.<br>POS.NO. PART NO.<br>POS.NR. TEIL NR.<br>NO.POS. CODE | BENÆVNELSE | DESCRIPTION | BEZEICHNUNG | DESIGNATION | STK.<br>PCS.<br>ZAHL<br>NBRE | BEMÆRKNING<br>REMARK<br>BEMERKUNG<br>REMARQUE |
|---|---|---|---|---|---|---|
| 001 D45409300 | TÆTNINGSRING | SEAL RING | DICHTUNGSRING | JOINT | 1 | |
| 002 D41618400 | KUGLELEJE | BALL BEARING | KUGELLAGER | ROULEMENT A BILLES | 1 | |
| 003 D46127200 | MELLEMLÆG | SHIM | BEILAGE | CALE | | 0,1 |
| 003 D46127300 | MELLEMLÆG | SHIM | BEILAGE | CALE | | 0,2 |
| 004 D46131500 | SKIVE | WASHER | SCHEIBE | RONDELLE | 1 | |
| 006 D46133700 | DOBBELTHJUL M.AKSEL | | | | 1 | |
| 007 D46122000 | AFSTANDSRING | SPACER RING | DISTANZRING | ENTRETOISE | 1 | |
| 008 D41624800 | KUGLELEJE | BALL BEARING | KUGELLAGER | ROULEMENT A BILLES | 1 | |
| 009 D46131800 | FLANGEHUS | FLANGE HOUSING | FLANGSCHGEHAUSE | BOITE FLASQUE | 1 | |
| 010 D45236300 | LUKKESKRUE | LOCKING SWREW | VERSCHLUSSCHRAUBE | BOUCHON OBTURATEUR | 2 | |
| 011 D45236200 | LUKKESKRUE | LOCKING SCREW | VERSCHLUSSCHRAUBE | VIS DE FERMETURE | 1 | |
| 012 D46100074 | RULLELEJE | BEARING | LAGER | ROULEMENT A BILLES | 2 | |
| 013 D46133800 | MELLEMAKSEL KPL | | | | 1 | |
| 014 D42503800 | SEEGERRING | CIRCLIP | SEEGERRING | | 1 | |
| 016 D46131000 | STØTTERING | SUPPORT RING | STUTZRING | RONDELLE DOAPPURI | 1 | |
| 017 D46130900 | TANDHJUL | GEAR-WHEEL | ZAHNRAD | PIGNON | 1 | |
| 018 D46130700 | SKIVE | WASHER | SCHEIBE | RONDELLE | 1 | |
| 019 D45419700 | TÆTNINGSRING | SEALINGRING | DICHTUNGSRING | JOINT ETANCHEITE | 1 | |
| 020 D46131700 | SIDEDÆKSEL | SIDE COVER | SEITENDECKEL | COUVERCLE LATEURAL | 1 | |
| 021 D45409400 | TÆTNINGSRING | SEAL RING | DICHTUNGSRING | JOINT | 2 | |
| 022 D46131600 | LEJEDÆKSEL | BEARING COVER | LAGERDECKEL | COUVERCLE DE PALIER | 1 | |
| 023 D46118500 | MELLEMLÆG | SHIM | BEILAGE | CALE | | 0,1 |
| 023 D46121100 | MELLEMLÆG | SHIM | BEILAGE | CALE | | 0,2 |
| 023 D46121200 | MELLEMLÆG | SHIM | BEILAGE | CALE | | 0,3 |
| 024 D41618900 | KUGLELEJE | BALL BEARING | KUGELLAGER | | 1 | |
| 026 D41613800 | KUGLELEJE | BALL BEARING | KUGELLAGER | ROULEMENT A BILLES | 1 | |
| 027 D46118400 | MELLEMLÆG | SHIM | BEILAGE | CALE | | 0,1 |
| 027 D46120800 | MELLEMLÆG | SHIM | BEILAGE | CALE | | 0,2 |
| 027 D46120900 | MELLEMLÆG | SHIM | BEILAGE | CALE | | 0,3 |
| 028 D46131200 | LEJEDÆKSEL | | | | 1 | |
| 029 D41010800 | SEKSKANTMØTRIK | HEXAGON NUT | SECHSKANTMUTTER | ECROU | 27 | |
| 030 D41100800 | FJEDERSKIVE | WASHER | FEDERSCHEIBE | | 27 | |

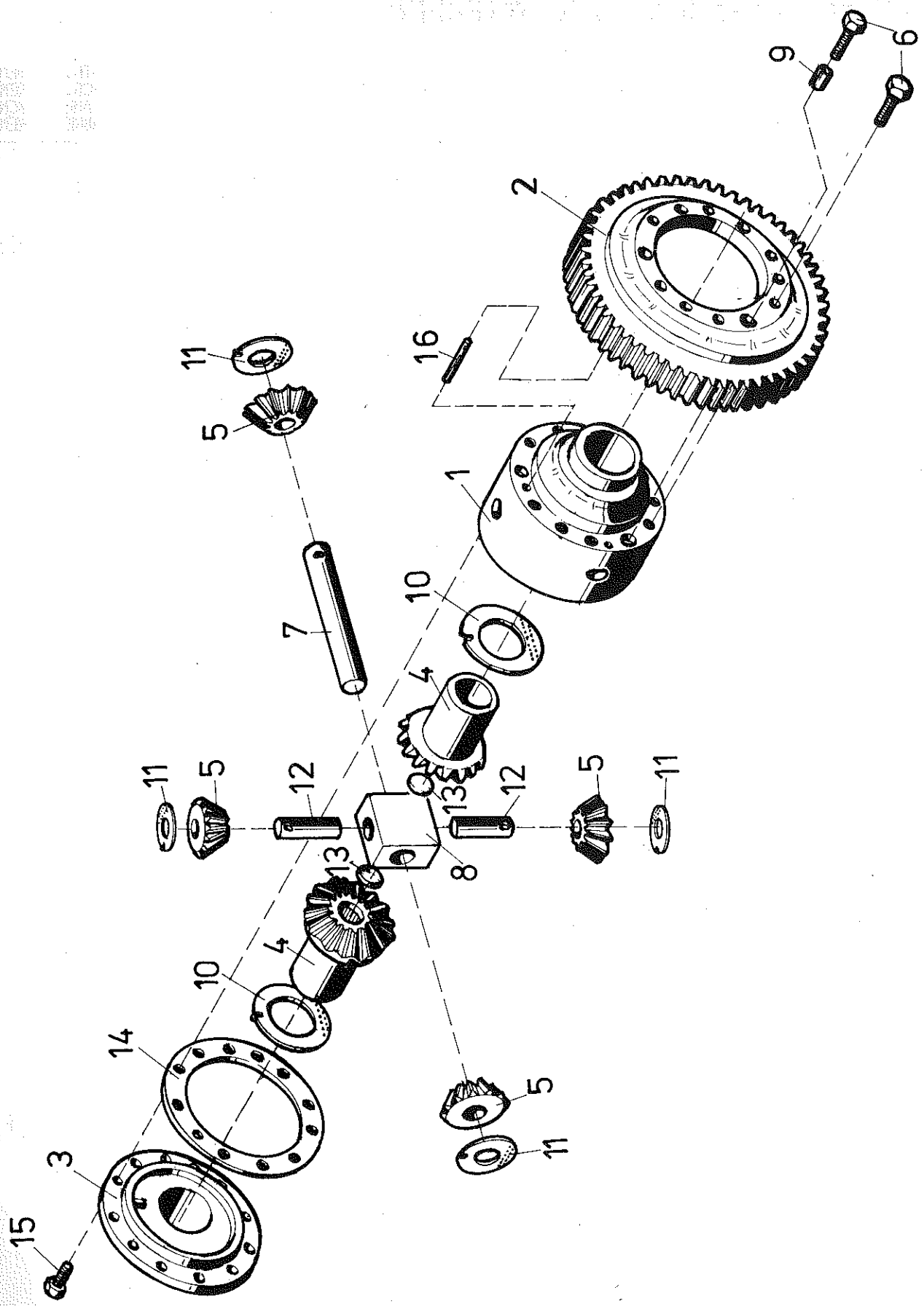
9
6
2
16
11
5
1
7
10
4
11
5
12
13
12
5
11
13
8
4
10
14
5
11
3
15

# GEARKASSE 3 GEARS
# GEAR BOX 3 GEARS
# GETRIEBEKASTEN 3 GANG GETRIEBE
# BOITE DE VITESSES A 3 VETESSES

| POS.NR. / POS.NO. / POS.NR. / NO.POS. | VARE NR. / PART NO. / TEIL NR. / CODE | BENÆVNELSE | DESCRIPTION | BEZEICHNUNG | DESIGNATION | STK. / PCS. / ZAHL / NBRE | BEMÆRKNING / REMARK / BEMERKUNG / REMARQUE |
|---|---|---|---|---|---|---|---|
| 001 | D46133100 | DIFFERENT.HUS | DIFFERENTIAL HOUSIN | DIFFERENTIALENGSCHAU | BOITE BLOCAGE DE DI | 1 | |
| 002 | D46132000 | DIFF.TANDHJUL | DIFF. GEAR-WHEEL | DIFF. ZAHNRAD | ROUE DENTEE BLOC | 1 | |
| 003 | D46132800 | DIFF.DÆKSEL | DIFF. COVER | DIFF. DECKEL | COUVERCLE | 1 | |
| 004 | D46132400 | KRONHJUL | CROWN GEAR | DIFFERENT.SEITENRAD | ROUE DE COM. DE DIF | 2 | |
| 005 | D46133000 | SPIDSHJUL | BEVEL PINION WHEEL | KEGELRAD | PIGNON DUATTAQUE | 4 | |
| 006 | D40407000 | SEKSKANTSKRUE | HEXAGON SCREW | SECHSKANTSCHRAUBE | VIS AU SIX PANS | 12 | |
| 007 | D46132500 | DIFF.AKSEL | DIFF. SHAFT | DIFF. WELLE | ARBRE DE ROUE | 1 | |
| 008 | D46132200 | KORSKLODS | CROSS BLOCK | KREUZBLOCK | BLOC | 1 | |
| 009 | D46100632 | SPÆNDESTIFT | TIGHTENING PIN | SPANNSTIFT | TENDEUR | 3 | |
| 010 | D46132100 | TRYKSKIVE | TRUST WASHER | DRUCKSCHEIBE | RONDELLE DE PRESSIO | 2 | |
| 011 | D46132600 | TRYKSKIVE | THRUST WASHER | DRUCKSCHEIBE | RONDELLE DE PRESSIO | 4 | |
| 012 | D46132900 | DIFF.AKSEL | DIFF. SHAFT | DIFF. WELLE | ARBRE DE ROUE | 2 | |
| 013 | D46132300 | LUKKEPROP | CLOSING PLUG | VERSCHLUSSPFROPFEN | BOUCHON | 2 | |
| 014 | D46132700 | JUSTERSKIVE | ADJ. WASHER | VERSTELLSCHEIBE | RONDELLE DUAJUSTAGE | 1 | |
| 015 | D40405000 | SEKSKANTSKRUE | HEXAGON SCREW | SECHSKANTSCHRAUBE | VIS | 12 | |
| 016 | D46133200 | LASESTIFT | LOCK PIN | SPERRBOLZEN | GOUPILLE DUARRET | 3 | |

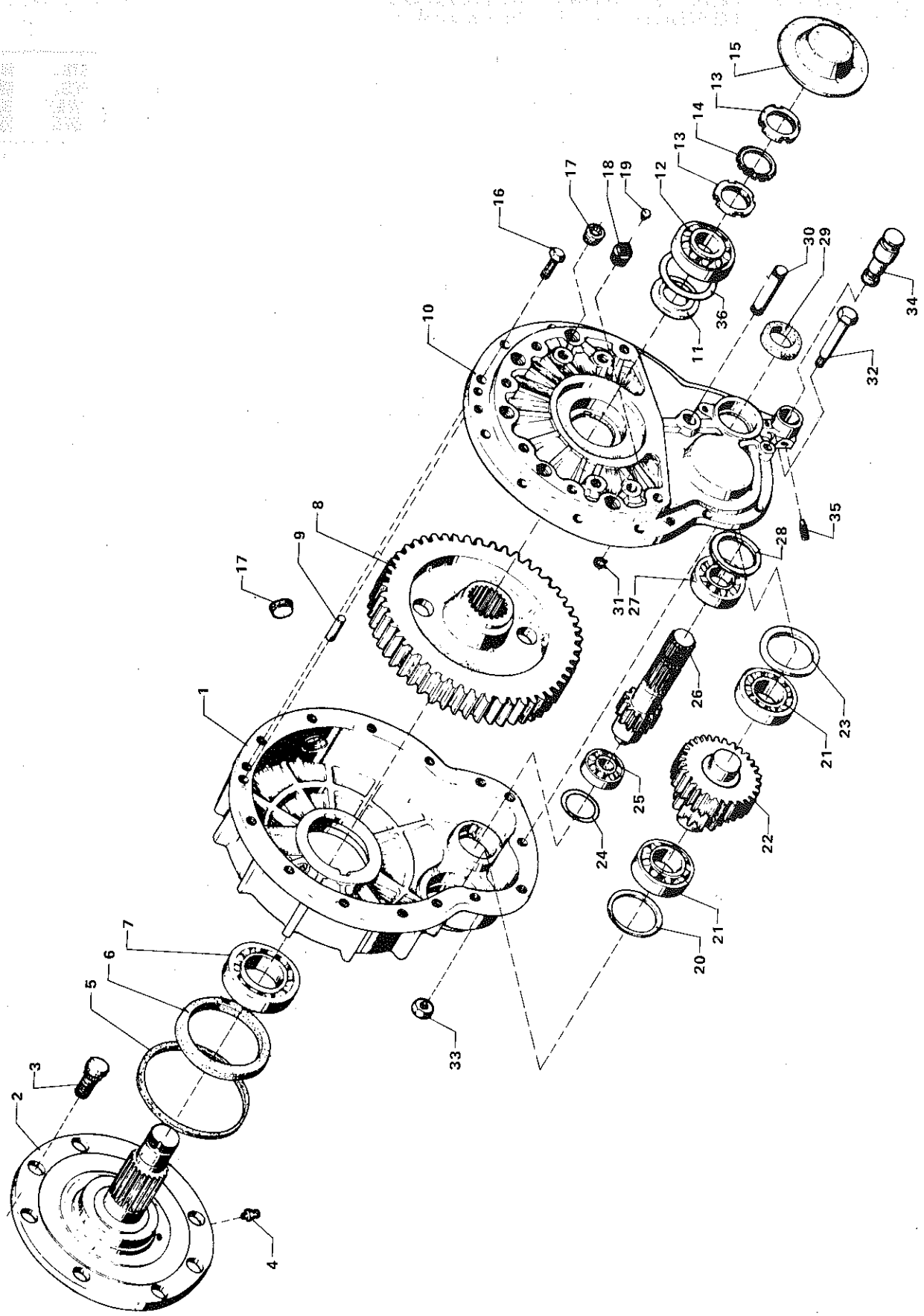
1
2
3
4
5
6
7
8
9
10
11
12
13
14
15
16
17
18
19
20
21
22
23
24
25
26
27
28
29
30
31
32
33
34
35
36

# SIDEGEAR
# SIDE PINIONS
# SEITENGETRIEBE
# REDUCTEURS

| POS.NR. VARE NR.<br>POS.NO. PART NO.<br>POS.NR. TEIL NR.<br>NO.POS. CODE | BENÆVNELSE | DESCRIPTION | BEZEICHNUNG | DESIGNATION | STK.<br>PCS.<br>ZAHL<br>NBRE | BEMÆRKNING<br>REMARK<br>BEMERKUNG<br>REMARQUE |
|---|---|---|---|---|---|---|
| D46124200 | SIDEGEAR V.+H. | SIDE PINION L.+R. | SEITENGETRIEBE L.+R | REDUCTEURS G.+D. | 2 | |
| 002 D46125000 | UDGANGSAKSEL | SHAFT | WELLE | ARBRE | 1 | |
| 003 D46125400 | HJULSKRUE | WHEELSCREW | RADSCHRAUBEN | VIS | 8 | |
| 004 D43002500 | SMØRENIPPEL | GREASE NIPPLE | SCHMIERNIPPEL | GRAISSEUR | 1 | |
| 005 D46125300 | TÆTNINGSRING | SEALINGRING | DICHTUNGSRING | ENTRETOISE | 1 | |
| 006 D46100059 | OLIETÆTNINGSRING | OIL SEAL RING | DICHTRING | JOINT ETANCHEITE | 1 | |
| 007 D41662400 | YDERRING | RING OUTER | RING AUSSEN | ANNEAU | 1 | |
| 007 D41662500 | INDERRING | RING INNER | RING INNEN | ANNEAU | 1 | |
| 008 D46124300 | TANDHJUL | GEAR WHEEL | ZAHNRAD | ROUE DENTEE | 1 | |
| 009 D46109000 | STYRESTIFT | GUIDE PIN | FÜHRUNGSSTIFT | GOUPILLE | 1 | |
| 011 D46124400 | TRYKRING | THRUST COLLAR | DRUCKRING | RONDELLE | 1 | |
| 012 D41668700 | RULLELEJE | ROLLER BEARING | ROLLEN LAGER | PALIER A ROULEAUX | | |
| 013 D41671500 | HAKMØTRIK | LOCK NUT | MUTTER | ECROU | 2 | |
| 014 D41678300 | LÅSESKIVE | LOCK WASHER | SCHLOSSSCHEIBE | RONDELLE | 1 | |
| 015 D46125800 | DÆKSEL | COVER | DECKEL | COUVERCLE | 1 | |
| 016 D40411100 | SEKSKANTSKRUE | HEXAGON SCREW | SECHSKANTSCHRAUBE | VIS | 14 | |
| 017 D46125500 | LUKKEPROP | PLUG | VERSCHLUSSCHRAUBE | BOUCHON | 5 | |
| 018 D46126000 | LUKKEPROP | PLUG | VERSCHLUSSCHRAUBE | BOUCHON | 1 | |
| 019 D46116500 | UDLUFTNINGSVENTIL | BLEEDER VALVE | ENTLUFTUNGSVENTIL | SOUPAPE | 1 | |
| 020 D46124500 | STØTTERING | SUPPORTING RING | STÜTZRING | ANNEAU | 1 | |
| 021 D41667800 | KONISK RULLELEJE | ROLLER BEARING | KUGELLAGER | PALIER A ROULEAUX | 2 | |
| 022 D46125200 | MELLEMAKSELHJUL KPL | COUNTERSHAFT DR.GEA | ZWISCHENWELLENRAD | ROUE CPL. | 1 | |
| 023 D46125700 | SKIVE | WASHER | SCHEIBE | RONDELLE | | |
| 024 D46124600 | STØTTERING | SUPPORTING RING | STÜTZRING | ANNEAU | 1 | |
| 025 D41661200 | RULLELEJE | ROLLER BEARING | KEGELROLLENLAGER | PALIER A ROULEAUX | 1 | |
| 026 D46125100 | INDGANGSAKSEL | INPUT SHAFT | EINGANGSWELLE | ARBRE | 1 | |
| 027 D41667600 | RULLELEJE | ROLLER BEARING | ROLLENLAGER | PALIER A ROULEAUX | | |
| 028 D46125600 | SKIVE | WASHER | SCHEIBE | RONDELLE | 1 | |
| 029 D46125900 | TÆTNINGSRING | SEAL RING | DICHTUNG | BAGUE ETANCHEITE | 1 | |
| 030 D46100358 | BOLT | BOLT | BOLZEN | BOULON | 1 | |
| 031 D46100357 | SIKRINGSRING | FUSE RING | SICHERUNGSRING | ANNEAU | 1 | |
| 032 D46124700 | PASSKRUE | SCREW | SECHSKANTSCHRAUBE | VIS | 1 | |
| 033 D41011000 | SEKSKANTMØTRIK | HEXAGON NUT | SECHSKANTMUTTER | ECROU | 1 | |
| 034 D46100360 | ANKERBOLT | BOLT | BOLZEN | BOULON | 1 | |
| 035 D40639700 | GEVINDSTIFT INDV. 6 | THREADED PIN | GEWINDESTIFT | GOUPILLE FILETEE | 1 | |
| 036 D46124800 | AFSTANDSSKIVE | SPACER | DISTANZSCHEIBE | ENTRETOISE | 1 | |

# FØRERPLATFORM
# OPERATOR PLATFORM
# FAHRERSTAND
# PLATE-FORME DE CONDUITE

SIDE 13 - 1

STIGE - GELÆNDER - VENSTRE PERRON
LADDER - HANDRAIL - PLATFORM, LEFT
LEITER - GELÄNDER - PLATTFORM, LINKS
ESCALIER - RAMPES - PLATE FORME, GAUCHE

SIDE 13 - 2

BUNDPLADER - HØJRE PERRON
BOTTOM PLATES - PLATFORM, RIGHT
BODENBLECHE - PLATTFORM, RECHTS
PLAQUES - PLATFORME, DROITE

SIDE 13 - 3

BREMSEPEDALER - BREMSEKABLER
BRAKE PEDALS - BRAKE CABLES
BREMSPEDALE - BREMSKABEL
PEDALES - CABLES DE FREINAGE

SIDE 13 - 4

FØRERSÆDE
OPERATOR SEAT
FAHRERSITZ
SIEGE

SIDE 13 - 5

RATARRANGEMENT
STEERING ARRANGEMENT
LENKRADVORRICHTUNG
VOLANT

SIDE 13 - 6

INSTRUMENTPANEL M. KONTAKTER OG KABLER
INSTRUMENT PANEL WITH SWITCHES AND CABLES
ARMATURENBRETT MIT SCHALTER UND KABELN
TABLEAU DE BORD AVEC CONTACTEURS ET CABLES

SIDE 13 - 7

REGULERINGSHANDTAG
ADJUSTING LEVERS
VERSTELLHEBEL
ORGANES DE COMMANDE

SIDE 13 - 8

BETJENINGSKASSE 1
CONTROL BOX 1
BEDIENUNGSORGANE 1
BOITE DE CONTROLE 1

SIDE 13 - 9

BETJENINGSKASSE 2
CONTROL BOX 2
BEDIENUNGSORGANE 2
BOITE DE CONTROLLE 2

SIDE 13 -10

KABINETAG
CAB ROOF
KABINENDACH
REHAUSSE DE CABINE

# FØRERPLATFORM
# OPERATOR PLATFORM
# FAHRERSTAND
# PLATE-FORME DE CONDUITE

| | |
|---|---|
| SIDE 13 -11 | KABINETAG MED AIR-CONDITION<br>CAB ROOF WITH AIR-CONDITION<br>KABINENDACH MIT AIR-CONDITION<br>REHAUSSE DE CABINE AVEC AIR-CONDITION |
| SIDE 13 -12 | FØRERKABINE<br>DRIVER CABIN<br>FAHRERKABINE<br>CABIN |
| SIDE 13 -13 | RUDER<br>WINDOW PANES<br>FENSTERSCHEIBEN<br>VITRES |

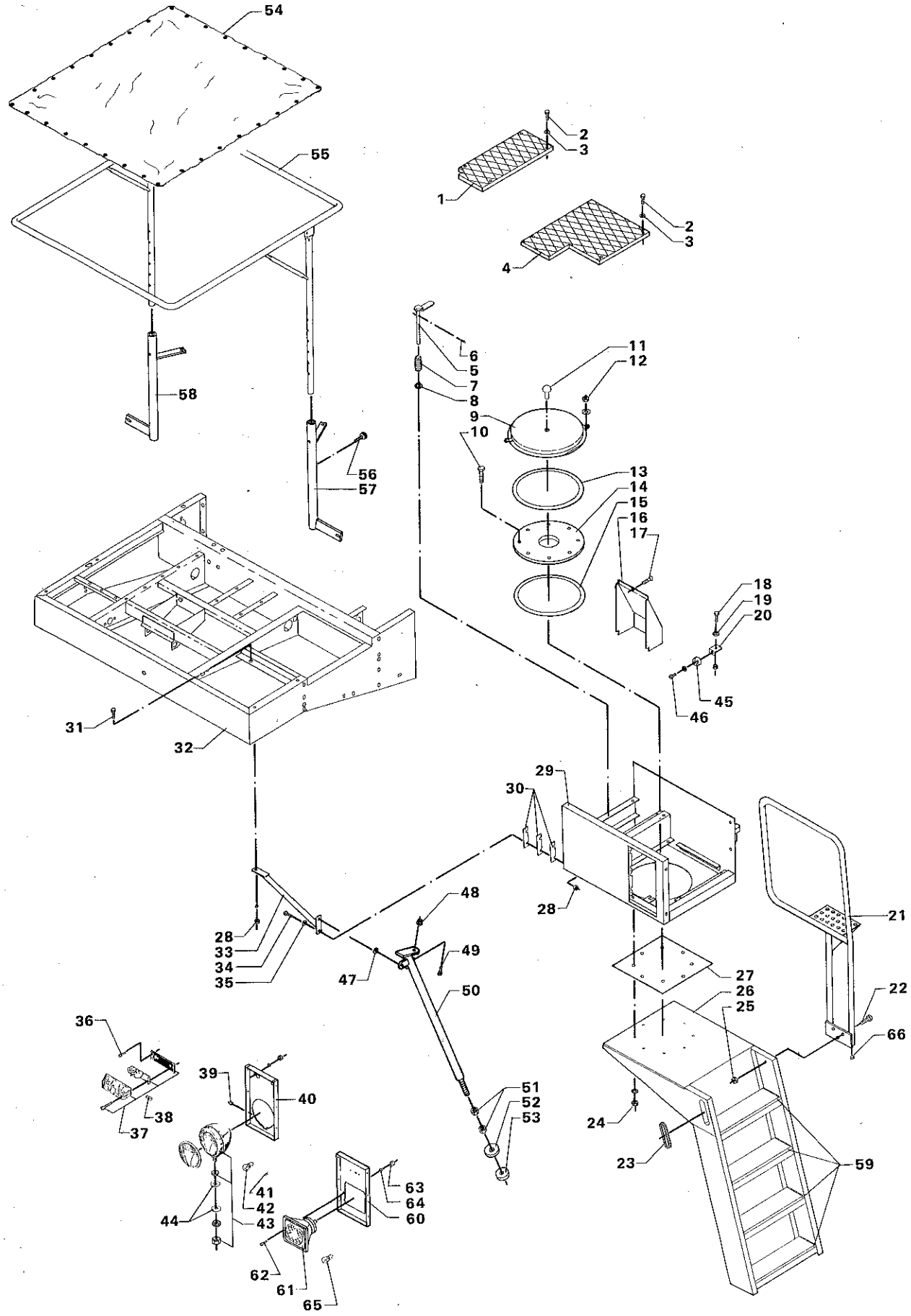
54
55
58
56
57
2
3
1
2
3
4
6
5
7
8
11
12
9
10
13
14
15
16
17
18
19
20
45
46
31
32
29
30
28
48
49
47
50
28
33
34
35
27
26
25
21
22
66
36
39
40
38
37
51
52
53
24
23
59
41
42
44
43
63
64
60
62
61
65

# STIGE – GELÆNDER – VENSTRE PERRON
# LADDER – HANDRAIL – PLATFORM, LEFT
# LEITER – GELÄNDER – PLATTFORM, LINKS
# ESCALIER – RAMPES – PLATE FORME, GAUCHE

| POS.NR. VARE NR. / POS.NO. PART NO. / POS.NR. TEIL NR. / NO.POS. CODE | BENÆVNELSE | DESCRIPTION | BEZEICHNUNG | DESIGNATION | STK. / PCS. / ZAHL / NBRE | BEMÆRKNING / REMARK / BEMERKUNG / REMARQUE |
|---|---|---|---|---|---|---|
| 001 D28750490 | BUNDPLADE 2 | BOTTOM PLATE 2 | BODEN 2 | PLAQUE DE FOND 2 | 1 | |
| 002 D40402600 | SEKSKANTSKRUE | HEXAGON SCREW | SECHSKANTSCHRAUBE | VIS | 8 | |
| 003 D20400404 | SKIVE | WASHER | SPANNSCHEIBE | RONDELLE | 8 | |
| 004 D28750491 | BUNDPLADE 3 | BOTTOM PLATE 3 | BODEN 3 | PLAQUE DE FOND 3 | 2 | |
| 005 D28751016 | LÅSEPAL SV. | LOCKING PAWL | SPERRHAKEN | CLIQUET D ARRET | 1 | |
| 006 D41405900 | SPLIT | SPLIT PIN | SPLINT | GOUPILLE | 1 | |
| 007 D26600305 | FJEDER 266-305 | SPRING | FEDER | RESSORT | 1 | |
| 008 D20400507 | AFSTANDSSKIVE | SPACER | DISTANZSCHEIBE | ENTRETOISE | 1 | |
| 009 D28750989 | SKÆRMPLADE | GUARD PLATE | SCHIRMPLATTE | TOLE PROTECTRICE | 1 | |
| 010 D40405100 | SEKSKANTSKRUE | HEXAGON SCREW | SECHSKANTSCHRAUBE | VIS | 6 | |
| 011 D45741200 | PLASTPROP | PLASTIC PLUG | PLASTIKSTOPSEL | BOUCHON | 1 | |
| 012 D41013500 | COMBIMØTRIK | COMBI NUT | COMBIMUTTER | ECROU | 2 | |
| 013 D28750952 | PLASTSTRIMMEL | PLASTIC STRIP | PLASTIKSTREIFEN | BANDE EN PLASTIQUE | 1 | |
| 014 D28750852 | DREJEFLANGE | TURNING FLANGE | DREHFLANSCH | BRIDE TOURNANTE | 1 | |
| 015 D28750906 | PLASTSKIVE | WASHER | SCHEIBE | RONDELLE | 1 | |
| 016 D18750987 | LYGTEHUS, V. | LAMP HOUSING, LEFT | LICHTGEHAUSE,LINKS | CARTER DE PHARE G. | 1 | MR |
| 016 D28750987 | LYGTEHUS, V. | LAMP HOUSING, LEFT | LICHTGEHAUSE,LINKS | CARTER DE PHARE G. | 1 | G |
| 016 D38750987 | LYGTEHUS | LAMP HOUSING | LICHTGEHAUSE | CARTER DE PHARE | 1 | DR |
| 017 D40742000 | PLADESKRUE | SCREW | SCHRAUBE | VIS | 1 | |
| 018 D40405000 | SEKSKANTSKRUE | HEXAGON SCREW | SECHSKANTSCHRAUBE | VIS | 2 | |
| 019 D20400409 | SKIVE | WASHER | SPANNSCHEIBE | RONDELLE | 2 | |
| 020 D28750930 | STOPVINKEL | STOP ANGLE | ANSCHLAGSWINKEL | COUDE D ARRET | 2 | |
| 021 D28750925 | STIGEGELÆNDER SV | LADDER RAIL | LEITER-GELANDER | RAMPE | 1 | |
| 022 D40407800 | SEKSKANTSKRUE | HEXAGON SCREW | SECHSKANTSCHRAUBE | VIS | 3 | |
| 023 D44735900 | TRÆKLISTE | TENSION LIST | ZUGLEISTE | LISTEAU | | 0,360M |
| 024 D41013500 | COMBIMØTRIK | COMBI NUT | COMBIMUTTER | ECROU | 8 | |
| 025 D41013600 | COMBIMØTRIK | COMBI NUT | COMBIMUTTER | ECROU | 3 | |
| 026 D18750861 | STIGE SV. | LADDER | LEITER | ESCALIER | 1 | MR |
| 026 D28750861 | STIGE SV. | LADDER | LEITER | ESCALIER | 1 | G |
| 026 D38750861 | STIGE SV | LADDER | LEITER | ESCALIER | 1 | DR |
| 027 D28750905 | MELLEMLÆG | SHIM | BEILAGE | CALE | 1 | |
| 028 D41013500 | COMBIMØTRIK | COMBI NUT | COMBIMUTTER | ECROU | 3 | |
| 029 D38751988 | VENSTRE PERRON P.SV | PLATFORM LEFT | PLATFORM LINKS | PLATE-FORME G. | 1 | DR |
| 029 D18751988 | V.PERRON P. SV. | PLATEFORM, LEFT | PLATTFORM, LINKS | PLATE-FORME GAUCHE | 1 | G |
| 029 D28751988 | V.PERRON P.SV. | PLATFORM, LEFT | PLATTFORM, LINKS | PLATE-FORME GAUCHE | 1 | MR F.39138 |
| 029 D28750465 | V.PERRON P.SV. | PLATFORM,LEFT | PLATTFORM, LINKS | PLATE-FORME GAUCHE | 1 | MR T.39137 |
| 030 D28820204 | MELLEMLÆG 98X25 | SHIM | BEILAGE | CALE | 3 | |
| 031 D40405100 | SEKSKANTSKRUE | HEXAGON SCREW | SECHSKANTSCHRAUBE | VIS | 1 | |
| 032 D18750288 | FØRERPLATFORM SV. | DRIVER PLATFORM | FAHRERSTAND | PLATE-FORME DE COND | 1 | MR |
| 032 D28750288 | FØRERPLATFORM SV. | DRIVER PLATFORM | FAHRERSTAND | PLATE-FORME DE COND | 1 | G |
| 032 D38750288 | FØRERPLATFORM SV. | DRIVER PLATFORM | FAHRERSTAND | PLATE-FORM DE COND | 1 | DR |
| 033 D28750618 | RØRSTIVER SV. | PIPE STAY | ROHRSTREBE | CALAGE | 1 | |
| 034 D40423600 | SEKSKANTSKRUE | HEXAGON SCREW | SECHSKANTSCHRAUBE | VIS | 3 | |
| 035 D20400409 | SKIVE | WASHER | SPANNSCHEIBE | RONDELLE | 3 | |
| 036 D40352500 | CYLINDERSKRUE KÆRV | CYLINDER SCREW | ZYLINDERSCHRAUBE | VIS | 4 | |
| 037 D45086100 | BLINKLYGTE | DIRECTION FLASHER | BLINKLICHT | CLIGNOTANT | 1 | F.43253 |
| 037 D45077900 | BLINKLYGTE | DIRECTION FLASHER | BLINKLICHT | CLIGNOTANT | 1 | T.43141 |
| 038 D45080600 | PÆRE | BULB | BIRNE | AMPOULE | 1 | |
| 039 D41397300 | POPNITTE | TUBULAR RIVET | ROHRNIETE | RIVET | 12 | |
| 040 D28751031 | LYGTEKASSE | LAMP BOX | LICHTKASTEN | BOITE DE PHARE | 1 | T.43141 |
| 041 D45015600 | PÆRE F KONTROLLAMPE | BULB | BIRNE | AMPOULE | 1 | |
| 042 D45080400 | PÆRE | BULB | BIRNE | AMPOULE | 1 | (B3 T.43141 |
| 042 D45080800 | PÆRE | BULB | BIRNE | AMPOULE | 1 | (B5 |
| 043 D45002500 | FORLYGTE | HEAD LIGHT | SCHEINWERFER | PHARE AV. | 1 | (B2 T.43141 |
| 043 D45002700 | FORLYGTE | HEAD LIGHT | SCHEINWERFER | PHARE AV. | 1 | (B4 T.43141 |
| 044 D20400440 | SKIVE | WASHER | SCHEIBE | RONDELLE | 4 | |
| 045 D28752407 | STOPKLODS | STOP BLOCK | HALT ANSCHLAG | | 2 | F.44713 |
| 045 D44718300 | GUMMIBUFFE | RUBBER SPACING PLUG | GUMMISTOSSDAMPF. | BUTTOIR | 2 | T.44712 |

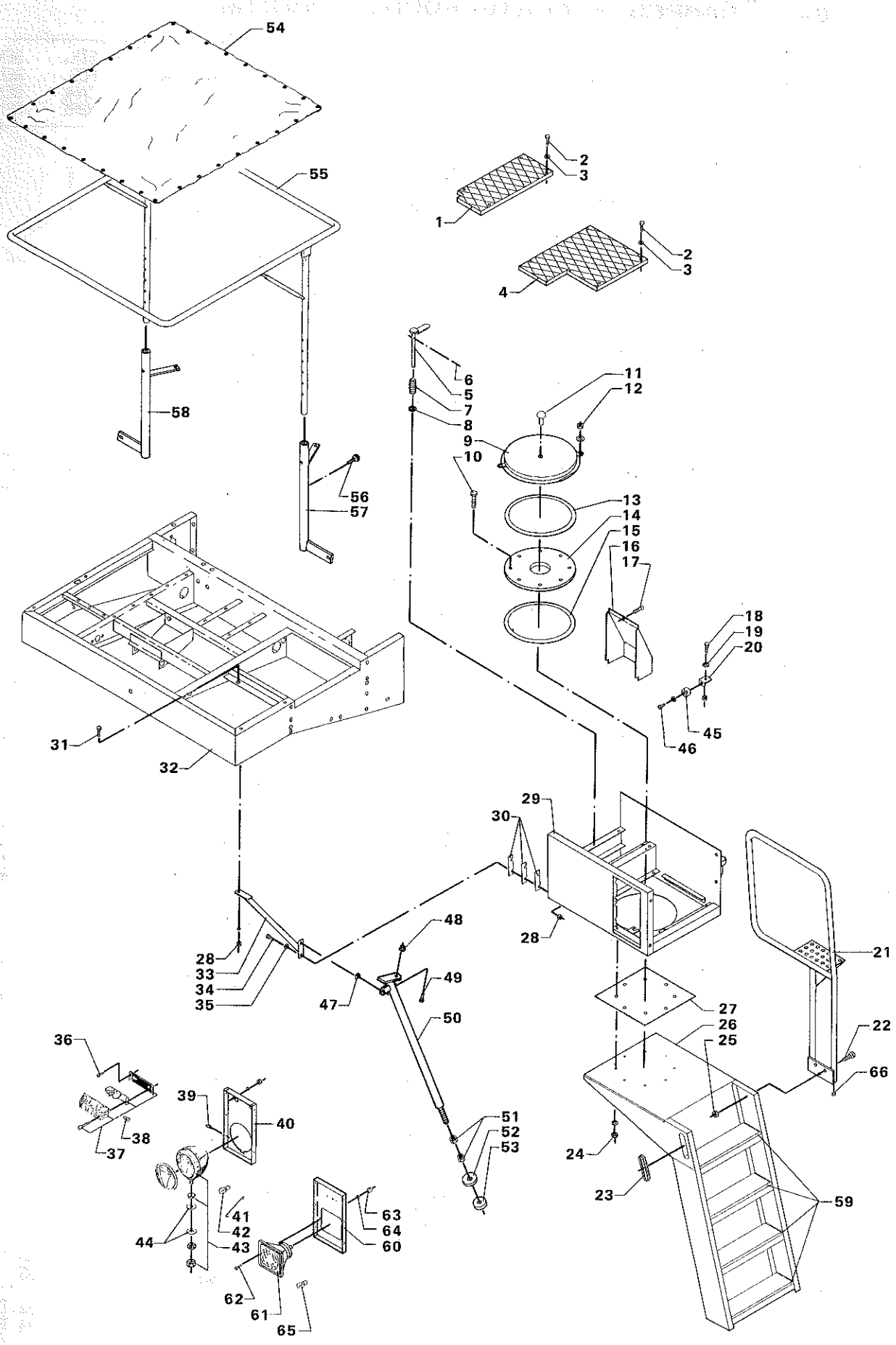
54
55
58
56
57
1
2
3
4
2
3
6
5
7
8
9
10
11
12
13
14
15
16
17
18
19
20
45
46
31
32
29
30
28
28
33
34
35
48
49
47
50
51
52
53
21
22
66
27
26
25
24
23
59
36
37
38
39
40
41
42
43
44
63
64
60
62
61
65



27.7200

# STIGE – GELÆNDER – VENSTRE PERRON
# LADDER – HANDRAIL – PLATFORM, LEFT
# LEITER – GELÄNDER – PLATTFORM, LINKS
# ESCALIER – RAMPES – PLATE FORME, GAUCHE

| POS.NR. POS.NO. POS.NR. NO.POS. | VARE NR. PART NO. TEIL NR. CODE | BENÆVNELSE | DESCRIPTION | BEZEICHNUNG | DESIGNATION | STK. PCS. ZAHL NBRE | BEMÆRKNING REMARK BEMERKUNG REMARQUE |
|---|---|---|---|---|---|---|---|
| 046 | D40352300 | CYLINDERSKRUE KÆRV | CYLINDER SCREW | ZYLINDERSCHRAUBE | VIS | 2 | |
| 047 | D20400415 | SKIVE | WASHER | SPANNSCHEIBE | RONDELLE | 1 (T5 | |
| 048 | D41013600 | COMBIMØTRIK | COMBI NUT | COMBIMUTTER | ECROU | 2 (T5 | |
| 049 | D40407700 | SEKSKANTSKRUE | HEXAGON SCREW | SECHSKANTSCHRAUBE | VIS | 2 (T5 | |
| 050 | D28950465 | VENSTRE AFSTIVN. SV | BRACING, LEFT | ABSTÜTZUNG, LINKS | CALAGE, GAUCHE | 1 (T5 | |
| 051 | D41012300 | SEKSKANTMØTRIK LAV | HEXAGON NUT | SECHSKANTMUTTER | ECROU | 2 (T5 | |
| 052 | D28760192 | TRYKSKIVE | THRUST WASHER | DRUCKSCHEIBE | RONDELLE | 1 (T5 | |
| 053 | D28761385 | MELLEMLÆG | SHIM | BEILAGE | CALE | 1 (T5 | |
| 054 | D28950533 | SOLSEJL | SUN ROOF | SONNENDACH | BANNE | 1 (T5 | |
| 055 | D28960095 | RAMME SV. | FRAME | RAHMEN | COMPARTIMENT | 1 (T5 | |
| 056 | D43385200 | FINGERSKRUE | SCREW | SCHRAUBE | VIS | 2 (T5 | |
| 057 | D28950544 | BÆREKONSOL V. SV. | BRACKET L. | KONSOLE L. | SUPPORTE G. | 1 (T5 | |
| 058 | D28950548 | BÆREKONSOL H. SV. | BRACKET R. | KONSOLE R. | SUPPORTE D. | 1 (T5 | |
| 059 | D44739900 | 3M SAFETY-WALK | SAFETY WALK | SAFETY WALK | SAFETY WALK | | |
| 060 | D28752089 | LYGTEKASSE | LIGHT BOX | LATERNENGEHAUSE | BOITE DE PHARE | 1 | F.43253 |
| 061 | D45085800 | FORL. FIRK. H.KØRSE | FRONT LIGHT R.TRAVE | SCHEINWERFER R.FAHR | PHARE AV CIRC A DRO | 1 (B2 | F.43253 |
| 061 | D45085900 | FORL. FIRK. V.KØRSE | FRONT LIGHT L TRAVE | SCHEINWERFER L FAHR | PHARE AV CIRC A GAU | 1 (B4 | F.43253 |
| 062 | D40316600 | UNDERSÆNKSKRUE KÆRV | COUNTERSUNK SCREW | SENKSCHRAUBE | VIS | 2 | F.43253 |
| 063 | D41010400 | SEKSKANTMØTRIK | NUT | MUTTER | ECROU | 2 | F.43253 |
| 064 | D41100300 | FJEDERSKIVE | WASHER | FEDERSCHEIBE | | 2 | F.43253 |
| 065 | D45081100 | PÆRE H 4 | BULB | BIRNE | AMPOULE | 1 (B3 | F.43253 |
| 066 | D45744200 | DUPSKO | FERRULE | ZWINGE | FER | 2 | |

| | | | | |
|---|---|---|---|---|
| (B3 | FOR ASYMMETRISK LYS | FOR ASSYMMETRIC LIGHT | FÜR ASYMMETRISCHES LICHT | POUR LUMIERE ASYMETRIQUE |
| (B5 | FOR SYMMETRISK LYS | FOR SYMMETRIC LIGHT | FÜR SYMMETRISCHES LICHT | POUR LUMIERE SYMETRIQUE |
| (B2 | ASSYMMETRISK LYS-STANDARD | ASSYMMETRIC LIGHT-STANDARD | ASYMMETRISCHES LICHT-STANDARD | LUMIERE ASYMETRIQUE-STANDARD |
| (B4 | SYMMETRISK LYS ENGLAND | SYMMETRIC LIGHT ENGLAND | SYMMETRISCHES LICHT-ENGLAND | LUMIERE SYMETRIQUE G.B. |
| (T5 | GÆLDER KUN FOR VARME LANDE. | ONLY FOR DRY LANDS. | NUR FÜR SONNIGE LÄNDER. | POUR LES PAYS CHAUDS SEULEMENT. |

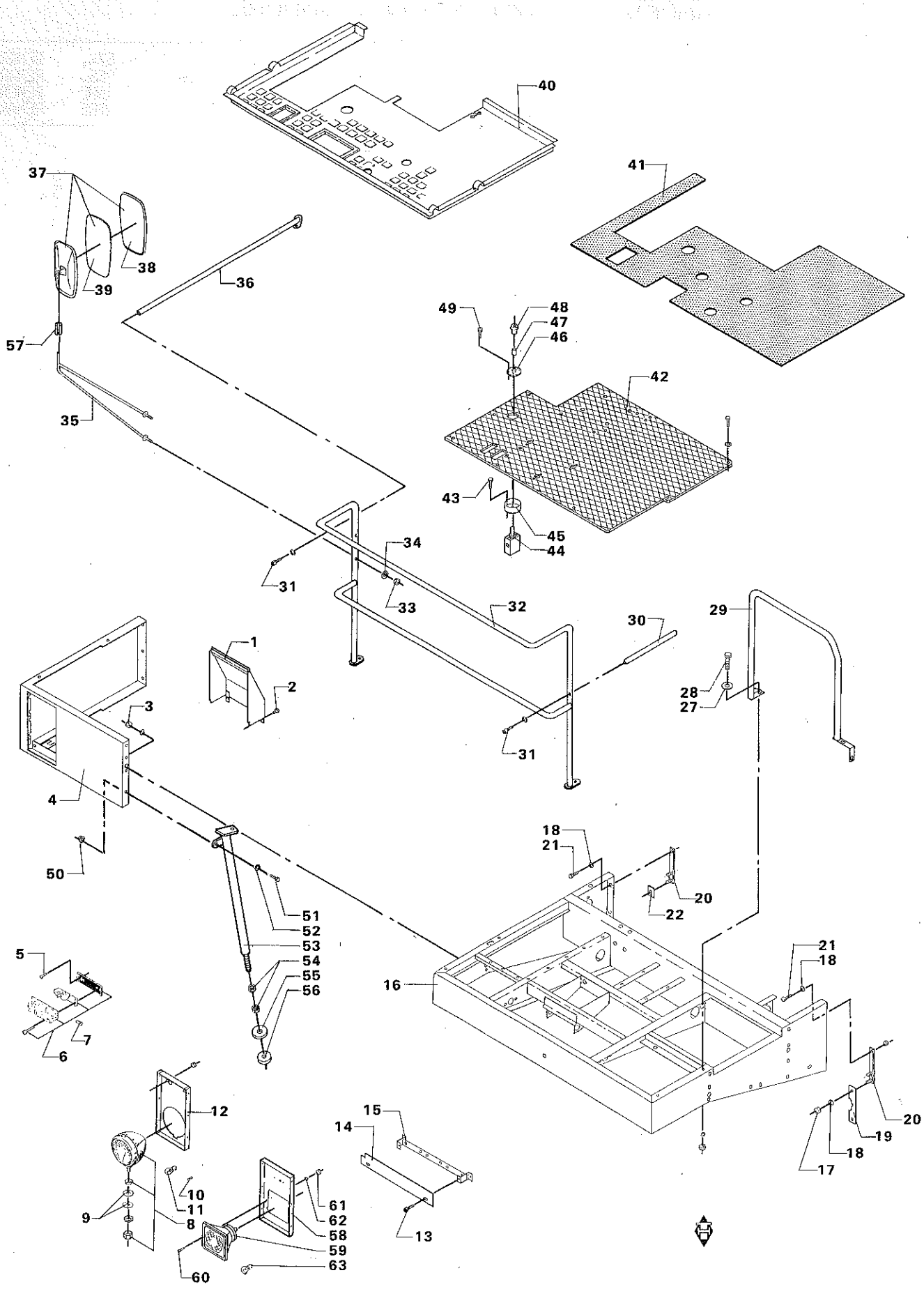
40
41
37
38
39
36
57
49
48
47
46
42
35
43
45
44
34
31
33
32
30
29
1
2
28
27
3
31
4
50
18
21
20
22
51
52
53
54
55
56
5
16
21
18
7
6
12
15
14
20
19
18
17
10
11
9
8
61
62
58
59
63
60
13

# BUNDPLADER – HØJRE PERRON
# BOTTOM PLATES – PLATFORM, RIGHT
# BODENBLECHE – PLATTFORM, RECHTS
# PLAQUES – PLATFORME, DROITE

| POS.NR. VARE NR. POS.NO. PART NO. POS.NR. TEIL NR. NO.POS. CODE | BENÆVNELSE | DESCRIPTION | BEZEICHNUNG | DESIGNATION | STK. PCS. ZAHL NBRE | BEMÆRKNING REMARK BEMERKUNG REMARQUE |
|---|---|---|---|---|---|---|
| 001 D18750457 | LYGTEHUS P.SV. | LAMP HOUSING,RIGHT | LICHTGEHAUSE,RECHTS | CARTER DE PHARE, D. | 1 | MR |
| 001 D28750457 | LYGTEHUS P.SV. | LAMP HOUSING,RIGHT | LICHTGEHAUSE,RECHTS | CARTER DE PHARE,D. | 1 | G |
| 001 D38750457 | LYGTEHUS P.SV. H | LAMP HOUSING RIGHT | LICHTGEHAUSE RECHTS | CARTER DE PHARE,D. | 1 | DR |
| 002 D40402200 | SEKSKANTSKRUE | HEXAGON SCREW | SECHSKANTSCHRAUBE | VIS | 2 | |
| 003 D41013500 | COMBIMØTRIK | COMBI NUT | COMBIMUTTER | ECROU | | |
| 004 D18750475 | H.PERRON P.SV. | PLATFORM, RIGHT | PLATTFORM, RECHTS* | PLATE-FORME,DROITE | 1 | MR |
| 004 D28750475 | H.PERRON P.SV. | PLATFORM. RIGHT | PLATTFORM, RECHTS | PLATE-FORME,DROITE | 1 | G |
| 004 D38750475 | H. PERRON P.SV. | PLATFORM RIGHT | PLATTEFORM RECHT | PLATE-FORME D. | 1 | DR |
| 005 D40352500 | CYLINDERSKRUE KÆRV | CYLINDER SCREW | ZYLINDERSCHRAUBE | VIS | 4 | |
| 006 D45086100 | BLINKLYGTE | DIRECTION FLASHER | BLINKLICHT | CLIGNOTANT | 1 | F.43457 |
| 006 D45077900 | BLINKLYGTE | DIRECTION FLASHER | BLINKLICHT | CLIGNOTANT | 1 | T.43456 |
| 007 D45080600 | PÆRE | BULB | BIRNE | AMPOULE | 1 | |
| 008 D45002500 | FORLYGTE | HEAD LIGHT | SCHEINWERFER | PHARE AV. | 1 | (B2 T.43456 |
| 008 D45002700 | FORLYGTE | HEAD LIGHT | SCHEINWERFER | PHARE AV. | 1 | (B4 T.43456 |
| 009 D20400440 | SKIVE | WASHER | SCHEIBE | RONDELLE | 2 | |
| 010 D45015600 | PÆRE F KONTROLLAMPE | BULB | BIRNE | AMPOULE | 1 | |
| 011 D45080400 | PÆRE | BULB | BIRNE | AMPOULE | 1 | (B3 T.43456 |
| 011 D45080800 | PÆRE | BULB | BIRNE | AMPOULE | 1 | (B5 |
| 012 D28751031 | LYGTEKASSE | LAMP BOX | LICHTKASTEN | BOITE DE PHARE | 1 | T.43456 |
| 013 D43385100 | FINGERSKRUE | FINGERSCREW | FLÜGELSCHRAUBE | VIS | 2 | |
| 014 D28751702 | DÆKSEL | COVER | DECKEL | COUVERCLE | 1 | |
| 015 D28751703 | SAMLESKINNE SV. | BACKBONE | SAMMELSCHIENE | RACCORD | 1 | |
| 016 D18750288 | FØRERPLATFORM SV. | DRIVER PLATFORM | FAHRERSTAND | PLATE-FORME DE COND | 1 | MR |
| 016 D28750288 | FØRERPLATFORM SV. | DRIVER PLATFORM | FAHRERSTAND | PLATE-FORME DE COND | 1 | G |
| 016 D38750288 | FØRERPLATFORM SV. | DRIVER PLATFORM | FAHRERSTAND | PLATE-FORM DE COND | 1 | DR |
| 017 D41010800 | SEKSKANTMØTRIK | HEXAGON NUT | SECHSKANTMUTTER | ECROU | 6 | |
| 018 D20400424 | SKIVE | WASHER | SPANNSCHEIBE | RONDELLE | 6 | |
| 019 D28750629 | MELLEMLÆG | SHIM | BEILAGE | CALE | 1 | |
| 020 D28750635 | SPÆNDESTYKKE | DOG | SPANNSTÜCK | TENDEUR | 2 | |
| 021 D40425900 | SEKSKANTSKRUE | HEXAGON SCREW | SECHSKANTSCHRAUBE | VIS | 2 | |
| 022 D28151014 | MELLEMLÆG | SHIM | BEILAGE | CALE | 1 | |
| 027 D20400471 | SKIVE | WASHER | SPANNSCHEIBE | RONDELLE | | |
| 028 D40407700 | SEKSKANTSKRUE | HEXAGON SCREW | SECHSKANTSCHRAUBE | VIS | 3 | |
| 029 D28750547 | GELÆNDER SV. | HAND RAIL | GELANDER | RAMPE | 1 | (B) |
| 029 D28950209 | GELÆNDER, SV. | HAND RAIL | GELANDER | RAMPE | 1 | (A) |
| 030 D28750545 | STØTTERØR V. SV. | SUPPORTING PIPE, L. | STÜTZROHR, LINKS | TUYAU DE SUPPORT G. | 1 | |
| 031 D40690900 | CYLINDERSKRUE IND 6 | CYLINDER SCREW | ZYLINDERSCHRAUBE | VIS | 3 | |
| 032 D28750557 | FORRESTE GELÆNDER S | FRONT HAND RAIL | GELANDER, VORN | RAMPE | 1 | |
| 033 D41087600 | LÅSEMØTRIK | LOCK NUT | GEGENMUTTER | ECROU | 4 | |
| 034 D20400426 | SKIVE | WASHER | SPANNSCHEIBE | RONDELLE | 4 | |
| 035 D28760739 | SPEJLKONSOL SV, | MIRROR BRACKET | SPIEGELKONSOLE | SUPPORT | 2 | |
| 036 D28750546 | STØTTERØR H. SV. | SUPPORTING PIPE R. | STÜTZROHR, RECHTS | TUYAU DE SUPPORT D. | 1 | |
| 037 D45027400 | SPEJL | MIRROR | SPIEGEL | RETROVISEUR | 2 | POS.38-39 |
| 038 D45083600 | GUMMIRING | RUBBER RING | GUMMIRING | ANNEAU CAOUTCHOUC | 2 | |
| 039 D45083700 | GLAS | GLASS | GLAS | VERRE | 2 | |
| 040 D28751797 | BUNDMATTE | MAT | MATTE | NATTE TAPIS DE SOL | 1 | |
| 041 D28950442 | LYDDÆMPNINGSPLADE. | SOUND REDUCTION PL. | SCHALLDÄMPFER | NATTE PARE-BRUIT | 1 | (Æ) |
| 042 D28751854 | BUNDPLADE | BOTTOM PLATE | BODENPLATTE | PLAQUE DE FOND | 1 | |
| 043 D40404700 | SEKSKANTSKRUE | HEXAGON SCREW | SECHSKANTSCHRAUBE | VIS | 2 | T.40436 |
| 044 D45110044 | OMSKIFTEVENTIL | VALVE | VENTIL | VALVE | 1 | T.40436 |
| 045 D28751890 | AFSTANDSSTYKKE | SPACER | DISTANZSTÜCK | ENTRETOISE | 1 | T.40436 |
| 046 D28751885 | FLANGE M. KRAVE | FLANGE WIHT COLLAR | FLANSCH MIT KRAGEN | BRIDE AVEC COLLET | 1 | T.40436 |
| 047 D43383100 | TOLERANCERING | TOLERANCE RING | TOLERANZRING | ANNEAU | 1 | T.40436 |
| 048 D28751889 | PEDAL SV. | PEDAL | PEDAL | PEDALE | 1 | T.40436 |
| 049 D40421100 | SEKSKANTSKRUE | HEXAGON SCREW | SECHSKANTSCHRAUBE | VIS | 4 | T.40436 |
| 050 D41013500 | COMBIMØTRIK | COMBI NUT | COMBIMUTTER | ECROU | 1 | (T5 |
| 051 D20400409 | SKIVE | WASHER | SPANNSCHEIBE | RONDELLE | 1 | (T5 |
| 052 D40405100 | SEKSKANTSKRUE | HEXAGON SCREW | SECHSKANTSCHRAUBE | VIS | 1 | (T5 |

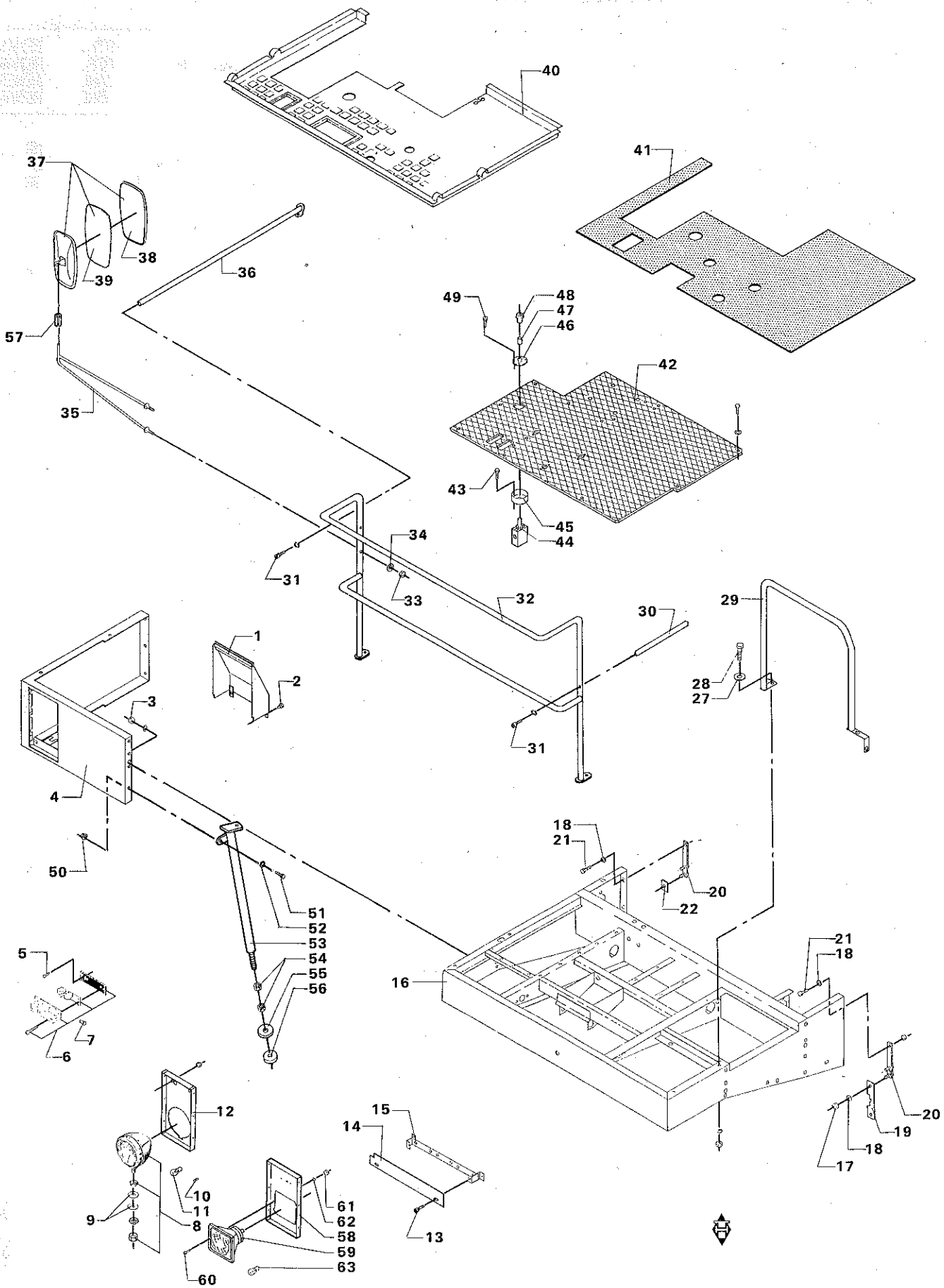
40
41
37
38
39
36
57
35
49
48
47
46
42
43
45
44
34
31
33
32
30
29
1
2
3
28
27
31
4
50
18
21
20
22
51
52
53
54
55
56
5
7
6
16
21
18
12
15
14
10
11
9
8
61
62
58
59
63
60
13
20
19
18
17

# BUNDPLADER – HØJRE PERRON
# BOTTOM PLATES – PLATFORM, RIGHT
# BODENBLECHE – PLATTFORM, RECHTS
# PLAQUES – PLATFORME, DROITE

| POS.NR. POS.NO. POS.NR. NO.POS. | VARE NR. PART NO. TEIL NR. CODE | BENÆVNELSE | DESCRIPTION | BEZEICHNUNG | DESIGNATION | STK. PCS. ZAHL NBRE | BEMÆRKNING REMARK BEMERKUNG REMARQUE |
|---|---|---|---|---|---|---|---|
| 053 | D28950466 | HØJRE AFSTIVN. SV. | BRACING, RIGHT | ABSTÜTZUNG, RECHTS | CALAGE, DROITE | 1 (T5 | |
| 054 | D41012300 | SEKSKANTMØTRIK LAV | HEXAGON NUT | SECHSKANTMÜTTER | ECROU | 2 (T5 | |
| 055 | D28760192 | TRYKSKIVE | THRUST WASHER | DRUCKSCHEIBE | RONDELLE | 1 (T5 | |
| 056 | D28761385 | MELLEMLÆG | SHIM | BEILAGE | CALE | 1 (T5 | |
| 057 | D28752141 | BØSNING | BUSH | BUCHSE | DOUILLE | 2 | |
| 058 | D28752089 | LYGTEKASSE | LIGHT BOX | LATERNENGEHAUSE | BOITE DE PHARE | 1 | F.43457 |
| 059 | D45085800 | FORL. FIRK. H.KØRSE | FRONT LIGHT R.TRAVE | SCHEINWERFER R.FAHR | PHARE AV CIRC A DRO | 1 (B2 | F.43457 |
| 059 | D45085900 | FORL. FIRK. V.KØRSE | FRONT LIGHT L TRAVE | SCHEINWERFER L FAHR | PHARE AV CIRC A GAU | 1 (B4 | F.43457 |
| 060 | D40316600 | UNDERSÆNKSKRUE KÆRV | COUNTERSUNK SCREW | SENKSCHRAUBE | VIS | 2 | F.43457 |
| 061 | D41010400 | SEKSKANTMØTRIK | NUT | MUTTER | ECROU | 2 | F.43457 |
| 062 | D41100300 | FJEDERSKIVE | WASHER | FEDERSCHEIBE | | 2 | F.43457 |
| 063 | D45081100 | PÆRE H 4 | BULB | BIRNE | AMPOULE | 1 (B3 | F.43457 |
| (B2 | | ASSYMMETRISK LYS-STANDARD | ASSYMMETRIC LIGHT-STANDARD | ASYMMETRISCHES LICHT-STANDARD | LUMIERE ASYME-TRIQUE-STANDARD | | |
| (B4 | | SYMMETRISK LYS ENGLAND | SYMMETRIC LIGHT ENGLAND | SYMMETRISCHES LICHT-ENGLAND | LUMIERE SYMETRIQUE G.B. | | |
| (B3 | | FOR ASSYMMETRISK LYS | FOR ASSYMMETRIC LIGHT | FÜR ASYMMETRI-SCHES LICHT | POUR LUMIERE ASYMETRIQUE | | |
| (B5 | | FOR SYMMETRISK LYS | FOR SYMMETRIC LIGHT | FÜR SYMMETRI-SCHES LICHT | POUR LUMIERE SYMETRIQUE | | |
| (B) | | TIL MASKINER UDEN FØRERKABI-NE | FOR MACHINES WITHOUT DRIVER CABIN | FÜR MASCHINEN OHNE FAHRERKA-BINE | POUR MACHINES SANS CABINE | | |
| (A) | | TIL MASKINER M. FØRERKABINE | FOR MACHINES WITH DRIVER CABIN | FÜR MASCHINEN MIT FAHRERKABI-NE | POUR MACHINES AVEC CABINE | | |
| (Æ) | | GÆLDER KUN SVERIGE | ONLY FOR SWEDEN | NUR FÜR SCHWEDEN | A UTILISER UNIQUEMENT EN SUEDE | | |
| (T5 | | GÆLDER KUN FOR VARME LANDE. | ONLY FOR DRY LANDS. | NUR FÜR SONNIGE LÄNDER. | POUR LES PAYS CHAUDS SEULE-MENT. | | |

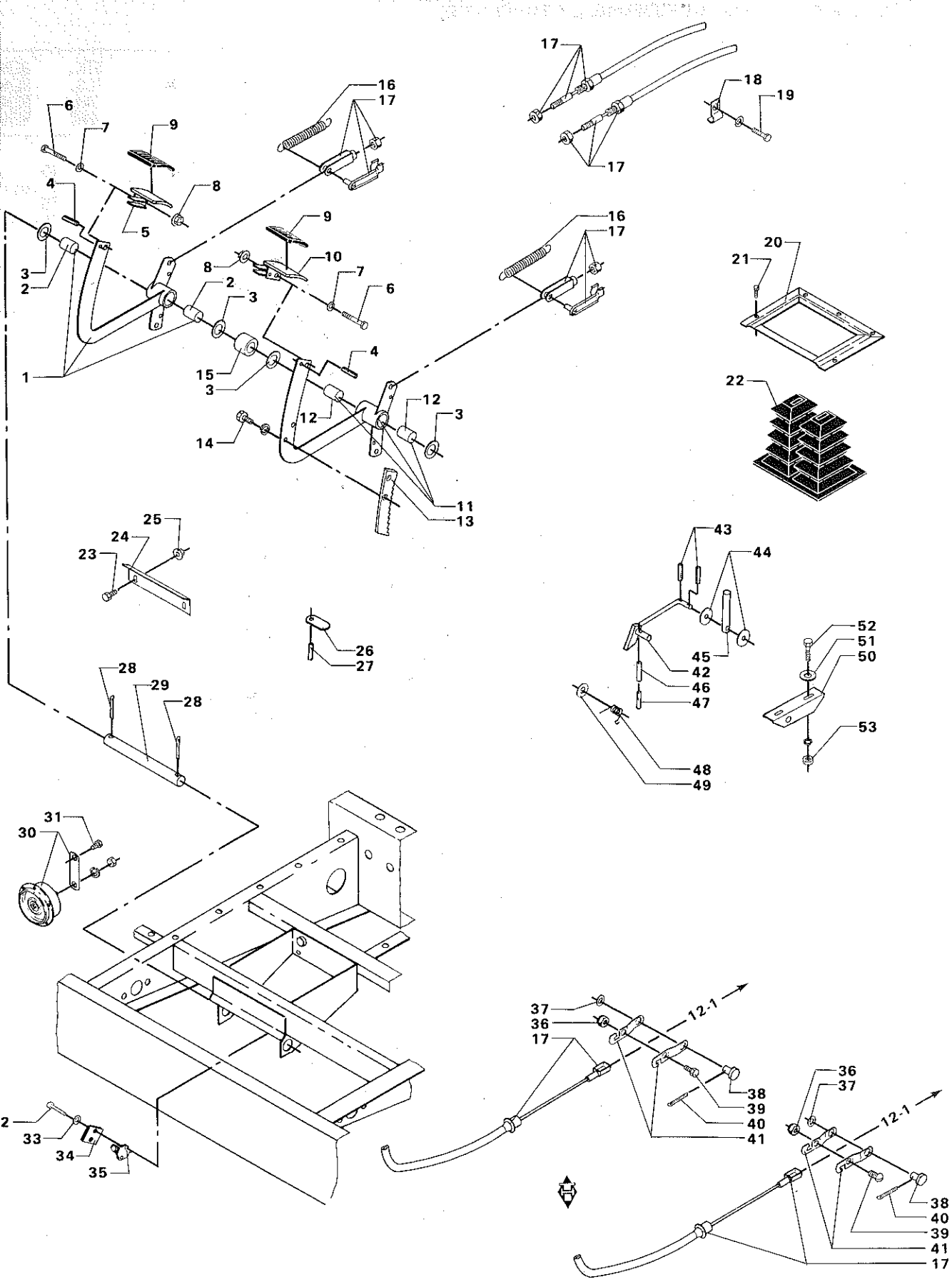

17
18
19
16
17
6
7
9
4
8
5
3
2
1
9
10
8
7
6
2
3
15
3
4
12
12
3
14
11
13
16
17
20
21
22
25
24
23
26
27
43
44
45
42
46
47
48
49
52
51
50
53
28
29
28
31
30
2
33
34
35
37
36
17
12.1
38
39
40
41
36
37
12.1
38
40
39
41
17

# BREMSEPEDALER – BREMSEKABLER
# BRAKE PEDALS – BRAKE CABLES
# BREMSPEDALE – BREMSKABEL
# PEDALES – CABLES DE FREINAGE

| POS.NR. VARE NR. / POS.NO. PART NO. / POS.NR. TEIL NR. / NO.POS. CODE | BENÆVNELSE | DESCRIPTION | BEZEICHNUNG | DESIGNATION | STK. / PCS. / ZAHL / NBRE | BEMÆRKNING / REMARK / BEMERKUNG / REMARQUE |
|---|---|---|---|---|---|---|
| 001 D28751828 | BREMSEPEDAL SV. H. | BRAKE PEDAL.RIGHT | BREMSPEDAL.RECHTS | PEDALE DE FREIN D. | 1 | INCL.POS.2 |
| 002 D43364800 | OLIEBRONCEFORING | OIL BRONZE LINING | OLBRONZEFUTTERUNG | DOUILLE | 2 | |
| 003 D43319300 | NYLONITSKIVE | NYLONIT WASHER | NYLONITSCHEIBE | RONDELLE | 4 | |
| 004 D42609000 | SPÆNDESTIFT | TIGHTENING PIN | SPANNSTIFT | TENDEUR | 2 | |
| 005 D28751844 | FORPLADE SV.H. | BASEPLATE | BODENPLATTE | PLAQUE AVANT | 1 | |
| 006 D40405100 | SEKSKANTSKRUE | HEXAGON SCREW | SECHSKANTSCHRAUBE | VIS | 2 | |
| 007 D20400409 | SKIVE | WASHER | SPANNSCHEIBE | RONDELLE | 2 | |
| 008 D41013500 | COMBIMØTRIK | COMBI NUT | COMBIMUTTER | ECROU | 2 | |
| 009 D44719500 | GUMMI F PEDAL | PEDALRUBBER | PEDALGUMMI | CAOUTCHOUC | 2 | |
| 010 D28751845 | FODPLADE SV V. | BASEPLATE | BODENPLATTE | PLAQUE AVANT | 1 | |
| 011 D28751827 | BREMSEPEDAL SV. V. | BRAKE PEDAL.LEFT | BREMSPEDAL.LINKS | PEDALE DE FREIN G. | 1 | INCL.P.12 |
| 012 D43364800 | OLIEBRONCEFORING | OIL BRONZE LINING | OLBRONZEFUTTERUNG | DOUILLE | 2 | |
| 013 D25500120 | TANDSTANG | RACK | ZAHNSTANGE | TIGE A CREMAILLERE | 1 | |
| 014 D40404900 | SEKSKANTSKRUE | HEXAGON SCREW | SECHSKANTSCHRAUBE | VIS | 2 | |
| 015 D28740948 | AFSTANDSRØR | SPACER TUBE | DISTANZROHR | TUBE ENTRETOISE | 1 | |
| 016 D28800460 | FJEDER | SPRING | FEDER | RESSORT | 2 | |
| 017 D45923300 | BREMSEKABEL SMØREFR | BRAKE CABLE | BREMSKABEL | CABLE DE FREIN | 2 | |
| 018 D28710718 | KABELHOLDER | CABLE RETAINER | KABELHALTER | PORTE CABLE | 2 | |
| 019 D40402600 | SEKSKANTSKRUE | HEXAGON SCREW | SECHSKANTSCHRAUBE | VIS | 2 | |
| 020 D28751868 | RAMME SV. | FRAME | RAHMEN | CADRE | 1 | |
| 021 D40723300 | TRÆSKRUE RH | SCREW | SCHRAUBE | VIS | 5 | |
| 022 D28751796 | GUMMIBÆLG F.BR.PEDA | RUBBER BELLOWS | GUMMIBALG | MUFLE EN CAOUTCHOUC | 1 | |
| 023 D40404900 | SEKSKANTSKRUE | HEXAGON SCREW | SECHSKANTSCHRAUBE | VIS | 2 | |
| 024 D28750685 | STOPPLADE | STOP PLATE | STOPPLATTE | PLAQUE D ARRET | 1 | |
| 025 D41013500 | COMBIMØTRIK | COMBI NUT | COMBIMUTTER | ECROU | 2 | |
| 026 D28751843 | LÅSEPAL | LOCKING PAWL | SPERRHAKEN | CHEVILLE D ARRET | 1 | |
| 027 D42609000 | SPÆNDESTIFT | TIGHTENING PIN | SPANNSTIFT | TENDEUR | 1 | |
| 028 D41411100 | SPLIT | SPLIT PIN | SPLINT | GOUPILLE | 2 | |
| 029 D28750436 | BREMSEAKSEL | BRAKE SHAFT | BREMSWELLE | ARBRE DE FREIN | 1 | |
| 030 D45019500 | HORN | HORN | HUPE | KLAXON | 1 | |
| 031 D40404700 | SEKSKANTSKRUE | HEXAGON SCREW | SECHSKANTSCHRAUBE | VIS | 2 | |
| 032 D40351600 | CYLINDERSKRUE KÆRV | CYLINDERSCREW | ZYLINDERSCHRAUBE | VIS | 2 | |
| 033 D20400466 | SKIVE | WASHER | SPANNSCHEIBE | RONDELL | 2 | |
| 034 D28750657 | MELLEMLÆG | SHIM | BEILAGE | CALE | 5 (5) | |
| 035 D45004900 | STOPLYGTEKONTAKT | STOP LIGHT SWITCH | STOPPLICHTSCHALTER | CONTACTEUR | 1 | |
| 036 D41087400 | LÅSEMØTRIK | LOCK NUT | GEGENMUTTER | ECROU | 2 | |
| 037 D20400471 | SKIVE | WASHER | SPANNSCHEIBE | RONDELLE | 2 | |
| 038 D45905500 | SPLITTAP M.HOVED | SPLIT BOLT | SPLINTBOLZEN | GOUPILLE FENDUE | 2 | |
| 039 D40402400 | SEKSKANTSKRUE | HEXAGON SCREW | SECHSKANTSCHRAUBE | VIS | 2 | |
| 040 D41405900 | SPLIT | SPLIT PIN | SPLINT | GOUPILLE | 2 | |
| 041 D28750731 | GAFFELSTK.F.BR.KABE | FORK | GABEL | FOURCHE | 4 | |
| D28751855 | BREMSEPAL KPL. | BRAKE PAWL CPL. | BREMSKLINKE VOLLST | PEDALE DE FREIN CPL | 1 | POS.42-50 |
| 042 D28751846 | PAL SV. | PAWL | KLINKE | CHEVILLE | 1 | |
| 043 D41404400 | SPLIT | SPLIT PIN | SPLINT | GOUPILLE | 2 | |
| 044 D20400507 | AFSTANDSSKIVE | SPACER | DISTANZSCHEIBE | ENTRETOISE | 2 | |
| 045 D28751849 | LÅSEPEDAL | LOCKING PEDAL | VERRIEGELUNGSPEDAL | PEDALE D ARRET | 1 | |
| 046 D42609900 | SPÆNDESTIFT | TIGHTENING PIN | SPANNSTIFT | TENDEUR | 1 | |
| 047 D42601700 | SPÆNDESTIFT | TIGHTENING PIN | SPANNSTIFT | TENDEUR | 1 | |
| 048 D28740262 | FJEDER | SPRING | FEDER | RESSORT | 1 | |
| 049 D20400426 | SKIVE | WASHER | SPANNSCHEIBE | RONDELLE | 1 | |
| 050 D28740115 | PALKONSOL SV. | PAWL BRACKET | KONSOLE | SUPPORT | 1 | |
| 051 D20400409 | SKIVE | WASHER | SPANNSCHEIBE | RONDELLE | 2 | |
| 052 D40063800 | FLADRUNDSKRUE | SCREW | FLACHRUNDSCHRAUBE | VIS | 2 | |
| 053 D41013500 | COMBIMØTRIK | COMBI NUT | COMBIMUTTER | ECROU | 2 | |
| (5) | EFTER BEHOV | OPTIONAL | WAHLWEISE | EN OPTION | | |

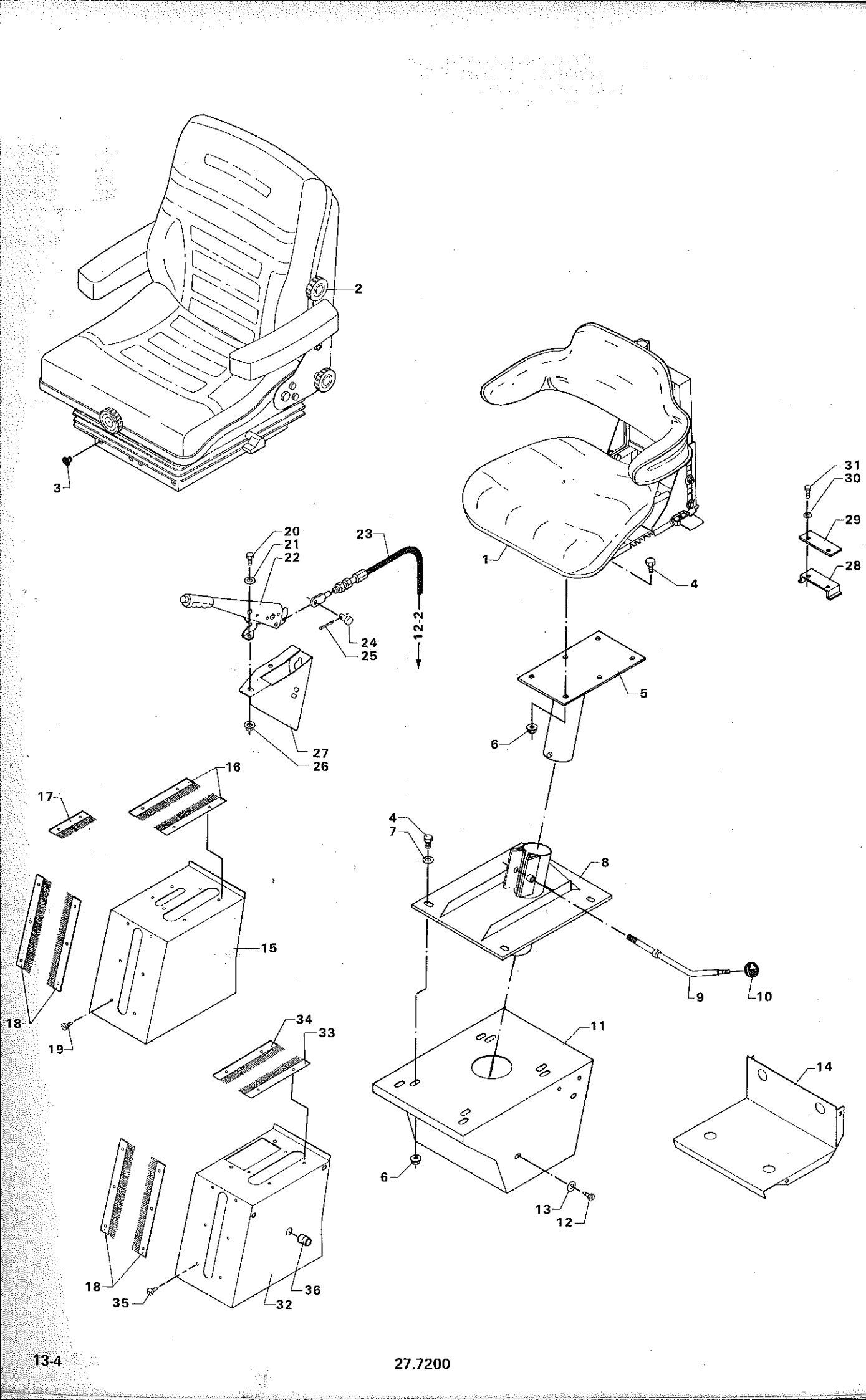
2
3
1
4
31
30
29
28
20
21
22
23
24
25
12-2
27
26
5
6
16
17
18
19
15
4
7
8
9
10
34
33
11
14
6
13
12
18
35
32
36

# FØRERSÆDE
# OPERATOR SEAT
# FAHRERSITZ
# SIEGE

| POS.NR. POS.NO. POS.NR. NO.POS. | VARE NR. PART NO. TEIL NR. CODE | BENÆVNELSE | DESCRIPTION | BEZEICHNUNG | DESIGNATION | STK. PCS. ZAHL NBRE | BEMÆRKNING REMARK BEMERKUNG REMARQUE |
|---|---|---|---|---|---|---|---|
| 001 | D45939300 | FØRERSÆDE | OPERATOR SEAT | FAHRERSITZ | SIEGE | 1 | |
| 002 | D45939400 | FØRERSÆDE | OPERATOR SEAT | FAHRERESITZ | SIEGE | 1 | (3) |
| 003 | D45936100 | PLASTKNAP | SNAP FASTENER | DRUCKKNOPF | BOUTON | 12 | (3) |
| 004 | D40407700 | SEKSKANTSKRUE | HEXAGON SCREW | SECHSKANTSCHRAUBE | VIS | 10 | |
| 005 | D28750250 | STYRERØR FOR SÆDE S | STEERING PIPE | LENKSAULE | TUBE DE GUIDAGE | 1 | |
| 006 | D41013600 | COMBIMØTRIK | COMBI NUT | COMBIMUTTER | ECROU | 6 | |
| 007 | D20400471 | SKIVE | WASHER | SPANNSCHEIBE | RONDELLE | 4 | |
| 008 | D28752016 | KONSOL F. SÆDE SV. | BRACKET | KONSOLE | SUPPORT | 1 | |
| 009 | D28750247 | SPÆNDESVING SV. | TIGHTENING LEVER | SPANNHEBEL | LEVIER TENDEUR | 1 | |
| 010 | D43380700 | KUGLEGREB | BALL HANDLE | KUGELGRIFF | POMMEAU | 1 | |
| 011 | D28751433 | KONSOL SV. | BRACKET | KONSOLE | SUPPORT | 1 | |
| 012 | D40741200 | PLADESKRUE | SCREW | BLECHSCHRAUBE | VIS | 4 | |
| 013 | D20400466 | SKIVE | WASHER | SPANNSCHEIBE | RONDELL | 4 | |
| 014 | D28751431 | HYLDE | SHELF | BRETT | PLAQUE | 1 | |
| 015 | D28751462 | BETJENINGSKASSE SV. | CONTROL BOX | BEDIENUNGSORGANE | BOITE DE COMMANDE | 1 | (47 |
| 016 | D28751464 | KOST F. HANDBREMSE | BRUSH F.HAND BRAKE | BÜRSTE F.HANDBREMS | BALAI | 2 | (47 |
| 017 | D28751463 | KOST F.GEARHANDTAG | BRUCH F.GEARHANDLE | BÜRSTE F.GETR.HEBEL | BALAI | 1 | (47 |
| 018 | D28751465 | KOST F. BROHANDTAG | BRUSH F.CONC.HANDLE | BÜRSTE F.KORBHEBEL | BALAI | 2 | |
| 019 | D40741200 | PLADESKRUE | SCREW | BLECHSCHRAUBE | VIS | 12 | |
| 020 | D40404900 | SEKSKANTSKRUE | HEXAGON SCREW | SECHSKANTSCHRAUBE | VIS | 2 | |
| 021 | D20400409 | SKIVE | WASHER | SPANNSCHEIBE | RONDELLE | 2 | |
| 022 | D45924200 | HANDBREMSE | HAND BRAKE | HAND BREMSE | FREIN MANUEL | 1 | T.45415 |
| 022 | D45924600 | HANDBREMSE | HAND BRAKE | HAND BREMSE | FREIN MANUEL | 1 | F.45416 |
| 023 | D45924100 | HANDBREMSEKABEL | HAND BRAKE CABLE | HAND BREMS KABEL | CABLE DE FREIN | 1 | |
| 024 | D45905900 | SPLITTAP M. HOVED | JOURNAL | SPLITZAPFEN | GOUPILLE | 1 | |
| 025 | D41405900 | SPLIT | SPLIT PIN | SPLINT | GOUPILLE | 1 | |
| 026 | D41013500 | COMBIMØTRIK | COMBI NUT | COMBIMUTTER | ECROU | 2 | |
| 027 | D28751437 | KONS. F HANDBR. SV. | BRACKET | KONSOLE | SUPPORT | 1 | T.45415 |
| 027 | D28752409 | KONS.F.HANDBREMSE S | BRACKET | KONSOLE | SUPPORT | 1 | F.45416 |
| 028 | D28761583 | H.IND.BESL.F.SÆDE S | ADJ.MOUNTING, RIGHT | EINST.BESCHLAG.RECH | SUPPORT AJUST D. | 1 | F.41601 |
| 029 | D28761585 | ØV.HALV.INDST.BESL. | ADJ.MOUNTING, UPPER | EINST.BESCHLAG, OB. | SUPPORT AJUST. SUP. | 1 | F.41601 |
| 030 | D20400404 | SKIVE | WASHER | SPANNSCHEIBE | RONDELLE | 2 | F.41601 |
| 031 | D40402600 | SEKSKANTSKRUE | HEXAGON SCREW | SECHSKANTSCHRAUBE | VIS | 2 | F.41601 |
| 032 | D28752167 | BETJENINGSKASSE SV. | CONTROL BOX | BEDIENUNGSORGANE | BOITE DE COMMANDE | 1 | (48 |
| 033 | D28751464 | KOST F. HANDBREMSE | BRUSH F.HAND BRAKE | BÜRSTE F.HANDBREMS | BALAI | 1 | (48 |
| 034 | D28752165 | KOST F. HANDBREMSE. | BRUSH F.HAND BRAKE | BÜRSTE F.HANDBREMS | BALAI | 1 | (48 |
| 035 | D40741200 | PLADESKRUE | SCREW | BLECHSCHRAUBE | VIS | 10 | (48 |
| 036 | D44732000 | GUMMIGENNEMFØRING | RUBBER LEAD-IN | GUMMIDURCHFÜHRUNG | TRAVERSEE | 1 | (48 |
| | (3) | EKSTRAUDSTYR | OPTIONAL EQUIP-MENT | SONDERZUBEHÖR | EQUIPEMENTS ACCESSOIRES | | |
| | (47 | 2-TRINS GEAR | 2-STEP GEARBOX | 2-STUFEN GETRIEBE | BEITE A' DEUX VITESSES | | |
| | (48 | 3-TRINS GEAR | 3-STEP GEAR BOX | 3-STUFEN GETRIEBE | BOITE A' TROIS VITESSES | | |

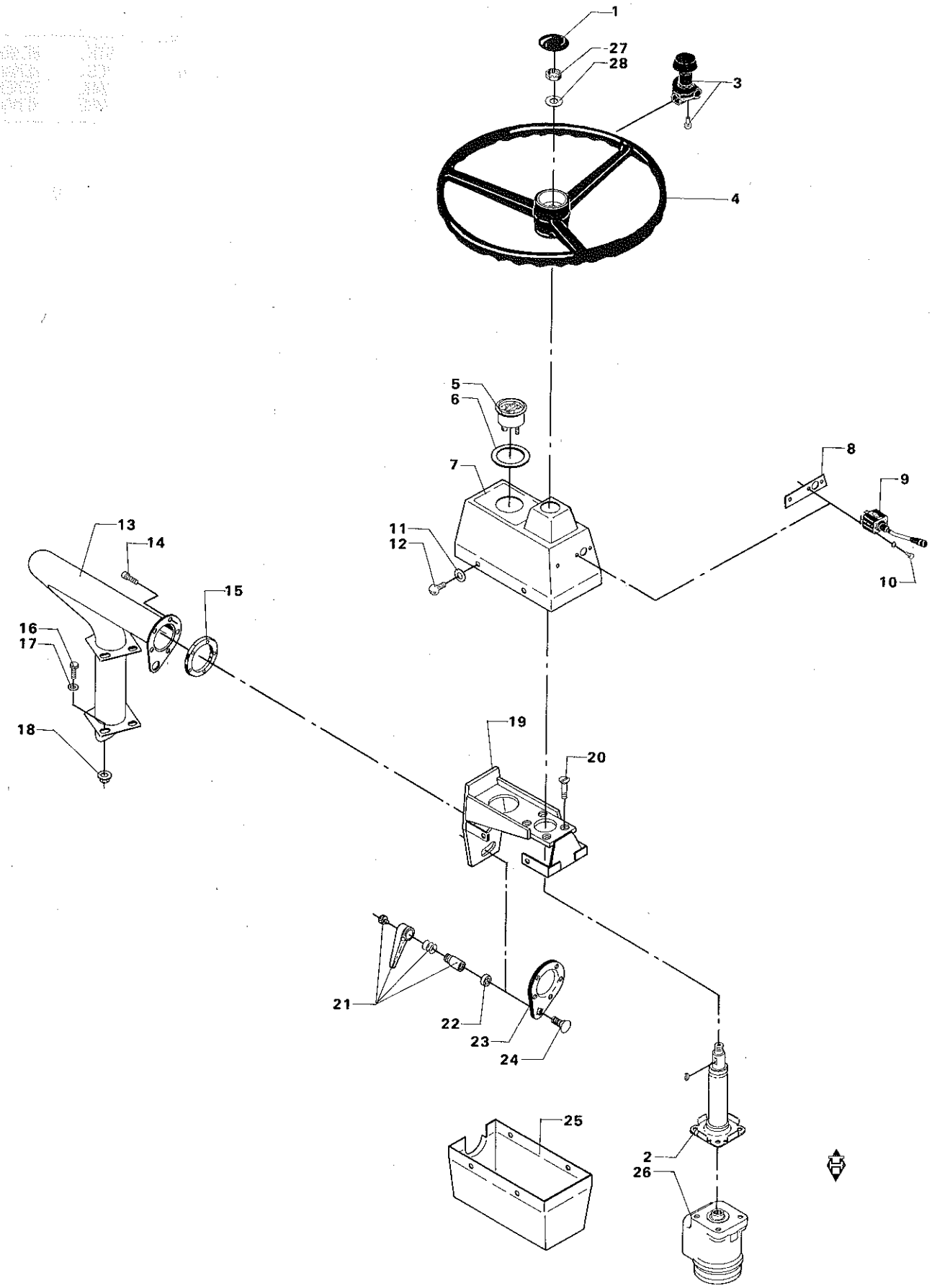
1
27
28
3
4
5
6
7
8
9
10
11
12
13
14
15
16
17
18
19
20
21
22
23
24
25
2
26

# RATARRANGEMENT
# STEERING ARRANGEMENT
# LENKRADVORRICHTUNG
# VOLANT

| POS.NR. / POS.NO. / POS.NR. / NO.POS. | VARE NR. / PART NO. / TEIL NR. / CODE | BENÆVNELSE | DESCRIPTION | BEZEICHNUNG | DESIGNATION | STK. / PCS. / ZAHL / NBRE | BEMÆRKNING / REMARK / BEMERKUNG / REMARQUE |
|---|---|---|---|---|---|---|---|
| 001 | D45900600 | AFDÆKNINGSKAPPE | COVER CAP | ABDECKKAPPE | CHAPERON | 1 | |
| 002 | D45114500 | RATSTAMME GTP8 150 | STEERING COLUMN | LENKSPINDEL | COLONNE | 1 | |
| 003 | D45900800 | DREJEGREB | TURNING HANDLE | DREHGRIFF | POIGNEE | 1 | |
| 004 | D45900400 | RAT | STEERING WHEEL | LENKRAD | VOLANT | 1 | |
| 005 | D45074900 | EL.FJERNTERMOMETER | TELE-THERMOMETER | FERNTHERMOMETER | TELE-THERMOMETRE | 1 | |
| 006 | D28751881 | SPÆNDERING Ø52.5. | RETAINER RING | SPANNRING | RONDELLE | 1 | |
| 007 | D28751661 | RATPANEL ØVERSTE | INSTRUMENT PANEL | GERATEBRETT | TABLE DE BORD SUP. | 1 | |
| 008 | D28751763 | STIVER | STAY | STREBE | CALAGE | 1 | |
| 009 | D45019600 | BLINK OG HORNKONTAK | FLASHER SWITCH | BLINKLICHTSCHALTER | CONTACTEUR | 1 | |
| 010 | D40351900 | CYLINDERSKRUE KÆRV | CYLINDER SCREW | ZYLINDERSCHRAUBE | VIS | 3 | |
| 011 | D20400453 | SKIVE | WASHER | SPANNSCHEIBE | RONDELLE | 4 | |
| 012 | D40688200 | RUNDH. SKRUE INDV.6 | ROUND HEAD SCREW | RUNDKOPFSCHRAUBE | VIS | 4 | |
| 013 | D28750566 | RATRØR SV. | STEERING WHEEL PIPE | LINKRADROHR | TUBE DU VOLANT | 1 | |
| 014 | D40688100 | RUNDH.SKRUE INDV.6K | SCREW | SCHRAUBE | VIS | 5 | |
| 015 | D28750568 | GLIDERING | SLIDING RING | GLEITRING | RONDELLE GLISSEE | 1 | |
| 016 | D40405000 | SEKSKANTSKRUE | HEXAGON SCREW | SECHSKANTSCHRAUBE | VIS | 6 | |
| 017 | D20400409 | SKIVE | WASHER | SPANNSCHEIBE | RONDELLE | 6 | |
| 018 | D41013500 | COMBIMØTRIK | COMBI NUT | COMBIMUTTER | ECROU | 6 | |
| 019 | D28751660 | STYRRAMME SV | STEERING FRAME | LENKRAHMEN | SUPPORT DU VOLONT | 1 | |
| 020 | D40603400 | UNDERSÆNKSKRUE IN 6 | COUNTERSUNK SCREW | SENKSCHRAUBE | VIS | 4 | |
| 021 | D43387500 | SPÆNDEGREB | TIGHTENING LEVER | SPANNGRIFF | LEVIER | 1 | |
| 022 | D28750367 | BØSNING | BUSHING | BUCHSE | DOUILLE | 1 | |
| 023 | D28750534 | SPÆNDEPLADE | TENSION PLATE | SPANNPLATTE | PLAQUE TENDEUR | 1 | |
| 024 | D40070200 | FLADRUNDSKRUE | SCREW | FLACHRUNDSCHRAUBE | VIS | 1 | |
| 025 | D28751662 | RATPANEL NED. | INSTRUMENT PANEL | GERATEBRETT | TABLE DE BORD INF. | 1 | |
| 026 | D45162100 | ORBITROL | VALVE BLOCK | LENKEINHEIT | DISPOSI.DE DIRECT. | 1 | |
| 027 | D41042800 | SEKSKANTMØTRIK LAV | NUT | GEGENMUTTER | ECROU | 1 | |
| 028 | D20400438 | SKIVE | WASHER | SPANNSCHEIBE | RONDELLE | 1 | |

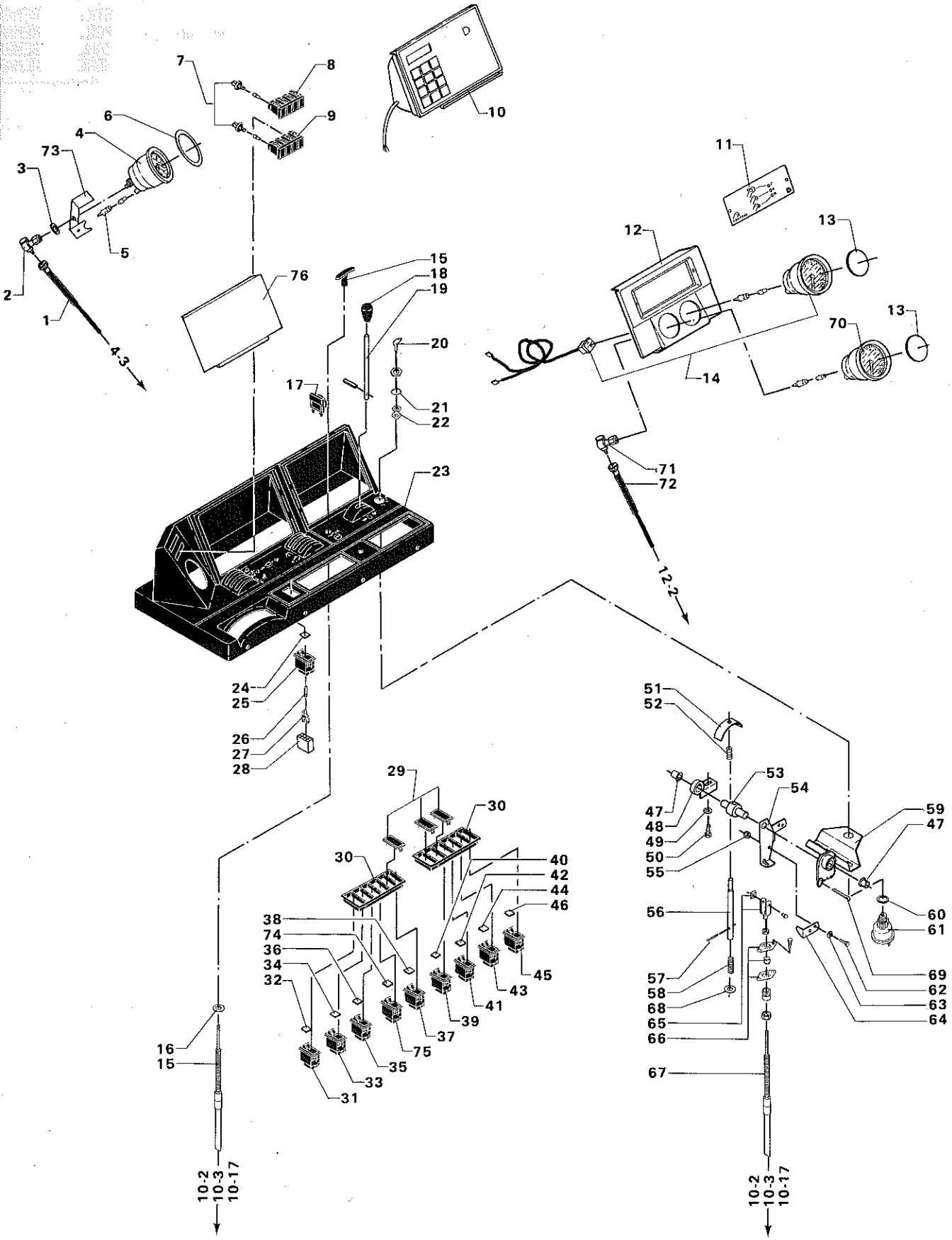
1
2
3
4
5
6
7
8
9
10
11
12
13
14
15
16
17
18
19
20
21
22
23
24
25
26
27
28
29
30
31
32
33
34
35
36
37
38
39
40
41
42
43
44
45
46
47
48
49
50
51
52
53
54
55
56
57
58
59
60
61
62
63
64
65
66
67
68
69
70
71
72
73
74
75
76
4-3
12-2
10-2
10-3
10-17

# INSTRUMENTPANEL M. KONTAKTER OG KABLER
# INSTRUMENT PANEL WITH SWITCHES AND CABLES
# ARMATURENBRETT MIT SCHALTER UND KABELN
# TABLEAU DE BORD AVEC CONTACTEURS ET CABLES

| POS.NR. VARE NR. / POS.NO. PART NO. / POS.NR. TEIL NR. / NO.POS. CODE | BENÆVNELSE | DESCRIPTION | BEZEICHNUNG | DESIGNATION | STK. / PCS. / ZAHL / NBRE | BEMÆRKNING / REMARK / BEMERKUNG / REMARQUE |
|---|---|---|---|---|---|---|
| 001 D45075300 | OMDR. KABEL | REVOLUTION CABLE | DREHZAHLKABEL | CABLE | 1 | |
| 002 D46108000 | VINKELDREV | ANGLE GEAR | WINKELGETRIEBE | TRANSMISSION | 1 | |
| 003 D28730607 | SKIVE | WASHER | SCHEIBE | RONDELLE | 1 | |
| 004 D45075100 | OMDR.MALER/VIO. | REVOLUTION COUNTER | DREHZAHLMESSER | COMPTE-TOURS | 1 | |
| 005 D45080300 | PÆRE | BULB | BIRNE | AMPOULE | 1 | |
| 006 D28751882 | SPÆNDERING Ø31,5. | RETAINER RING | SPANNRING | RONDELLE | 1 | |
| 007 D45065900 | FATNING. | SOCKET | FASSUNG | PRISE FEMELLE | 2 | |
| 008 D45084800 | KONTROLLAMPE ØVERST | PILOT LAMP | KONTROLLLAMPE | FEU | 1 | |
| 009 D45084900 | KONTROLLAMPE MED. | PILOT LAMP | KONTROLLLAMPE | FEU | 1 | |
| 010 D45075400 | UNI-CONTROL | UNI-CONTROL | UNI-CONTROL | UNI-CONTROL | 1 | |
| 010 D45074200 | UNICONTROL OMBYTNIN | UNICONTROL EXCHANGE | UNIKONTROL UMTAUSCH | UNICONTR.REMPLACEM. | 1 | |
| 011 D28751082 | ELEVATORCONTROL | ELEVATORCONTROL | ELEVATORCONTROL | CONTROLE ELEVATEUR | 1 | |
| 012 D28752061 | BLÆNDPLADE | BLIND PLATE | BLINDPLATTE | PLAQUE | 1 | F.41123 |
| 012 D28751914 | BLÆNDPLADE | BLIND PLATE | BLINDPLATTE | PLAQUE | 1 | T.41122 |
| 013 D45068100 | BLINDAKSEL | COVER | DECKEL | COVER | 2 | |
| D28950194 | TIMETÆLLER KPL | HOURMETER COMPL. | STUNDENZAHLER VOLLS | COMPTEUR D'HEURE | 1 | INCL.P.14 |
| 014 D45029600 | EL-TIMETÆLLER | EL-HOURMETER | EL-STUNDENZAEHLER | COMPTEUR D'HEURES | 1 | |
| 015 D46435400 | STOPKABEL | STOP CABLE | STOPKABEL | CABLE | 1 | |
| 016 D20400409 | SKIVE | WASHER | SPANNSCHEIBE | RONDELLE | 2 | |
| 017 D45076400 | SUMMER | BUZZER | SUMMER | BUZZER | 1 | (C8 |
| 018 D43383800 | HÅNDGREB | HANDLE | HANDGRIFF | LEVIER | 1 | |
| 019 D28751511 | HÅNDTAG 2 | LEVER | HEBEL | MANETTE | 1 | |
| 020 D46301063 | TÆNDINGSNØGLE | IGNITION KEY | ZÜNDSCHLÜSSEL | CLEF | 1 | |
| 021 D20400516 | AFSTANDSSKIVE | SPACER | DISTANZSCHEIBE | ENTRETOISE | 1 | |
| 022 D45028300 | DÆKSEL FOR KONTAKT | COVER FOR SWITCH | DECKEL F.SCHALTER | COUVERCLE | 1 | |
| 023 D28752216 | INSTRUMENTPANEL,BRU | INSTRUMENTPANEL | GERATEBRETT | TABLEAU DE BORD | 1 | +F.43457 |
| 024 D28751651 | SYMBOL F. SKÆREBORD | SYMBOL | SINNBILD | SYMBOLE | 1 | (6) |
| 025 D45065000 | KONTAKT | SWITCH | SCHALTER | CONTACTEUR | 1 | (6) F.43141 |
| 025 D45066100 | KONTAKT | SWITCH | SCHALTER | CONTACTEUR | 1 | (6) T.43140 |
| 026 D45080500 | PÆRE U. SOKKEL | BULB WITHOUT BASE | BIRNE OHNE GESTELL | AMPOULE | 1 | |
| 027 D45065800 | KONTAKTLYS | SWITCH LIGHT | SCHALTERLICHT | FEU | 1 | |
| 028 D45065700 | STIK F. SWF KONTAKT | PLUG | STECK | PRISE | 10 | |
| 029 D45064800 | BLÆNDPLADE | PLATE | PLATTE | PLAQUE | 4 | |
| 030 D45064900 | RAMME F. KONTAKT | FRAME F.SWITCH | RAHMEN F.SCHALTER | ENCADREMENT | 2 | |
| 031 D45066100 | KONTAKT | SWITCH | SCHALTER | CONTACTEUR | 1 | (7) |
| 032 D28751659 | SYMBOL F.TÆRSKEVÆRK | SYMBOL | SINNBILD | SYMBOLE | 1 | (7) |
| 033 D45065000 | KONTAKT | SWITCH | SCHALTER | CONTACTEUR | 1 | (9) |
| 034 D28751654 | SYMBOL F.TØMMESNEGL | SYMBOL | SINNBILD | SYMBOLE | 1 | (9) |
| 035 D45063400 | KONTAKT | SWITCH | SCHALTER | CONTACTEUR | 1 | (F2 |
| 036 D28751656 | SYMBOL F.REVERSERIN | SYMBOL | SINNBILD | SYMBOLE | 1 | (F2 |
| 037 D45063500 | KONTAKT | SWITCH | SCHALTER | CONTACTEUR | 1 | (E8 |
| 038 D28751658 | SYMBOL F.ROTORLAMPE | SYMBOL | SINNBILD | SYMBOLE | 1 | (E8 |
| 039 D45065000 | KONTAKT | SWITCH | SCHALTER | CONTACTEUR | 1 | (G2 |
| 040 D28751652 | SYMBOL F. STUBHØJDE | SYMBOL | SINNBILD | SYMBOLE | 1 | (G2 |
| 041 D45063600 | KONTAKT | SWITCH | SCHALTER | CONTACTEUR | 1 | (K9 |
| 042 D28751650 | SYMBOL F. HAZARD | SYMBOL | SINNBILD | SYMBOLE | 1 | (K9 |
| 043 D45065000 | KONTAKT | SWITCH | SCHALTER | CONTACTEUR | 1 | (E1 |
| 044 D28751657 | SYMB.F. LYS I KORNT | SYMBOL | SINNBILD | SYMBOLE | 1 | (E1 |
| 045 D45063700 | KONTAKT | SWITCH | SCHALTER | CONTACTEUR | 1 | (K8 |
| 046 D28751653 | SYMBOL F. LYS | SYMBOL | SINNBILD | SYMBOLE | 1 | (K8 |
| 047 D43315300 | KRAVEFORING | RIMMED LINING | FLANSCHFUTTERUNG | FOURRURE A COLLET | 2 | |
| 048 D28751533 | LEJE SV. | BEARING | LAGER | ROULEMENT | 1 | |
| 049 D20400409 | SKIVE | WASHER | SPANNSCHEIBE | RONDELLE | 1 | |
| 050 D40404900 | SEKSKANTSKRUE | HEXAGON SCREW | SECHSKANTSCHRAUBE | VIS | 1 | |
| 051 D28751567 | TÆTNING V. HANDTAG | SEAL | DICHTUNG | JOINT | 1 | |
| 052 D28751571 | TRYKFJEDER | PRESSURE SPRING | DRUCKFEDER | RESSORT | 1 | |
| 053 D28751531 | AKSEL | SHAFT | WELLE | ARBRE | 1 | |
| 054 D28751529 | GASARM SV | THROTTLE LEVER | GASARM | BEC DE GAZ | 1 | |
| 055 D41087200 | LASEMØTRIK | LOCK NUT | GEGENMUTTER | ECROU | 1 | |
| 056 D28751532 | TAP | PIN | ZAPFEN | GOUJON | 1 | |
| 057 D42601100 | SPÆNDESTIFT | PIN | SPANNSTIFT | TENDEUR | 1 | |
| 058 D26600305 | FJEDER 266-305 | SPRING | FEDER | RESSORT | 1 | |

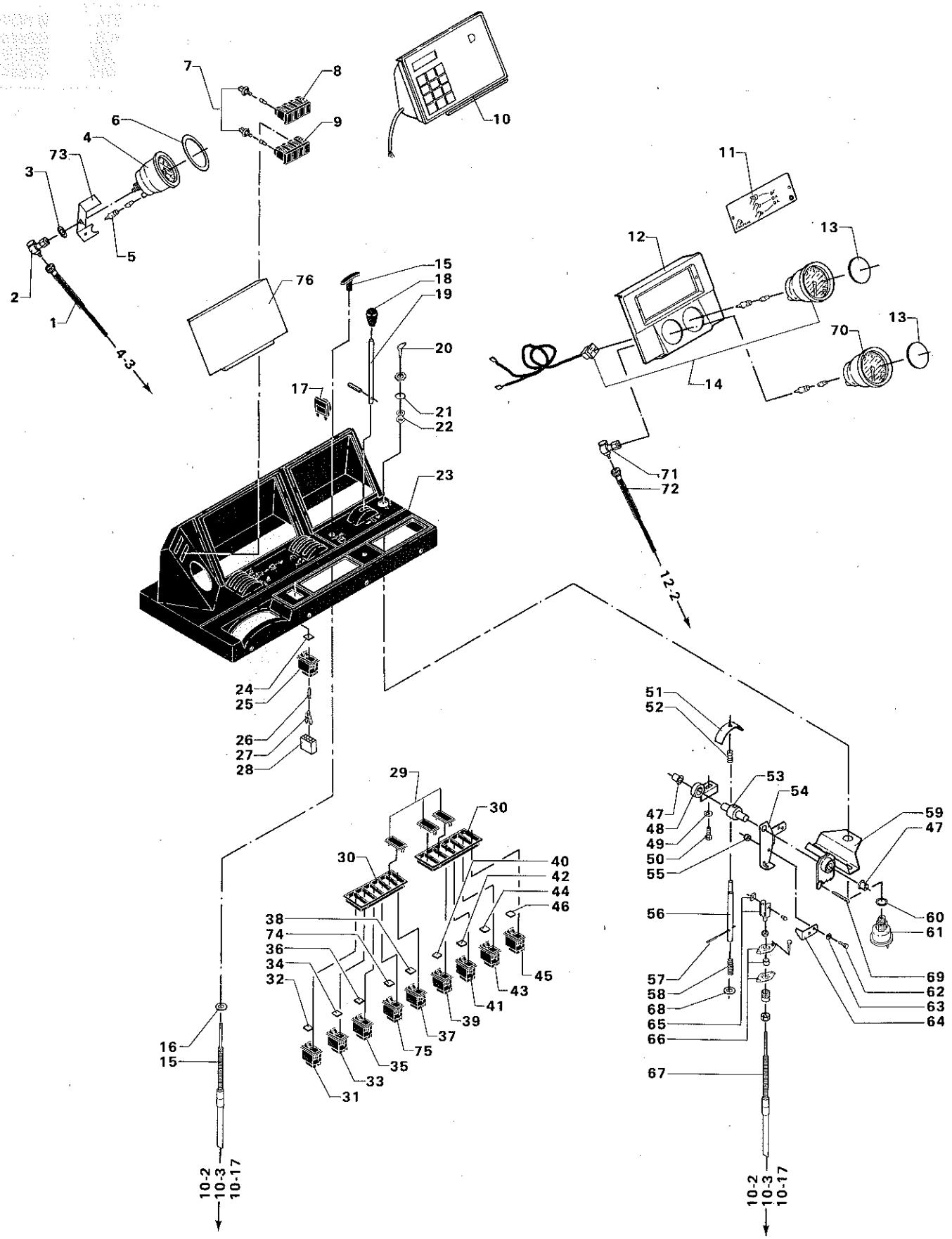
7
8
9
10
6
4
73
3
5
2
1
4-3
76
15
18
19
20
17
21
22
23
11
12
13
70
14
71
72
12-2
24
25
26
27
28
29
30
40
42
44
46
38
74
36
34
32
45
43
41
39
37
75
35
33
31
16
15
10-2
10-3
10-17
51
52
53
54
47
48
49
50
55
59
47
56
60
61
57
58
68
65
66
69
62
63
64
67
10-2
10-3
10-17

# INSTRUMENTPANEL M. KONTAKTER OG KABLER
# INSTRUMENT PANEL WITH SWITCHES AND CABLES
# ARMATURENBRETT MIT SCHALTER UND KABELN
# TABLEAU DE BORD AVEC CONTACTEURS ET CABLES

| POS.NR. POS.NO. POS.NR. NO.POS. | VARE NR. PART NO. TEIL NR. CODE | BENÆVNELSE | DESCRIPTION | BEZEICHNUNG | DESIGNATION | STK. PCS. ZAHL NBRE | BEMÆRKNING REMARK BEMERKUNG REMARQUE |
|---|---|---|---|---|---|---|---|
| 059 | D28751537 | KONSOL F.GASHANDT.S | BRACKET | KONSOLE | SUPPORT | 1 | |
| 060 | D28751674 | AFSTANDSSKIVE | STAY WASHER | STREBESCHEIBE | ENTRETOISE | 1 | |
| 061 | D46301062 | HEATER/START SWITCH | HEATER/START SWITCH | ANLASS-SCHALTER | CONTACTEUR | 1 | |
| 062 | D40400300 | SEKSKANTSKRUE | HEXAGON SCREW | SECHSKANTSCHRAUBE | VIS | 1 | |
| 063 | D20400400 | SKIVE | WASHER | SPANNSCHEIBE | RONDELLE | 1 | |
| 064 | D28751530 | VINKEL | ANGLE | WINKEL | COUDE | 1 | |
| 065 | D46435600 | GAFFEL | FORK | GABEL | FOURCHE | 1 | |
| 066 | D46431600 | KUGLELED | BALL LINK | KUGELGELENK | JOINT A ROTULE | 1 | |
| 067 | D46435400 | STOPKABEL | STOP CABLE | STOPKABEL | CABLE | 1 | |
| 068 | D45905600 | SKIVE | WASHER | SPANNSCHEIBE | RONDELLE | 1 | |
| 069 | D42608800 | SPÆNDESTIFT | TIGHTENING PIN | SPANNSTIFT | TENDEUR | 1 | |
| 070 | D45076100 | OMDR. TÆLLER | REVOLUTION COUNTER | DREHZAHLMESSER | COMPTE-TOURS | 1 | |
| 071 | D46108000 | VINKELDREV | ANGLE GEAR | WINKELGETRIEBE | TRANSMISSION | 1 | |
| 072 | D45070200 | 3M KABEL F 45070000 | CABLE | KABEL | CABLE | 1 | |
| 073 | D28752059 | BØJLE F. OMDR.MÅLER | BOW | BÜGEL | CINTRE | 1 | |
| 074 | D28950520 | SYMBOL,VIBR.:BJÆLKE | SYMBOL | SINNBILD | SYMBOLE | 1 | (Æ6 |
| 075 | D45065000 | KONTAKT | SWITCH | SCHALTER | CONTACTEUR | 1 | (Æ6 |
| 076 | D28752163 | BLÆNDPLADE | BLIND PLATE | BLINDPLATTE | PLAQUE | 1 | F.43457 |
| | (C8 (6) | UNI-CONTROL F. SKÆREBORDS-KOBLING | UNI-CONTROL F. TABLE CLUTCH | UNI-CONTROL FÜR MAHTISCH-KUPPLUNG | UNI-CONTROL POUR EMBRAYAGE DE LA BARRE DE COUPE | | |
| | (7) | F.TÆRSKEVÆRKS-KOBLING | F.THRESHING CLUTCH | FÜR DRESCHWERKS KUPPLUNG | POUR EMBRAYAGE DU MECANISME DE BATTAGE | | |
| | (9) | T-TØMMESNEGLS-KOBLING | F.DISCHARGE AUGER CLUTCE | FÜR ENTLEERUNGS SCHNECKENKUPP-LUNG | POUR EMBRAYAGE DE LA VIS DE VIDANGE | | |
| | (F2 | FOR REVERSERING | F-REVERSE DRIVE | F-UMKEHRANTRIEB | POUR COMMANDE REVERSIBLE | | |
| | (E8 | FOR ROTORBLINK | FOR ROTOR FLASHER | FÜR ROTORBLINK | POUR FEU ROTA-TIF | | |
| | (G2 | FOR STUBHØJDE-FORVÆLGER | FOR INDICATOR | FÜR STOPPEL-HÖHENANZEIGER | AU PRESELECTEUR DE LA HAUTEUR DE COUPE | | |
| | (K9 | FOR ADVARSELS-BLINK | FOR WARNING-FLASHER | FÜR WARNENLICHT | POUR FEU CLIG-NOTANTS | | |
| | (E1 | FOR LYS I KORN-TANK | FOR LIGHT IN THE GRAIN TANK | FÜR LICHT IM KORNTANK | POUR ECLAIRAGE DANS LA TREMIE | | |
| | (K8 | FOR LYS | FOR LIGHT | FÜR LICHT | POUR ECLAIRAGE | | |
| | (Æ6 | FOR VIBRATOR-BJÆLKE | FOR VIBRATION BEAM | FÜR SCHWINGUNGS BALKEN | POUR BARRE VIBRATION | | |

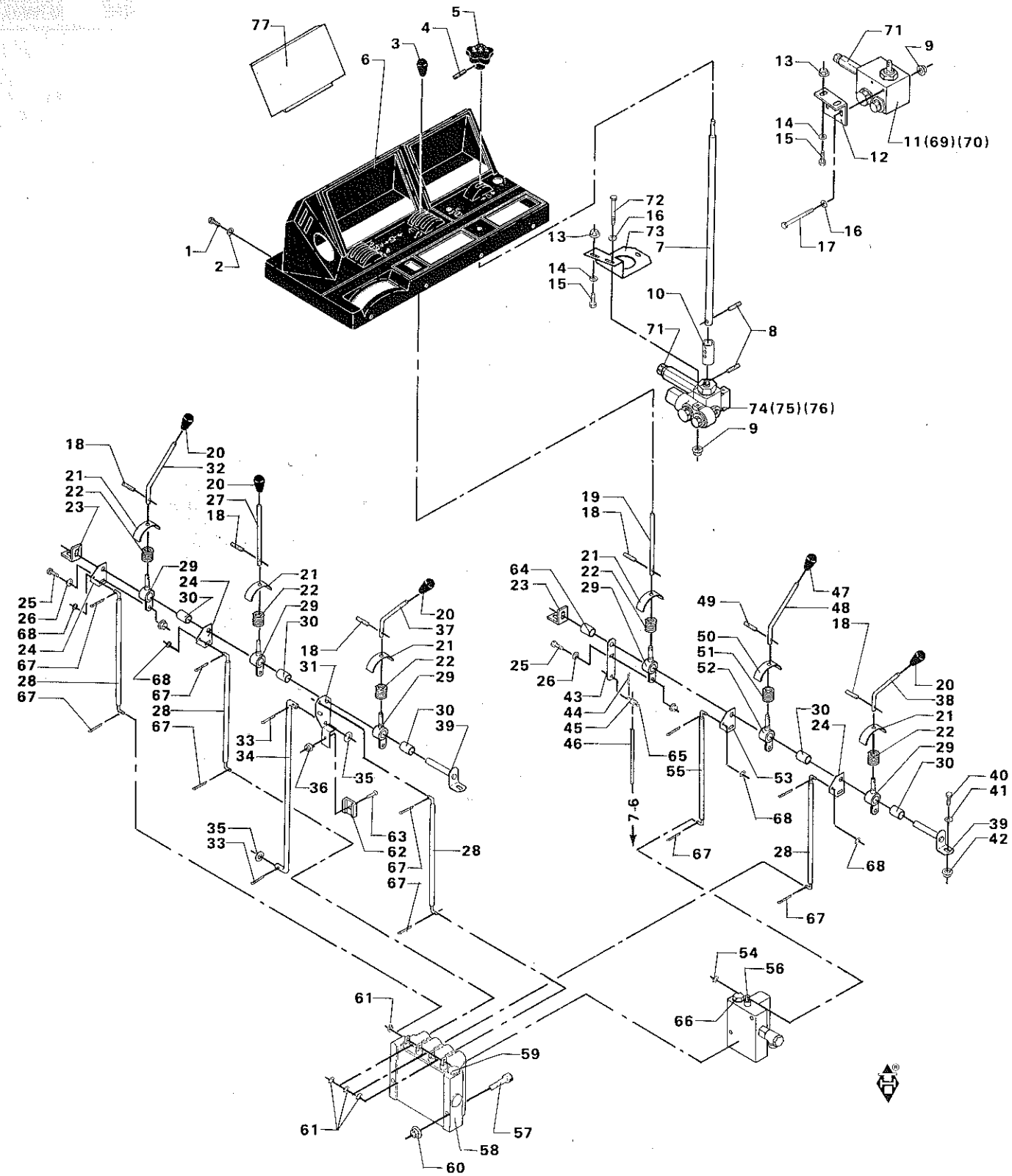
77
5
4
3
6
1
2
71
9
13
14
15
11(69)(70)
12
16
17
72
16
73
13
7
14
15
10
8
71
74(75)(76)
9
18
20
32
21
22
23
20
27
18
29
24
30
25
26
68
24
67
28
67
21
22
29
30
68
67
28
67
18
31
20
37
21
22
29
30
39
33
34
36
35
35
33
63
62
67
67
28
19
18
21
22
29
64
23
25
26
43
44
45
46
49
47
48
18
50
51
52
20
38
21
22
29
30
24
30
40
41
39
42
65
55
53
68
67
28
68
67
7-6
54
56
66
61
59
61
57
58
60

# REGULERINGSHANDTAG
# ADJUSTING LEVERS
# VERSTELLHEBEL
# ORGANES DE COMMANDE

| POS.NR. VARE NR. / POS.NO. PART NO. / POS.NR. TEIL NR. / NO.POS. CODE | BENÆVNELSE | DESCRIPTION | BEZEICHNUNG | DESIGNATION | STK. / PCS. / ZAHL / NBRE | BEMÆRKNING / REMARK / BEMERKUNG / REMARQUE |
|---|---|---|---|---|---|---|
| 001 D40688200 | RUNDH. SKRUE INDV.6 | ROUND HEAD SCREW | RUNDKOPFSCHRAUBE | VIS | 8 | |
| 002 D20400453 | SKIVE | WASHER | SPANNSCHEIBE | RONDELLE | 8 | |
| 003 D43383800 | HANDGREB | HANDLE | HANDGRIFF | LEVIER | 5 | |
| 004 D42601100 | SPÆNDESTIFT | PIN | SPANNSTIFT | TENDEUR | 5 | |
| 005 D28751574 | HANDGREB F.FLOWDIV. | LEVER | HEBEL | MANETTE | 1 | |
| 006 D28752216 | INSTRUMENTPANEL,BRU | INSTRUMENTPANEL | GERATEBRETT | TABLEAU DE BORD | 1 | +F.43457 |
| 007 D28751668 | AKSEL | SHAFT | WELLE | ARBRE | 1 | |
| 008 D42609200 | SPÆNDESTIFT | TIGHTENING PIN | SPANNSTIFT | TENDEUR | 2 | |
| 009 D41013500 | COMBIMØTRIK | COMBI NUT | COMBIMUTTER | ECROU | 2 | |
| 010 D28761789 | KARDANLED | UNIVERSAL JOINT | KREUZGELENK | JOINT DE CARDAN | 1 | |
| 011 D45110038 | SALAMI FLOW-DIVIDER | FLOW-DIVIDER | FLOW-DIVIDER | FLOW-DIVIDER | 1 | (43 T.42394 |
| 011 D45110043 | MAGNETSPOLE | MAGNETIC COIL | MAGNETSPULE | BOBINE | | (J6 T.42394 |
| 011 D45110010 | PAKNINGSSÆT KPL. | SEAL KIT COMPL | DICHTUNGSATZ VOLLST | JOINT | | (J6 T.42394 |
| 012 D28751418 | KONSOL F.VENTIL | BRACKET | KONSOLE | SUPPORT | 1 | T.42394 |
| 013 D41013600 | COMBIMØTRIK | COMBI NUT | COMBIMUTTER | ECROU | 2 | |
| 014 D20400471 | SKIVE | WASHER | SPANNSCHEIBE | RONDELLE | 2 | |
| 015 D40407700 | SEKSKANTSKRUE | HEXAGON SCREW | SECHSKANTSCHRAUBE | VIS | 2 | |
| 016 D20400409 | SKIVE | WASHER | SPANNSCHEIBE | RONDELLE | 2 | |
| 017 D40065400 | FLADRUNDSKRUE | SCREW | FLACHRUNDSCHRAUBE | VIS | 2 | T.42394 |
| 018 D42600900 | SPÆNDESTIFT | TIGHTENING PIN | SPANNSTIFT | TENDEUR | 5 | |
| 019 D28751511 | HANDTAG 2 | LEVER | HEBEL | MANETTE | 1 | (K0 |
| 020 D43383800 | HANDGREB | HANDLE | HANDGRIFF | LEVIER | 5 | |
| 021 D28751569 | TÆTNING V. HANDTAG | SEAL | DICHTUNG | JOINT | 5 | |
| 022 D28751571 | TRYKFJEDER | PRESSURE SPRING | DRUCKFEDER | RESSORT | 5 | |
| 023 D28751507 | VINKEL | ANGLE | WINKEL | COUDE | 2 | |
| 024 D28751491 | BESLAG | FITTINGS | BESCHLAG | SUPPORT | 3 | |
| 025 D40402400 | SEKSKANTSKRUE | HEXAGON SCREW | SECHSKANTSCHRAUBE | VIS | 3 | |
| 026 D20400470 | SKIVE | WASHER | SPANNSCHEIBE | RONDELLE | 5 | |
| 027 D28751511 | HANDTAG 2 | LEVER | HEBEL | MANETTE | 1 | |
| 028 D28751884 | FORBINDELSESSTANG | CONNECTING ROD | VERBINDUNGSSTANGE | BARRE DE TRANSMISS. | 4 | |
| 029 D28751492 | NAV SV. | HUB | NABE | MOYEU | 5 | |
| 030 D43315300 | KRAVEFORING | RIMMED LINING | FLANSCHFUTTERUNG | FOURRURE A COLLET | 5 | |
| 031 D28751506 | BESLAG 1 SV. | FITTINGS | BESCHLAG | SUPPORT | 1 | |
| 032 D28751512 | HANDTAG 3 | LEVER | HEBEL | MANETTE | 1 | (J7 |
| 033 D41405900 | SPLIT | SPLIT PIN | SPLINT | GOUPILLE | 2 | |
| 034 D28751526 | FORBINDELSESSTANG | ADJUSTING LEVER | VERSTELLSTANGE | BARRE DE COMMANDE | 1 | |
| 035 D20400471 | SKIVE | WASHER | SPANNSCHEIBE | RONDELLE | 2 | |
| 036 D41087200 | LÆSEMØTRIK | LOCK NUT | GEGENMUTTER | ECROU | 1 | |
| 037 D28751510 | HANDTAG 1 | LEVER | HEBEL | MANETTE | 1 | (J9 |
| 038 D28751510 | HANDTAG 1 | LEVER | HEBEL | MANETTE | 1 | (K1 |
| 039 D28751509 | KONSOL F. HANDTAG S | LEVER | HEBEL | MANETTE | 2 | |
| 040 D40404900 | SEKSKANTSKRUE | HEXAGON SCREW | SECHSKANTSCHRAUBE | VIS | 4 | |
| 041 D20400409 | SKIVE | WASHER | SPANNSCHEIBE | RONDELLE | 4 | |
| 042 D41013500 | COMBIMØTRIK | COMBI NUT | COMBIMUTTER | ECROU | 4 | |
| 043 D28751525 | HULSTYKKE | HOLLOW PIECE | LOCHSTÜCK | PIECE PERCEE | 1 | |
| 044 D41402800 | SPLIT | SPLIT PIN | SPLINT | GOUPILLE | 1 | |
| 045 D28700628 | TAP 2 | JOURNAL | ZAPFEN | TOURILLON | 1 | |
| 046 D28750637 | BOWDENKABEL | BOWDEN CABLE | BOWDENKABEL | CABLE BOWDEN | 1 | |
| 047 D43383800 | HANDGREB | HANDLE | HANDGRIFF | LEVIER | 1 | F.40437 |
| 048 D28751512 | HANDTAG 3 | LEVER | HEBEL | MANETTE | 1 | F.40437 |
| 049 D42600900 | SPÆNDESTIFT | TIGHTENING PIN | SPANNSTIFT | TENDEUR | 1 | F.40437 |
| 050 D28751569 | TÆTNING V. HANDTAG | SEAL | DICHTUNG | JOINT | 1 | F.40437 |
| 051 D28751571 | TRYKFJEDER | PRESSURE SPRING | DRUCKFEDER | RESSORT | 1 | F.40437 |
| 052 D28751492 | NAV SV. | HUB | NABE | MOYEU | 1 | F.40437 |
| 053 D28751491 | BESLAG | FITTINGS | BESCHLAG | SUPPORT | 1 | F.40437 |
| 054 D42551100 | KLEMRING | CLAMPING RING | KLEMRING | ANNEAU DE RETENUE | 1 | |
| 055 D28752027 | FORBINDELSESSTANG Ø | ADJUSTING LEVER | VERSTELLSTANGE | BARRE DE COMMANDE | 1 | F.40437 |
| 056 D28752048 | MANØVREVENTIL KPL. | MANOEUVRING VALVE | STEUERUNGS VENTIL | SOUPAPE | 1 | F.40437 |
| 056 D45110051 | SIKKERHEDSVENTIL | SAFETY VALVE | SICHERSHEITSVENTIL | | 1 | F.40437 |
| 056 D45117100 | O-RING | SEAL | DICHTUNGSRING | | 2 | F.40437 |
| 056 D45117400 | FJEDER | SPRING | FEDER | | 1 | F.40437 |
| 056 D45116800 | NYLONVENTIL MED STY | VALVE | VENTIL | | 1 | F.40437 |
| 057 D40424100 | SEKSKANTSKRUE | HEXAGON SCREW | SECHSKANTSCHRAUBE | VIS | 2 | |
| 058 D28752047 | 4-BLOKSVENTIL KPL | 4-SECT.VALVE COMPL. | 4-BLOCK VENTIL,VOLL | VALVE 4 ELEMEN.CPL. | 1 | F.40437 |
| 058 D28751329 | 4-BLOKSVENTIL, KPL. | 4-SECT.VALVE COMPL. | 4-BLOCK VENTIL,VOLL | VALVE 4 ELEMEN.CPL. | 1 | T.40436 |

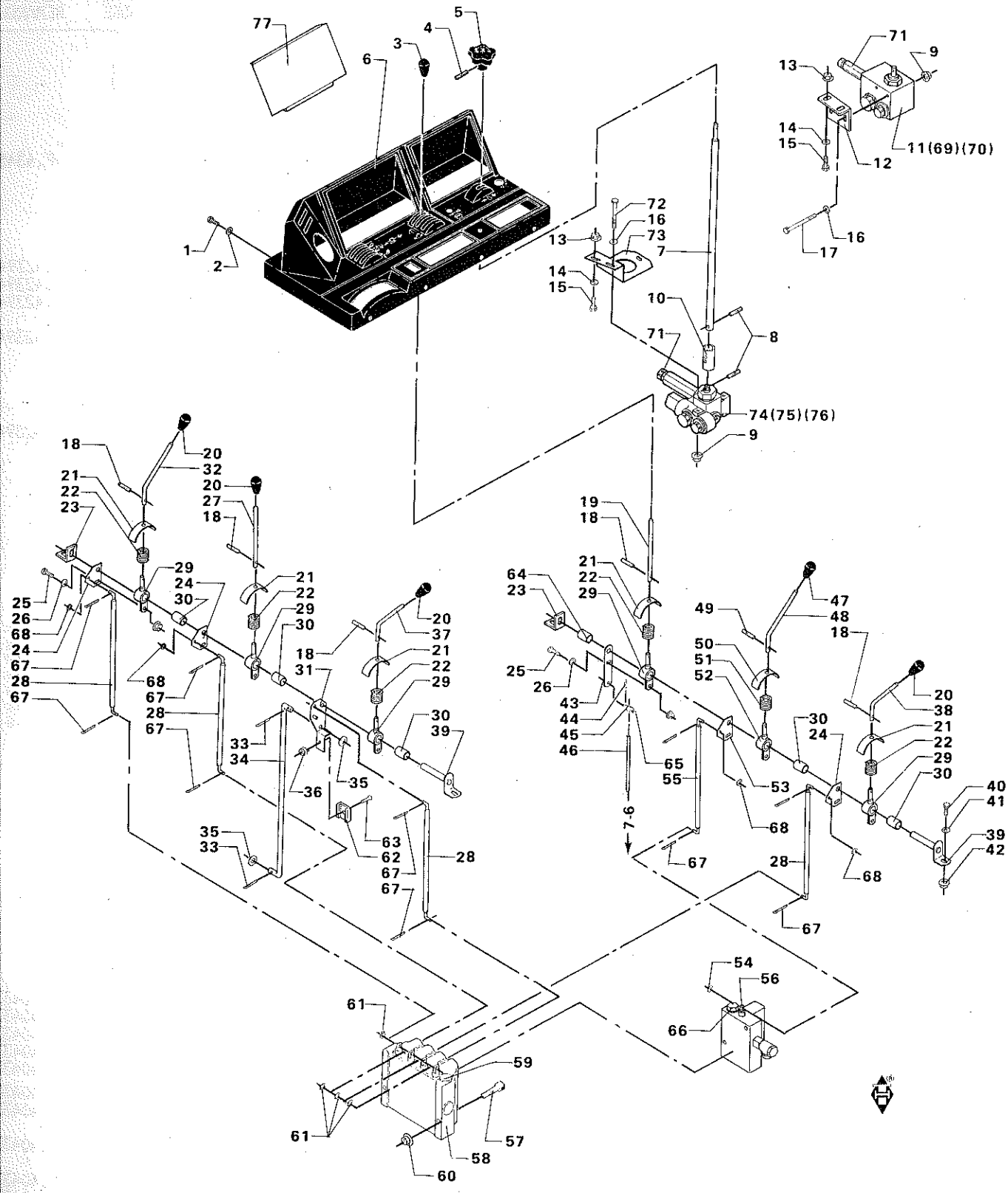
77
5
4
3
6
1
2
71
9
13
14
15
12
11(69)(70)
16
17
72
16
73
13
7
14
15
10
71
8
74(75)(76)
9
18
20
32
21
22
23
20
27
18
29
24
30
25
26
68
24
67
28
67
21
22
29
30
68
67
28
67
18
31
20
37
21
22
29
30
39
33
34
36
35
35
33
63
62
67
67
28
19
18
21
22
29
64
23
25
26
43
44
45
46
65
55
7-6
49
47
48
18
50
51
52
53
30
24
20
38
21
22
29
30
40
41
39
42
68
28
68
67
67
54
56
66
61
59
61
57
58
60

# REGULERINGSHÅNDTAG
# ADJUSTING LEVERS
# VERSTELLHEBEL
# ORGANES DE COMMANDE

| POS.NR. POS.NO. POS.NR. NO.POS. | VARE NR. PART NO. TEIL NR. CODE | BENÆVNELSE | DESCRIPTION | BEZEICHNUNG | DESIGNATION | STK. PCS. ZAHL NBRE | | BEMÆRKNING REMARK BEMERKUNG REMARQUE |
|---|---|---|---|---|---|---|---|---|
| 059 | D28752119 | STUTS KPL. | STUD CPL. | STUTZEN VOLLST. | RACCORD CPL. | 1 | | F.40437 |
| 059 | D45141700 | OVERTRYKSVENTIL | VALVE | ÜBERDRUCKVENTIL | VALVE | 1 | | T.40436 |
| 059 | D45110008 | PAKNINGSSÆT | SEAL KIT | DICHTUNGSSATZ | JOINT | | | T.40436 |
| 060 | D41013500 | COMBIMØTRIK | COMBI NUT | COMBIMUTTER | ECROU | 2 | | |
| 061 | D42551100 | KLEMRING | CLAMPING RING | KLEMRING | ANNEAU DE RETENUE | 4 | | T.41405 |
| 062 | D28720750 | ANKERPLADE | CONTACTPLATE | ANKERPLATTE | PLAQUE D ANCRAGE | 1 | | |
| 063 | D40316400 | UNDERSÆNKSKRUE KÆRV | COUNTERSUNK SCREW | SENKSCHRAUBE | VIS | 1 | | |
| 064 | D28740881 | AFSTANDSBØSNING | SPACER BUSH | DISTANZBUCHSE | DOUILLE ENTRETOISE | 1 | | T.40436 |
| 065 | D40608900 | GEVINDSTIFT INDV. 6 | THREADED PIN | GEWINDESTIFT | GOUPILLE FILETEE | 1 | | |
| 066 | D45141700 | OVERTRYKSVENTIL | VALVE | ÜBERDRUCKVENTIL | VALVE | 1 | | |
| 066 | D45110050 | OVERTRYKSVENTIL | VALVE | ÜBERDRUCKVENTIL | VALVE | 1 | (V3 | |
| 067 | D41401400 | SPLIT | SPLIT PIN | SPLINT | GOUPILLE | 10 | | F.41406 |
| 068 | D20400466 | SKIVE | WASHER | SPANNSCHEIBE | RONDELL | 5 | | F.41406 |
| 068 | D42551100 | KLEMRING | CLAMPING RING | KLEMRING | ANNEAU DE RETENUE | 5 | | T.41405 |
| 069 | D45110043 | MAGNETSPOLE | MAGNETIC COIL | MAGNETSPULE | BOBINE | | (J6 | T.42394 |
| 070 | D45110010 | PAKNINGSSÆT KPL. | SEAL KIT COMPL | DICHTUNGSATZ VOLLST | JOINT | | (J6 | T.42394 |
| 071 | D28251484 | MODTR.VENT.RETURL.K | BACK-PRESSURE VALVE | GEGENDRUCKVENTIL | CLAPET DE CONTR.PR. | 1 | | +F.42395 |
| 072 | D40424300 | SEKSKANTSKRUE | STEEL BOLT | SECHSKANTSCHRAUBE | VIS | 2 | | F.42395 |
| 073 | D28752146 | KONS.F.FLOWDIVIDER | BRACKET | KONSOLE | SUPPORT | 1 | | F.42395 |
| 074 | D45110048 | SALAMI FLOWDIVIDER | FLOW-DIVIDER | FLOW-DIVIDER | FLOW-DIVIDER | 1 | (43 | F.42395 |
| 075 | D45110043 | MAGNETSPOLE | MAGNETIC COIL | MAGNETSPULE | BOBINE | | (J6 | F.42395 |
| 076 | D45110011 | PAKNINGSSÆT | SEAL KIT COMPL. | DICHTUNGSATZ VOLLST | JOINT | | (J6 | F.42395 |
| 077 | D28752163 | BLÆNDPLADE | BLIND PLATE | BLINDPLATTE | PLAQUE | 1 | | F.43457 |

| | | | | |
|---|---|---|---|---|
| (43 | SE SIDE 14-3 | SEE PAGE 14-3 | SIEHE S.14-3 | VOIR PAGE 14-3 |
| (J6 | F.FLOW-DIVIDER | F.FLOW-DIVIDER | F.FLOW-DIVIDER | POUR FLOW-DIVIDER |
| (K0 | RETURGODS | RETURN MATERIAL | ÜBERKEHRGUT | OTONS |
| (J7 | VINDE OP-NED | REEL UP-DOWN | HASPEL AUF-AB | RABATTEURS HAUT/BAS |
| (J9 | STUBHØJDEREGULERING | STUBBLE-HEIGHT ADJUSTMENT | STOPPELHOHENVERSTELLUNG | PRESSELECTEUR DE LA HAUTEUR DE COUPE |
| (K1 | TØMMESNEGL | DISCHARGE AUGER | ENTLEERUNGSSCHNECKE | VIS DE DECHARGEMENT |
| (V3 | POWER FLOW | POWER FLOW | POWER FLOW | POWER FLOW |

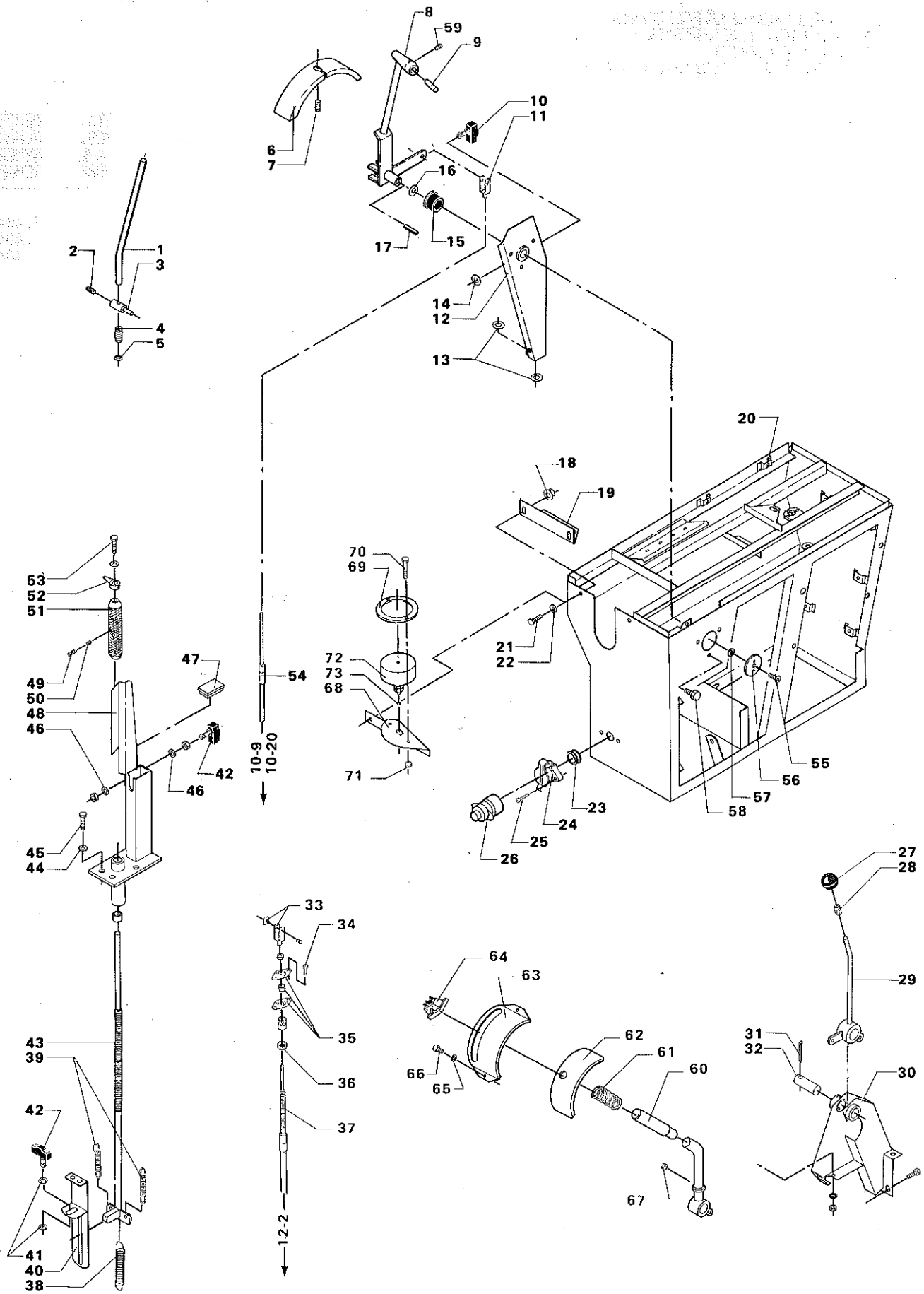
1
2
3
4
5
6
7
8
9
10
11
12
13
14
15
16
17
18
19
20
21
22
23
24
25
26
27
28
29
30
31
32
33
34
35
36
37
38
39
40
41
42
43
44
45
46
47
48
49
50
51
52
53
54
55
56
57
58
59
60
61
62
63
64
65
66
67
68
69
70
71
72
73
10-9
10-20
12-2

# BETJENINGSKASSE 1
# CONTROL BOX 1
# BEDIENUNGSORGANE 1
# BOITE DE CONTROLE 1

| POS.NR. VARE NR. / POS.NO. PART NO. / POS.NR. TEIL NR. / NO.POS. CODE | BENÆVNELSE | DESCRIPTION | BEZEICHNUNG | DESIGNATION | STK. / POS. / ZAHL / NBRE | BEMÆRKNING / REMARK / BEMERKUNG / REMARQUE |
|---|---|---|---|---|---|---|
| 001 D28751540 | TRYKSTANG | PUSH ROD | DRUCKSTANGE | BARRE DE PRESSION | 1 | |
| 002 D40632000 | GEVINDSTIFT INDV. 6 | THREADED PIN | GEWINDESTIFT | GOUPILLE FILETEE | 1 | |
| 003 D28750896 | STYRETAP | GUIDE BLOCK | FÜRUNGSKLOTZ | GOUPILLE | 1 | |
| 004 D26600305 | FJEDER 266-305 | SPRING | FEDER | RESSORT | 1 | |
| 005 D20400471 | SKIVE | WASHER | SPANNSCHEIBE | RONDELLE | 1 | |
| 006 D28751570 | TÆTNING V. HÅNDTAG | SEAL | DICHTUNG | JOINT | 1 | |
| 007 D29400102 | TRYKFJEDER | SPRING | FEDER | RESSORT | 1 | |
| 008 D28751497 | HÅNDTAG SV. | HANDLE | HEBEL | MANETTE | 1 | |
| 009 D28750897 | UDLØSERKNAP | RELEASER | AUSLÖSERKNOFF | CONTACTEUR | 1 | |
| 010 D45076600 | MIKROKONTAKT M FL.S | MICRO SWITCH | MIKRO-SCHALTER | CONTACTEUR | 1 | |
| 011 D46438700 | GAFFEL | FORK | GABEL | FOURCHE | 1 | |
| 012 D28751502 | KONSOL SV. | BRACKET | KONSOLE | SUPPORT | 1 | |
| 013 D20400518 | AFSTANDSSKIVE | SPACER | DISTANZSCHEIBE | ENTRETOISE | 2 | |
| 014 D28760970 | SKIVE | WASHER | SCHEIBE | RONDELLE | 2 | |
| 015 D43337100 | GLACIERFORING | LINING | FUTTERUNG | FOURRURE | 1 | |
| 016 D43319300 | NYLONITSKIVE | NYLONIT WASHER | NYLONITSCHEIBE | RONDELLE | 1 | |
| 017 D42601000 | SPÆNDESTIFT | TIGHTENING PIN | SPANNSTIFT | TENDEUR | 1 | |
| 018 D41013500 | COMBIMØTRIK | COMBI NUT | COMBIMUTTER | ECROU | 4 | |
| 019 D28751621 | STIVER | STAY | STREBE | CALAGE | 1 | |
| 020 D28752041 | INSTRUMENTKASSE SV. | INSTRUMENT BOX | GERATETAFEL | CAGE DU TABLEAU | 1 | F.40437 |
| 020 D28751649 | INSTRUMENTKASSE SV. | INSTRUMENT BOX | GERATETAFEL | CAGE DU TABLEAU | 1 | T.40436 |
| 021 D40405000 | SEKSKANTSKRUE | HEXAGON SCREW | SECHSKANTSCHRAUBE | VIS | 4 | |
| 022 D20400409 | SKIVE | WASHER | SPANNSCHEIBE | RONDELLE | 4 | |
| 023 D44732300 | GUMMIGENNEMFØRING | RUBBER GRUMMET | GUMMIDURCHFÜHRUNG | TRAVERSEE | 1 | |
| 024 D45078800 | STIKDASE | SOCKET | STECKDOSE | PRISE FEMELLE | 1 | |
| 025 D40316600 | UNDERSÆNKSKRUE KÆRV | COUNTERSUNK SCREW | SENKSCHRAUBE | VIS | 1 | |
| 026 D45078700 | STIK | PLUG | STECKER | PRISE | 1 | (PO |
| 027 D43383000 | KUGLEHÅNDTAG | BALL HANDLE | KUGELGRIFF | POMMEAU | 1 | (47 |
| 028 D43383100 | TOLERANCERING | TOLERANCE RING | TOLERANZRING | ANNEAU | 1 | (47 |
| 029 D28750954 | KOBLINGSARM SV. | CLUTCH LEVER | KUPPLUNGSHEBEL | BRAS D ACCOUPLEMENT | 1 | (47 |
| 030 D28750953 | KONSOL SV. | BRACKET | KONSOLE | SUPPORT | 1 | |
| 031 D41411100 | SPLIT | SPLIT PIN | SPLINT | GOUPILLE | 1 | |
| 032 D28750358 | AKSEL | SHAFT | WELLE | ARBRE | 1 | |
| 033 D46430200 | GAFFELHOVED | FORK HEAD | GABEL | FOURCHE | 1 | |
| 034 D40402400 | SEKSKANTSKRUE | HEXAGON SCREW | SECHSKANTSCHRAUBE | VIS | 2 | |
| 035 D46434800 | KUGLELED | BALL JOINT | KUGELGELENK | JOINT A ROTULE | 1 | |
| 036 D46434600 | SEKSKANTMØTRIK LAV | HEXAGON NUT, LOW | MUTTER, NIEDRIG | ECROU | 1 | |
| 037 D46436300 | GEARSKIFTEKABEL | CABLE | KABEL | CABLE | 1 | |
| 038 D28200516 | FJEDER | SPRING | FEDER | RESSORT | 1 | |
| 039 D28710853 | FJEDER | SPRING | FEDER | RESSORT | 2 | |
| 040 D28750978 | SLIDSESTYKKE SV. | BRACKET | KONSOLE | SUPPORT | 1 | |
| 041 D20400537 | AFSTANDSSKIVE | SPACER | DISTANZSCHEIBE | ENTRETOISE | 2 | |
| 042 D45076600 | MIKROKONTAKT M FL.S | MICRO SWITCH | MIKRO-SCHALTER | CONTACTEUR | 2 | (C8 |
| 043 D28761299 | INDIKATORSTANG SV | INDICATOR PIN | ANZEIGERSTANGE | BARRE INDICATEUR | 1 | |
| 044 D20400409 | SKIVE | WASHER | SPANNSCHEIBE | RONDELLE | 2 | |
| 045 D40405000 | SEKSKANTSKRUE | HEXAGON SCREW | SECHSKANTSCHRAUBE | VIS | 4 | |
| 046 D28760970 | SKIVE | WASHER | SCHEIBE | RONDELLE | 2 | |
| 047 D45743100 | PLASTPROP | PLASTIC PLUG | KUNSTSTOFFPFROPFEN | BOUCHON | 1 | |
| 048 D28760771 | LEJE SV. | BEARING | LAGER | ROULEMENT | 1 | |
| 049 D40630900 | GEVINDSTIFT INDV. 6 | THREADED PIN | GEWINDESTIFT | GOUPILLE FILETEE | 1 | |
| 050 D28720865 | NYLONLÅS | NYLON LOCK | NYLONSCHLOSS | SERRURE DE NYLON | 1 | |
| 051 D28750477 | INDSTILLINGSMØTRIK | ADJ. NUT | VERSTELLMUTTER | ECROU ADJUSTABLE | 1 | |
| 052 D28761298 | VISER SV. | INDICATOR | ANZEIGER | INDICATEUR | 1 | |
| 053 D40405000 | SEKSKANTSKRUE | HEXAGON SCREW | SECHSKANTSCHRAUBE | VIS | 1 | |
| 054 D46438600 | FREMDRIFTSKABEL | KABLE, PROPULSION | KABEL, ANTRIEB | CABLE CPL | 1 | |
| 055 D40608800 | US.SKRUE M.INDV.6K | COUNTERSUNK SCREW | SENKSCHRAUBE | VIS | 1 | |
| 056 D28750915 | BREMSEPLADE | BRAKE DISC | BREMSSCHEIBE | FLASQUE DE FREINS | 1 | |
| 057 D43319300 | NYLONITSKIVE | NYLONIT WASHER | NYLONITSCHEIBE | RONDELLE | 1 | |
| 058 D40685000 | RUNDH.SKRUE INDV.6K | SCREW | SCHRAUBE | VIS | 3 | |
| 059 D40608900 | GEVINDSTIFT INDV. 6 | THREADED PIN | GEWINDESTIFT | GOUPILLE FILETEE | 1 | |
| 060 D28752160 | GEARSTANG SV. | | | | 1 | (48 |
| 061 D29400102 | TRYKFJEDER | SPRING | FEDER | RESSORT | 1 | (48 |
| 062 D28752162 | GEARSTANGSTÆTNING | SEALING F. GEAR LEV | DICHTUNG F. SCHALTH | JOINT LEVIER CHA.VI | 1 | (48 |
| 063 D28752161 | TÆTN.HUS F.GEARSTAN | SEALING GEAR L HOUS | DICHTUNG SHALTH.GEH | JOINT DETANCHEITE | 1 | (48 |
| 064 D28752212 | TRYK KONTAKT KOMP. | | | | 1 | (48 |
| 065 D20400453 | SKIVE | WASHER | SPANNSCHEIBE | RONDELLE | 2 | (48 |
| 066 D40688200 | RUNDH. SKRUE INDV.6 | ROUND HEAD SCREW | RUNDKOPFSCHRAUBE | VIS | 2 | (48 |

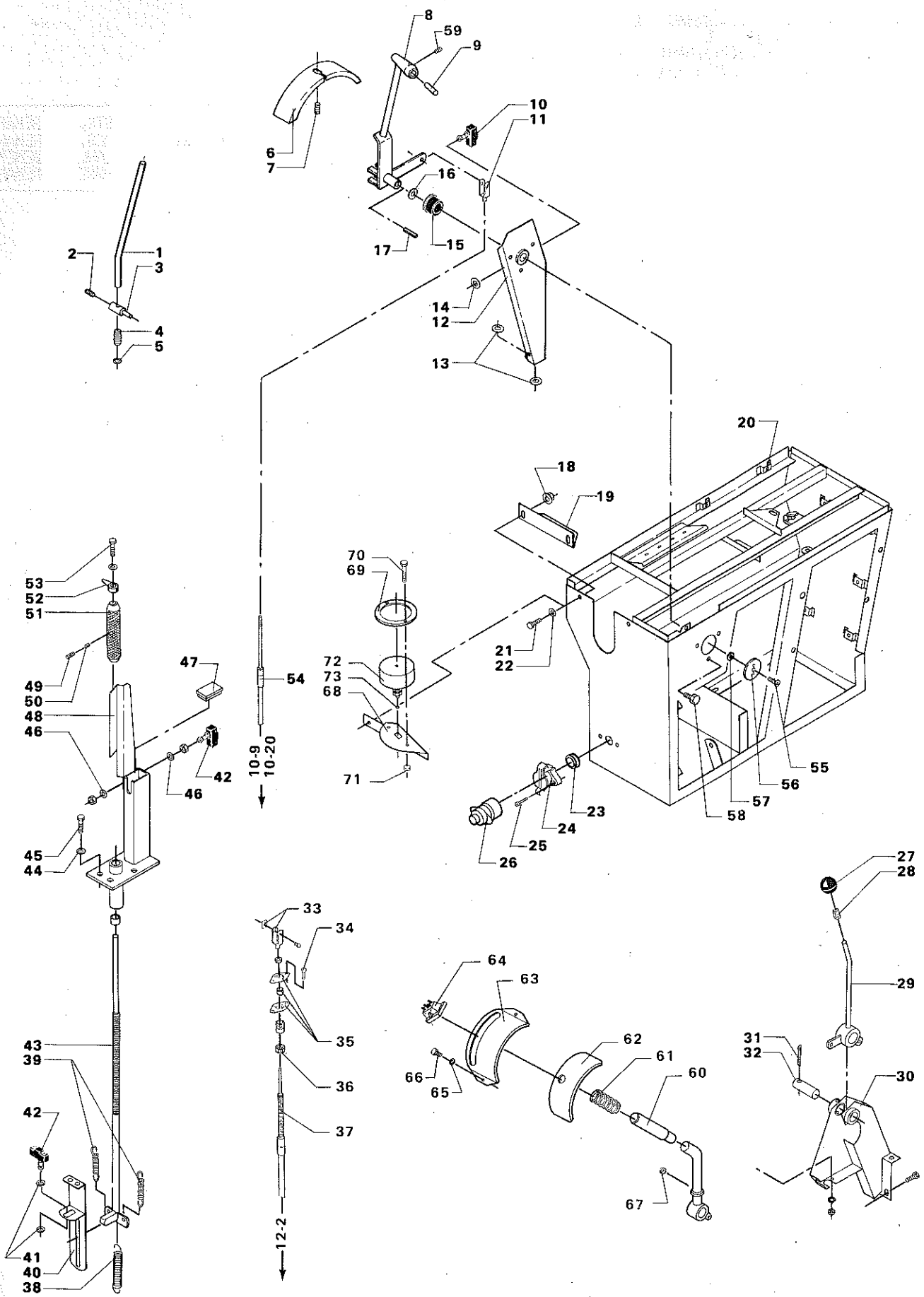
8
59
9
10
11
6
7
16
17
15
2
1
3
4
5
14
12
13
20
18
19
70
69
72
73
68
71
21
22
53
52
51
49
50
48
46
47
54
10-9
10-20
42
46
55
56
57
58
23
24
25
26
45
44
33
34
35
36
37
12-2
64
63
62
61
60
66
65
67
27
28
29
31
32
30
43
39
42
41
40
38

# BETJENINGSKASSE 1
# CONTROL BOX 1
# BEDIENUNGSORGANE 1
# BOITE DE CONTROLE 1

| POS.NR. VARE NR. POS.NO. PART NO. POS.NR. TEIL NR. NO.POS. CODE | BENÆVNELSE | DESCRIPTION | BEZEICHNUNG | DESIGNATION | STK. PCS. ZAHL NBRE | BEMÆRKNING REMARK BEMERKUNG REMARQUE |
|---|---|---|---|---|---|---|
| 067 D44731100 | GUMMIGENNEMFØRING | RUBBER GRUMMET | GUMMIDURCHFÜHRUNG | TRAVERSEE | 1 | (48 |
| 068 D28752262 | MANOMETERKONSOL SV. | BRACKET F. PRESS.G. | MANOMETERKONSOLE | CONSOLE MANOMETRE | 1 | (3) |
| 069 D28752263 | HOLDERING | RETAINER RING | HALTERING | TETENEUR | 1 | (3) |
| 070 D40422200 | SEKSKANTSKRUE | HEXAGON SCREW | SECHSKANTSCHRAUBE | VIS | 2 | (3) |
| 071 D41087400 | LÅSEMØTRIK | LOCK NUT | GEGENMUTTER | ECROU | 2 | (3) |
| 072 D45089500 | OLIE MANOMETER | OIL PRESSURE GAUGE | ÖLMANOMETER | MANOMETRE | 1 | (3) |
| 073 D45276900 | PAKNINGSRING | PACKING RING | PACKUNGSRING | JOINT | 1 | (3) |
| (PO | FOR LEDNINGSNET TIL TAGSEKTION | FOR WIRING TO ROOF SECTION | FÜR LEITUNGS-NETZ ZU DACH | POUR RESEAU ELECTRIQUE A SECTION DE TOIT | | |
| (47 | 2-TRINS GEAR | 2-STEP GEARBOX | 2-STUFEN GETRIEBE | REITE A' DEUX VITESSES | | |
| (C8 | UNI-CONTROL | UNI-CONTROL | UNI-CONTROL | UNI-CONTROL | | |
| (48 | 3-TRINS GEAR | 3-STEP GEAR BOX | 3-STUFEN GETRIEBE | BOITE A' TROIS VITESSES | | |
| (3) | EKSTRAUDSTYR | OPTIONAL EQUIPMENT | SONDERZUBEHOR | EQUIPEMENTS ACCESSOIRES | | |

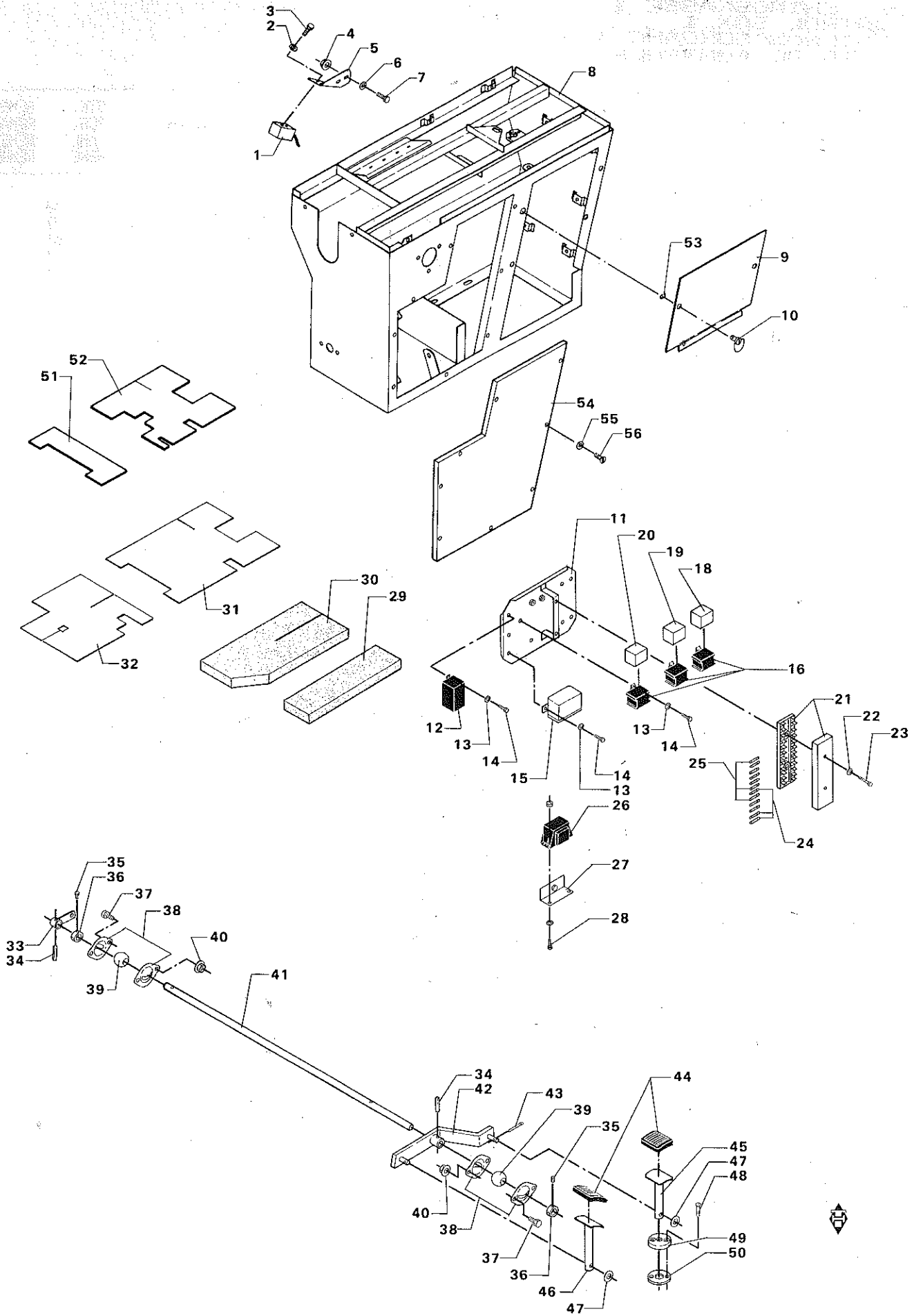
1
2
3
4
5
6
7
8
9
10
11
12
13
14
15
16
18
19
20
21
22
23
24
25
26
27
28
29
30
31
32
33
34
35
36
37
38
39
40
41
42
43
44
45
46
47
48
49
50
51
52
53
54
55
56

# BETJENINGSKASSE 2
# CONTROL BOX 2
# BEDIENUNGSORGANE 2
# BOITE DE CONTROLLE 2

| POS.NR. POS.NO. POS.NR. NO.POS. | VARE NR. PART NO. TEIL NR. CODE | BENÆVNELSE | DESCRIPTION | BEZEICHNUNG | DESIGNATION | STK. PCS. ZAHL NBRE | BEMÆRKNING REMARK BEMERKUNG REMARQUE |
|---|---|---|---|---|---|---|---|
| 001 | D45018700 | MAGNET | MAGNET | MAGNET | MAGNETO | 1 | |
| 002 | D20400400 | SKIVE | WASHER | SPANNSCHEIBE | RONDELLE | 2 | |
| 003 | D40366800 | CYLINDERSKRUE KÆRV | SCREW | SCHRAUBE | VIS | 2 | |
| 004 | D41013400 | COMBIMØTRIK | COMBI NUT | COMBIMUTTER | ECROU | 2 | |
| 005 | D28751504 | MAGNETKONSOL | BRACKET | KONSOLE | SUPPORT | 1 | |
| 006 | D20400470 | SKIVE | WASHER | SPANNSCHEIBE | RONDELLE | 2 | |
| 007 | D40402400 | SEKSKANTSKRUE | HEXAGON SCREW | SECHSKANTSCHRAUBE | VIS | 2 | |
| 008 | D28752041 | INSTRUMENTKASSE SV. | INSTRUMENT BOX | GERATETAFEL | CAGE DU TABLEAU | 1 | F.40437 |
| 008 | D28751649 | INSTRUMENTKASSE SV. | INSTRUMENT BOX | GERATETAFEL | CAGE DU TABLEAU | 1 | T.40436 |
| 009 | D28751626 | LEM 2 | SHUTTER | KLAPPE | PORTE 2 | 1 | |
| 010 | D43427500 | LÅSETAP | LOCK PIN | SCHLOSSZAPFEN | GOUPILLE | 2 | |
| 011 | D28751627 | KONSOL | BRACKET | KONSOLE | SUPPORT | 1 | |
| 012 | D45087000 | BLINKRELÆ | FLASH RELAY | BLINKERRELAIS | RELAIS | 1 | |
| 013 | D20400400 | SKIVE | WASHER | SPANNSCHEIBE | RONDELLE | | |
| 014 | D40400300 | SEKSKANTSKRUE | HEXAGON SCREW | SECHSKANTSCHRAUBE | VIS | | |
| 015 | D45086800 | KIPRELÆ | RELAY | KIPPRELAIS | RELAIS | 1 | |
| 016 | D45087800 | STIKSOKKEL | SOCKET | STECKDOSE | PRISE | 3 | |
| 018 | D45075200 | HJÆLPERELÆ | AUXILIARY RELAY | HILFSRELAIS | RELAIS | 1 | |
| 019 | D45087700 | OMSKIFTERRELÆ | RELAY | RELAIS | RELAIS | 1 | |
| 020 | D45075200 | HJÆLPERELÆ | AUXILIARY RELAY | HILFSRELAIS | RELAIS | 1 | (C8 |
| 021 | D28751897 | SIKRINGSHOLDER | FUSE RETAINER | SICHERUNGSHALTER | PORTE-FUSIBLES | 1 | |
| 022 | D20400470 | SKIVE | WASHER | SPANNSCHEIBE | RONDELLE | 2 | |
| 023 | D40402400 | SEKSKANTSKRUE | HEXAGON SCREW | SECHSKANTSCHRAUBE | VIS | 2 | |
| 024 | D45001500 | SIKRING | FUSE | SICHERUNG | FUSIBLE | 3 | |
| 025 | D45002400 | SIKRING | FUSE | SICHERUNG | FUSIBLE | 3 | |
| 026 | D45088900 | MOTORST. F. ACTUATO | ENGINE GUIDE | MOTORFÜHRUNG | COMMANDE MOTEUR | 2 | |
| 027 | D28751998 | KONSOL F. RELÆ | BRACKET | KONSOLE | SUPPORT | 1 | |
| 028 | D40400200 | SEKSKANTSKRUE | SET SCREW | SECHSKANTSCHRAUBE | VIS | 2 | |
| 029 | D28950157 | PLATFORMSTÆTNING 3 | SEALING 3 | DICHTUNG 3 | JOINT EN CAOUTCH. 3 | 1 | |
| 030 | D28950158 | PLATFORMSTÆTNING 4 | SEALING 4 | DICHTUNG 4 | JOINT EN CAOUTCH. 4 | 1 | |
| 031 | D28751856 | | | | | 1 | T.40436 |
| 032 | D28751857 | TÆTNINGSPLADE 2 | SEALING PLATE 2 | DICHTUNGSPLATTE 2 | PLAQUE D'ETANCHEITE | 1 | |
| 033 | D28750447 | DREJEARM SV. | TURNING LEVER | DREHHEBEL | BRAS PIVOT | 1 | |
| 034 | D42612000 | SPÆNDESTIFT | TIGHTENING PIN | SPANNSTIFT | TENDEUR | 2 | |
| 035 | D40402200 | SEKSKANTSKRUE | HEXAGON SCREW | SECHSKANTSCHRAUBE | VIS | 2 | |
| 036 | D28430357 | STOPRING | STOP RING | STOPRING | BAGUE D'ARRET | 2 | |
| 037 | D40402400 | SEKSKANTSKRUE | HEXAGON SCREW | SECHSKANTSCHRAUBE | VIS | 4 | |
| 038 | D28810531 | KUGLEKALOT DEL 1 | BALL SEGMENT | KUGELKALOTTE | CALOTTE | 4 | |
| 039 | D28810542 | LEJEKUGLE | BEARING BALL | LAGERKUGEL | BILLE | 2 | |
| 040 | D41013400 | COMBIMØTRIK | COMBI NUT | COMBIMUTTER | ECROU | 4 | |
| 041 | D28751851 | FORBINDELSESAKSEL | CONNECTING SHAFT | VERBINDUNGSSTANGE | ARBRE DE TRANSMISS. | 1 | |
| 042 | D28751853 | PEDAL SV. | PEDAL | PEDAL | PEDALE | 1 | |
| 043 | D41404400 | SPLIT | SPLIT PIN | SPLINT | GOUPILLE | 2 | |
| 044 | D44719900 | GUMMI F PEDAL | PEDALRUBBER | PEDALGUMMI | CAOUTCHOUC | 2 | |
| 045 | D28751840 | PEDAL 2 | PEDAL 2 | PEDAL 2 | PEDALE 2 | 1 | |
| 046 | D28751839 | PEDAL 1 | PEDAL 1 | PEDAL 1 | PEDALE 1 | 1 | |
| 047 | D20400506 | AFSTANDSSKIVE | SPACER | DISTANZSCHEIBE | INTRETOISE | 2 | |
| 048 | D40600900 | UNDERSÆNKSKRUE IN 6 | COUNTERSUNK SCREW | SENKSCHRAUBE | VIS | 6 | |
| 049 | D28751848 | LEJE F. PEDAL | BEARING | LAGER | ROULEMENT | 3 | |
| 050 | D28751999 | BAGPLADE | PLATE, REAR | PLATTE, HINTEN | PLAQUE ARR. | 6 | |
| 051 | D28752096 | TÆTNINGSPLADE 3. | SEALING PLATE | DICHTUNGSPLATTE | PLAQUE D'ETANCHEITE | 1 | F.40437 |
| 052 | D28752095 | TÆTNINGSPLADE 1. | SEALING PLATE | DICHTUNGSPLATTE | PLAQUE D'ETANCHEITE | 1 | F.40437 |
| 053 | D42555500 | SEGERRING | CIRCLIP | SEEGERRING | ANNEAU DE RETENUE | 2 | |
| 054 | D28751624 | LEM 1 | SHUTTER | KLAPPE | PORTE | 1 | |
| 055 | D20400404 | SKIVE | WASHER | SPANNSCHEIBE | RONDELLE | 8 | |
| 056 | D40688200 | RUNDH. SKRUE INDV.6 | ROUND HEAD SCREW | RUNDKOPFSCHRAUBE | VIS | 8 | |
| | (C8 | UNI-CONTROL | UNI-CONTROL | UNI-CONTROL | UNI-CONTROL | | |

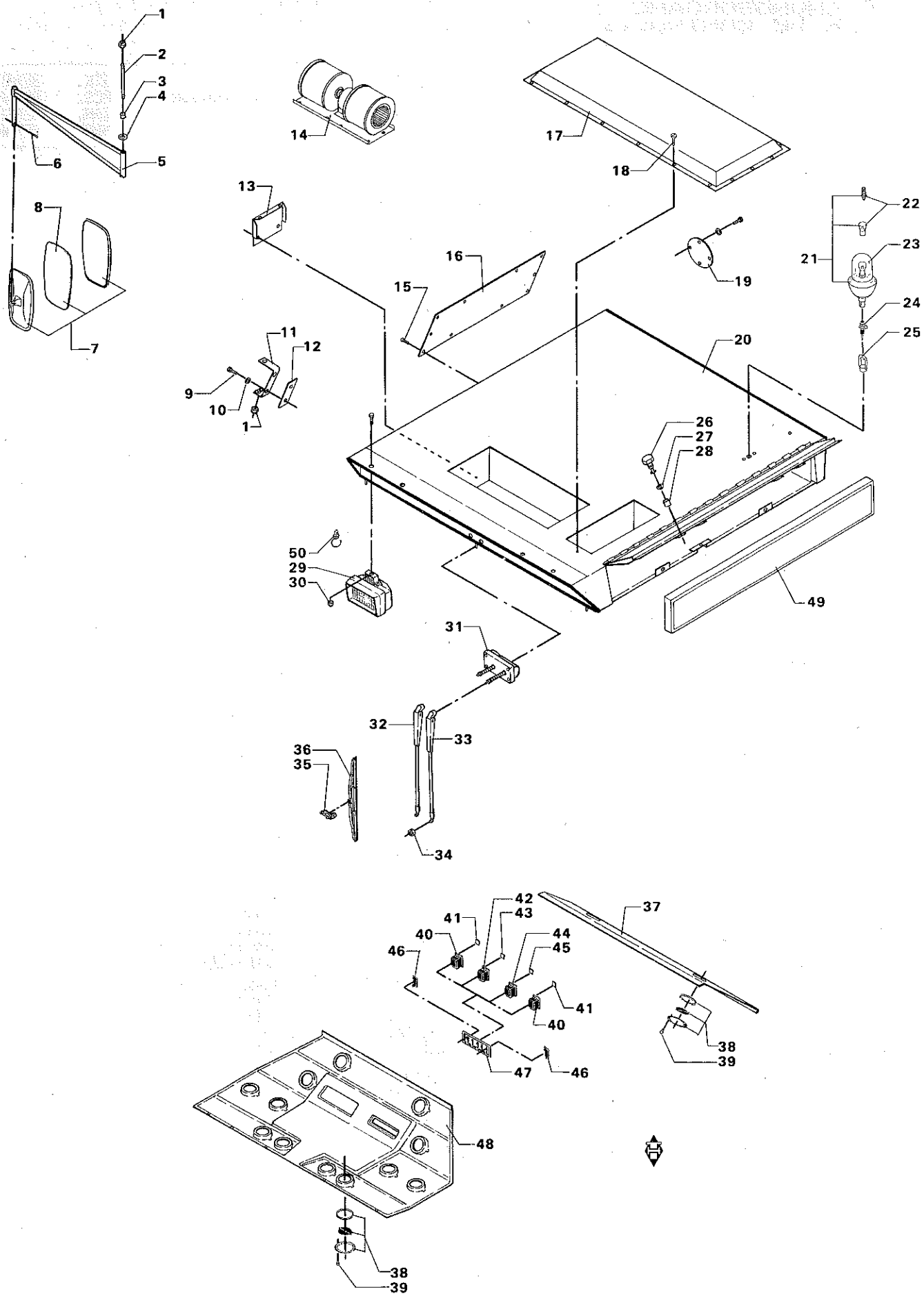
1
2
3
4
5
6
7
8
9
10
11
12
13
14
15
16
17
18
19
20
21
22
23
24
25
26
27
28
29
30
31
32
33
34
35
36
37
38
39
40
41
42
43
44
45
46
47
48
49
50

# KABINETAG
# CAB ROOF
# KABINENDACH
# REHAUSSE DE CABINE

| POS.NR. VARE NR. / POS.NO. PART NO. / POS.NR. TEIL NR. / NO.POS. CODE | BENÆVNELSE | DESCRIPTION | BEZEICHNUNG | DESIGNATION | STK. / PCS. / ZAHL / NBRE | BEMÆRKNING / REMARK / BEMERKUNG / REMARQUE |
|---|---|---|---|---|---|---|
| 001 D41087500 | LÅSEMØTRIK | LOCK NUT | GEGENMUTTER | ECROU | 4 | |
| 002 D28950190 | GEVINDSTYKKE | THREADED PIECE | GEWINDESTYCK | PIECE FILETEE | 2 | |
| 003 D44718200 | GUMMIRØR | RUBBER TUBE | GUMMIROHR | TUBE EN CAOUTCHOUC | 2 | |
| 004 D20400504 | AFSTANDSSKIVE | SPACER | DISTANZSCHEIBE | ENTRETOISE | 2 | |
| 005 D28950188 | ARM F. SIDESPEJL, S | ARM F. MIRROR | ARM F. SPIEGEL | BRAS P.RETROVISEUR | 2 | |
| 006 D41405800 | SPLIT | SPLIT PIN | SPLINT | GOUPILLE | 2 | |
| 007 D45027400 | SPEJL | MIRROR | SPIEGEL | RETROVISEUR | 2 | |
| 008 D45083700 | GLAS | GLASS | GLAS | VERRE | 2 | |
| 009 D40405100 | SEKSKANTSKRUE | HEXAGON SCREW | SECHSKANTSCHRAUBE | VIS | 4 | |
| 010 D20400409 | SKIVE | WASHER | SPANNSCHEIBE | RONDELLE | 4 | |
| 011 D28950349 | KONS.F.SIDESPEJL SV | BRACKET F. MIRROR | KONSOLE V. SPIEGEL | SUPP. P.RETROVISEUR | 2 | |
| 012 D28950360 | SPEJLHOLDER | MIRROR RETAINER | SPIEGELHALTER | SUPPORT RETROVISEUR | 2 | |
| 013 D28950497 | BLÆNDPLADE | PLATE | PLATTE | PLAQUE | 1 | |
| 014 D28950416 | VENTILATOR | FAN | GEBLASE | VENTILATEUR | 1 | |
| 014 D45066300 | BLÆSERHJUL H | IMPELLER RIGHT | GEBLASERAD RECHTS | ROUE DE VENTILAT.D. | 1 | |
| 014 D45066400 | BLÆSERHJUL V | IMPELLER LEFT | GEBLASERAD LINKS | ROUE DU VENTILAT.G. | 1 | |
| 015 D41399800 | POPNITTE | RIVET | NIETE | RIVET | 6 | |
| 016 D28950368 | TAGPLADE | ROOF PLATE | DACHPLATTE | TOIT | 1 | |
| 017 D28950531 | LUFTKANAL | AIR DUCT | LUFTKANAL | CANAL A AIR | 1 | |
| 018 D40741200 | PLADESKRUE | SCREW | BLECHSCHRAUBE | VIS | 6 | |
| 019 D28950501 | BLÆNDPLADE | PLATE | PLATTE | PLAQUE | 1 | |
| 020 D28950348 | TAGSEKTION SV. | ROOF SECTION | DACHSEKTION | SECTION TOIT | 1 | |
| 021 D45051200 | ROTOR-LAMPE | ROTOR LAMP | ROTORLICHT | GYROPHARE | 1 | |
| 022 D45006200 | PÆRE | BULB | BIRNE | AMPOULE | 1 | |
| 022 D45081000 | HALOGENPÆRE | HALOGEN BULB | HALOGENBIRNE | AMPOULE | 1 | |
| 023 D45051900 | GLAS F.ROTORLAMPE | GLASS YELLOW | GLAS GELB | VERRE JAUNE | 1 | |
| D28950237 | HOLDER F.ROTORLAMPE | RETAINER, ROT.LAMP | HALTER F.ROTORLICHT | SUPPORT PHARE ROTA. | 1 | POS.24-25 |
| 024 D45068200 | STIKDASE | PLUG BOX | STECHDOSE | PRISE FEMELLE | 1 | |
| 025 D45051300 | HOLDER | RETAINER | HALTER | RETENEUR | 1 | |
| 026 D43428800 | LÅSEHÅNDGREB | LOCK HANDLE | VERREIGELUNGSGRIFF | LEVIER | 2 | |
| 027 D43428600 | LÅSESKIVE | LOCK WASHER | SCHLOSSSCHEIBE | RONDELLE DE SERRURE | 2 | |
| 028 D28950436 | BØSNING | BUSH | BUCHSE | DOUILLE | 2 | |
| 029 D45084700 | ARBEJDSLYGTE | WORKING LAMP | ARBEITSLATERNE | PHARE DE TRAVAIL | 5 | |
| 030 D41087500 | LÅSEMØTRIK | LOCK NUT | GEGENMUTTER | ECROU | 5 | |
| 031 D45064200 | VISKERMOTOR | WIPER MOTOR | WISCHER MOTOR | MOTEUR | 1 | |
| 032 D45064300 | VISKERARM | WIPER ARM | WISCHERARM | BRAS | 1 | (L1 |
| 033 D45064400 | VISKERARM | WIPER ARM | WISCHER ARM | BRAS | 1 | |
| 034 D45064700 | MØTRIK | NUT | MUTTER | ECROU | 2 | |
| 035 D45064600 | ADAPTOR | ADAPTOR | ADAPTOR | ADAPTEUR | 1 | |
| 036 D45064500 | VISKERBLAD | WIPER BLADE | WISCHERBLATT | RACLETTE | 1 | |
| 037 D28950418 | BAGPANEL | REAR PANEL | HINTERWAND | PANNEAU ARR. | 1 | |
| 038 D43389000 | LUFTDYSE | AIR NOZZLE | LUFTDYSE | BUSE A AIR | 14 | |
| 039 D40740200 | PLADESKRUE | SCREW | BLECHSCHRAUBE | VIS | 28 | |
| 040 D45065000 | KONTAKT | SWITCH | SCHALTER | CONTACTEUR | 2 | (G7 |
| 041 D45065400 | SYMBOL LYGTER | SYMBOL F.LAMP | SINNBILD F.LICHT | SYMBOLE | 2 | |
| 042 D45065100 | KONTAKT | SWITCH | SCHALTER | CONTACTEUR | 1 | (G8 |
| 043 D45065300 | SYMBOL VISKER | SYMBOL F.WIPER | SINNBILD F.WISCHER | SYMBOLE | 1 | |
| 044 D45065200 | KONTAKT | SWITCH | SCHALTER | CONTACTEUR | 1 | (G9 |
| 045 D45065500 | SYMBOL BLÆSER | SYMBOL F.FAN | SINNBILD F.GEBLASE | SYMBOLE | 1 | |
| 046 D45064800 | BLÆNDPLADE | PLATE | PLATTE | PLAQUE | 2 | |
| 047 D45064900 | RAMME F. KONTAKT | FRAME F.SWITCH | RAHMEN F.SCHALTER | ENCADREMENT | 1 | |
| 048 D28950417 | FORPANEL | FRONT PANEL | VORDERWAND | PANNEAU AV. | 1 | |
| 049 D28950341 | LUFTFILTER | AIR CLEANER | LUFTFILTER | FILTRE A AIR | 1 | |
| 050 D45030200 | HALOGEN PÆRE | BULB | BIRNE | AMPOULE | 5 | |
| (L1 | MED FJEDER | WITH SPRING | MIT FEDER | AVEC RESSORT | | |
| (G7 | FOR LYGTER | FOR LAMPS | FÜR LATERNEN | POUR PHARES | | |
| (G8 | FOR VISKER | FOR WIPER | FÜR WISHER | POUR ESSUI-GLACE | | |
| (G9 | FOR BLÆSER | FOR FAN | FÜR GEBLASE | POUR VENTILA-TEUR | | |

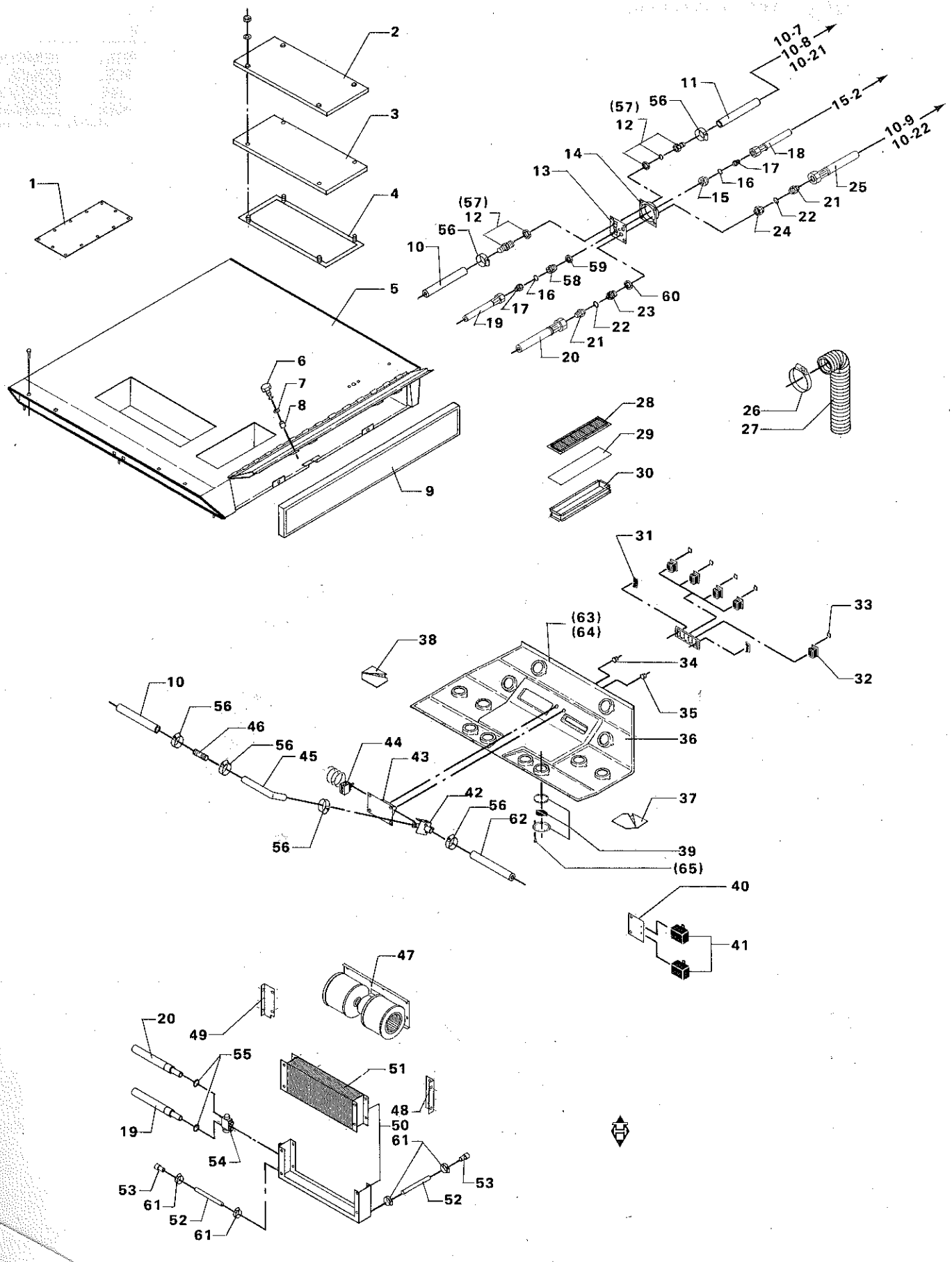
1
2
3
4
5
6
7
8
9
10
10-7
10-8
10-21
10-9
10-22
11
12
(57)
56
13
14
15
15-2
16
17
18
19
20
21
22
23
24
25
26
27
28
29
30
31
32
33
34
35
36
37
38
39
40
41
42
43
44
45
46
47
48
49
50
51
52
53
54
55
59
60
61
62
(63)
(64)
(65)

# KABINETAG MED AIR-CONDITION
# CAB ROOF WITH AIR-CONDITION
# KABINENDACH MIT AIR-CONDITION
# REHAUSSE DE CABINE AVEC AIR-CONDITION

| POS.NR. VARE NR. / POS.NO. PART NO. / POS.NR. TEIL NR. / NO.POS. CODE | BENÆVNELSE | DESCRIPTION | BEZEICHNUNG | DESIGNATION | STK. / PCS. / ZAHL / NBRE | BEMÆRKNING / REMARK / BEMERKUNG / REMARQUE |
|---|---|---|---|---|---|---|
| 001 D28950532 | TAGPLADE F.LUFTKANA | ROOF PLATE | DACHPLATTE | TOIT | 1 | |
| 002 D28950500 | LEM SV. | COVER | DECKEL | PORTE | 1 | INCL.POS.3 |
| 003 D28950499 | ISOLERINGSPLADE | INSULATING PLATE | ISOLIERPLATTE | PLAQUE ISOLANTE | 1 | |
| 004 D20950505 | RAMME SV. | FRAME | RAHMEN | CADRE | 1 | |
| 005 D28950348 | TAGSEKTION SV. | ROOF SECTION | DACHSEKTION | SECTION TOIT | 1 | |
| 006 D43428800 | LASEHANDGREB | LOCK HANDLE | VERREIGELUNGSGRIFF | LEVIER | 2 | |
| 007 D43428600 | LASESKIVE | LOCK WASHER | SCHLOSSSCHEIBE | RONDELLE DE SERRURE | 2 | |
| 008 D28950436 | BØSNING | BUSH | BUCHSE | DOUILLE | 2 | |
| 009 D28950341 | LUFTFILTER | AIR CLEANER | LUFTFILTER | FILTRE A AIR | 1 | |
| 010 D45091800 | VAND-SLANGE | WATER-HOSE | WASSER-SCHLAUCH | DURITE | 1 | |
| 011 D44717700 | KØLEVANDSLANGE | HOSE | SCHLAUCH | DURITE | 2 | 4,4M |
| 012 D45096900 | KOBLING-VAND,KPL. | COUPLING | KUPPLUNG | RAPIDE | 2 | |
| 012 D45098600 | PAKNING,KOBLING-VAN | GASKET | PACKUNG | JOINT | 1 | |
| 013 D45095800 | PLADE FOR LYNKOBLIN | PLATE | PLATTE | PLAQUE | 1 | |
| 014 D45095900 | KRAVE FOR FLEXSLANG | COLLAR | FLANSCH | COLLET | 1 | |
| 015 D45096200 | LYNKOBLING FREON HU | HYDR.COUPLING | SCHNELLKUPPLUNG | RACCORD RAPIDE | 1 | |
| 016 D45096600 | O-RING Ø6 | O-RING | O-RING | JOINT TORIQUE | 2 | |
| 017 D45096400 | FORSKRUNING Ø6 | CONNECTOR | VERSCHRAUBUNG | RACCORD | 2 | |
| 018 D45091400 | FREON-SL.KOND-KABIN | HOSE, COND.-CABIN | SCHLAUCH,KOND-KABIN | DURITE | | |
| 019 D45091600 | FREON-SL.FORDAMP.KA | FREON HOSE | FREONSCHLAUCH | DURITE | 1 | |
| 020 D45091500 | FREON-SL.KAB-FORDAM | FREON HOSE | FREONSCHLAUCH | DURITE | 1 | |
| 021 D45096500 | FORSKRUNING Ø10 | CONNECTOR | VERSCHRAUBUNG | RACCORD | 2 | |
| 022 D45096700 | O-RING Ø10 | O-RING | O-RING | JOINT TORIQUE | 2 | |
| 023 D45096100 | LYNKOBLING FREON HA | HYDR. COUPLING | SCHNELLKUPPLUNG | RACCORD RAPIDE | 1 | |
| 024 D45096300 | LYNKOBLING FREON HU | HYDR. COUPLING | SCHNELLKUPPLUNG | RACCORD RAPIDE | 1 | |
| 025 D45091700 | FREON-SL.KAB-KOMPR. | FREON HOSE | FREONSCHLAUCH | DURITE | 1 | |
| 026 D45095100 | SPÆNDEBAND | CLIP | SCHLAUCHKLEMME | CIRCLIP | 1 | |
| 027 D45095000 | FLEXSLANGE | HOSE | SCHLAUCH | DURITE | 1 | |
| 028 D45093200 | GRIL F.RECIRKULATIO | GRILL | GRIL | GRILLE | 1 | |
| 029 D45093100 | LUFTFILTER RECIRKUL | AIR CLEANER | LUFTFILTER | FILTRE A AIR | 1 | |
| 030 D45094200 | RAMME FOR GRILL. | FRAME | RAHMEN | ENCADREMENT | 1 | |
| 031 D45064800 | BLÆNDIPLADE | PLATE | PLATTE | PLAQUE | | |
| 032 D45065000 | KONTAKT | SWITCH | SCHALTER | CONTACTEUR | 1 | |
| 033 D28950522 | SYMBOL: AC-ANLÆG | SYMBOL:INSTALL. A/C | SINNB.:INSTALL.A/C | SYMBOLE:INSTALL.A/C | 1 | |
| 034 D45092900 | KNOP BLÅ | KNOB, BLUE | KNOSPE, BLAU | POMMEAU BLEU | 1 | |
| 035 D45092800 | KNOP RØD | KNOB, RED | KNOSPE, ROT | POMMEAU ROUGE | 1 | |
| 036 D28950417 | FORPANEL | FRONT PANEL | VORDERWAND | PANNEAU AV. | 1 | |
| 037 D28950527 | AFDÆKNING, VENSTRE. | COVER L. | ABDECKUNG L. | COUVERCLE G. | 1 | |
| 038 D28950526 | AFDÆKNING, HØJRE. | COVER R. | ABDECKUNG R. | COUVERCLE G. | 1 | |
| 039 D43389000 | LUFTDYSE | AIR NOZZLE | LUFTDYSE | BUSE A AIR | 14 | |
| 040 D45094100 | KONSOL FOR RELÆ. | BRACKET | KONSOLE | SUPPORT | 1 | |
| 041 D45093300 | RELÆ | RELAY | RELAIS | RELAIS | 2 | |
| 042 D45092400 | VENTIL VAND | VALVE WATER | VENTIL WASSER | VALVE | 1 | |
| 043 D45094000 | KONSOL FOR BETJENIN | BRACKET | KONSOLE | SUPPORT | 1 | |
| 044 D45093000 | TERMOSTAT | THERMOSTAT | THERMOSTAT | THERMOSTAT | 1 | |
| 045 D45092300 | FORMSTØBT SLANGE | HOSE | SLAUCH | DURITE | 1 | |
| 046 D45094300 | NIPPEL F.VANDSLANGE | NIPPLE | NIPPEL | RACCORD | 1 | |
| 047 D28950416 | VENTILATOR | FAN | GEBLASE | VENTILATEUR | 1 | |
| 048 D45095300 | KONSOL DRÆNBAKKE.V. | BRACKET | KONSOLE | SUPPORT | 1 | |
| 049 D45095400 | KONSOL DRÆNBAKKE.H. | BRACKET | KONSOLE | SUPPORT | 1 | |
| 050 D45093800 | FORDAMPER KPL | EVAPORATOR,CPL. | VERDAMPFER, VOLLST | VAPORISATEUR | 1 | |
| 051 D45091900 | KØLE-VARMEFLADE | COOL.-HEAT. SURFACE | KÜHL-HEIZFLACHE | SURFACE DE CHAUFFE | 1 | |
| 052 D45094500 | PLASTICSLANGE Ø 14 | HOSE | SCHLAUCH | DURITE | 2 | |
| 053 D45092000 | VENTIL F.DRÆN | VALVE F.DRAIN | VENTIL F.ABZUCHT | VALVE | 2 | |
| 054 D45092100 | EXPANSIONS-VENTIL | VALVE | VENTIL | VALVE | 1 | |
| 055 D45092200 | O-RING | SEAL RING | DICHTUNG | JOINT TORIQUE | 2 | |
| 056 D45097000 | SPÆNDEBAND | CLIP | SCHLAUCHSCHELLE | CIRCLIP | 12 | |
| 057 D45096800 | PAKNING,KOBLING-VAN | GASKET | PACKUNG | JOINT | 4 | Ø21 |
| 057 D45098600 | PAKNING,KOBLING-VAN | GASKET | PACKUNG | JOINT | 2 | Ø13 |
| 058 D45096000 | LYNKOBLING FREON HA | HYDR.COUPLING | SCHNELLKUPPLUNG | RACCORD RAPIDE | 1 | |
| 059 D45097800 | MØTRIK. LAV. | NUT | MUTTER | ECROU | 1 | |
| 060 D45097900 | MØTRIK. LAV. | NUT | MUTTER | ECROU | 1 | |
| 061 D45095500 | SPÆNDEBAND. | CLIP | SCHLAUCHKLEMME | CIRCLIP | 4 | |
| 062 D45097100 | SLANGE,VENTIL-V.ELE | HOSE | SCHLAUCH | DURITE | 1 | |
| 063 D45095600 | TRANSFERS AIR-COND. | TRANSFERS | TRANSFER | DECALCOMANIE | 1 | (05 |

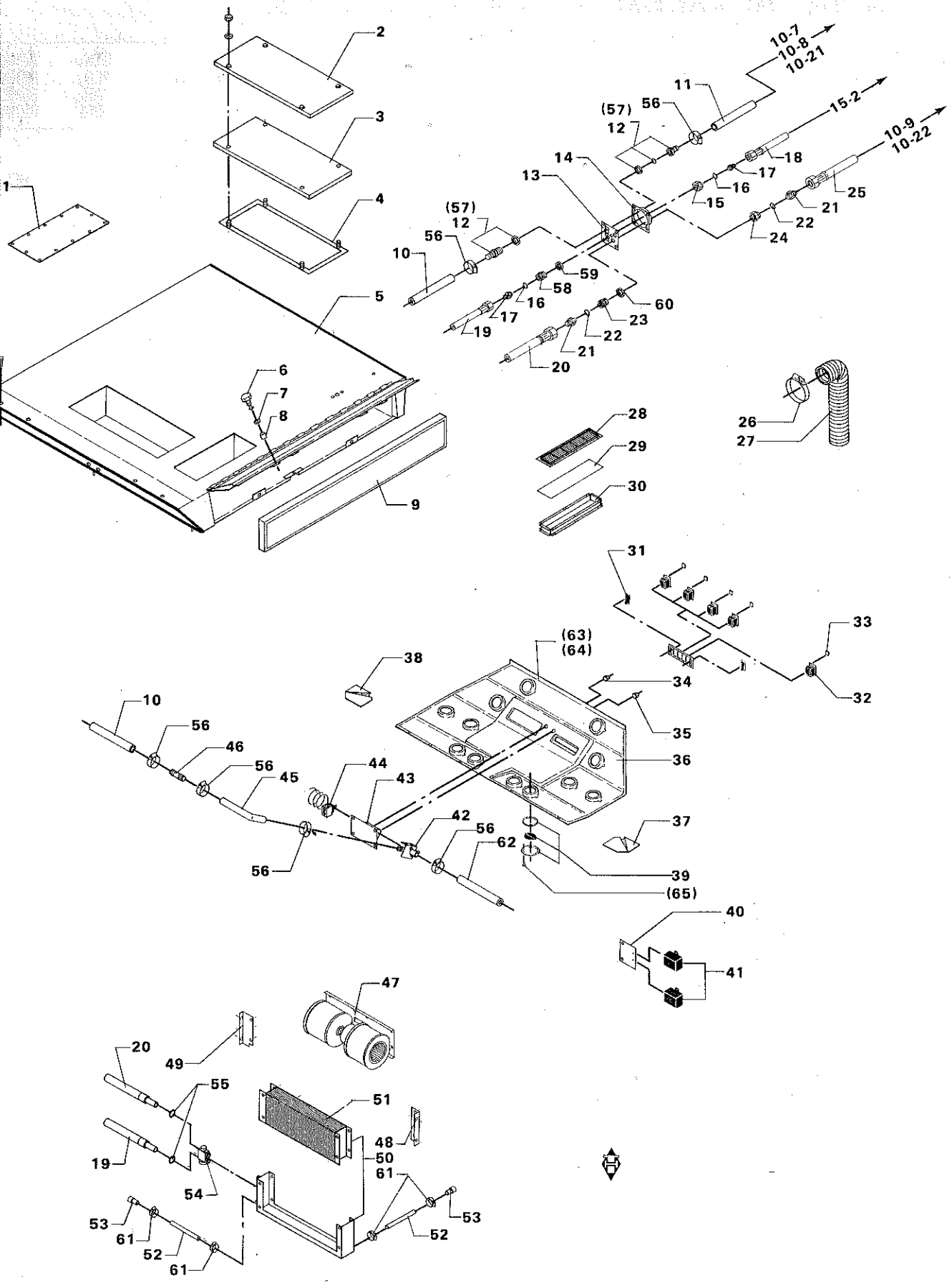
1
2
3
4
5
6
7
8
9
10
10-7
10-8
10-21
10-9
10-22
11
12
(57)
56
13
14
15
15-2
16
17
18
19
20
21
22
23
24
25
26
27
28
29
30
31
32
33
34
35
36
37
38
39
40
41
42
43
44
45
46
47
48
49
50
51
52
53
54
55
56
58
59
60
61
62
(63)
(64)
(65)

# KABINETAG MED AIR-CONDITION
# CAB ROOF WITH AIR-CONDITION
# KABINENDACH MIT AIR-CONDITION
# REHAUSSE DE CABINE AVEC AIR-CONDITION

| POS.NR. VARE NR. / POS.NO. PART NO. / POS.NR. TEIL NR. / NO.POS. CODE | BENÆVNELSE | DESCRIPTION | BEZEICHNUNG | DESIGNATION | STK. / PCS. / ZAHL / NBRE | BEMÆRKNING / REMARK / BEMERKUNG / REMARQUE |
|---|---|---|---|---|---|---|
| 064 D45095700 | TRANSFERS A-C.+VARM | TRANSFERS | TRANSFER | DECALCOMANIE | 1 | (G6 |
| 065 D40740200 | PLADESKRUE | SCREW | BLECHSCHRAUBE | VIS | 28 | |
| (G5 | AIR-CONDITION | AIR-CONDITION | AIR-CONDITION | AIR-CONDITION | | |
| (G6 | AIR-COND.+VARME | AIR-COND.+HEAT | AIR-CONDITION + HEIZUNG | AIR-CONDITION + CHAUFFAGE | | |

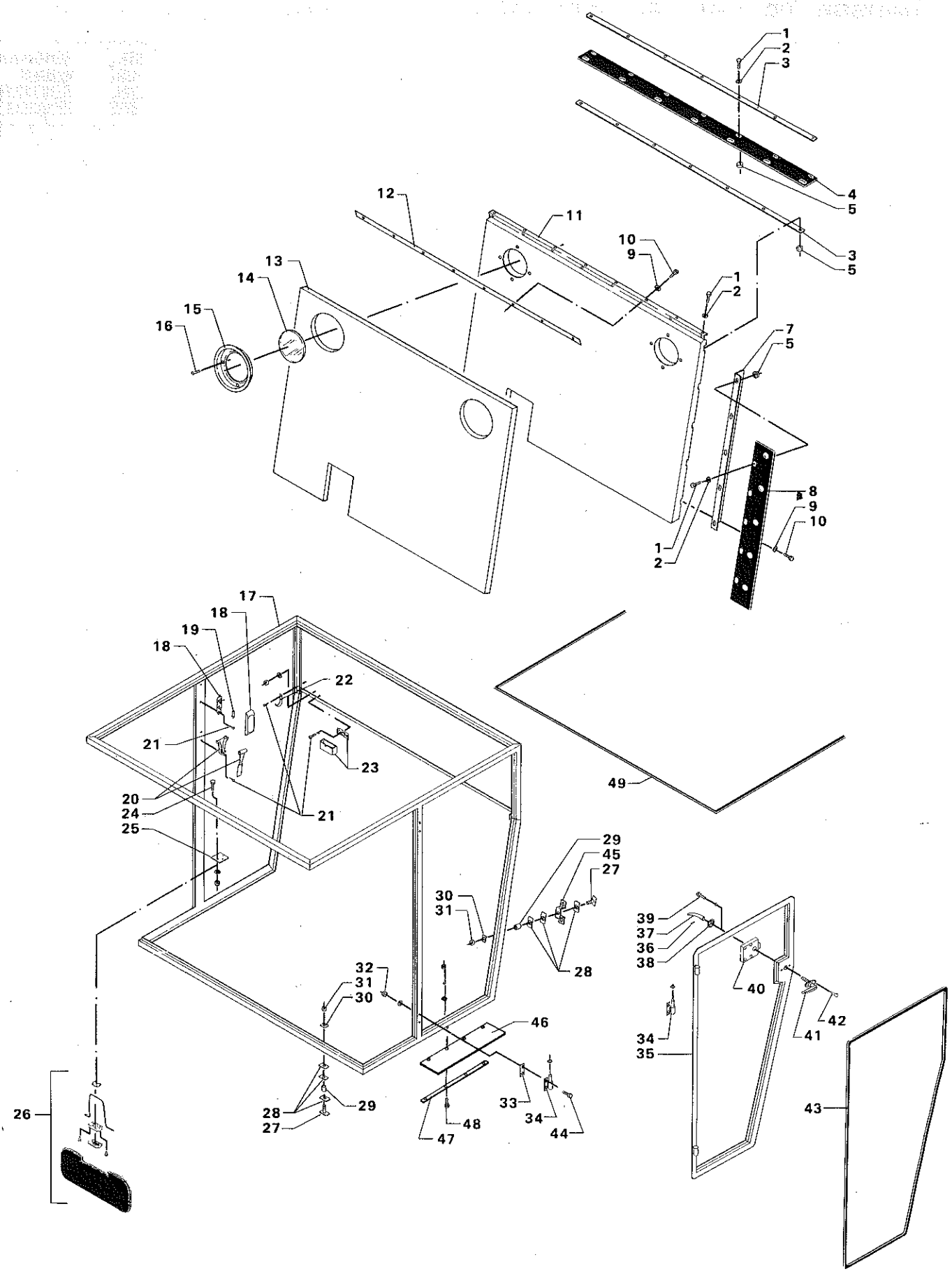
1
2
3
4
5
12
11
10
9
13
14
15
16
7
8
17
18
19
22
21
23
20
24
25
49
29
45
27
30
31
28
32
46
26
33
34
44
48
47
39
37
36
38
40
42
41
35
43

# FØRERKABINE
# DRIVER CABIN
# FAHRERKABINE
# CABIN

| POS.NR. POS.NO. POS.NR. NO.POS. | VARE NR. PART NO. TEIL NR. CODE | BENÆVNELSE | DESCRIPTION | BEZEICHNUNG | DESIGNATION | STK. PCS. ZAHL NBRE | BEMÆRKNING REMARK BEMERKUNG REMARQUE |
|---|---|---|---|---|---|---|---|
| 001 | D40402600 | SEKSKANTSKRUE | HEXAGON SCREW | SECHSKANTSCHRAUBE | VIS | | |
| 002 | D20400470 | SKIVE | WASHER | SPANNSCHEIBE | RONDELLE | | |
| 003 | D28950166 | SPÆNDESKINNE | SLIDE RAIL | SPANNSCHIENE | RAIL | 2 | |
| 004 | D28950479 | GUMMITÆTNING ØVERST | RUBBERSEALING UPPER | GUMMIDICHTUNG OBEN | JOINT EN CAOUTC.SUP | 1 | |
| 005 | D41013400 | COMBIMØTRIK | COMBI NUT | COMBIMUTTER | ECROU | | |
| 007 | D28950477 | SIDEVANGE V. OG H. | SIDE MEMBER | SEITENPLATTE | RAIL | 2 | |
| 008 | D28950478 | GUMMITÆTNING SIDER. | RUBBERSEALING | GUMMIDICHTUNG | JOINT EN CAOUTCHOUC | 2 | |
| 009 | D20400404 | SKIVE | WASHER | SPANNSCHEIBE | RONDELLE | | |
| 010 | D40402400 | SEKSKANTSKRUE | HEXAGON SCREW | SECHSKANTSCHRAUBE | VIS | | |
| 011 | D28950475 | BAGPLADE SV. | REAR GUARD | HINTERSCHIRM | PLAQUE AR. | 1 | |
| 012 | D28950542 | GUMMITÆTNING | RUBBERSEALING | GUMMIDICHTUNG | JOINT EN CAOUTCHOUC | 1 | |
| 013 | D28950483 | LYDISOLERINGSMATTE | SOUND ISULATING MAT | SCHALLISOLIERMATTE | NATTE PARE-BRUIT | 1 | |
| 014 | D28830148 | RUDE | PANE | FENSTER | GLACE | 2 | |
| 015 | D28950441 | RUDERAMME | WINDOW PANE FRAME | FENSTEREINFASSUNG | CHAMBRANLE | 2 | |
| 016 | D40741200 | PLADESKRUE | SCREW | BLECHSCHRAUBE | VIS | 8 | |
| 017 | D28950415 | RAMME SV. | FRAME | RAHMEN | COFFRE | 1 | |
| 018 | D45058100 | KABINELYS | CABIN LIGHT | KABINENLICHT | ALLUMAGE | 1 | |
| 019 | D45004800 | PINOLPÆRE | BULB | BIRNE | AMPOULE | 1 | |
| 020 | D45059600 | NØDHAMMER M. BESLAG | HAMMER | HAMMER | MARTEAU AVEC SUPP. | 1 | |
| 021 | D40741200 | PLADESKRUE | SCREW | BLECHSCHRAUBE | VIS | | |
| 022 | D45058300 | TØJKROG | CLOTHES HOOK | KLEIDERHAKEN | CROCHET | 1 | |
| 023 | D45058200 | ASKEBÆGER | ASH-TRAY | ASCHENBECHER | CENDRIER | 1 | |
| 024 | D40351800 | CYLINDERSKRUE KÆRV | SCREW | SCHRAUBE | VIS | 3 | |
| 025 | D28950133 | SOLSKÆRMSBESLAG | SUN VISOR FITTINGS | SONNENSCHIRMBESCHL. | SUPPORT | 1 | |
| 026 | D28950419 | SOLSKÆRM | SUN VISOR | SONNENSCHIRM | PARASOLEIL | 1 | |
| 027 | D28950137 | SPÆNDESTYKKE SV. | DOG | SPANNSTÜCK | TENDEUR | 6 | |
| 028 | D28750726 | VIBRATIONSPLADE | VIBRATION PLATE | SCHWINGUNGSPLATTE | PLAQUE DE VIBTRAT. | | |
| 029 | D28950140 | AFSTANDSBØSNING | SPACER BUSH | DISTANZBUCHSE | ENTRETOISE | 6 | |
| 030 | D28950139 | SPÆNDEPLADE | TIGHTENING PLATE | SPANNPLATTE | PLAQUE DE FIXATION | 6 | |
| 031 | D41010700 | SEKSKANTMØTRIK | HEXAGON NUT | SECHSKANTMUTTER | ECROU | 6 | |
| 032 | D41013500 | COMBIMØTRIK | COMBI NUT | COMBIMUTTER | ECROU | 4 | |
| 033 | D28950093 | MELLEMLÆG | SHIM | BEILAGE | CALE | | (5) |
| 034 | D28950045 | HÆNGSELUNDERDEL SV. | HINGE | SCHARNIER | CHARNIERE | 2 | |
| 035 | D28960048 | DØR SV. | DOOR FRAME | TÜRRAHMEN | PORTE | 1 | |
| 036 | D42601000 | SPÆNDESTIFT | TIGHTENING PIN | SPANNSTIFT | TENDEUR | 1 | |
| 037 | D43400200 | INDVENDIG HÅNDTAG | HANDLE INT. | TÜRGRIFF INNEN | LEVIER | 1 | |
| 038 | D43422500 | DØRROSET | DOOR ROSETTE | TÜRROLLCHEN | ROSETTE | 1 | |
| 039 | D40400700 | SEKSKANTSKRUE | HEXAGON SCREW | SECHSKANTSCHRAUBE | VIS | 4 | |
| 040 | D43400000 | DØRLÅS | DOOR LOCK | TÜRSCHLOSS | SERRURE | 1 | |
| 041 | D28950134 | DØRHÅNDTAG | DOOR HANDLE | TÜRGRIFF | POIGNEE DE PORTE | 1 | |
| 042 | D40369800 | LINSEH.MASKINSKRUE | SCREW | SCHRAUBE | VIS | 1 | |
| 043 | D44706600 | TÆTNINGSLISTE | SEALING LIST | DICHTUNGSLEISTE | JOINT EN CAOUTCHOUC | | 3,920M |
| 044 | D40423600 | SEKSKANTSKRUE | HEXAGON SCREW | SECHSKANTSCHRAUBE | VIS | 4 | |
| 045 | D28950476 | HOLDER F. FØRERHUS. | RETAINER | HALTER | SUPPORT | 2 | |
| 046 | D28950147 | GUMMITÆTNING 2 | RUBBER SEALING 2 | GUMMIDICHTUNG 2 | JOINT EN CAOUTCHD.2 | 1 | |
| 047 | D28950148 | SPÆNDESKINNE 3 | SLIDE RAIL 3 | SPANNSCHIENE 3 | RAIL 3 | 1 | |
| 048 | D40402400 | SEKSKANTSKRUE | HEXAGON SCREW | SECHSKANTSCHRAUBE | VIS | 4 | |
| 049 | D44706600 | TÆTNINGSLISTE | SEALING LIST | DICHTUNGSLEISTE | JOINT EN CAOUTCHOUC | | 2,620M |
| | (5) | EFTER BEHOV | OPTIONAL | WAHLWEISE | EN OPTION | | |

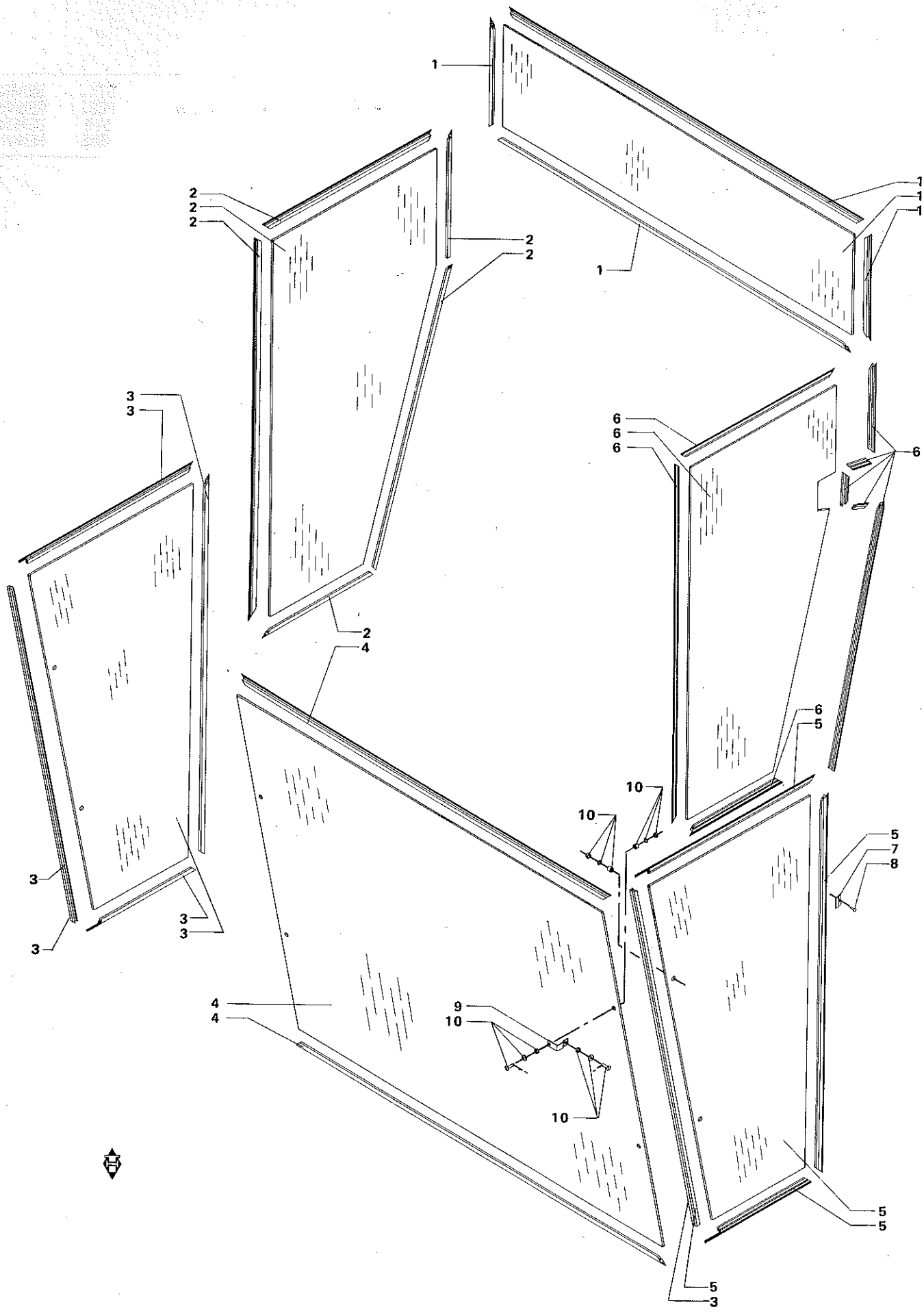
1
1
1
1
1
2
2
2
2
2
2
3
3
3
3
3
3
4
4
4
5
5
5
5
5
5
6
6
6
6
6
7
8
9
10
10
10
10

# RUDER
# WINDOW PANES
# FENSTERSCHEIBEN
# VITRES

| POS.NR. VARE NR. / POS.NO. PART NO. / POS.NR. TEIL NR. / NO.POS. CODE | BENÆVNELSE | DESCRIPTION | BEZEICHNUNG | DESIGNATION | STK. / POS. / ZAHL / NBRE | BEMÆRKNING / REMARK / BEMERKUNG / REMARQUE |
|---|---|---|---|---|---|---|
| D44735600 | TÆTNINGSMASSE | TIGHTENING | DICHTUNG | JOINT | | (F) 12M |
| 001 D28950054 | BAGRUDE KPL | REAR PANE, COMPL. | HINTERFENSTER,VOLL. | GLACE ARR. | 1 | |
| 002 D28960016 | BAG. SIDERUDE KPL. | REAR SIDE PANE CPL. | HINT.SEITENFENSTER | GLACE COTE ARR. CPL | 1 | |
| 003 D28960046 | H.FORR. SIDERUDE KP | FR.SIDE PANE RIGHT | VORD.SEITENF.RECHTS | GLACE COTE AV. D. | 1 | |
| 003 D44735700 | VINKELPROFIL | ANGLE SECTION | WINKELPROFIL | PROFILE | 2 | |
| 004 D28050709 | FRONTR.KPL.RE.DEL | FRONT PANE COMPL | VORDERFENSTER,VOLLS | PARE-BRISE,COMPLET | 1 | |
| 005 D28960045 | V. FORR.SIDERUDE KP | FRONT SIDE PANE L. | VORD.SEITENFEN. L. | GLACE COTE AV. G. | 1 | |
| D44735600 | TÆTNINGSMASSE | TIGHTENING | DICHTUNG | JOINT | | (G) 4M |
| 006 D28960047 | DØRRUDE KPL. | DOOR PANE COMPL. | TÜRFENSTER VOLLST | GLACE P. PORTE | 1 | |
| 007 D43427700 | KLIPS | CLIP | KLIPS | CIRCLIP | 22 | |
| 007 D43427800 | KLIPS | CLIP | KLIPS | CIRCLIP | 2 | |
| 008 D40741200 | PLADESKRUE | SCREW | BLECHSCHRAUBE | VIS | 24 | |
| 009 D28950084 | HJØRNEBESLAG | CORNER FITTINGS | ECKBESCHLAG | SUPPORT COUDE | 4 | |
| 010 D43427600 | QUICK-LAS | QUICK LOCK | QUICK-SCHLOSS | QUICK SERRURE | 8 | |
| (F) | FOR KABINERUDER | FOR CABIN PANES | FÜR KABINE-FENSTERN | POUR LES VITRES DE LA CABIN | | |
| (G) | FOR DØRRUDE | FOR DOOR PANE | FÜR TÜRFENSTER | POUR LA VITRE DE LA PORTIERE | | |

# HYDRAULIK
# HYDRAULIC
# HYDRAULIK
# HYDRAULIQUE

| | |
|---|---|
| SIDE 14 - 1A | HYDRAULIKCYLINDER - STYRECYLINDER 1<br>HYDRAULIC CYLINDER - STEERING CYLINDER 1<br>HYDRAULIKZYLINDER - FÜHRUNGSWALZE 1<br>VERIN HYDRAULIQUE - VERIN DE DIRECTION 1 |
| SIDE 14 - 1B | HYDRAULIKCYLINDER - STYRECYLINDER 2<br>HYDRAULIC CYLINDER - STEERING CYLINDER 2<br>HYDRAULIKZYLINDER - FÜHRUNGSWALZE 2<br>VERIN HYDRAULIQUE - VERIN DE DIRECTION 2 |
| SIDE 14 - 2 | FREMDRIFTSHYDRAULIK<br>PROPULSION HYDRAULIC<br>ANTRIEBSHYDRAULIK<br>TRANSMISSION HYDROSTATIQUE |
| SIDE 14 - 3 | HJÆLPEHYDRAULIK (F.39980)<br>AUXILIARY HYDRAULIC (F.39980)<br>HILFSHYDRAULIK (F.39980)<br>EQUIPEMENT HYDRAULIQUE AUXILIAIRE (F.39980) |
| SIDE 14 - 4 | HJÆLPEHYDRAULIK (T.39979)<br>AUXILIARY HYDRAULIC (T.39979)<br>HILFSHYDRAULIK (T.39979)<br>EQUIPEMENT HYDRAULIQUE AUXILIAIRE (T.39979) |
| SIDE 14 - 5 | HYDRAULIK FOR VIBRATOR&JÆLKE<br>HYDRAULIC FOR VIBRATION BEAM<br>HYDRAULIK FÜR SCHWINGUNGSBALKEN<br>HYDRAULIQUE - BARRE VIBRATRICE DANS LA TREMIE |
| SIDE 14 - 6 | HYDRAULIKDIAGRAM, REVERSERING<br>HYDRAULIC CHART, REVERSE DRIVE<br>HYDRAULIKDIAGRAMM, UMKEHRANTRIEB<br>DIAGRAMME HYDRAULIQUE, COMMANDE REVERSIBLE |
| SIDE 14 - 7 | HYDRAULIK - SKÆREBORD F.39980<br>HYDRAULIC -TABLE F.39980<br>SCHNEIDWERKS - HYDRAULIK F.39980<br>HYDRAULIQUE - BARRE DE COUPE F.39980 |

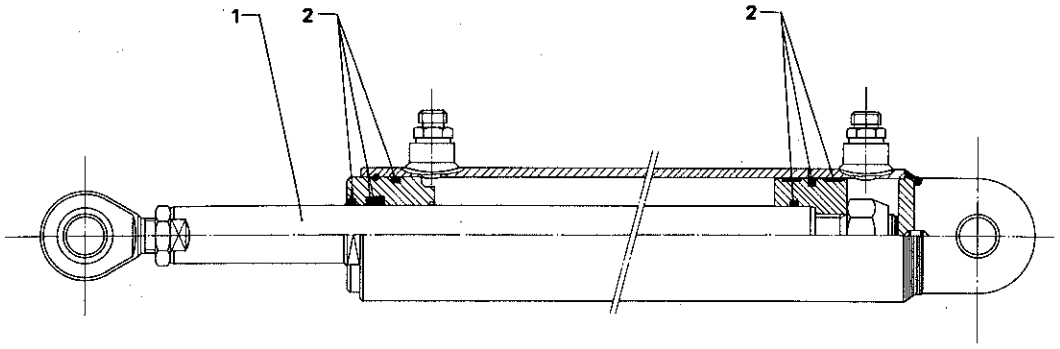
1
2
2

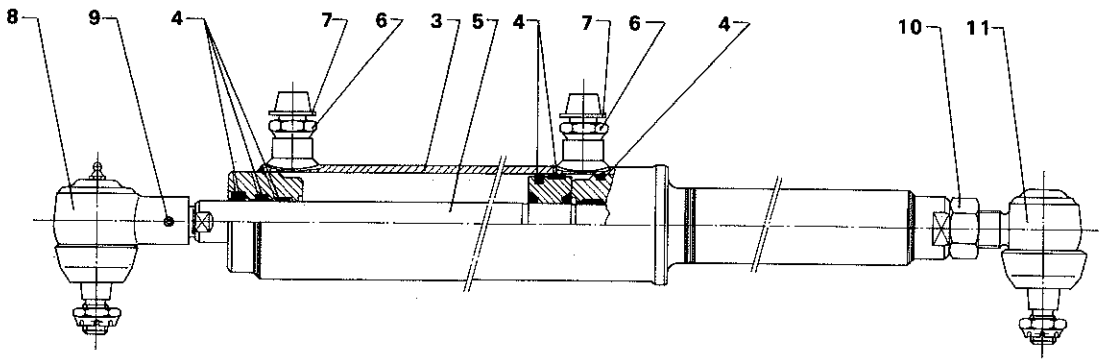
8
9
4
7
6
3
5
4
7
6
4
10
11

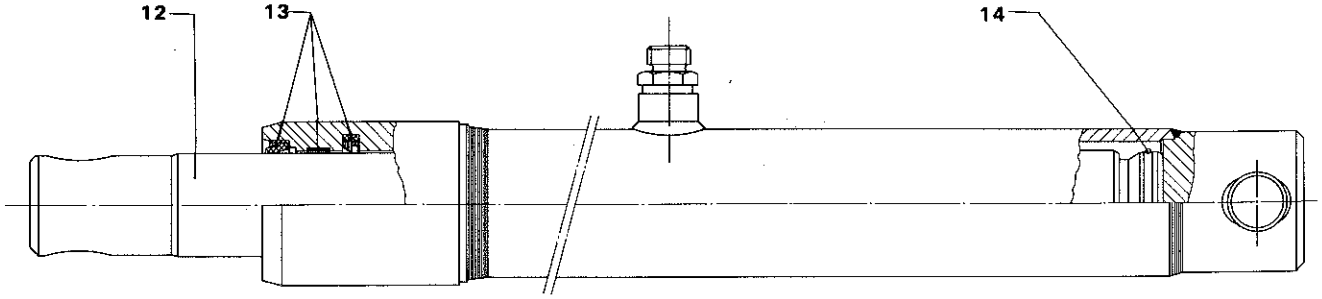
12
13
14

# HYDRAULIKCYLINDER - STYRECYLINDER 1
# HYDRAULIC CYLINDER - STEERING CYLINDER 1
# HYDRAULIKZYLINDER - FÜHRUNGSWALZE 1
# VERIN HYDRAULIQUE - VERIN DE DIRECTION 1

| POS.NR. POS.NO. POS.NR. NO.POS. | VARE NR. PART NO. TEIL NR. CODE | BENÆVNELSE | DESCRIPTION | BEZEICHNUNG | DESIGNATION | STK. PCS. ZAHL NBRE | BEMÆRKNING REMARK BEMERKUNG REMARQUE |
|---|---|---|---|---|---|---|---|
| | D45100062 | TØMMESN.CYL. 70X539 | HYDR.CYLINDER | HYDR.ZYLINDER | VERIN HYDR. | 1 | (31 POS.1-2 |
| 001 | D45100090 | STEMPEL | PISTON ROD | KOLBENSTANGE | PISTON | 1 | |
| 002 | D45100076 | TÆTNINGSSÆT | SEAL KIT | DICHTUNGSSATZ | JEU DE JOINTS | 1 | |
| | D28150883 | STYRECYLINDER KPL. | STEERING CYLINDER | FÜHRUNGSWALZE | VERIN DE DIRECTION | 1 | (32 POS.3-11 |
| 003 | D45100064 | STYRECYLINDER 60X25 | STEERING CYLINDER | FÜHRUNGSWALZE | VERIN DE DIRECTION | 1 | POS.4-5 |
| 004 | D45100078 | TÆTNINGSSÆT | SEAL KIT | DICHTUNGSSATZ | JEU DE JOINTS | 1 | |
| 005 | D45100092 | STEMPEL | PISTON ROD | KOLBENSTANGE | PISTON | 1 | |
| 006 | D45250800 | FORSKRUNING | CONNECTOR | VERSCHRAUBUNG | RACCORD | 2 | |
| 007 | D45707900 | DBI DUT | DBI DUT | DBI DUT | DBI DUT | 2 | |
| 008 | D45933100 | KUGLELEDSFORBIND. | BALL JOINT | LENKKUGEL, VOLLST. | JOINT A ROTULE CPL | 1 | |
| 009 | D42605100 | SPÆNDESTIFT | TIGHTENING PIN | SPANNSTIFT | TENDEUR | 1 | |
| 010 | D41043000 | SEKSKANTMØTRIK LAV | HEXAGON NUT | SECHSKANTMUTTER | ECROU | 1 | |
| 011 | D45933200 | KUGLELEDSFORBIND. | BALL JOINT | LENKKUGEL, VOLLST. | JOINT A ROTULE CPL | 1 | |
| | D45100057 | SKÆREB.CYL. 45X600 | HYDR.CYL. 45X600 | HYDR.ZYL. 45X600 | VERIN HYDR. 45X600 | 2 | (33 F.42206 |
| 012 | D45100085 | STEMPEL | PISTON ROD | KOLBENSTANGE | PISTON | 1 | |
| 013 | D45100074 | TÆTNINGSSÆT | SEAL KIT | DICHTUNGSSATZ | JEU DE JOINTS | | |
| 014 | D45100096 | SPRINGRING | SNAP RING | SPRENGRING | ANNEAU A DETACHER | 1 | |
| (31 | | FOR TØMMESNEGL F.42021, SE OGSÅ 14-1B. | FOR DISCHARGE AUGER, F.42021 SEE ALSO 14-1B. | FÜR ENTLEERUNGS SCHN. F.42021, SIEHE AUCH 14-1B. | POUR VIS DE DE-CHARGEMENT, F.42021. VOIR 14-1B AUSSI. | | |
| (32 | | F.42160 SE OGSÅ 14-1B. | F.42160 SEE ALSO 14-1B. | F.42160, SIEHE AUCH 14-1B. | F.42160, VOIR 14-1B AUSSI. | | |
| (33 | | FOR SKÆREBORD POS.6-8, SE OGSÅ 14-1B. | FOR TABLE POS.6-8, SEE ALSO 14-1B. | FÜR SCHNEIDWERK POS.6-8, SIEHE AUCH 14-1B. | P.BARRE D.COUPE POS.6-8, VOIR 14-1B AUSSI. | | |

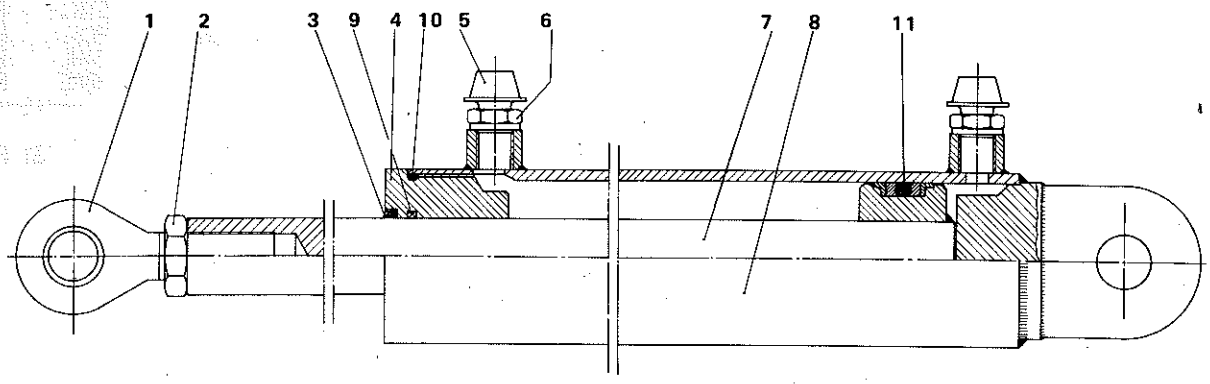
1
2
3
9
4
10
5
6
7
8
11

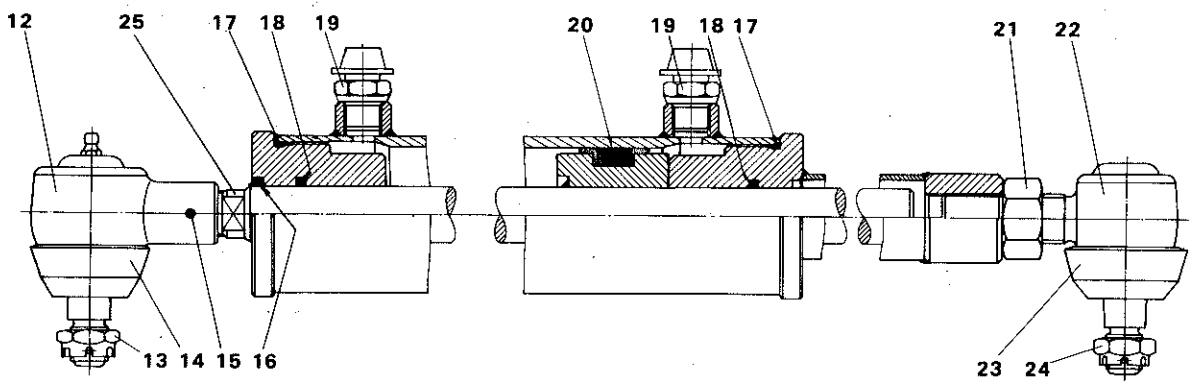
12
25
17
18
19
20
19
18
17
21
22
13
14
15
16
23
24

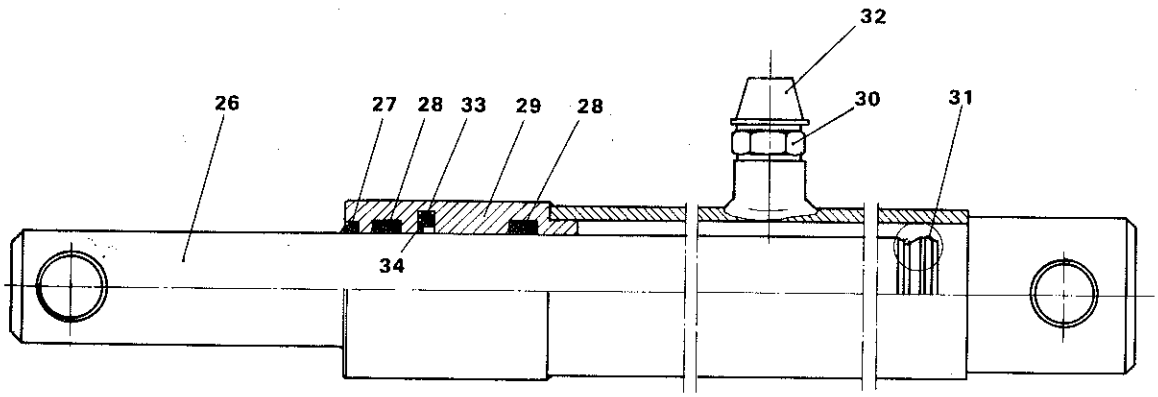
32
26
27
28
33
29
28
30
31
34

# HYDRAULIKCYLINDER - STYRECYLINDER 2
# HYDRAULIC CYLINDER - STEERING CYLINDER 2
# HYDRAULIKZYLINDER - FÜHRUNGSWALZE 2
# VERIN HYDRAULIQUE - VERIN DE DIRECTION 2

| POS.NR. POS.NO. POS.NR. NO.POS. | VARE NR. PART NO. TEIL NR. CODE | BENÆVNELSE | DESCRIPTION | BEZEICHNUNG | DESIGNATION | STK. PCS. ZAHL NBRE | | BEMÆRKNING REMARK BEMERKUNG REMARQUE |
|---|---|---|---|---|---|---|---|---|
| 001 | D45698500 | KUGLELED | BALL JOINT | KUGELGELENK | JOINT A ROTULE | 1 | | |
| 002 | D41043000 | SEKSKANTMØTRIK LAV | HEXAGON NUT | SECHSKANTMUTTER | ECROU | 1 | | |
| 003 | D45400700 | SKRABERING | SCRAPER RING | ABSTREICHRING | ANNEAU | 1 | | |
| 004 | D28850840 | CYLINDERHOVED | CYLINDER HEAD | ZYLINDERKOPF | ROULEMENT | 1 | | |
| 005 | D45748000 | PLASTPROP | PLUG | PFROPFEN | BOUCHON | 2 | | |
| 006 | D45252600 | HYDR.FITTINGS | CONNECTOR | VERSCHRAUBUNG | RACCORD | 2 | | |
| 007 | D28850844 | STEMPELSTANG SV. | PISTON ROD | KOLBENSTANGE | TIGE | 1 | | |
| | D28051001 | PAKNINGSSÆT F TØMME | SEAL KIT | DICHTUNGSSATZ | JEU DE JOINTS | | | POS.8-11 |
| 008 | D28850845 | CYLINDERRØR SV. | CYLINDER TUBE | ZYLINDERROHR | TUBE DU CYLINDRE | 1 | | |
| 009 | D45402600 | TÆTNINGSRING | SEAL RING | DICHTUNGSRING | BAGUE ETANCHEITE | 1 | | |
| 010 | D45480600 | O-RING | SEAL RING | DICHTUNGSRING | JOINT TORIQUE | 1 | | |
| 011 | D45402300 | STEMPELTÆTNING | PISTON SEALING | KOLBENDICHTUNG | JOINT ETANCHEITE | 1 | | |
| | D28150883 | STYRECYLINDER KPL. | STEERING CYLINDER | FÜHRUNGSWALZE | VERIN DE DIRECTION | 1 | | POS.12-25 |
| 012 | D45933100 | KUGLELEDSFORBIND. | BALL JOINT | LENKKUGEL, VOLLST. | JOINT A ROTULE CPL | 1 | | POS.13-14 |
| 013 | D41048700 | KRONEMØTRIK | CASTLE NUT | KRONENMUTTER | ECROU | 1 | | |
| 014 | D45933900 | TÆTNINGSKAPPE | SEAL CAP | DICHTUNGSKAPPE | CHAPERON | 1 | | |
| 015 | D42605100 | SPÆNDESTIFT | TIGHTENING PIN | SPANNSTIFT | TENDEUR | 1 | | |
| | D28051000 | PAKNINGSSÆT F. STYR | SEAL KIT | DICHTUNGSSATZ | JEU DE JOINTS | | | POS.16-19 |
| 016 | D45400500 | SKRABERING | SCRAPER RING | ABSTREICHRING | ANNEAU | 1 | | |
| 017 | D45477900 | O-RING | SEAL RING | DICHTUNGSRING | JOINT TORIQUE | 2 | | |
| 018 | D45403400 | TÆTNINGSRING | SEAL RING | DICHTUNGSRING | BAGUE ETANCHEITE | 2 | | |
| 019 | D45250800 | FORSKRUNING | CONNECTOR | VERSCHRAUBUNG | RACCORD | 2 | | |
| 020 | D45402200 | STEMPELTÆTNING | PISTON SEALING | KOLBENDICHTUNG | JOINT ENTANCHEITE | 1 | | |
| 021 | D41043000 | SEKSKANTMØTRIK LAV | HEXAGON NUT | SECHSKANTMUTTER | ECROU | 1 | | |
| 022 | D45933200 | KUGLELEDSFORBIND. | BALL JOINT | LENKKUGEL, VOLLST. | JOINT A ROTULE CPL | 1 | | POS.23-24 |
| 023 | D45934000 | TÆTNINGSKAPPE | SEAL CAP | DICHTUNGSKAPPE | CHAPERON | 1 | | |
| 024 | D41048700 | KRONEMØTRIK | CASTLE NUT | KRONENMUTTER | ECROU | 1 | | |
| 025 | D28150876 | STEMPELSTANG SV. | PISTON ROD | KOLBENSTANGE | TIGE DE PISTON | 1 | | |
| | D28751742 | HYDR.CYL.40/600 KPL | HYDR. CYL 40/600 CP | HYDR. ZYL 40/600 VO | VERIN HYDR.40/600CP | | (Y5 | T.42205 |
| | D28751743 | HYDR.CYL.45/600 KPL | HYDR. CYL 45/600 CP | HYDR. ZYL 45/600 VO | VERIN HYDR.45/600CP | | (Y5 | T.42205 |
| | D45100058 | SKÆREB.CYL. 50X600 | HYDR.CYL. 50X600 | HYDR.ZYL. 50X600 | VERIN HYDR. 50X600 | 2 | (V) | POS.26-34 |
| 026 | D28750220 | STEMPEL Ø40 | PISTON | KOLBEN | PISTON | 1 | | |
| 026 | D28751159 | STEMPEL Ø45 | PISTON | KOLBEN | PISTON | 1 | | |
| 026 | D28751980 | STEMPEL Ø50 | PISTON | KOLBEN | PISTON | 1 | (V) | |
| 027 | D45405200 | SKRABERING | SCRAPER RING | ABSTREICHRING | ANNEAU | 1 | | 45MM |
| 027 | D45405300 | SKRABERING | SCRAPER RING | ABSTREICHRING | ANNEAU | 1 | | 40MM |
| 027 | D45405700 | SKRABERING | SCRAPER RING | ABSTREICHRING | ANNEAU | 1 | (V) | 50MM |
| 028 | D45404500 | GLIDERING | SLIDING RING | GLEITRING | ANNEAU | 1 | | 40MM |
| 028 | D45404600 | GLIDERING | SLIDING RING | GLEITRING | ANNEAU | 2 | | 45MM |
| 028 | D45404700 | GLIDERING | SLIDING RING | GLEITRING | ANNEAU | 2 | (V) | 50MM |
| 029 | D28751740 | HYDR.CYL. 40/600 SV | HYDR. CYL.40/600 | HYDR. ZYL.40/600 | VERIN HYDR.40/600 | 1 | | |
| 029 | D28751741 | HYDR. CYL. 45/600 S | HYDR. CYL.45/600 | HYDR. ZYL.45/600 | VERIN HYDR.45/600 | 1 | | |
| 029 | D28751985 | HYDR.CYL 50/600 SV. | HYDR. CYL.50/600 | HYDR. ZYL.50/600 | VERIN HYDR.50/600 | 1 | (V) | |
| 030 | D45250800 | FORSKRUNING | CONNECTOR | VERSCHRAUBUNG | RACCORD | 1 | | |
| 031 | D28741088 | FJEDERRING | CIRCLIP | FEDERRING | RESSORT | 1 | | 45MM |
| 031 | D28750218 | FJEDERRING | SPRING | FEDERRING | RESSORT | 1 | | |
| 031 | D28751983 | FJEDERRING | CIRCLIP | FEDERRING | RESSORT | 1 | (V) | 50MM |
| 032 | D45748200 | HÆTTE | PLASTIC PLUG | KUNSTSTOFFPFROPFEN | BOUCHON | 1 | | |
| 033 | D45465100 | O-RING | SEAL RING | DICHTUNGSRING | JOINT TORIQUE | 1 | | 40MM |
| 033 | D45465400 | O-RING | SEAL RING | DICHTUNGSRING | JOINT TORIQUE | 1 | | 45MM |
| 033 | D45465500 | O-RING | SEAL RING | DICHTUNGSRING | JOINT TORIQUE | 1 | (V) | 50MM |
| 034 | D45405100 | SKRABERING | SCRAPER RING | ABSTREICHRING | ANNEAU | 1 | | 45MM |
| 034 | D45405400 | TÆTNINGSRING | SCRAPER RING | ABSTREICHRING | ANNEAU | 1 | | 40MM |
| 034 | D45405800 | SKRABERING | SCRAPER RING | ABSTREICHRING | ANNEAU | 1 | (V) | 50MM |
| | (Y5 | FOR SKÆREBORD, 40MM | FOR TABLE, 40MM | FÜR SCHNEIDWERK 40MM | P.BARRE D.COUPE 40MM | | | |
| | (V) | MAJSUDSTYR | MAIZE EQUIPMENT | MAISAUSRÜSTUNG | EQUIPEMENT MAIS | | | |

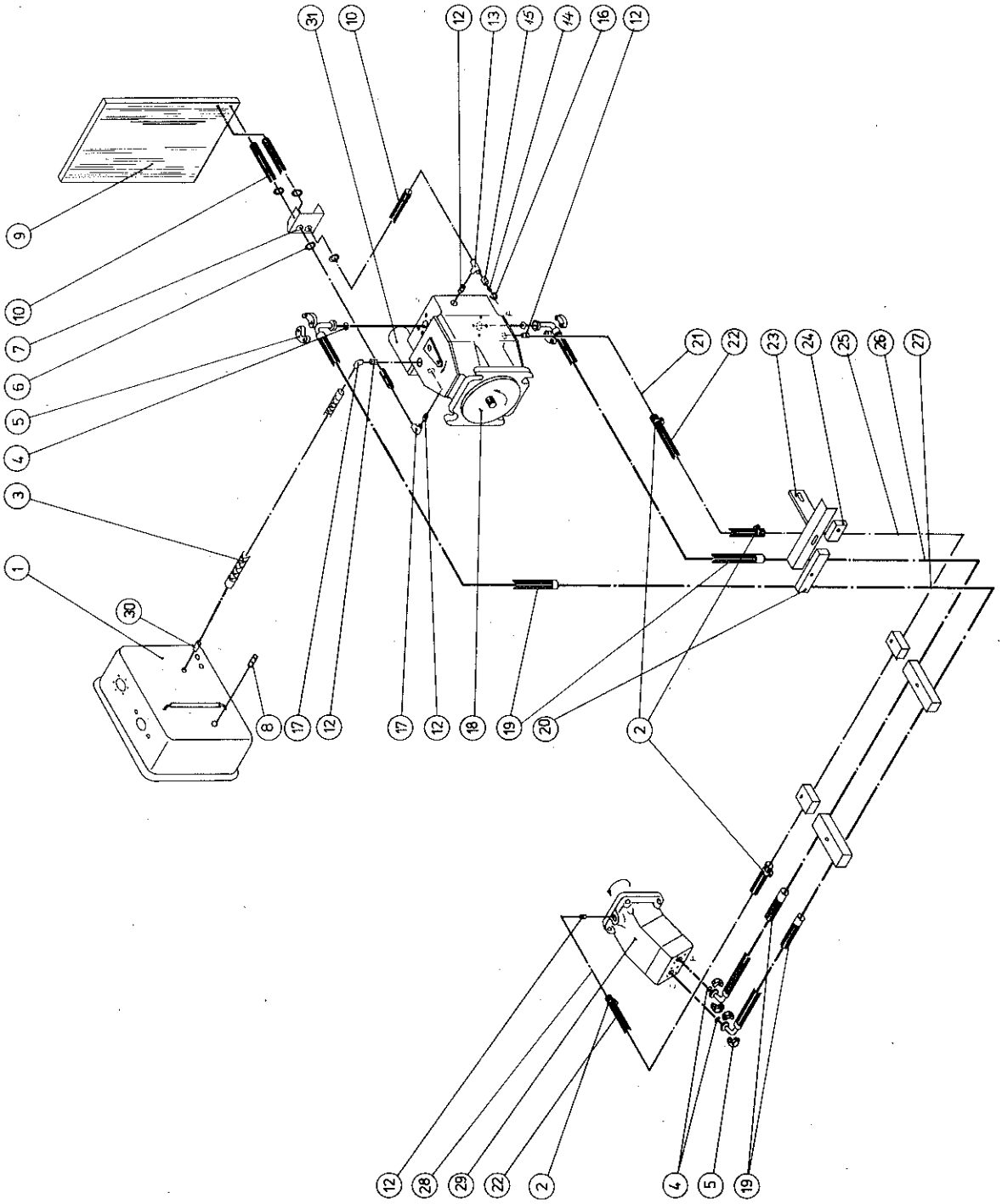
31
10
12
13
15
14
16
12
9
10
7
6
5
4
3
1
30
8
17
12
17
12
18
19
20
2
21
22
23
24
25
26
27
12
28
29
22
2
4
5
19

# FREMDRIFTSHYDRAULIK
# PROPULSION HYDRAULIC
# ANTRIEBSHYDRAULIK
# TRANSMISSION HYDROSTATIQUE

| POS.NR. VARE NR. POS.NO. PART NO. POS.NR. TEIL NR. NO.POS. CODE | BENÆVNELSE | DESCRIPTION | BEZEICHNUNG | DESIGNATION | STK. PCS. ZAHL NBRE | BEMÆRKNING REMARK BEMERKUNG REMARQUE |
|---|---|---|---|---|---|---|
| 001 D28751699 | HYDR.OLIEBEH.RE-DEL | HYDR.OILTANK | HYDR.OLBEHALTER | RESEV.A CARBUR.HYDR | 1 | |
| 002 D45727300 | SPÆNDEBÆND | HOSE CLIP | SCHLAUCHSCHELLE | CIRCLIP | 4 | |
| 003 D45130004 | HYDRAULIKSLANGE | HYDRAULIC HOSE | HYDRAULIKSCHLAUCH | DURITE HYDR. | 1 | |
| 004 D45463300 | O-RING | SEAL RING | DICHTUNGSRING | JOINT TORIQUE | 4 | |
| 005 D45159000 | FLANGEHALVPART | FLANGE PART | FLANSCHTEIL | MOITE BRIDE | 8 | |
| 006 D44732500 | GUMMIGENNEMFØRING | RUBBER GRUMMET | GUMMIDURCHFÜHRUNG | TRAVERSEE | 2 | |
| 007 D28752025 | KONSOL F. SLANGE. | BRACKET F.HOSES | KONSOLE F.SCHLAUCHE | SUPPORT DURITE | 4 | +F.43141 |
| 008 D45117800 | RØRPROP | PIPE PLUG | ROHRSTOPFEN | BOUCHON | 1 | |
| 009 D28750776 | HYDRAULIKKØLER | HYDRAULIC COOLER | HYDRAULIKKÜHLER | RADIATEUR HYDRAUL. | 1 | |
| 009 D28751351 | HYDRAULIKKØLER DOBB | HYDR. OIL RADIATOR | HYDR. ÖLKÜHLER | RADIAT,HYDR.A HUILE | 1 | (T5 |
| 010 D45130600 | HØJTR.SLANGE | HIGH PRESSURE HOSE | HOCHDRUCKSCHLAUCH | DURITE H. P. | 2 | |
| 012 D45251100 | FORSKRUNING | CONNECTOR | VERSCHRAUBUNG | RACCORD | 4 | |
| 013 D45267200 | FORSKRUNING | CONNECTOR | VERSCHRAUBUNG | RACCORD | 1 | |
| 014 D45219900 | PROP | PLUG | PFROPFEN | BOUCHON | 1 | |
| 015 D45204800 | OMLØBERMØTRIK | UNION NUT | ÜBERLAUFMUTTER | ECROU | 1 | |
| 016 D42501600 | SEEGERRING | CIRCLIP | SEEGERRING | ANNEAU DE RETENUE | 1 | |
| 017 D45264200 | FORSKRUNING | CONNECTOR | VERSCHRAUBUNG | RACCORD | 2 | |
| 018 D45161500 | HYDR.PUMPE BPV 50 S | HYDRAULIC PUMP | HYDRAULIKPUMPE | POMPE HYDR. | 1 | |
| 019 D45132200 | HØJTR.SLANGE | HIGH PRESSURE HOSE | HOCHDRUCKSCHLAUCH | DURITE H. P. | 4 | |
| 020 D45739300 | DOBB. RØRBÆRER Ø25 | DOUBLE PIPE SUPPORT | DOPPEL ROHRTRAGER | PORTE-TUBE DOUBLE | 3 | |
| 021 D28751837 | HYDR. RØR KPL. | HYDRAULIC PIPE | HYDRAULIKROHR | TUBE HYDR. | 1 | |
| 022 D28741303 | SLANGE 3/4"-370 | HOSE | SCHLAUCH | TUYAU | 2 | |
| 023 D28750499 | RØRHOLDER SV. | BRACKET | KONSOLE | SUPPORT | 1 | |
| 024 D45739500 | ENKEL RØRBÆRER Ø18 | SINGLE PIPE SUPPORT | EINZEL ROHRTRAGER | PORTE-TUBE | 3 | |
| 025 D28750792 | HYDR.-RØR KPL. | HYDR. PIPE, COMPL. | HYDR. ROHR, VOLLST. | TUBE HYDR. COMPL. | 1 | |
| 026 D28750791 | HYDR.-RØR KPL. | HYDR. PIPE, COMPL. | HYDR. ROHR, VOLLST. | TUBE HYDR. COMPL. | 1 | |
| 027 D28750949 | HYDR.RØR KPL. | HYDRAULIC PIPE | HYDR. ROHR, VOLLST. | TUBE HYDRAUL.COMPL. | 1 | |
| 028 D28750619 | HYDR.-RØR KPL. | HYDRAULIC PIPE | HYDR. ROHR, VOLLST. | TUBE HYDR. COMPL. | 1 | |
| 029 D45161400 | HYDR.MOTOR BMF 50TF | HYDRAULIC MOTOR | HYDROMOTOR | MOTEUR HYDR. | 1 | |
| 030 D45251500 | FORSKRUNING | CONNECTOR | VERSCHRAUBUNG | RACCORD | 1 | |
| 031 D45144600 | OLIEFILTER | OIL FILTER | FILTER | FILTRE | 1 | |
| (T5 | GÆLDER KUN FOR VARME LANDE. | ONLY FOR DRY LANDS. | NUR FÜR SONNIGE LÄNDER. | POUR LES PAYS CHAUDS SEULEMENT. | | |

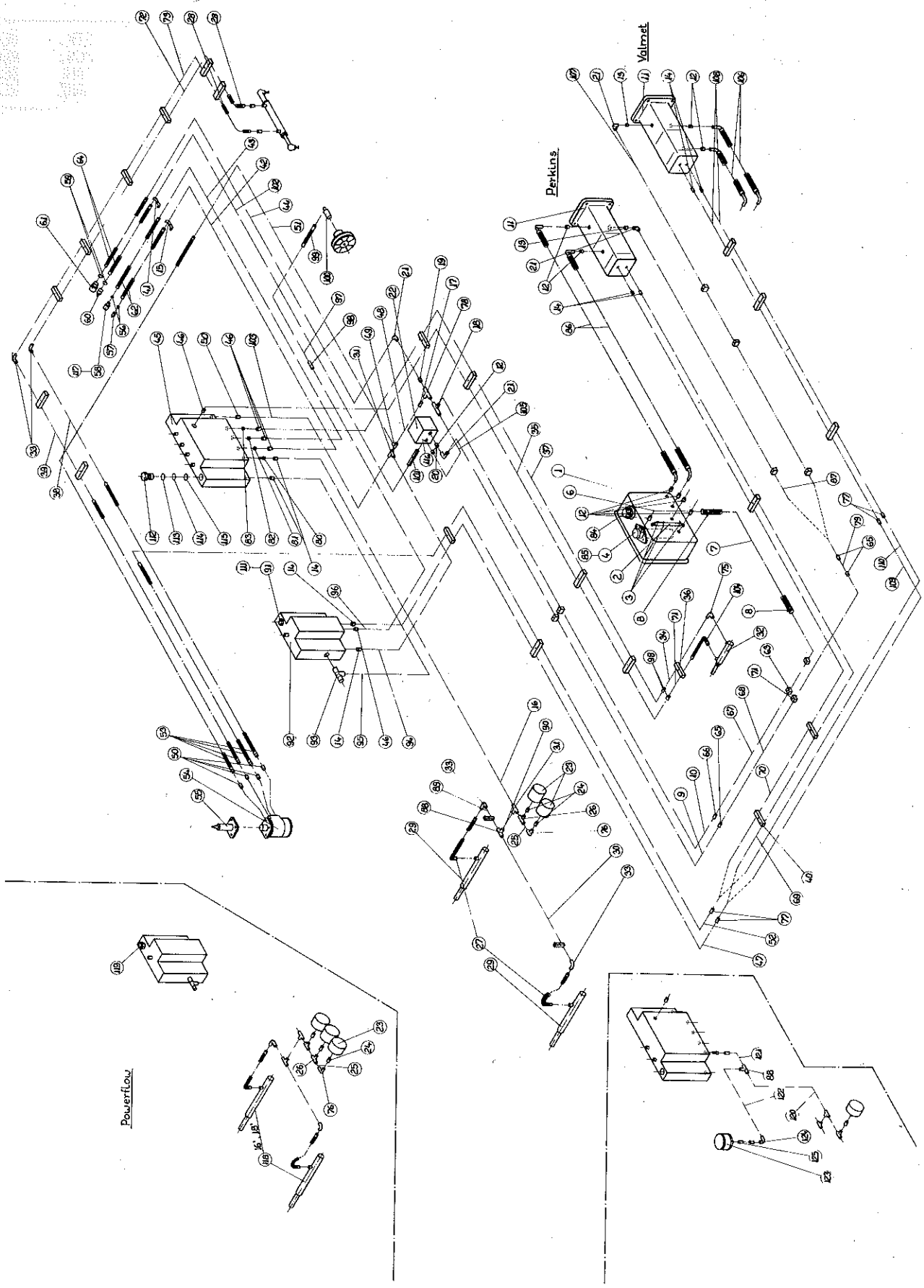
Valmet
Perkins
Powerflow

# HJÆLPEHYDRAULIK (F.39980)
# AUXILIARY HYDRAULIC (F.39980)
# HILFSHYDRAULIK (F.39980)
# EQUIPEMENT HYDRAULIQUE AUXILIAIRE (F.39980)

| POS.NR. / POS.NO. / POS.NR. / NO.POS. | VARE NR. / PART NO. / TEIL NR. / CODE | BENÆVNELSE | DESCRIPTION | BEZEICHNUNG | DESIGNATION | STK. / PCS. / ZAHL / NBRE | BEMÆRKNING / REMARK / BEMERKUNG / REMARQUE |
|---|---|---|---|---|---|---|---|
| 001 | D28751699 | HYDR.OLIEBEH.RE-DEL | HYDR.OILTANK | HYDR.OLBEHALTER | RESEV.A CARBUR.HYDR | 1 | |
| 002 | D28720448 | PLASTIKSLANGE | PLASTIC HOSE | PLASTIK SCHLAUCH | DURITE EN PLASTIQUE | 1 | |
| 003 | D45738900 | SLANGEKLEMME | HOSE CLIP | SCHLAUCHKLEMME | CIRCLIP | 3 | |
| 004 | D45145400 | OLIEFILTER | OIL FILTER | OLFILTER | FILTRE | 1 | |
| 006 | D28741446 | RØRBØJN. 1 KPL | PIPE ELBOW | ROHRBIEGUNG | COUDE | 1 | |
| 007 | D28751033 | SLANGE 1"-400 | HOSE | SCHLAUCH | DURITE | 1 | |
| 008 | D45727000 | SPÆNDEBÆND | HOSE CLIP | SCHLAUCHSCHELLE | CIRCLIP | 2 | |
| 009 | D28751637 | HYDR.RØR KPL. | HYDR.PIPE | HYDR. ROHR | TUBE HYDR. COMPL. | 1 | |
| 010 | D28750397 | HYDR.-RØR KPL. | HYDR.PIPE | HYDR.ROHR | TUBE HYDRAUL.COMPL. | 1 | |
| 011 | D45162200 | HYDR.PUMPE | HYDRAULIC PUMP | HYDRAULIKPUMPE | POMPE HYDR. | 1 | |
| 012 | D45251500 | FORSKRUNING | CONNECTOR | VERSCHRAUBUNG | RACCORD | 8 | |
| 013 | D45250700 | FORSKRUNING | CONNECTOR | VERSCHRAUBUNG | RACCORD | 1 | |
| 014 | D45250800 | FORSKRUNING | CONNECTOR | VERSCHRAUBUNG | RACCORD | 6 | |
| 015 | D28741192 | RØRHOLDER 2XØ18 | PIPE RETAINER | ROHRHALTER | PORTE-TUYAU | 1 | |
| 016 | D28751080 | HYDR.RØR 3 KPL. | HYDRAULIC PIPE | HYDRAULIKROHR | TUBE HYDRAULIGUE | 1 | |
| 017 | D45272700 | FORSKRUNING | CONNECTOR | VERSCHRAUBUNG | RACCORD | 1 | |
| 018 | D45266600 | FORSKRUNING | CONNECTOR | VERSCHRAUBUNG | RACCORD | 1 | |
| 019 | D45272800 | FORSKRUNING | CONNECTOR | VERSCHRAUBUNG | RACCORD | 1 | |
| 020 | D45253400 | FORSKRUNING | CONNECTOR | VERSCHRAUBUNG | RACCORD | 1 | |
| 021 | D45264100 | FORSKRUNING | CONNECTOR | VERSCHRAUBUNG | RACCORD | 3 | |
| 022 | D45110048 | SALAMI FLOWDIVIDER | FLOW-DIVIDER | FLOW-DIVIDER | FLOW-DIVIDER | 1 | |
| 023 | D45100300 | HYDR.AKKUMULATOR | PRESS. ACCUMULATOR | HYDRAULIKSPEICHER | ACCUMULT.DE PRESS. | 3 | |
| 024 | D45250500 | FORSKRUNING | CONNECTOR | VERSCHRAUBUNG | RACCORD | 3 | |
| 025 | D28730695 | RØR 5 | PIPE | ROHR | TUYAU | 2 | |
| 026 | D45267100 | FORSKRUNING | CONNECTOR | VERSCHRAUBUNG | RACCORD | 2 | |
| 027 | D45126300 | HØJTR. SL. | HIGH PRESSURE HOSE | HOCHDRUCKSCHLAUCH | DURITE H.P. | 2 | |
| 028 | D45124400 | HØJTR. SL. | HIGH PRESSURE HOSE | HOCHDRUCKSCHLAUCH | DURITE H. P. | 2 | |
| 029 | D45100057 | SKÆREB.CYL. 45X600 | HYDR.CYL. 45X600 | HYDR.ZYL. 45X600 | VERIN HYDR. 45X600 | 2 | |
| 030 | D28751064 | HYDR.RØR 1 KPL. | HYDRAULIC PIPE | HYDRAULIKROHR | TUBE HYDR.1 COMPL. | 1 | |
| 031 | D45266300 | HYDR.FITTINGS | CONNECTOR | VERSCHRAUBUNG | RACCORD | 2 | |
| 032 | D45100062 | TØMMESN.CYL. 70X539 | HYDR.CYLINDER | HYDR.ZYLINDER | VERIN HYDR. | 1 | |
| 033 | D45258600 | FORSKRUNING | CONNECTOR | VERSCHRAUBUNG | RACCORD | 4 | |
| 034 | D28751342 | HYDR.-RØR KPL. | HYDR. PIPE COMPL. | HYDR.ROHR VOLLST | TUBE HYDR. COMPL. | 1 | |
| 035 | D28750395 | HYDR.-RØR KPL. | HYDRAULIC PIPE,CPL. | HYDRAULIKROHR, VOLL | TUBE HYDRAUL.COMPL. | 1 | |
| 036 | D45739100 | DOBBELT RØRBØRER Ø8 | DOUBLE PIPE SUPPORT | DOPPEL ROHRTRÄGER | PORTE-TUBE BOUBLE | 6 | |
| 037 | D28750394 | HYDR.-RØR KPL. | HYDRAULIC PIPE | HYDRAULIKROHR | TUBE HYDRAUL.COMPL. | 1 | |
| 038 | D28750388 | HYDR.-RØR KPL. | HYDRAULIC PIPE | HYDRAULIKROHR | TUBE HYDRAUL.COMPL. | 1 | |
| 039 | D28750389 | HYDR.-RØR KPL. | HYDRAULIC PIPE | HYDRAULIKROHR | TUBE HYDRAUL.COMPL. | 1 | |
| 040 | D45739400 | DOBB. RØRBØRER Ø12 | DOUBLE PIPE SUPPORT | DOPPEL ROHRTRAGER | PORTE-TUBE DOUBLE | 19 | |
| 041 | D28741194 | RØRHOLDER 2XØ25 | PIPE RETAINER | ROHRHALTER | PORTE-TUYAU | 1 | |
| 042 | D28750401 | HYDR.-RØR KPL. | HYDRAULIC PIPE | HYDRAULIKROHR | TUBE HYDRAUL.COMPL. | 1 | |
| 043 | D28750400 | HYDR.-RØR KPL. | HYDRAULIC PIPE | HYDRAULIKROHR | TUBE HYDRAUL.COMPL. | 1 | |
| 044 | D28752031 | HYDR.RØR KPL. | HYDR.PIPE | HYDR.ROHR | TUBE HYDR. | 1 | |
| 045 | D28752047 | 4-BLOKSVENTIL KPL | 4-SECT.VALVE COMPL. | 4-BLOCK VENTIL,VOLL | VALVE 4 ELEMEN.CPL, | 1 | |
| 046 | D45252800 | HYDR.FITTINGS | CONNECTOR | VERSCHRAUBUNG | RACCORD | 5 | |
| 047 | D28752038 | HYDR.RØR KPL | HYDR.PIPE | HYDR.ROHR | TUBE HYDR. | 1 | |
| 048 | D28752032 | HYDR.RØR KPL. | HYDR.PIPE | HYDR.RØHR | TUBE HYDR. | 1 | |
| 049 | D45257800 | HYDR.FITTINGS | CONNECTOR | VERSCHRAUBUNG | RACCORD | 1 | |
| 050 | D45252700 | HYDR.FITTINGS | CONNECTOR | VERSCHRAUBUNG | RACCORD | 5 | |
| 051 | D28750391 | HYDR.-RØR KPL. | HYDRAULIC PIPE | HYDRAULIKROHR | TUBE HYDRAUL.COMPL. | 1 | |
| 052 | D28750390 | HYDR.-RØR KPL. | HYDRAULIC PIPE | HYDRAULIKROHR | TUBE HYDRAUL.COMPL. | 1 | |
| 053 | D45132300 | HØJTR. SL | HIGH PRESSURE HOSE | HOCHDRUCKSCHLAUCH | DURITE H. P. | 4 | |
| 054 | D45132100 | HYDRAULIKSLANGE | HYDRAULIC HOSE | HYDRAULIKSCHLAUCH | | 1 | |
| 055 | D45114500 | RATSTAMME DTPB 150 | STEERING COLUMN | LENKSPINDEL | COLONNE | 1 | |
| 056 | D45461300 | O-RING | SEAL RING | DICHTUNGSRING | JOINT TORIQUE | 2 | |
| 057 | D45134900 | LYNKOBLING INDV. | HYDR COUPLING INT | SCHNELLKUPPL.,INNEN | RACCORD RAPIDE INT | 1 | |
| 058 | D45135000 | LYNKOBL.UDV. | HYDR COUPLING EXT | SCHNELLKUPPL.,AUSS. | RACCORD RAPIDE EXT. | 1 | |
| 059 | D45462200 | O-RING | SEAL RING | DICHTUNGSRING | JOINT TORIQUE | 2 | |
| 060 | D45135300 | LYNKOBLING INDV. | HYDR COUPLING INT | SCHNELLKUPPL.,INNEN | RACCORD RAPIDE INT. | 1 | |
| 061 | D45135400 | LYNKOBLING UDV. | HYDR COUPLING EXT | SCHNELLKUPPL.,AUSS. | RACCORD RAPIDE EXT. | 1 | |
| 062 | D45131800 | HYDR.SLANGE | HYDRAULIC HOSE | HYDRAULIKSCHLAUCH | DURITE HYDR. | 2 | |
| 063 | D45739600 | ENKELT RØRBØRER Ø15 | SINGLE PIPE SUPPORT | EINZEL ROHRTRAGER | PORTE-TUBE | 4 | |
| 064 | D45132400 | HØJTR.SLANGE | HIGH PRESSURE HOSE | HOCHCRUCKSCHLAUCH | DURITE H. P. | 2 | |
| 065 | D45254900 | FORSKRUNING | CONNECTOR | VERSCHRAUBUNG | RACCORD | 3 | |
| 066 | D45254500 | FORSKRUNING | CONNECTOR | VERSCHRAUBUNG | RACCORD | 1 | |
| 067 | D28751339 | HYDR.-RØR KPL. | HYDR. PIPE COMPL. | HYDR.ROHR VOLLST | TUBE HYDR. COMPL. | 1 | |
| 068 | D28751338 | HYDR.-RØR KPL. | HYDR.PIPE | HYDR.ROHR | TUBE HYDR.COMPL. | 1 | |
| 069 | D28751341 | HYDR.-RØR KPL. | HYDR.PIPE | HYDR.ROHR | TUBE HYDR. COMPL. | 1 | |

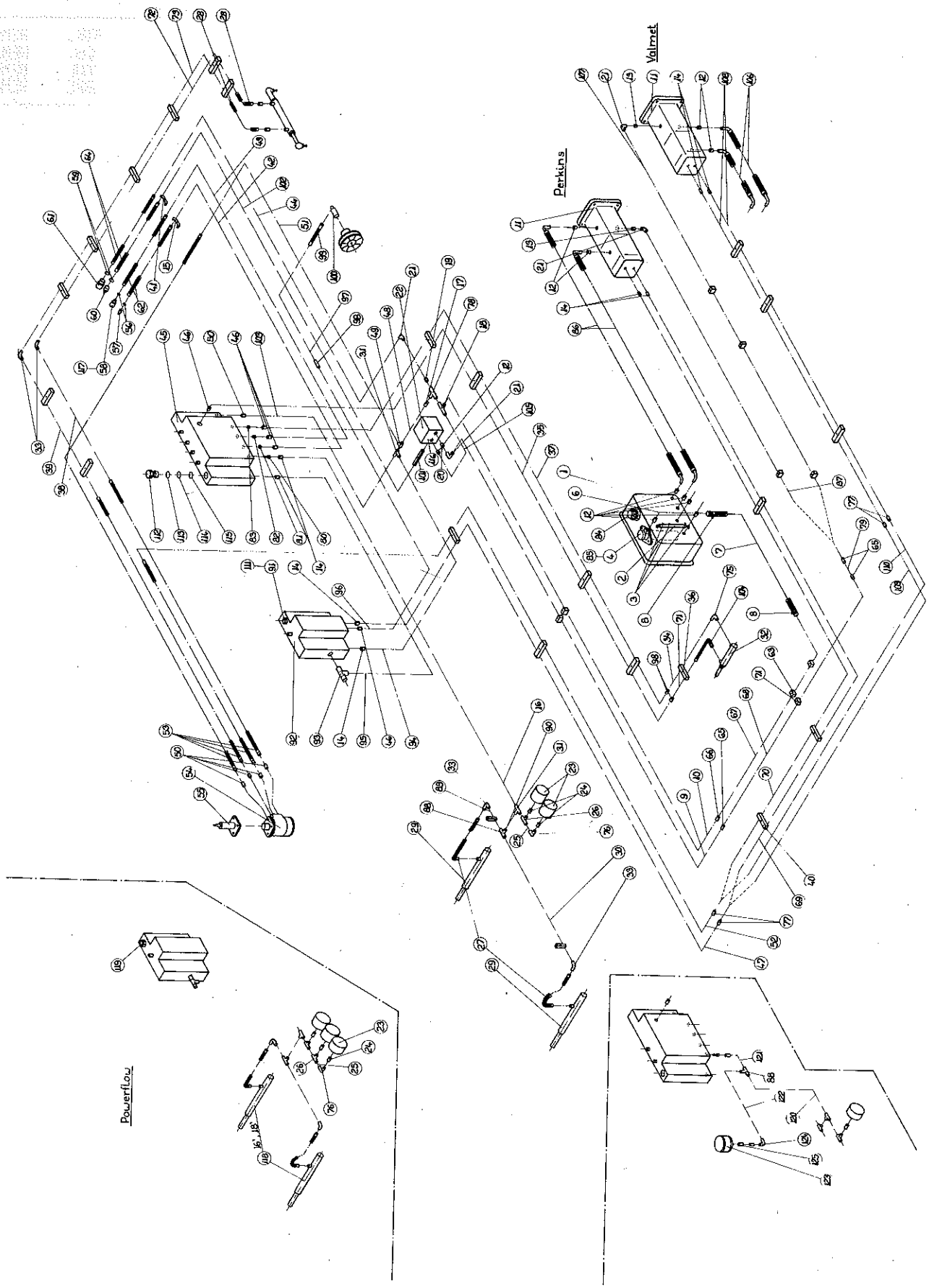
Valmet
Perkins
Powerflow

# HJÆLPEHYDRAULIK (F.39980)
# AUXILIARY HYDRAULIC (F.39980)
# HILFSHYDRAULIK (F.39980)
# EQUIPEMENT HYDRAULIQUE AUXILIAIRE (F.39980)

| POS.NR. VARE NR. POS.NO. PART NO. POS.NR. TEIL NR. NO.POS. CODE | BENÆVNELSE | DESCRIPTION | BEZEICHNUNG | DESIGNATION | STK. PCS. ZAHL NBRE | BEMÆRKNING REMARK BEMERKUNG REMARQUE |
|---|---|---|---|---|---|---|
| 070 D28751340 | HYDR.-RØR KPL. | HYDR.PIPE | HYDR.ROHR | TUBE HYDR. COMPL. | 1 | |
| 071 D45739700 | ENKELT RØRBÆRER Ø22 | SINGLE PIPE SUPPORT | EINZEL ROHRTRAGER | PORTE-TUBE | 3 | |
| 072 D28750903 | HY.RØR 1 F.STYRECYL | HYDRAULIC PIPE | HYDRAULIKROHR | TUBE HYDRAULIQUE | 1 | |
| 073 D28750904 | HY.RØR 2 F.STYRECYL | HYDRAULIC PIPE | HYDRAULIKROHR | TUBE HYDRAULIQUE | 1 | |
| 074 D28751343 | HYDR.-RØR KPL. | HYDR. PIPE COMPL. | HYDR.ROHR VOLLST | TUBE HYDR. COMPL. | 1 | |
| 075 D45263900 | FORSKRUNING | CONNECTOR | VERSCHRAUBUNG | RACCORD | 1 | |
| 076 D45264000 | FORSKRUNING | CONNECTOR | VERSCHRAUBUNG | RACCORD | 2 | |
| 077 D45254100 | FORSKRUNING | CONNECTOR | VERSCHRAUBUNG | RACCORD | 4 | |
| 078 D45256400 | FORSKRUNING | CONNECTOR | VERSCHRAUBUNG | RACCORD | 1 | |
| 079 D28750609 | HYDR.-RØR KPL. | HYDRAULIC PIPE | HYDRAULIKROHR | TUBE HYDRAULIQUE | 1 | |
| 080 D28750774 | DRØVLESKIVE Ø2,5 | THROTTLE WASHER | DROSSELSCHEIBE | RONDEL.RENIFL. Ø2,5 | 1 | |
| 081 D45141900 | DRØVLESKIVE | THROTTLE WASHER | DROSSELSCHEIBE | RONDELLE RENIFLANTE | 1 | |
| 082 D28750489 | DRØVLESKIVE Ø1,2 | THROTTLE WASHER | DROSSELSCHEIBE | RONDEL.RENIFL.Ø1.2 | 1 | |
| 083 D45141400 | DRØVLESKIVE | THROTTLE WASHER | DROSSELSCHEIBE | RONDELLE RENIFLANTE | 1 | |
| 084 D45103000 | FILTER, KPL. | FILTER, COMPL. | FILTER, VOLLST. | FILTRE CPL. | 1 | |
| 085 D28711628 | SUGELEDNING | SUCTION HOSE | SAUGLEITUNG | CONDUIT A ASPIRATI. | 1 | |
| 086 D45133100 | HYDR-SLANGE | HYDRAULIC HOSE | HYDRAULIKSCHLAUCH | DURITE HYDR. | 2 | |
| 087 D28751200 | HYDR.RØR KPL | HYDRAULIC PIPE | HYDRAULIKROHR | TUBE HYDRAULIQUE | 1 | |
| 088 D45256100 | FORSKRUNING | CONNECTOR | VERSCHRAUBUNG | RACCORD | 2 | |
| 089 D28751065 | HYDR.RØR 2 KPL. | HYDRAULIC PIPE | HYDRAULIKROHR | TUBE HYDR. 2 COMPL. | 1 | |
| 090 D28711881 | HYDRAULIKRØR KPL. | PIPE | HYDRAULIKROHR,VOLLS | TUBE HYDRAULIQUE | 1 | |
| 091 D45141700 | OVERTRYKSVENTIL | VALVE | ÜBERDRUCKVENTIL | VALVE | 1 | |
| 092 D28752040 | MANØVREVENTIL KPL. | MANOEUVRING VALVE | STEUERUNGS VENTIL | SOUPAPE | 1 | |
| 093 D45267500 | FORSKRUNING | CONNECTOR | VERSCHRAUBUNG | RACCORD | 1 | |
| 094 D28752035 | HYDR.RØR KPL. | HYDR.PIPE | HYDR.ROHR | TUBE HYDR. | 1 | |
| 095 D28752033 | HYDR.RØR KPL. | HYDR.PIPE | HYDR.ROHR | TUBE HYDR. | 1 | |
| 096 D28752030 | HYDR.RØR KPL. | HYDR.PIPE | HYDR.ROHR | TUBE HYDR. | 1 | |
| 097 D28751295 | HYDR.-RØR 2 KPL. | HYDR. PIPE COMPL. | HYDR.ROHR VOLLST | TUBE HYDR. COMPL. | 1 | |
| 098 D45254000 | FORSKRUNING | CONNECTOR | VERSCHRAUBUNG | RACCORD | 3 | |
| 099 D45136900 | HYD. SLANGE | HYDRAULIC HOSE | HYDRAULIKSCHLAUCH | DURITE HYDR. | 1 | |
| 100 D28761138 | UREJELIG HYDR. KOBL | HYDRAULIC CLUTCH | HYDRAULIKKUPPLUNG | ACCOUPLEM.HYD.TOUR. | 1 | |
| 101 D28251484 | MODTR.VENT.RETURL.K | BACK-PRESSURE VALVE | GEGENDRUCKVENTIL | CLAPET DE CONTR.PR. | 1 | |
| 102 D28752145 | HYDR. RØR KPL. | HYDR.PIPE CPL | HYDR.ROHR VOLLST | TUBE HYDR. COMPL. | 1 | |
| 103 D28750608 | HYDR.-RØR KPL. | HYDRAULIC PIPE | HYDRAULIKROHR | TUBE HYDRAULIQUE | 1 | |
| 104 D45123600 | HØJTR. SL. | HIGH PRESSURE HOSE | HOCHDRUCHSCHLAUCH | DURITE H. P. | 1 | |
| 105 D28751635 | HYDR.RØR KPL. | HYDR.PIPE | HYDR.ROHR | TUBE HYDR. COMPL. | 1 | |
| 106 D45130005 | HYDR. SLANGE | HYDRAULIC HOSE | HYDRAULIKSCHLAUCH | HYDR.DURITE | 2 | |
| 107 D28751832 | HYDR.RØR KPL. | HYDR.PIPE | HYDR.ROHR | TUBE HYDR. | 1 | |
| 108 D28751833 | HYDR.RØR KPL. | HYDR.PIPE | HYDR.ROHR | TUBE HYDR. | 2 | |
| 109 D28751834 | HYDR.RØR KPL. | HYDR.PIPE | HYDR.ROHR | TUBE HYDR. | 1 | |
| 110 D28751835 | HYDR.RØR KPL. | HYDR.PIPE | HYDR.ROHR | TUBE HYDR. | 1 | |
| 111 D45110008 | PAKNINGSSÆT | SEAL KIT | DICHTUNGSATZ | JOINT | 1 | |
| 112 D28752119 | STUTS KPL. | STUD CPL. | STUTZEN VOLLST. | RACCORD CPL. | 1 | |
| 113 D45480900 | O-RING Ø19,00X2,40 | O-RING | O-RING | JOINT TORIQUE | 1 | |
| 114 D45481000 | STØTTERING Ø16,26 | SUPPORTING RING | STUTZRING | BAGUE | 1 | |
| 115 D45480800 | O-RING Ø15,80X2,40 | O-RING | O-RING | REG. DE DEBIT | 1 | |
| 116 D28751485 | FLOWDIVIDER KPL. | FLOWDIVIDER | REGELVENTIL | REG DE DEBIT | 1 | |
| 117 D45139200 | O-RING | O-RING | O-RING | JOINT TORIQUE | 1 | |
| 118 D45100058 | SKÆREB.CYL. 50X600 | HYDR.CYL. 50X600 | HYDR.ZYL. 50X600 | VERIN HYDR. 50X600 | 2 | |
| 119 D45110050 | OVERTRYKSVENTIL | VALVE | ÜBERDRUCKVENTIL | VALVE | 1 | |
| 120 D28752271 | HYD.RØR I | HYDR. PIPE I | HYDR. ROHR I | TUBE HYDR. I | 1 | |
| 121 D28752272 | HYD.RØR II | HYDR. PIPE II | HYDR. ROHR.II | TUBE HYDR. II | 1 | |
| 122 D28752273 | HYD.RØR III | HYDR PIPE III | HYDR. ROHR III | TUBE ROHR III | 1 | |
| 123 D45089500 | OLIE MANOMETER | OIL PRESSURE GAUGE | ØLMANOMETER | MANOMETRE | 1 | |
| 124 D45261000 | FORSKRUNING | CONNECTOR | VERSCHRAUBUNG | RACCORD | 1 | |
| 125 D45272300 | FORSKRUNING | CONNECTOR | VERSCHRAUBUNG | RACCORD | 1 | |
| 126 D45100015 | PAKNINGSSÆT | SEAL KIT | DICHTUNGSSATZ | JOINT | 1 | |
| 127 D45110004 | PAKNINGSSÆT | GASKET KIT | DICHTUNGSSATZ | | 1 | |
| 128 D45114000 | PAKNINGSSÆT | PACKING SET | DICHTUNGSSATZ | | 1 | |
| 129 D45110011 | PAKNINGSSÆT | SEAL KIT COMPL. | DICHTUNGSATZ VOLLST | JOINT | 1 | |
| 130 D45117100 | O-RING | SEAL | DICHTUNGSRING | | 2 | |
| 131 D45110051 | SIKKERHEDSVENTIL | SAFETY VALVE | SICHERSHEITSVENTIL | | 1 | |
| 132 D45116800 | NYLONVENTIL MED STY | VALVE | VENTIL | | 1 | |
| 133 D45117400 | FJEDER | SPRING | FEDER | | 1 | |
| 134 D45110006 | PAKNS.SALM.41229268 | GASKET KIT | DICHTUNGSSATZ | | 1 | |

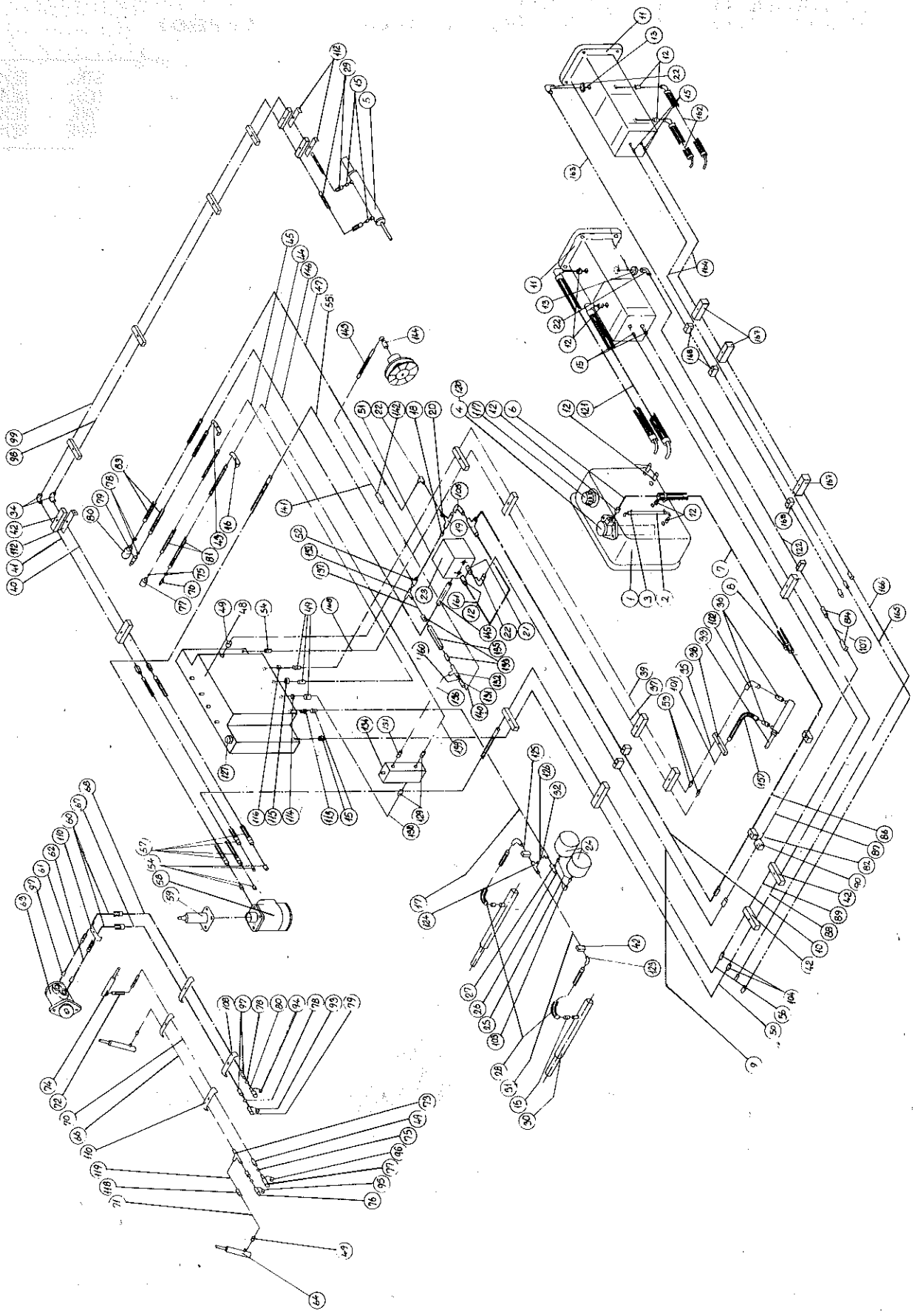

# HJÆLPEHYDRAULIK (T.39979)
# AUXILIARY HYDRAULIC (T.39979)
# HILFSHYDRAULIK (T.39979)
# EQUIPEMENT HYDRAULIQUE AUXILIAIRE (T.39979)

| POS.NR. POS.NO. POS.NR. NO.POS. | VARE NR. PART NO. TEIL NR. CODE | BENÆVNELSE | DESCRIPTION | BEZEICHNUNG | DESIGNATION | STK. PCS. ZAHL NBRE | BEMÆRKNING REMARK BEMERKUNG REMARQUE |
|---|---|---|---|---|---|---|---|
| 001 | D28751699 | HYDR.OLIEBEH.RE-DEL | HYDR.OILTANK | HYDR.OLBEHALTER | RESEV.A CARBUR.HYDR | 1 | |
| 002 | D28720448 | PLASTIKSLANGE | PLASTIC HOSE | PLASTIK SCHLAUCH | DURITE EN PLASTIQUE | 1 | |
| 003 | D45738900 | SLANGEKLEMME | HOSE CLIP | SCHLAUCHKLEMME | CIRCLIP | 3 | |
| 004 | D45145400 | OLIEFILTER | OIL FILTER | OLFILTER | FILTRE | 1 | |
| 005 | D28150883 | STYRECYLINDER KPL. | STEERING CYLINDER | FÜHRUNGSWALZE | VERIN DE DIRECTION | 1 | |
| 006 | D28741446 | RØRBØJN. 1 KPL | PIPE ELBOW | ROHRBIEGUNG | COUDE | 1 | |
| 007 | D28751033 | SLANGE 1"-400 | HOSE | SCHLAUCH | DURITE | 1 | |
| 008 | D45727000 | SPÆNDEBAND | HOSE CLIP | SCHLAUCHSCHELLE | CIRCLIP | 2 | |
| 009 | D28751637 | HYDR.RØR KPL. | HYDR.PIPE | HYDR. ROHR | TUBE HYDR. COMPL. | 1 | |
| 010 | D28750397 | HYDR.-RØR KPL. | HYDR.PIPE | HYDR.ROHR | TUBE HYDRAUL.COMPL. | 1 | |
| 011 | D45162200 | HYDR.PUMPE | HYDRAULIC PUMP | HYDRAULIKPUMPE | POMPE HYDR. | 1 | |
| 012 | D45251500 | FORSKRUNING | CONNECTOR | VERSCHRAUBUNG | RACCORD | 6 | |
| 013 | D45250700 | FORSKRUNING | CONNECTOR | VERSCHRAUBUNG | RACCORD | 1 | |
| 015 | D45250800 | FORSKRUNING | CONNECTOR | VERSCHRAUBUNG | RACCORD | 8 | |
| 016 | D28741192 | RØRHOLDER 2XØ18 | PIPE RETAINER | ROHRHALTER | PORTE-TUYAU | 1 | |
| 017 | D28751080 | HYDR.RØR 3 KPL. | HYDRAULIC PIPE | HYDRAULIKROHR | TUBE HYDRAULIQUE | 1 | |
| 018 | D45272700 | FORSKRUNING | CONNECTOR | VERSCHRAUBUNG | RACCORD | 1 | |
| 019 | D45266600 | FORSKRUNING | CONNECTOR | VERSCHRAUBUNG | RACCORD | 2 | |
| 020 | D45272800 | FORSKRUNING | CONNECTOR | VERSCHRAUBUNG | RACCORD | 1 | |
| 021 | D45253400 | FORSKRUNING | CONNECTOR | VERSCHRAUBUNG | RACCORD | 1 | |
| 022 | D45264100 | FORSKRUNING | CONNECTOR | VERSCHRAUBUNG | RACCORD | 3 | |
| 023 | D45110038 | SALAMI FLOW-DIVIDER | FLOW-DIVIDER | FLOW-DIVIDER | FLOW-DIVIDER | 1 | |
| 024 | D45100300 | HYDR.AKKUMULATOR | PRESS. ACCUMULATOR | HYDRAULIKSPEICHER | ACCUMULT.DE PRESS. | 2 | |
| 025 | D45250500 | FORSKRUNING | CONNECTOR | VERSCHRAUBUNG | RACCORD | 2 | |
| 026 | D28730695 | RØR 5 | PIPE | ROHR | TUYAU | 1 | |
| 027 | D45267100 | FORSKRUNING | CONNECTOR | VERSCHRAUBUNG | RACCORD | 1 | |
| 028 | D45126300 | HØJTR. SL. | HIGH PRESSURE HOSE | HOCHDRUCKSCHLAUCH | DURITE H.P. | 2 | |
| 029 | D45124400 | HØJTR. SL. | HIGH PRESSURE HOSE | HOCHDRUCKSCHLAUCH | DURITE H. P. | 2 | |
| 030 | D28751743 | HYDR.CYL.45/600 KPL | HYDR. CYL 45/600 CP | HYDR. ZYL 45/600 VD | VERIN HYDR.45/600CP | 2 | 45MM |
| 030 | D28751742 | HYDR.CYL.40/600 KPL | HYDR. CYL 40/600 CP | HYDR. ZYL 40/600 VD | VERIN HYDR.40/600CP | 1 | 40MM |
| 030 | D28751743 | HYDR.CYL.45/600 KPL | HYDR. CYL 45/600 CP | HYDR. ZYL 45/600 VD | VERIN HYDR.45/600CP | 1 | 45MM |
| 031 | D28751064 | HYDR.RØR 1 KPL. | HYDRAULIC PIPE | HYDRAULIKROHR | TUBE HYDR.1 COMPL. | 1 | |
| 032 | D45266300 | HYDR.FITTINGS | CONNECTOR | VERSCHRAUBUNG | RACCORD | 1 | |
| 033 | D28850870 | | | | | 1 | |
| 034 | D45258600 | FORSKRUNING | CONNECTOR | VERSCHRAUBUNG | RACCORD | 2 | |
| 035 | D28751342 | HYDR.-RØR KPL. | HYDR. PIPE COMPL. | HYDR.ROHR VOLLST | TUBE HYDR. COMPL. | 1 | |
| 036 | D45252600 | HYDR.FITTINGS | CONNECTOR | VERSCHRAUBUNG | RACCORD | 2 | |
| 037 | D28750395 | HYDR.-RØR KPL. | HYDRAULIC PIPE,CPL. | HYDRAULIKROHR, VOLL | TUBE HYDRAUL.COMPL. | 1 | |
| 038 | D45739100 | DOBBELT RØRBÆRER Ø8 | DOUBLE PIPE SUPPORT | DOPPEL ROHRTRÄGER | PORTE-TUBE DOUBLE | 4 | |
| 039 | D28750394 | HYDR.-RØR KPL. | HYDRAULIC PIPE | HYDRAULIKROHR | TUBE HYDRAUL.COMPL. | 1 | |
| 040 | D28750388 | HYDR.-RØR KPL. | HYDRAULIC PIPE | HYDRAULIKROHR | TUBE HYDRAUL.COMPL. | 1 | |
| 041 | D28750389 | HYDR.-RØR KPL. | HYDRAULIC PIPE | HYDRAULIKROHR | TUBE HYDRAUL.COMPL. | 1 | |
| 042 | D45739400 | DOBB. RØRBÆRER Ø12 | DOUBLE PIPE SUPPORT | DOPPEL ROHRTRÄGER | PORTE-TUBE DOUBLE | 12 | |
| 043 | D28741194 | RØRHOLDER 2XØ25 | PIPE RETAINER | ROHRHALTER | PORTE-TUYAU | 1 | |
| 044 | D28750401 | HYDR.-RØR KPL. | HYDRAULIC PIPE | HYDRAULIKROHR | TUBE HYDRAUL.COMPL. | 1 | |
| 045 | D28750400 | HYDR.-RØR KPL. | HYDRAULIC PIPE | HYDRAULIKROHR | TUBE HYDRAUL.COMPL. | 1 | |
| 047 | D28750403 | HYDR.-RØR KPL. | HYDRAULIC PIPE | HYDRAULIKROHR | TUBE HYDRAUL.COMPL. | 1 | |
| 048 | D28751329 | 4-BLOKSVENTIL, KPL. | 4-SECT.VALVE COMPL. | 4-BLOCK VENTIL,VOLL | VALVE 4 ELEMEN.CPL. | 1 | |
| 049 | D45252800 | HYDR.FITTINGS | CONNECTOR | VERSCHRAUBUNG | RACCORD | 6 | |
| 050 | D28751638 | HYDR.RØR KPL. | HYDR.PIPE | HYDR.ROHR | TUBE HYDR. COMPL. | 1 | |
| 051 | D28750393 | HYDR.-RØR KPL. | HYDRAULIC PIPE | HYDRAULIKROHR | TUBE HYDRAUL.COMPL. | 1 | |
| 052 | D45257800 | HYDR.FITTINGS | CONNECTOR | VERSCHRAUBUNG | RACCORD | 1 | |
| 053 | D45254000 | FORSKRUNING | CONNECTOR | VERSCHRAUBUNG | RACCORD | 2 | |
| 054 | D45252700 | HYDR.FITTINGS | CONNECTOR | VERSCHRAUBUNG | RACCORD | 5 | |
| 055 | D28750391 | HYDR.-RØR KPL. | HYDRAULIC PIPE | HYDRAULIKROHR | TUBE HYDRAUL.COMPL. | 1 | |
| 056 | D28750390 | HYDR.-RØR KPL. | HYDRAULIC PIPE | HYDRAULIKROHR | TUBE HYDRAUL.COMPL. | 1 | |
| 057 | D45132300 | HØJTR. SL | HIGH PRESSURE HOSE | HOCHDRUCKSCHLAUCH | DURITE H. P. | 4 | |
| 058 | D45162100 | ORBITROL | VALVE BLOCK | LENKEINHEIT | DISPOSI.DE DIRECT. | 1 | |
| 059 | D45114500 | RATSTAMME OTP& 150 | STEERING COLUMN | LENKSPINDEL | COLONNE | 1 | |
| 060 | D45132500 | HYDRAULIKSLANGE | HYDRAULIC HOSE | HYDRAULIKSCHLAUCH | DURITE HYDR. | 2 | |
| 061 | D28750586 | HYDR.RØR 6 KPL. | HYDR.PIPE | HYDR.ROHR | TUBE HYDR. | 1 | |
| 062 | D28750587 | HYDR.RØR 7 KPL. | HYDR.PIPE | HYDR.ROHR | TUBE HYDR. | 1 | |
| 063 | D45120700 | ORBITMOTOR OMP 200 | ORBIT ENGINE | ORBIT-MOTOR | MOTEUR ORBITAL | 1 | |
| 064 | D28750502 | | | | | 2 | |
| 066 | D28750576 | HYDR.RØR 2, 12' KPL | HYDRAULIC PIPE, 12' | HYDRAULIKROHR, 12' | TUBE HYDRAUL. 3,72 | 1 | |
| 066 | D28750582 | HYDR. RØR 2 14' KPL | HYDR.PIPE 14' | HYDR.ROHR 14' | TUBE HYDR. 4,34M | 1 | |

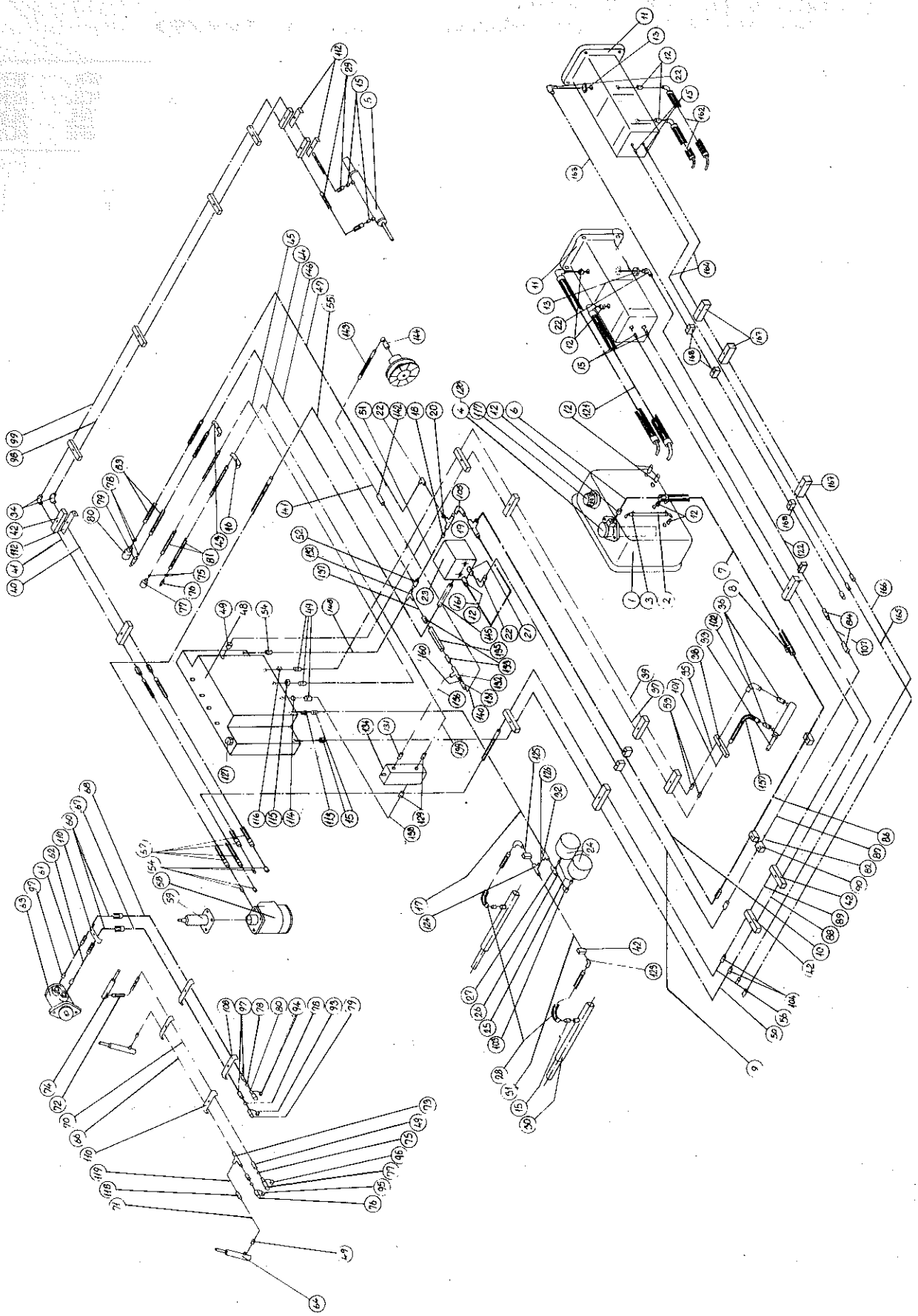

# HJÆLPEHYDRAULIK (T.39979)
# AUXILIARY HYDRAULIC (T.39979)
# HILFSHYDRAULIK (T.39979)
# EQUIPEMENT HYDRAULIQUE AUXILIAIRE (T.39979)

| POS.NR. VARE NR.<br>POS.NO. PART NO.<br>POS.NR. TEIL NR.<br>NO.POS. CODE | BENÆVNELSE | DESCRIPTION | BEZEICHNUNG | DESIGNATION | STK.<br>PCS.<br>ZAHL<br>NBRE | BEMÆRKNING<br>REMARK<br>BEMERKUNG<br>REMARQUE |
|---|---|---|---|---|---|---|
| 067 D28750957 | HYDR. RØR 4 12' KPL | HYDRAULIC PIPE, 12' | HYDRAULIKROHR, 12' | TUBE HYDRAUL. 3,72M | 1 | |
| 067 D28750960 | HYDR. RØR 4 14' KPL | HYDRAULIC PIPE, 14' | HYDRAULIKROHR, 14' | TUBE HYDR. 4,34M | 1 | |
| 068 D28750958 | HYDR. RØR 5 12' KPL | HYDRAULIC PIPE, 12' | HYDRAULIKROHR, 12' | TUBE HYDRAUL. 3,72M | 1 | |
| 068 D28750961 | HYDR. RØR 5 14' KPL | HYDRAULIC PIPE, 14' | HYDRAULIKROHR, 14' | TUBE HYDR. 4,34M | 1 | |
| 070 D28750956 | HYDR. RØR 3 12' KPL | HYDRAULIC PIPE, 12' | HYDRAULIKROHR, 12' | TUBE HYDRAUL. 3,72M | 1 | |
| 070 D28750959 | HYDR. RØR 3 14' KPL | HYDR.PIPE 14' | HYDR.ROHR 14' | TUBE HYDR. 4,34M | 1 | |
| 071 D28750575 | HYDR.RØR 1, 12' KPL | HYDRAULIC PIPE, 12' | HYDRAULIKROHR, 12' | TUBE HYDRAUL. 3,72 | 1 | |
| 071 D28750581 | HYDR. RØR 1A, 14'KP | HYDRAULIC PIPE 14' | HYDRAULIKROHR, 14' | TUBE HYDRAUL. 4,34 | 1 | |
| 072 D45125100 | HØJTR. SL. | HIGH PRESSURE HOSE | HOCHDRUCKSCHLAUCH | DURITE H. P. | 1 | |
| 073 D45266100 | FORSKRUNING | CONNECTOR | VERSCHRAUBUNG | RACCORD | 1 | |
| 074 D28750510 | VINDECYL. 25/185 KP | REEL CYLINDER,CPL. | HASPELZYL. VOLLST | VERIN RABATTEURS | 1 | |
| 075 D45461300 | O-RING | SEAL RING | DICHTUNGSRING | JOINT TORIQUE | 4 | |
| 076 D45134900 | LYNKOBLING INDV. | HYDR COUPLING INT | SCHNELLKUPPL.,INNEN | RACCORD RAPIDE INT | 2 | |
| 077 D45135000 | LYNKOBL.UDV. | HYDR COUPLING EXT | SCHNELLKUPPL.,AUSS. | RACCORD RAPIDE EXT. | 2 | |
| 077 D45139200 | O-RING | O-RING | O-RING | JOINT TORIGUE | | |
| 078 D45462200 | O-RING | SEAL RING | DICHTUNGSRING | JOINT TORIQUE | 4 | |
| 079 D45135300 | LYNKOBLING INDV. | HYDR COUPLING INT | SCHNELLKUPPL.,INNEN | RACCORD RAPIDE INT. | 2 | |
| 080 D45135400 | LYNKOBLING UDV. | HYDR COUPLING EXT | SCHNELLKUPPL.,AUSS. | RACCORD RAPIDE EXT. | 2 | |
| 081 D45131800 | HYDR.SLANGE | HYDRAULIC HOSE | HYDRAULIKSCHLAUCH | DURITE HYDR. | 2 | |
| 082 D45739600 | ENKELT RØRBÆRER Ø15 | SINGLE PIPE SUPPORT | EINZEL ROHRTRAGER | PORTE-TUBE | 3 | |
| 083 D45132400 | HØJTR.SLANGE | HIGH PRESSURE HOSE | HOCHDRUCKSCHLAUCH | DURITE H. P. | 2 | |
| 084 D45254900 | FORSKRUNING | CONNECTOR | VERSCHRAUBUNG | RACCORD | 3 | |
| 085 D45254500 | FORSKRUNING | CONNECTOR | VERSCHRAUBUNG | RACCORD | 1 | |
| 086 D28751339 | HYDR.-RØR KPL. | HYDR. PIPE COMPL. | HYDR.ROHR VOLLST | TUBE HYDR. COMPL. | 1 | |
| 087 D28751338 | HYDR.-RØR KPL. | HYDR.PIPE | HYDR.ROHR | TUBE HYDR.COMPL. | 1 | |
| 088 D28751341 | HYDR.-RØR KPL. | HYDR.PIPE | HYDR.ROHR | TUBE HYDR. COMPL. | 1 | |
| 089 D28751340 | HYDR.-RØR KPL. | HYDR.PIPE | HYDR.ROHR | TUBE HYDR. COMPL. | 1 | |
| 090 D45739700 | ENKELT RØRBÆRER Ø22 | SINGLE PIPE SUPPORT | EINZEL ROHRTRAGER | PORTE-TUBE | 3 | |
| 093 D45133600 | STØVHÆTTE UDV. | PROTECTION CAP EXT. | SCHUTZKAPPE AUSSEN | CAPUCHON PROTEC.EXT | 1 | |
| 094 D45133700 | STØVHÆTTE INDV. | PROTECTION CAP EXT. | SCHUTZKAPPE AUSSEN | CAPUCHON PROTEC.INT | 1 | |
| 095 D45134800 | STØVHÆTTE INDV. | PROTECTION CAP EXT. | SCHUTZKAPPE AUSSEN | CAPUCHON PROTEC.INT | 1 | |
| 096 D45134700 | STØVHÆTTE UDV. | PROTECTION CAP EXT. | SCHUTZKAPPE AUSSEN | CAPUCHON PROTEC.EXT | 1 | |
| 097 D45250700 | FORSKRUNING | CONNECTOR | VERSCHRAUBUNG | RACCORD | 4 | |
| 098 D28750903 | HY.RØR 1 F.STYRECYL | HYDRAULIC PIPE | HYDRAULIKROHR | TUBE HYDRAULIQUE | 1 | |
| 099 D28750904 | HY.RØR 2 F.STYRECYL | HYDRAULIC PIPE | HYDRAULIKROHR | TUBE HYDRAULIQUE | 1 | |
| 101 D28751343 | HYDR.-RØR KPL. | HYDR. PIPE COMPL. | HYDR.ROHR VOLLST | TUBE HYDR. COMPL. | 1 | |
| 102 D45263900 | FORSKRUNING | CONNECTOR | VERSCHRAUBUNG | RACCORD | 1 | |
| 103 D45264000 | FORSKRUNING | CONNECTOR | VERSCHRAUBUNG | RACCORD | 1 | |
| 104 D45254100 | FORSKRUNING | CONNECTOR | VERSCHRAUBUNG | RACCORD | 2 | |
| 105 D45258800 | FORSKRUNING | CONNECTOR | VERSCHRAUBUNG | RACCORD | 1 | |
| 107 D28750609 | HYDR.-RØR KPL. | HYDRAULIC PIPE | HYDRAULIKROHR | TUBE HYDRAULIQUE | 1 | |
| 108 D28741192 | RØRHOLDER 2XØ18 | PIPE RETAINER | ROHRHALTER | PORTE-TUYAU | 1 | |
| 110 D28741194 | RØRHOLDER 2XØ25 | PIPE RETAINER | ROHRHALTER | PORTE-TUYAU | 2 | |
| 112 D28741203 | KONSOL | BRACKET | KONSOLE | SUPPORT | 3 | |
| 113 D28750774 | DRØVLESKIVE Ø2,5 | THROTTLE WASHER | DROSSELSCHEIBE | RONDEL.RENIFL. Ø2,5 | 1 | |
| 114 D45141900 | DRØVLESKIVE | THROTTLE WASHER | DROSSELSCHEIBE | RONDELLE RENIFLANTE | 1 | |
| 115 D28750489 | DRØVLESKIVE Ø1,2 | THROTTLE WASHER | DROSSELSCHEIBE | RONDEL.RENIFL.Ø1.2 | 1 | |
| 116 D45141900 | DRØVLESKIVE | THROTTLE WASHER | DROSSELSCHEIBE | RONDELLE RENIFLANTE | 1 | |
| 117 D45103000 | FILTER. KPL. | FILTER, COMPL. | FILTER, VOLLST. | FILTRE CPL. | 1 | |
| 118 D45254000 | FORSKRUNING | CONNECTOR | VERSCHRAUBUNG | RACCORD | 1 | |
| 119 D28750626 | HYDR.RØR 1B, KPL. | HYDR.PIPE | HYDR.ROHR | TUBE HYDR. | 1 | |
| 120 D28711628 | SUGELEDNING | SUCTION HOSE | SAUGLEITUNG | CONDUIT A ASPIRATI. | 1 | |
| 121 D45133100 | HYDR-SLANGE | HYDRAULIC HOSE | HYDRAULIKSCHLAUCH | DURITE HYDR. | 2 | |
| 122 D28751200 | HYDR.RØR KPL | HYDRAULIC PIPE | HYDRAULIKROHR | TUBE HYDRAULIQUE | 1 | |
| 123 D45258600 | FORSKRUNING | CONNECTOR | VERSCHRAUBUNG | RACCORD | 2 | |
| 124 D45256100 | FORSKRUNING | CONNECTOR | VERSCHRAUBUNG | RACCORD | 1 | |
| 125 D28751065 | HYDR.RØR 2 KPL. | HYDRAULIC PIPE | HYDRAULIKROHR | TUBE HYDR. 2 COMPL. | 1 | |
| 126 D28711881 | HYDRAULIKRØR KPL. | PIPE | HYDRAULIKROHR,VOLLS | TUBE HYDRAULIQUE | 1 | |
| 127 D45141700 | OVERTRYKSVENTIL | VALVE | ÜBERDRUCKVENTIL | VALVE | 1 | |
| 127 D45110008 | PAKNINGSSÆT | SEAL KIT | DICHTUNGSSATZ | JOINT | | |
| 129 D45250000 | FORSKRUNING | CONNECTOR | VERSCHRAUBUNG | RACCORD | 2 | |
| 131 D45250100 | FORSKRUNING | CONNECTOR | VERSCHRAUBUNG | RACCORD | 1 | |

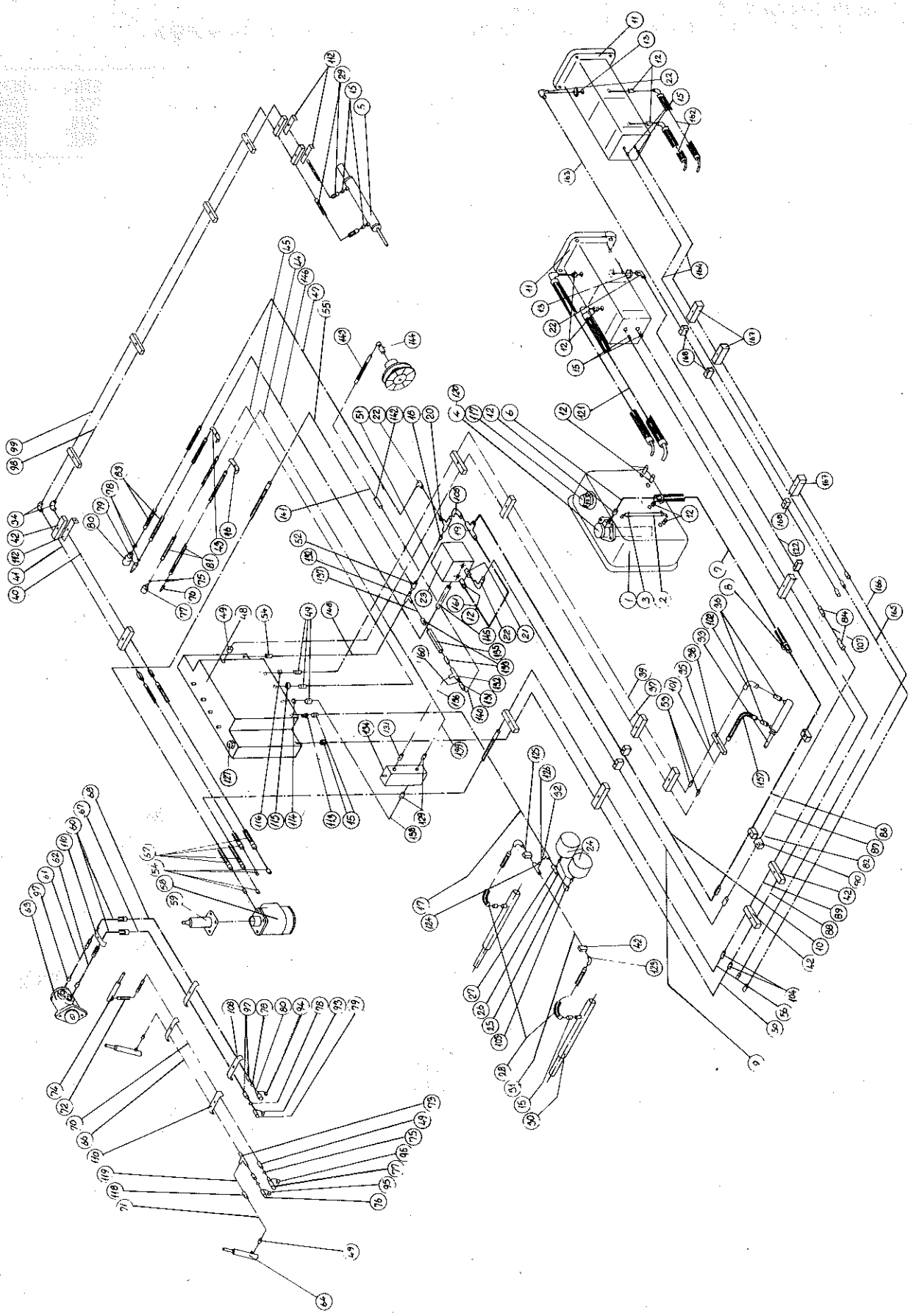

# HJÆLPEHYDRAULIK (T.39979)
# AUXILIARY HYDRAULIC (T.39979)
# HILFSHYDRAULIK (T.39979)
# EQUIPEMENT HYDRAULIQUE AUXILIAIRE (T.39979)

| POS.NR. VARE NR. POS.NO. PART NO. POS.NR. TEIL NR. NO.POS. CODE | BENÆVNELSE | DESCRIPTION | BEZEICHNUNG | DESIGNATION | STK. PCS. ZAHL NBRE | BEMÆRKNING REMARK BEMERKUNG REMARQUE |
|---|---|---|---|---|---|---|
| 132 D45266300 | HYDR.FITTINGS | CONNECTOR | VERSCHRAUBUNG | RACCORD | 2 | |
| 133 D45252700 | HYDR.FITTINGS | CONNECTOR | VERSCHRAUBUNG | RACCORD | 2 | |
| 134 D45110044 | OMSKIFTEVENTIL | VALVE | VENTIL | VALVE | 1 | |
| 135 D45110036 | OVERTRYKSVENTIL | VALVE | VENTIL | CLAPET | 1 | |
| 136 D28751868 | HYDR.RØR KPL. | HYDR.PIPE | HYDR.ROHR | TUBE HYDR. COMPL. | 1 | |
| 137 D28751633 | HYDR.RØR KPL. | HYDR.PIPE | HYDR. ROHR | TUBE HYDR. COMPL. | 1 | |
| 138 D28751886 | HYDR.RØR KPL. | HYDR PIPE | HYDR ROHR | TUBE HYDR. COMPL. | 1 | |
| 139 D28751887 | HYDR.RØR KPL. | HYDR PIPE | HYDR.ROHR | TUBE HYDR. COMPL. | 1 | |
| 140 D28751636 | HYDR.RØR L. KPL | HYDR.PIPE | HYDR.ROHR | TUBE HYDR. COMPL. | 1 | |
| 141 D28751295 | HYDR.-RØR 2 KPL. | HYDR. PIPE COMPL. | HYDR.ROHR VOLLST | TUBE HYDR. COMPL. | 1 | |
| 142 D45254000 | FORSKRUNING | CONNECTOR | VERSCHRAUBUNG | RACCORD | 1 | |
| 143 D45136900 | HYD. SLANGE | HYDRAULIC HOSE | HYDRAULIKSCHLAUCH | DURITE HYDR. | 1 | |
| 144 D28761138 | DREJELIG HYDR. KOBL | HYDRAULIC CLUTCH | HYDRAULIKKUPPLUNG | ACCOUPLEM.HYD.TOUR. | 1 | |
| 145 D28751383 | MODTRYKSVENTIL KPL. | BACK-PRESSURE VALVE | GEGENDRUCKVENTIL | CLAPET DE CONTR.PR. | 1 | |
| 146 D28751639 | HYDR.RØR KPL. | HYDR.PIPE CPL. | HYDR.ROHR VOLLST | TUBE HYDR. COMPL. | 1 | |
| 148 D28750608 | HYDR.-RØR KPL. | HYDRAULIC PIPE | HYDRAULIKROHR | TUBE HYDRAULIQUE | 1 | |
| 157 D45123600 | HØJTR. SL. | HIGH PRESSURE HOSE | HOCHDRUCHSCHLAUCH | DURITE H. P. | 1 | |
| 160 D28751449 | DRØVLESKIVE | THROTTLE WASHER | DROSSELSCHEIBE | RONDELLE RENIFLANTE | 1 | |
| 161 D28751635 | HYDR.RØR KPL. | HYDR.PIPE | HYDR.ROHR | TUBE HYDR. COMPL. | 1 | |
| 162 D45130005 | HYDR. SLANGE | HYDRAULIC HOSE | HYDRAULIKSCHLAUCH | HYDR.DURITE | 2 | (T2 |
| 163 D28751832 | HYDR.RØR KPL. | HYDR.PIPE | HYDR.ROHR | TUBE HYDR. | 1 | (T2 |
| 164 D28751833 | HYDR.RØR KPL. | HYDR.PIPE | HYDR.ROHR | TUBE HYDR. | 2 | (T2 |
| 165 D28751834 | HYDR.RØR KPL. | HYDR.PIPE | HYDR.ROHR | TUBE HYDR. | 1 | (T2 |
| 166 D28751835 | HYDR.RØR KPL. | HYDR.PIPE | HYDR.ROHR | TUBE HYDR. | 1 | (T2 |
| 167 D45739400 | DOBB. RØRBÆRER Ø12 | DOUBLE PIPE SUPPORT | DOPPEL ROHRTRAGER | PORTE-TUBE DOUBLE | 3 | (T2 |
| 168 D45739600 | ENKELT RØRBÆRER Ø15 | SINGLE PIPE SUPPORT | EINZEL ROHRTRAGER | PORTE-TUBE | 3 | (T2 |
| (T2 | FOR MOTOR TYPE 611 DL | FOR ENGINE TYPE 611 DL | FÜR MOTOR TYP 611 DL | POUR MOTEUR TYPE 611 DL | | |

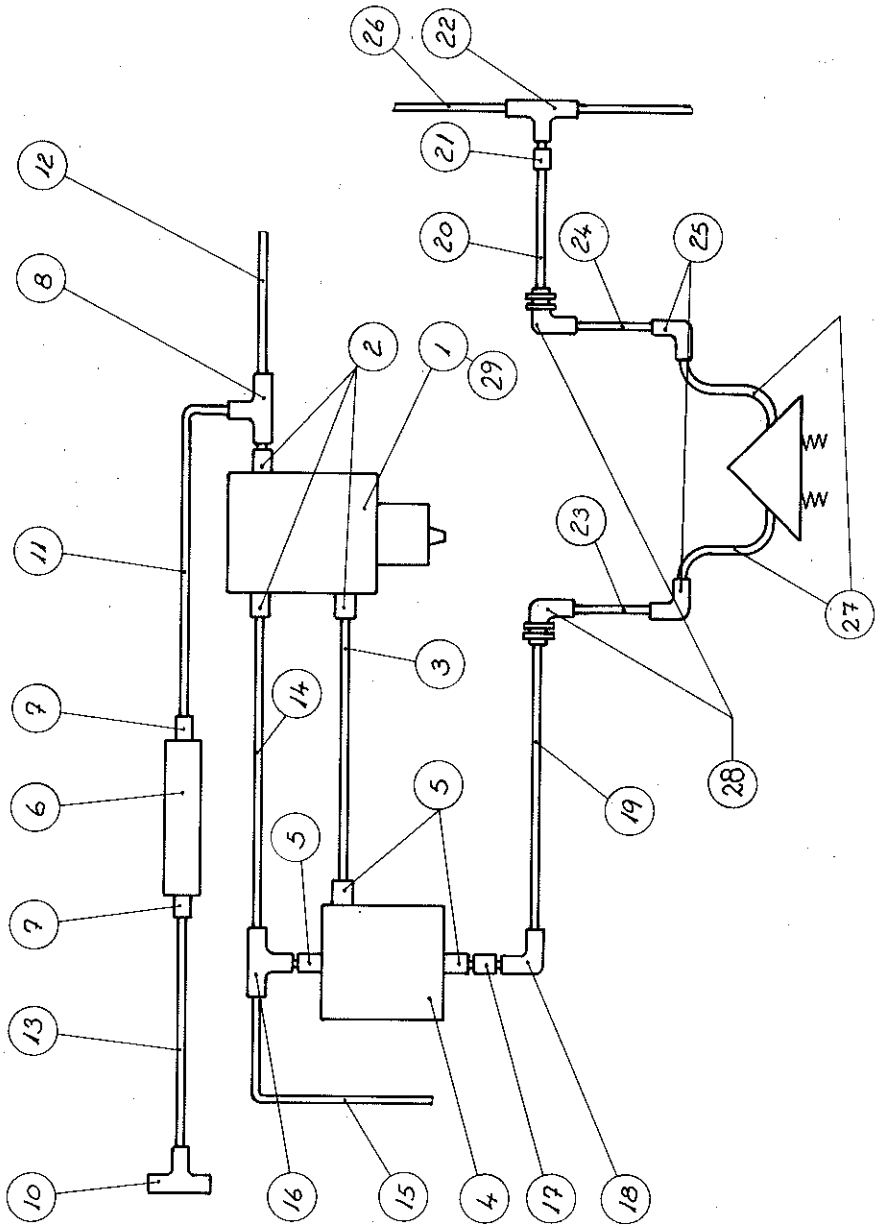
26
22
21
12
20
24
25
8
2
1
29
11
23
27
3
14
7
28
6
5
19
5
7
13
16
15
4
17
18
10

# HYDRAULIK FOR VIBRATORBJÆLKE
# HYDRAULIC FOR VIBRATION BEAM
# HYDRAULIK FÜR SCHWINGUNGSBALKEN
# HYDRAULIQUE – BARRE VIBRATRICE DANS LA TREMIE

| POS.NR. POS.NO. POS.NR. NO.POS. | VARE NR. PART NO. TEIL NR. CODE | BENÆVNELSE | DESCRIPTION | BEZEICHNUNG | DESIGNATION | STK. PCS. ZAHL NBRE | BEMÆRKNING REMARK BEMERKUNG REMARQUE |
|---|---|---|---|---|---|---|---|
| 001 | D45110039 | MAG.OMSTYRINGSVENTI | REVERSING VALVE | UMSTEUERVENTIL | CLAPET | 1 | |
| 002 | D45250700 | FORSKRUNING | CONNECTOR | VERSCHRAUBUNG | RACCORD | 3 | |
| 003 | D28721195 | MELLEMSTYKKE F.D.KP | INTERMEDIATE PART | ZWISCHENSTÜCK | PIECE INTERMEDIAIRE | 1 | |
| 004 | D45110046 | 3VEJS MÆNGDER.VENTI | HYDR. VALVE | REGELVENTIL | VALVE | 1 | |
| 005 | D45250900 | FORSKRUNING | CONNECTOR | VERSCHRAUBUNG | RACCORD | 3 | |
| 006 | D45110036 | OVERTRYKSVENTIL | VALVE | VENTIL | CLAPET | 1 | |
| 007 | D45250700 | FORSKRUNING | CONNECTOR | VERSCHRAUBUNG | RACCORD | 2 | |
| 008 | D45266200 | FORSKRUNING | CONNECTOR | VERSCHRAUBUNG | RACCORD | 1 | |
| 010 | D45267300 | FORSKRUNING | CONNECTOR | VERSCHRAUBUNG | RACCORD | 1 | |
| 011 | D28950550 | HYDRAULIKRØR KPL. | HYDR.PIPE | HYDR.ROHR | TUBE HYDR. | 1 | |
| 012 | D28950519 | HYDR.-RØR KPL. | HYDRAULIC PIPE | HYDRAULIKROHR | TUBE HYDR. | 1 | |
| 013 | D28950549 | HYDRAULIKRØR | HYDR.PIPE | HYDR.ROHR | TUBE HYDR. | 1 | |
| 014 | D28950521 | HYDR.-RØR KPL. | HYDRAULIC PIPE | HYDRAULIKROHR | TUBE HYDR. | 1 | |
| 015 | D28950518 | HYDR.-RØR KPL. | HYDRAULIC PIPE | HYDRAULIKROHR | TUBE HYDR. | 1 | |
| 016 | D45267300 | FORSKRUNING | CONNECTOR | VERSCHRAUBUNG | RACCORD | 1 | |
| 017 | D45272200 | FORSKRUNING | CONNECTOR | VERSCHRAUBUNG | RACCORD | 1 | |
| 018 | D45264000 | FORSKRUNING | CONNECTOR | VERSCHRAUBUNG | RACCORD | 1 | |
| 019 | D28950516 | HYDR.-RØR KPL. | HYDRAULIC PIPE | HYDRAULIKROHR | TUBE HYDR. | 1 | |
| 020 | D28950517 | HYDR.-RØR KPL. | HYDRAULIC PIPE | HYDRAULIKROHR | TUBE HYDR. | 1 | |
| 021 | D45272600 | FORSKRUNING | CONNECTOR | VERSCHRAUBUNG | RACCORD | 1 | |
| 022 | D45209100 | FORSKRUNING | CONNECTOR | VERSCHRAUBUNG | RACCORD | 1 | |
| 023 | D28851010 | HYDR.-RØR KPL. | HYDRAULIC PIPE | HYDRAULIKROHR | TUBE HYDR. | 1 | |
| 024 | D28851011 | HYDR.-RØR KPL. | HYDRAULIC PIPE | HYDRAULIKROHR | TUBE HYDR. | 1 | |
| 025 | D45258600 | FORSKRUNING | CONNECTOR | VERSCHRAUBUNG | RACCORD | 2 | |
| 026 | D28950530 | HYD.RØR KPL. | HYDR.PIPE | HYDR.ROHR | TUBE HYDR. | 1 | |
| 027 | D45126300 | HØJTR. SL. | HIGH PRESSURE HOSE | HOCHDRUCKSCHLAUCH | DURITE H.P. | 2 | |
| 028 | D45269700 | FORSKRUNING | CONNECTOR | VERSCHRAUBUNG | RACCORD | 2 | |
| 029 | D45110012 | PAKNINGSSÆT | SEAL KIT | DICHTUNGSKIT | JEU DE JOINTS | 1 | |

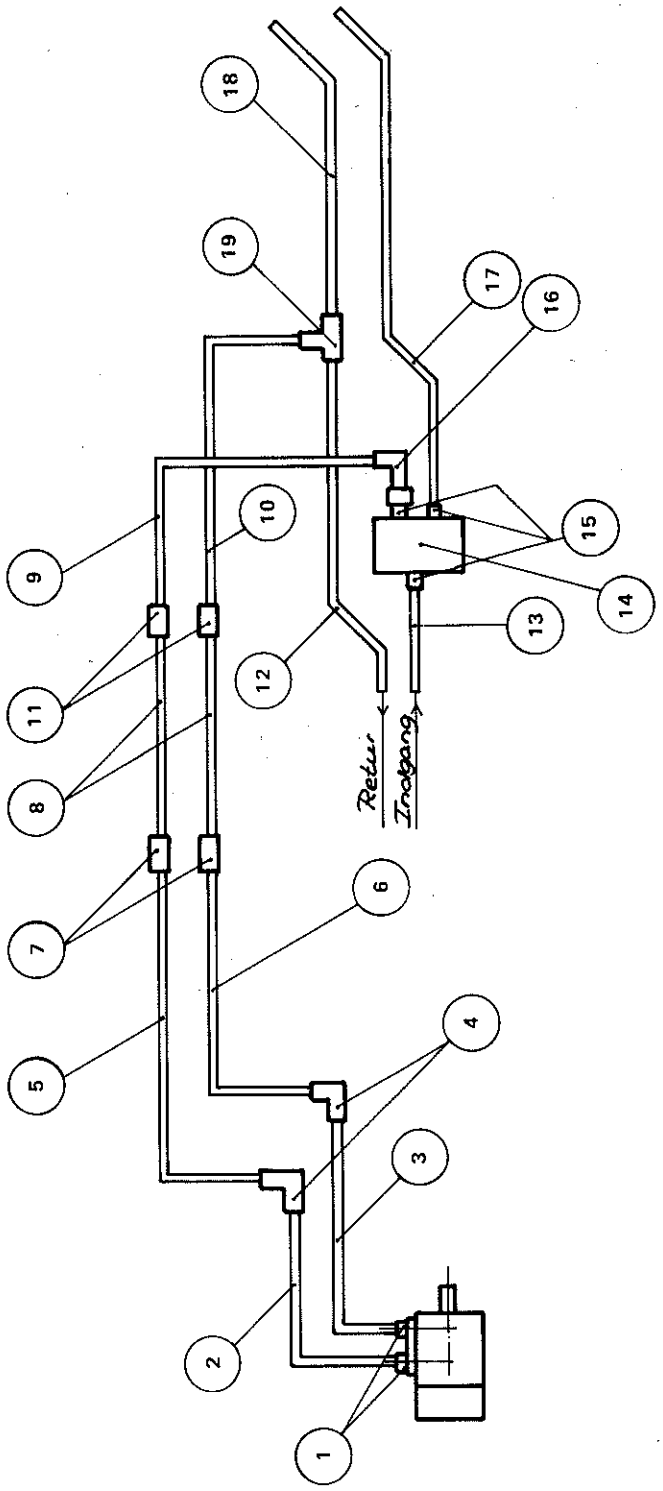
18
19
17
16
10
9
15
14
13
12
11
8
Retur
Indgang
7
6
5
4
3
2
1

# HYDRAULIKDIAGRAM, REVERSERING
# HYDRAULIC CHART, REVERSE DRIVE
# HYDRAULIKDIAGRAMM, UMKEHRANTRIEB
# DIAGRAMME HYDRAULIQUE, COMMANDE REVERSIBLE

| POS.NR. VARE NR. POS.NO. PART NO. POS.NR. TEIL NR. NO.POS. CODE | BENÆVNELSE | DESCRIPTION | BEZEICHNUNG | DESIGNATION | STK. PCS. ZAHL NBRE | BEMERKNING REMARK BEMERKUNG REMARQUE |
|---|---|---|---|---|---|---|
| 001 D45250700 | FORSKRUNING | CONNECTOR | VERSCHRAUBUNG | RACCORD | 2 | (E2 |
| 002 D28751426 | HYDR. RØR KPL. | HYDR.PIPE | HYDR.ROHR | TUBE HYDR. | 1 | (E2 |
| 003 D28751427 | HYDR. RØR KPL. | HYDR.PIPE | HYDR.ROHR | TUBE HYDR. | 1 | (E2 |
| 004 D45250400 | FORSKRUNING | CONNECTOR | VERSCHRAUBUNG | RACCORD | 2 | (E2 |
| 005 D28751424 | HYDR. RØR KPL. | HYDR.PIPE | HYDR.ROHR | TUBE HYDR. | 1 | (E2 |
| 006 D28751425 | HYDR. RØR KPL. | HYDR.PIPE | HYDR.ROHR | TUBE HYDR. | 1 | (E2 |
| 007 D45254900 | FORSKRUNING | CONNECTOR | VERSCHRAUBUNG | RACCORD | 2 | (E2 |
| 009 D28751422 | HYDR. RØR, KPL. | HYDR.PIPE | HYDR.ROHR | TUBE HYDR. | 1 | |
| 010 D28751423 | HYDR. RØR KPL. | HYDR.PIPE | HYDR.ROHR | TUBE HYDR. | 1 | |
| 011 D45254900 | FORSKRUNING | CONNECTOR | VERSCHRAUBUNG | RACCORD | 2 | |
| 012 D28751421 | HYDR. RØR KPL. | HYDR.PIPE | HYDR.ROHR | TUBE HYDR. | 1 | |
| 013 D28751420 | HYDR. RØR KPL. | HYDR.PIPE | HYDR.ROHR | TUBE HYDR. | 1 | |
| 014 D45110039 | MAG.OMSTYRINGSVENTI | REVERSING VALVE | UMSTEUERVENTIL | CLAPET | 1 | |
| 015 D45250700 | FORSKRUNING | CONNECTOR | VERSCHRAUBUNG | RACCORD | 3 | |
| 016 D45264100 | FORSKRUNING | CONNECTOR | VERSCHRAUBUNG | RACCORD | 1 | |
| 017 D28751470 | HYDR.RØR 12' KPL | HYDR.PIPE 12' | HYDR.ROHR 12' | TUBE HYDR. 3,72M | 1 | |
| 017 D28751444 | HYDR. RØR 14' KPL | HYDR.PIPE 14' | HYDR.ROHR 14' | TUBE HYDR. 4,34M | 1 | |
| 018 D28751471 | HYDR.RØR 12' KPL | HYDR.PIPE 12' | HYDR.ROHR 12' | TUBE HYDR. 3,72M | 1 | |
| 018 D28751445 | HYDR. RØR 14' KPL | HYDR.PIPE 14' | HYDR.ROHR 14' | TUBE HYDR. 4,34M | 1 | |
| 019 D45256200 | FORSKRUNING | CONNECTOR | T-VERSCHRAUBUNG | RACCORD | 1 | |
| (E2 | ERSTATTES AF 2STK SLANGER 45132400 PÅ 12' SKÆREBORD | ON 12' TABLE REPLACED BY 2 HOSES 45132400 | WIRD AUF 12' SCHNEIDWERK VON 2STCK.SCHLAUCHEN 45132400 ERSETZT | EN REMPLACANT DE 2 TUYAUX 45132400 SUR 3,72M BARRE DE COUPE | | |

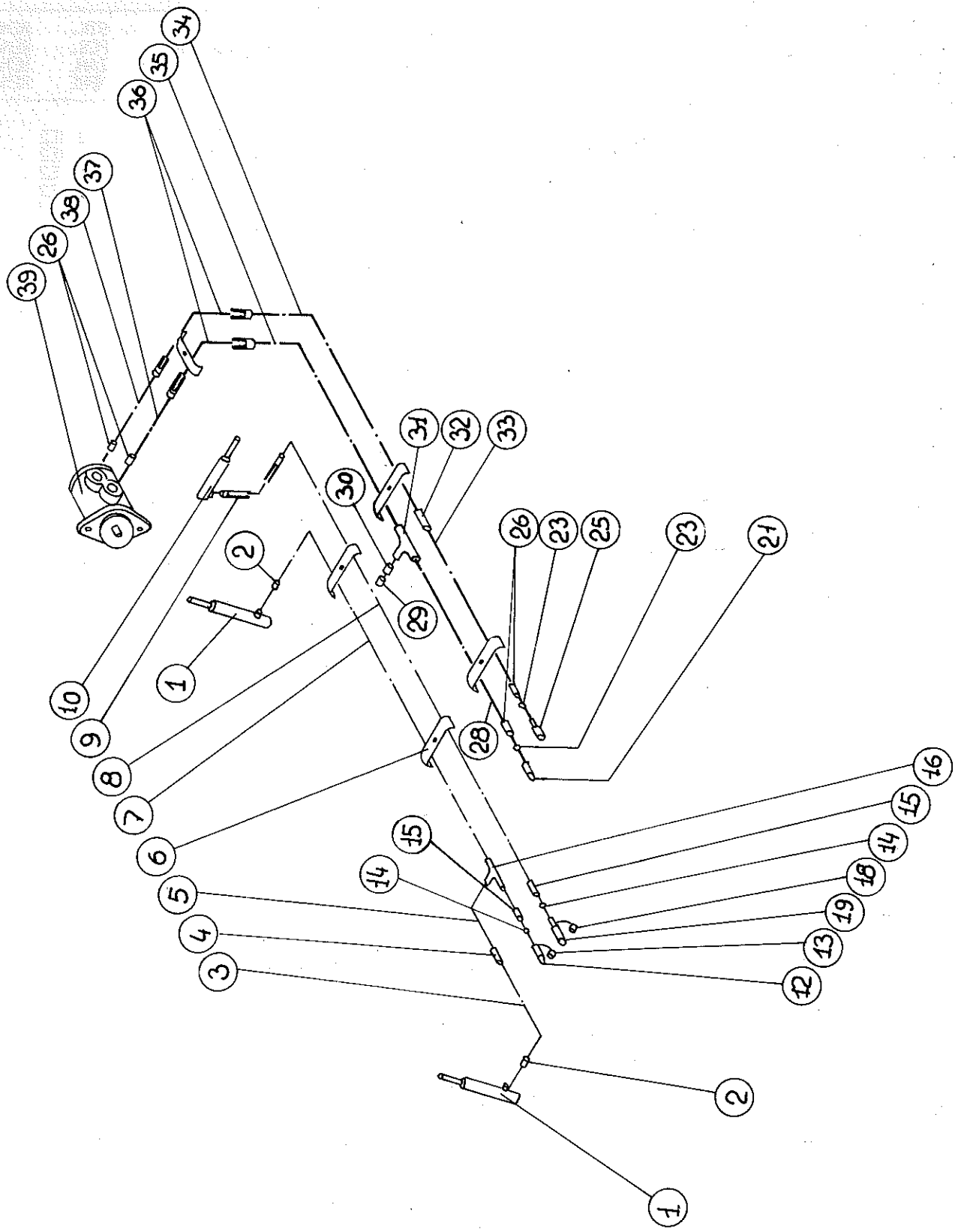
34
35
36
37
38
26
39
31
32
33
30
2
29
26
23
25
23
21
10
9
1
8
7
6
28
16
15
14
18
19
13
12
15
14
5
4
3
2
1

# HYDRAULIK - SKÆREBORD F.39980
# HYDRAULIC -TABLE F.39980
# SCHNEIDWERKS - HYDRAULIK F.39980
# HYDRAULIQUE - BARRE DE COUPE F.39980

| POS.NR. POS.NO. POS.NR. NO.POS. | VARE NR. PART NO. TEIL NR. CODE | BENÆVNELSE | DESCRIPTION | BEZEICHNUNG | DESIGNATION | STK. PCS. ZAHL NBRE | BEMÆRKNING REMARK BEMERKUNG REMARQUE |
|---|---|---|---|---|---|---|---|
| 001 | D45100051 | VINDECYLINDER 25X27 | REEL CYLINDER | HASPELZYLINDER | VERIN RABATTEURS | 2 | |
| 002 | D45252800 | HYDR.FITTINGS | CONNECTOR | VERSCHRAUBUNG | RACCORD | 1 | |
| 003 | D28750575 | HYDR.RØR 1, 12' KPL | HYDRAULIC PIPE, 12' | HYDRAULIKROHR, 12' | TUBE HYDRAUL. 3,72 | 1 | |
| 003 | D28750581 | HYDR. RØR 1A, 14'KP | HYDRAULIC PIPE 14' | HYDRAULIKROHR, 14' | TUBE HYDRAUL. 4,34 | 1 | |
| 003 | D28750708 | HYDR. RØR 1A, 16'KP | HYDR.PIPE 16' | HYDR.ROHR 16' | TUBE HYDR. 4,95 | 1 | |
| 003 | D28750713 | HYDR. RØR 1A, 18'KP | HYDR.PIPE 18' | HYDR.ROHR 18' | TUBE HYDR. 5,56M | 1 | |
| 004 | D45254000 | FORSKRUNING | CONNECTOR | VERSCHRAUBUNG | RACCORD | 1 | |
| 005 | D28750626 | HYDR.RØR 18, KPL. | HYDR.PIPE | HYDR.ROHR | TUBE HYDR. | 1 | |
| 006 | D28741194 | RØRHOLDER 2X Ø25 | PIPE RETAINER | ROHRHALTER | PORTE-TUYAU | 1 | |
| 007 | D28750576 | HYDR.RØR 2, 12' KPL | HYDRAULIC PIPE, 12' | HYDRAULIKROHR, 12' | TUBE HYDRAUL. 3,72 | 1 | |
| 007 | D28750582 | HYDR. RØR 2 14' KPL | HYDR.PIPE 14' | HYDR.ROHR 14' | TUBE HYDR. 4,34M | 1 | |
| 007 | D28750709 | HYDR. RØR 2, 16' KP | HYDR.PIPE 16' | HYDR.ROHR 16' | TUBE HYDR. 4,95 | 1 | |
| 007 | D28750714 | HYDR. RØR 2, 18" KP | HYDR.PIPE 18' | HYDR.ROHR 18' | TUBE HYDR. 5,56 | 1 | |
| 008 | D28750956 | HYDR. RØR 3 12' KPL | HYDRAULIC PIPE, 12' | HYDRAULIKROHR, 12' | TUBE HYDRAUL. 3,72M | 1 | |
| 008 | D28750959 | HYDR. RØR 3 14' KPL | HYDR.PIPE 14' | HYDR.ROHR 14' | TUBE HYDR. 4,34M | 1 | |
| 008 | D28750962 | HYDR. RØR 3 16' KPL | HYDR.PIPE 16' | HYDR.ROHR 16' | TUBE HYDR. 4,95M | 1 | |
| 008 | D28750965 | HYDR. RØR 3 18' KPL | HYDR.PIPE 18' | HYDR.ROHR 18' | TUBE HYDR. 5,56M | 1 | |
| 009 | D45125100 | HØJTR. SL. | HIGH PRESSURE HOSE | HOCHDRUCKSCHLAUCH | DURITE H. P. | 1 | |
| 010 | D45100054 | VINDECYLINDER 25X18 | REEL CYLINDER | HASPELZYLINDER | VERIN RABATTEURS | 2 | |
| 012 | D45134900 | LYNKOBLING INDV. | HYDR COUPLING INT | SCHNELLKUPPL.,INNEN | RACCORD RAPIDE INT | 1 | |
| 013 | D45134800 | STØVHÆTTE INDV. | PROTECTION CAP EXT. | SCHUTZKAPPE AUSSEN | CAPUCHON PROTEC.INT | 1 | |
| 014 | D45461300 | O-RING | SEAL RING | DICHTUNGSRING | JOINT TORIQUE | 2 | |
| 015 | D45252800 | HYDR.FITTINGS | CONNECTOR | VERSCHRAUBUNG | RACCORD | 2 | |
| 016 | D45266100 | FORSKRUNING | CONNECTOR | VERSCHRAUBUNG | RACCORD | 1 | |
| 018 | D45134700 | STØVHÆTTE UDV. | PROTECTION CAP EXT. | SCHUTZKAPPE AUSSEN | CAPUCHON PROTEC.EXT | 1 | |
| 019 | D45135000 | LYNKOBL.UDV. | HYDR COUPLING EXT | SCHNELLKUPPL.,AUSS. | RACCORD RAPIDE EXT. | 1 | |
| 021 | D45135300 | LYNKOBLING INDV. | HYDR COUPLING INT | SCHNELLKUPPL.,INNEN | RACCORD RAPIDE INT. | 1 | |
| 023 | D45462200 | O-RING | SEAL RING | DICHTUNGSRING | JOINT TORIQUE | 2 | |
| 025 | D45135400 | LYNKOBLING UDV. | HYDR COUPLING EXT | SCHNELLKUPPL.,AUSS. | RACCORD RAPIDE EXT. | 1 | |
| 026 | D45250700 | FORSKRUNING | CONNECTOR | VERSCHRAUBUNG | RACCORD | 4 | |
| 028 | D28751421 | HYDR. RØR KPL. | HYDR.PIPE | HYDR.ROHR | TUBE HYDR. | 1 | |
| 029 | D45233500 | PROP | PLUG | PFROPFEN | BOUCHON | 1 | |
| 030 | D45204500 | OMLØBERMØTRIK | UNION NUT | ÜBERLAUFSMUTTER | ECROU | 1 | |
| 031 | D45256200 | FORSKRUNING | CONNECTOR | T-VERSCHRAUBUNG | RACCORD | 1 | |
| 032 | D45254900 | FORSKRUNING | CONNECTOR | VERSCHRAUBUNG | RACCORD | 1 | |
| 033 | D28752092 | HYDR.RØR VINDE 2 | HYDR.PIPE | HYDR.ROHR | TUBE HYDR. | 1 | |
| 034 | D28751444 | HYDR. RØR 14' KPL | HYDR.PIPE 14' | HYDR.ROHR 14' | TUBE HYDR. 4,34M | 1 | |
| 034 | D28751470 | HYDR.RØR 12' KPL | HYDR.PIPE 12' | HYDR.ROHR 12' | TUBE HYDR. 3,72M | 1 | |
| 034 | D28752091 | HYDR.RØR VINDE 3 16 | HYDR.PIPE 16' | HYDR.ROHR 16' | TUBE HYDR. 4,95M | 1 | |
| 034 | D28752098 | HYDR.RØR VINDE 3 18 | HYDR.PIPE 18' | HYDR.ROHR 18' | TUBE HYDR. 5,56M | 1 | |
| 035 | D28751445 | HYDR. RØR 14' KPL | HYDR.PIPE 14' | HYDR.ROHR 14' | TUBE HYDR. 4,34M | 1 | |
| 035 | D28751471 | HYDR.RØR 12' KPL | HYDR.PIPE 12' | HYDR.ROHR 12' | TUBE HYDR. 3,72M | 1 | |
| 035 | D28752090 | HYDR.RØR VINDE 1 16 | HYDR.PIPE 16' | HYDR.ROHR 16' | TUBE HYDR. 4,95M | 1 | |
| 035 | D28752097 | HYDR.RØR VINDE 1 18 | HYDR.PIPE 18' | HYDR.ROHR 18' | TUBE HYDR. 5,56M | 1 | |
| 036 | D45132500 | HYDRAULIKSLANGE | HYDRAULIC HOSE | HYDRAULIKSCHLAUCH | DURITE HYDR. | 2 | |
| 037 | D28750587 | HYDR.RØR 7 KPL. | HYDR.PIPE | HYDR.ROHR | TUBE HYDR. | 1 | |
| 038 | D28750586 | HYDR.RØR 6 KPL. | HYDR.PIPE | HYDR.ROHR | TUBE HYDR. | 1 | |
| 039 | D45120700 | ORBITMOTOR OMP 200 | ORBIT ENGINE | ORBIT-MOTOR | MOTEUR ORBITAL | 1 | |

# MASKINHUS
# MACHINE HOUSING
# MASCHINENGEHAUSE
# CAPOT ET TOLERIE

| | |
|---|---|
| SIDE 15 - 1 | MAVEBÆLTE<br>BAND<br>BAUCHBINDE<br>TOLERIE DE CEINTURE |
| SIDE 15 - 2 | HALMNÆSE - STIGE - HALMLEDER<br>STRAW NOSE - LADDER - STRAW GUIDE<br>STROHAUSLAUF - LEITER - STROHLEITER<br>CAPOT ARRIERE - ESCALIER - TIRE PAILLE |
| SIDE 15 - 3 | ØVERSTE AFSKÆRMNING<br>UPPER GUARDING<br>OBERE BLECHE<br>TOLERIE SUPERIEURE |
| SIDE 15 - 4 | NEDERSTE AFSKÆRMNING OG VINDSKÆRM<br>LOWER GUARDING AND WIND GUARDING<br>UNTERE BLECHE UND WINDSCHUTZ<br>TOLERIE INFERIEURE ET TOILE PROTECTRICE |
| SIDE 15 - 5 | KONDENSATOR<br>CONDENSER<br>KONDENSATOR<br>CONDENSATEUR |

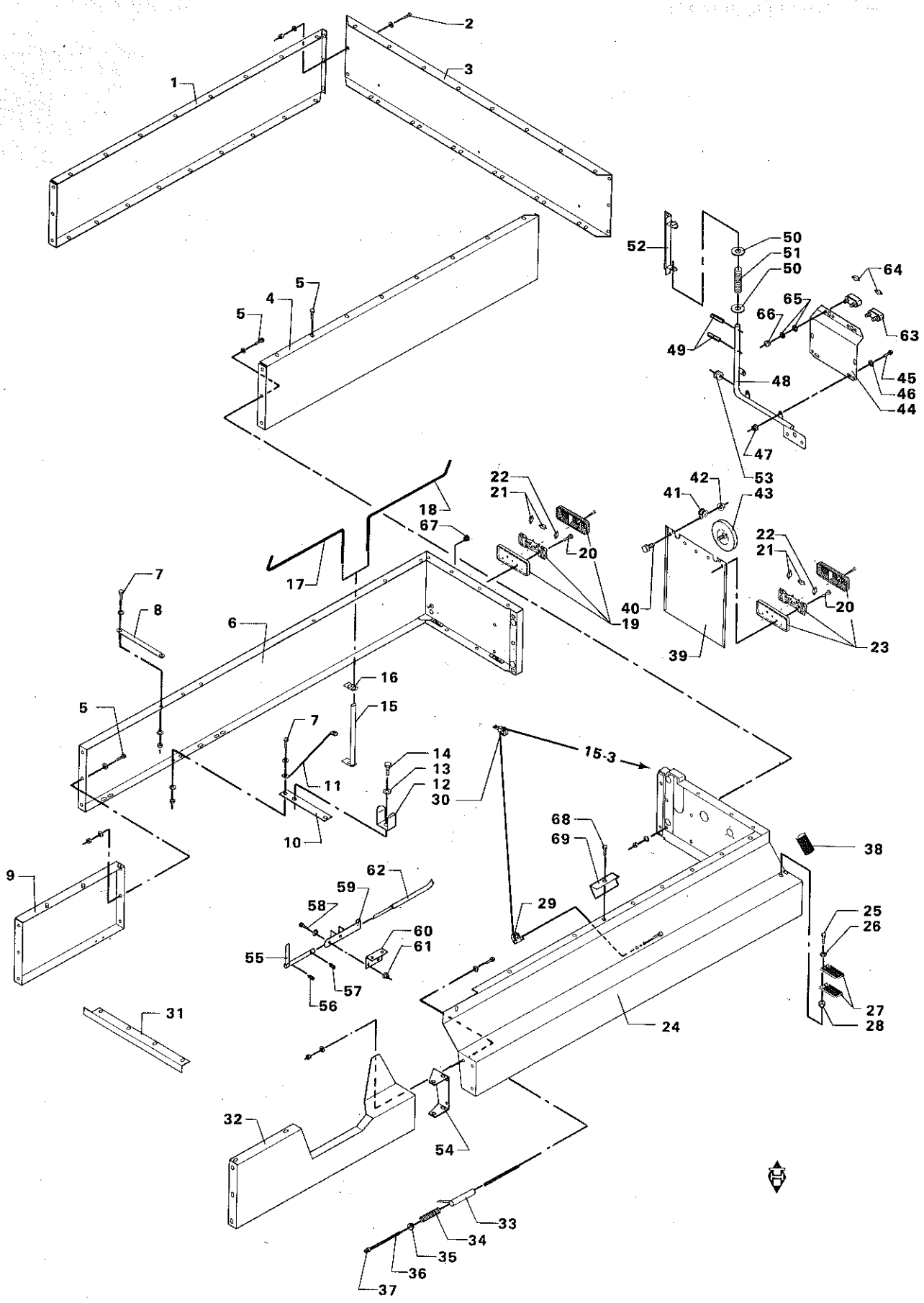
1
2
3
4
5
5
5
6
7
7
8
9
10
11
12
13
14
15
15-3
16
17
18
19
20
20
21
21
22
22
23
24
25
26
27
28
29
30
31
32
33
34
35
36
37
38
39
40
41
42
43
44
45
46
47
48
49
50
50
51
52
53
54
55
56
57
58
59
60
61
62
63
64
65
66
67
68
69

# MAVEBÆLTE
# BAND
# BAUCHBINDE
# TOLERIE DE CEINTURE

| POS.NR. VARE NR. / POS.NO. PART NO. / POS.NR. TEIL NR. / NO.POS. CODE | BENÆVNELSE | DESCRIPTION | BEZEICHNUNG | DESIGNATION | STK. / PCS. / ZAHL / NBRE | BEMÆRKNING / REMARK / BEMERKUNG / REMARQUE |
|---|---|---|---|---|---|---|
| 001 D18150152 | MAVEBÆLTE BAG. H. | BAND REAR RIGHT | BAUCHBINDE,HINTEN R | TOLE CEINTURE,ARR.D | 1 | MR |
| 001 D28150152 | MAVEBÆLTE BAG. H. | BAND REAR RIGHT | BAUCHBINDE,HINTEN R | TOLE CEINTURE,ARR.D | 1 | G |
| 002 D38150152 | MAVEBÆLTE BAG H | BAND REAR R. | BAUCHBINDE R. | TOLE CEINTURE D. | 1 | DR |
| 002 D40689200 | RUNDH. SKRUE INDV.6 | ROUND HEAD SCREW | RUNDKOPFSCHRAUBE | VIS | 6 | |
| 003 D18150151 | MAVEBÆLTE BAG. | BAND REAR | BAUCHBINDE, HINTEN | TOLE CEINTURE,ARR. | 1 | MR |
| 003 D28150151 | MAVEBÆLTE BAG. | BAND REAR | BAUCHBINDE, HINTEN | TOLE CEINTURE,ARR. | 1 | G |
| 003 D38150151 | MAVEBÆLTE BAG | BAND REAR | BAUCHBINDE | TOLE CEINTURE | 1 | DR |
| 004 D18150153 | MAVEBÆLTE BAG.V. | BAND REAR LEFT | BAUCHBINDE,HINTEN,L | TOLE CEINTURE ARR.G | 1 | MR |
| 004 D28150153 | MAVEBÆLTE BAG.V. | BAND REAR LEFT | BAUCHBINDE,HINTEN,L | TOLE CEINTURE.ARR.G | 1 | G |
| 004 D38150153 | MAVEBÆLTE BAG. V. | BAND REAR L. | BAUCHBINDE L. | TOLE CEINTURE G. | 1 | DR |
| 005 D40404700 | SEKSKANTSKRUE | HEXAGON SCREW | SECHSKANTSCHRAUBE | VIS | | |
| 006 D18150520 | MAVEBÆLTE H SV. | BAND, RIGHT | BAUCHBINDE, RECHTS | TOLERIE DE CEINT.D. | 1 | MR |
| 006 D28150520 | MAVEBÆLTE H SV. | BAND, RIGHT | BAUCHBINDE, RECHTS | TOLERIE DE CEINT.D. | 1 | G |
| 006 D38150520 | MAVEBÆLTE H. SV. | BAND RIGHT | BAUCHBINDE RECHTS | TOLERIE DE CEINT. D | 1 | DR |
| 007 D40405000 | SEKSKANTSKRUE | HEXAGON SCREW | SECHSKANTSCHRAUBE | VIS | 4 | |
| 008 D28150523 | STIVER | STAY | STREBE | ETAI | 1 | |
| 009 D18150519 | MAVEBÆLTE 2 H | BAND 2, RIGHT | BAUCHBINDE 2, R. | TOLERIE DE CEINT.D. | 1 | MR |
| 009 D28150519 | MAVEBÆLTE 2 H | BAND 2, RIGHT | BAUCHBINDE 2, R. | TOLERIE DE CEINT.D. | 1 | G |
| 009 D38150519 | MAVEBÆLTE II H | BAND II | BAUCHBINDE II | TOLE CEINTURE II | 1 | DR |
| 010 D28150256 | STIVER H. | STAY, RIGHT | STREBE, RECHTS | ETAI DROIT | 1 | |
| 011 D28150522 | SKRÅSTIVER | CROSS STAY | QUERSTREBE | ATAI OBLIQUE | 1 | |
| 012 D28860313 | HOLDER | RETAINER | HALTER | RETENEUR | 2 | |
| 013 D20400409 | SKIVE | WASHER | SPANNSCHEIBE | RONDELLE | 2 | |
| 014 D40404900 | SEKSKANTSKRUE | HEXAGON SCREW | SECHSKANTSCHRAUBE | VIS | 2 | |
| 015 D28150496 | FJEDERHYLSTER SV. | BAR HOUSING | FEDERGEHAUSE | BOITE A RESSORT | 1 | |
| 016 D28150493 | HULPLADE | PLATE | PLATTE | PLAQUE | 1 | |
| 017 D28150488 | TORSIONSFJ. H. FORR | TORSION BAR,R.,FR. | TORSIONSFED.,R.,VOR | RESSORT D. AV. | 1 | |
| 018 D28150487 | TORSIONSFJ. H. BAG. | TORSION BAR,R. REAR | TORSIONSFED.,R.HINT | RESSORT D. ARR. | 1 | |
| 019 D45077300 | BAGLYGTE H. | REAR LAMP, RIGHT | SCHLUSSLATERNE,RECH | PHARE ARR. D. | 1 | |
| 020 D40400700 | SEKSKANTSKRUE | HEXAGON SCREW | SECHSKANTSCHRAUBE | VIS | 4 | |
| 021 D45080600 | PÆRE | BULB | BIRNE | AMPOULE | 4 | |
| 022 D45080700 | PÆRE | BULB | BIRNE | AMPOULE | 2 | |
| 023 D45077100 | BAGLYGTE V. | REAR LAMP, LEFT | SCHLUSSLATERNE,LINK | PHARE ARR. G. | 1 | |
| 024 D18150699 | MAVEBÆLTE V. SV. | BAND LEFT | BAUCHBINDE LINKS | TOLERIE DE CEINT.G | 1 | MR |
| 024 D28150699 | MAVEBÆLTE V. SV. | BAND LEFT | BAUCHBINDE LINKS | TOLERIE DE CEINT.G | 1 | G |
| 024 D38150699 | MAVEBÆLTE V SV. | BAND | BAUCHBINDE | TOLE CEINTURE | 1 | DR |
| 025 D40405000 | SEKSKANTSKRUE | HEXAGON SCREW | SECHSKANTSCHRAUBE | VIS | 2 | |
| 026 D20400413 | SKIVE | WASHER | SPANNSCHEIBE | RONDELLE | 4 | |
| 027 D28150678 | UNDERLAG | SUPPORT | UNTERLAG | SUPPORT | 2 | |
| 028 D41087500 | LASEMØTRIK | LOCK NUT | GEGENMUTTER | ECROU | 2 | |
| 029 D28150476 | BLOKRULLE KPL. | ROLLER | BLOCKROLLE | MOUFLE | 1 | |
| 030 D28150480 | BLOKRULLE | ROLLER | BLOCKROLLE | MOUFLE | 1 | |
| 031 D18750463 | FLIG | FLAP | ZIPFEL | AILE | 1 | MR |
| 031 D28750463 | FLIG | FLAP | ZIPFEL | AILE | 1 | G |
| 031 D38750463 | FLIG | FLAP | ZIPFEL | AILE | 1 | DR |
| 032 D18150796 | MAVEBÆLTE FORR.V.SV | BAND FRONT, LEFT | BAUCHBINDE VORN,LIN | TOLERIE DE CEINT.G. | 1 | MR |
| 032 D28150796 | MAVEBÆLTE FORR.V.SV | BAND FRONT, LEFT | BAUCHBINDE VORN, L. | TOLERIE DE CEINT.G | 1 | G |
| 032 D38150796 | MAVEBÆLTE FORR.V.SV | BAND FRONT | BAUCHBINDE HINTEN | TOLE CEINTURE ARR. | 1 | DR |
| D28150553 | WIRE F.V.VIPPESKÆRM | WIRE F.ROCK.GUARD L | DRAHT F.KIPPSCH. L. | FIL DE FER G. | 1 | POS.33-37 |
| 033 D28150479 | FJEDERHUS SV. | SPRING HOUSING | FEDERGEHAUSE | BOITE A RESSORT | 1 | |
| 034 D28150538 | TRYKFJEDER | PRESSURE SPRING | DRUCKFEDER | RONDELLE | 1 | |
| 035 D28150958 | WIRESTYR. | WASHER | SCHEIBE | RONDELLE | 1 | |
| 036 D43404000 | STÅLWIRE,FORMLAGT | STEEL WIRE | STAHLDRAHT | FIL D'ACIER | | 2,450M |
| 037 D43407600 | TALURITLÅS | WIRE LOCK | DRAHTVERSCHLUSS | SERRURE | 1 | |
| 038 D44706200 | SKUMGUMMI SELVKLÆB. | SEALING | SCHAUMGUMMI | JOINT AUTOCOLLANT | | 0,15M |
| 039 D28761501 | REFLEXPLADE | REFLECTOR PLATE | REFLEXPLATTE | DECALCOMANIE | 2 | |
| 040 D40402400 | SEKSKANTSKRUE | HEXAGON SCREW | SECHSKANTSCHRAUBE | VIS | 2 | |

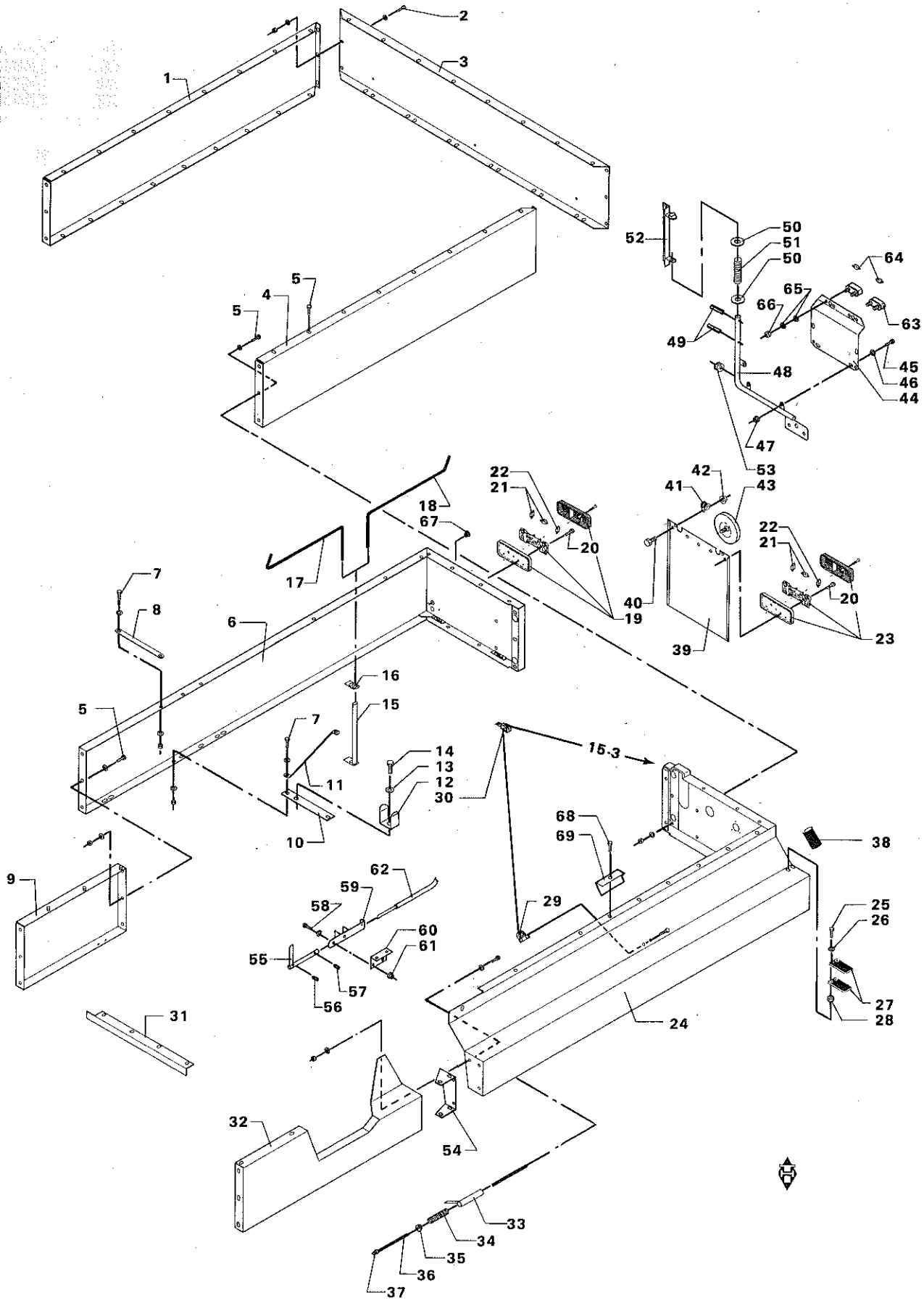
1
2
3
4
5
5
5
6
7
7
8
9
10
11
12
13
14
15
15-3
16
17
18
19
20
20
21
21
22
22
23
24
25
26
27
28
29
30
31
32
33
34
35
36
37
38
39
40
41
42
43
44
45
46
47
48
49
50
50
51
52
53
54
55
56
57
58
59
60
61
62
63
64
65
66
67
68
69

# MAVEBÆLTE
# BÄND
# BAUCHBINDE
# TOLERIE DE CEINTURE

| POS.NR. POS.NO. POS.NR. NO.POS. | VARE NR. PART NO. TEIL NR. CODE | BENÆVNELSE | DESCRIPTION | BEZEICHNUNG | DESIGNATION | STK. PCS. ZAHL NBRE | BEMÆRKNING REMARK BEMERKUNG REMARQUE |
|---|---|---|---|---|---|---|---|
| 041 | D45729800 | SPÆNDEBÆND | CLIP | SCHLAUCHSCHELLE | CIRCLIP | 2 | |
| 042 | D41013400 | COMBIMØTRIK | COMBI NUT | COMBIMUTTER | ECROU | 4 | |
| 043 | D45085600 | REFLEX, SELVKLÆBEND | REFLECTOR | REFLEX | CATADIOPTRE | 2 | |
| 044 | D28752224 | NUMMERPLADE | NUMBER PLATE | NUMMERNSCHILD | PLAQUE D IMMATRICUL | 1 | MR F.43574 |
| 044 | D38752224 | NUMMERPLADE | NUMBER PLATE | NUMMERNSCHILD | PHARE | 1 | DR |
| 045 | D40402600 | SEKSKANTSKRUE | HEXAGON SCREW | SECHSKANTSCHRAUBE | VIS | 3 | F.43574 |
| 046 | D20400470 | SKIVE | WASHER | SPANNSCHEIBE | RONDELLE | 3 | F.43574 |
| 047 | D41013400 | COMBIMØTRIK | COMBI NUT | COMBIMUTTER | ECROU | 3 | F.43574 |
| | D28751302 | ARM F. BAGLYGTE, H. | ARM COMPL., RIGHT | HEBEL VOLLST, RECHT | BRAS COMPL. DROIT | 1 | G P.48-52 |
| | D28751303 | ARM F. BAGLYGTE, V. | ARM COMPL., LEFT | HEBEL VOLLST, LINKS | BRAS COMPL. G. | 1 | G P.48-52 |
| | D28751991 | ARM F. BAGLYGTE V. | ARM COMPL. LEFT | HEBEL VOLLST,LINKS | BRAS COMPL.G. | 1 | MR P.48-52 |
| | D28751992 | ARM F. BAGLYGTE H. | ARM COMPL RIGHT | HEBEL VOLLST RECHT | BRAS COMPL. DROIT | 1 | MR P.48-52 |
| | D28752312 | ARM F. BAGLYGTE H. | ARM F. REAR LAMP R. | HEBEL F.SCHL.LAT. R | BRAS P.PHARE AR. D. | 1 | DR P.48-52 |
| | D28752313 | ARM F. BAGLYGTE V. | ARM F.REAR LAMP LEF | HEBEL F.SCHL.LAT L. | BRAS P.PHARE AR. G. | 1 | DR P.48-52 |
| 048 | D18751072 | ARM F. BAGLYGTE SV. | ARM F.REAR LAMP | HEBEL F.SCHL.LAT. | BRAS P.PHARE AR. | 1 | MR |
| 048 | D28751072 | ARM F. BAGLYGTE SV. | ARM F.REAR LAMP | HEBEL F.SCHL.LAT. | BRAS P.PHARE AR. | 1 | G |
| 048 | D38751072 | ARM F.BAGLYGTE SV. | ARM F. REAR LAMPE | HEBEL F. SCHL.LAT | BRAS PHARE AR. | 1 | DR |
| 049 | D42612300 | SPÆNDESTIFT | TIGHTENING PIN | SPANNSTIFT | TENDEUR | 2 | |
| 050 | D20400467 | SKIVE | WASHER | SPANNSCHEIBE | RONDELLE | 2 | |
| 051 | D28760286 | TRYKFJEDER | PRESSURE SPRING | DRUCKFEDER | RESSORT | 2 | |
| 052 | D18751068 | KONSOL SV.H. | BRACKET RIGHT | KONSOLE RECJTS | SUPPORT DROIT | 1 | MR |
| 052 | D18751069 | KONSOL SV.V. | BRACKET LEFT | KONSOLE LINKS | SUPPORT GAUCHE | 1 | MR |
| 052 | D28751068 | KONSOL SV. HØJRE | BRACKET, RIGHT | KONSOLE, RECHTS | SUPPORT, DROIT | 1 | G |
| 052 | D28751069 | KONSOL SV. VENSTRE | BRACKET, LEFT | KONSOLE, LINKS | SUPPORT GAUCHE | 1 | G |
| 052 | D38751068 | KONSOL SV. HØJRE. | BRACKET | KONSOLE | SUPPORT | 1 | DR |
| 052 | D38751069 | KONSOL SV. V. | BRACKET | KONSOLE | SUPPORT | 1 | DR |
| 053 | D44731100 | GUMMIGENNEMFØRING | RUBBER GRUMMET | GUMMIDURCHFÜHRUNG | TRAVERSEE | 2 | |
| 054 | D28150932 | BESLAG | FITTINGS | BESCHLAG | SUPPORT | 1 | |
| 055 | D28950285 | STRAMMEHANDTAG SV. | TIGHTENING LEVER | SPANNHEBEL | MANETTE | 1 | (T5 |
| 056 | D42612500 | SPÆNDESTIFT | TIGHTENING PIN | SPANNSTIFT | TENDEUR | 1 | (T5 |
| 057 | D42612000 | SPÆNDESTIFT | TIGHTENING PIN | SPANNSTIFT | TENDEUR | 1 | (T5 |
| 058 | D40404900 | SEKSKANTSKRUE | HEXAGON SCREW | SECHSKANTSCHRAUBE | VIS | 2 | (T5 |
| 059 | D28950289 | KONSOL F.STRAMMEH.S | BRACKET | KONSOLE | SUPPORT | 1 | (T5 |
| 060 | D28950378 | BESLAG | FITTINGS | BESCHLAG | SUPPORT | 1 | (T5 |
| 061 | D41013500 | COMBIMØTRIK | COMBI NUT | COMBIMUTTER | ECROU | 2 | (T5 |
| 062 | D46436000 | KABEL | CABLE | KABEL | CABLE | 1 | (T5 |
| 063 | D45085500 | NUMMERPLADELYGTE | NUMBER PLATE LANTER | NUMMERNSCHILDLANTER | PHARE | 2 | F.43574 |
| 064 | D45080900 | PÆRE | BULB | BIRNE | AMPOULE | 2 | F.43574 |
| 065 | D20400470 | SKIVE | WASHER | SPANNSCHEIBE | RONDELLE | 4 | F.43574 |
| 066 | D41010600 | SEKSKANTMØTRIK | HEXAGON NUT | SECHSKANTMUTTER | ECROU | 4 | F.43574 |
| 067 | D44719100 | PLASTPROP | | | | 4 | |
| 068 | D40405000 | SEKSKANTSKRUE | HEXAGON SCREW | SECHSKANTSCHRAUBE | VIS | 1 | |
| 069 | D28151060 | SKÆRM | GUARD | SCHIRM | TOLE | 1 | |
| | (T5 | GÆLDER KUN FOR VARME LANDE. | ONLY FOR DRY LANDS. | NUR FÜR SONNIGE LANDER. | POUR LES PAYS CHAUDS SEULEMENT. | | |

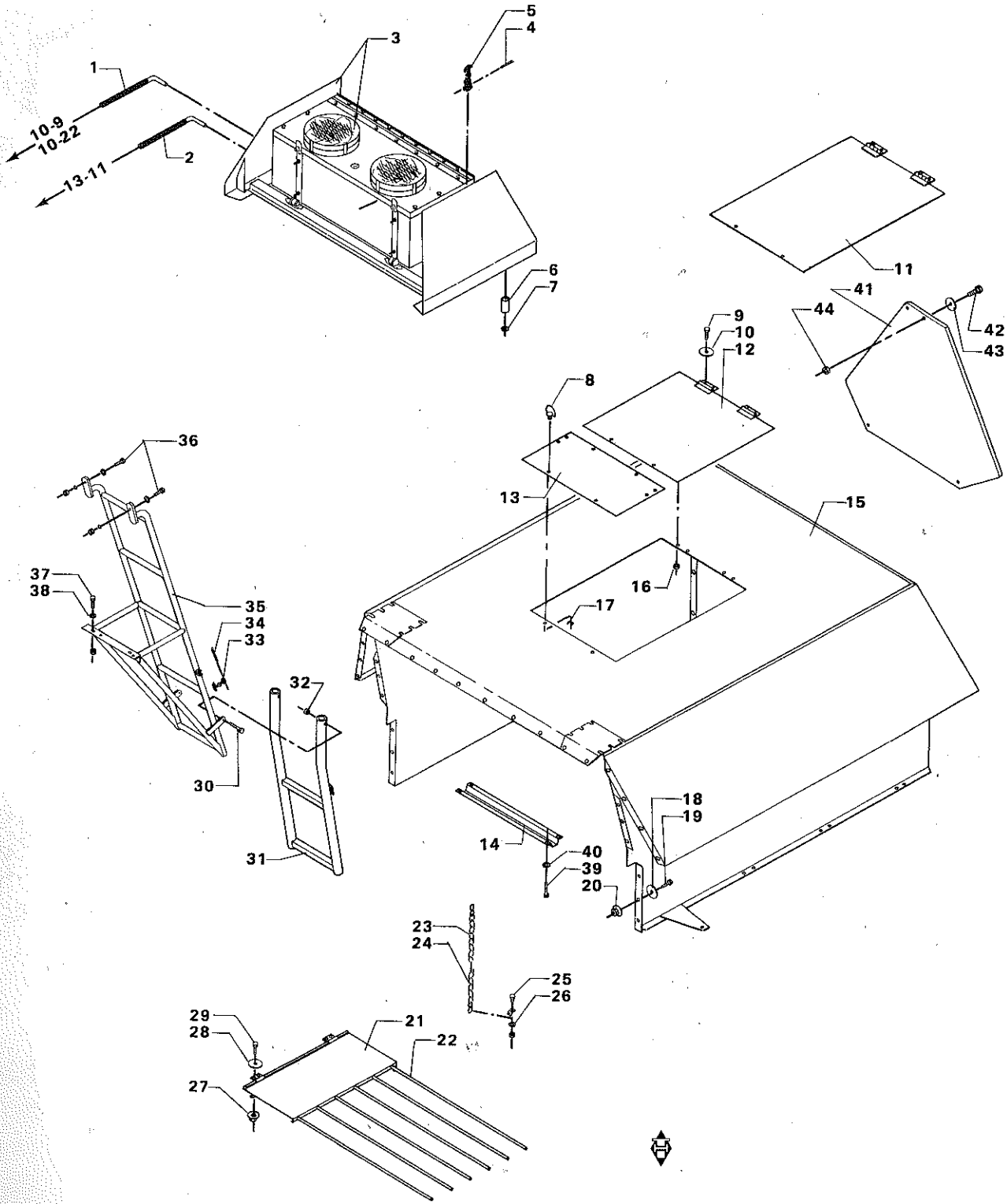
1
10-9
10-22
13-11
2
3
5
4
6
7
11
41
44
42
43
9
10
12
8
36
13
15
37
38
35
34
33
16
17
32
30
31
18
19
14
40
39
20
23
24
25
26
29
28
21
22
27

# HALMNÆSE – STIGE – HALMLEDER
# STRAW NOSE – LADDER – STRAW GUIDE
# STROHAUSLAUF – LEITER – STROHLEITER
# CAPOT ARRIERE – ESCALIER – TIRE PAILLE

| POS.NR. VARE NR. / POS.NO. PART NO. / POS.NR. TEIL NR. / NO.POS. CODE | BENÆVNELSE | DESCRIPTION | BEZEICHNUNG | DESIGNATION | STK. / PCS. / ZAHL / NBRE | BEMÆRKNING / REMARK / BEMERKUNG / REMARQUE |
|---|---|---|---|---|---|---|
| 001 D45091300 | FREON-SL.KOMPR-KOND | HOSE,COMPR.-COND | SCHLAUCH,KOMPR.KOND | DURITE | 1 (R1 | |
| 002 D45091400 | FREON-SL.KOND-KABIN | HOSE, COND.-CABIN | SCHLAUCH,KOND-KABIN | DURITE | 1 (R1 | |
| 003 D45093500 | KONDENSATOR KPL. | CONDENSER COMPL. | KONDENSATOR VOLLST | CONDENSATEUR CPL. | 1 (R2 | |
| 004 D41411100 | SPLIT | SPLIT PIN | SPLINT | GOUPILLE | 2 | |
| 005 D44737100 | GUMMISTROP | RUBBER STRAP | GUMMIGURT | ATTACHE EN CAOUTCH. | 2 | |
| 006 D28210947 | AFSTANDSRØR | SPACER TUBE | DISTANZROHR | TUBE ENTRETOISE | 6 | |
| 007 D20400414 | SKIVE | WASHER | SPANNSCHEIBE | RONDELLE | 6 | |
| 008 D43427200 | LÅSETAP | LOCK PIN | SCHLOSSZAPFEN | GOUPILLE | 4 | |
| 009 D40402400 | SEKSKANTSKRUE | HEXAGON SCREW | SECHSKANTSCHRAUBE | VIS | 4 | |
| 010 D20400470 | SKIVE | WASHER | SPANNSCHEIBE | RONDELLE | 4 | |
| 011 D28150137 | LEM P.SV | SHUTTER | KLAPPE | PORTE | 1 | |
| 012 D28950512 | LEM P.SV. | COVER | DECKEL | PORTE | 1 | |
| 013 D28950514 | DÆKPLADE P.SV. | COVER PLATE | DECKELPLATTE | PLAQUE DE COUVERT. | 1 | |
| 014 D28950513 | PLADEAFSTIVER SV. | SUPPORTING PLATE | STÜTZPLATTE | RENFORCEMENT | 1 | |
| 015 D18150149 | HALMNÆSE P.SV | STRAW NOSE | STROHAUSLAUF | CAPOT ARRIERE | 1 | MR |
| 015 D28150149 | HALMNÆSE P.SV | STRAW NOSE | STROHAUSLAUF | CAPOT ARRIERE | 1 | O |
| 015 D38150149 | HALMNÆSE P.SV. | STRAW NOSE | STROHAUSLAUG | CAPOT ARRIERE | 1 | DR |
| 016 D41013400 | COMBIMØTRIK | COMBI NUT | COMBIMUTTER | ECROU | 4 | |
| 017 D42555500 | SEGERRING | CIRCLIP | SEEGERRING | ANNEAU DE RETENUE | 4 | |
| 018 D20400409 | SKIVE | WASHER | SPANNSCHEIBE | RONDELLE | | |
| 019 D40404900 | SEKSKANTSKRUE | HEXAGON SCREW | SECHSKANTSCHRAUBE | VIS | | |
| 020 D41013500 | COMBIMØTRIK | COMBI NUT | COMBIMUTTER | ECROU | | |
| 021 D28100319 | INDSTILL. HALMLEDER | ADJ. STRAW GUIDE | STROHLEITER,EINSTEL | TIRE-PAILLE AJUST | 1 | P.22-24 |
| 022 D28100323 | FJEDER | SPRING | FEDER | RESSORT | 6 | |
| 023 D42386000 | S-HAGE | S-HOOK | KETTE "S" | ATTACHE "S" | 2 | |
| 024 D28100327 | FOLKÆDE | CHAIN | KETTE | CHAINE | 2 | |
| 025 D40402400 | SEKSKANTSKRUE | HEXAGON SCREW | SECHSKANTSCHRAUBE | VIS | 1 | |
| 026 D28120328 | HOLDER | RETAINER | HALTER | SUPPORT | 1 | |
| 027 D41013400 | COMBIMØTRIK | COMBI NUT | COMBIMUTTER | ECROU | 2 | |
| 028 D20400405 | SKIVE | WASHER | SPANNSCHEIBE | RONDELLE | 2 | |
| 029 D40402400 | SEKSKANTSKRUE | HEXAGON SCREW | SECHSKANTSCHRAUBE | VIS | 2 | |
| 030 D40423600 | SEKSKANTSKRUE | HEXAGON SCREW | SECHSKANTSCHRAUBE | VIS | 2 | |
| 031 D38151081 | TRIN SV. | STEP | STUFE | ECHELON | 1 | DR |
| 031 D18151081 | TRIN SV. | STEP | STUFE | ECHELON | 1 | (E6 MR |
| 031 D28151081 | TRIN SV. | STEP | STUFE | ECHELON | 1 | (E6 O |
| 031 D18150806 | TRIN SV. | STEP | STUFE | ECHELON | 1 | (E5 MR |
| 031 D28150806 | TRIN SV. | STEP | STUFE | ECHELON | 1 | (E5 O |
| 032 D41087500 | LÅSEMØTRIK | LOCK NUT | GEGENMUTTER | ECROU | 2 | |
| 033 D44737200 | GUMMISTROP | RUBBER STRAP | GUMMIGURT | ATTACHE EN CAOUTCH. | 1 | |
| 034 D41411100 | SPLIT | SPLIT PIN | SPLINT | GOUPILLE | 1 | |
| 035 D38151090 | STIGE SV | LADDER | LEITER | ESCALIER | 1 | DR |
| 035 D18151090 | STIGE SV. | LADDER | LEITER | ESCALIER | 1 | (E6 MR |
| 035 D28151090 | STIGE SV. | LADDER | LEITER | ESCALIER | 1 | (E6 O |
| 035 D18150622 | STIGE SV. | LADDER | LEITER | ESCALIER | 1 | (E5 MR |
| 035 D28150622 | STIGE SV. | LADDER | LEITER | ESCALIER | 1 | (E5 O |
| 036 D40407800 | SEKSKANTSKRUE | HEXAGON SCREW | SECHSKANTSCHRAUBE | VIS | 3 | |
| 037 D40404900 | SEKSKANTSKRUE | HEXAGON SCREW | SECHSKANTSCHRAUBE | VIS | 2 | |
| 038 D20400409 | SKIVE | WASHER | SPANNSCHEIBE | RONDELLE | 2 | |
| 039 D40402400 | SEKSKANTSKRUE | HEXAGON SCREW | SECHSKANTSCHRAUBE | VIS | 4 | F.40906 |
| 040 D20400404 | SKIVE | WASHER | SPANNSCHEIBE | RONDELLE | 4 | F.40906 |
| 041 D45084500 | REFLEX | REFLEX | REFLEX | CATADIOPTRE | 1 | |
| 042 D40400900 | SEKSKANTSKRUE | SET SCREW | SECHSKANTSCHRAUBE | VIS | 3 | |
| 043 D20400401 | SKIVE | WASHER | SPANNSCHEIBE | RONDELLE | 6 | |
| 044 D41087300 | LÅSEMØTRIK | LOCK NUT | GEGENMUTTER | ECROU | 3 | |
| (R1 | FOR AIR-CONDI-TION | FOR AIR-CONDI-TION | FÜR AIR-CONDI-TION | POUR AIR-CONDI-TION | | |
| (R2 | SE SIDE 15-5 | SEE PAGE 15-5 | SIEHE SEITE 15-5 | VOIR PAGE 15-5 | | |
| (E6 | F.43141 | F.43141 | F.43141 | F.43141 | | |
| (E5 | T.43140 | T.43140 | T.43140 | T.43140 | | |

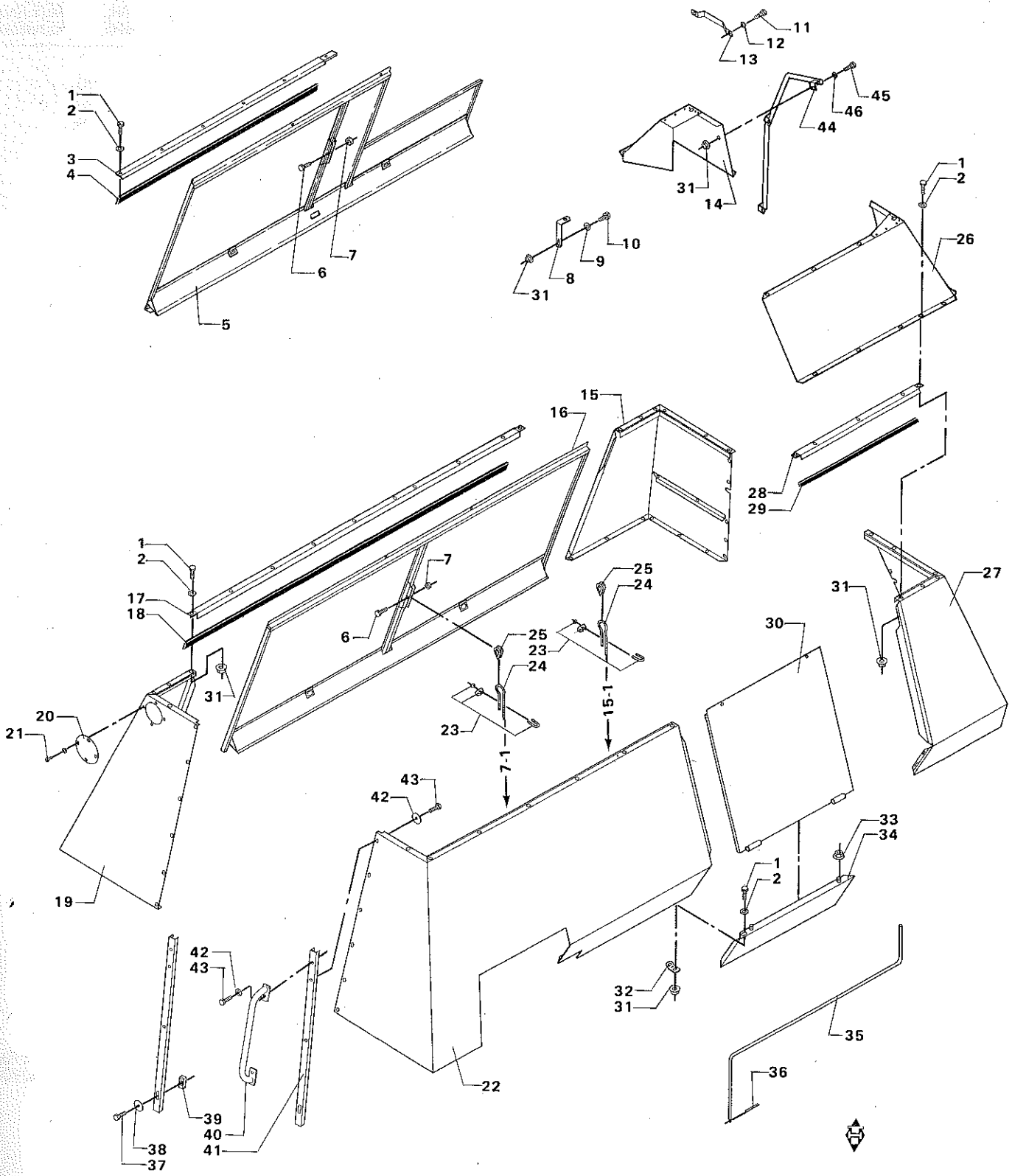
1
2
3
4
5
6
7
8
9
10
11
12
13
14
15
16
17
18
19
20
21
22
23
24
25
26
27
28
29
30
31
32
33
34
35
36
37
38
39
40
41
42
43
44
45
46
7-1
15-1

# ØVERSTE AFSKÆRMNING
# UPPER GUARDING
# OBERE BLECHE
# TOLERIE SUPERIEURE

| POS.NR. VARE NR. / POS.NO. PART NO. / POS.NR. TEIL NR. / NO.POS. CODE | BENÆVNELSE | DESCRIPTION | BEZEICHNUNG | DESIGNATION | STK. / PCS. / ZAHL / NBRE | BEMÆRKNING / REMARK / BEMERKUNG / REMARQUE |
|---|---|---|---|---|---|---|
| 001 D40404900 | SEKSKANTSKRUE | HEXAGON SCREW | SECHSKANTSCHRAUBE | VIS | | |
| 002 D20400409 | SKIVE | WASHER | SPANNSCHEIBE | RONDELLE | | |
| 003 D28751684 | KANTPROFIL SV. | PROFILE | PROFIL | PROFILE | 1 | (T2 0 |
| 003 D38751684 | KANTPROFIL SV | PROFILE | PROFIL | PROFILE | 1 | DR |
| 004 D44735900 | TRÆKLISTE | TENSION LIST | ZUGLEISTE | LISTEAU | | 2,220M |
| 005 D28150950 | VIPPESKÆRM H. SV. | FLAP GUARD, RIGHT | KIPPSCHIRM, RECHTS | TOLE BASCULANTE | 1 | (T2 0 |
| 005 D38150950 | VIPPESKÆRM H. SV. | FLAP GUARD | KIPPSCHIRM | GARANT BASAUANT | 1 | DR |
| 006 D40405100 | SEKSKANTSKRUE | HEXAGON SCREW | SECHSKANTSCHRAUBE | VIS | 2 | |
| 007 D41087500 | LASEMØTRIK | LOCK NUT | GEGENMUTTER | ECROU | 2 | |
| 008 D28751683 | SKÆRMHOLDER | GUIDE SUPPORT | SCHIRMHALTER | PORTE-TOLE | 1 | (T2 |
| 009 D20400409 | SKIVE | WASHER | SPANNSCHEIBE | RONDELLE | 2 | |
| 010 D40404900 | SEKSKANTSKRUE | HEXAGON SCREW | SECHSKANTSCHRAUBE | VIS | 2 | |
| 011 D40402600 | SEKSKANTSKRUE | HEXAGON SCREW | SECHSKANTSCHRAUBE | VIS | 2 | T.43456 |
| 012 D20400404 | SKIVE | WASHER | SPANNSCHEIBE | RONDELLE | 2 | T.43456 |
| 013 D28130373 | HÆNDTAG | HANDLE | HEBEL | POIGNEE | 1 | T.43456 |
| 014 D18150468 | MOTORTOPHJØRNE H SV | ENGINE TOP CORNER,R | MOTOROBENECK, RECHT | ANGLE SUP.MOTEUR D. | 1 | MR |
| 014 D28150468 | MOTORTOPHJØRNE H SV | ENGINE TOP CORNER,R | MOTOROBENECK, RECHT | ANGLE SUP.MOTEUR D. | 1 | 0 |
| 014 D38150468 | MOTORTOPHJØRNE H.SV | ENGINE TOPCORNER | MOTORBENECK | ANGLE ARR. MOTEUR | 1 | DR |
| 015 D18150478 | HJØRNESKÆRM BAG H S | CORNER GUARD, REAR, | ECKSCHIRM,HIN.,RECH | TOLE ANGULAIRE D. | 1 | MR |
| 015 D28150478 | HJØRNESKÆRM BAG H S | CORNER GUARD,REAR R | ECKSCHIRM,HIN.,RECH | TOLE ANGULAIRE D. | 1 | 0 |
| 015 D38150478 | HJØRNESKÆRM BAG.H.S | CORNER GUARD REAR | ECKSCHIRM HINTEN | TOLE ANGULAIRE | 1 | DR |
| 016 D18150499 | VIPPESKÆRM HØJRE SV | FLAP GUARD, RIGHT | KIPPSCHIRM, RECHTS | TOLE BASCULANTE D | 1 | MR PERKINS |
| 016 D28150499 | VIPPESKÆRM HØJRE SV | FLAP GUARD, RIGHT | KIPPSCHIRM, RECHTS | TOLE BASCULANTE D. | 1 | 0 PERKINS |
| 017 D18150473 | KANTPROFIL HØJRE SV | PROFILE, RIGHT | PROFIL, RECHTS | PROFILE D. | 1 | MR PERKINS |
| 017 D28150473 | KANTPROFIL HØJRE SV | PROFILE, RIGHT | PROFIL, RECHTS | PROFILE D. | 1 | 0 PERKINS |
| 018 D44735900 | TRÆKLISTE | TENSION LIST | ZUGLEISTE | LISTEAU | | 2,30M |
| 019 D18150439 | HJØRNESKÆRM FOR.H.S | CORNER GUARD,FR.,R. | ECKSCHIRM,VORN, R. | TOLE COIN D. | 1 | MR |
| 019 D28150439 | HJØRNESKÆRM FOR.H.S | CORNER GUARD,FR. R. | ECKSCHIRM.VORN,RECH | TOLE ANGULAIRE D. | 1 | 0 |
| 019 D38150439 | HJØRNESKÆRM FOR.H.S | CORNER GUARD REAR | ECKSCHIRM HINTEN | TOLE ANGULAIRE | 1 | DR |
| 020 D18950541 | AFDÆKNINGSPLADE. | COVER | ABDECKUNG | COUVERCLE | 1 | MR |
| 020 D28950541 | AFDÆKNINGSPLADE. | COVER | ABDECKUNG | COUVERCLE | 1 | 0 |
| 020 D38950541 | AFDÆKNINGSPLADE | COVER PLATE | ABDECKT PLATTE | PLAQUE DE COUVERTU. | 1 | DR |
| 021 D40741200 | PLADESKRUE | SCREW | BLECHSCHRAUBE | VIS | 4 | |
| 022 D18150683 | SIDEPL. FORR.V.SV. | SIDE PL.,FRONT, L. | SEITENPL.,VORN,LINK | PLAQUE LATERAL,AV,G | 1 | MR |
| 022 D28150683 | SIDEPL. FORR.V.SV. | SIDE PL.,FR. L. | SEITENPL.,VORN L. | PLAQUE LAT. AV G. | 1 | 0 |
| 022 D38150683 | SIDEPLADE FORR.V.SV | SIDE PLATE FRONT | SEITENPLATTE | PLAQUE | 1 | DR |
| 023 D43405900 | WIRELAS | WIRE LOCK | DRAHTSCHLUSS | SERRURE | 2 | |
| 024 D43404000 | STALWIRE,FORMLAGT | STEEL WIRE | STAHLDRAHT | FIL D'ACIER | | |
| 025 D43408800 | KOVS | THIMBLE | KAUSCHE | COSSE | 2 | |
| 026 D18150828 | MOTORHJØRNE V.SV | ENGINE TOP CORNER,L | MOTOROBENECK, LINKS | ANGLE SUP.MOTEUR | 1 | MR |
| 026 D28150828 | MOTORHJØRNE V.SV | ENGINE TOP CORNER,L | MOTOROBENECK, LINKS | ANGLE SUP.MOTEUR | 1 | 0 |
| 026 D38150828 | MOTORTOPHJØRNE V. S | ENGINE TOP CORNER | MOTORBENECK | ANGLE ARR. MOTEUR | 1 | DR |
| 027 D18150684 | HJØRNESKÆRM BAG.SV. | CORNER GUARD, REAR | ECKSCHIRM, HINTER | TOLE ANGULAIRE ARR. | 1 | MR |
| 027 D28150684 | HJØRNESKÆRM BAG.SV. | CORNER GUARD, REAR | ECKSCHIRM, HINTER | TOLE ANGULAIRE ARR. | 1 | 0 |
| 027 D38150684 | HJØRNESKÆRM BAG.SV. | CORNER GUARD REAR | ECKSCHIRM HINTEN | TOLE ANGULAIR | 1 | DR |
| 028 D18150474 | KANTPROFIL VENSTRE | PROFILE, LEFT | PROFIL, LINKS | PROFILE G. | 1 | MR |
| 028 D28150474 | KANTPROFIL VENSTRE | PROFILE, LEFT | PROFIL, LINKS | PROFILE G. | 1 | 0 |
| 028 D38150474 | KANTPROFIL | PROFILE | PROFIL | PROFILE | 1 | DR |
| 029 D44735900 | TRÆKLISTE | TENSION LIST | ZUGLEISTE | LISTEAU | | 0,8 |
| 030 D18150681 | VIPPESKÆRM V. SV. | FLAP GUARD, LEFT | KIPPSCHIRM, LINKS | TOLE BASCULANTE | 1 | M |
| 030 D28150681 | VIPPESKÆRM V. SV. | FLAP GUARD, LEFT | KIPPSCHIRM, LINKS | TOLE BASCULANTE | 1 | |
| 030 D38150681 | VIPPESKÆRM V.SV. | FLAP GUARD LEFT | KIPPSCHIRM LINKS | GARANT BASAILANT G. | 1 | |

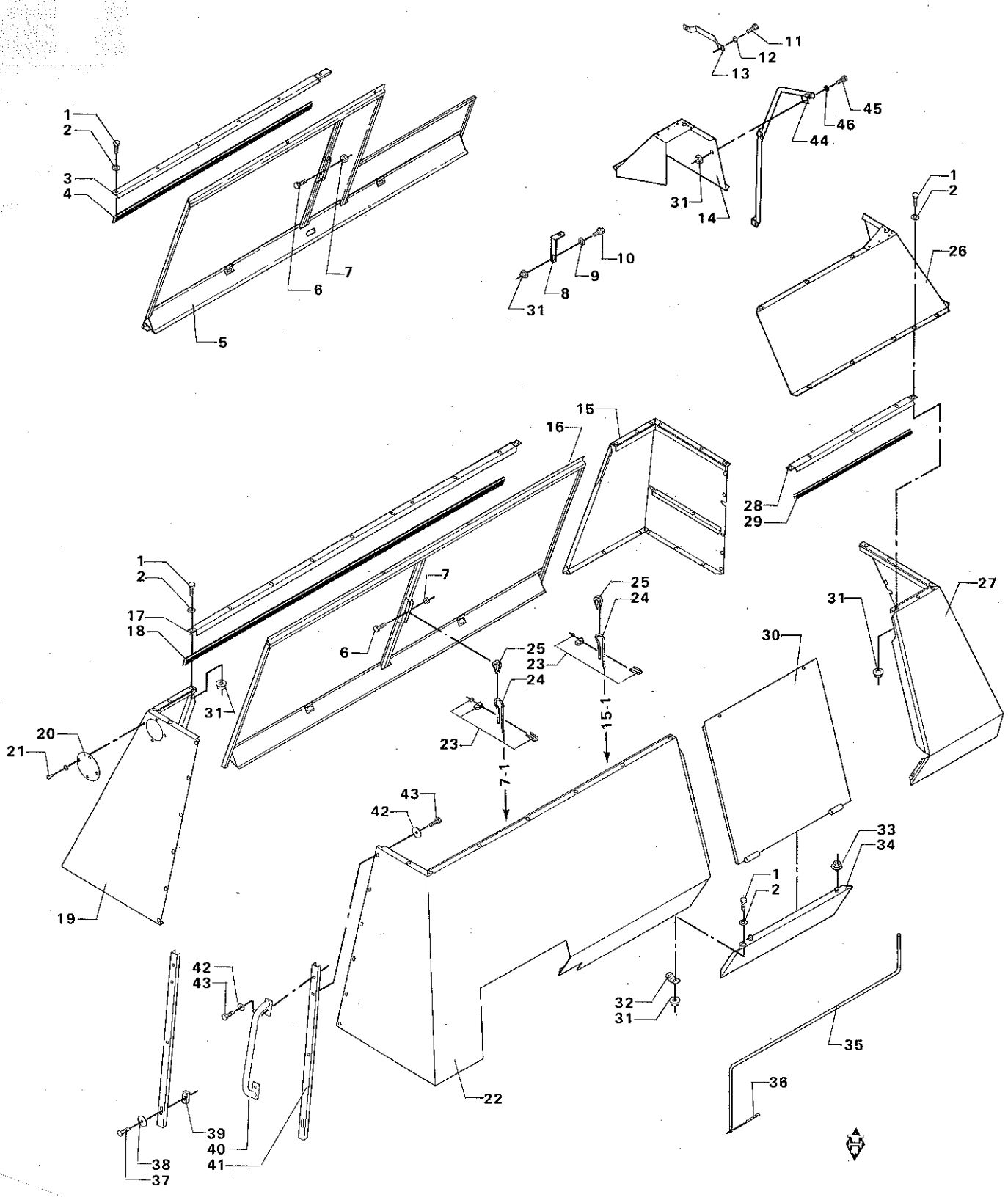
1
2
3
4
5
6
7
10
11
12
13
14
15
16
17
18
19
20
21
23
24
25
26
27
28
29
30
31
32
33
34
35
36
37
38
39
40
41
42
43
44
45
46
15-1
7-1

# ØVERSTE AFSKÆRMNING
# UPPER GUARDING
# OBERE BLECHE
# TOLERIE SUPERIEURE

| POS.NR. VARE NR. / POS.NO. PART NO. / POS.NR. TEIL NR. / NO.POS. CODE | BENÆVNELSE | DESCRIPTION | BEZEICHNUNG | DESIGNATION | STK. / PCS. / ZAHL / NBRE | BEMÆRKNING / REMARK / BEMERKUNG / REMARQUE |
|---|---|---|---|---|---|---|
| 031 D41013500 | COMBIMØTRIK | COMBI NUT | COMBIMUTTER | ECROU | | |
| 032 D28150686 | STYREPLADE ØVERSTE | STEERING PL. UPPER | FÜHRUNGSPLATTE,OBER | PLAQUE SUP. | 1 | |
| 033 D41013500 | COMBIMØTRIK | COMBI NUT | COMBIMUTTER | ECROU | 2 | |
| 034 D18150790 | MELLEMSTK.F.VIPPELE | INTERMEDIATE PART | ZWISCHENSTÜCK | PIECE INTERMEDIAIRE | 1 | MR |
| 034 D28150790 | MELLEMSTK.F.VIPPELE | INTERMEDIATE PART | ZWISCHENSTÜCK | PIECE INTERMEDIAIRE | 1 | O |
| 034 D38150790 | MELLEMSTK F.VIPPELE | INTERMEDIATE PEICE | ZWISCHENSTUCK | PIECE INTERMEDIARE | 1 | DR |
| 035 D28150798 | TORSIONSFJEDER | TORSION BAR | TORSIONSFEDER | RESSORT | 1 | |
| 036 D41405900 | SPLIT | SPLIT PIN | SPLINT | GOUPILLE | 1 | |
| 037 D40404700 | SEKSKANTSKRUE | HEXAGON SCREW | SECHSKANTSCHRAUBE | VIS | 2 | |
| 038 D20400410 | SKIVE | WASHER | DISTANZSCHEIBE | RONDELLE | 2 | |
| 039 D28750725 | GUMMIOPHÆNG SV. | RUBBER HANGING | GUMMIAUFHANGUNG | SUSPENSION | 2 | |
| 040 D28750290 | HÅNDTAG | LEVER | HEBEL | LEVIER | 1 | |
| 041 D18750543 | PROFILVANGE SV. | PROFILE MEMBER | PROFILWANGE | RAIL DE PROFILE | 2 | MR |
| 041 D28750543 | PROFILVANGE SV | PROFILE MEMBER | PROFILWANGE | RAIL DE PROFILE | 2 | O |
| 042 D20400409 | SKIVE | WASHER | SPANNSCHEIBE | RONDELLE | 14 | |
| 043 D40404900 | SEKSKANTSKRUE | HEXAGON SCREW | SECHSKANTSCHRAUBE | VIS | 14 | |
| 044 D18151093 | GELÆNDER BAGESTE | HAND-RAIL | GELANDER | GARDE-FOU | 1 | MR F.43457 |
| 044 D28151093 | GELÆNDER BAGESTE | HAND-RAIL | GELANDER | GARDE-FOU | 1 | O F.43457 |
| 044 D38151093 | GELÆNDER BAGESTE | HAND-RAIL | GELANDER | GARDE-FOU | 1 | DR |
| 045 D40405000 | SEKSKANTSKRUE | HEXAGON SCREW | SECHSKANTSCHRAUBE | VIS | 3 | F.43457 |
| 046 D20400409 | SKIVE | WASHER | SPANNSCHEIBE | RONDELLE | 3 | F.43457 |
| (T2 | FOR MOTOR TYPE 611 DL | FOR ENGINE TYPE 611 DL | FÜR MOTOR TYP 611 DL | POUR MOTEUR TYPE 611 DL | | |

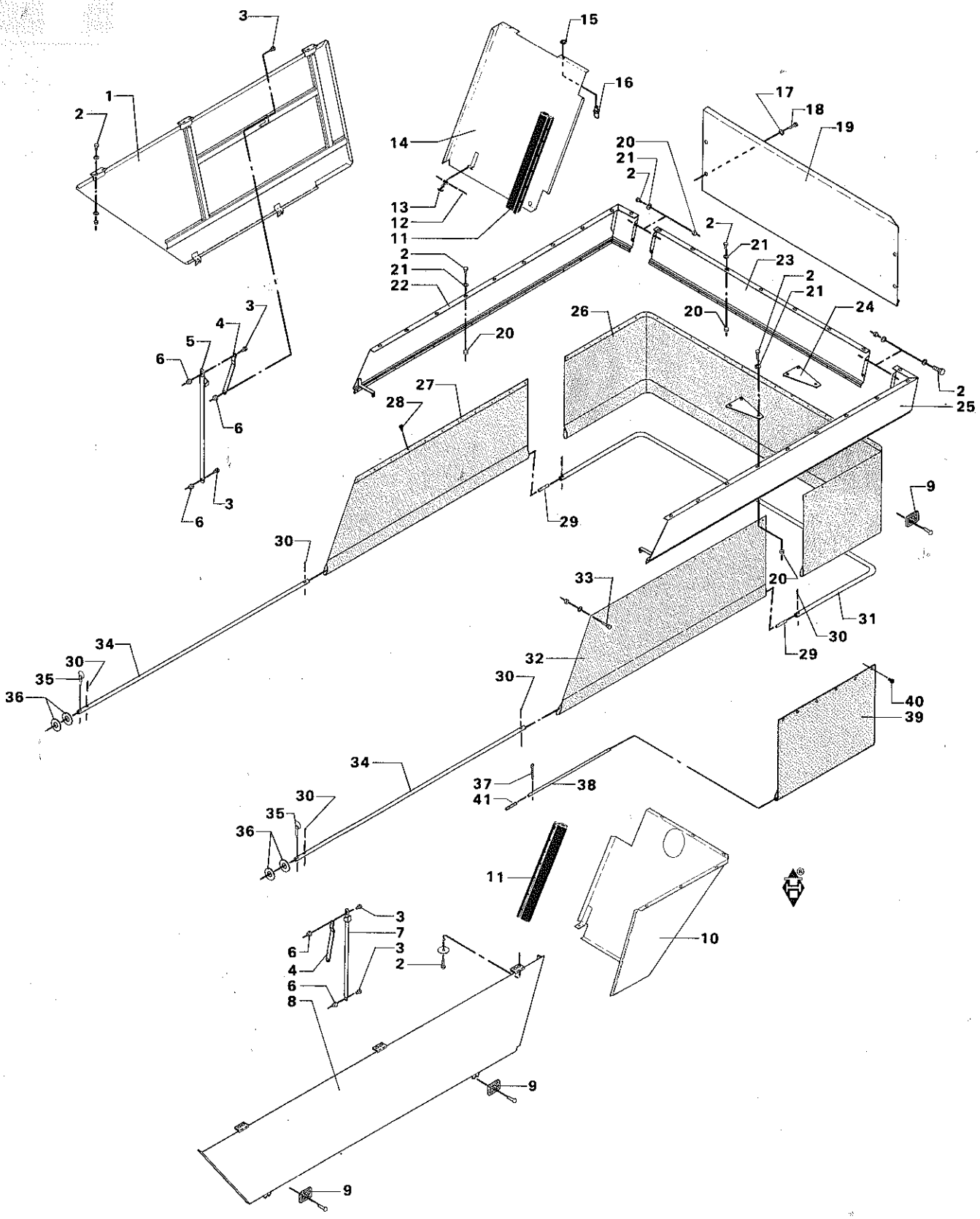

1
2
3
4
5
6
7
8
9
10
11
12
13
14
15
16
17
18
19
20
21
22
23
24
25
26
27
28
29
30
31
32
33
34
35
36
37
38
39
40
41

# NEDERSTE AFSKÆRMNING OG VINDSKÆRM
# LOWER GUARDING AND WIND GUARDING
# UNTERE BLECHE UND WINDSCHUTZ
# TOLERIE INFERIEURE ET TOILE PROTECTRICE

| POS.NR. VARE NR. / POS.NO. PART NO. / POS.NR. TEIL NR. / NO.POS. CODE | BENÆVNELSE | DESCRIPTION | BEZEICHNUNG | DESIGNATION | STK. / PCS. / ZAHL / NBRE | BEMÆRKNING / REMARK / BEMERKUNG / REMARQUE |
|---|---|---|---|---|---|---|
| 001 D18150628 | SIDEPLADE NED.H.SV. | SIDE PL.,LOWER, R. | SEITENPL.,UNTEN, R. | PLAQUE INT.D. | 1 | MR |
| 001 D28150628 | SIDEPLADE NED.H.SV. | SIDE PL.,LOWER, R. | SEITENPL.,UNTEN, R. | PLAQUE INT. D. | 1 | O |
| 001 D38150628 | SIDEPLADE NED. H.SV | SIDE PLATE | SEITENPLATTE | PLAQUE LAT. | 1 | DR |
| 002 D40402400 | SEKSKANTSKRUE | HEXAGON SCREW | SECHSKANTSCHRAUBE | VIS | | |
| 003 D40405000 | SEKSKANTSKRUE | HEXAGON SCREW | SECHSKANTSCHRAUBE | VIS | 7 | |
| 004 D28150262 | SKÆRMSTØTTE 2 | SUPPORT II | STÜTZE II | SUPPORT II | 2 | |
| 005 D28150273 | SKÆRMSTØTTE 1 SV. | SUPPORT I | STÜTZE I | SUPPORT I | 1 | |
| 006 D41087500 | LÅSEMØTRIK | LOCK NUT | GEGENMUTTER | ECROU | 7 | |
| 007 D28150261 | SKÆRMSTØTTE 1 SV. | SUPPORT I | STÜTZE I | SUPPORT I | 1 | |
| 008 D18150811 | SIDEPLADE NED.V.SV. | SIDE PLATE, LEFT | SEITENBLECH, LINKS | PLAQUE LAT.G. | 1 | MR |
| 008 D28150811 | SIDEPLADE NED.V.SV. | SIDE PLATE, LEFT | SEITENBLECH, LINKS | PLAQUE LAT. G. | 1 | O |
| 008 D38150811 | SIDEPLADE NED.V.SV. | SIDE PLATE | SEITENPLATTE | PLAQUE LAT. | 1 | DR |
| 009 D45084600 | REFLEX | REFLEX | REFLEX | CATADIOPTRE | | |
| 010 D18150812 | HJØRNE NED.V. SV. | CORNER, LOWER, LEFT | ECKE, UNTEN, LINKS | COIN INF. G. | 1 | MR |
| 010 D28150812 | HJØRNE NED.V. SV. | CORNER, LOWER, LEFT | ECKE, UNTEN, LINKS | COIN INF. G. | 1 | O |
| 010 D38150812 | HJØRNE NED. V.SV. | CORNER LOWER | ECKE, UNTEN | TOLE COIN INF. | 1 | DR |
| 011 D44706600 | TÆTNINGSLISTE | SEALING LIST | DICHTUNGSLEISTE | JOINT EN CAOUTCHOUC | 2 | |
| 012 D41410800 | SPLIT | SPLIT PIN | SPLINT | GOUPILLE | 1 | |
| 013 D44737200 | GUMMISTROP | RUBBER STRAP | GUMMIGURT | ATTACHE EN CAOUTCH. | 1 | |
| 014 D18150377 | BAGPLADE NED. H. SV | SIDE PL.,REAR,RIGHT | SEITENPL.,HINTEN,R. | PLAQUE D. | 1 | MR |
| 014 D28150377 | BAGPLADE NED. H. SV | SIDE PL.,REAR,RIGHT | SEITENPL.,HINTEN,R. | PLAQUE D. | 1 | O |
| 014 D38150377 | BAGPLADE NED H.SV | REAR PLATE | HINTERPLATTE | PLAQUE ARRIERE | 1 | DR |
| 015 D42555500 | SEGERRING | CIRCLIP | SEEGERRING | ANNEAU DE RETENUE | 2 | |
| 016 D43427500 | LÅSETAP | LOCK PIN | SCHLOSSZAPFEN | GOUPILLE | 2 | |
| 017 D20400409 | SKIVE | WASHER | SPANNSCHEIBE | RONDELLE | 4 | |
| 018 D40404900 | SEKSKANTSKRUE | HEXAGON SCREW | SECHSKANTSCHRAUBE | VIS | 4 | |
| 019 D28850310 | BAGPLADE | REAR PLATE | HINTERBLECH | PLAQUE ARR. | 1 | |
| 020 D41013400 | COMBIMØTRIK | COMBI NUT | COMBIMUTTER | ECROU | | |
| 021 D20400470 | SKIVE | WASHER | SPANNSCHEIBE | RONDELLE | | |
| 022 D18150240 | SKÅRT H.SV. | STRAW CHECK RIGHT | HALMSCHIRM.RECHTS | DEFL.DE PAILLE D. | 1 | MR |
| 022 D28150240 | SKÅRT H.SV. | STRAW CHECK RIGHT | HALMSCHIRM,RECHTS | DEFL.DE PAILLE D. | 1 | O |
| 022 D38150240 | SKÅRT H.SV. | PLATE RIGHT | SCHIRM RECHT | PLAQUE D. | 1 | DR |
| 023 D18150171 | SKÅRT BAG. | STRAW CHECK, REAR | HALMSCHIRM,HINTEN | DEFL.DE PAILLE AR. | 1 | MR |
| 023 D28150171 | SKÅRT BAG. | STRAW CHECK, REAR | HALMSCHIRM.HINTEN | DEFL.DE PAILLE AR. | 1 | O |
| 023 D38150171 | SKÅRT BAG. | PLATE REAR | SCHIRM HINTEN | PLAQUE | 1 | DR |
| 024 D28150143 | AFSTANDSPLADE | SPACER PLATE | DISTANZPLATTE | PLAQUE D'ESPACEMENT | 2 | |
| 025 D18150239 | SKÅRT V.SV. | STRAW CHECK, LEFT | HALMSCHIRM, LINKS | DEFL.DE PAILLE G. | 1 | MR |
| 025 D28150239 | SKÅRT V.SV. | STRAW CHECK, LEFT | HALMSCHIRM, LINKS | DEFL. DE PAILLE G | 1 | O |
| 025 D38150239 | SKÅRT V. SV. | PLATE LEFT | SCHIRM LINKS | PLAQUE G. | 1 | DR |
| 026 D28150172 | VINDSKÆRM BAG. | WIND GUARDING, REAR | WINDSCHUTZ, HINTEN | TOLE PROTECT. AR. | 1 | |
| 027 D28150174 | VINDSKÆRM H. | WIND GUARDING, R. | WINDSCHUTZ, RECHTS | TOILE PROTECT. D. | 1 | |
| 028 D43427400 | TRYKKNAP PLAST | SNAP FASTENER | DRUCKKNOPF | BOUTON | 47 | |
| 029 D28150175 | SPLITTAP | PIN | SPLINTZAPFEN | GOUPILLE | 2 | |
| 030 D41405800 | SPLIT | SPLIT PIN | SPLINT | GOUPILLE | 6 | |
| 031 D28150176 | RØRBØJLE | PIPE BOW | ROHRBÜGEL | TUBE COUDE | 1 | |
| 032 D28150173 | VINDSKÆRM V. | WIND GUARDING, LEFT | WINDSCHUTZ, LINKS | TOILE PROTECT. G. | 1 | |
| 033 D40402400 | SEKSKANTSKRUE | HEXAGON SCREW | SECHSKANTSCHRAUBE | VIS | 4 | |
| 034 D28150177 | KANTRØR | PIPE | ROHR | TUBE | 2 | |
| 035 D41447300 | RINGSPLIT | RING SPLIT | RING SPLINT | GOUPILLE | 2 | |
| 036 D20400516 | AFSTANDSSKIVE | SPACER | DISTANZSCHEIBE | ENTRETOISE | 4 | |
| D28050993 | FORLÆNGERSTYKKE | EXTENSION | VERLÄNGERUNG | PIECE DE RALLONGE | 1 | POS.37-41 |
| 037 D41405900 | SPLIT | SPLIT PIN | SPLINT | GOUPILLE | 4 | |
| 038 D28151085 | KANTRØR. | PIPE | ROHR | TUBE | 2 | |
| 039 D28151083 | VINDSKÆRM H. BAG. | WIND GUARDING R. | WINDSCHUTZ R. | TOLE PROTECT. D. | 1 | |
| 039 D28151084 | VINDSKÆRM V. BAG. | WIND GUARDING L. | WINDSCHUTZ L. | TOLE PROTECT. G. | 1 | |

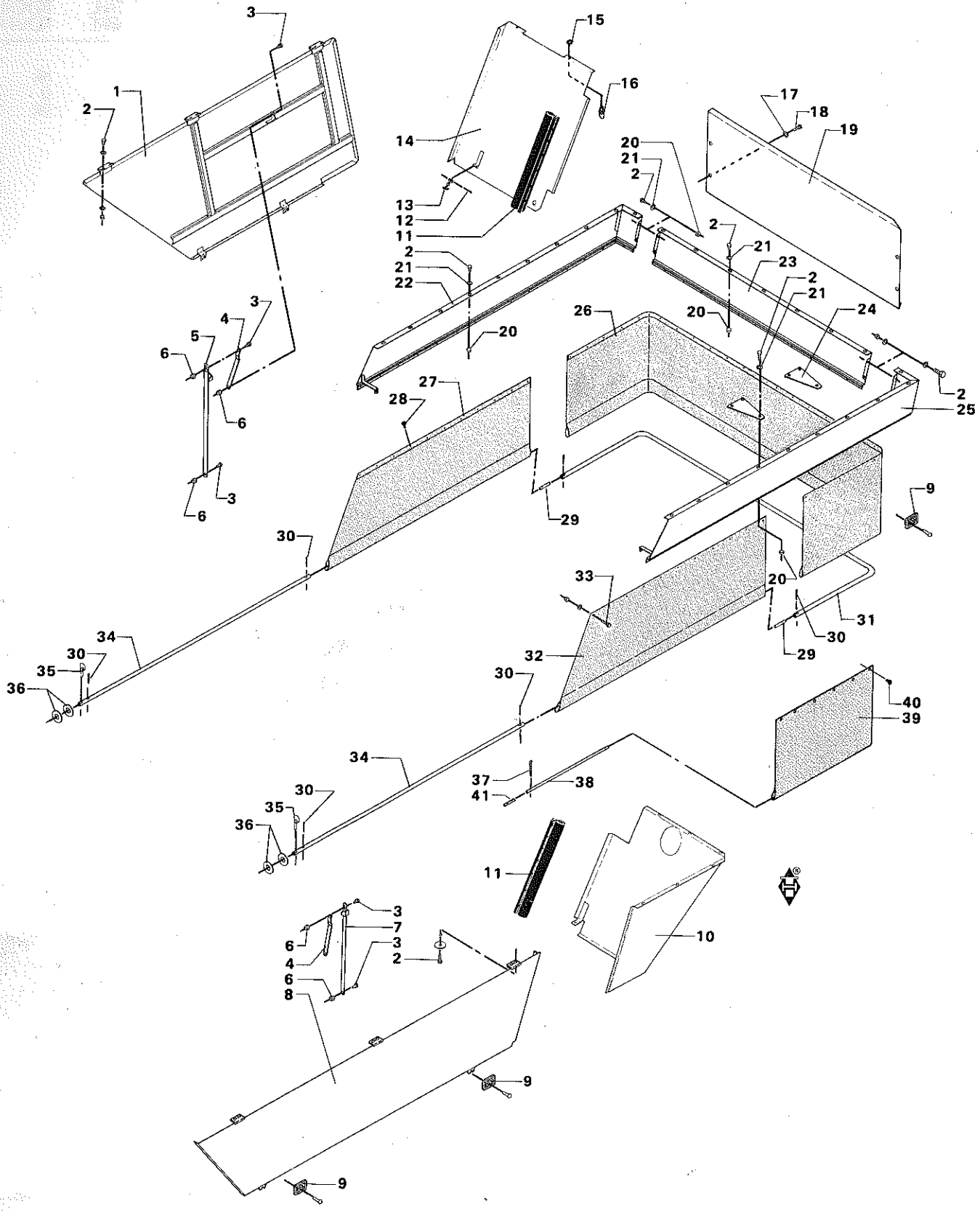
3
1
2
15
16
14
13
12
11
17
18
19
20
21
2
22
23
24
26
25
4
5
6
27
28
29
9
30
33
31
32
34
35
36
37
38
41
39
40
7
8
10

# NEDERSTE AFSKÆRMNING OG VINDSKÆRM
# LOWER GUARDING AND WIND GUARDING
# UNTERE BLECHE UND WINDSCHUTZ
# TOLERIE INFERIEURE ET TOILE PROTECTRICE

| POS.NR. VARE NR.<br>POS.NO. PART NO.<br>POS.NR. TEIL NR.<br>NO.POS. CODE | BENÆVNELSE | DESCRIPTION | BEZEICHNUNG | DESIGNATION | STK.<br>PCS.<br>ZAHL<br>NBRE | BEMÆRKNING<br>REMARK<br>BEMERKUNG<br>REMARQUE |
|---|---|---|---|---|---|---|
| 040 D43427400 | TRYKKNAP PLAST | SNAP FASTENER | DRUCKKNOPF | BOUTON | 10 | |
| 041 D28150175 | SPLITTAP | PIN | SPLINTZAPFEN | GOUPILLE | | |

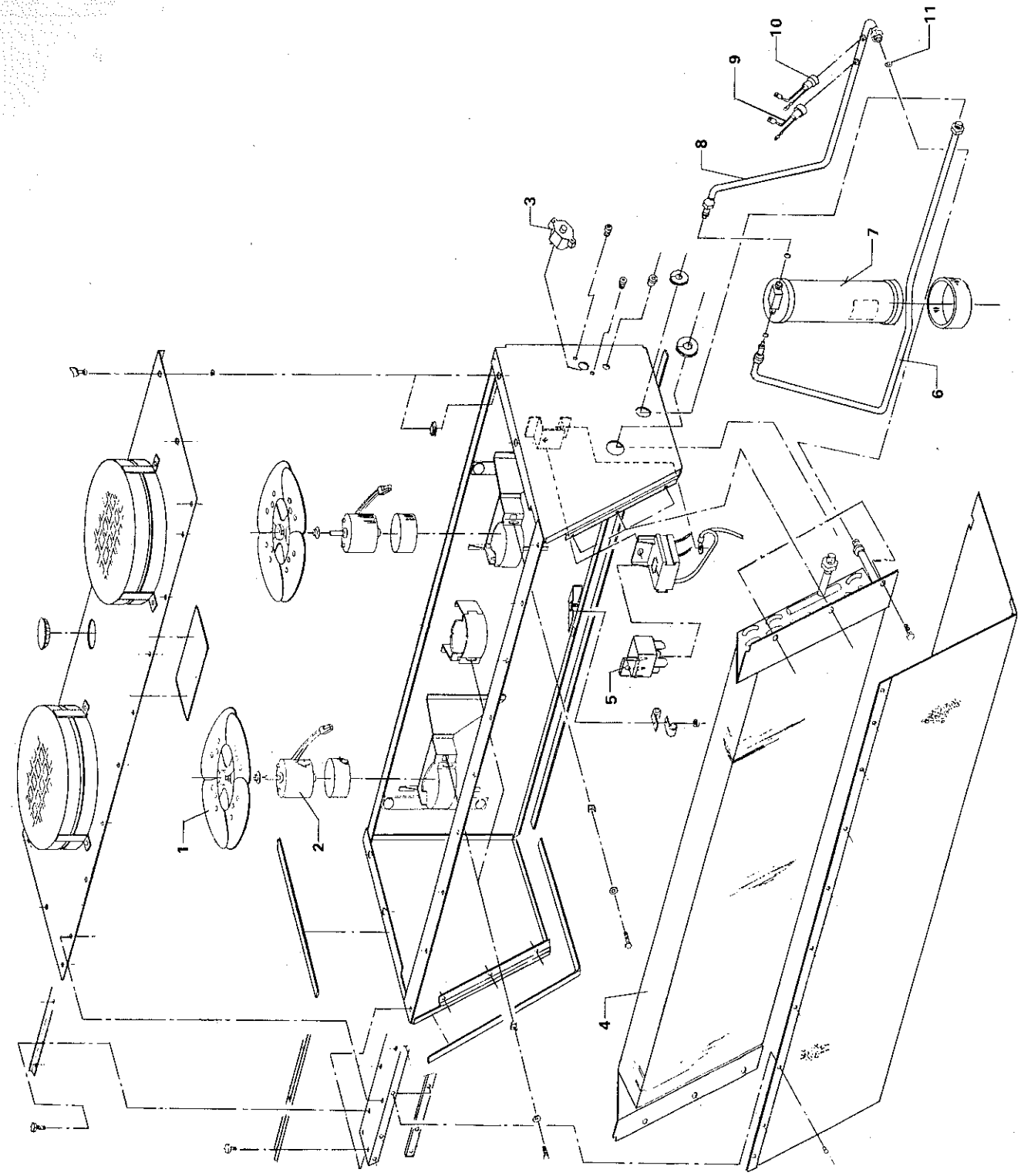
1
2
3
4
5
6
7
8
9
10
11

# KONDENSATOR
# CONDENSER
# KONDENSATOR
# CONDENSATEUR

| POS.NR. VARE NR. POS.NO. PART NO. POS.NR. TEIL NR. NO.POS. CODE | BENÆVNELSE | DESCRIPTION | BEZEICHNUNG | DESIGNATION | STK. POS. ZAHL NBRE | BEMÆRKNING REMARK BEMERKUNG REMARQUE |
|---|---|---|---|---|---|---|
| D45093500 | KONDENSATOR KPL. | CONDENSER COMPL. | KONDENSATOR VOLLST | CONDENSATEUR CPL. | 1 | |
| 001 D45090900 | BLÆSERVINGE | FAN | GEBLASE | AILETTE DU VENTILAT | 2 | |
| 002 D45090200 | MOTOR | MOTOR | MOTOR | MOTEUR | 2 | |
| 003 D45090600 | AFBRYDER | CIRCUIT BRAKER | ABSCHALTER | DISCONTACTEUR | 1 | |
| 004 D45090700 | KONDENSOR | CONDENSER | KONDENSATOR | CONDENSATEUR | 1 | |
| 005 D45090800 | RELÆ | RELAY | RELAIS | RELAIS | 1 | |
| 006 D45090000 | RØR KPL. | PIPE CPL | ROHR VOLLST | TUBE CPL. | 1 | |
| 007 D45091000 | FILTER | FILTER | FILTER | FILTRE | 1 | |
| 008 D45090100 | RØR KPL. | PIPE CPL | ROHR VOLLST | TUBE CPL. | 1 | |
| 009 D45090300 | PRESSOSTAT MIN. | LOW PRESSURE SWITCH | SCHALTER | CONTACTEUR | 1 | |
| 010 D45090400 | PRESSOSTAT MAX. | HIGH PRESSURE SWITC | SCHALTER | CONTACTEUR | 1 | |
| 011 D45090500 | O-RING | O-RING | O-RING | JOINT TORIQUE | 3 | |

# VÆRKTØJ-LEDNINGSNET
# TOOLS-WIRINGS
# WERKZEUGE-LEITUNGSNETZE
# OUTILLAGE-CIRCUITS ELECTRIQUE


SIDE 16 - 1 — VÆRKTØJ - MALING
TOOLS - PAINT
WERKZEUGE - FARBE
OUTILLAGE - PEINTURE

SIDE 16 - 2 — LEDNINGSDIAGRAMMER
WIRING DIAGRAMS
SCHALTBILDE
SCHEMA DE L'INSTALLATION ELECTRIQUE

SIDE 16 - 3 — SYMBOLFORKLARING TIL LEDNINGSDIAGRAMMER
EXPLANATION OF SYMBOLS FOR WIRING DIAGRAMS
SYMBOLERKLARUNG FÜR SCHALTBILDE
EXPLICATION DES SYMB.DES SCHEMA DE L'INST. ELECTR.

SIDE 16 - 4 — LEDNINGSNET - SKÆREBORDSVOGN
WIRING - TABLE TRAILER
LEITUNGSNETZ - SCHNEIDWERK
CIRCUITS ELECTRIQUE - REMORQUE POUR BARRE DE COUPE

SIDE 16 - 5 — LEDNINGSNET - UNI-CONTROL
WIRING - UNI-CONTROL
LEITUNGSNETZ - UNI-CONTROL
CIRCUITS ELECTRIQUE - UNI-CONTROL

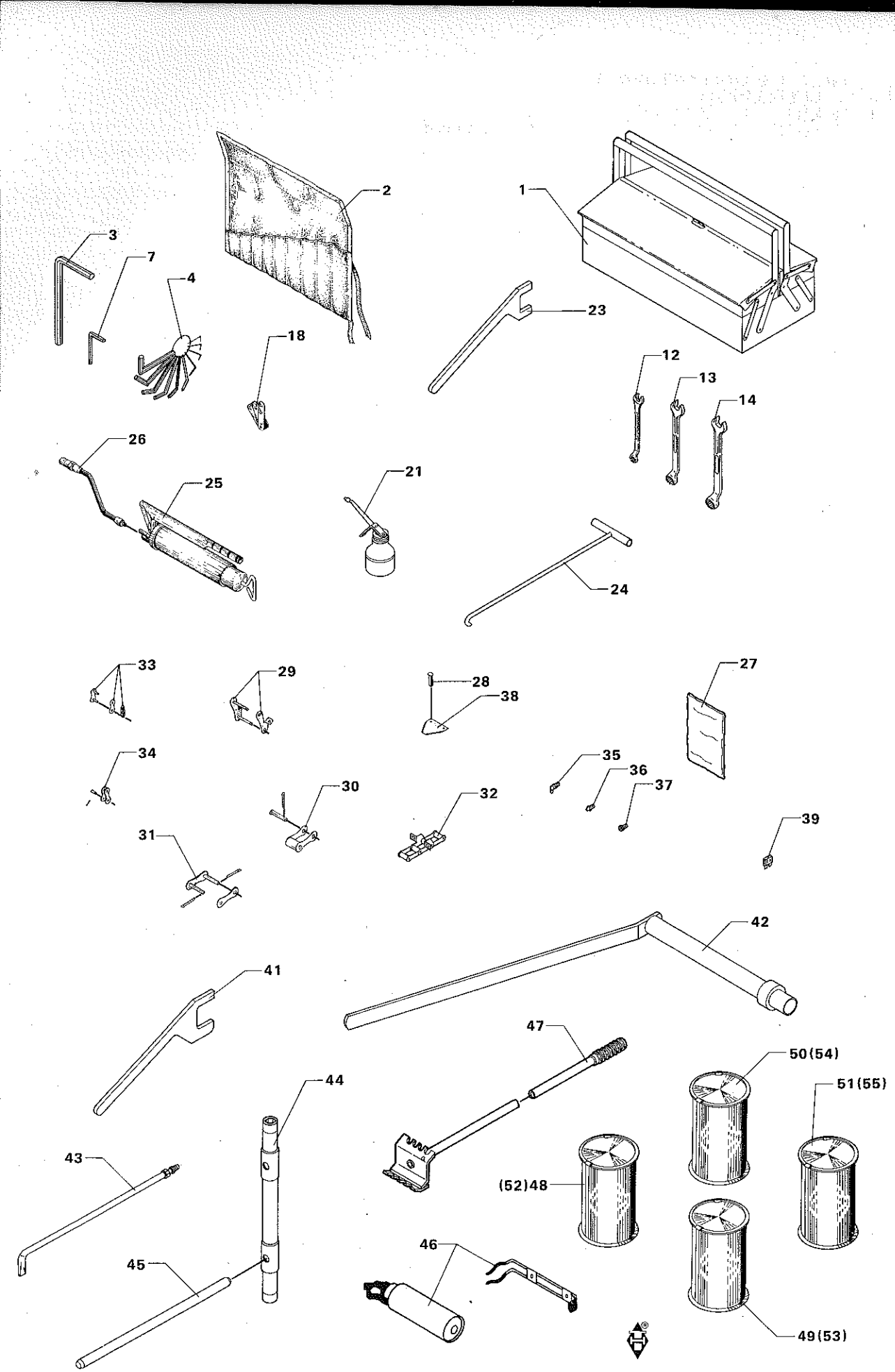
1
2
3
4
7
18
23
12
13
14
26
25
21
24
33
29
28
38
27
34
35
36
37
30
32
39
31
42
41
47
50(54)
51(55)
44
43
(52)48
46
45
49(53)

# VÆRKTØJ – MALING
# TOOLS – PAINT
# WERKZEUGE – FARBE
# OUTILLAGE – PEINTURE

| POS.NR. VARE NR. / POS.NO. PART NO. / POS.NR. TEIL NR. / NO.POS. CODE | BENÆVNELSE | DESCRIPTION | BEZEICHNUNG | DESIGNATION | STK. / PCS. / ZAHL / NBRE | BEMÆRKNING / REMARK / BEMERKUNG / REMARQUE |
|---|---|---|---|---|---|---|
| 001 D43712600 | VÆRKTØJSKASSE | TOOL BOX | WERKZEUGKASTEN | COFFRE A OUTILS | 1 | |
| D28550123 | VÆRKTØJSPAKKE | TOOL PACKET | WERKZEUGSPAKET | PAQUET D OUTILLAGE | 1 | POS.2-39 |
| 002 D28530184 | VÆRKTØJSPAKKE KPL. | TOOL CASE, COMPL. | WERKZEUGSPAKET,VOLL | PAQUET D OUTILLAGE | 1 | POS.3-20 |
| 003 D43704400 | SEKSKANTNØGLE | UNBRAKO SPANNER | UNBRAKO SCHLÜSSEL | CLE | 1 | |
| 004 D43705100 | UMBRACONØGLER I RIN | UNBRACO SPANNER SET | UNBRACO-SCHLYSSELN | | 1 | |
| 007 D43705500 | SEKSKANTNØGLE | HEXAGONSPANNER | SECHSKANTSCHLÜSSEL | CLE | 1 | |
| 012 D43707700 | RINGGAFFELNØGLE | RING PIN SPANNER | RINGGABELSCHLYSSEL | | 1 | |
| 013 D43707800 | RINGGAFFELNØGLE | RING PIN SPANNER | RINGGABELSCHLYSSEL | | 1 | |
| 014 D43707900 | RINGGAFFELNØGLE | RING PIN SPANNER | RINGGABELSCHLYSSEL | | 1 | |
| 018 D27300186 | BRØSØGER | CONC.FEELER GAUGE | KORBLEHRE | JEU DE CALES | 1 | |
| 021 D43710300 | OLIEKANNE | OIL CAN | OLKANNE | BURETTE | 1 | |
| 023 D28550181 | NØGLE F.SPÆNDEELEM. | SPANNER F.TENS.ELEM | SCHLÜSS.F.SPANNELEM | CLEF | 1 | |
| 024 D28530187 | UDRYKKEVÆRKTØJ | EXTRACTOR F. SIEVE | AUSZIEHER F.SIEBE | OUTILLAGE | 2 | |
| 025 D43709700 | FEDTSPRØJTE | GREASE GUN | FETTSPRITZE | PISTOLET | 1 | |
| 026 D43709800 | GUMMISLANGE M.NIPPE | RUBBER HOSE | GUMMISCHLAUCH | DURITE | 1 | |
| D28550122 | DIVERSEPOSE | SUNDRY-BAG | VERSCHIEDENE-BEUTEL | | 1 | POS. 27-39 |
| 027 D43711400 | PLASTIKPOSE | | | | 2 | |
| 028 D41377500 | HALVRUNDNITTE | RIVET, ROUND HEAD | NIETE, RUNDKOPF | RIVET | 20 | |
| 029 D42350400 | LAPPELED | ATTACHMENT LINK | LAPPENGLIED | MAILLON | 1 | |
| 030 D42351200 | FORKRØBBET SAMLELED | OFFSET LINK | GEKROPFTES GLIED | MAILLON | 1 | |
| 031 D42351400 | SAMLELED | JOINT LINK | STECKGLIED | MAILLON | 1 | |
| 032 D42351600 | KÆDESTYKKE | CHAIN PIECE | KETTENSTÜCK | CHAINE | 1 | |
| 033 D42363100 | LIGE SAMLELED | JOINT LINK | STECKGLIED | MAILLON | 1 | |
| 034 D42363200 | FORKRØBBET SAMLELED | OFFSET LINK | GEKROPFTES GLIED | MAILLON | 1 | |
| 035 D43001500 | SMØRENIPPEL | GREASE NIPPLE | SCHMIERNIPPEL | GRAISSEUR | 2 | |
| 036 D43001600 | SMØRENIPPEL | GREASE NIPPLE | SCHMIERNIPPEL | GRAISSEUR | 2 | |
| 037 D43001700 | SMØRENIPPEL | GREASE NIPPLE | SCHMIERNIPPEL | GRAISSEUR | 2 | |
| 038 D44100000 | KNIVBLAD OVERKRIFLET | KNIFE BLADE,TOPSERR | MESSERKLINGE,OBERG. | LAME | 5 | |
| 039 D45001900 | AUTOSIKRING | FUSE | SICHERUNG | FUSIBLE | 3 | 8 AMP. |
| 039 D45002200 | AUTOSIKRING | FUSE | SICHERUNG | | 1 | 25 AMP. |
| 041 D28550283 | NØGLE F. SPÆNDEELEM | SPANNER F.TENS.ELEM | SCHLÜSSEL F.SPANNEL | CLEF | 1 | |
| 042 D28350141 | CYLINDERNØGLE | KEY | SCHLÜSSEL | CLEF | 1 | |
| 043 D28950323 | BLÆSERØR M.KOBLING | BLOW PIPE W.COUPL. | LÖTROHR M.KUPPLUNG | TUBE D'ECHAPPEMENT | 1 | |
| 044 D28751448 | HJULNØGLE SV. | WHEEL WRENCH | RADSTECKSCHLÜSSEL | CLEF DE ROUE | 1 | |
| 045 D28730847 | STANG | ROD | STANGE | BARRE | 1 | |
| 046 D43713400 | ILDSLUKKER | FIRE EXTINGUISHER | FEUERLÖSCHER | EXTINCTEUR | | 6KG/KOS |
| 046 D43713500 | ILDSLUKKER M.HOLDER | FIRE EXTINGUISHER | FEUERLÖSCHER | EXTINCTEUR | | 3KG/KOS |
| 046 D43714200 | PULVERSLUKKER M BES | FIRE EXTINGUISHER | FEUERLÖSCHER | EXTINCTEUR | | 2KG/KOS |
| 047 D28450569 | SKRABEJERN | SCRAPING IRON | SCHABEISEN | RACLOIR | 1 | F.40906 |
| 047 D28460139 | SKRABEJERN. | SCRAPING IRON | SCHABEISEN | RACLOIR | 1 | T.40905 |
| 048 D49201800 | GRØN EMAILLE | PAINT GREEN | FARBE GRÜN | PEINTURE VERTE | | 3/4L |
| 048 D49201900 | GRØN EMAILLE | PAINT GREEN | FARBE GRÜN | PEINTURE VERTE | | 5L |
| 049 D49200500 | ORANGE EMAILLE | PAINT ORANGE | FARBE ORANGE | PEINTURE ORANGE | | 3/4L |
| 049 D49200600 | ORANGE EMAILLE | PAINT ORANGE | FARBE ORANGE | PEINTURE ORANGE | | 5L |
| 050 D49203400 | BRUN | PAINT BROWN | FARBE BRAUN | PEINTURE BRUNE | | 3/4L |
| 050 D49203600 | BRUN | PAINT BROWN | FARBE BRAUN | PEINTURE BRUNE | | 5L |
| 051 D49203900 | RØD | PAINT RED | FARBE ROT | PEINTURE ROUGE | | 3/4L |
| 051 D49204100 | RØD | PAINT RED | FARBE ROT | PEINTURE ROUGE | | 5L |
| 052 D49206100 | MALING, GRØN | PAINT GREEN | FARBE GRÜN | PEINTURE VERTE | | SPRAY |
| 053 D49206000 | MALING, ORANGE | PAINT ORANGE | FARBE ORANGE | PEINTURE ORANGE | | SPRAY |
| 054 D49206200 | MALING, BRUN | PAINT BROWN | FARBE BRAUN | PEINTURE BRUNE | | SPRAY |
| 055 D49206300 | MALING, RØD | PAINT RED | FARBE ROT | PEINTURE ROUGE | | SPRAY |

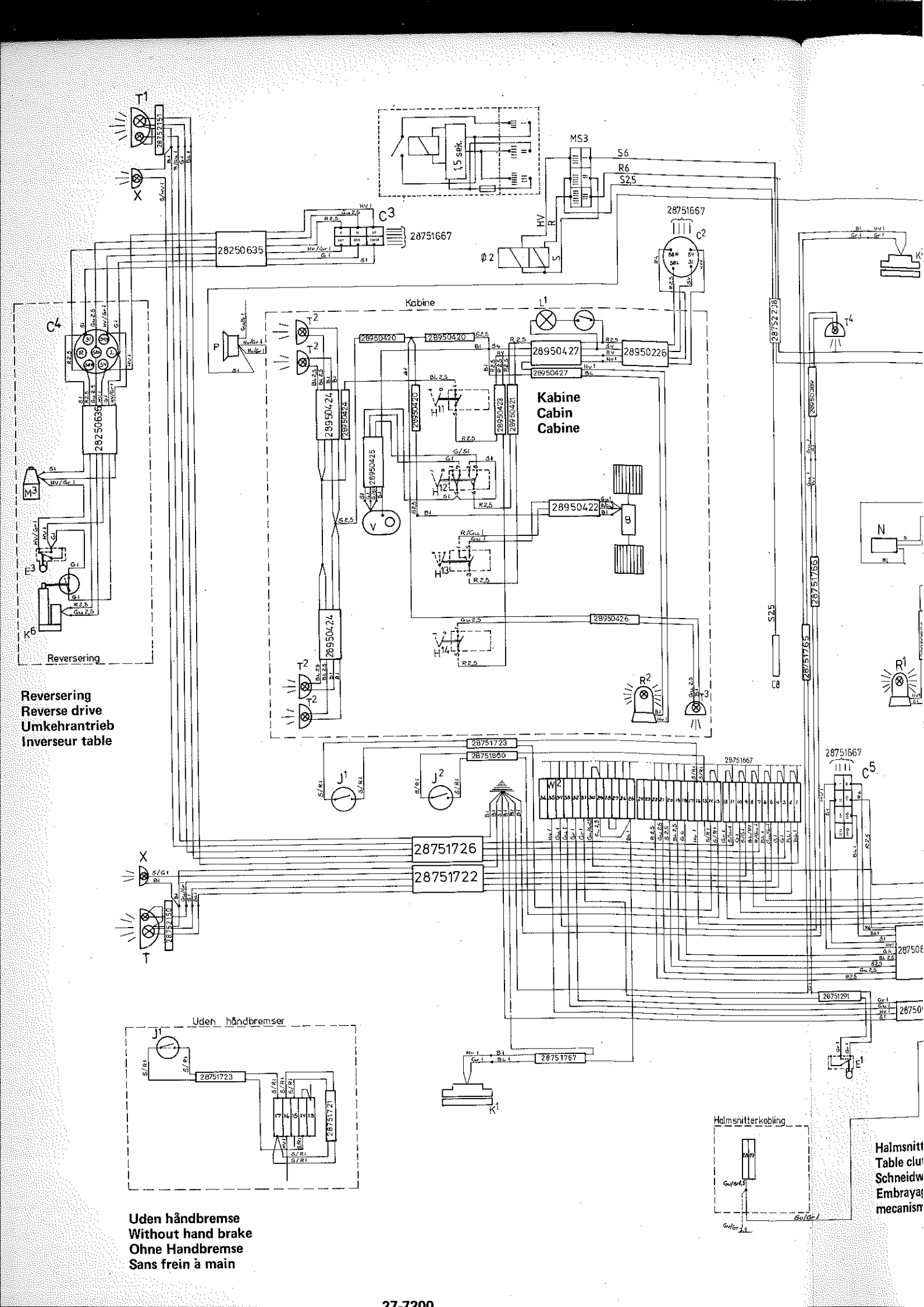

Kabine
Cabin
Cabine
Reversering
Reversering
Reverse drive
Umkehrantrieb
Inverseur table
Uden håndbremser
Uden håndbremse
Without hand brake
Ohne Handbremse
Sans frein à main
Halmsnitterkobling
Halmsnitt
Table clut
Schneidw
Embrayag
mecanism
28250635
28751667
28950420
28950427
28950226
28950424
28950423
28950421
28950425
28950422
28950426
28751723
28751880
28751726
28751722
28751767
28751291
28751766
28751765
28752150
28752151
28752208
28950389
1,5 sek.
MS3
S6
R6
S2,5

**Baglygte på halmnæse**
**Rear lamp, straw nose**
**Schlussleuchte, Strohauslauf**
**Phares arrière, capot arrière**

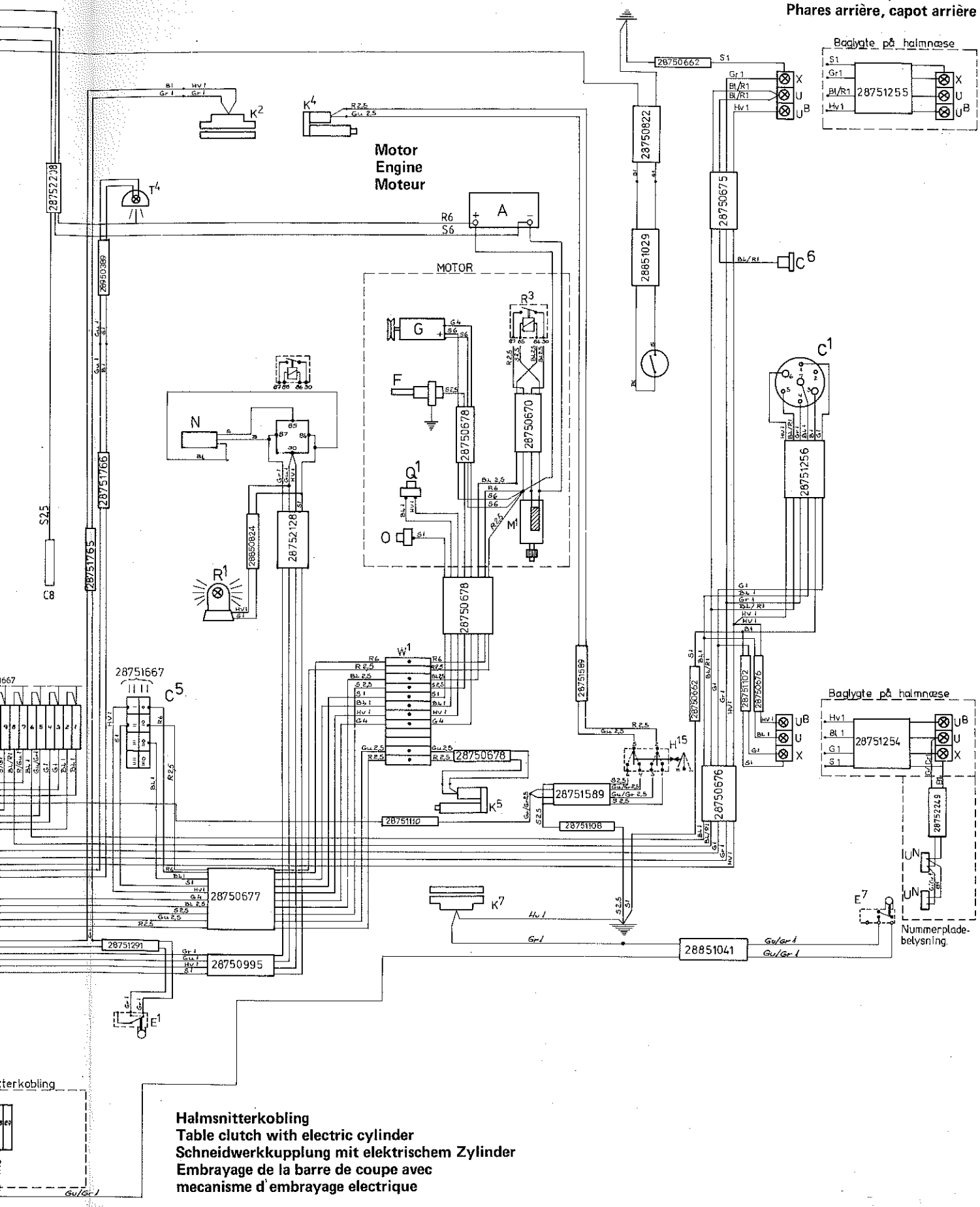


**Halmsnitterkobling**
**Table clutch with electric cylinder**
**Schneidwerkkupplung mit elektrischem Zylinder**
**Embrayage de la barre de coupe avec**
**mecanisme d'embrayage electrique**

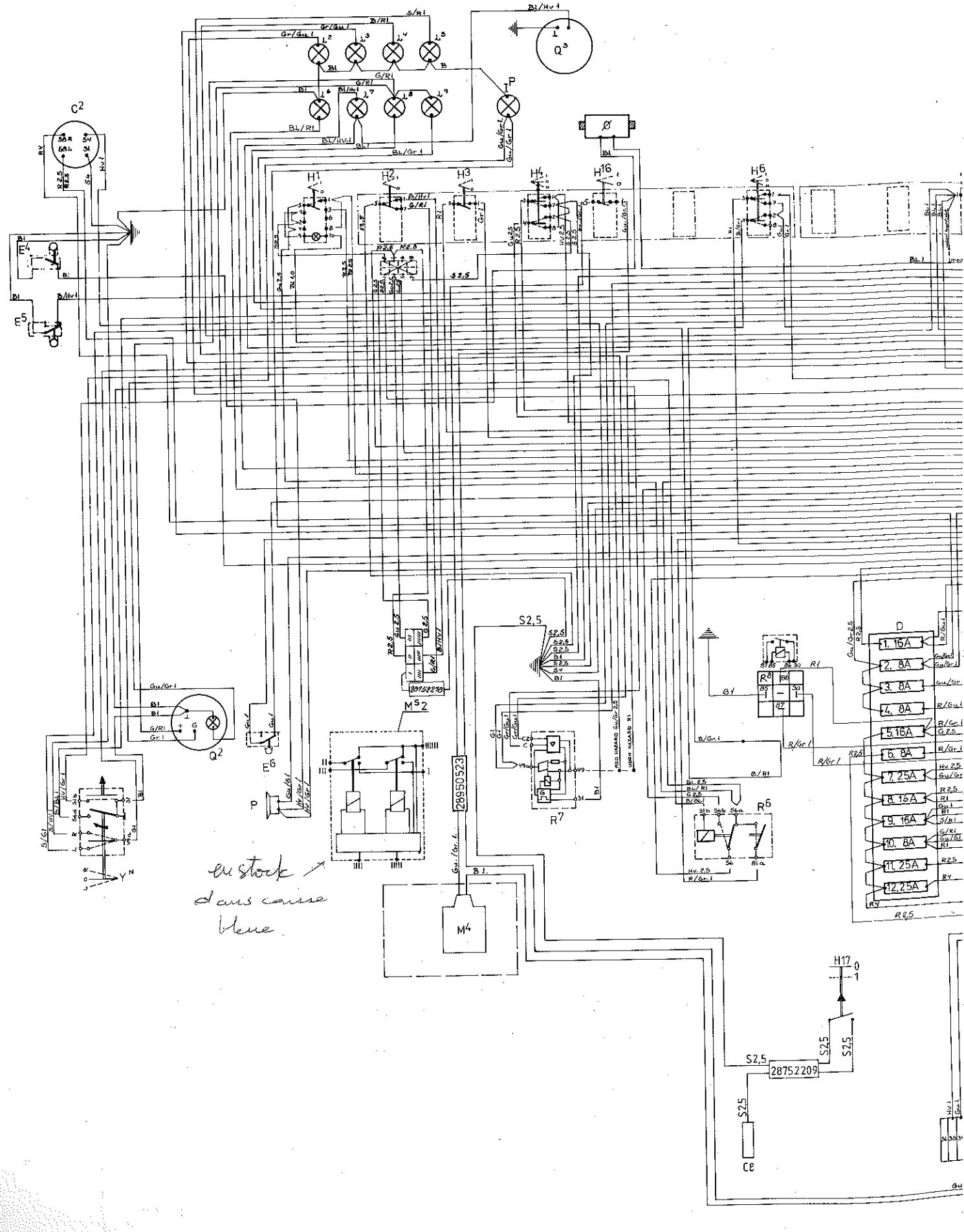
C2
E4
E5
Q3
Q2
E6
P
Y
H1
H2
H3
H4
H16
H6
H17
M4
M5 2
28950523
28752278
28752209
S2,5
R7
R6
R8
D
1. 16A
2. 8A
3. 8A
4. 8A
5. 16A
6. 8A
7. 25A
8. 16A
9. 16A
10. 8A
11. 25A
12. 25A
Ce
en stock
dans caisse
bleue

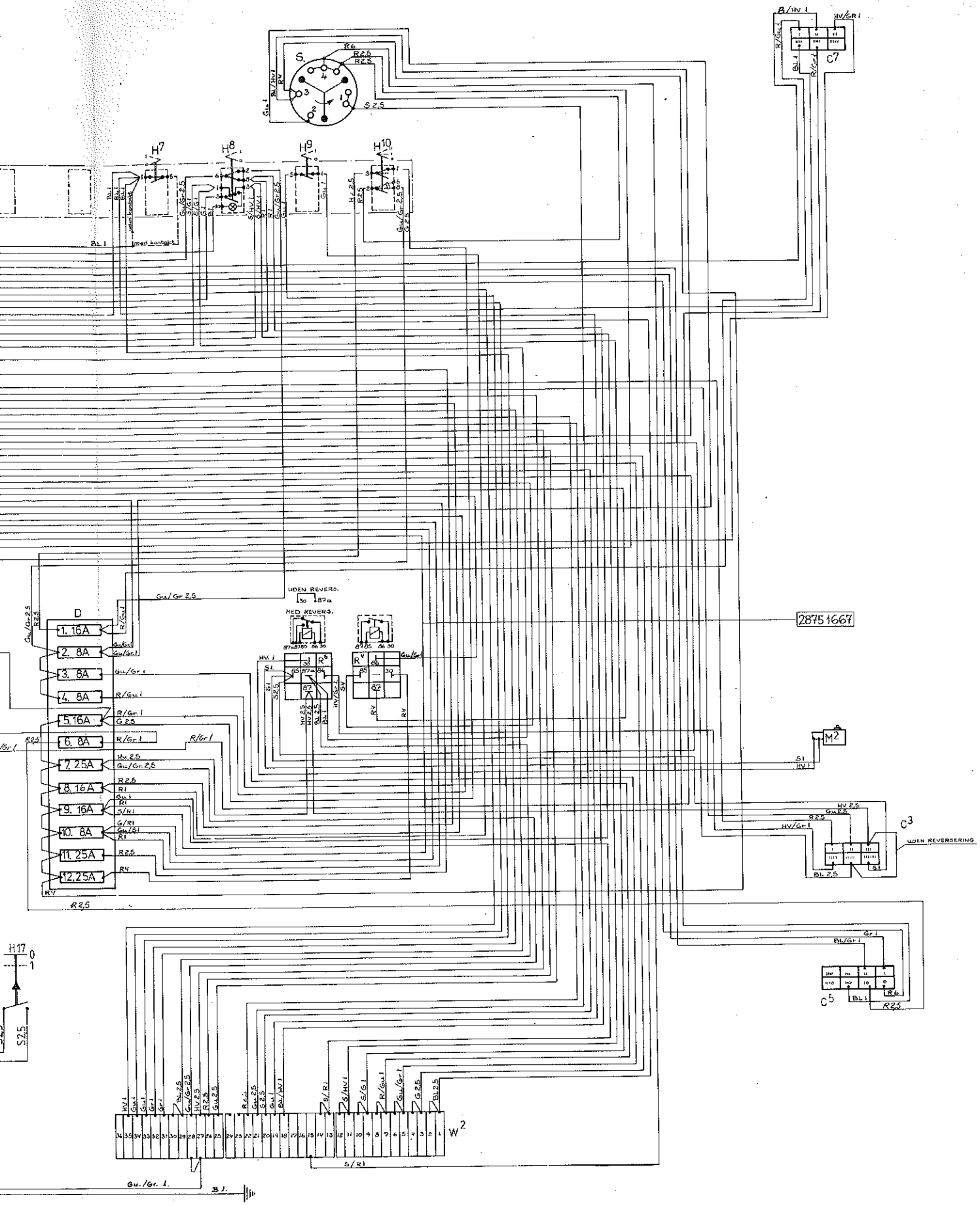

S.
H7
H8
H9
H10
C7
D
1. 16A
2. 8A
3. 8A
4. 8A
5. 16A
6. 8A
7. 25A
8. 16A
9. 16A
10. 8A
11. 25A
12. 25A
UDEN REVERS.
MED REVERS.
28751667
M2
C3
UDEN REVERSERING
C5
H17
S2,5
W2

# SYMBOLFORKLARING TIL LEDNINGSDIAGRAMMER
# EXPLANATION OF SYMBOLS FOR WIRING DIAGRAMS
# SYMBOLERKLARUNG FÜR SCHALTBILDE
# EXPLICATION DES SYMB. DES SCHEMA DE L'INST. ELECTR.

| Symbol<br>Symbole | Benævnelse<br>Description | Bezeichnung<br>Designation | Vare nr.<br>Part No.<br>Teil Nr.<br>Code |
|---|---|---|---|
| A | Akkumulator<br>Battery | Batterie<br>Batterie | |
| B | Blæser<br>Fan | Gebläse<br>Ventilateur | 28950416 |
| $C^1$ | Stik til anhænger<br>Plug for trailer | Stecker für Anhänger<br>Prise pour remorque | 45005200 |
| $C^2$ | Stik til kabine<br>Plug for cabin | Stecker für Kabine<br>Prise pour cabine | 45078800 |
| $C^3$ | Stik til reversering (under platform)<br>Plug for feed-reversing-system (under platform) | Stecker für Umkehrantriebssystem (unter Fahrerstand)<br>Prise pour mécanism reversible (sous plate-forme) | 45069500 |
| $C^4$ | Stik til reversering (på skærebordskanal)<br>Plug for feed-reversing-system (on table channel) | Stecker f. Umkehrantriebssystem (auf Mähtischkanal)<br>Prise pour mécanisme reversible (a conveyeur) | 45005200<br>45005300 |
| $C^5$ | Stik til motor (under platform)<br>Plug for motor (under platform) | Stecker f. Motor (unter Fahrerstand)<br>Connecteur multifische pour moteur (sous plate-forme) | 45079800<br>45079900 |
| $C^6$ | Stik til arbejdslygte<br>Plug for working lamp | Stecker für Arbeitslaterne<br>Prise pour phare de travail | 45068200 |
| $C^7$ | Stik til Uni-control<br>Plug for Uni control | Stecker für Uni-Kontrolle<br>Prise pour Uni-Control | 45069500<br>45069600 |
| $C^8$ | Stik til el-gearskift<br>Plug for electrical gearshift | Stecker für El-Gangwechsel<br>Prise pour changement de vitesse électrique | 45078100 |
| D | Sikringsdåse<br>Fuse box | Sicherungsdose<br>Boite des fusibles | 28751897 |
| $E^1$ | Microkontakt f. tømmesnegl<br>Micro-switch f. discharge auger | Micro-Schalter f. Entleerungs-Schnecke<br>Micro-contact pour vis de vidange de la trémie | 45076600 |
| $E^2$ | Microkontakt f. skærebordskobling med el-cylinder<br>Micro-switch f. table clutch with el-cylinder | Micro-Schalter f. Schneidwerks-kupplung mit El-Zylinder<br>Microcontact pour embroyage de la barre de coupe avec mécanisme d'embroyage électrique | 45076600 |
| $E^3$ | Mikrokontakt for reversering<br>Micro-switch f. feed-reversing system | Micro-Schalter f. Umkehrantrieb-system<br>Microcontact pour mécanism reversible | 45076600 |
| $E^4$ | Microkontakt f. stubhøjdeforvælger<br>Micro-switch f. stubble height pre-setter | Micro-Schalter f. Schnitthöhen-vorwähler<br>Microcontact au préselecteur de la hauteur de coupe | 45076600 |
| $E^5$ | Microkontakt f. Uni-control | Micro-Schalter f. Uni-Kontrolle | 45076600 |
| $E^6$ | Micro-switch f. Uni-control<br>Microkontakt f. kørehåndtag | Microcontact pour Uni Control<br>Micro-Schalter f. Fahrhebel | 45076600 |
| $E^7$ | Micro-switch f. drive lever<br>Microkontakt f. halmsnitter-kobling | Microcontact pour levier d'avancement<br>Micro-Schalter f. Strohhäcksler-Kupplung | 45076600 |
| F | Micro-switch f. straw chopper clutch<br>Forvarmerspiral | Micro-contact pour embrayage de broyeur de paille<br>Vorwärmerspirale | |
| G | Pre-heater spiral<br>Generator | Resistance de préchauffage<br>Generator | |
| $H^1$ | Generator<br>Kontakt for skærebordskobling | Génératrice<br>Schalter f. Schneidwerkskupplung | 45066100 |
| $H^2$ | Contact for table clutch<br>Kontakt for tærskeværk | Contacteur pour embrayage de barre de coupe<br>Schalter für Dreschwerk | 45066100 |
| $H^3$ | Switch f. threshing machine<br>Kontakt for tømmesnegl | Contacteur p. mécanisme de battage<br>Schalter f. Entllerungsschnecke | 45065000 |
| $H^4$ | Switch for discharge auger<br>Kontakt for reversering | Contacteur p. vis de vidange<br>Schalter f. Umkehrantriebssystem | 45063400 |
| $H^6$ | Switch f. feed-reversing-system<br>Kontakt for rotorlampe | Contacteur p. mécanisme reversible<br>Schalter für Rotorblink | 45063500 |
| $H^7$ | Switch for rotor flasher<br>Kontakt for stubhøjdeforvælger | Contacteur pour feu rotatif<br>Schalter f. Schnitthöhenvorwähler | 45065000 |
| $H^8$ | Switch f. stubble height pre setter<br>Kontakt for advarselsblink | Contacteur p. préselecteur de la hauteur de ceupe<br>Schalter für Warnenlicht | 45063600 |
| | Switch for Warning flasher | Contacteur pour avertisseur lumineux | |

| Symbol<br>Symbole | Benævnelse<br>Description | Bezeichnung<br>Designation | Vare nr.<br>Part No.<br>Teil Nr.<br>Code | |
|---|---|---|---|---|
| $H^{9}$ | Kontakt for lys i korntank<br>Switch f. light in grain tank | Schalter f. Licht im Korntank<br>Contacteur pour éclairage dans la trémie | 45065000 | |
| $H^{10}$ | Kontakt for kørelys<br>Switch for light | Schalter für Licht<br>Contacteur pour éclairage | | |
| $H^{11}$ | Kontakt for arbejdslys<br>Switch for working light | Schalter für Arbeitslicht<br>Contacteur pour éclariage de travail | 45065000 | |
| $H^{12}$ | Kontakt for visker<br>Switch for wiper | Schalter für Wischer<br>Contacteur pour essui-glaces | 45065100 | |
| $H^{13}$ | Kontakt for blæser<br>Switch for fan | Schalter für Gebläse<br>Contacteur pour ventilateur | 45065200 | |
| $H^{14}$ | Kontakt for arbejdslys, tømmesnegl<br>Switch for working light, discharge auger | Schalter für Arbeitslicht, Entleerungsschnecke<br>Contacteur pour éclariage de travail, vis de vidange | 45065000 | |
| $H^{15}$ | Kontakt for undebrlæser<br>Switch for main fan | Schalter für Gebläse<br>Contacteur pour ventilateur | 45088300 | |
| $H^{16}$ | Kontakt for vibrationsbjælke<br>Switch for vibration beam | Schalter für Vibrationsbalken<br>Contacteur pour barre vibratrice | 45065000 | |
| $H^{17}$ | Kontakt for el-gearskifte<br>Switch for el-gearshift | Schalter für El-gangwechsel<br>Contacteur pour changement de vitesse électrique | 28752209 | |
| $I^{P}$ | Lampe omdrejningstæller<br>Lamp rev. counter | Licht Drehzahlmesser<br>Temoin tachy-métre | 45080300 | |
| $J^{1}$ | Bremsekontakt<br>Brake switch | Bremsschalter<br>Contacteur freins | 45004900 | |
| $J^{2}$ | Håndbremsekontakt<br>Switch for hand brake | Schalter für Handbremse<br>Contacteur pour frein a main | 45004900 | |
| $J^{3}$ | Kontakt, reversering<br>Switch, feed reversing system | Schalter, Umkehrantriebssystem<br>Contacteur, mécanisme reversible | 45004900 | |
| $K^{1}$ | Skærebordskobling (magnetkobling/el-cylinder)<br>Table clutch (magnet clutch/el-cylinder) | Schneidwerkskupplung (Magnetkupplung/El-Zylinder)<br>Embrayage de la barre de coupe, (embrayage magnétique/mécanisme d'embrayage éléctrique) | 45059400 | El-cylinder<br>Magnet-clutch |
| $K^{2}$ | Tømmesneglskobling<br>Discharge auger clutch | Entleerungsschneckenkupplung<br>Embrayage, vis de vidange | | |
| $K^{3}$ | El-cylinder, stige<br>El-cylinder, ladder | El-Zylinder, Leiter<br>Cylindre électrique, escalier | | |
| $K^{4}$ | El-cylinder, underblæser<br>El-cylinder, fan | El-Zylinder, Gebläse<br>Cylindre électrique, ventilateur | 45060600 | |
| $K^{5}$ | El-cylinder, tærskeværk<br>El-cylinder, thrshing mechanism | El-Zylinder, Dreschwerk<br>Cylindre électrique, battage | 28752003 | |
| $K^{6}$ | El-cylinder, reversering<br>El-cylinder, feed rev. system | El-Zylinder, Umkehrantriebssystem<br>Cylindre électrique, mécanisme reversible | 45057700 | |
| $K^{7}$ | Halmsnitterkobling<br>Straw chopper clutch | Strohhäckslerkupplung<br>Embrayage de broyeur de paille | | |
| $L^{1}$ | Kabinelys<br>Cab light | Kabinenlicht<br>Eclairage de cabine | 45058100 | |
| $L^{2}$ | Kontrollampe, blinklys på mejetærsker<br>Control lamp, direction flasher on combine | Kontrollampe, Blinklicht auf Mähdrescher<br>Témoin-clignotants a la machine | 45006600 | |
| $L^{3}$ | Kontrollampe, blinklys på anhænger<br>Control lamp, direction flasher on trailer | Kontrollampe, Blinklicht auf Hänger<br>Témoin-clignotants au remorque | 45006600 | |
| $L^{4}$ | Kontrollampe, rotorlampe<br>Control lamp, rotor fhasher | Kontrollampe, Rotorblink<br>Témoin feu rotatif | 45006600 | |
| $L^{5}$ | Kontrollampe, håndbremser<br>Control lamp, handbrakes | Kontrollampe, Handbremsen<br>Témoin freins á main | 45006600 | |
| $L^{6}$ | Kontrollampe, kørelys<br>Control lamp, travel light | Kontrollampe f. Fahrlicht<br>Témoin pour phares | 45006600 | |
| $L^{7}$ | Kontrollampe, ladelampe<br>Control lamp, charging lamp | Kontrollampe, Ladenlicht<br>Témoin, chargement | 45006600 | |
| $L^{8}$ | Kontrollampe, kølevand<br>Control lamp, cooling water | Kontrollampe, Kühlwasser<br>Témoin refroidissement à eau | 45006600 | |
| $L^{9}$ | Kontrollampe, olietryk<br>Control lamp, oil pressure | Kontrollampe, Öldruck<br>Témoin pression d'huile | 45006600 | |
| $M^{1}$ | Startmotor<br>Starting motor | Anlassmotor<br>Dèmarreur | | |
| $M^{2}$ | Magnetventil under platform<br>Solenoid valve under platform | Magnetventil unter Plattform<br>Vanne magnétique (sous plateforme) | 45110037 | |
| $M^{3}$ | Magnetventil, reversering<br>Solenoid valve, feed reversing | Magnetventil, Umkehrung<br>Vanne magnètique, mechanisme reversible | 45110039 | |
| $M^{4}$ | Magnet-omstyringsventil, vibrationsbjælke<br>Solenoid reversing valve, vibration beam | Magnet-Umsteuerungsventil, Vibrationsbalken<br>Electrovanne, barre vibratrice dans la trémie | 45110039 | |
| $M^{D}$ | Drosselmodstand for blæser<br>Choke resistance for fan | Drosselwiderstand f. Gebläse<br>Banine à inductance pour ventilateur | 4508760o | |

| Symbol<br>Symbole | Benævnelse<br>Description | Bezeichnung<br>Designation | Vare nr.<br>Part No.<br>Teil Nr.<br>Code | |
|---|---|---|---|---|
| $M^{S}1$ | Relæstyring skærebordskobling | Relaissteuerung Schneidwerks-kupplung | 45088900 | dans caisse bleue en stock |
| | Relay control table clutch | Relais, commande embrayage de la barre de coupe | | |
| $M^{S}2$ | Relæstyring tærskeværkstilkobling | Relaissteuerung Dreschwerks-kupplung | 45088900 | |
| | Relay control threshing mechanism clutch | Relais, commande embrayage des organes de battage | | |
| N | Niveaukontakt<br>Level switch | Niveauschalter<br>Contacteur niveau | 45018000 | |
| O | Olietrykskontakt<br>Oil pressure switch | Öldruckschalter<br>Contacteur pression d'huile | | |
| P | Tudehorn<br>Horn | Horn<br>Advertisseur sonare | 45019500 | |
| $Q^{1}$ | Termoindikator<br>Thermo indicator | Thermoindikator<br>Détecteur termique | 45029800 | |
| $Q^{2}$ | Kølevandstermometer<br>Radiator thermometer | Kühlwasserthermometer<br>Thermométre eau de refroidissement | 45074900 | |
| $Q^{3}$ | Timetæller<br>Hourmeter | Stundenzähler<br>Compteur d'heures | 45029600 | |
| $R^{1}$ | Rotorlampe på korntank<br>Rotor lamp on grain tank | Rotorlaterne auf Korntank<br>Feu rotatif à la tremie | 45051200 | |
| $R^{2}$ | Rotorlampe på kabine<br>Rotor lamp on cabin | Rotorlaterne auf Kabine<br>Feu rotatif à la cabine | 45051200<br>45051200 | |
| $R^{3}$ | Hjælperelæ for starter<br>Auxiliary relay f. starter | Hilfsrelais f. Anlass-Schalter<br>Relais auxiliare pour dé marreur | 45075200 | |
| $R^{4}$ | Hjælperelæ for kabine<br>Auxiliary relay f. cabin | Hilfsrelais f. Kabine<br>Relais auxiliare pour cabine | 45075200 | |
| $R^{5}$ | Relæ for reversering<br>Relay for feed reversing | Relais für Umkehrung<br>Relais pour mecanisme reversible | 45087700 | |
| $R^{6}$ | Kiprelæ<br>Fish relay | Kiprelais<br>Relais à deux direction | 45086800 | |
| $R^{7}$ | Blinkrelæ<br>Flasher relay | Blinkrelais<br>Relais clignotants | 45087000 | |
| $R^{8}$ | Hjælperelæ for Uni-Control<br>Auxiliary relay for Uni-Control | Hilfsrelais für Uni-Control<br>Relais auxiliare pour Uni Control | 45075200 | |
| S | Startkontakt<br>Starter switch | Anlass-Schalter<br>Contacteur demarreur | 46301062 | |
| $T^{1}$ | Kørelys<br>Travel light | Fahrleucht<br>Phares | 45012200 | Firekantet |
| $T^{2}$ | Arbejdslys<br>Working light | Arbeitsleucht<br>Lampes de travail | 45084700 | |
| $T^{3}$ | Arbejdslys f. tømmesnegl<br>Working light f. discharge auger | Arbeitsleucht f.Entleerungsschnecke<br>Phares de travail, vis de vidange | 45084700 | |
| $T^{4}$ | Lys i korntank<br>Light in grain tank | Leucht im Korntank<br>Eclairage dans la trémie | 45084700 | |
| U | Baglys<br>Tail lamp | Schlussleucht<br>Eclairage arriere | 45077100<br>45077300 | Venstre,left<br>højre, right |
| $U^{B}$ | Bremselys<br>Brake light | Bremsleucht<br>Feu stop | | |
| $U^{N}$ | Nummerpladelys<br>Number plate light | Kennzeichenleucht<br>Lumiere de la plaque d'immatri-culation | 45085500 | |
| V | Visker<br>Wiper | Wischer<br>Essui-glaces | 45064200 | |
| $W^{1}$ | Klemrække på motor<br>Terminal strip on engine | Klemmreihe auf Motor<br>Barette a bornes sur moteur | 45020200 | |
| $W^{2}$ | Klemrække under platform<br>Terminal strip under platform | Klemmreihe unter Fahrerstand<br>Barette a bornes sous plateforme | 45020200 | |
| X | Blinklys<br>Direction flasher | Blinkleucht<br>Clignotants | 45077900 | |
| $Y^{N}$ | Blink/hornkontakt<br>Flasher/horn switch | Blink/Hornschalter<br>Contacteur clignotants/ advertis-seur sonare | 45019600 | |
| Ø | Magnet f. stubhøjdeforvælger<br>Magnet f. cutting height pre-setter | Magnet f. Schnitthöhenvorwähler<br>Aimant pour bauteur de coupe | 45018700 | |
| $Ø^{2}$ | Trækmagnet el-gearskifte<br>Solenoid magnet, el-gearshift | Ziehmagnet f. Gangwechsel<br>Aimant de tirage | 28151105 | |
| | <u>Ledningsfarve</u>:<br><u>Wiring Colour</u>: | <u>Leitungsfarbe</u>:<br><u>Couleurs des cables</u>: | | |
| S | Sort - Black | Schwartz - Noir | | |
| HV | Hvid - White | Weis - Blanc | | |
| R | Rød - Red | Rot - Rouge | | |
| B | Brun - Brown | Braun - Marron | | |
| BL | Blå - Blue | Blau - Bleu | | |
| G | Grå - Grey | Grau - Gris | | |
| GU | Gul - Yellow | Gelb - Jaune | | |
| GR | Grøn - Green | Grün - Vert | | |

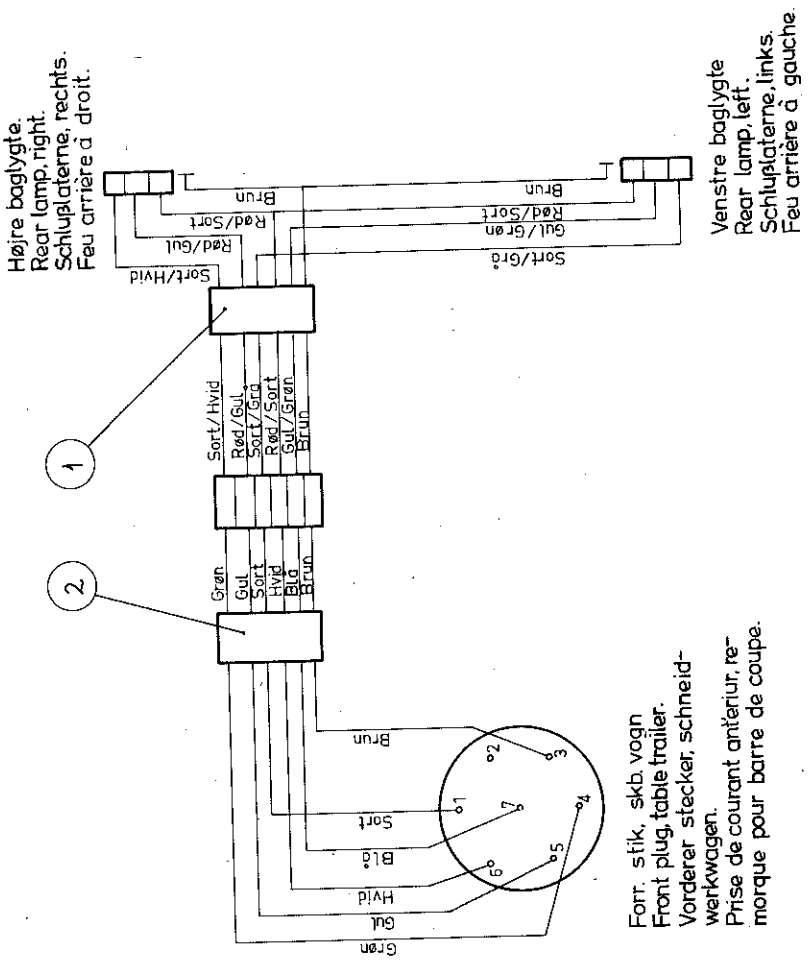
Højre baglygte.
Rear lamp, right.
Schlußlaterne, rechts.
Feu arrière à droit.
Venstre baglygte
Rear lamp, left.
Schlußlaterne, links.
Feu arrière à gauche.
Sort/Hvid
Rød/Gul
Rød/Sort
Brun
Brun
Rød/Sort
Gul/Grøn
Sort/Grå
1
2
Sort/Hvid
Rød/Gul
Sort/Grå
Rød/Sort
Gul/Grøn
Brun
Grøn
Gul
Sort
Hvid
Blå
Brun
Brun
Sort
Blå
Hvid
Gul
Grøn
Forr. stik, skb. vogn
Front plug, table trailer.
Vorderer stecker, schneid-
werkwagen.
Prise de courant antériur, re-
morque pour barre de coupe.

# LEDNINGSNET – SKÆREBORDSVOGN
# WIRING – TABLE TRAILER
# LEITUNGSNETZ – SCHNEIDWERK
# CIRCUITS ELECTRIQUE – REMORQUE POUR BARRE DE COUPE

| POS.NR. VARE NR.<br>POS.NO. PART NO.<br>POS.NR. TEIL NR.<br>NO.POS. CODE | BENÆVNELSE | DESCRIPTION | BEZEICHNUNG | DESIGNATION | STK.<br>PCS.<br>ZAHL<br>NBRE | BEMÆRKNING<br>REMARK<br>BEMERKUNG<br>REMARQUE |
|---|---|---|---|---|---|---|
| 001 I28250776 | LEDN.NET F.BELYSN. | WIRING | LEITUNGSNETZ | CIRCUITS ELECTRIQUE | 1 | |
| 002 D28752314 | LEDN.NET F.SKB.VOGN | WIRING | LEITUNGSNETZ | CIRCUIT ELECTRIQUE | 1 | |

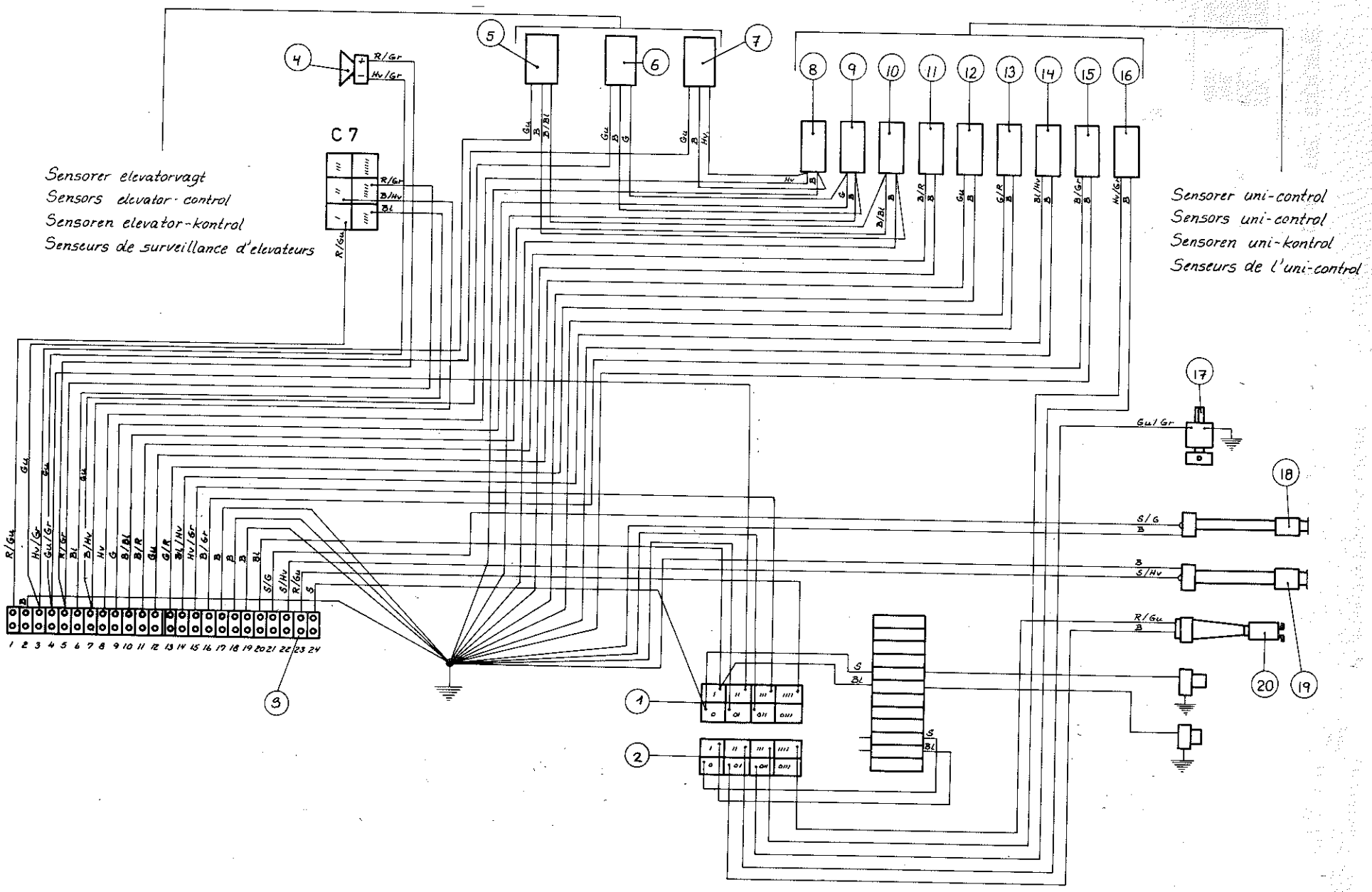
Sensorer elevatorvagt
Sensors elevator-control
Sensoren elevator-kontrol
Senseurs de surveillance d'elevateurs
C 7
Sensorer uni-control
Sensors uni-control
Sensoren uni-kontrol
Senseurs de l'uni-control
1 2 3 4 5 6 7 8 9 10 11 12 13 14 15 16 17 18 19 20 21 22 23 24

# LEDNINGSNET - UNI-CONTROL
# WIRING - UNI-CONTROL
# LEITUNGSNETZ - UNI-CONTROL
# CIRCUITS ELECTRIQUE - UNI-CONTROL

| POS.NR. VARE NR. POS.NO. PART NO. POS.NR. TEIL NR. NO.POS. CODE | BENÆVNELSE | DESCRIPTION | BEZEICHNUNG | DESIGNATION | STK. PCS. ZAHL NBRE | BEMÆRKNING REMARK BEMERKUNG REMARQUE |
|---|---|---|---|---|---|---|
| 001 D28751615 | LEDN.NET F. UNI-CON | WIRING | LEITUNGSNETZ | CIRCUITS ELECTRIQUE | 1 | |
| 002 D28751602 | LEDN.NET KPL.F.MOTO | WIRING | LEITUNGSNETZ | CIRCUITS ELECTRIQUE | 1 | |
| 003 D45069100 | KRONEMUFFE HUN 12PO | CONNECTOR | KUPPLUNGSSTICK | RACCORD | 2 | |
| 004 D45076400 | SUMMER | BUZZER | SUMMER | BUZZER | 1 | |
| 005 D28751363 | SENSORH. ELEV. VAGT | SENSOR RETAINER | SENSORHALTER | RETENEUR CENSEUR | 1 | (11 |
| 006 D28751363 | SENSORH. ELEV. VAGT | SENSOR RETAINER | SENSORHALTER | RETENEUR CENSEUR | 1 | (12 |
| 007 D28751363 | SENSORH. ELEV. VAGT | SENSOR RETAINER | SENSORHALTER | RETENEUR CENSEUR | 1 | (13 |
| 008 D28751813 | SENS.KPL.H.1-3-4-5. | SENSOR CPL. | SENSOR VOLLST | CENSEUR COMPL. | 1 | (13 |
| 009 D28751813 | SENS.KPL.H.1-3-4-5. | SENSOR CPL. | SENSOR VOLLST | CENSEUR COMPL. | 1 | (12 |
| 010 D28751814 | SENS.KPL.V.1-3-4-5. | SENSOR CPL. | SENSOR VOLLST | CENSEUR COMPL. | 1 | (11 |
| 011 D28751815 | SENSOR HLD.KPL.V.2- | SENSOR RETAINER CPL | SENSORHALTER VOLLST | SUPP.DU CENSEUR CPL | 1 | (14 |
| 012 D28751813 | SENS.KPL.H.1-3-4-5. | SENSOR CPL. | SENSOR VOLLST | CENSEUR COMPL. | 1 | (15 |
| 013 D28751814 | SENS.KPL.V.1-3-4-5. | SENSOR CPL. | SENSOR VOLLST | CENSEUR COMPL. | 1 | (16 |
| 014 D28751813 | SENS.KPL.H.1-3-4-5. | SENSOR CPL. | SENSOR VOLLST | CENSEUR COMPL. | 1 | (17 |
| 015 D28751812 | SENSOR | SENSOR | SENSOR | CENSEUR | 1 | (18 |
| 016 D28751813 | SENS.KPL.H.1-3-4-5. | SENSOR CPL. | SENSOR VOLLST | CENSEUR COMPL. | 1 | (19 |
| 017 D45110042 | MAGNETVENTIL 2-VEJS | VALVE HONEYWELL | VENTIL HONEYWELL | DISTRIBUTEUR | 1 | (20 |
| 018 D45074100 | NIVEAUKONTAKT | NIVEAU SWITCH | NIVEAUSCHALTER | CONTACTEUR | 1 | (21 |
| 019 D45074100 | NIVEAUKONTAKT | NIVEAU SWITCH | NIVEAUSCHALTER | CONTACTEUR | 1 | (22 |
| 020 D45073900 | NIVEAUKONTAKT | NIVEAU SWITCH | NIVEAUSCHALTER | CONTACTEUR | 1 | (23 |
| (11 | FYLDEELEVATOR. | FILLING ELEVATOR. | FÜLLELEVATOR. | ELEVATEUR DE REMPLISSAGE. | | |
| (12 | KORNELEVATOR | GRAIN ELEVATOR | KORNELEVATOR | ELEV. A GRAINS | | |
| (13 | RETURELEVATOR | RETURNELEVATOR | ÜBERKEHRELEV. | ELEV. A OTONS | | |
| (14 | KØRNER | AWNER | ENTGRANNER | EBARBEUR | | |
| (15 | HALMSNITTER | STRAW SHOPPER | STROHHACKSLER | BROYEUR DE PAILLE | | |
| (16 | INDFØRING | FEED AUGER | EINZUG | ALIMENTATION | | |
| (17 | HALMRYSTER | STRAW SHAKER | STROHSCHÜTTLER | SECOUEURS | | |
| (18 | FREMDRIFT | MOVEMENT | ANTRIEB | AVANCEMENT | | |
| (19 | KRAFTUDTAG | POWER TAKE OF. | KRAFTENTNAHME | PRISE DE PUISSANCE | | |
| (20 | MOTORSTOP | ENGINE STOP | MOTORAUSSETZEN | ARRET DE MOTEUR | | |
| (21 | BRÆNDSTOF | FUEL | KRAFTSTOFF | COMBUSTIBLE | | |
| (22 | HYDR.OLIE | HYDR.OIL | HYDR.OL | HUILE HYDR. | | |
| (23 | VAND | WATER | WASSER | EAU | | |
| (15 | HALMSNITTER | STRAW SHOPPER | STROHHACKSLER | BROYEUR DE PAILLE | | |
| (16 | INDFØRING | FEED AUGER | EINZUG | ALIMENTATION | | |
| (17 | HALMRYSTER | STRAW SHAKER | STROHSCHÜTTLER | SECOUEURS | | |
| (18 | FREMDRIFT | MOVEMENT | ANTRIEB | AVANCEMENT | | |
| (19 | KRAFTUDTAG | POWER TAKE OF. | KRAFTENTNAHME | PRISE DE PUISSANCE | | |
| (20 | MOTORSTOP | ENGINE STOP | MOTORAUSSETZEN | ARRET DE MOTEUR | | |
| (21 | BRÆNDSTOF | FUEL | KRAFTSTOFF | COMBUSTIBLE | | |
| (22 | HYDR.OLIE | HYDR.OIL | HYDR.OL | HUILE HYDR. | | |
| (23 | VAND | WATER | WASSER | EAU | | |

# HALMSNITTER
# STRAW CHOPPER
# STROHHACKSLER
# BROYEUR DE PAILLE


SIDE 17 - 1 HALMSNITTER
STRAW CHOPPER
STROHHACKSLER
BROYEUR DE PAILLE

SIDE 17 - 2 MELLEMTRÆK FOR HALMSNITTER
COUNTER DRIVE FOR STRAW CHOPPER
ZWISCHENANTRIEB FÜR STROHHACKSLER
ENTRAINEMENT POUR BROYEUR DE PAILLE

SIDE 17 - 3 HALMSNITTEROPHÆNG
STRAW CHOPPER SUSPENSION
STROHHACKSLER AUFHÄNGUNG
SUSPENSION DE BROYEUR

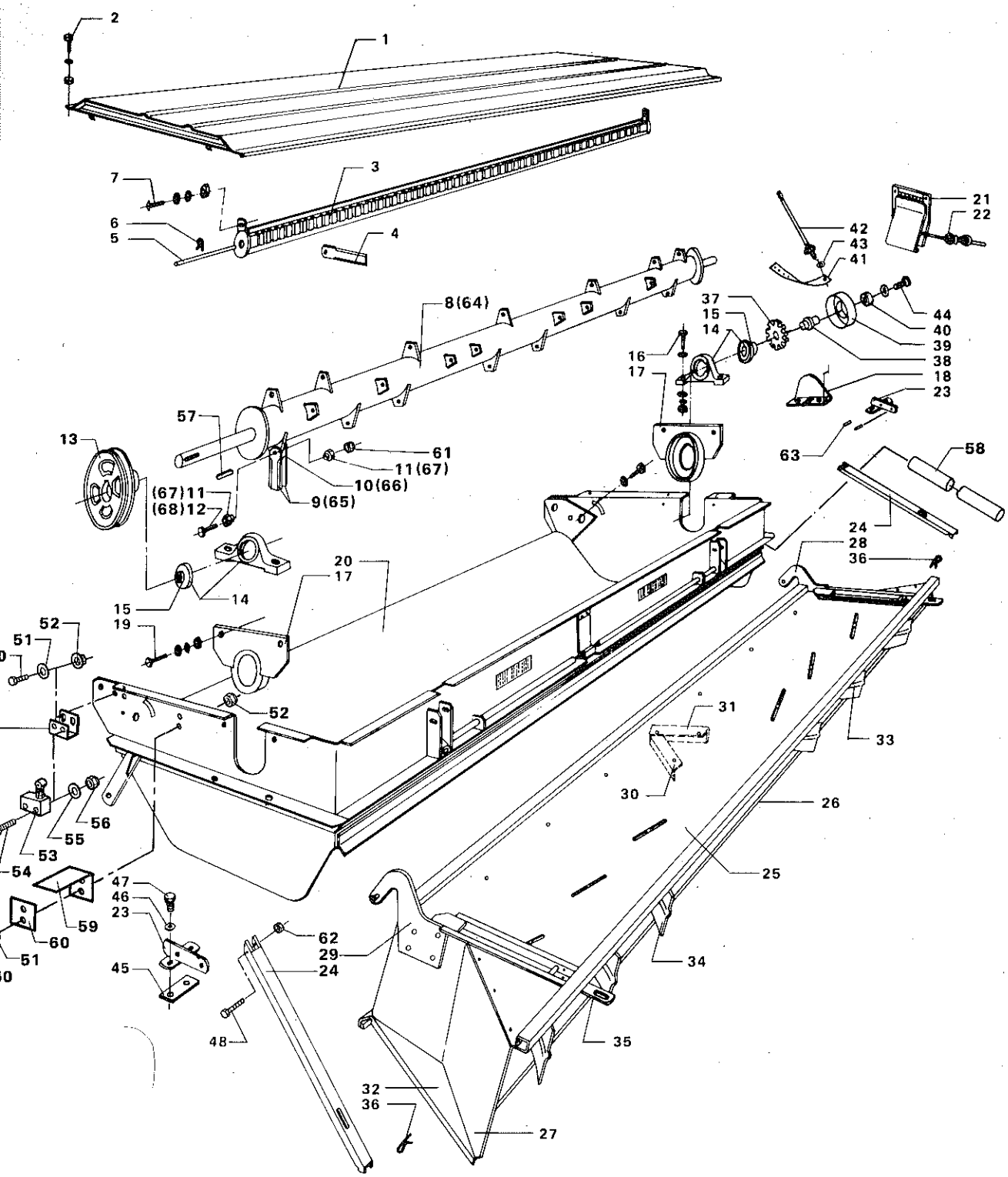
2
1
7
3
6
5
4
42
43
41
21
22
8(64)
37
15
14
44
40
39
38
16
17
18
23
57
61
11(67)
10(66)
9(65)
13
(67)11
(68)12
63
58
24
28
36
20
17
15
14
19
52
51
52
31
33
30
26
56
55
53
54
25
47
46
23
59
60
51
62
29
24
45
34
48
35
32
36
27

# HALMSNITTER
# STRAW CHOPPER
# STROHHACKSLER
# BROYEUR DE PAILLE

| POS.NR. VARE NR. / POS.NO. PART NO. / POS.NR. TEIL NR. / NO.POS. CODE | BENÆVNELSE | DESCRIPTION | BEZEICHNUNG | DESIGNATION | STK. / PCS. / ZAHL / NBRE | BEMÆRKNING / REMARK / BEMERKUNG / REMARQUE |
|---|---|---|---|---|---|---|
| 001 D28851090 | HALMGLIDEPLADE SV. | STRAW SLIDING PLATE | HALMGLEITPLATTE | PLAQUE | 1 | |
| 002 D40402200 | SEKSKANTSKRUE | HEXAGON SCREW | SECHSKANTSCHRAUBE | VIS | 2 | |
| D28850621 | HALMSNITTER | STRAW CHOPPER | STROHHACKSLER | BROYEUR | 1 | POS.3-20 |
| 003 D49058400 | KNIVBJÆLKE KPL. 2 | KNIFE BAR | MESSERBALKEN | BARRE | 1 | INCL.P.4-6 |
| 004 D49019000 | KNIV.FAST | KNIFE, FIX | MESSER, FEST | LAME | 53 | |
| 005 D49057000 | LÅSESTANG 2 | LOCK BAR 2 | SCHLOSSSTANGE 2 | CLEF 2 | 1 | |
| 006 D49056700 | SIKRINGSFJEDER | SAFETY SPRING | SICHERUNGSFEDER | RESSORT | 2 | |
| 007 D40066700 | FLADRUNDSKRUE | SCREW | FLACHRUNDSCHRAUBE | VIS | 2 | |
| 008 D49058500 | KNIVTROMLE KPL. 2 | KNIFE DRUM | MESSERTROMMEL | TAMBOUR CPL | 1 | POS.9-12 |
| 009 D49018900 | KNIV,SVINGBAR | KNIFE, TURNABLE | MESSER, SCHWENKBAR | LAME | 56 | 3 MM |
| 010 D49055200 | BØSNING , INDV. | BUSH, INT. | BUCHSE, INNEN | DOUILLE | 56 | 3 MM |
| 011 D49055100 | BØSNING UDV. | BUSH, EXT. | BUCHSE, AUSSEN | DOUILLE | 56 | 3 MM |
| 012 D40439200 | SEKSKANTSKRUE | HEXAGON SCREW | SECHKANTSCHRAUBE | VIS | 28 | |
| 013 D49018500 | KILEREMSKIVE | V-BELT PULLEY | KEILRIEMENSCHEIBE | POULIE | 1 | |
| 014 D41702200 | STALEJE KPL | PLUMMER BLOCK,COMPL | STEHLAGER, VOLLST. | PALIER ORDINAIRE | 2 | |
| 015 D41702300 | Y-LEJE | Y-BEARING | Y-LAGER | PALIER-Y | 2 | |
| 016 D40428600 | SEKSKANTSKRUE | HEXAGON SCREW | SECHSKANTSCHRAUBE | VIS | 4 | |
| 017 D49055700 | BESKYTTELSESSKÆRM | PROTECTION GUARD | SCHUTZSCHIRM | TOLE PROTECTRICE | 2 | |
| 018 D49055600 | BESKYTTELSESPLADE | PROTECTION PLATE | SCHUTZPLATTE | TOLE PROTECTRICE | 2 | |
| 019 D40404700 | SEKSKANTSKRUE | HEXAGON SCREW | SECHSKANTSCHRAUBE | VIS | 4 | |
| 020 D49058900 | 140CM SNITTERHUS | CHOPPER HOUSING | HACKSLERGEHAUSE | CARTER DE BROYEUR | 1 | |
| 021 D28850784 | ALARM F.HALMSNITTER | ALARM F.ST. CHOPPER | ALARM F.ANB.HAECKSL | ALARME | 1 | |
| 022 D28851029 | LEDN.NET F.HALMSNIT | WIRING F.STR.CHOPP. | LEITUNG F.STROHHACK | RESEAU ELEC. | 1 | |
| 023 D28850637 | LÅSESTYKKE | LOCK PART | SCHLOSS STÜCK | PIECE D'ARRET | 2 | |
| 024 D28850630 | BÆRESTANG | SUPPORTING ROD | TRAGESTANGE | BARRE D'APPUI | 2 | |
| 025 D28850631 | OVERPLADE | UPPER PLATE | OBERPLATTE | PLAQUE SUP. | 1 | |
| 026 D28850624 | UNDERPLADE | LOWER PLATE | UNTERPLATTE | PLAQUE INF | 1 | |
| 027 D28850632 | SIDEPLADE H. | SIDE PLATE,RIGHT | SEITENPLATTE, RECH. | PLAQUE LAT. D. | 1 | |
| 027 D28850633 | SIDEPLADE V. | SIDE PLATE,LEFT | SEITENPLATTE, LINKS | PLAQUE LAT. G. | 1 | |
| 028 D28850636 | HÆNGSELPLADE SV. H. | HINGE PLATE, RIGHT | SCHARNIERPL., RECH. | PLAQUE CHARNIERE D. | 1 | |
| 029 D28850643 | HÆNGSELPLADE SV. V. | HINGE PLATE, LEFT | SCHARNIERPL., LINKS | PLAQUE CHARNIERE G. | 1 | |
| 030 D28851092 | SPREDEVINGE V. | SPREADER WING LEFT | VERTEILERFLÜGEL L. | AILETTE PETITE | 1 | |
| 031 D28851091 | SPREDEVINGE H. | SPREADER WING RIGHT | VERTEILERFLUGEL R. | AILETTE PETITE D. | 1 | |
| 032 D28850644 | STØTTEPLADE H | SUPPORT. PLATE, R. | STÜTZPLATTE, RECHTS | PLAQUE SUPPORT D. | 1 | |
| 032 D28850676 | STØTTEPLADE V | SUPPORT. PLATE,LNK. | STÜTZPLATTE, LINKS | PLAQUE DE SUPPORT | 1 | |
| 033 D28850675 | LEDEPLADE H | GUIDE PLATE,RIGHT | FÜHRUNGSPLATTE, R. | PLAQUE DIRECTRICE | 3 | |
| 034 D28850635 | LEDEPLADE V | GUIDE PLATE,LEFT | FÜHRUNGSPLATTE,LK. | PLAQUE DIRECTRICE G | 3 | |
| 035 D28850642 | LÅSEBESLAG | LOCK FITTINGS | SCHLOSSBESCHLAG | SUPPORT DE SERRURE | 2 | |
| 036 D27100120 | FJEDER | SPRING | FEDER | RESSORT | 2 | |
| D28751813 | SENS.KPL.H.1-3-4-5. | SENSOR CPL. | SENSOR VOLLST | CENSEUR COMPL. | 1 (C8 | POS.37-43 |
| 037 D28750922 | IMPULSHJUL | PULSE WHEEL | IMPULSRAD | ROUE IMPULSION | 1 (C8 | |
| 038 D28751218 | LEJETAP,KORT | JOURNAL | LAGERZAPFEN | TOURILLON | 1 (C8 | |
| 039 D28751223 | KOP | CUP | TASSE | TASSE | 1 (C8 | |
| 040 D41622600 | KUGLELEJE | BALL BEARING | KUGELLAGER | ROULEMENT A BILLES | 1 (C8 | |
| 041 D29751216 | GUMMISTROP | RUBBER STRAP | GUMMIGURT | ATTACHE EN CAOUTCH. | 1 (C8 | |
| 042 D28751812 | SENSOR | SENSOR | SENSOR | CENSEUR | 1 (C8 | INCL.POS.4 |
| 043 D20400428 | SKIVE | WASHER | SPANNSCHEIBE | RONDELLE | 1 (C8 | |
| 044 D40407900 | SEKSKANTSKRUE | HEXAGON SCREW | SECHSKANTSCHRAUBE | VIS | 1 (C8 | |
| 045 D28850682 | GEVINDSTYKKE 2XM8 | TREADED SECT. 2XM8 | GEWINDSTÜCK 2XM8 | PIECE FILETEE 2XM8 | 2 | |
| 046 D20400409 | SKIVE | WASHER | SPANNSCHEIBE | RONDELLE | 4 | |
| 047 D40404900 | SEKSKANTSKRUE | HEXAGON SCREW | SECHSKANTSCHRAUBE | VIS | 4 | |
| 048 D40421900 | SEKSKANTSKRUE | HEXAGON SCREW | SECHSKANTSCHRAUBE | VIS | 2 | |
| 049 D28851042 | KONSOL F. MICROKONT | BRACKET F. MICRO SW | KONSOLE F.MIKROSCHA | CONSOLE MICRO-RUPLE | 1 (M6 | |
| 050 D40402400 | SEKSKANTSKRUE | HEXAGON SCREW | SECHSKANTSCHRAUBE | VIS | 2 (M6 | |
| 051 D20400470 | SKIVE | WASHER | SPANNSCHEIBE | RONDELLE | 2 (M6 | |
| 052 D41013400 | COMBIMØTRIK | COMBI NUT | COMBIMUTTER | ECROU | 2 (M6 | |
| 053 D45076600 | MIKROKONTAKT M FL.S | MICRO SWITCH | MIKRO-SCHALTER | CONTACTEUR | 1 (M6 | |
| 054 D40351600 | CYLINDERSKRUE KÆRV | CYLINDERSCREW | ZYLINDERSCHRAUBE | VIS | 2 (M6 | |
| 055 D20400400 | SKIVE | WASHER | SPANNSCHEIBE | RONDELLE | 2 (M6 | |
| 056 D41087200 | LÅSEMØTRIK | LOCK NUT | GEGENMUTTER | ECROU | 2 (M6 | |
| 057 D43105000 | PASFEDER | KEY | PASSFEDER | CLE DE SERRURE | 1 | |
| 058 D49018800 | LØFTEHANDTAG | HANDLE | HEBEHEBEL | MANETTE | 2 | |

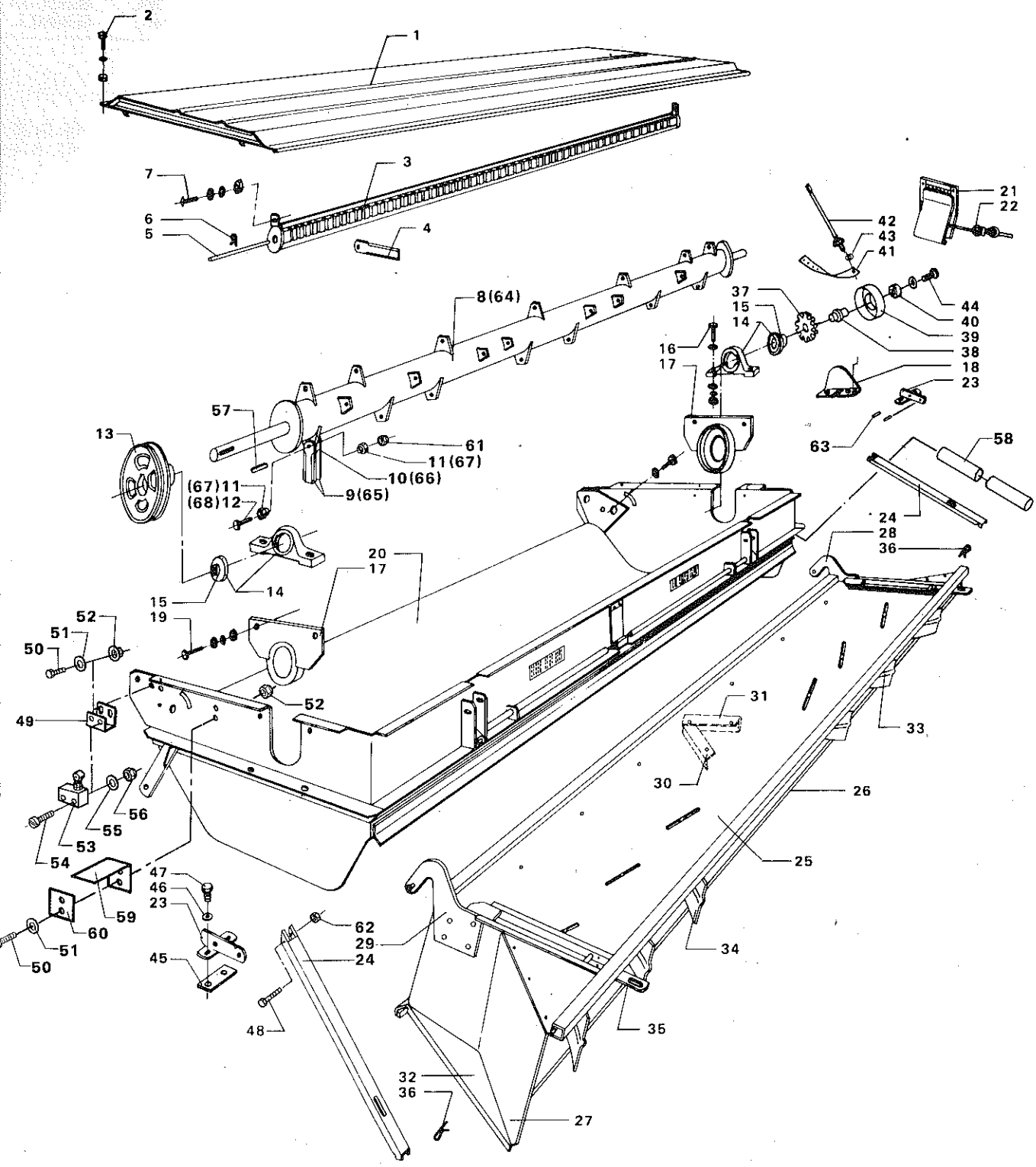
2
1
7
3
6
5
4
42
43
41
21
22
8(64)
37
15
14
44
40
39
38
16
17
18
23
57
13
61
11(67)
10(66)
9(65)
(67)11
(68)12
63
58
24
28
36
20
17
15
14
19
52
51
50
49
52
31
33
30
26
56
55
53
54
25
47
46
23
59
60
51
50
62
29
24
45
48
34
35
32
36
27

# HALMSNITTER
# STRAW CHOPPER
# STROHHACKSLER
# BROYEUR DE PAILLE

| POS.NR. VARE NR. / POS.NO. PART NO. / POS.NR. TEIL NR. / NO.POS. CODE | BENÆVNELSE | DESCRIPTION | BEZEICHNUNG | DESIGNATION | STK. / PCS. / ZAHL / NBRE | BEMÆRKNING / REMARK / BEMERKUNG / REMARQUE |
|---|---|---|---|---|---|---|
| 059 D28851083 | FJEDER | SPRING | FEDER | RESSORT | 1 | (M6 F.42841 |
| 060 D28851081 | SPÆNDPLADE | RETAINING PLATE | SPANNPLATTE | PLAQUE DE SERRAGE | 1 | (M6 F.42841 |
| 061 D41089100 | LÅSEMØTRIK | LOCK NUT | GEGENMUTTER | ECROU | 28 | |
| 062 D41087400 | LÅSEMØTRIK | LOCK NUT | GEGENMUTTER | ECROU | 2 | |
| 063 D41410500 | SPLIT | SPLIT PIN | SPLINT | | 2 | |
| 064 D49018200 | KNIVTROMLE KPL 4MM | KNIFE DRUM | MESSERTROMMEL | TAMBOUR CPL | 1 | POS. 65-68 |
| 065 D49017800 | KNIV SVINGBAR 4MM | KNIFE | MESSER | LAME | 56 | |
| 066 D49017900 | BØSNING INDV. | BUSH | BUCHS | DOUILLE | 56 | |
| 067 D49018000 | SKIVE UDV. | WASHER | SCHEIBE | RONDELLE | 56 | |
| 068 D40439200 | SEKSKANTSKRUE | HEXAGON SCREW | SECHKANTSCHRAUBE | VIS | 28 | |
| (C8 (M6 | UNI-CONTROL EKSTRAUDSTYR F. HALMSNITTER | UNI-CONTROL OPTIONAL EQUIPMENT FOR STRAW-CHOPPER | UNI-CONTROL SONDERZUBEHOR F-STROHHACKSLER | UNI-CONTROL EQUIPEMENTS ACCESSOIRES POUR BROYEUR DE PAILLE | | |

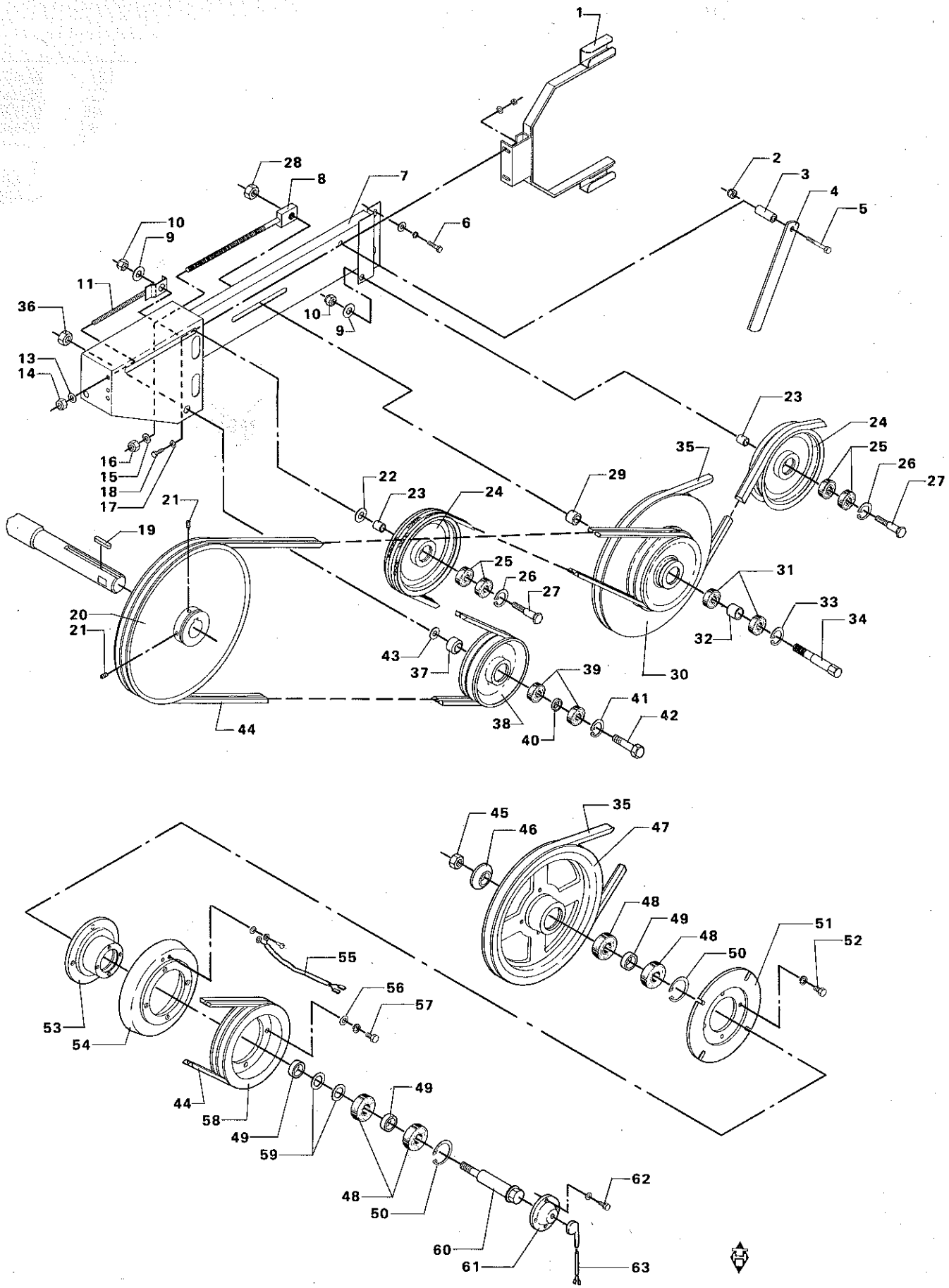
1
2
3
4
5
6
7
8
9
10
11
13
14
15
16
17
18
19
20
21
22
23
24
25
26
27
28
29
30
31
32
33
34
35
36
37
38
39
40
41
42
43
44
45
46
47
48
49
50
51
52
53
54
55
56
57
58
59
60
61
62
63

# MELLEMTRÆK FOR HALMSNITTER
# COUNTER DRIVE FOR STRAW CHOPPER
# ZWISCHENANTRIEB FÜR STROHHACKSLER
# ENTRAINEMENT POUR BROYEUR DE PAILLE

| POS.NR. VARE NR. / POS.NO. PART NO. / POS.NR. TEIL NR. / NO.POS. CODE | BENÆVNELSE | DESCRIPTION | BEZEICHNUNG | DESIGNATION | STK. / PCS. / ZAHL / NBRE | BEMÆRKNING / REMARK / BEMERKUNG / REMARQUE |
|---|---|---|---|---|---|---|
| 001 D28850663 | REMBÆRER SV. | BELT CARRIER | RIEMENTRÄGER | PORTE COURROIE | 1 | |
| 002 D41013600 | COMBIMØTRIK | COMBI NUT | COMBIMUTTER | ECROU | 1 | |
| 003 D28851050 | BØSNING | BUSHING | BUCHSE | DOUILLE | 1 | |
| 004 D28851051 | REMFØRING | BELT GUIDE | RIEMENFÜHRUNG | TRANSM.DE COURROIES | 1 | |
| 005 D40426600 | SEKSKANTSKRUE | HEXAGON SCREW | SECHSKANTSCHRAUBE | VIS | 1 | |
| 006 D40407700 | SEKSKANTSKRUE | HEXAGON SCREW | SECHSKANTSCHRAUBE | VIS | 4 | |
| 007 D28850393 | KONSOL F.MELL.TR. S | BRACKET | KONSOLE | SUPPORT | 1 | |
| 008 D28850387 | STRAMMESPINDEL SV. | TIGHTENER | SPANNSPINDEL | POULIE TENDEUE | 1 | |
| 009 D20400459 | SKIVE | WASHER | SPANNSCHEIBE | RONDELLE | 2 | |
| 010 D41087900 | LÅSEMØTRIK | LOCK NUT | GEGENMUTTER | ECROU | 2 | |
| 011 D28850316 | STRAMMEBOLT SV. | TENSION BOLT | SPANNBOLZEN | BOULON | 1 | |
| 013 D20400419 | SKIVE | WASHER | SPANNSCHEIBE | RONDELLE | 1 | |
| 014 D41010800 | SEKSKANTMØTRIK | HEXAGON NUT | SECHSKANTMUTTER | ECROU | 1 | |
| 015 D20400423 | SKIVE | WASHER | SPANNSCHEIBE | RONDELLE | 1 | |
| 016 D41010900 | SEKSKANTMØTRIK | HEXAGON NUT | SECHSKANTMUTTER | ECROU | 1 | |
| 017 D20400471 | SKIVE | WASHER | SPANNSCHEIBE | RONDELLE | 2 | |
| 018 D40407700 | SEKSKANTSKRUE | HEXAGON SCREW | SECHSKANTSCHRAUBE | VIS | 2 | |
| 019 D43107500 | PASFEDER | KEY | PASSFEDER | CLE DE SERRURE | 1 | |
| 020 D28851084 | KILEREMSKIVE | V-BELT PULLEY | KEILRIEMSCHEIBE | POULIE | 1 | |
| 021 D40466500 | SEKSKANTSKRUE M/LÅS | SET SCREW W. LOCK | SECHSKANTSCHRAUBE | VIS | 2 | |
| 022 D20400460 | SKIVE | WASHER | SPANNSCHEIBE | RONDELLE | 1 | (M6 |
| 023 D28250445 | AFSTANDSBØSNING | SPACER BUSH | DISTANZ BUCHSE | DOUILUE ENTRETOISE | 2 | |
| 024 D28250441 | STRAMMERULLE Ø200,S | TENSION ROLLER | SPANNROLLE | POULIE TENDEUSE | 2 | |
| 025 D41622700 | KUGLELEJE | BALL BEARING | KUGELLAGER | ROULEMENT A BILLES | 4 | |
| 026 D42513700 | SEEGERRING | CIRCLIP | SEEGERRING | ANNEAU DE RETENUE | 2 | |
| 027 D28250444 | BOLT.F.STRAMMERULLE | BOLT | BOLZEN | BOULON | 2 | |
| D28850443 | KILEREMSKIVE KPL. | V-BELT PULLEY,COMPL | KEILRIEMENSCH.VOLL. | POULIE | 1 | POS.28-34 |
| 028 D41088100 | LÅSEMØTRIK | LOCK NUT | GEGENMUTTER | ECROU | 1 | |
| 029 D28850442 | AFSTANDSBØSNING | SPACER BUSH | DISTANZBUCHSE | ENTRETOISE | 1 | |
| 030 D28850276 | KILEREMSK.2B225/C40 | V-BELT PULLEY | KEILRIEMENSCHEIBE | POULIE | 1 | |
| 031 D41622800 | KUGLELEJE | BALL BEARING | KUGELLAGER | ROULEMENT A BILLES | 2 | |
| 032 D28850547 | AFSTANDSSTYKKE | SPACER | DISTANZSTÜCK | ENTRETOISE | 1 | |
| 033 D42514000 | SEEGERRING | CIRCLIP | SEEGERRING | ANNEAU DE RETENUE | 1 | |
| 034 D28850537 | AKSELBOLT | BOLT | BOLZEN | BOULON | 1 | |
| 035 D41987300 | KILEREM | V-BELT | KEILRIEMEN | COURROIE | 1 | |
| D28850425 | VENDERULLE KOMPL. | IDLER PULLEY, COMPL | UMKEHRROLLE,VOLLST. | POULIE DE RETOUR | 1 | POS.36-42 |
| 036 D41088100 | LÅSEMØTRIK | LOCK NUT | GEGENMUTTER | ECROU | 1 | |
| 037 D28850384 | AFSTANDSRING | PIPING | ROHRSTÜCK | TUBE | 1 | |
| 038 D28850381 | VENDERULLE 2B-180 | IDLER PULLEY | UMKEHRROLLE | POULIE DE RETOUR | 1 | |
| 039 D41622800 | KUGLELEJE | BALL BEARING | KUGELLAGER | ROULEMENT A BILLES | 2 | |
| 040 D28850382 | AFSTANDSSTYKKE | SPACER | DISTANZSTÜCK | ENTRETOISE | 1 | |
| 041 D42514000 | SEEGERRING | CIRCLIP | SEEGERRING | ANNEAU DE RETENUE | 1 | |
| 042 D28850445 | AKSELBOLT | BOLT | BOLZEN | BOULON | 1 | |
| 043 D20400437 | SKIVE | WASHER | SPANNSCHEIBE | RONDELLE | 1 | (M6 |
| 044 D41942100 | KILEREM | V-BELT | KEILRIEMEN | COURROIE | 2 | |
| D28851038 | HALMSNITTERKOBLING | STRAW CHOPP.CUPLUNG | STROHHACKSLERKUPPL. | ACCOUPLEM. BROYEUR | 1 | (M6 POS.45-62 |
| 045 D41088100 | LÅSEMØTRIK | LOCK NUT | GEGENMUTTER | ECROU | 1 | |
| 046 D28851036 | STØTTESKIVE | SUPPORT DISC | STÜTZSCHEIBE | RONDELLE D'APPUI | 1 | |
| 047 D28851003 | KILEREMSKIVE C-390 | V-BELT PULLEY | KEILRIEMENSCHEIBE | POULIE | 1 | |
| 048 D41623000 | KUGLELEJE | BALL BEAKING | KUGELLAGER | ROULEMENT A BILLES | 4 | |
| 049 D28250075 | AFSTANDSRING 1 | SPACER RING | DISTANZRING | ENTRETOISE | 3 | |
| 050 D42515000 | SEEGERRING | CIRCLIP | SEEGERRING | ANNEAU DE RETENUE | 2 | |
| 051 D45057900 | ANKERPLADE | ANCHOR PLATE | ANKERPLATTE | CONTREPLAQUE | 1 | |
| 052 D40405000 | SEKSKANTSKRUE | HEXAGON SCREW | SECHSKANTSCHRAUBE | VIS | 8 | |
| 053 D28851000 | NAV SV. | HUB | NABE | MOYEU | 1 | |
| 054 D45057800 | MAGNET | MAGNET | MAGNET | MAGNETO | 1 | |
| 055 D28851037 | LEDN.NET F.EL.KOBL. | WIRING F.COUPLING | LEITUNGSNETS F KUPP | RESEAU ELEC.P.ACCOP | 1 | |
| 056 D20400409 | SKIVE | WASHER | SPANNSCHEIBE | RONDELLE | 4 | |
| 057 D40405000 | SEKSKANTSKRUE | HEXAGON SCREW | SECHSKANTSCHRAUBE | VIS | 8 | |
| 058 D28851002 | KILEREMSKIVE 2B-225 | V-BELT PULLEY | KEILRIEMENSCHEIBE | POULIE | 1 | |
| 059 D27700249 | AFSTANDSRING | SPACER RING | DISTANZRING | ENTRETOISE | 2 | (5) |
| 060 D28851004 | AKSELBOLT | BOLT | BOLZEN | BOULON | 1 | |
| 061 D28851001 | DÆKSEL | COVER | DECKEL | COUVERCLE | 1 | |

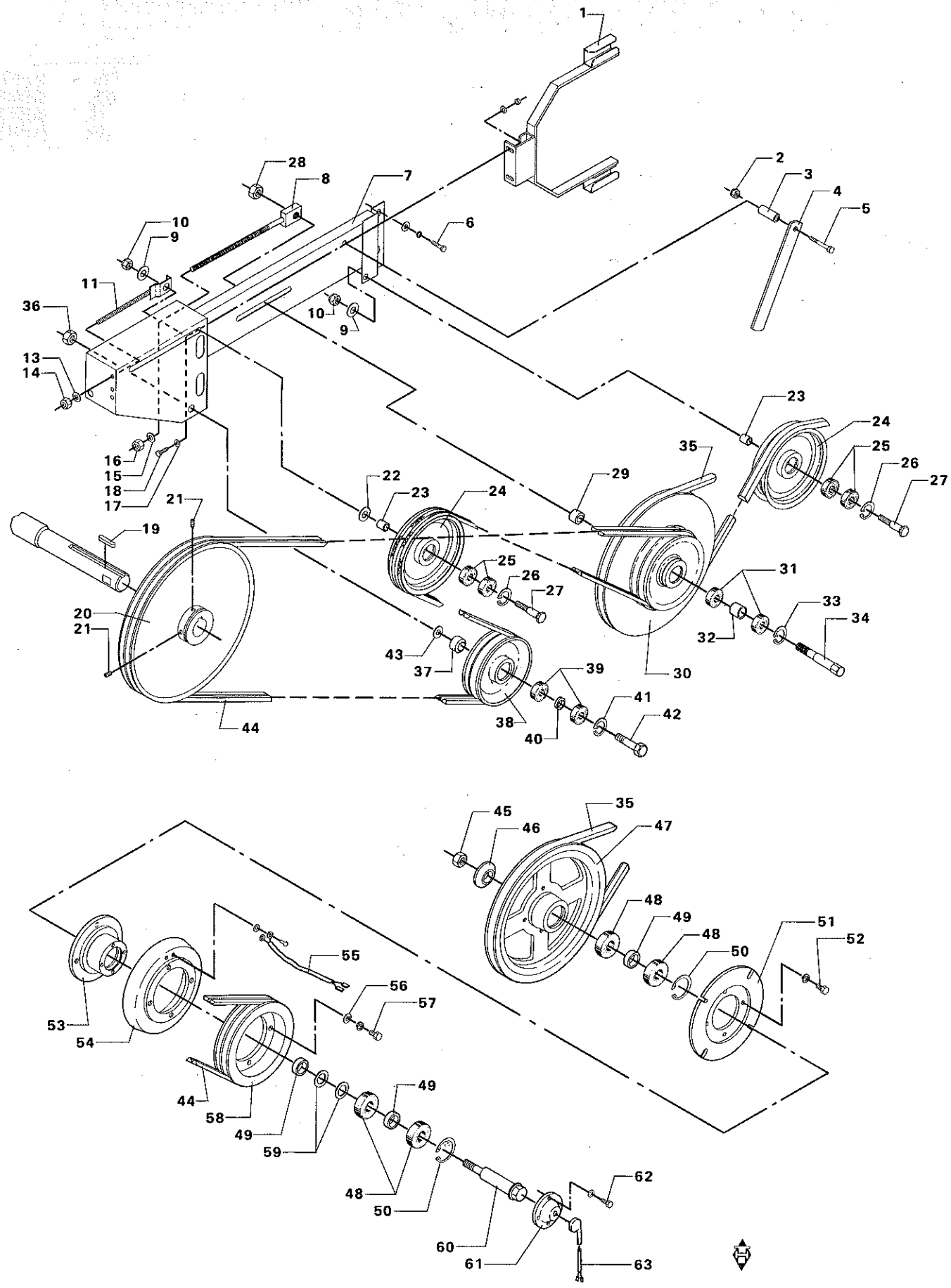
1
2
3
4
5
6
7
8
9
10
11
13
14
15
16
17
18
19
20
21
22
23
24
25
26
27
28
29
30
31
32
33
34
35
36
37
38
39
40
41
42
43
44
45
46
47
48
49
50
51
52
53
54
55
56
57
58
59
60
61
62
63

# MELLEMTRÆK FOR HALMSNITTER
# COUNTER DRIVE FOR STRAW CHOPPER
# ZWISCHENANTRIEB FÜR STROHHACKSLER
# ENTRAINEMENT POUR BROYEUR DE PAILLE

| POS.NR. VARE NR.<br>POS.NO. PART NO.<br>POS.NR. TEIL NR.<br>NO.POS. CODE | BENÆVNELSE | DESCRIPTION | BEZEICHNUNG | DESIGNATION | STK.<br>PCS.<br>ZAHL<br>NBRE | BEMÆRKNING<br>REMARK<br>BEMERKUNG<br>REMARQUE |
|---|---|---|---|---|---|---|
| 062 D40402400 | SEKSKANTSKRUE | HEXAGON SCREW | SECHSKANTSCHRAUBE | VIS | 4 | |
| 063 D28850856 | KULHOLDER | CARBON RETAINER | KOHLENHALTER | PORTE-CHARBON | 1 | (M6 |
| (M6 | EKSTRAUDSTYR F. HALMSNITTER | OPTIONAL EQUIPMENT FOR STRAW-CHOPPER | SONDERZUBEHÖR F-STROHHACKSLER | EQUIPEMENTS ACCESSOIRES POUR BROYEUR DE PAILLE | | |
| (5) | EFTER BEHOV | OPTIONAL | WAHLWEISE | EN OPTION | | |

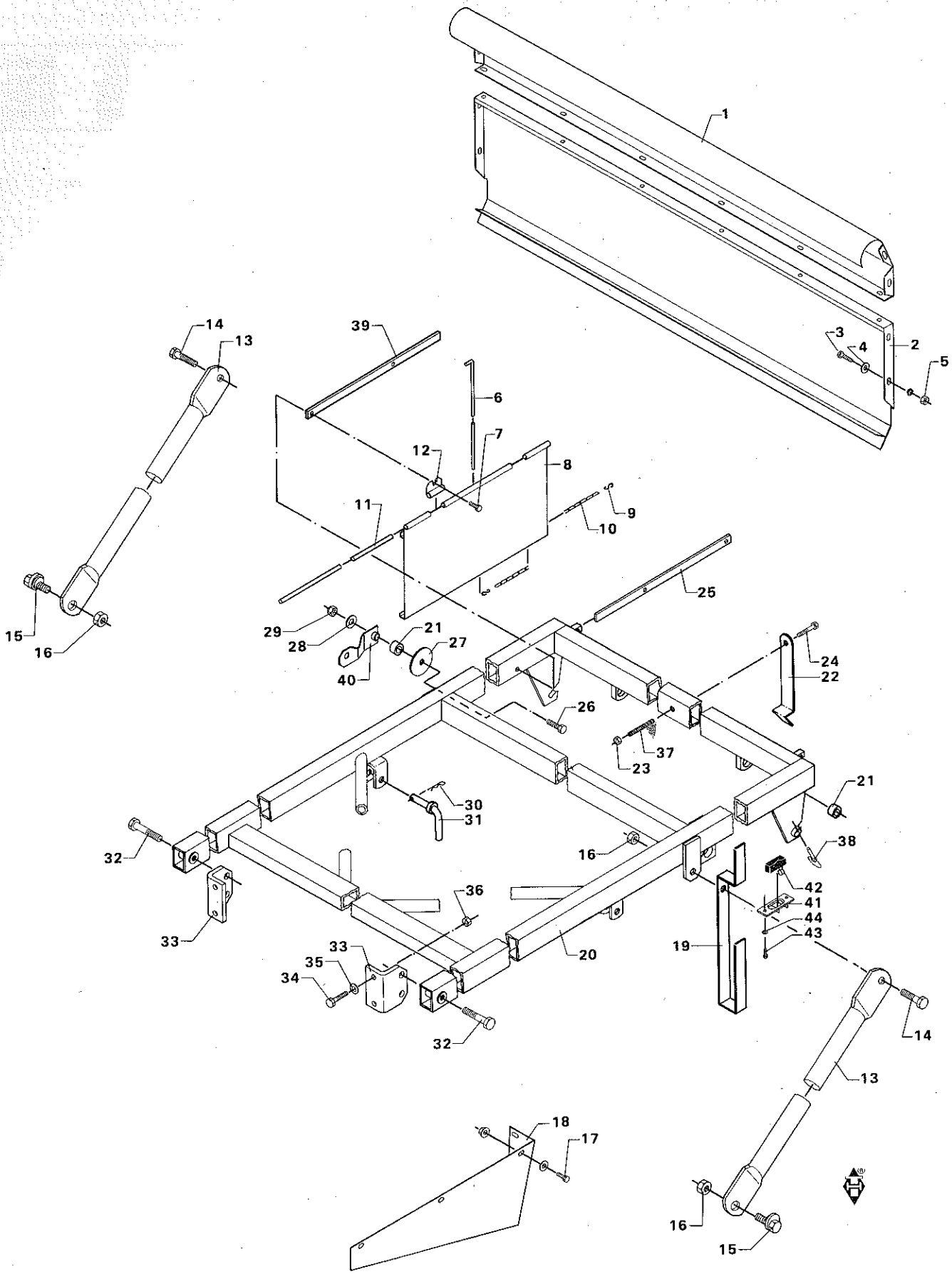
1
2
3
4
5
6
7
8
9
10
11
12
13
14
15
16
17
18
19
20
21
22
23
24
25
26
27
28
29
30
31
32
33
34
35
36
37
38
39
40
41
42
43
44

# HALMSNITTEROPHÆNG
# STRAW CHOPPER SUSPENSION
# STROHHACKSLER AUFHÄNGUNG
# SUSPENSION DE BROYEUR

| POS.NR. / POS.NO. / POS.NR. / NO.POS. | VARE NR. / PART NO. / TEIL NR. / CODE | BENÆVNELSE | DESCRIPTION | BEZEICHNUNG | DESIGNATION | STK. / PCS. / ZAHL / NBRE | BEMÆRKNING / REMARK / BEMERKUNG / REMARQUE |
|---|---|---|---|---|---|---|---|
| 001 | D28850380 | HALMLEDEPL.OVERPART | STRAW GUIDE PLATE | STROHFÜHRUNGSPLATTE | DEFLEC. PAILLE SUP. | 1 | |
| 002 | D28850918 | HALMLEDESK.UNDERP.S | STRAW GUIDE GUARD | STROHFÜHRUNGSSCHIRM | TOLE PR.DEFL.PAILLE | 1 | |
| 003 | D40404900 | SEKSKANTSKRUE | HEXAGON SCREW | SECHSKANTSCHRAUBE | VIS | 6 | |
| 004 | D20400409 | SKIVE | WASHER | SPANNSCHEIBE | RONDELLE | 6 | |
| 005 | D41013500 | COMBIMØTRIK | COMBI NUT | COMBIMUTTER | ECROU | 6 | |
| | D28150564 | INDST. HALMLEDER | ADJUST.STRAW GUIDE | VERSTELLB.HALML. | TIRE-PAILLE AJUST. | 1 | POS.6-12 |
| 006 | D28100323 | FJEDER | SPRING | FEDER | RESSORT | 5 | |
| 007 | D40404900 | SEKSKANTSKRUE | HEXAGON SCREW | SECHSKANTSCHRAUBE | VIS | 2 | |
| 008 | D28150560 | SKÆRM | GUARD | SCHIRM | TOLE | 1 | |
| 009 | D42396000 | S-HAGE | S-HOOK | KETTE "S" | ATTACHE "S" | 1 | |
| 010 | D28100327 | FOIKÆDE | CHAIN | KETTE | CHAINE | 1 | |
| 011 | D28150563 | HÆNGSELDORN | HINGE DRIFT | SCHARNIERDORN | POINCON CHARNIERE | 1 | |
| 012 | D28150561 | HÆNGSEL | HINGE | SCHARNIER | CHARNIERE | 2 | |
| 013 | D28850397 | TRYKSTANG | PUSH ROD | DRUCKSTANGE | BARRE | 2 | |
| 014 | D40416500 | SEKSKANTSKRUE | HEXAGON SCREW | SECHSKANTSCHRAUBE | VIS | 2 | |
| 015 | D28820439 | EKCENTRIK SV | ECCENTRIC | EXZENTRIK | EXCENTIRQUE | 2 | |
| 016 | D41087900 | LÅSEMØTRIK | LOCK NUT | GEGENMUTTER | ECROU | 4 | |
| 017 | D40402400 | SEKSKANTSKRUE | HEXAGON SCREW | SECHSKANTSCHRAUBE | VIS | 3 | |
| 018 | D28850420 | BESKYTTELSESSKÆRM | PROTECTION GUARD | SCHUTZ SCHIRM | TOLE PROTECTRICE | 1 | |
| 019 | D28851043 | REMHOLDER | BELT RETAINER | RIEMENHALTER | RETEMEUR COURROIE | 1 | |
| 020 | D28851047 | HALMSNITTEROPHÆNG S | STRAW CHOPPER SUSP. | STROHHACKSLERAUFHAN | SUSPENS. DE BROYEUR | 1 | |
| 021 | D46480200 | SVINGNINGSDÆMPER | VIBRATION DAMPER | SCHWINGUNGSDÄMPFER | AMORTISSEUR | 4 | |
| 022 | D28850684 | BLADFJEDER | PLATE SPRING | BLATTFEDER | RESSORT A FEUILLE | 1 | |
| 023 | D41087600 | LÅSEMØTRIK | LOCK NUT | GEGENMUTTER | ECROU | 1 | |
| 024 | D40426600 | SEKSKANTSKRUE | HEXAGON SCREW | SECHSKANTSCHRAUBE | VIS | 1 | |
| 025 | D28150562 | GEVINDSTYKKE | THREADED PIECE | GEWINDESTÜCK | DOUILLE FILETEE | 1 | |
| 026 | D40433400 | SEKSKANTSKRUE | HEXAGON SCREW | SECHSKANTSCHRAUBE | VIS | 2 | |
| 027 | D20400460 | SKIVE | WASHER | SPANNSCHEIBE | RONDELLE | 2 | |
| 028 | D20400462 | SKIVE | WASHER | SPANNSCHEIBE | RONDELLE | 2 | |
| 029 | D41087900 | LÅSEMØTRIK | LOCK NUT | GEGENMUTTER | ECROU | 2 | |
| 030 | D27100120 | FJEDER | SPRING | FEDER | RESSORT | 2 | |
| 031 | D28850536 | LÅSETAP | LOCK PIN | SCHLOSSZAPFEN | GOUPILLE D'ARRET | 2 | |
| 032 | D40433200 | SEKSKANTSKRUE | HEXAGON SCREW | SECHSKANTSCHRAUBE | VIS | 2 | |
| 033 | D28850522 | KONSOL | BRACKET | KONSOLE | SUPPORT | 2 | |
| 034 | D40411100 | SEKSKANTSKRUE | HEXAGON SCREW | SECHSKANTSCHRAUBE | VIS | 4 | |
| 035 | D20400426 | SKIVE | WASHER | SPANNSCHEIBE | RONDELLE | 4 | |
| 036 | D41087700 | LÅSEMØTRIK | LOCK NUT | GEGENMUTTER | ECROU | 4 | |
| 037 | D27800277 | FJEDER F. SPJÆLD | SPRING | FEDER | RESSORT | 1 | |
| 038 | D41447300 | RINGSPLIT | RING SPLIT | RING SPLINT | GOUPILLE | 2 | |
| 039 | D28150562 | GEVINDSTYKKE | THREADED PIECE | GEWINDESTÜCK | DOUILLE FILETEE | 1 | |
| 040 | D28851061 | BESLAG F.SNIT.OPH.S | FITTINGS | BESCHLAG | SUPPORT | 2 | |
| 041 | D28851079 | BESLAG F MIKROKONTA | FITTINGS F.MICROSWI | BESCHLAG F.MIKROSCH | CONSOLE MICRO-RUPTE | 1 | (M6 F.42841 |
| 042 | D45076600 | MIKROKONTAKT M FL.S | MICRO SWITCH | MIKRO-SCHALTER | CONTACTEUR | 1 | (M6 F.42841 |
| 043 | D40402400 | SEKSKANTSKRUE | HEXAGON SCREW | SECHSKANTSCHRAUBE | VIS | 2 | (M6 F.42841 |
| 044 | D20400470 | SKIVE | WASHER | SPANNSCHEIBE | RONDELLE | 2 | (M6 F.42841 |
| | (M6 | EKSTRAUDSTYR F. HALMSNITTER | OPTIONAL EQUIP-MENT FOR STRAW-CHOPPER | SONDERZUBEHÖR F-STROHHACKSLER | EQUIPEMENTS ACCESSOIRES POUR BROYEUR DE PAILLE | | |

OPSAMLETROMLE
PICK-UP DRUM
AUFSAMMELTROMMEL
PICK-UP

| | |
|---|---|
| SIDE 18 - 1 | TRANSMISSION 1<br>TRANSMISSION 1<br>OBERTRAGUNG 1<br>TRANSMISSION 1 |
| SIDE 18 - 2 | TRANSMISSION 2<br>TRANSMISSION 2<br>OBERTRAGUNG 2<br>TRANSMISSION 2 |

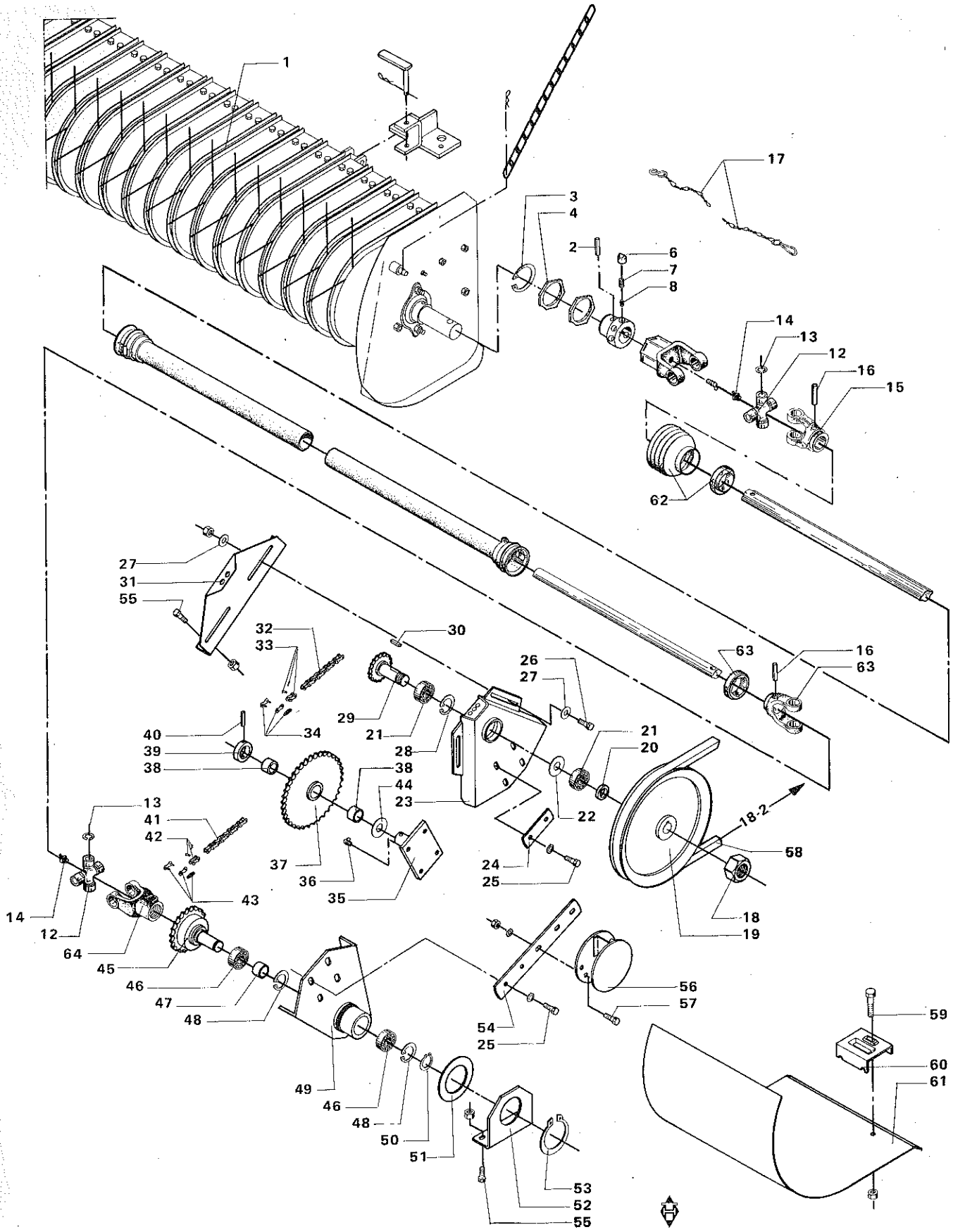
1
17
3
4
2
6
7
8
14
13
12
16
15
62
27
31
55
32
33
30
63
16
63
26
27
29
21
28
40
39
38
34
38
44
23
21
20
22
18-2
58
13
41
42
43
37
36
35
24
25
18
19
14
12
64
45
46
47
48
56
57
54
25
59
60
61
49
46
48
50
51
53
52
55

# TRANSMISSION 1
# TRANSMISSION 1
# ÜBERTRAGUNG 1
# TRANSMISSION 1

| POS.NR. VARE NR. / POS.NO. PART NO. / POS.NR. TEIL NR. / NO.POS. CODE | BENÆVNELSE | DESCRIPTION | BEZEICHNUNG | DESIGNATION | STK. / PCS. / ZAHL / NBRE | BEMÆRKNING / REMARK / BEMERKUNG / REMARQUE |
|---|---|---|---|---|---|---|
| 001 D28850036 | OPSAMLETROMLE 12' | PICK-UP DRUM 12' | AUFSAMMELTROMMEL 12 | PICK-UP 3,72M | 1 | 12' |
| 001 D28830592 | OPSAMLETROMLE 14' | PICK-UP DRUM 14' | AUFSAMMELTROMMEL 14 | PICK-UP 4,34M | 1 | 14' |
| 002 D42618800 | SPÆNDESTIFT | TIGHTENING PIN | SPANNSTIFT | TENDEUR | 1 | |
| D45602600 | KRAFTOVERF.A.12',16 | P.T.O. SHAFT 12',16 | GELENKWELLE 12',16' | ARBR.DE TRANSMISS. | 1 | (T6 |
| D45602500 | KRAFTOVERF.AKSEL 14 | P.T.O. SHAFT 14' | GELENKWELLE 14' | ARBR.DE TRANSM.4,34 | 1 | (T6 |
| 004 D45655400 | TRYKSKIVE | THRUST WASHER | DRUCKSCHEIBE | RONDELLE | 1 | |
| 006 D45653100 | PAL | PAWL | SPERRHAKEN | CLIQUET | 1 | |
| 007 D45666100 | FJEDER YDRE | SPRING EXT | FEDER, AUSSEN | RESSORT EXT. | 1 | |
| 008 D45666200 | FJEDER INDRE | SPRING INT | FEDER, INNEN | RESSORT INT. | 1 | |
| 012 D45623000 | NÅLELEJE KRYDS | NEEDLE BEARING CROS | NADELLAGERGEKREUZ | PALIER A AIGUILLES | 2 | |
| 013 D45663300 | SEEGERRING | CIRCLIP | SEEGERRING | ANNEAU DE RETENUE | 8 | |
| 015 D45627300 | GAFFEL | UNIVERSAL YOKE | KARDANGABEL | FOURCHE DE CARDAN | 1 | |
| 016 D42616300 | SPÆNDESTIFT | TIGHTENING PIN | SPANNSTIFT | TENDEUR | 2 | |
| 017 D45681800 | HOLDEKÆDE | CHAIN | KETTE | CHAINE | 1 | |
| D28830471 | TRÆKTØJ KPL | DRIVE COMPL | ANTRIEB, VOLLST. | DISPOSITIF DE TRACT | 1 | POS.18-54 |
| 018 D28830497 | 25 MM AKSELMØTRIK | NUT | MUTTER | ECROU | 1 | |
| 019 D28830465 | DRIVSKIVE C276 | DRIVING PULLEY | TRIEBSCHEIBE | POULIE D'ATTAGUE | 1 | |
| 020 D28830485 | AFSTANDSRING | SPACER RING | DISTANZRING | ENTRETOISE | 1 | |
| 021 D41615600 | KUGLELEJE | BALL BEARING | KUGELLAGER | ROULEMENT A BILLES | 2 | |
| 022 D20400528 | AFSTANDSSKIVE | SPACER | DISTANZSCHEIBE | ENTRETOISE | 1 | |
| 023 D28830450 | LEJEPLADE 2 SV | BEARING PLATE II | LAGERPLATTE II | TOLE D'APPUI II | 1 | |
| 024 D28830486 | SPÆNDEBESLAG | CLAMP | SPANNBESCHLAG | SUPPORT | 1 | |
| 025 D40407700 | SEKSKANTSKRUE | HEXAGON SCREW | SECHSKANTSCHRAUBE | VIS | 4 | |
| 026 D40407600 | SEKSKANTSKRUE | HEXAGON SCREW | SECHSKANTSCHRAUBE | VIS | 2 | |
| 027 D20400471 | SKIVE | WASHER | SPANNSCHEIBE | RONDELLE | 4 | |
| 028 D42513700 | SEEGERRING | CIRCLIP | SEEGERRING | ANNEAU DE RETENUE | 1 | |
| 029 D28830430 | AKSEL 1 | SHAFT | WELLE I | ARBRE 1 | 1 | |
| 030 D43103300 | PASFEDER | KEY | PASSFEDER | CLE DE SERRURE | 1 | |
| 031 D28830439 | HOLDEPLADE | RETAINER PLATE | HALTEPLATTE | PLAQUE DE SUPPORT | 1 | |
| 032 D42321800 | RULLEKÆDE | ROLLER CHAIN | ROLLENKETTE | CHAINE A ROULEAUX | 1 | |
| 033 D42361200 | FORKRØBBET SAMLELED | OFFSET LINK | GEKRÖPFTES GLIED | MAILLON | | |
| 034 D42361100 | LIGE SAMLELED | JOINT LINK | STECKGLIED | MAILLON | | |
| 035 D28830427 | AKSEL 2 KPL | SHAFT II | WELLE II | ARBRE 2 | 1 | |
| 036 D43001700 | SMØRENIPPEL | GREASE NIPPLE | SCHMIERNIPPEL | GRAISSEUR | 1 | |
| 037 D28830436 | DOBB.KÆDEHJUL KPL., | DOUBLE SPROCKET | DOPPELKETTENRAD,VOL | PIGN. DE CHAINE DBL | 1 | |
| 038 D43337500 | GLACIERFORING | LINING | FUTTERUNG | FOURRURE | 2 | |
| 039 D28830442 | STOPRING | SET COLLAR | STELLRING | BAGUE D'ARRET | 1 | |
| 040 D41411300 | SPLIT | SPLIT PIN | SPLINT | GOUPILLE | 1 | |
| 041 D42325500 | RULLEKÆDE | ROLLER CHAIN | ROLLENKETTE | CHAINE A ROULEAUX | | |
| 042 D42363200 | FORKRØBBET SAMLELED | OFFSET LINK | GEKRÖPFTES GLIED | MAILLON | | |
| 043 D42363100 | LIGE SAMLELED | JOINT LINK | STECKGLIED | MAILLON | 1 | |
| 044 D20400439 | SKIVE | WASHER | SPANNSCHEIBE | RONDELLE | 1 | |
| 045 D28830433 | AKSEL 3 SV | SHAFT | WELLE III | ARBRE 3 | 1 | |
| 046 D41620900 | KUGLELEJE | BALL BEARING | KUGELLAGER | ROULEMENT A BILLES | 2 | |
| 047 D28830224 | AFSTANDSRING | SPACER RING | DISTANZRING | ENTRETOISE | 1 | |
| 048 D42514000 | SEEGERRING | CIRCLIP | SEEGERRING | ANNEAU DE RETENUE | 2 | |
| 049 D28830451 | LEJEPLADE 1 SV | BEARING PLATE I | LAGERPLATTE I | TOLE D'APPUI I | 1 | |
| 050 D42502300 | SEEGERRING | CIRCLIP | SEEGERRING | ANNEAU DE RETENUE | 1 | |
| 052 D28830475 | VINKELKONSOL | ANGLE BRACKET | WINKELKONSOLE | SUPPORT ANGULAIRE | 1 | |
| 053 D42505300 | SEEGERRING | CIRCLIP | SEEGERRING | ANNEAU DE RETENUE | 1 | |
| 054 D28830441 | HOLDER FOR SKÆRM | GUARD RETAINER | SCHIRMHALTER | PORTE-TOLE | 1 | |
| 055 D40407700 | SEKSKANTSKRUE | HEXAGON SCREW | SECHSKANTSCHRAUBE | VIS | 5 | |
| 056 D28830478 | SKÆRM FOR DRIVSK SV | GUARD F.DRIVE PULL. | SCHIRM F.TRIEBSCH. | TOLE PROTECTRICE | 1 | |
| 057 D40404700 | SEKSKANTSKRUE | HEXAGON SCREW | SECHSKANTSCHRAUBE | VIS | 1 | |
| 058 D41981900 | KILEREM | V-BELT | KEILRIEMEN | COURROIE | 1 | |
| 059 D40408600 | SEKSKANTSKRUE | HEXAGON SCREW | SECHSKANTSCHRAUBE | VIS | 1 | |
| 060 D28830589 | SPÆNDESTYKKE | DOG | SPANNSTYCK | TENDEUR | 1 | |
| 061 D28830584 | FINGERAFSKÆRMNING | FINGER GUARD | FINGERABSCHIRMUNG | TOLE PRO.DES DOIGTS | 1 | |
| 062 D45689500 | KUGLEHOLDERRING KPL | RING CPL. | KUGELHALTERRING,VOL | ANNEAU CPL. | 2 | |
| 063 D45627400 | RULLEGAFFEL | UNIVERSAL YOKE | KARDANGABEL | FOURCHE DE CARDAN | 1 | |
| 064 D45627600 | KARDANGAFFEL | UNIVERSAL YOKE | KARDANGABEL | FOURCHE DE CARDAN | 1 | |

| | | | | |
|---|---|---|---|---|
| (T6 | POS.4-17 OG POS.62-64 | POS.4-17 AND POS.62-64 | POS.4-17 UND POS.62-64 | POS.4-17 ET POS.62-64 |

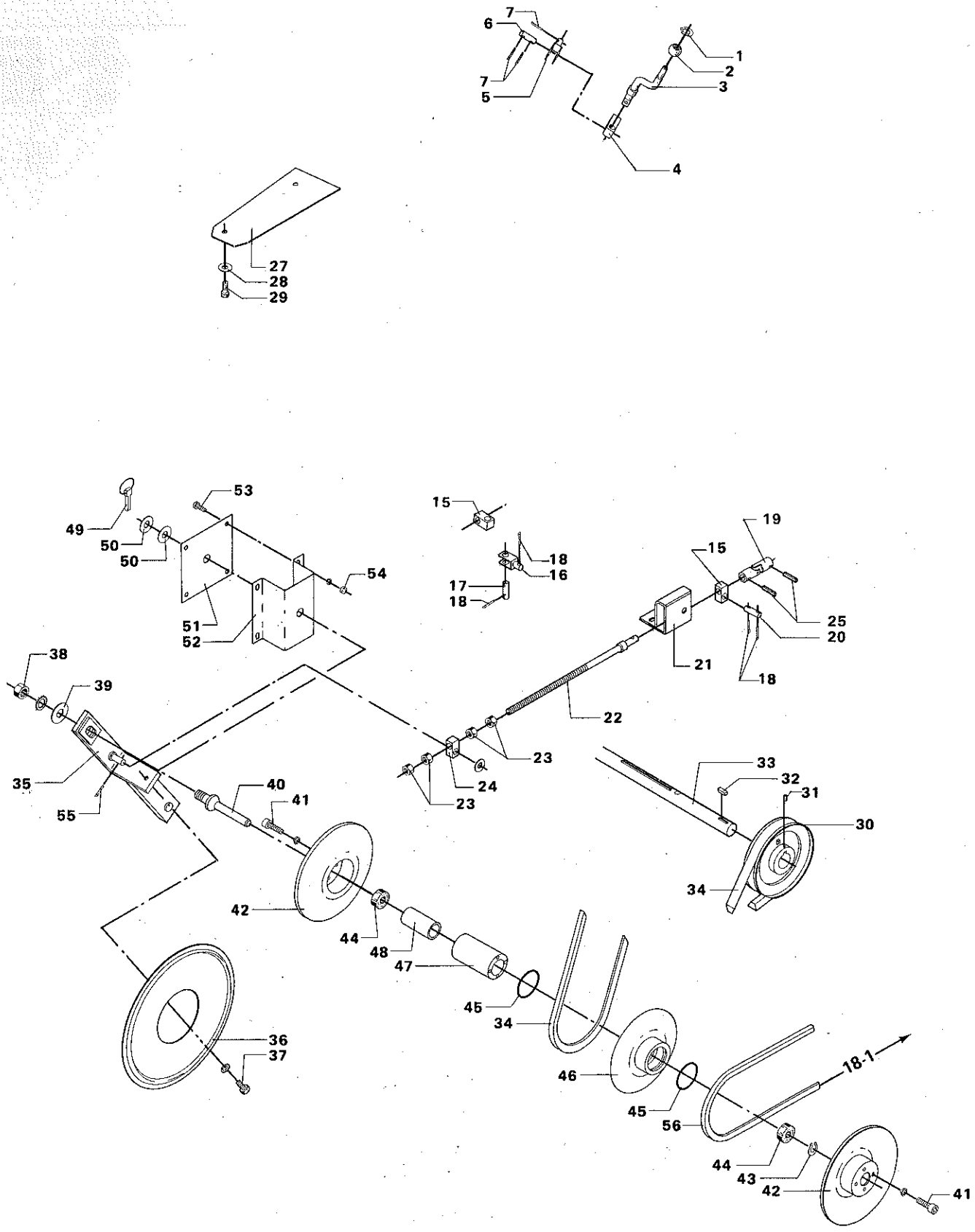
7
6
7
5
1
2
3
4
27
28
29
53
49
50
50
54
51
52
15
18
16
17
18
19
15
25
20
21
18
22
38
39
35
55
40
41
23
24
23
33
32
31
30
34
42
44
48
47
45
34
46
45
56
18-1
44
43
42
41
36
37

# TRANSMISSION 2
# TRANSMISSION 2
# ÜBERTRAGUNG 2
# TRANSMISSION 2

| POS.NR. VARE NR. / POS.NO. PART NO. / POS.NR. TEIL NR. / NO.POS. CODE | BENÆVNELSE | DESCRIPTION | BEZEICHNUNG | DESIGNATION | STK. / PCS. / ZAHL / NBRE | BEMÆRKNING / REMARK / BEMERKUNG / REMARQUE |
|---|---|---|---|---|---|---|
| D28840292 | SVING KPL. | HANDLE, COMPL. | HANDKURBEL,VOLLST. | MANIVELLE COMPL. | 1 | POS.1-3 |
| 001 D42500700 | SEEGERRING | CIRCLIP | SEEGERRING | ANNEAU DE RETENUE | 1 | |
| 002 D28600209 | KUGLE BAKELIT | BACELIT BALL | BAKELITKUGEL | BOULE DE BAKELITE | 1 | |
| 003 D28840291 | SVING | HANDLE | HANDKURBEL | MANIVELLE | 1 | |
| 004 D28600181 | KLODS 1 | BLOCK | KLOTZ I | BLOC I | 1 | |
| 005 D28600226 | SVINGGAFFEL | SWIVEL FORK | DREHGABEL | FOURCHE BASCULANTE | 1 | |
| 006 D28830477 | AKSEL 2 | SHAFT II | WELLE II | ARBRE II | 1 | |
| 007 D41408700 | SPLIT | SPLIT PIN | SPLINT | GOUPILLE | 3 | |
| D28850345 | VARIATORBETJEN. KPL | SELECTOR CONTR. CO | VARIATORBEDIEN.VOLL | COMM. DU VARIATEUR | 1 | POS.15-24 |
| 015 D28600181 | KLODS 1 | BLOCK | KLOTZ I | BLOC I | 2 | |
| 016 D28600226 | SVINGGAFFEL | SWIVEL FORK | DREHGABEL | FOURCHE BASCULANTE | 1 | |
| 017 D28810682 | SPLITTAP | PIN | ZAPFEN | GOUPILLE FENDUE | 1 | |
| 018 D41408700 | SPLIT | SPLIT PIN | SPLINT | GOUPILLE | 2 | |
| 019 D28830464 | ENKELT KRYDSLED | UNIVERSAL JOINT | KREUZGELENK | JOINT UNIVERSEL | 1 | |
| 020 D28600183 | AKSEL 1 | SHAFT | STIFT I | ARBRE I | 1 | |
| 021 D28250410 | HOLDER F. REGULERIN | RETAINER F.ADJUSTM. | HALTER F. REGELUNG | RETENEUR | 1 | |
| 022 D28830469 | SPINDEL SV | SPINDLE | SPINDEL | ARBRE | 1 | |
| 023 D41043800 | SEKSKANTMØTRIK LAV | HEXAGON NUT | SECHSKANTMUTTER | ECROU | 4 | |
| 024 D28600184 | KLODS 2 | BLOCK | KLOTZ II | BLOC II | 1 | |
| 025 D42609000 | SPÆNDESTIFT | TIGHTENING PIN | SPANNSTIFT | TENDEUR | 4 | |
| 027 D28830496 | AFDÆKNINGSPLADE | COVER PLATE | DECKPLATTE | COUVERTURE | 1 | |
| 028 D20400409 | SKIVE | WASHER | SPANNSCHEIBE | RONDELLE | 2 | |
| 029 D40404700 | SEKSKANTSKRUE | HEXAGON SCREW | SECHSKANTSCHRAUBE | VIS | 2 | |
| 030 D28830221 | DRIVESKIVE C156 | PULLEY | ANTRIEBSSCHEIBE | POULIE D'ATTAQUE | 1 | INCL.P.31 |
| 031 D40632000 | GEVINDSTIFT INDV. 6 | THREADED PIN | GEWINDESTIFT | GOUPILLE FILETEE | 1 | |
| 032 D43104600 | PASFEDER | KEY | PASSFEDER | CLE DE SERRURE | 1 | |
| 033 D28240038 | FORLAGSAKSEL V. 12' | COUNTER SHAFT,LEFT | VORGELEGEWELLE, L. | ARBRE PRINCIPAL G. | 1 | 12'-3,72M |
| 033 D28230201 | FORLAGSAKSEL V | COUNTER SHAFT,LEFT | VORGELEGEWELLE, L. | ARBRE PRINCIPAL G. | 1 | 14'-4,34M |
| 034 D41983500 | KILEREM | V-BELT | KEILRIEMEN | COURROIE | 1 | |
| D28830487 | VARIATOR KPL | SELECTOR, COMPL. | VARIATOR, VOLLST. | VARIATEUR COMPL | 1 | POS.35-48 |
| 035 D28830488 | VARIATORARM SV | SELECTOR LEVER | VARIATORHEBEL | BRAS DU VARIATUER | 1 | |
| 036 D28830484 | SKÆRM F VARIATOR | GUARD | SCHIRM | TOLE PROTECTRICE | 1 | |
| 037 D40407600 | SEKSKANTSKRUE | HEXAGON SCREW | SECHSKANTSCHRAUBE | VIS | 1 | |
| 038 D41011300 | SEKSKANTMØTRIK | HEXAGON NUT | SECHSKANTMUTTER | ECROU | 1 | |
| 039 D20400467 | SKIVE | WASHER | SPANNSCHEIBE | RONDELLE | 1 | |
| D28750332 | UNDERBLÆSERV.KPL | MAIN FAN SELECT.CPL | GEBLASEVAR.,VOLLST | AILET.DU VENTIL CPL | 1 | POS.40-48 |
| 040 D28751067 | VARIATORAKSEL | SELECTOR SHAFT | VARIATORWELLE | ARBRE VARIATEUR | 1 | |
| 041 D40688400 | CYLINDERSKRUE IND.6 | SCREW | ZYLINDERSCHRAUBE | VIS | 16 | |
| 042 D28750740 | VARIATORSKIVE | VARIATOR PULLEY | VARIATORSCHEIBE | POUL.A VARITES.VARI | 2 | |
| 043 D42501500 | SEEGERRING | CIRCLIP | SEEGERRING | ANNEAU DE RETENUE | 1 | |
| 044 D41622600 | KUGLELEJE | BALL BEARING | KUGELLAGER | ROULEMENT A BILLES | 2 | |
| 045 D45464300 | O-RING | SEAL RING | DICHTUNGSRING | JOINT TORIQUE | 2 | |
| 046 D28750527 | MELLEMSKIVE | INTERMEDIATE PULLEY | ZWISCHENSCHEIBE | ENTRETOISE | 1 | |
| 047 D28750319 | LEJEHUS | BEARING HOUSING | LAGERGEHAUSE | BOITE DU DALIER | 1 | |
| 048 D28750318 | AFSTANDSBØSNING | BUSH | BUCHSE | DOUILLE ENTRETOISE | 1 | |
| 049 D41446200 | TRAKTORSPLIT | SPLIT PIN | SPLINT | GOUPILLE | 1 | |
| 050 D20400520 | AFSTANDSSKIVE | SPACER | DISTANZSCHEIBE | ENTRETOISE | (5) | |
| 050 D20400521 | AFSTANDSSKIVE | SPACER | DISTANZSCHEIBE | ENTRETOISE | (5) | |
| 051 D28250407 | BAGPLADE F. KONSOL | REAR PLATE | INTERPLATTE | PLAQUE ARRIERE | 1 | |
| 052 D28250406 | VARIATORKONSOL | SELECTOR BRACKET | VARIATORKONSOLE | SUPPORT | 1 | |
| 053 D40405000 | SEKSKANTSKRUE | HEXAGON SCREW | SECHSKANTSCHRAUBE | VIS | 4 | |
| 054 D41087500 | LASEMØTRIK | LOCK NUT | GEGENMUTTER | ECROU | 4 | |
| 055 D41408700 | SPLIT | SPLIT PIN | SPLINT | GOUPILLE | 1 | |
| 056 D41981900 | KILEREM | V-BELT | KEILRIEMEN | COURROIE | 1 | |
| (5) | EFTER BEHOV | OPTIONAL | WAHLWEISE | EN OPTION | | |

**Nummerfortegnelse**
**Numerical Index**
**Nummerverzeichnis**
**Index numérique**

| VARE NR. / PART NO. / TEIL NR. / NO. CODE | AFSNIT / SECTION / ABSCHNITT / SECTION |
|---|---|
| D18150149 | 15-02 015 |
| D18150151 | 15-01 003 |
| D18150152 | 15-01 001 |
| D18150153 | 15-01 004 |
| D18150171 | 15-04 023 |
| D18150239 | 15-04 025 |
| D18150240 | 15-04 022 |
| D18150377 | 15-04 014 |
| D18150439 | 15-03 019 |
| D18150468 | 15-03 014 |
| D18150473 | 15-03 017 |
| D18150474 | 15-03 028 |
| D18150478 | 15-03 015 |
| D18150499 | 15-03 016 |
| D18150519 | 15-01 009 |
| D18150520 | 15-01 006 |
| D18150622 | 15-02 035 |
| D18150628 | 15-04 001 |
| D18150681 | 15-03 030 |
| D18150683 | 15-03 022 |
| D18150684 | 15-03 027 |
| D18150699 | 15-01 024 |
| D18150787 | 10-14 014 |
| D18150787 | 10-15 003 |
| D18150790 | 15-03 034 |
| D18150796 | 15-01 032 |
| D18150806 | 15-02 031 |
| D18150811 | 15-04 008 |
| D18150812 | 15-04 010 |
| D18150828 | 15-03 026 |
| D18150834 | 10-14 013 |
| D18150834 | 10-15 004 |
| D18151081 | 15-02 031 |
| D18151090 | 15-02 035 |
| D18151093 | 15-03 044 |
| D18650060 | 02-04 024 |
| D18650119 | 02-01 024 |
| D18650126 | 02-01 014 |
| D18650127 | 02-01 022 |
| D18650127 | 02-04 033 |
| D18660002 | 02-01 001 |
| D18660002 | 02-02 025 |
| D18660051 | 02-01 020 |
| D18660103 | 02-02 034 |
| D18660106 | 02-04 027 |
| D18660107 | 02-02 040 |
| D18660114 | 02-02 045 |
| D18660117 | 02-01 024 |
| D18660118 | 02-01 014 |
| D18660128 | 02-01 022 |
| D18660128 | 02-04 033 |
| D18750288 | 13-01 032 |
| D18750288 | 13-02 016 |
| D18750457 | 13-02 001 |
| D18750463 | 15-01 031 |
| D18750475 | 13-02 004 |
| D18750543 | 15-03 041 |
| D18750842 | 10-06 031 |
| D18750861 | 13-01 026 |
| D18750987 | 13-01 016 |
| D18751068 | 15-01 052 |
| D18751069 | 15-01 052 |
| D18751072 | 15-01 048 |
| D18751774 | 10-06 015 |
| D18751988 | 13-01 029 |
| D18752106 | 10-06 009 |
| D18850587 | 09-06 014 |
| D18850714 | 09-03 036 |
| D18850718 | 09-04 003 |
| D18850719 | 09-04 001 |
| D18850797 | 09-04 011 |
| D18850846 | 09-04 034 |
| D18850857 | 09-04 020 |
| D18851045 | 08-04 034 |
| D18851096 | 09-06 034 |
| D18950541 | 15-03 020 |
| D20300460 | 08-03 007 |
| D20300462 | 01-09 005 |
| D20300462 | 12-02 032 |
| D20300462 | 12-03 021 |
| D20400400 | 01-08 018 |
| D20400400 | 01-09 018 |
| D20400400 | 03-01 015 |
| D20400400 | 10-17 038 |
| D20400400 | 12-08 070 |
| D20400400 | 13-06 063 |
| D20400400 | 13-09 002 |
| D20400400 | 13-09 013 |
| D20400400 | 17-01 055 |
| D20400401 | 01-08 051 |
| D20400401 | 01-09 024 |
| D20400401 | 10-14 061 |
| D20400401 | 15-02 043 |
| D20400404 | 01-06 038 |
| D20400404 | 01-07 008 |
| D20400404 | 01-07 013 |
| D20400404 | 01-10 003 |
| D20400404 | 03-01 004 |
| D20400404 | 04-02 026 |
| D20400404 | 06-08 009 |
| D20400404 | 07-01 028 |
| D20400404 | 07-02 010 |
| D20400404 | 07-04 011 |
| D20400404 | 08-01 003 |
| D20400404 | 08-01 014 |
| D20400404 | 08-02 027 |
| D20400404 | 08-03 045 |
| D20400404 | 08-04 006 |
| D20400404 | 08-04 032 |
| D20400404 | 10-02 011 |
| D20400404 | 10-02 021 |
| D20400404 | 10-02 037 |
| D20400404 | 10-03 011 |
| D20400404 | 10-03 021 |
| D20400404 | 10-17 012 |
| D20400404 | 10-17 047 |
| D20400404 | 12-02 031 |
| D20400404 | 12-08 079 |
| D20400404 | 13-01 003 |
| D20400404 | 13-04 030 |
| D20400404 | 13-09 055 |
| D20400404 | 13-12 009 |
| D20400404 | 15-02 040 |
| D20400404 | 15-03 012 |
| D20400405 | 01-06 012 |
| D20400405 | 01-11 079 |
| D20400405 | 09-06 036 |
| D20400405 | 15-02 028 |
| D20400409 | 01-01 012 |
| D20400409 | 01-01 023 |
| D20400409 | 01-04 002 |
| D20400409 | 01-06 031 |
| D20400409 | 01-07 016 |
| D20400409 | 01-07 021 |
| D20400409 | 01-07 030 |
| D20400409 | 01-11 004 |
| D20400409 | 01-11 030 |
| D20400409 | 02-01 003 |
| D20400409 | 02-01 016 |
| D20400409 | 02-03 031 |
| D20400409 | 02-04 026 |
| D20400409 | 03-01 055 |
| D20400409 | 03-02 009 |
| D20400409 | 03-02 046 |
| D20400409 | 03-03 007 |
| D20400409 | 03-04 033 |
| D20400409 | 03-06 031 |
| D20400409 | 03-07 008 |
| D20400409 | 03-07 033 |
| D20400409 | 03-07 062 |
| D20400409 | 04-01 024 |
| D20400409 | 04-02 019 |
| D20400409 | 04-02 035 |
| D20400409 | 04-04 005 |
| D20400409 | 04-04 008 |
| D20400409 | 04-04 011 |
| D20400409 | 04-05 005 |
| D20400409 | 04-06 003 |
| D20400409 | 04-06 008 |
| D20400409 | 04-06 017 |
| D20400409 | 06-01 004 |
| D20400409 | 06-01 026 |
| D20400409 | 06-02 002 |
| D20400409 | 06-02 009 |
| D20400409 | 06-02 021 |
| D20400409 | 06-02 049 |
| D20400409 | 06-02 060 |
| D20400409 | 06-03 029 |
| D20400409 | 06-04 004 |
| D20400409 | 06-04 009 |
| D20400409 | 06-04 017 |
| D20400409 | 06-05 002 |
| D20400409 | 06-05 006 |
| D20400409 | 06-06 043 |
| D20400409 | 06-07 031 |
| D20400409 | 06-07 038 |
| D20400409 | 06-08 004 |
| D20400409 | 06-09 022 |
| D20400409 | 06-09 035 |
| D20400409 | 07-05 032 |
| D20400409 | 07-06 057 |
| D20400409 | 08-01 020 |
| D20400409 | 08-04 017 |
| D20400409 | 09-01 004 |
| D20400409 | 09-01 038 |
| D20400409 | 09-02 035 |
| D20400409 | 09-02 047 |
| D20400409 | 09-02 061 |
| D20400409 | 09-03 029 |
| D20400409 | 09-04 010 |
| D20400409 | 09-04 014 |
| D20400409 | 09-04 032 |
| D20400409 | 09-05 010 |
| D20400409 | 09-05 013 |
| D20400409 | 09-05 020 |
| D20400409 | 09-05 026 |
| D20400409 | 09-05 032 |
| D20400409 | 09-05 035 |
| D20400409 | 09-06 006 |
| D20400409 | 09-06 013 |
| D20400409 | 10-01 011 |
| D20400409 | 10-01 032 |
| D20400409 | 10-01 036 |
| D20400409 | 10-01 047 |
| D20400409 | 10-04 023 |
| D20400409 | 10-04 028 |
| D20400409 | 10-05 010 |
| D20400409 | 10-06 045 |
| D20400409 | 10-07 012 |
| D20400409 | 10-07 016 |
| D20400409 | 10-08 012 |
| D20400409 | 10-09 023 |
| D20400409 | 10-09 058 |
| D20400409 | 10-10 003 |
| D20400409 | 10-10 044 |
| D20400409 | 10-11 021 |
| D20400409 | 10-12 021 |
| D20400409 | 10-13 036 |
| D20400409 | 10-14 002 |
| D20400409 | 10-14 023 |
| D20400409 | 10-14 056 |
| D20400409 | 10-15 020 |
| D20400409 | 10-16 019 |
| D20400409 | 10-16 028 |
| D20400409 | 10-16 038 |
| D20400409 | 10-18 018 |
| D20400409 | 10-18 039 |
| D20400409 | 10-19 005 |
| D20400409 | 10-19 009 |
| D20400409 | 10-19 048 |
| D20400409 | 10-19 071 |
| D20400409 | 10-20 077 |
| D20400409 | 10-21 012 |
| D20400409 | 10-21 032 |
| D20400409 | 10-22 018 |
| D20400409 | 10-23 009 |
| D20400409 | 10-23 038 |
| D20400409 | 10-24 022 |
| D20400409 | 10-24 026 |
| D20400409 | 11-01 053 |
| D20400409 | 12-01 006 |
| D20400409 | 12-04 012 |
| D20400409 | 12-08 012 |
| D20400409 | 13-01 019 |
| D20400409 | 13-01 035 |
| D20400409 | 13-02 051 |
| D20400409 | 13-03 007 |
| D20400409 | 13-03 051 |
| D20400409 | 13-04 021 |
| D20400409 | 13-05 017 |
| D20400409 | 13-06 016 |
| D20400409 | 13-06 049 |
| D20400409 | 13-07 016 |
| D20400409 | 13-07 041 |
| D20400409 | 13-08 022 |
| D20400409 | 13-08 044 |
| D20400409 | 13-10 010 |
| D20400409 | 15-01 013 |
| D20400409 | 15-02 018 |
| D20400409 | 15-02 038 |
| D20400409 | 15-03 002 |
| D20400409 | 15-03 009 |
| D20400409 | 15-03 042 |
| D20400409 | 15-03 046 |
| D20400409 | 15-04 017 |
| D20400409 | 17-01 046 |
| D20400409 | 17-02 056 |
| D20400409 | 17-03 004 |
| D20400409 | 18-02 028 |
| D20400410 | 10-13 039 |
| D20400410 | 15-03 038 |
| D20400413 | 09-02 057 |
| D20400413 | 10-04 047 |
| D20400413 | 10-13 047 |
| D20400413 | 10-14 052 |
| D20400413 | 10-18 056 |
| D20400413 | 11-01 052 |
| D20400413 | 15-01 026 |
| D20400414 | 09-02 016 |
| D20400414 | 09-03 011 |
| D20400414 | 10-01 044 |
| D20400414 | 10-02 034 |
| D20400414 | 10-06 048 |
| D20400414 | 10-16 035 |
| D20400414 | 10-19 074 |
| D20400414 | 15-02 007 |
| D20400415 | 02-02 044 |
| D20400415 | 02-04 018 |
| D20400415 | 04-03 015 |
| D20400415 | 04-03 031 |
| D20400415 | 04-03 044 |
| D20400415 | 04-05 002 |
| D20400415 | 06-06 013 |
| D20400415 | 06-08 020 |
| D20400415 | 08-04 023 |
| D20400415 | 13-01 047 |
| D20400416 | 01-06 002 |
| D20400416 | 02-02 029 |
| D20400416 | 04-01 031 |
| D20400416 | 06-05 037 |
| D20400416 | 08-05 021 |
| D20400419 | 01-10 029 |
| D20400419 | 02-03 041 |
| D20400419 | 04-02 011 |
| D20400419 | 06-01 017 |
| D20400419 | 06-05 022 |
| D20400419 | 06-08 012 |
| D20400419 | 10-06 025 |
| D20400419 | 10-09 038 |
| D20400419 | 10-20 021 |
| D20400419 | 11-01 036 |
| D20400419 | 11-01 066 |
| D20400419 | 17-02 013 |
| D20400420 | 10-24 046 |
| D20400421 | 04-03 015 |
| D20400421 | 04-03 044 |
| D20400421 | 04-08 003 |
| D20400422 | 04-03 015 |
| D20400422 | 04-03 044 |
| D20400423 | 01-10 025 |
| D20400423 | 02-02 023 |
| D20400423 | 07-01 025 |
| D20400423 | 07-02 015 |
| D20400423 | 07-03 031 |

| VARE NR. PART NO. TEIL NR. NO. CODE | AFSNIT SECTION ABSCHNITT SECTION |
|---|---|
| D20400423 | 07-03 041 |
| D20400423 | 07-04 024 |
| D20400423 | 07-05 010 |
| D20400423 | 08-04 014 |
| D20400423 | 10-10 060 |
| D20400423 | 10-12 023 |
| D20400423 | 10-20 049 |
| D20400423 | 17-02 015 |
| D20400424 | 04-03 009 |
| D20400424 | 04-03 038 |
| D20400424 | 06-06 004 |
| D20400424 | 13-02 018 |
| D20400425 | 01-11 067 |
| D20400425 | 03-05 033 |
| D20400425 | 08-05 040 |
| D20400425 | 10-10 046 |
| D20400425 | 10-20 079 |
| D20400425 | 11-02 024 |
| D20400426 | 01-01 037 |
| D20400426 | 01-01 053 |
| D20400426 | 01-03 025 |
| D20400426 | 01-05 005 |
| D20400426 | 01-06 019 |
| D20400426 | 01-08 060 |
| D20400426 | 01-11 006 |
| D20400426 | 01-11 009 |
| D20400426 | 01-11 026 |
| D20400426 | 01-11 059 |
| D20400426 | 02-02 036 |
| D20400426 | 03-07 011 |
| D20400426 | 03-07 055 |
| D20400426 | 04-07A 014 |
| D20400426 | 04-07B 013 |
| D20400426 | 06-04 012 |
| D20400426 | 10-09 010 |
| D20400426 | 10-11 038 |
| D20400426 | 10-12 038 |
| D20400426 | 10-21 027 |
| D20400426 | 13-02 034 |
| D20400426 | 13-03 049 |
| D20400426 | 17-03 035 |
| D20400428 | 03-02 007 |
| D20400428 | 05-01 031 |
| D20400428 | 07-01 042 |
| D20400428 | 07-06 009 |
| D20400428 | 08-03 031 |
| D20400428 | 08-05 037 |
| D20400428 | 09-02 010 |
| D20400428 | 10-10 041 |
| D20400428 | 10-20 074 |
| D20400428 | 12-04 003 |
| D20400428 | 12-08 003 |
| D20400428 | 17-01 043 |
| D20400429 | 03-01 031 |
| D20400429 | 03-01 039 |
| D20400429 | 10-21 048 |
| D20400429 | 12-03 006 |
| D20400430 | 03-02 016 |
| D20400430 | 12-02 015 |
| D20400430 | 12-04 036 |
| D20400430 | 12-08 036 |
| D20400433 | 03-01 039 |
| D20400433 | 08-02 044 |
| D20400437 | 01-08 036 |
| D20400437 | 01-09 040 |
| D20400437 | 06-04 030 |
| D20400437 | 17-02 043 |
| D20400438 | 13-05 028 |
| D20400439 | 18-01 044 |
| D20400440 | 13-01 044 |
| D20400440 | 13-02 009 |
| D20400441 | 01-08 029 |
| D20400441 | 01-09 034 |
| D20400441 | 10-09 071 |
| D20400446 | 03-07 002 |
| D20400446 | 04-07A 054 |
| D20400446 | 10-09 019 |
| D20400446 | 10-20 004 |
| D20400446 | 12-01 016 |
| D20400447 | 03-01 027 |
| D20400447 | 03-02 027 |
| D20400447 | 03-02 036 |
| D20400447 | 06-06 004 |
| D20400447 | 06-06 030 |
| D20400447 | 12-02 023 |
| D20400448 | 01-03 011 |
| D20400453 | 01-05 008 |
| D20400453 | 10-17 034 |
| D20400453 | 13-05 011 |
| D20400453 | 13-07 002 |
| D20400453 | 13-08 065 |
| D20400458 | 02-03 034 |
| D20400458 | 03-06 013 |
| D20400458 | 12-01 022 |
| D20400458 | 12-04 031 |
| D20400458 | 12-08 031 |
| D20400459 | 01-08 042 |
| D20400459 | 01-09 046 |
| D20400459 | 02-03 029 |
| D20400459 | 03-07 050 |
| D20400459 | 04-01 013 |
| D20400459 | 04-02 003 |
| D20400459 | 07-04 049 |
| D20400459 | 08-02 002 |
| D20400459 | 08-05 025 |
| D20400459 | 10-06 027 |
| D20400459 | 10-09 053 |
| D20400459 | 10-11 041 |
| D20400459 | 10-12 041 |
| D20400459 | 10-19 022 |
| D20400459 | 10-20 031 |
| D20400459 | 10-21 035 |
| D20400459 | 10-24 004 |
| D20400459 | 17-02 009 |
| D20400460 | 04-07A 006 |
| D20400460 | 04-07B 006 |
| D20400460 | 17-02 022 |
| D20400460 | 17-03 027 |
| D20400461 | 02-03 021 |
| D20400461 | 10-09 015 |
| D20400461 | 10-11 036 |
| D20400461 | 10-12 036 |
| D20400462 | 10-24 002 |
| D20400462 | 10-24 024 |
| D20400462 | 17-03 028 |
| D20400464 | 09-01 032 |
| D20400466 | 01-08 024 |
| D20400466 | 01-09 028 |
| D20400466 | 09-05 024 |
| D20400466 | 13-03 033 |
| D20400466 | 13-04 013 |
| D20400466 | 13-07 068 |
| D20400467 | 03-07 040 |
| D20400467 | 12-03 018 |
| D20400467 | 15-01 050 |
| D20400467 | 18-02 039 |
| D20400468 | 03-07 039 |
| D20400468 | 12-02 046 |
| D20400468 | 12-03 028 |
| D20400469 | 01-06 015 |
| D20400469 | 10-06 001 |
| D20400470 | 01-10 013 |
| D20400470 | 01-11 019 |
| D20400470 | 01-11 040 |
| D20400470 | 01-11 071 |
| D20400470 | 02-01 006 |
| D20400470 | 02-02 019 |
| D20400470 | 03-01 050 |
| D20400470 | 03-06 005 |
| D20400470 | 03-06 044 |
| D20400470 | 04-02 023 |
| D20400470 | 04-05 013 |
| D20400470 | 04-05 023 |
| D20400470 | 04-08 013 |
| D20400470 | 04-08 025 |
| D20400470 | 04-08 032 |
| D20400470 | 04-08 044 |
| D20400470 | 06-02 015 |
| D20400470 | 06-02 042 |
| D20400470 | 06-05 034 |
| D20400470 | 06-07 015 |
| D20400470 | 06-07 034 |
| D20400470 | 06-08 002 |
| D20400470 | 06-09 015 |
| D20400470 | 06-09 032 |
| D20400470 | 07-05 018 |
| D20400470 | 08-02 032 |
| D20400470 | 08-03 042 |
| D20400470 | 10-04 041 |
| D20400470 | 10-06 012 |
| D20400470 | 10-17 031 |
| D20400470 | 10-18 050 |
| D20400470 | 10-19 053 |
| D20400470 | 10-24 018 |
| D20400470 | 13-07 026 |
| D20400470 | 13-09 006 |
| D20400470 | 13-09 022 |
| D20400470 | 13-12 002 |
| D20400470 | 15-01 046 |
| D20400470 | 15-01 065 |
| D20400470 | 15-02 010 |
| D20400470 | 15-04 021 |
| D20400470 | 17-01 051 |
| D20400470 | 17-03 044 |
| D20400471 | 01-01 005 |
| D20400471 | 01-01 010 |
| D20400471 | 01-01 034 |
| D20400471 | 01-02 017 |
| D20400471 | 01-07 003 |
| D20400471 | 01-07 026 |
| D20400471 | 03-04 011 |
| D20400471 | 03-05 016 |
| D20400471 | 03-06 026 |
| D20400471 | 04-01 032 |
| D20400471 | 04-07A 061 |
| D20400471 | 04-08 011 |
| D20400471 | 04-08 030 |
| D20400471 | 05-01 039 |
| D20400471 | 06-04 027 |
| D20400471 | 06-05 038 |
| D20400471 | 06-06 030 |
| D20400471 | 06-07 023 |
| D20400471 | 06-08 037 |
| D20400471 | 07-02 019 |
| D20400471 | 07-04 007 |
| D20400471 | 07-04 027 |
| D20400471 | 07-05 013 |
| D20400471 | 08-02 050 |
| D20400471 | 08-04 025 |
| D20400471 | 08-04 029 |
| D20400471 | 09-03 014 |
| D20400471 | 09-04 040 |
| D20400471 | 10-01 027 |
| D20400471 | 10-11 023 |
| D20400471 | 10-13 003 |
| D20400471 | 10-13 043 |
| D20400471 | 10-14 030 |
| D20400471 | 10-15 029 |
| D20400471 | 10-17 022 |
| D20400471 | 10-23 019 |
| D20400471 | 11-01 058 |
| D20400471 | 11-01 073 |
| D20400471 | 11-02 041 |
| D20400471 | 11-02 045 |
| D20400471 | 12-04 064 |
| D20400471 | 12-08 064 |
| D20400471 | 13-02 027 |
| D20400471 | 13-03 037 |
| D20400471 | 13-04 007 |
| D20400471 | 13-07 014 |
| D20400471 | 13-07 035 |
| D20400471 | 13-08 005 |
| D20400471 | 17-02 017 |
| D20400471 | 18-01 027 |
| D20400500 | 07-01 043 |
| D20400500 | 07-06 002 |
| D20400500 | 10-02 005 |
| D20400500 | 10-03 005 |
| D20400500 | 10-17 026 |
| D20400504 | 13-10 004 |
| D20400506 | 07-01 033 |
| D20400506 | 09-06 038 |
| D20400506 | 10-09 042 |
| D20400506 | 10-18 033 |
| D20400506 | 10-20 017 |
| D20400506 | 13-09 047 |
| D20400507 | 05-01 016 |
| D20400507 | 06-07 001 |
| D20400507 | 06-09 001 |
| D20400507 | 10-02 007 |
| D20400507 | 10-03 007 |
| D20400507 | 10-22 026 |
| D20400507 | 13-01 008 |
| D20400507 | 13-03 044 |
| D20400511 | 01-11 064 |
| D20400511 | 10-01 028 |
| D20400511 | 10-08 016 |
| D20400511 | 10-19 039 |
| D20400516 | 13-06 021 |
| D20400516 | 15-04 036 |
| D20400518 | 01-01 049 |
| D20400518 | 02-03 036 |
| D20400518 | 11-01 047 |
| D20400518 | 13-08 013 |
| D20400520 | 18-02 050 |
| D20400521 | 10-19 055 |
| D20400521 | 18-02 050 |
| D20400523 | 06-04 030 |
| D20400523 | 07-03 044 |
| D20400528 | 02-01 009 |
| D20400528 | 18-01 022 |
| D20400530 | 09-04 024 |
| D20400531 | 09-02 030 |
| D20400537 | 05-01 040 |
| D20400537 | 07-01 002 |
| D20400537 | 07-06 017 |
| D20400537 | 09-02 002 |
| D20400537 | 10-10 053 |
| D20400537 | 10-20 042 |
| D20400537 | 13-08 041 |
| D21100341 | 04-08 005 |
| D21100341 | 04-08 022 |
| D24200440 | 08-04 001 |
| D25200899 | 01-02 002 |
| D25200899 | 01-02 002 |
| D25201054 | 01-02 024 |
| D25201070 | 01-02 036 |
| D25300047 | 04-07A 012 |
| D25300047 | 04-07B 042 |
| D25300065 | 10-10 059 |
| D25300065 | 10-20 048 |
| D25500120 | 13-03 013 |
| D26500317 | 01-02 038 |
| D26600305 | 10-02 008 |
| D26600305 | 10-03 008 |
| D26600305 | 13-01 007 |
| D26600305 | 13-06 058 |
| D26600305 | 13-08 004 |
| D26810117 | 03-07 067 |
| D27100120 | 03-01 048 |
| D27100120 | 03-07 069 |
| D27100120 | 04-02 041 |
| D27100120 | 04-08 006 |
| D27100120 | 04-08 021 |
| D27100120 | 07-02 034 |
| D27100120 | 07-04 039 |
| D27100120 | 07-05 025 |
| D27100120 | 17-01 036 |
| D27100120 | 17-03 030 |
| D27100198 | 12-03 011 |
| D27100201 | 12-03 012 |
| D27100559 | 08-01 004 |
| D27100559 | 10-06 006 |
| D27100711 | 01-09 006 |
| D27100711 | 12-02 033 |
| D27100711 | 12-03 020 |
| D27100826 | 03-01 003 |
| D27100826 | 08-03 044 |
| D27200158 | 01-11 007 |
| D27200158 | 10-17 021 |
| D27200300 | 01-01 031 |
| D27200313 | 01-01 016 |
| D27200364 | 01-01 043 |
| D27200640 | 01-01 019 |

| VARE NR. PART NO. TEIL NR. NO. CODE | AFSNIT SECTION ABSCHNITT SECTION | |
|---|---|---|
| D27200967 | 02-03 | 012 |
| D27200967 | 02-03 | 024 |
| D27210455 | 03-03 | 013 |
| D27300181 | 04-03 | 001 |
| D27300186 | 16-01 | 018 |
| D27300323 | 01-01 | 020 |
| D27300323 | 01-01 | 052 |
| D27400370 | 05-01 | 004 |
| D27400370 | 06-02 | 027 |
| D27400371 | 05-01 | 002 |
| D27400371 | 06-02 | 025 |
| D27600029 | 03-05 | 029 |
| D27600547 | 10-24 | 001 |
| D27600548 | 08-05 | 026 |
| D27700244 | 01-06 | 024 |
| D27700249 | 17-02 | 059 |
| D27800277 | 17-03 | 037 |
| D27800292 | 07-06 | 034 |
| D27800292 | 08-01 | 024 |
| D27800292 | 08-02 | 029 |
| D28050628 | 07-02 | 009 |
| D28050628 | 07-04 | 010 |
| D28050709 | 13-13 | 004 |
| D28050909 | 01-05 | 046 |
| D28050993 | 15-04 | 037 |
| D28051000 | 14-01B | 016 |
| D28051001 | 14-01B | 008 |
| D28100254 | 01-09 | 010 |
| D28100255 | 01-09 | 014 |
| D28100258 | 01-09 | 013 |
| D28100259 | 01-09 | 004 |
| D28100264 | 01-09 | 002 |
| D28100319 | 15-02 | 021 |
| D28100323 | 15-02 | 022 |
| D28100323 | 17-03 | 006 |
| D28100327 | 15-02 | 024 |
| D28100327 | 17-03 | 010 |
| D28110534 | 10-10 | 063 |
| D28110534 | 10-22 | 030 |
| D28120247 | 10-14 | 057 |
| D28120328 | 10-24 | 012 |
| D28120328 | 15-02 | 026 |
| D28130233 | 04-05 | 009 |
| D28130287 | 01-11 | 075 |
| D28130345 | 09-05 | 007 |
| D28130373 | 03-06 | 035 |
| D28130373 | 15-03 | 013 |
| D28140306 | 04-08 | 001 |
| D28140306 | 04-08 | 010 |
| D28140308 | 04-08 | 020 |
| D28140308 | 04-08 | 033 |
| D28140311 | 04-08 | 009 |
| D28140370 | 12-01 | 020 |
| D28150005 | 04-08 | 007 |
| D28150029 | 04-06 | 014 |
| D28150031 | 04-06 | 019 |
| D28150041 | 04-01 | 005 |
| D28150065 | 05-01 | 037 |
| D28150126 | 12-02 | 028 |
| D28150127 | 12-02 | 029 |
| D28150131 | 12-02 | 036 |
| D28150133 | 12-02 | 045 |
| D28150137 | 15-02 | 011 |
| D28150143 | 15-04 | 024 |
| D28150149 | 15-02 | 015 |
| D28150151 | 15-01 | 003 |
| D28150152 | 15-01 | 001 |
| D28150153 | 15-01 | 004 |
| D28150171 | 15-04 | 023 |
| D28150172 | 15-04 | 026 |
| D28150173 | 15-04 | 032 |
| D28150174 | 15-04 | 027 |
| D28150175 | 15-04 | 029 |
| D28150175 | 15-04 | 041 |
| D28150176 | 15-04 | 031 |
| D28150177 | 15-04 | 034 |
| D28150231 | 04-08 | 008 |
| D28150231 | 04-08 | 031 |
| D28150232 | 04-05 | 004 |
| D28150239 | 15-04 | 025 |
| D28150240 | 15-04 | 022 |
| D28150256 | 15-01 | 010 |
| D28150261 | 15-04 | 007 |
| D28150262 | 15-04 | 004 |
| D28150273 | 15-04 | 005 |
| D28150377 | 15-04 | 014 |
| D28150439 | 15-03 | 019 |
| D28150468 | 15-03 | 014 |
| D28150473 | 15-03 | 017 |
| D28150474 | 15-03 | 028 |
| D28150476 | 15-01 | 029 |
| D28150477 | 10-09 | 041 |
| D28150477 | 10-20 | 016 |
| D28150478 | 15-03 | 015 |
| D28150479 | 07-01 | 046 |
| D28150479 | 15-01 | 033 |
| D28150480 | 15-01 | 030 |
| D28150484 | 07-01 | 029 |
| D28150485 | 12-01 | 037 |
| D28150486 | 12-01 | 037 |
| D28150487 | 15-01 | 018 |
| D28150488 | 15-01 | 017 |
| D28150493 | 15-01 | 016 |
| D28150496 | 15-01 | 015 |
| D28150499 | 15-03 | 016 |
| D28150509 | 04-01 | 003 |
| D28150519 | 15-01 | 009 |
| D28150520 | 15-01 | 006 |
| D28150522 | 15-01 | 011 |
| D28150523 | 15-01 | 008 |
| D28150538 | 07-01 | 047 |
| D28150538 | 15-01 | 034 |
| D28150552 | 07-01 | 045 |
| D28150553 | 15-01 | 033 |
| D28150554 | 12-01 | 027 |
| D28150554 | 12-04 | 033 |
| D28150554 | 12-08 | 033 |
| D28150560 | 17-03 | 008 |
| D28150561 | 17-03 | 012 |
| D28150562 | 17-03 | 025 |
| D28150562 | 17-03 | 039 |
| D28150563 | 17-03 | 011 |
| D28150564 | 17-03 | 006 |
| D28150587 | 12-02 | 020 |
| D28150616 | 04-05 | 026 |
| D28150618 | 12-02 | 013 |
| D28150619 | 12-02 | 024 |
| D28150620 | 12-02 | 012 |
| D28150621 | 12-01 | 039 |
| D28150622 | 15-02 | 035 |
| D28150627 | 12-04 | 037 |
| D28150627 | 12-08 | 037 |
| D28150628 | 15-04 | 001 |
| D28150656 | 04-06 | 011 |
| D28150657 | 04-06 | 009 |
| D28150659 | 04-06 | 001 |
| D28150660 | 04-03 | 029 |
| D28150661 | 03-06 | 001 |
| D28150678 | 15-01 | 027 |
| D28150681 | 15-03 | 030 |
| D28150683 | 15-03 | 022 |
| D28150684 | 15-03 | 027 |
| D28150686 | 15-03 | 032 |
| D28150691 | 06-08 | 003 |
| D28150693 | 06-08 | 006 |
| D28150699 | 15-01 | 024 |
| D28150700 | 04-04 | 009 |
| D28150706 | 04-04 | 003 |
| D28150710 | 04-04 | 001 |
| D28150724 | 04-04 | 006 |
| D28150727 | 03-06 | 006 |
| D28150729 | 04-08 | 016 |
| D28150729 | 04-08 | 026 |
| D28150729 | 04-08 | 045 |
| D28150730 | 04-08 | 018 |
| D28150733 | 04-08 | 014 |
| D28150733 | 04-08 | 028 |
| D28150733 | 04-08 | 046 |
| D28150734 | 04-04 | 010 |
| D28150740 | 12-01 | 014 |
| D28150741 | 12-01 | 014 |
| D28150744 | 06-02 | 020 |
| D28150745 | 04-06 | 005 |
| D28150756 | 07-01 | 031 |
| D28150758 | 12-02 | 021 |
| D28150787 | 10-23 | 003 |
| D28150790 | 15-03 | 034 |
| D28150791 | 03-06 | 003 |
| D28150796 | 15-01 | 032 |
| D28150798 | 15-03 | 035 |
| D28150801 | 12-02 | 008 |
| D28150802 | 12-02 | 006 |
| D28150806 | 15-02 | 031 |
| D28150811 | 15-04 | 008 |
| D28150812 | 15-04 | 010 |
| D28150814 | 04-06 | 010 |
| D28150828 | 15-03 | 02& |
| D28150829 | 10-14 | 019 |
| D28150829 | 10-15 | 018 |
| D28150829 | 10-23 | 010 |
| D28150830 | 10-14 | 017 |
| D28150830 | 10-15 | 016 |
| D28150833 | 10-14 | 012 |
| D28150833 | 10-15 | 005 |
| D28150833 | 10-23 | 004 |
| D28150834 | 10-23 | 005 |
| D28150852 | 12-02 | 041 |
| D28150854 | 12-02 | 027 |
| D28150860 | 10-14 | 001 |
| D28150860 | 10-15 | 014 |
| D28150876 | 14-01B | 025 |
| D28150883 | 12-03 | 002 |
| D28150883 | 14-01A | 003 |
| D28150883 | 14-01B | 012 |
| D28150883 | 14-04 | 005 |
| D28150896 | 12-03 | 024 |
| D28150901 | 12-03 | 016 |
| D28150905 | 12-03 | 024 |
| D28150912 | 12-01 | 023 |
| D28150913 | 03-02 | 041 |
| D28150914 | 12-01 | 025 |
| D28150928 | 10-14 | 047 |
| D28150931 | 09-05 | 037 |
| D28150932 | 15-01 | 054 |
| D28150935 | 10-14 | 050 |
| D28150937 | 10-01 | 052 |
| D28150938 | 10-01 | 053 |
| D28150950 | 15-03 | 005 |
| D28150954 | 10-14 | 017 |
| D28150954 | 10-23 | 006 |
| D28150957 | 12-08 | 045 |
| D28150958 | 07-01 | 048 |
| D28150958 | 15-01 | 035 |
| D28150966 | 10-14 | 024 |
| D28150966 | 10-15 | 024 |
| D28150966 | 10-23 | 013 |
| D28150968 | 10-14 | 029 |
| D28150968 | 10-15 | 031 |
| D28150968 | 10-23 | 018 |
| D28150970 | 10-14 | 028 |
| D28150970 | 10-15 | 028 |
| D28150970 | 10-23 | 017 |
| D28150979 | 12-01 | 036 |
| D28150980 | 12-01 | 034 |
| D28150981 | 12-01 | 034 |
| D28150998 | 04-07B | 023 |
| D28150999 | 04-07B | 033 |
| D28151009 | 04-08 | 017 |
| D28151010 | 04-08 | 029 |
| D28151011 | 04-08 | 012 |
| D28151014 | 13-02 | 022 |
| D28151015 | 04-08 | 024 |
| D28151017 | 12-03 | 024 |
| D28151018 | 12-03 | 024 |
| D28151019 | 12-01 | 034 |
| D28151020 | 12-01 | 034 |
| D28151024 | 12-01 | 036 |
| D28151030 | 12-01 | 017 |
| D28151036 | 10-04 | 004 |
| D28151037 | 10-14 | 005 |
| D28151038 | 10-14 | 009 |
| D28151041 | 10-14 | 011 |
| D28151042 | 10-14 | 007 |
| D28151043 | 10-14 | 010 |
| D28151054 | 12-01 | 039 |
| D28151055 | 12-01 | 037 |
| D28151056 | 12-01 | 037 |
| D28151057 | 10-14 | 027 |
| D28151057 | 10-15 | 027 |
| D28151057 | 10-23 | 016 |
| D28151060 | 15-01 | 069 |
| D28151072 | 10-14 | 047 |
| D28151077 | 12-08 | 021 |
| D28151081 | 15-02 | 031 |
| D28151083 | 15-04 | 039 |
| D28151084 | 15-04 | 039 |
| D28151085 | 15-04 | 038 |
| D28151090 | 15-02 | 035 |
| D28151093 | 15-03 | 044 |
| D28151094 | 12-08 | 076 |
| D28151097 | 12-08 | 080 |
| D28151098 | 12-08 | 067 |
| D28151102 | 10-14 | 009 |
| D28151105 | 12-08 | 072 |
| D28151112 | 04-08 | 034 |
| D28151113 | 04-08 | 035 |
| D28151114 | 04-08 | 036 |
| D28151115 | 04-08 | 037 |
| D28151116 | 04-08 | 038 |
| D28151118 | 04-08 | 039 |
| D28151121 | 04-08 | 032 |
| D28151122 | 04-08 | 047 |
| D28151131 | 10-18 | 036 |
| D28151137 | 03-07 | 036 |
| D28151139 | 03-07 | 058 |
| D28151163 | 04-08 | 044 |
| D28151164 | 04-08 | 048 |
| D28151165 | 12-01 | 048 |
| D28151166 | 12-01 | 050 |
| D28151167 | 12-01 | 048 |
| D28151168 | 12-01 | 050 |
| D28151169 | 12-01 | 048 |
| D28151170 | 12-03 | 024 |
| D28151171 | 12-03 | 024 |
| D28151172 | 12-01 | 048 |
| D28151189 | 12-02 | 042 |
| D28151190 | 12-02 | 045 |
| D28151190 | 12-03 | 010 |
| D28151191 | 12-02 | 043 |
| D28151191 | 12-03 | 008 |
| D28151192 | 12-02 | 045 |
| D28151192 | 12-03 | 010 |
| D28151193 | 12-02 | 043 |
| D28151193 | 12-03 | 008 |
| D28151194 | 12-03 | 010 |
| D28151195 | 12-02 | 043 |
| D28151195 | 12-03 | 008 |
| D28160255 | 10-14 | 021 |
| D28160255 | 10-15 | 023 |
| D28160255 | 10-23 | 012 |
| D28160688 | 03-06 | 039 |
| D28160827 | 12-01 | 007 |
| D28200133 | 01-04 | 035 |
| D28200150 | 01-04 | 034 |
| D28200151 | 01-04 | 037 |
| D28200181 | 03-07 | 004 |
| D28200239 | 09-01 | 015 |
| D28200239 | 09-03 | 034 |
| D28200495 | 07-01 | 030 |
| D28200516 | 13-08 | 038 |
| D28200547 | 01-04 | 022 |
| D28200609 | 01-08 | 025 |
| D28200609 | 01-09 | 029 |
| D28210046 | 10-06 | 018 |
| D28210046 | 10-19 | 018 |
| D28210046 | 10-19 | 021 |
| D28210047 | 10-06 | 020 |
| D28210349 | 01-02 | 003 |
| D28210350 | 01-02 | 004 |
| D28210820 | 03-01 | 038 |
| D28210843 | 03-01 | 037 |
| D28210870 | 01-04 | 040 |
| D28210895 | 01-04 | 042 |
| D28210902 | 01-04 | 046 |

| VARE NR. PART NO. TEIL NR. NO. CODE | AFSNIT SECTION ABSCHNITT SECTION | | VARE NR. PART NO. TEIL NR. NO. CODE | AFSNIT SECTION ABSCHNITT SECTION | | VARE NR. PART NO. TEIL NR. NO. CODE | AFSNIT SECTION ABSCHNITT SECTION | | VARE NR. PART NO. TEIL NR. NO. CODE | AFSNIT SECTION ABSCHNITT SECTION | |
|---|---|---|---|---|---|---|---|---|---|---|---|
| D28210913 | 01-03 | 030 | D28240034 | 01-05 | 037 | D28250381 | 01-04 | 010 | D28250727 | 03-05 | 044 |
| D28210913 | 01-03 | 041 | D28240038 | 01-05 | 013 | D28250384 | 01-04 | 023 | D28250727 | 03-06 | 002 |
| D28210947 | 03-01 | 023 | D28240038 | 01-06 | 010 | D28250385 | 01-04 | 019 | D28250738 | 03-06 | 027 |
| D28210947 | 15-02 | 006 | D28240038 | 01-11 | 032 | D28250389 | 03-01 | 020 | D28250739 | 03-06 | 030 |
| D28211023 | 01-04 | 006 | D28240038 | 18-02 | 033 | D28250390 | 03-01 | 021 | D28250741 | 03-06 | 037 |
| D28211025 | 10-06 | 026 | D28240074 | 03-01 | 047 | D28250406 | 18-02 | 052 | D28250742 | 03-06 | 038 |
| D28211025 | 10-19 | 024 | D28250017 | 01-02 | 018 | D28250407 | 18-02 | 051 | D28250744 | 03-06 | 036 |
| D28211109 | 01-03 | 002 | D28250017 | 01-07 | 018 | D28250410 | 18-02 | 021 | D28250748 | 01-08 | 023 |
| D28211126 | 01-01 | 008 | D28250020 | 01-07 | 017 | D28250430 | 02-03 | 028 | D28250748 | 01-09 | 027 |
| D28220084 | 01-03 | 014 | D28250021 | 01-07 | 019 | D28250435 | 01-06 | 040 | D28250759 | 01-08 | 053 |
| D28220086 | 01-03 | 039 | D28250023 | 01-05 | 007 | D28250440 | 01-05 | 014 | D28250772 | 01-10 | 010 |
| D28220087 | 01-03 | 028 | D28250056 | 03-03 | 005 | D28250441 | 11-01 | 032 | D28250773 | 01-10 | 021 |
| D28220093 | 01-03 | 017 | D28250062 | 03-03 | 008 | D28250441 | 17-02 | 024 | D28250775 | 01-09 | 022 |
| D28220110 | 01-04 | 007 | D28250065 | 03-03 | 021 | D28250444 | 11-01 | 031 | D28250776 | 01-10 | 009 |
| D28230001 | 03-02 | 024 | D28250075 | 17-02 | 049 | D28250444 | 17-02 | 027 | D28250776 | 16-04 | 001 |
| D28230004 | 03-02 | 019 | D28250076 | 03-02 | 040 | D28250445 | 11-01 | 033 | D28250777 | 01-10 | 005 |
| D28230005 | 03-02 | 039 | D28250086 | 03-02 | 025 | D28250445 | 17-02 | 023 | D28250780 | 03-06 | 010 |
| D28230008 | 01-02 | 036 | D28250089 | 03-02 | 034 | D28250447 | 03-07 | 031 | D28250781 | 03-06 | 024 |
| D28230011 | 01-02 | 018 | D28250090 | 03-02 | 013 | D28250456 | 01-10 | 027 | D28250782 | 03-06 | 023 |
| D28230011 | 01-07 | 018 | D28250096 | 01-04 | 024 | D28250459 | 01-06 | 043 | D28250783 | 03-06 | 015 |
| D28230034 | 01-02 | 024 | D28250099 | 01-04 | 029 | D28250467 | 03-05 | 023 | D28250785 | 01-09 | 016 |
| D28230084 | 03-03 | 011 | D28250101 | 01-04 | 029 | D28250468 | 03-05 | 030 | D28250786 | 12-02 | 010 |
| D28230120 | 01-02 | 032 | D28250107 | 01-04 | 013 | D28250469 | 03-05 | 028 | D28250787 | 03-04 | 013 |
| D28230182 | 01-07 | 017 | D28250108 | 01-04 | 014 | D28250470 | 03-05 | 027 | D28250787 | 03-05 | 018 |
| D28230183 | 01-07 | 019 | D28250109 | 01-04 | 014 | D28250471 | 03-05 | 025 | D28250789 | 03-04 | 009 |
| D28230194 | 01-05 | 029 | D28250111 | 01-04 | 001 | D28250493 | 03-02 | 049 | D28250789 | 03-05 | 014 |
| D28230201 | 01-05 | 013 | D28250112 | 01-04 | 012 | D28250506 | 03-03 | 027 | D28250790 | 03-06 | 009 |
| D28230201 | 01-06 | 010 | D28250112 | 01-04 | 028 | D28250508 | 03-02 | 030 | D28250792 | 01-09 | 001 |
| D28230201 | 01-11 | 032 | D28250115 | 01-04 | 050 | D28250508 | 03-04 | 001 | D28250793 | 03-05 | 011 |
| D28230201 | 18-02 | 033 | D28250156 | 02-02 | 002 | D28250508 | 03-05 | 001 | D28250794 | 03-05 | 010 |
| D28230209 | 03-01 | 001 | D28250169 | 01-03 | 009 | D28250535 | 01-04 | 031 | D28250795 | 03-05 | 009 |
| D28230224 | 01-03 | 035 | D28250176 | 02-03 | 022 | D28250549 | 01-01 | 030 | D28250837 | 03-06 | 028 |
| D28230227 | 01-02 | 023 | D28250178 | 01-07 | 005 | D28250558 | 01-10 | 015 | D28250838 | 01-07 | 028 |
| D28230227 | 01-03 | 037 | D28250179 | 01-07 | 006 | D28250566 | 01-04 | 033 | D28250841 | 01-06 | 026 |
| D28230231 | 01-03 | 027 | D28250180 | 01-07 | 004 | D28250585 | 01-04 | 020 | D28250842 | 01-06 | 033 |
| D28230239 | 01-05 | 032 | D28250181 | 02-03 | 008 | D28250593 | 01-07 | 001 | D28250845 | 03-03 | 026 |
| D28230244 | 01-05 | 036 | D28250181 | 02-03 | 035 | D28250594 | 01-07 | 001 | D28250866 | 01-05 | 002 |
| D28230245 | 01-05 | 031 | D28250182 | 02-03 | 006 | D28250604 | 01-11 | 002 | D28250866 | 01-06 | 022 |
| D28230246 | 01-05 | 032 | D28250186 | 01-05 | 045 | D28250605 | 01-11 | 001 | D28250867 | 01-06 | 004 |
| D28230247 | 01-03 | 016 | D28250186 | 01-07 | 009 | D28250607 | 01-11 | 012 | D28250885 | 01-07 | 010 |
| D28230249 | 01-03 | 013 | D28250186 | 01-11 | 060 | D28250608 | 01-11 | 024 | D28250886 | 01-07 | 011 |
| D28230266 | 01-05 | 024 | D28250186 | 02-03 | 033 | D28250610 | 01-11 | 031 | D28250887 | 01-04 | 046 |
| D28230267 | 01-05 | 026 | D28250187 | 01-05 | 045 | D28250612 | 01-11 | 052 | D28250888 | 01-05 | 013 |
| D28230292 | 01-02 | 005 | D28250187 | 01-07 | 009 | D28250614 | 01-11 | 047 | D28250888 | 01-06 | 010 |
| D28230327 | 03-03 | 001 | D28250187 | 01-11 | 060 | D28250618 | 01-11 | 038 | D28250888 | 01-11 | 032 |
| D28230328 | 03-03 | 003 | D28250187 | 02-03 | 033 | D28250619 | 01-11 | 008 | D28250889 | 01-05 | 013 |
| D28230332 | 03-03 | 002 | D28250233 | 01-05 | 017 | D28250622 | 01-11 | 061 | D28250889 | 01-06 | 010 |
| D28230441 | 01-05 | 007 | D28250233 | 01-05 | 043 | D28250627 | 01-11 | 062 | D28250889 | 01-11 | 032 |
| D28230447 | 01-01 | 011 | D28250234 | 01-05 | 022 | D28250639 | 01-11 | 020 | D28250894 | 01-01 | 003 |
| D28230453 | 01-01 | 038 | D28250234 | 01-05 | 039 | D28250641 | 01-11 | 010 | D28250895 | 01-01 | 003 |
| D28230457 | 01-01 | 015 | D28250284 | 01-06 | 049 | D28250646 | 01-11 | 015 | D28250908 | 03-06 | 050 |
| D28230460 | 01-01 | 001 | D28250286 | 01-06 | 048 | D28250648 | 01-11 | 035 | D28250910 | 03-06 | 048 |
| D28230462 | 01-01 | 014 | D28250305 | 01-08 | 045 | D28250654 | 03-01 | 034 | D28250911 | 03-06 | 047 |
| D28230463 | 01-01 | 008 | D28250305 | 01-08 | 048 | D28250657 | 01-11 | 073 | D28250914 | 03-06 | 042 |
| D28230464 | 01-01 | 008 | D28250305 | 01-09 | 049 | D28250660 | 03-01 | 043 | D28250918 | 01-06 | 034 |
| D28230465 | 01-01 | 033 | D28250305 | 01-09 | 052 | D28250661 | 03-01 | 032 | D28250919 | 01-06 | 036 |
| D28230466 | 01-01 | 033 | D28250315 | 01-08 | 044 | D28250663 | 03-01 | 025 | D28250921 | 01-06 | 028 |
| D28230467 | 01-01 | 025 | D28250315 | 01-09 | 048 | D28250664 | 03-01 | 040 | D28250922 | 01-06 | 035 |
| D28230468 | 01-01 | 026 | D28250317 | 01-08 | 047 | D28250665 | 03-01 | 042 | D28250923 | 01-06 | 037 |
| D28230471 | 01-01 | 027 | D28250317 | 01-09 | 051 | D28250671 | 01-06 | 018 | D28250926 | 01-06 | 017 |
| D28230472 | 01-01 | 050 | D28250327 | 01-06 | 026 | D28250678 | 01-06 | 003 | D28250927 | 01-06 | 013 |
| D28230473 | 01-01 | 047 | D28250327 | 01-09 | 030 | D28250679 | 01-06 | 026 | D28250944 | 01-11 | 049 |
| D28230480 | 01-01 | 040 | D28250330 | 03-07 | 045 | D28250680 | 01-06 | 023 | D28250953 | 03-04 | 040 |
| D28230482 | 01-01 | 042 | D28250337 | 01-08 | 040 | D28250681 | 01-06 | 006 | D28250953 | 03-05 | 034 |
| D28230486 | 01-01 | 044 | D28250337 | 01-09 | 044 | D28250687 | 01-06 | 018 | D28250954 | 03-05 | 035 |
| D28230487 | 01-01 | 040 | D28250340 | 01-08 | 043 | D28250690 | 01-03 | 031 | D28250955 | 03-05 | 027 |
| D28230488 | 01-01 | 046 | D28250340 | 01-09 | 047 | D28250691 | 01-03 | 029 | D28250985 | 03-04 | 020 |
| D28230490 | 01-05 | 010 | D28250350 | 01-09 | 033 | D28250692 | 01-03 | 033 | D28251019 | 03-04 | 014 |
| D28230517 | 01-01 | 021 | D28250355 | 01-08 | 033 | D28250694 | 03-03 | 028 | D28251021 | 03-04 | 022 |
| D28230570 | 01-02 | 013 | D28250355 | 01-09 | 038 | D28250695 | 03-03 | 027 | D28251024 | 03-04 | 008 |
| D28230626 | 03-03 | 004 | D28250356 | 01-08 | 028 | D28250704 | 01-03 | 005 | D28251025 | 03-04 | 026 |
| D28230628 | 03-01 | 019 | D28250356 | 01-09 | 031 | D28250707 | 03-01 | 044 | D28251026 | 03-04 | 023 |
| D28230632 | 03-01 | 029 | D28250366 | 01-07 | 025 | D28250709 | 03-03 | 019 | D28251079 | 01-08 | 034 |
| D28230829 | 01-02 | 020 | D28250367 | 01-07 | 023 | D28250714 | 03-05 | 021 | D28251087 | 01-08 | 015 |
| D28230833 | 01-02 | 009 | D28250368 | 01-07 | 024 | D28250718 | 01-05 | 002 | D28251096 | 01-08 | 013 |
| D28230841 | 01-02 | 039 | D28250369 | 01-07 | 024 | D28250718 | 01-06 | 022 | D28251102 | 01-08 | 002 |
| D28230842 | 01-02 | 037 | D28250369 | 01-07 | 024 | D28250719 | 03-01 | 041 | D28251103 | 01-08 | 001 |
| D28230843 | 01-02 | 037 | D28250370 | 01-05 | 035 | D28250726 | 03-03 | 015 | D28251110 | 01-08 | 022 |
| D28230879 | 03-01 | 022 | D28250370 | 06-03 | 012 | D28250727 | 03-01 | 005 | D28251111 | 01-08 | 056 |
| D28230881 | 03-07 | 051 | D28250370 | 11-02 | 011 | D28250727 | 03-02 | 047 | D28251112 | 01-08 | 055 |
| D28230881 | 08-02 | 024 | D28250380 | 01-04 | 010 | D28250727 | 03-04 | 037 | D28251184 | 03-01 | 049 |

| VARE NR. PART NO. TEIL NR. NO. CODE | AFSNIT SECTION ABSCHNITT SECTION | | VARE NR. PART NO. TEIL NR. NO. CODE | AFSNIT SECTION ABSCHNITT SECTION | | VARE NR. PART NO. TEIL NR. NO. CODE | AFSNIT SECTION ABSCHNITT SECTION | | VARE NR. PART NO. TEIL NR. NO. CODE | AFSNIT SECTION ABSCHNITT SECTION | |
|---|---|---|---|---|---|---|---|---|---|---|---|
| D28251204 | 01-11 | 034 | D28350054 | 04-05 | 037 | D28430213 | 11-02 | 009 | D28450321 | 06-02 | 030 |
| D28251283 | 03-04 | 017 | D28350055 | 04-05 | 036 | D28430221 | 06-06 | 019 | D28450322 | 06-02 | 031 |
| D28251287 | 03-06 | 041 | D28350059 | 04-05 | 032 | D28430227 | 06-06 | 021 | D28450326 | 06-02 | 055 |
| D28251288 | 03-06 | 049 | D28350076 | 04-05 | 029 | D28430230 | 06-06 | 036 | D28450327 | 06-02 | 043 |
| D28251291 | 03-06 | 043 | D28350077 | 04-05 | 033 | D28430357 | 13-09 | 036 | D28450329 | 06-02 | 056 |
| D28251302 | 01-04 | 035 | D28350078 | 04-05 | 010 | D28440126 | 07-01 | 016 | D28450332 | 06-03 | 026 |
| D28251303 | 01-04 | 050 | D28350078 | 06-05 | 033 | D28440126 | 07-03 | 002 | D28450333 | 06-01 | 015 |
| D28251308 | 01-10 | 005 | D28350083 | 04-02 | 015 | D28440126 | 07-06 | 033 | D28450334 | 06-01 | 014 |
| D28251317 | 02-02 | 021 | D28350085 | 04-02 | 006 | D28440126 | 09-05 | 008 | D28450336 | 06-02 | 037 |
| D28251319 | 01-04 | 007 | D28350089 | 04-02 | 040 | D28450009 | 06-01 | 001 | D28450338 | 06-02 | 016 |
| D28251329 | 01-04 | 049 | D28350090 | 04-02 | 038 | D28450021 | 06-02 | 039 | D28450340 | 06-02 | 018 |
| D28251332 | 01-04 | 048 | D28350094 | 04-02 | 037 | D28450022 | 06-01 | 009 | D28450341 | 06-02 | 023 |
| D28251335 | 01-04 | 049 | D28350099 | 04-02 | 013 | D28450025 | 06-01 | 021 | D28450342 | 06-02 | 040 |
| D28251336 | 01-04 | 048 | D28350109 | 04-02 | 009 | D28450027 | 06-01 | 019 | D28450343 | 03-07 | 036 |
| D28251337 | 01-04 | 051 | D28350111 | 04-04 | 014 | D28450030 | 06-01 | 011 | D28450344 | 06-06 | 025 |
| D28251338 | 01-04 | 051 | D28350112 | 04-04 | 016 | D28450031 | 11-02 | 004 | D28450361 | 06-01 | 002 |
| D28251363 | 01-04 | 032 | D28350114 | 04-03 | 004 | D28450032 | 06-03 | 017 | D28450364 | 06-01 | 011 |
| D28251405 | 01-04 | 012 | D28350114 | 04-03 | 033 | D28450032 | 08-02 | 009 | D28450369 | 06-02 | 012 |
| D28251405 | 01-04 | 028 | D28350114 | 04-04 | 036 | D28450032 | 11-02 | 006 | D28450372 | 06-02 | 008 |
| D28251410 | 01-04 | 032 | D28350115 | 12-04 | 030 | D28450035 | 11-02 | 002 | D28450382 | 06-02 | 010 |
| D28251428 | 01-10 | 022 | D28350115 | 12-08 | 030 | D28450040 | 06-05 | 015 | D28450396 | 06-02 | 053 |
| D28251484 | 13-07 | 071 | D28350124 | 04-04 | 031 | D28450042 | 06-08 | 033 | D28450399 | 06-02 | 038 |
| D28251484 | 14-03 | 101 | D28350125 | 04-01 | 002 | D28450057 | 06-05 | 014 | D28450400 | 06-02 | 058 |
| D28251489 | 10-09 | 067 | D28350131 | 04-01 | 017 | D28450058 | 06-05 | 008 | D28450403 | 06-02 | 057 |
| D28251506 | 03-01 | 053 | D28350137 | 04-07A | 029 | D28450074 | 06-07 | 025 | D28450407 | 03-07 | 037 |
| D28251508 | 02-02 | 002 | D28350137 | 04-07B | 041 | D28450074 | 06-09 | 028 | D28450409 | 06-02 | 024 |
| D28251525 | 03-01 | 032 | D28350139 | 04-07A | 025 | D28450075 | 06-07 | 026 | D28450410 | 06-02 | 024 |
| D28251526 | 03-01 | 043 | D28350139 | 04-07B | 025 | D28450075 | 06-09 | 027 | D28450411 | 06-07 | 014 |
| D28251527 | 03-02 | 011 | D28350141 | 16-01 | 042 | D28450076 | 06-06 | 051 | D28450412 | 06-06 | 005 |
| D28251528 | 03-01 | 059 | D28350146 | 04-01 | 010 | D28450076 | 06-08 | 035 | D28450419 | 06-03 | 024 |
| D28251529 | 03-01 | 057 | D28350147 | 04-07A | 030 | D28450077 | 06-07 | 029 | D28450420 | 06-05 | 010 |
| D28251534 | 03-03 | 001 | D28350147 | 04-07B | 033 | D28450078 | 06-06 | 006 | D28450420 | 06-05 | 020 |
| D28251535 | 03-03 | 003 | D28350156 | 04-01 | 038 | D28450084 | 06-07 | 021 | D28450420 | 06-06 | 050 |
| D28251536 | 03-03 | 002 | D28350157 | 04-01 | 037 | D28450084 | 06-09 | 025 | D28450420 | 06-08 | 029 |
| D28251548 | 03-01 | 052 | D28350158 | 04-05 | 001 | D28450085 | 06-06 | 032 | D28450421 | 06-05 | 018 |
| D28251559 | 01-10 | 002 | D28350160 | 04-01 | 039 | D28450114 | 05-01 | 003 | D28450422 | 06-08 | 026 |
| D28251573 | 01-07 | 029 | D28350161 | 04-01 | 025 | D28450115 | 05-01 | 001 | D28450428 | 06-06 | 054 |
| D28251574 | 01-11 | 074 | D28350165 | 04-01 | 036 | D28450120 | 06-07 | 012 | D28450430 | 06-07 | 020 |
| D28251577 | 01-06 | 045 | D28350166 | 04-01 | 034 | D28450121 | 06-07 | 013 | D28450431 | 06-09 | 019 |
| D28251607 | 03-03 | 008 | D28350167 | 04-01 | 035 | D28450124 | 06-07 | 020 | D28450434 | 06-01 | 009 |
| D28251608 | 03-03 | 005 | D28350178 | 04-07B | 027 | D28450125 | 06-07 | 020 | D28450440 | 05-01 | 005 |
| D28251609 | 03-03 | 029 | D28350182 | 04-04 | 021 | D28450126 | 06-07 | 020 | D28450456 | 06-03 | 038 |
| D28251617 | 01-10 | 030 | D28350183 | 04-03 | 007 | D28450127 | 06-07 | 020 | D28450459 | 06-05 | 001 |
| D28251622 | 01-01 | 008 | D28350184 | 04-01 | 021 | D28450128 | 06-07 | 020 | D28450477 | 06-07 | 017 |
| D28251623 | 01-01 | 008 | D28350190 | 04-03 | 003 | D28450129 | 06-07 | 020 | D28450478 | 06-07 | 004 |
| D28251627 | 01-08 | 015 | D28350192 | 04-01 | 018 | D28450130 | 06-07 | 020 | D28450478 | 06-09 | 004 |
| D28251628 | 01-08 | 014 | D28350193 | 04-01 | 019 | D28450179 | 05-01 | 025 | D28450479 | 06-07 | 017 |
| D28251638 | 02-03 | 048 | D28350194 | 04-01 | 022 | D28450189 | 10-13 | 037 | D28450480 | 06-07 | 017 |
| D28251640 | 02-03 | 044 | D28350204 | 04-03 | 022 | D28450191 | 06-01 | 005 | D28450481 | 06-09 | 017 |
| D28251643 | 01-08 | 058 | D28350207 | 04-01 | 007 | D28450205 | 06-07 | 009 | D28450482 | 06-09 | 017 |
| D28260098 | 03-04 | 025 | D28350208 | 04-01 | 008 | D28450205 | 06-09 | 007 | D28450483 | 06-09 | 017 |
| D28260226 | 01-01 | 007 | D28350219 | 04-05 | 010 | D28450208 | 05-01 | 026 | D28450517 | 06-05 | 004 |
| D28260314 | 01-04 | 036 | D28350240 | 04-03 | 036 | D28450213 | 06-03 | 028 | D28450518 | 06-07 | 030 |
| D28260358 | 02-03 | 032 | D28350242 | 04-03 | 045 | D28450224 | 06-05 | 023 | D28450518 | 06-09 | 021 |
| D28260385 | 03-02 | 026 | D28350243 | 04-03 | 035 | D28450234 | 06-03 | 019 | D28450519 | 06-06 | 014 |
| D28260531 | 01-02 | 007 | D28350245 | 04-03 | 032 | D28450237 | 05-01 | 013 | D28450519 | 06-08 | 023 |
| D28260539 | 01-04 | 021 | D28350251 | 04-01 | 042 | D28450238 | 05-01 | 009 | D28450523 | 06-08 | 007 |
| D28270039 | 03-03 | 025 | D28350257 | 04-01 | 028 | D28450244 | 06-09 | 019 | D28450525 | 06-08 | 014 |
| D28270086 | 01-10 | 018 | D28350258 | 04-01 | 041 | D28450245 | 06-09 | 019 | D28450526 | 06-05 | 008 |
| D28340032 | 04-05 | 024 | D28350259 | 04-01 | 027 | D28450246 | 06-09 | 019 | D28450527 | 06-05 | 014 |
| D28340037 | 04-05 | 015 | D28350260 | 04-01 | 029 | D28450247 | 06-09 | 019 | D28450528 | 06-08 | 017 |
| D28340087 | 04-05 | 022 | D28350261 | 04-01 | 026 | D28450248 | 06-09 | 019 | D28450532 | 06-07 | 019 |
| D28340114 | 04-03 | 016 | D28350264 | 04-01 | 040 | D28450249 | 06-09 | 019 | D28450533 | 06-09 | 018 |
| D28340115 | 04-03 | 006 | D28350267 | 04-01 | 026 | D28450267 | 06-09 | 011 | D28450535 | 05-01 | 007 |
| D28350001 | 04-02 | 016 | D28350269 | 04-07A | 063 | D28450269 | 06-09 | 020 | D28450536 | 05-01 | 008 |
| D28350004 | 04-02 | 017 | D28360078 | 04-02 | 001 | D28450273 | 06-09 | 019 | D28450539 | 04-05 | 011 |
| D28350008 | 04-01 | 012 | D28360117 | 04-04 | 022 | D28450275 | 05-01 | 022 | D28450539 | 06-05 | 032 |
| D28350008 | 04-01 | 016 | D28430010 | 06-05 | 009 | D28450276 | 05-01 | 023 | D28450539 | 06-09 | 013 |
| D28350011 | 04-03 | 011 | D28430010 | 06-06 | 049 | D28450277 | 05-01 | 019 | D28450541 | 06-09 | 012 |
| D28350011 | 04-03 | 040 | D28430010 | 06-08 | 016 | D28450278 | 05-01 | 012 | D28450547 | 06-02 | 001 |
| D28350012 | 04-03 | 013 | D28430010 | 06-08 | 030 | D28450299 | 06-02 | 052 | D28450552 | 06-07 | 019 |
| D28350012 | 04-03 | 042 | D28430050 | 11-02 | 023 | D28450303 | 06-01 | 002 | D28450553 | 06-09 | 018 |
| D28350013 | 04-03 | 008 | D28430197 | 06-05 | 019 | D28450304 | 06-02 | 053 | D28450555 | 06-07 | 004 |
| D28350013 | 04-03 | 037 | D28430197 | 06-08 | 028 | D28450308 | 06-02 | 032 | D28450555 | 06-09 | 004 |
| D28350021 | 04-01 | 009 | D28430211 | 06-03 | 013 | D28450310 | 06-02 | 045 | D28450557 | 06-07 | 019 |
| D28350024 | 04-01 | 006 | D28430211 | 06-05 | 029 | D28450311 | 06-02 | 035 | D28450558 | 06-09 | 018 |
| D28350031 | 04-01 | 011 | D28430211 | 08-02 | 011 | D28450312 | 06-02 | 046 | D28450560 | 06-07 | 004 |
| D28350037 | 04-01 | 015 | D28430211 | 11-02 | 010 | D28450315 | 06-01 | 013 | D28450560 | 06-09 | 004 |
| D28350043 | 04-05 | 018 | D28430213 | 06-03 | 015 | D28450316 | 06-01 | 012 | D28450563 | 06-07 | 004 |
| D28350046 | 04-05 | 031 | D28430213 | 06-05 | 027 | D28450317 | 06-01 | 016 | D28450563 | 06-09 | 004 |
| D28350051 | 04-05 | 017 | D28430213 | 08-02 | 007 | D28450318 | 06-02 | 034 | D28450565 | 06-01 | 024 |

| VARE NR. PART NO. TEIL NR. NO. | AFSNIT SECTION ABSCHNITT SECTION | | VARE NR. PART NO. TEIL NR. NO. | AFSNIT SECTION ABSCHNITT SECTION | | VARE NR. PART NO. TEIL NR. NO. | AFSNIT SECTION ABSCHNITT SECTION | | VARE NR. PART NO. TEIL NR. NO. | AFSNIT SECTION ABSCHNITT SECTION | |
|---|---|---|---|---|---|---|---|---|---|---|---|
| D28450568 | 06-05 | 025 | D28550208 | 07-03 | 035 | D28600209 | 18-02 | 002 | D28700549 | 10-19 | 040 |
| D28450569 | 16-01 | 047 | D28550209 | 07-03 | 026 | D28600226 | 18-02 | 005 | D28700558 | 09-02 | 019 |
| D28450580 | 06-02 | 038 | D28550210 | 07-04 | 009 | D28600226 | 18-02 | 016 | D28700588 | 04-04 | 024 |
| D28450581 | 06-02 | 037 | D28550216 | 07-03 | 047 | D28610256 | 02-03 | 020 | D28700607 | 01-05 | 021 |
| D28450582 | 06-02 | 061 | D28550216 | 07-04 | 022 | D28620057 | 02-02 | 007 | D28700607 | 01-05 | 040 |
| D28450583 | 06-07 | 039 | D28550224 | 07-01 | 017 | D28620057 | 02-03 | 005 | D28700628 | 07-06 | 047 |
| D28450583 | 06-09 | 037 | D28550232 | 07-01 | 013 | D28630069 | 02-03 | 016 | D28700628 | 13-07 | 045 |
| D28450584 | 06-07 | 036 | D28550233 | 07-03 | 032 | D28630069 | 02-04 | 002 | D28700639 | 10-02 | 012 |
| D28450584 | 06-09 | 034 | D28550233 | 09-02 | 027 | D28630118 | 02-02 | 017 | D28700639 | 10-03 | 012 |
| D28450586 | 06-06 | 006 | D28550234 | 07-03 | 039 | D28630118 | 02-04 | 014 | D28700639 | 10-24 | 010 |
| D28450594 | 06-05 | 005 | D28550235 | 07-03 | 043 | D28630119 | 02-02 | 014 | D28701528 | 10-13 | 021 |
| D28450594 | 06-06 | 016 | D28550236 | 07-03 | 027 | D28640061 | 02-04 | 012 | D28710049 | 08-01 | 035 |
| D28450595 | 06-05 | 003 | D28550237 | 07-01 | 024 | D28640063 | 02-04 | 012 | D28710073 | 10-10 | 021 |
| D28450595 | 06-06 | 001 | D28550240 | 07-03 | 006 | D28650018 | 02-04 | 029 | D28710073 | 10-22 | 039 |
| D28450598 | 06-05 | 012 | D28550247 | 07-02 | 031 | D28650023 | 01-11 | 054 | D28710329 | 11-01 | 011 |
| D28450602 | 06-06 | 032 | D28550247 | 07-05 | 027 | D28650023 | 02-04 | 031 | D28710330 | 11-01 | 010 |
| D28450603 | 06-06 | 036 | D28550248 | 07-02 | 032 | D28650043 | 02-02 | 004 | D28710331 | 11-01 | 008 |
| D28450604 | 06-06 | 055 | D28550248 | 07-05 | 029 | D28650043 | 02-04 | 001 | D28710332 | 11-01 | 007 |
| D28450605 | 06-06 | 025 | D28550252 | 09-05 | 033 | D28650052 | 02-03 | 002 | D28710333 | 11-01 | 004 |
| D28450607 | 06-05 | 003 | D28550275 | 07-05 | 039 | D28650052 | 02-04 | 004 | D28710334 | 11-01 | 002 |
| D28450607 | 06-06 | 001 | D28550283 | 16-01 | 041 | D28650055 | 02-02 | 009 | D28710344 | 11-01 | 015 |
| D28450608 | 06-05 | 005 | D28550288 | 07-03 | 001 | D28650057 | 02-04 | 037 | D28710387 | 04-03 | 017 |
| D28450608 | 06-06 | 016 | D28550299 | 07-06 | 042 | D28650060 | 02-04 | 024 | D28710387 | 06-03 | 031 |
| D28460005 | 05-01 | 021 | D28550303 | 07-06 | 031 | D28650068 | 02-02 | 004 | D28710387 | 12-04 | 051 |
| D28460139 | 16-01 | 047 | D28550305 | 07-02 | 011 | D28650068 | 02-03 | 017 | D28710387 | 12-08 | 051 |
| D28460184 | 05-01 | 010 | D28550305 | 07-04 | 012 | D28650068 | 02-04 | 001 | D28710388 | 04-03 | 019 |
| D28520060 | 07-01 | 012 | D28550305 | 07-05 | 042 | D28650096 | 02-02 | 008 | D28710388 | 06-03 | 035 |
| D28520060 | 07-03 | 013 | D28550311 | 07-02 | 039 | D28650096 | 02-03 | 001 | D28710388 | 12-04 | 055 |
| D28520060 | 07-06 | 028 | D28550311 | 07-04 | 044 | D28650096 | 02-04 | 003 | D28710388 | 12-08 | 055 |
| D28530027 | 08-02 | 022 | D28550311 | 07-05 | 022 | D28650097 | 02-02 | 008 | D28710389 | 04-03 | 017 |
| D28530027 | 08-03 | 029 | D28550312 | 07-02 | 030 | D28650097 | 02-03 | 001 | D28710389 | 06-03 | 031 |
| D28530027 | 08-03 | 039 | D28550312 | 07-05 | 026 | D28650097 | 02-04 | 003 | D28710389 | 12-04 | 051 |
| D28530027 | 08-05 | 030 | D28550313 | 07-04 | 038 | D28650100 | 02-02 | 005 | D28710389 | 12-08 | 051 |
| D28530184 | 16-01 | 002 | D28550323 | 07-02 | 003 | D28650100 | 02-03 | 016 | D28710718 | 13-03 | 018 |
| D28530187 | 16-01 | 024 | D28550323 | 07-04 | 016 | D28650100 | 02-04 | 002 | D28710736 | 10-10 | 020 |
| D28530202 | 06-01 | 008 | D28550323 | 07-05 | 002 | D28650101 | 02-04 | 022 | D28710736 | 10-22 | 038 |
| D28530204 | 08-01 | 006 | D28550328 | 08-02 | 030 | D28650119 | 02-01 | 024 | D28710853 | 13-08 | 039 |
| D28530205 | 08-01 | 007 | D28550330 | 07-04 | 031 | D28650126 | 02-01 | 014 | D28711000 | 11-01 | 014 |
| D28540049 | 07-06 | 024 | D28550333 | 07-04 | 030 | D28650127 | 02-01 | 022 | D28711628 | 10-14 | 041 |
| D28540049 | 09-02 | 022 | D28550362 | 07-02 | 039 | D28650127 | 02-04 | 033 | D28711628 | 10-15 | 043 |
| D28540070 | 06-06 | 045 | D28550362 | 07-04 | 044 | D28650136 | 02-03 | 018 | D28711628 | 10-23 | 030 |
| D28540120 | 07-04 | 026 | D28550362 | 07-05 | 022 | D28650165 | 02-01 | 017 | D28711628 | 14-03 | 085 |
| D28540120 | 07-05 | 012 | D28550371 | 07-05 | 011 | D28650175 | 02-03 | 038 | D28711628 | 14-04 | 120 |
| D28550008 | 07-06 | 032 | D28550372 | 07-02 | 005 | D28650175 | 02-04 | 001 | D28711763 | 10-07 | 019 |
| D28550012 | 07-03 | 023 | D28550372 | 07-04 | 018 | D28650176 | 02-02 | 004 | D28711763 | 10-08 | 019 |
| D28550012 | 07-06 | 040 | D28550372 | 07-05 | 004 | D28650176 | 02-03 | 043 | D28711763 | 10-13 | 024 |
| D28550023 | 07-02 | 026 | D28550373 | 07-02 | 004 | D28650181 | 02-03 | 039 | D28711881 | 14-03 | 090 |
| D28550023 | 07-05 | 031 | D28550373 | 07-04 | 017 | D28650182 | 02-03 | 039 | D28711881 | 14-04 | 126 |
| D28550046 | 07-01 | 035 | D28550373 | 07-05 | 003 | D28650221 | 02-01 | 024 | D28720448 | 10-14 | 033 |
| D28550046 | 07-02 | 013 | D28550374 | 07-02 | 002 | D28650222 | 02-01 | 014 | D28720448 | 10-15 | 033 |
| D28550065 | 07-02 | 020 | D28550375 | 07-04 | 015 | D28660002 | 02-01 | 001 | D28720448 | 10-23 | 022 |
| D28550075 | 07-03 | 021 | D28550378 | 07-05 | 015 | D28660002 | 02-02 | 025 | D28720448 | 14-03 | 002 |
| D28550075 | 07-06 | 039 | D28550379 | 07-05 | 017 | D28660005 | 02-02 | 032 | D28720448 | 14-04 | 002 |
| D28550076 | 07-01 | 022 | D28550407 | 07-05 | 001 | D28660027 | 02-01 | 017 | D28720750 | 13-07 | 062 |
| D28550079 | 07-06 | 050 | D28550436 | 07-02 | 042 | D28660035 | 02-01 | 012 | D28720865 | 08-01 | 043 |
| D28550080 | 07-06 | 053 | D28550437 | 07-02 | 040 | D28660036 | 02-02 | 033 | D28720865 | 13-08 | 050 |
| D28550081 | 06-03 | 004 | D28550449 | 07-03 | 016 | D28660051 | 02-01 | 020 | D28720879 | 10-18 | 009 |
| D28550083 | 06-03 | 011 | D28550449 | 09-02 | 036 | D28660091 | 02-01 | 008 | D28720925 | 10-22 | 014 |
| D28550086 | 07-06 | 054 | D28560008 | 06-03 | 002 | D28660091 | 02-02 | 020 | D28720927 | 10-22 | 016 |
| D28550090 | 07-05 | 038 | D28560008 | 07-01 | 019 | D28660103 | 02-02 | 034 | D28720952 | 10-08 | 013 |
| D28550095 | 06-03 | 009 | D28560008 | 07-03 | 019 | D28660106 | 02-04 | 027 | D28720952 | 10-21 | 019 |
| D28550109 | 11-01 | 037 | D28560008 | 07-04 | 035 | D28660107 | 02-02 | 040 | D28721195 | 14-05 | 003 |
| D28550114 | 06-04 | 001 | D28560008 | 07-06 | 037 | D28660110 | 02-02 | 047 | D28730018 | 10-10 | 019 |
| D28550114 | 07-02 | 021 | D28560023 | 07-05 | 040 | D28660113 | 02-01 | 025 | D28730018 | 10-22 | 037 |
| D28550115 | 06-03 | 004 | D28560162 | 07-02 | 036 | D28660114 | 02-02 | 045 | D28730168 | 10-10 | 011 |
| D28550122 | 16-01 | 027 | D28560162 | 07-04 | 041 | D28660114 | 02-04 | 019 | D28730168 | 10-22 | 024 |
| D28550123 | 16-01 | 002 | D28560162 | 07-05 | 023 | D28660116 | 02-01 | 018 | D28730181 | 10-11 | 017 |
| D28550145 | 07-06 | 051 | D28560165 | 07-02 | 038 | D28660116 | 02-01 | 018 | D28730181 | 10-12 | 017 |
| D28550158 | 07-06 | 058 | D28560165 | 07-04 | 043 | D28660117 | 02-01 | 024 | D28730182 | 10-11 | 019 |
| D28550159 | 07-06 | 059 | D28560165 | 07-05 | 020 | D28660118 | 02-01 | 014 | D28730182 | 10-12 | 019 |
| D28550164 | 07-06 | 055 | D28560214 | 07-05 | 038 | D28660122 | 02-01 | 023 | D28730343 | 11-02 | 020 |
| D28550170 | 07-02 | 045 | D28560259 | 10-01 | 045 | D28660128 | 02-01 | 022 | D28730353 | 10-07 | 013 |
| D28550170 | 07-04 | 048 | D28560259 | 10-06 | 040 | D28660128 | 02-04 | 033 | D28730353 | 10-21 | 054 |
| D28550170 | 07-05 | 050 | D28560259 | 10-16 | 039 | D28660142 | 02-02 | 022 | D28730512 | 12-01 | 044 |
| D28550175 | 07-01 | 015 | D28560259 | 10-19 | 066 | D28660143 | 02-02 | 030 | D28730607 | 13-06 | 003 |
| D28550175 | 07-03 | 014 | D28600127 | 03-07 | 014 | D28660144 | 02-01 | 007 | D28730622 | 02-02 | 006 |
| D28550175 | 07-06 | 029 | D28600181 | 18-02 | 004 | D28670008 | 02-01 | 024 | D28730622 | 02-03 | 014 |
| D28550177 | 07-06 | 045 | D28600181 | 18-02 | 015 | D28670009 | 02-01 | 014 | D28730637 | 10-11 | 025 |
| D28550181 | 16-01 | 023 | D28600183 | 18-02 | 020 | D28700136 | 01-08 | 030 | D28730637 | 10-12 | 025 |
| D28550204 | 07-03 | 046 | D28600184 | 18-02 | 024 | D28700136 | 01-09 | 035 | D28730695 | 14-03 | 025 |
| D28550205 | 07-04 | 005 | D28600209 | 08-01 | 010 | D28700549 | 10-01 | 034 | D28730695 | 14-04 | 026 |

| VARE NR. PART NO. TEIL NR. NO. CODE | AFSNIT SECTION ABSCHNITT SECTION |
|---|---|
| D28730779 | 10-02 002 |
| D28730779 | 10-03 002 |
| D28730779 | 10-17 023 |
| D28730847 | 16-01 045 |
| D28731133 | 10-10 034 |
| D28731133 | 10-20 055 |
| D28731494 | 03-06 021 |
| D28731494 | 03-07 031 |
| D28731494 | 04-07A 013 |
| D28731494 | 04-07B 012 |
| D28731555 | 10-07 022 |
| D28731555 | 10-08 022 |
| D28731555 | 10-13 022 |
| D28731575 | 03-06 016 |
| D28731575 | 03-07 025 |
| D28731575 | 04-07A 007 |
| D28731575 | 04-07B 007 |
| D28731807 | 10-21 054 |
| D28740028 | 01-05 019 |
| D28740028 | 01-05 044 |
| D28740115 | 13-03 050 |
| D28740262 | 13-03 048 |
| D28740881 | 03-06 019 |
| D28740881 | 03-07 030 |
| D28740881 | 04-07A 010 |
| D28740881 | 04-07B 010 |
| D28740881 | 10-09 047 |
| D28740881 | 10-20 027 |
| D28740881 | 13-07 064 |
| D28740948 | 13-03 015 |
| D28741088 | 14-01B 031 |
| D28741178 | 10-10 035 |
| D28741178 | 10-20 053 |
| D28741192 | 14-03 015 |
| D28741192 | 14-04 016 |
| D28741192 | 14-04 108 |
| D28741194 | 02-04 008 |
| D28741194 | 14-03 041 |
| D28741194 | 14-04 043 |
| D28741194 | 14-04 110 |
| D28741194 | 14-07 006 |
| D28741203 | 09-03 002 |
| D28741203 | 14-04 112 |
| D28741303 | 14-02 022 |
| D28741446 | 10-14 043 |
| D28741446 | 10-15 041 |
| D28741446 | 10-23 031 |
| D28741446 | 14-03 006 |
| D28741446 | 14-04 006 |
| D28741490 | 12-01 012 |
| D28741491 | 12-01 012 |
| D28741543 | 04-07A 001 |
| D28741543 | 04-07B 001 |
| D28750001 | 11-01 062 |
| D28750013 | 10-10 001 |
| D28750015 | 10-10 002 |
| D28750016 | 10-10 017 |
| D28750018 | 10-10 008 |
| D28750024 | 10-10 052 |
| D28750024 | 10-20 041 |
| D28750027 | 10-10 049 |
| D28750027 | 10-20 038 |
| D28750028 | 10-10 050 |
| D28750028 | 10-20 039 |
| D28750035 | 10-10 031 |
| D28750035 | 10-20 051 |
| D28750036 | 10-10 028 |
| D28750036 | 10-20 057 |
| D28750037 | 10-10 030 |
| D28750037 | 10-20 060 |
| D28750042 | 10-10 023 |
| D28750042 | 10-20 064 |
| D28750047 | 03-06 020 |
| D28750047 | 03-07 028 |
| D28750047 | 04-07A 011 |
| D28750047 | 04-07B 011 |
| D28750050 | 04-07A 003 |
| D28750050 | 04-07B 003 |
| D28750051 | 04-07A 005 |
| D28750051 | 04-07B 005 |
| D28750057 | 11-01 028 |
| D28750074 | 06-06 042 |
| D28750078 | 11-01 034 |
| D28750102 | 10-11 039 |
| D28750102 | 10-12 039 |
| D28750112 | 10-06 029 |
| D28750141 | 10-01 013 |
| D28750141 | 10-16 008 |
| D28750145 | 10-01 031 |
| D28750147 | 10-06 010 |
| D28750147 | 10-19 014 |
| D28750166 | 10-09 045 |
| D28750166 | 10-20 025 |
| D28750169 | 10-09 056 |
| D28750169 | 10-20 036 |
| D28750172 | 10-02 020 |
| D28750172 | 10-03 020 |
| D28750181 | 11-01 059 |
| D28750182 | 10-10 064 |
| D28750182 | 10-22 032 |
| D28750182 | 11-01 056 |
| D28750187 | 11-01 055 |
| D28750189 | 11-01 060 |
| D28750212 | 11-02 032 |
| D28750214 | 03-07 041 |
| D28750214 | 03-07 044 |
| D28750218 | 14-01B 031 |
| D28750220 | 14-01B 026 |
| D28750224 | 10-08 014 |
| D28750225 | 10-08 010 |
| D28750247 | 13-04 009 |
| D28750250 | 13-04 005 |
| D28750261 | 04-02 034 |
| D28750265 | 04-02 029 |
| D28750288 | 13-01 032 |
| D28750288 | 13-02 016 |
| D28750290 | 15-03 040 |
| D28750318 | 06-04 037 |
| D28750318 | 18-02 048 |
| D28750319 | 06-04 038 |
| D28750319 | 18-02 047 |
| D28750332 | 06-04 033 |
| D28750332 | 18-02 040 |
| D28750358 | 13-08 032 |
| D28750367 | 13-05 022 |
| D28750388 | 14-03 038 |
| D28750388 | 14-04 040 |
| D28750389 | 14-03 039 |
| D28750389 | 14-04 041 |
| D28750390 | 14-03 052 |
| D28750390 | 14-04 056 |
| D28750391 | 14-03 051 |
| D28750391 | 14-04 055 |
| D28750393 | 14-04 051 |
| D28750394 | 14-03 037 |
| D28750394 | 14-04 039 |
| D28750395 | 14-03 035 |
| D28750395 | 14-04 037 |
| D28750397 | 14-03 010 |
| D28750397 | 14-04 010 |
| D28750400 | 14-03 043 |
| D28750400 | 14-04 045 |
| D28750401 | 14-03 042 |
| D28750401 | 14-04 044 |
| D28750403 | 14-04 047 |
| D28750436 | 13-03 029 |
| D28750447 | 13-09 033 |
| D28750457 | 13-02 001 |
| D28750463 | 15-01 031 |
| D28750465 | 13-01 029 |
| D28750475 | 13-02 004 |
| D28750477 | 13-08 051 |
| D28750489 | 14-03 082 |
| D28750489 | 14-04 115 |
| D28750490 | 13-01 001 |
| D28750491 | 13-01 004 |
| D28750499 | 14-02 023 |
| D28750502 | 14-04 064 |
| D28750503 | 02-03 027 |
| D28750506 | 02-03 013 |
| D28750507 | 02-03 023 |
| D28750510 | 02-03 009 |
| D28750510 | 14-04 074 |
| D28750524 | 10-05 017 |
| D28750527 | 06-04 040 |
| D28750527 | 18-02 046 |
| D28750534 | 13-05 023 |
| D28750543 | 15-03 041 |
| D28750545 | 13-02 030 |
| D28750546 | 13-02 036 |
| D28750547 | 13-02 029 |
| D28750557 | 13-02 032 |
| D28750560 | 10-01 033 |
| D28750566 | 13-05 013 |
| D28750568 | 13-05 015 |
| D28750575 | 14-04 071 |
| D28750575 | 14-07 003 |
| D28750576 | 14-04 066 |
| D28750576 | 14-07 007 |
| D28750581 | 14-04 071 |
| D28750581 | 14-07 003 |
| D28750582 | 14-04 066 |
| D28750582 | 14-07 007 |
| D28750586 | 14-04 061 |
| D28750586 | 14-07 038 |
| D28750587 | 14-04 062 |
| D28750587 | 14-07 037 |
| D28750608 | 14-03 103 |
| D28750608 | 14-04 148 |
| D28750609 | 14-03 079 |
| D28750609 | 14-04 107 |
| D28750614 | 11-01 045 |
| D28750618 | 13-01 033 |
| D28750619 | 14-02 028 |
| D28750621 | 10-01 022 |
| D28750621 | 10-16 024 |
| D28750626 | 14-04 119 |
| D28750626 | 14-07 005 |
| D28750629 | 13-02 019 |
| D28750635 | 13-02 020 |
| D28750636 | 10-08 015 |
| D28750637 | 07-06 044 |
| D28750637 | 13-07 046 |
| D28750648 | 10-06 023 |
| D28750648 | 10-19 016 |
| D28750657 | 13-03 034 |
| D28750683 | 03-07 017 |
| D28750685 | 13-03 024 |
| D28750708 | 14-07 003 |
| D28750709 | 14-07 007 |
| D28750713 | 14-07 003 |
| D28750714 | 14-07 007 |
| D28750723 | 11-02 031 |
| D28750724 | 11-02 029 |
| D28750725 | 15-03 039 |
| D28750726 | 13-12 028 |
| D28750731 | 13-03 041 |
| D28750736 | 06-04 032 |
| D28750740 | 06-04 035 |
| D28750740 | 18-02 042 |
| D28750746 | 10-10 058 |
| D28750746 | 10-20 047 |
| D28750749 | 10-10 057 |
| D28750749 | 10-20 045 |
| D28750768 | 12-01 029 |
| D28750769 | 12-01 031 |
| D28750770 | 12-01 031 |
| D28750774 | 14-03 080 |
| D28750774 | 14-04 113 |
| D28750776 | 10-01 039 |
| D28750776 | 10-16 029 |
| D28750776 | 14-02 009 |
| D28750791 | 14-02 026 |
| D28750792 | 14-02 025 |
| D28750802 | 10-06 016 |
| D28750812 | 10-06 013 |
| D28750835 | 10-13 032 |
| D28750836 | 10-10 017 |
| D28750836 | 10-22 035 |
| D28750837 | 10-01 029 |
| D28750839 | 10-01 001 |
| D28750839 | 10-16 003 |
| D28750842 | 10-06 031 |
| D28750852 | 13-01 014 |
| D28750861 | 13-01 026 |
| D28750873 | 10-09 055 |
| D28750873 | 10-20 033 |
| D28750875 | 10-09 039 |
| D28750882 | 10-09 035 |
| D28750896 | 13-08 003 |
| D28750897 | 13-08 009 |
| D28750903 | 14-03 072 |
| D28750903 | 14-04 098 |
| D28750904 | 14-03 073 |
| D28750904 | 14-04 099 |
| D28750905 | 13-01 027 |
| D28750906 | 13-01 015 |
| D28750915 | 13-08 056 |
| D28750922 | 03-02 005 |
| D28750922 | 05-01 027 |
| D28750922 | 07-01 036 |
| D28750922 | 07-06 006 |
| D28750922 | 08-03 032 |
| D28750922 | 08-05 032 |
| D28750922 | 09-02 013 |
| D28750922 | 10-10 036 |
| D28750922 | 10-20 069 |
| D28750922 | 17-01 037 |
| D28750925 | 13-01 021 |
| D28750930 | 13-01 020 |
| D28750943 | 10-09 033 |
| D28750943 | 10-20 013 |
| D28750949 | 14-02 027 |
| D28750952 | 13-01 013 |
| D28750953 | 13-08 030 |
| D28750954 | 13-08 029 |
| D28750956 | 14-04 070 |
| D28750956 | 14-07 008 |
| D28750957 | 14-04 067 |
| D28750958 | 14-04 068 |
| D28750959 | 14-04 070 |
| D28750959 | 14-07 008 |
| D28750960 | 14-04 067 |
| D28750961 | 14-04 068 |
| D28750962 | 14-07 008 |
| D28750965 | 14-07 008 |
| D28750971 | 12-04 004 |
| D28750971 | 12-08 004 |
| D28750978 | 13-08 040 |
| D28750987 | 13-01 016 |
| D28750989 | 13-01 009 |
| D28751016 | 13-01 005 |
| D28751031 | 13-01 040 |
| D28751031 | 13-02 012 |
| D28751033 | 14-03 007 |
| D28751033 | 14-04 007 |
| D28751051 | 10-08 023 |
| D28751054 | 10-07 031 |
| D28751054 | 10-08 031 |
| D28751056 | 10-07 028 |
| D28751056 | 10-08 028 |
| D28751064 | 14-03 030 |
| D28751064 | 14-04 031 |
| D28751065 | 14-03 089 |
| D28751065 | 14-04 125 |
| D28751067 | 06-04 033 |
| D28751067 | 18-02 040 |
| D28751068 | 15-01 052 |
| D28751069 | 15-01 052 |
| D28751072 | 15-01 048 |
| D28751080 | 14-03 016 |
| D28751080 | 14-04 017 |
| D28751082 | 13-06 011 |
| D28751083 | 07-01 008 |
| D28751083 | 07-06 014 |
| D28751083 | 09-02 005 |
| D28751092 | 06-04 007 |
| D28751095 | 01-11 027 |
| D28751095 | 06-04 013 |
| D28751096 | 06-04 021 |
| D28751103 | 06-04 010 |
| D28751106 | 06-04 002 |
| D28751118 | 03-07 003 |
| D28751119 | 03-07 005 |

| VARE NR. PART NO. TEIL NR. NO. CODE | AFSNIT SECTION ABSCHNITT SECTION | | VARE NR. PART NO. TEIL NR. NO. CODE | AFSNIT SECTION ABSCHNITT SECTION | | VARE NR. PART NO. TEIL NR. NO. CODE | AFSNIT SECTION ABSCHNITT SECTION | | VARE NR. PART NO. TEIL NR. NO. CODE | AFSNIT SECTION ABSCHNITT SECTION | |
|---|---|---|---|---|---|---|---|---|---|---|---|
| D28751122 | 03-07 | 007 | D28751328 | 12-02 | 001 | D28751471 | 14-07 | 035 | D28751656 | 13-06 | 036 |
| D28751123 | 03-07 | 006 | D28751329 | 13-07 | 058 | D28751484 | 10-04 | 033 | D28751657 | 13-06 | 044 |
| D28751128 | 03-07 | 012 | D28751329 | 14-04 | 048 | D28751485 | 14-03 | 116 | D28751658 | 13-06 | 038 |
| D28751131 | 03-04 | 031 | D28751333 | 10-02 | 006 | D28751491 | 13-07 | 024 | D28751659 | 13-06 | 032 |
| D28751131 | 03-05 | 041 | D28751333 | 10-03 | 006 | D28751491 | 13-07 | 053 | D28751660 | 13-05 | 019 |
| D28751152 | 04-04 | 019 | D28751334 | 10-02 | 009 | D28751492 | 13-07 | 029 | D28751661 | 13-05 | 007 |
| D28751153 | 04-04 | 018 | D28751334 | 10-03 | 009 | D28751492 | 13-07 | 052 | D28751662 | 13-05 | 025 |
| D28751159 | 14-01B | 026 | D28751335 | 10-02 | 004 | D28751497 | 13-08 | 008 | D28751663 | 10-01 | 030 |
| D28751169 | 12-04 | 013 | D28751335 | 10-03 | 004 | D28751502 | 13-08 | 012 | D28751663 | 10-16 | 010 |
| D28751169 | 12-08 | 013 | D28751338 | 14-03 | 068 | D28751504 | 13-09 | 005 | D28751664 | 10-01 | 029 |
| D28751172 | 12-04 | 016 | D28751338 | 14-04 | 087 | D28751506 | 13-07 | 031 | D28751664 | 10-16 | 011 |
| D28751193 | 10-20 | 020 | D28751339 | 14-03 | 067 | D28751507 | 13-07 | 023 | D28751668 | 13-07 | 007 |
| D28751200 | 14-03 | 087 | D28751339 | 14-04 | 086 | D28751509 | 13-07 | 039 | D28751674 | 13-06 | 060 |
| D28751200 | 14-04 | 122 | D28751340 | 14-03 | 070 | D28751510 | 13-07 | 037 | D28751675 | 10-19 | 004 |
| D28751201 | 10-04 | 021 | D28751340 | 14-04 | 089 | D28751510 | 13-07 | 038 | D28751678 | 10-19 | 001 |
| D28751202 | 10-04 | 017 | D28751341 | 14-03 | 069 | D28751511 | 13-06 | 019 | D28751683 | 15-03 | 008 |
| D28751204 | 10-07 | 007 | D28751341 | 14-04 | 088 | D28751511 | 13-07 | 019 | D28751684 | 15-03 | 003 |
| D28751205 | 10-07 | 015 | D28751342 | 14-03 | 034 | D28751511 | 13-07 | 027 | D28751685 | 10-19 | 007 |
| D28751206 | 10-04 | 015 | D28751342 | 14-04 | 035 | D28751512 | 13-07 | 032 | D28751687 | 10-19 | 003 |
| D28751206 | 10-24 | 015 | D28751343 | 14-03 | 074 | D28751512 | 13-07 | 048 | D28751699 | 10-14 | 034 |
| D28751213 | 10-07 | 010 | D28751343 | 14-04 | 101 | D28751525 | 13-07 | 043 | D28751699 | 10-15 | 034 |
| D28751215 | 11-01 | 039 | D28751351 | 10-01 | 039 | D28751526 | 13-07 | 034 | D28751699 | 10-23 | 023 |
| D28751216 | 03-02 | 008 | D28751351 | 14-02 | 009 | D28751529 | 13-06 | 054 | D28751699 | 14-02 | 001 |
| D28751216 | 05-01 | 033 | D28751353 | 10-13 | 007 | D28751530 | 13-06 | 064 | D28751699 | 14-03 | 001 |
| D28751216 | 07-01 | 040 | D28751360 | 10-13 | 041 | D28751531 | 13-06 | 053 | D28751699 | 14-04 | 001 |
| D28751216 | 07-06 | 007 | D28751361 | 04-02 | 033 | D28751532 | 13-06 | 056 | D28751702 | 13-02 | 014 |
| D28751216 | 08-03 | 036 | D28751362 | 07-01 | 007 | D28751533 | 13-06 | 048 | D28751703 | 13-02 | 015 |
| D28751216 | 08-05 | 038 | D28751362 | 07-06 | 013 | D28751537 | 13-06 | 059 | D28751711 | 10-13 | 022 |
| D28751216 | 09-02 | 011 | D28751362 | 09-02 | 004 | D28751538 | 03-02 | 021 | D28751711 | 10-21 | 036 |
| D28751216 | 10-10 | 042 | D28751363 | 07-01 | 001 | D28751540 | 13-08 | 001 | D28751712 | 10-13 | 008 |
| D28751216 | 10-20 | 075 | D28751363 | 07-06 | 011 | D28751548 | 10-20 | 066 | D28751712 | 10-21 | 038 |
| D28751216 | 17-01 | 041 | D28751363 | 09-02 | 001 | D28751548 | 10-22 | 020 | D28751718 | 10-22 | 029 |
| D28751218 | 03-02 | 004 | D28751363 | 16-05 | 005 | D28751567 | 10-22 | 012 | D28751725 | 10-16 | 012 |
| D28751218 | 05-01 | 028 | D28751363 | 16-05 | 006 | D28751569 | 13-06 | 051 | D28751730 | 10-17 | 033 |
| D28751218 | 07-01 | 037 | D28751363 | 16-05 | 007 | D28751569 | 13-07 | 021 | D28751735 | 10-18 | 025 |
| D28751218 | 07-06 | 005 | D28751370 | 04-02 | 022 | D28751569 | 13-07 | 050 | D28751740 | 14-01B | 029 |
| D28751218 | 08-03 | 033 | D28751381 | 10-13 | 001 | D28751570 | 13-08 | 006 | D28751741 | 14-01B | 029 |
| D28751218 | 08-05 | 033 | D28751383 | 14-04 | 145 | D28751571 | 13-06 | 052 | D28751742 | 03-07 | 043 |
| D28751218 | 09-02 | 012 | D28751387 | 10-07 | 023 | D28751571 | 13-07 | 022 | D28751742 | 14-01B | 026 |
| D28751218 | 10-10 | 037 | D28751387 | 10-13 | 008 | D28751571 | 13-07 | 051 | D28751742 | 14-04 | 030 |
| D28751218 | 10-20 | 070 | D28751395 | 10-09 | 049 | D28751574 | 13-07 | 005 | D28751743 | 03-07 | 043 |
| D28751218 | 17-01 | 038 | D28751395 | 10-20 | 029 | D28751578 | 10-19 | 043 | D28751743 | 14-01B | 026 |
| D28751220 | 03-02 | 003 | D28751401 | 10-04 | 005 | D28751580 | 10-17 | 029 | D28751743 | 14-04 | 030 |
| D28751223 | 05-01 | 032 | D28751406 | 10-13 | 046 | D28751582 | 10-17 | 020 | D28751743 | 14-04 | 030 |
| D28751223 | 07-01 | 038 | D28751407 | 10-13 | 044 | D28751584 | 10-17 | 004 | D28751744 | 10-21 | 010 |
| D28751223 | 07-06 | 004 | D28751410 | 06-04 | 025 | D28751586 | 10-17 | 027 | D28751745 | 10-21 | 009 |
| D28751223 | 09-02 | 014 | D28751411 | 06-04 | 018 | D28751592 | 10-20 | 010 | D28751749 | 10-21 | 007 |
| D28751223 | 10-10 | 038 | D28751418 | 13-07 | 012 | D28751592 | 10-21 | 025 | D28751755 | 10-21 | 018 |
| D28751223 | 10-20 | 071 | D28751419 | 10-05 | 018 | D28751593 | 10-21 | 046 | D28751757 | 10-16 | 030 |
| D28751223 | 17-01 | 039 | D28751420 | 14-06 | 013 | D28751598 | 10-21 | 039 | D28751762 | 10-01 | 009 |
| D28751224 | 08-03 | 034 | D28751421 | 14-06 | 012 | D28751599 | 10-19 | 035 | D28751763 | 13-05 | 008 |
| D28751224 | 08-05 | 034 | D28751421 | 14-07 | 028 | D28751602 | 16-05 | 002 | D28751764 | 10-01 | 015 |
| D28751226 | 11-01 | 020 | D28751422 | 14-06 | 009 | D28751607 | 10-11 | 010 | D28751764 | 10-06 | 030 |
| D28751227 | 10-04 | 025 | D28751423 | 14-06 | 010 | D28751607 | 10-12 | 010 | D28751764 | 10-16 | 025 |
| D28751227 | 10-18 | 021 | D28751424 | 14-06 | 005 | D28751610 | 10-18 | 032 | D28751764 | 10-19 | 028 |
| D28751236 | 06-02 | 006 | D28751425 | 14-06 | 006 | D28751615 | 16-05 | 001 | D28751772 | 10-18 | 005 |
| D28751236 | 10-11 | 001 | D28751426 | 14-06 | 002 | D28751621 | 13-08 | 019 | D28751774 | 10-19 | 050 |
| D28751236 | 10-12 | 001 | D28751427 | 14-06 | 003 | D28751624 | 13-09 | 054 | D28751775 | 10-01 | 007 |
| D28751237 | 06-02 | 005 | D28751431 | 13-04 | 014 | D28751625 | 10-21 | 042 | D28751775 | 10-16 | 007 |
| D28751237 | 10-11 | 003 | D28751433 | 13-04 | 011 | D28751626 | 13-09 | 009 | D28751780 | 10-21 | 014 |
| D28751237 | 10-12 | 003 | D28751434 | 12-08 | 046 | D28751627 | 13-09 | 011 | D28751787 | 10-01 | 020 |
| D28751238 | 08-04 | 035 | D28751437 | 13-04 | 027 | D28751628 | 10-19 | 032 | D28751787 | 10-16 | 021 |
| D28751238 | 10-09 | 021 | D28751439 | 11-01 | 025 | D28751629 | 10-19 | 037 | D28751788 | 10-01 | 023 |
| D28751249 | 04-04 | 013 | D28751440 | 11-01 | 027 | D28751631 | 10-19 | 056 | D28751788 | 10-16 | 023 |
| D28751265 | 07-01 | 001 | D28751444 | 14-06 | 017 | D28751632 | 10-19 | 015 | D28751789 | 10-01 | 021 |
| D28751265 | 07-06 | 016 | D28751444 | 14-07 | 034 | D28751633 | 14-04 | 137 | D28751789 | 10-16 | 022 |
| D28751265 | 09-02 | 001 | D28751445 | 14-06 | 018 | D28751635 | 14-03 | 105 | D28751790 | 10-01 | 010 |
| D28751268 | 07-01 | 003 | D28751445 | 14-07 | 035 | D28751635 | 14-04 | 161 | D28751790 | 10-16 | 031 |
| D28751268 | 07-06 | 015 | D28751448 | 16-01 | 044 | D28751636 | 14-04 | 140 | D28751791 | 10-01 | 006 |
| D28751268 | 09-02 | 003 | D28751449 | 14-04 | 160 | D28751637 | 14-03 | 009 | D28751791 | 10-16 | 006 |
| D28751269 | 07-01 | 006 | D28751450 | 11-01 | 018 | D28751637 | 14-04 | 009 | D28751793 | 10-01 | 004 |
| D28751269 | 07-06 | 012 | D28751459 | 04-02 | 020 | D28751638 | 14-04 | 050 | D28751793 | 10-16 | 002 |
| D28751269 | 09-02 | 006 | D28751462 | 13-04 | 015 | D28751639 | 14-04 | 146 | D28751794 | 10-01 | 005 |
| D28751290 | 09-04 | 023 | D28751463 | 13-04 | 017 | D28751645 | 10-19 | 054 | D28751794 | 10-16 | 001 |
| D28751295 | 14-03 | 097 | D28751464 | 13-04 | 016 | D28751649 | 13-08 | 020 | D28751795 | 10-01 | 014 |
| D28751295 | 14-04 | 141 | D28751464 | 13-04 | 033 | D28751649 | 13-09 | 008 | D28751796 | 13-03 | 022 |
| D28751302 | 15-01 | 048 | D28751465 | 13-04 | 018 | D28751650 | 13-06 | 042 | D28751797 | 13-02 | 040 |
| D28751303 | 15-01 | 048 | D28751467 | 11-02 | 015 | D28751651 | 13-06 | 024 | D28751800 | 10-13 | 013 |
| D28751309 | 10-20 | 023 | D28751470 | 14-06 | 017 | D28751652 | 13-06 | 040 | D28751812 | 03-02 | 006 |
| D28751315 | 12-04 | 006 | D28751470 | 14-07 | 034 | D28751653 | 13-06 | 046 | D28751812 | 05-01 | 030 |
| D28751316 | 12-04 | 028 | D28751471 | 14-06 | 018 | D28751654 | 13-06 | 034 | D28751812 | 07-01 | 041 |

| VARE NR. PART NO. TEIL NR. NO. CODE | AFSNIT SECTION ABSCHNITT SECTION |
|---|---|
| D28751812 | 07-06 008 |
| D28751812 | 08-03 030 |
| D28751812 | 08-05 036 |
| D28751812 | 09-02 009 |
| D28751812 | 10-10 040 |
| D28751812 | 10-20 073 |
| D28751812 | 12-04 002 |
| D28751812 | 12-08 002 |
| D28751812 | 16-05 015 |
| D28751812 | 17-01 042 |
| D28751813 | 05-01 027 |
| D28751813 | 07-01 036 |
| D28751813 | 07-06 003 |
| D28751813 | 10-10 036 |
| D28751813 | 10-20 069 |
| D28751813 | 16-05 008 |
| D28751813 | 16-05 009 |
| D28751813 | 16-05 012 |
| D28751813 | 16-05 014 |
| D28751813 | 16-05 016 |
| D28751813 | 17-01 037 |
| D28751814 | 03-02 002 |
| D28751814 | 09-02 009 |
| D28751814 | 16-05 010 |
| D28751814 | 16-05 013 |
| D28751815 | 08-03 030 |
| D28751815 | 08-05 032 |
| D28751815 | 16-05 011 |
| D28751821 | 10-18 003 |
| D28751822 | 10-02 019 |
| D28751822 | 10-03 019 |
| D28751825 | 10-18 007 |
| D28751827 | 13-03 011 |
| D28751828 | 13-03 001 |
| D28751832 | 14-03 107 |
| D28751832 | 14-04 163 |
| D28751833 | 14-03 108 |
| D28751833 | 14-04 164 |
| D28751834 | 14-03 109 |
| D28751834 | 14-04 165 |
| D28751835 | 14-03 110 |
| D28751835 | 14-04 166 |
| D28751837 | 14-02 021 |
| D28751839 | 13-09 046 |
| D28751840 | 13-09 045 |
| D28751843 | 13-03 026 |
| D28751844 | 13-03 005 |
| D28751845 | 13-03 010 |
| D28751846 | 13-03 042 |
| D28751848 | 13-09 049 |
| D28751849 | 13-03 045 |
| D28751851 | 13-09 041 |
| D28751853 | 13-09 042 |
| D28751854 | 13-02 042 |
| D28751855 | 13-03 042 |
| D28751856 | 13-09 031 |
| D28751857 | 13-09 032 |
| D28751859 | 10-02 033 |
| D28751868 | 13-03 020 |
| D28751875 | 12-04 001 |
| D28751875 | 12-08 001 |
| D28751881 | 13-05 006 |
| D28751882 | 13-06 006 |
| D28751883 | 10-17 037 |
| D28751884 | 13-07 028 |
| D28751885 | 13-02 046 |
| D28751886 | 14-04 138 |
| D28751887 | 14-04 139 |
| D28751888 | 14-04 136 |
| D28751889 | 13-02 048 |
| D28751890 | 13-02 045 |
| D28751894 | 11-02 016 |
| D28751897 | 13-09 021 |
| D28751900 | 10-16 013 |
| D28751901 | 10-01 016 |
| D28751902 | 10-21 030 |
| D28751905 | 10-01 037 |
| D28751905 | 10-19 045 |
| D28751910 | 10-09 024 |
| D28751914 | 13-06 012 |
| D28751924 | 04-07A 033 |
| D28751924 | 04-07B 032 |
| D28751925 | 03-07 028 |
| D28751926 | 04-07A 038 |
| D28751926 | 04-07B 039 |
| D28751927 | 04-07A 016 |
| D28751927 | 04-07B 015 |
| D28751928 | 04-07A 019 |
| D28751928 | 04-07B 018 |
| D28751931 | 03-05 037 |
| D28751936 | 03-07 021 |
| D28751942 | 10-13 040 |
| D28751943 | 03-07 020 |
| D28751944 | 03-04 028 |
| D28751944 | 03-05 038 |
| D28751945 | 03-07 025 |
| D28751947 | 03-04 032 |
| D28751947 | 03-05 042 |
| D28751950 | 03-07 030 |
| D28751951 | 03-04 030 |
| D28751951 | 03-05 040 |
| D28751952 | 03-04 029 |
| D28751952 | 03-05 039 |
| D28751958 | 03-07 034 |
| D28751964 | 10-15 010 |
| D28751965 | 10-15 015 |
| D28751968 | 10-15 009 |
| D28751970 | 10-15 006 |
| D28751973 | 10-17 006 |
| D28751976 | 10-19 047 |
| D28751980 | 14-01B 026 |
| D28751983 | 14-01B 031 |
| D28751985 | 14-01B 029 |
| D28751988 | 13-01 029 |
| D28751990 | 03-07 052 |
| D28751991 | 15-01 048 |
| D28751992 | 15-01 048 |
| D28751998 | 13-09 027 |
| D28751999 | 13-09 050 |
| D28752001 | 11-02 029 |
| D28752002 | 10-17 039 |
| D28752004 | 10-09 051 |
| D28752004 | 10-20 034 |
| D28752012 | 11-02 020 |
| D28752016 | 13-04 008 |
| D28752017 | 06-02 005 |
| D28752017 | 10-11 003 |
| D28752017 | 10-21 022 |
| D28752018 | 06-02 006 |
| D28752018 | 10-11 001 |
| D28752018 | 10-21 020 |
| D28752019 | 10-02 015 |
| D28752019 | 10-03 015 |
| D28752019 | 10-17 001 |
| D28752020 | 10-02 016 |
| D28752020 | 10-03 016 |
| D28752020 | 10-17 002 |
| D28752025 | 10-01 018 |
| D28752025 | 10-16 015 |
| D28752025 | 14-02 007 |
| D28752027 | 13-07 055 |
| D28752030 | 14-03 096 |
| D28752031 | 14-03 044 |
| D28752032 | 14-03 048 |
| D28752033 | 14-03 095 |
| D28752035 | 14-03 094 |
| D28752038 | 14-03 047 |
| D28752039 | 10-02 019 |
| D28752041 | 13-08 020 |
| D28752041 | 13-09 008 |
| D28752047 | 13-07 058 |
| D28752047 | 14-03 045 |
| D28752048 | 13-07 056 |
| D28752048 | 14-03 092 |
| D28752056 | 03-07 047 |
| D28752059 | 13-06 073 |
| D28752061 | 13-06 012 |
| D28752069 | 10-21 050 |
| D28752070 | 10-07 028 |
| D28752089 | 13-01 060 |
| D28752089 | 13-02 058 |
| D28752090 | 14-07 035 |
| D28752091 | 14-07 034 |
| D28752092 | 14-07 033 |
| D28752095 | 13-09 052 |
| D28752096 | 13-09 051 |
| D28752097 | 14-07 035 |
| D28752098 | 14-07 034 |
| D28752106 | 10-06 009 |
| D28752106 | 10-19 013 |
| D28752108 | 01-11 077 |
| D28752110 | 10-02 036 |
| D28752110 | 10-17 045 |
| D28752112 | 01-11 078 |
| D28752112 | 03-07 057 |
| D28752114 | 11-01 034 |
| D28752117 | 11-01 064 |
| D28752119 | 13-07 059 |
| D28752119 | 14-03 112 |
| D28752120 | 10-01 051 |
| D28752120 | 10-06 038 |
| D28752120 | 10-16 043 |
| D28752120 | 10-19 064 |
| D28752127 | 10-01 042 |
| D28752127 | 10-16 036 |
| D28752129 | 03-07 045 |
| D28752130 | 11-02 035 |
| D28752131 | 06-06 038 |
| D28752131 | 07-04 002 |
| D28752131 | 08-02 041 |
| D28752131 | 11-02 035 |
| D28752133 | 10-06 035 |
| D28752133 | 10-19 057 |
| D28752136 | 10-06 013 |
| D28752139 | 10-19 054 |
| D28752141 | 13-02 057 |
| D28752145 | 14-03 102 |
| D28752146 | 13-07 073 |
| D28752147 | 12-08 006 |
| D28752148 | 12-08 028 |
| D28752160 | 13-08 060 |
| D28752161 | 13-08 063 |
| D28752162 | 13-08 062 |
| D28752163 | 13-06 076 |
| D28752163 | 13-07 077 |
| D28752165 | 13-04 034 |
| D28752167 | 13-04 032 |
| D28752212 | 13-08 064 |
| D28752213 | 10-06 005 |
| D28752216 | 13-06 023 |
| D28752216 | 13-07 006 |
| D28752220 | 04-07A 051 |
| D28752221 | 04-07A 041 |
| D28752223 | 04-07A 044 |
| D28752224 | 15-01 044 |
| D28752226 | 04-07A 046 |
| D28752227 | 04-07A 059 |
| D28752228 | 04-07A 058 |
| D28752228 | 09-01 040 |
| D28752229 | 04-07A 057 |
| D28752237 | 03-07 059 |
| D28752240 | 03-07 021 |
| D28752241 | 10-04 032 |
| D28752242 | 03-07 068 |
| D28752243 | 03-07 066 |
| D28752246 | 11-02 043 |
| D28752247 | 03-07 063 |
| D28752248 | 11-02 020 |
| D28752250 | 10-21 052 |
| D28752252 | 10-21 053 |
| D28752253 | 11-01 069 |
| D28752254 | 10-18 047 |
| D28752257 | 11-02 029 |
| D28752262 | 13-08 068 |
| D28752263 | 13-08 069 |
| D28752264 | 10-18 035 |
| D28752267 | 11-01 068 |
| D28752268 | 12-08 085 |
| D28752270 | 12-08 016 |
| D28752271 | 14-03 120 |
| D28752272 | 14-03 121 |
| D28752273 | 14-03 122 |
| D28752274 | 12-08 084 |
| D28752280 | 10-01 051 |
| D28752280 | 10-16 043 |
| D28752282 | 10-06 037 |
| D28752282 | 10-19 063 |
| D28752287 | 10-19 077 |
| D28752294 | 10-19 054 |
| D28752296 | 10-19 047 |
| D28752297 | 10-17 006 |
| D28752301 | 10-02 041 |
| D28752312 | 15-01 048 |
| D28752313 | 15-01 048 |
| D28752314 | 16-04 002 |
| D28752315 | 10-06 049 |
| D28752315 | 10-19 075 |
| D28752324 | 10-04 038 |
| D28752324 | 10-07 034 |
| D28752328 | 10-17 004 |
| D28752345 | 10-18 042 |
| D28752407 | 13-01 045 |
| D28752409 | 13-04 027 |
| D28752414 | 10-04 043 |
| D28752414 | 10-18 052 |
| D28752420 | 09-01 041 |
| D28753003 | 10-06 013 |
| D28753007 | 10-06 016 |
| D28760155 | 07-04 004 |
| D28760155 | 11-02 034 |
| D28760156 | 06-06 037 |
| D28760156 | 07-04 003 |
| D28760156 | 11-02 038 |
| D28760159 | 11-02 035 |
| D28760163 | 06-06 039 |
| D28760163 | 08-02 042 |
| D28760192 | 13-01 052 |
| D28760192 | 13-02 055 |
| D28760286 | 15-01 051 |
| D28760328 | 08-02 040 |
| D28760642 | 10-11 005 |
| D28760642 | 10-12 005 |
| D28760642 | 10-21 024 |
| D28760714 | 07-06 049 |
| D28760739 | 13-02 035 |
| D28760746 | 10-11 004 |
| D28760746 | 10-12 004 |
| D28760746 | 10-21 023 |
| D28760771 | 13-08 048 |
| D28760948 | 08-02 048 |
| D28760970 | 09-04 041 |
| D28760970 | 13-08 014 |
| D28760970 | 13-08 046 |
| D28760974 | 10-21 017 |
| D28761046 | 10-05 013 |
| D28761073 | 10-11 004 |
| D28761073 | 10-12 004 |
| D28761073 | 10-21 023 |
| D28761138 | 11-01 002 |
| D28761138 | 14-03 100 |
| D28761138 | 14-04 144 |
| D28761298 | 13-08 052 |
| D28761299 | 13-08 043 |
| D28761309 | 03-01 011 |
| D28761310 | 03-01 008 |
| D28761385 | 13-01 053 |
| D28761385 | 13-02 056 |
| D28761414 | 10-09 029 |
| D28761414 | 10-20 005 |
| D28761472 | 10-11 002 |
| D28761472 | 10-12 002 |
| D28761472 | 10-21 021 |
| D28761501 | 03-06 040 |
| D28761501 | 15-01 039 |
| D28761583 | 13-04 028 |
| D28761585 | 13-04 029 |
| D28761656 | 06-02 050 |
| D28761667 | 07-02 023 |
| D28761667 | 07-04 045 |
| D28761667 | 07-05 037 |
| D28761667 | 09-02 035 |
| D28761714 | 06-02 007 |
| D28761789 | 13-07 010 |
| D28761892 | 06-02 007 |

| VARE NR. PART NO. TEIL NR. NO. CODE | AFSNIT SECTION ABSCHNITT SECTION | | VARE NR. PART NO. TEIL NR. NO. CODE | AFSNIT SECTION ABSCHNITT SECTION | | VARE NR. PART NO. TEIL NR. NO. CODE | AFSNIT SECTION ABSCHNITT SECTION | | VARE NR. PART NO. TEIL NR. NO. CODE | AFSNIT SECTION ABSCHNITT SECTION | |
|---|---|---|---|---|---|---|---|---|---|---|---|
| D28761894 | 12-01 | 044 | D28850397 | 17-03 | 013 | D28850714 | 09-03 | 036 | D28851043 | 17-03 | 019 |
| D28770347 | 12-04 | 045 | D28850401 | 08-05 | 003 | D28850718 | 09-04 | 003 | D28851045 | 08-04 | 034 |
| D28770349 | 12-04 | 046 | D28850402 | 08-05 | 003 | D28850719 | 09-04 | 001 | D28851047 | 17-03 | 020 |
| D28770386 | 12-04 | 062 | D28850403 | 08-05 | 001 | D28850752 | 09-03 | 022 | D28851050 | 17-02 | 003 |
| D28800229 | 08-05 | 029 | D28850414 | 08-05 | 018 | D28850765 | 09-01 | 022 | D28851051 | 17-02 | 004 |
| D28800328 | 09-03 | 038 | D28850418 | 08-05 | 014 | D28850769 | 09-01 | 001 | D28851061 | 17-03 | 040 |
| D28800460 | 10-24 | 008 | D28850420 | 17-03 | 018 | D28850769 | 09-02 | 056 | D28851062 | 09-05 | 041 |
| D28800460 | 13-03 | 016 | D28850421 | 08-05 | 004 | D28850769 | 09-05 | 019 | D28851063 | 09-05 | 042 |
| D28810307 | 10-24 | 014 | D28850425 | 17-02 | 036 | D28850769 | 09-06 | 022 | D28851064 | 09-05 | 023 |
| D28810523 | 03-06 | 011 | D28850442 | 17-02 | 029 | D28850775 | 09-02 | 039 | D28851066 | 09-01 | 036 |
| D28810531 | 13-09 | 038 | D28850443 | 17-02 | 028 | D28850784 | 17-01 | 021 | D28851079 | 17-03 | 041 |
| D28810542 | 13-09 | 039 | D28850445 | 17-02 | 042 | D28850797 | 09-04 | 011 | D28851081 | 17-01 | 060 |
| D28810631 | 08-03 | 015 | D28850466 | 08-01 | 032 | D28850808 | 09-03 | 030 | D28851083 | 17-01 | 059 |
| D28810678 | 10-10 | 015 | D28850472 | 08-02 | 014 | D28850815 | 09-01 | 024 | D28851084 | 17-02 | 020 |
| D28810678 | 10-22 | 028 | D28850473 | 08-03 | 025 | D28850818 | 09-01 | 031 | D28851086 | 09-06 | 024 |
| D28810682 | 18-02 | 017 | D28850476 | 08-03 | 017 | D28850823 | 09-05 | 011 | D28851090 | 17-01 | 001 |
| D28810721 | 06-01 | 018 | D28850482 | 08-01 | 028 | D28850832 | 09-01 | 034 | D28851091 | 17-01 | 031 |
| D28820204 | 13-01 | 030 | D28850483 | 08-01 | 027 | D28850833 | 09-03 | 025 | D28851092 | 17-01 | 030 |
| D28820439 | 17-03 | 015 | D28850485 | 08-01 | 025 | D28850839 | 09-03 | 020 | D28851096 | 09-06 | 034 |
| D28830061 | 09-01 | 020 | D28850490 | 08-04 | 003 | D28850840 | 14-01B | 004 | D28851099 | 09-02 | 062 |
| D28830148 | 09-05 | 028 | D28850491 | 08-04 | 011 | D28850844 | 14-01B | 007 | D28851100 | 08-02 | 021 |
| D28830148 | 09-06 | 003 | D28850492 | 08-01 | 026 | D28850845 | 14-01B | 008 | D28851101 | 09-02 | 060 |
| D28830148 | 13-12 | 014 | D28850493 | 08-04 | 008 | D28850846 | 09-04 | 034 | D28851105 | 09-02 | 049 |
| D28830221 | 18-02 | 030 | D28850498 | 08-02 | 001 | D28850849 | 09-03 | 012 | D28851121 | 09-01 | 022 |
| D28830224 | 18-01 | 047 | D28850509 | 08-01 | 030 | D28850850 | 09-04 | 035 | D28860145 | 09-06 | 016 |
| D28830427 | 18-01 | 035 | D28850510 | 08-01 | 036 | D28850851 | 09-01 | 019 | D28860313 | 15-01 | 012 |
| D28830430 | 18-01 | 029 | D28850512 | 08-01 | 023 | D28850852 | 09-01 | 014 | D28950045 | 13-12 | 034 |
| D28830433 | 18-01 | 045 | D28850512 | 08-02 | 012 | D28850853 | 09-04 | 033 | D28950054 | 13-13 | 001 |
| D28830436 | 18-01 | 037 | D28850512 | 08-03 | 019 | D28850855 | 09-03 | 009 | D28950084 | 13-13 | 009 |
| D28830439 | 18-01 | 031 | D28850512 | 08-04 | 013 | D28850856 | 04-07A | 062 | D28950093 | 13-12 | 033 |
| D28830441 | 18-01 | 054 | D28850522 | 17-03 | 033 | D28850856 | 09-01 | 033 | D28950133 | 13-12 | 025 |
| D28830442 | 18-01 | 039 | D28850524 | 08-01 | 015 | D28850856 | 17-02 | 063 | D28950134 | 13-12 | 041 |
| D28830450 | 18-01 | 023 | D28850527 | 08-01 | 012 | D28850857 | 09-04 | 020 | D28950137 | 13-12 | 027 |
| D28830451 | 18-01 | 049 | D28850528 | 08-01 | 011 | D28850870 | 14-04 | 033 | D28950139 | 13-12 | 030 |
| D28830464 | 18-02 | 019 | D28850531 | 08-03 | 004 | D28850871 | 09-04 | 007 | D28950140 | 13-12 | 029 |
| D28830465 | 18-01 | 019 | D28850535 | 08-02 | 004 | D28850877 | 09-04 | 026 | D28950147 | 13-12 | 046 |
| D28830469 | 18-02 | 022 | D28850536 | 17-03 | 031 | D28850878 | 09-04 | 025 | D28950148 | 13-12 | 047 |
| D28830471 | 18-01 | 018 | D28850537 | 17-02 | 034 | D28850878 | 09-04 | 029 | D28950157 | 13-09 | 029 |
| D28830475 | 18-01 | 052 | D28850547 | 17-02 | 032 | D28850880 | 17-03 | 001 | D28950158 | 13-09 | 030 |
| D28830477 | 18-02 | 006 | D28850551 | 09-06 | 008 | D28850881 | 09-02 | 046 | D28950166 | 13-12 | 003 |
| D28830478 | 18-01 | 056 | D28850552 | 09-06 | 009 | D28850886 | 09-02 | 054 | D28950188 | 13-10 | 005 |
| D28830484 | 18-02 | 036 | D28850554 | 08-05 | 024 | D28850887 | 09-03 | 023 | D28950190 | 13-10 | 002 |
| D28830485 | 18-01 | 020 | D28850555 | 08-05 | 003 | D28850906 | 09-01 | 030 | D28950194 | 13-06 | 014 |
| D28830486 | 18-01 | 024 | D28850559 | 08-05 | 023 | D28850907 | 09-03 | 020 | D28950209 | 13-02 | 029 |
| D28830487 | 18-02 | 035 | D28850560 | 08-05 | 008 | D28850918 | 17-03 | 002 | D28950237 | 09-05 | 004 |
| D28830488 | 18-02 | 035 | D28850563 | 08-05 | 027 | D28850922 | 09-03 | 023 | D28950237 | 13-10 | 024 |
| D28830496 | 18-02 | 027 | D28850564 | 08-05 | 013 | D28850924 | 08-02 | 034 | D28950277 | 10-24 | 051 |
| D28830497 | 18-01 | 018 | D28850566 | 09-05 | 022 | D28850953 | 09-06 | 041 | D28950279 | 10-24 | 029 |
| D28830584 | 18-01 | 061 | D28850576 | 09-06 | 004 | D28850959 | 09-04 | 036 | D28950284 | 10-24 | 027 |
| D28830589 | 18-01 | 060 | D28850587 | 09-06 | 014 | D28850974 | 08-03 | 048 | D28950285 | 15-01 | 055 |
| D28830592 | 18-01 | 001 | D28850604 | 09-02 | 037 | D28850978 | 08-03 | 040 | D28950289 | 15-01 | 059 |
| D28830693 | 09-03 | 033 | D28850606 | 09-02 | 031 | D28850979 | 08-03 | 040 | D28950300 | 10-24 | 043 |
| D28840291 | 18-02 | 003 | D28850608 | 09-02 | 051 | D28850983 | 09-05 | 014 | D28950302 | 10-24 | 007 |
| D28840292 | 18-02 | 001 | D28850620 | 08-03 | 008 | D28850986 | 09-04 | 022 | D28950305 | 10-24 | 003 |
| D28850036 | 18-01 | 001 | D28850621 | 17-01 | 003 | D28850987 | 09-02 | 042 | D28950307 | 10-24 | 009 |
| D28850037 | 09-01 | 025 | D28850622 | 08-05 | 003 | D28850988 | 09-02 | 043 | D28950317 | 10-24 | 032 |
| D28850049 | 09-01 | 008 | D28850624 | 17-01 | 026 | D28850991 | 09-02 | 039 | D28950318 | 10-24 | 042 |
| D28850051 | 09-01 | 007 | D28850630 | 17-01 | 024 | D28851000 | 17-02 | 053 | D28950319 | 10-24 | 021 |
| D28850060 | 09-05 | 027 | D28850631 | 17-01 | 025 | D28851001 | 17-02 | 061 | D28950319 | 10-24 | 030 |
| D28850072 | 11-01 | 049 | D28850632 | 17-01 | 027 | D28851002 | 17-02 | 058 | D28950323 | 16-01 | 043 |
| D28850169 | 08-01 | 038 | D28850633 | 17-01 | 027 | D28851003 | 17-02 | 047 | D28950341 | 13-10 | 049 |
| D28850176 | 08-01 | 017 | D28850635 | 17-01 | 034 | D28851004 | 17-02 | 060 | D28950341 | 13-11 | 009 |
| D28850184 | 08-03 | 013 | D28850636 | 17-01 | 028 | D28851009 | 09-03 | 003 | D28950348 | 13-10 | 020 |
| D28850185 | 08-03 | 013 | D28850637 | 17-01 | 023 | D28851010 | 14-05 | 023 | D28950348 | 13-11 | 005 |
| D28850187 | 08-03 | 013 | D28850642 | 17-01 | 035 | D28851011 | 14-05 | 024 | D28950349 | 13-10 | 011 |
| D28850229 | 08-01 | 001 | D28850643 | 17-01 | 029 | D28851015 | 09-03 | 007 | D28950360 | 13-10 | 012 |
| D28850276 | 17-02 | 030 | D28850644 | 17-01 | 032 | D28851018 | 09-05 | 016 | D28950368 | 13-10 | 016 |
| D28850280 | 08-04 | 022 | D28850649 | 08-05 | 003 | D28851019 | 09-05 | 015 | D28950378 | 15-01 | 060 |
| D28850281 | 08-04 | 020 | D28850650 | 09-01 | 002 | D28851023 | 09-03 | 031 | D28950389 | 09-06 | 018 |
| D28850283 | 08-04 | 019 | D28850663 | 17-02 | 001 | D28851025 | 09-04 | 017 | D28950395 | 10-24 | 048 |
| D28850310 | 15-04 | 019 | D28850675 | 17-01 | 033 | D28851026 | 09-04 | 015 | D28950399 | 10-24 | 044 |
| D28850316 | 17-02 | 011 | D28850676 | 17-01 | 032 | D28851027 | 09-04 | 016 | D28950400 | 10-24 | 016 |
| D28850345 | 18-02 | 015 | D28850677 | 09-06 | 026 | D28851028 | 08-02 | 025 | D28950401 | 10-24 | 019 |
| D28850373 | 08-01 | 037 | D28850682 | 17-01 | 045 | D28851029 | 17-01 | 022 | D28950402 | 10-24 | 023 |
| D28850374 | 07-02 | 017 | D28850684 | 17-03 | 022 | D28851030 | 08-02 | 047 | D28950404 | 10-24 | 037 |
| D28850377 | 08-04 | 027 | D28850692 | 09-01 | 012 | D28851031 | 08-02 | 038 | D28950405 | 10-24 | 041 |
| D28850381 | 17-02 | 039 | D28850693 | 09-06 | 025 | D28851034 | 08-02 | 043 | D28950406 | 10-24 | 033 |
| D28850382 | 17-02 | 040 | D28850702 | 09-01 | 011 | D28851036 | 17-02 | 046 | D28950415 | 13-12 | 017 |
| D28850384 | 17-02 | 037 | D28850703 | 09-01 | 013 | D28851037 | 17-02 | 055 | D28950416 | 13-10 | 014 |
| D28850387 | 17-02 | 008 | D28850706 | 08-01 | 021 | D28851038 | 17-02 | 045 | D28950416 | 13-11 | 047 |
| D28850393 | 17-02 | 007 | D28850706 | 08-02 | 016 | D28851042 | 17-01 | 049 | D28950417 | 13-10 | 048 |

| VARE NR. PART NO. TEIL NR. NO. CODE | AFSNIT SECTION ABSCHNITT SECTION | | VARE NR. PART NO. TEIL NR. NO. CODE | AFSNIT SECTION ABSCHNITT SECTION | | VARE NR. PART NO. TEIL NR. NO. CODE | AFSNIT SECTION ABSCHNITT SECTION | | VARE NR. PART NO. TEIL NR. NO. CODE | AFSNIT SECTION ABSCHNITT SECTION | |
|---|---|---|---|---|---|---|---|---|---|---|---|
| D28950417 | 13-11 | 036 | D38150474 | 15-03 | 028 | D38660002 | 02-01 | 001 | D40352100 | 10-15 | 025 |
| D28950418 | 13-10 | 037 | D38150478 | 15-03 | 015 | D38660002 | 02-02 | 025 | D40352100 | 10-23 | 014 |
| D28950419 | 13-12 | 026 | D38150519 | 15-01 | 009 | D38660051 | 02-01 | 020 | D40352300 | 08-01 | 039 |
| D28950436 | 13-10 | 028 | D38150520 | 15-01 | 006 | D38660103 | 02-02 | 034 | D40352300 | 13-01 | 046 |
| D28950436 | 13-11 | 008 | D38150628 | 15-04 | 001 | D38660106 | 02-04 | 027 | D40352500 | 08-04 | 010 |
| D28950441 | 13-12 | 015 | D38150681 | 15-03 | 030 | D38660107 | 02-02 | 040 | D40352500 | 13-01 | 036 |
| D28950442 | 13-02 | 041 | D38150683 | 15-03 | 022 | D38660117 | 02-01 | 024 | D40352500 | 13-02 | 005 |
| D28950447 | 01-05 | 050 | D38150684 | 15-03 | 027 | D38660118 | 02-01 | 014 | D40366800 | 13-09 | 003 |
| D28950448 | 01-05 | 046 | D38150699 | 15-01 | 024 | D38660128 | 02-01 | 022 | D40369800 | 13-12 | 042 |
| D28950465 | 13-01 | 050 | D38150787 | 10-23 | 003 | D38750288 | 13-01 | 032 | D40371600 | 12-02 | 003 |
| D28950466 | 13-02 | 053 | D38150790 | 15-03 | 034 | D38750288 | 13-02 | 016 | D40400200 | 12-08 | 069 |
| D28950475 | 13-12 | 011 | D38150796 | 15-01 | 032 | D38750457 | 13-02 | 001 | D40400200 | 13-09 | 028 |
| D28950476 | 13-12 | 045 | D38150811 | 15-04 | 008 | D38750463 | 15-01 | 031 | D40400300 | 13-06 | 062 |
| D28950477 | 13-12 | 007 | D38150812 | 15-04 | 010 | D38750475 | 13-02 | 004 | D40400300 | 13-09 | 014 |
| D28950478 | 13-12 | 008 | D38150828 | 15-03 | 026 | D38750861 | 13-01 | 026 | D40400700 | 01-10 | 006 |
| D28950479 | 13-12 | 004 | D38150834 | 10-23 | 005 | D38750987 | 13-01 | 016 | D40400700 | 03-01 | 002 |
| D28950483 | 13-12 | 013 | D38150950 | 15-03 | 005 | D38751068 | 15-01 | 052 | D40400700 | 08-03 | 046 |
| D28950493 | 10-09 | 006 | D38151081 | 15-02 | 031 | D38751069 | 15-01 | 052 | D40400700 | 09-04 | 021 |
| D28950494 | 10-09 | 013 | D38151090 | 15-02 | 035 | D38751072 | 15-01 | 048 | D40400700 | 09-05 | 018 |
| D28950497 | 13-10 | 013 | D38151093 | 15-03 | 044 | D38751678 | 10-19 | 001 | D40400700 | 10-14 | 062 |
| D28950499 | 13-11 | 003 | D38210870 | 01-04 | 040 | D38751684 | 15-03 | 003 | D40400700 | 13-12 | 039 |
| D28950500 | 13-11 | 002 | D38211126 | 01-01 | 008 | D38751687 | 10-19 | 003 | D40400700 | 15-01 | 020 |
| D28950501 | 13-10 | 019 | D38230011 | 01-02 | 018 | D38751725 | 10-16 | 012 | D40400900 | 01-11 | 080 |
| D28950505 | 13-11 | 004 | D38230182 | 01-07 | 017 | D38751774 | 10-19 | 050 | D40400900 | 15-02 | 042 |
| D28950510 | 10-22 | 054 | D38230183 | 01-07 | 019 | D38751988 | 13-01 | 029 | D40402200 | 01-03 | 013 |
| D28950512 | 15-02 | 012 | D38230441 | 01-05 | 007 | D38752106 | 10-19 | 013 | D40402200 | 01-04 | 039 |
| D28950513 | 15-02 | 014 | D38230457 | 01-01 | 015 | D38752224 | 15-01 | 044 | D40402200 | 01-06 | 011 |
| D28950514 | 15-02 | 013 | D38230460 | 01-01 | 001 | D38752294 | 10-19 | 054 | D40402200 | 10-06 | 004 |
| D28950516 | 14-05 | 019 | D38230517 | 01-01 | 021 | D38850587 | 09-06 | 014 | D40402200 | 10-06 | 034 |
| D28950517 | 14-05 | 020 | D38230829 | 01-02 | 020 | D38850714 | 09-03 | 036 | D40402200 | 10-17 | 043 |
| D28950518 | 14-05 | 015 | D38250017 | 01-02 | 018 | D38850718 | 09-04 | 003 | D40402200 | 10-19 | 052 |
| D28950519 | 14-05 | 012 | D38250020 | 01-07 | 017 | D38850719 | 09-04 | 001 | D40402200 | 13-02 | 002 |
| D28950520 | 13-06 | 074 | D38250021 | 01-07 | 019 | D38850797 | 09-04 | 011 | D40402200 | 13-09 | 035 |
| D28950521 | 14-05 | 014 | D38250023 | 01-05 | 007 | D38850846 | 09-04 | 034 | D40402200 | 17-01 | 002 |
| D28950522 | 13-11 | 033 | D38250178 | 01-07 | 005 | D38850857 | 09-04 | 020 | D40402300 | 09-06 | 035 |
| D28950526 | 13-11 | 038 | D38250179 | 01-07 | 006 | D38851045 | 08-04 | 034 | D40402300 | 10-06 | 002 |
| D28950527 | 13-11 | 037 | D38250180 | 01-07 | 004 | D38851096 | 09-06 | 034 | D40402400 | 01-04 | 038 |
| D28950530 | 14-05 | 026 | D38250186 | 01-05 | 045 | D38950541 | 15-03 | 020 | D40402400 | 01-05 | 009 |
| D28950531 | 13-10 | 017 | D38250186 | 01-07 | 009 | D40021300 | 01-01 | 045 | D40402400 | 01-06 | 016 |
| D28950532 | 13-11 | 001 | D38250186 | 01-11 | 060 | D40060500 | 07-02 | 029 | D40402400 | 01-06 | 039 |
| D28950533 | 13-01 | 054 | D38250186 | 02-03 | 033 | D40060500 | 07-05 | 034 | D40402400 | 01-07 | 007 |
| D28950538 | 10-22 | 052 | D38250187 | 01-05 | 045 | D40060600 | 07-01 | 018 | D40402400 | 01-07 | 012 |
| D28950540 | 10-21 | 004 | D38250187 | 01-07 | 009 | D40063700 | 01-01 | 009 | D40402400 | 01-10 | 012 |
| D28950541 | 15-03 | 020 | D38250187 | 01-11 | 060 | D40063700 | 01-02 | 021 | D40402400 | 01-11 | 023 |
| D28950542 | 13-12 | 012 | D38250187 | 02-03 | 033 | D40063700 | 02-01 | 019 | D40402400 | 01-11 | 039 |
| D28950544 | 13-01 | 057 | D38250284 | 01-06 | 049 | D40063700 | 03-04 | 036 | D40402400 | 01-11 | 072 |
| D28950548 | 13-01 | 058 | D38250286 | 01-06 | 048 | D40063700 | 04-05 | 035 | D40402400 | 03-01 | 051 |
| D28950549 | 14-05 | 013 | D38250459 | 01-06 | 043 | D40063700 | 09-06 | 028 | D40402400 | 03-06 | 045 |
| D28950550 | 14-05 | 011 | D38250618 | 01-11 | 038 | D40063800 | 13-03 | 052 | D40402400 | 04-05 | 021 |
| D28950557 | 10-09 | 059 | D38250622 | 01-11 | 061 | D40065400 | 13-07 | 017 | D40402400 | 04-08 | 012 |
| D28950558 | 10-22 | 049 | D38250627 | 01-11 | 062 | D40066700 | 01-01 | 029 | D40402400 | 04-08 | 024 |
| D28950559 | 10-22 | 056 | D38250671 | 01-06 | 018 | D40066700 | 08-03 | 023 | D40402400 | 04-08 | 040 |
| D28950560 | 10-09 | 064 | D38250687 | 01-06 | 018 | D40066700 | 17-01 | 007 | D40402400 | 04-08 | 049 |
| D28950560 | 10-22 | 047 | D38250842 | 01-06 | 033 | D40066800 | 01-01 | 006 | D40402400 | 06-01 | 007 |
| D28950564 | 10-22 | 048 | D38250885 | 01-07 | 010 | D40070100 | 02-02 | 035 | D40402400 | 06-02 | 014 |
| D28950568 | 10-09 | 065 | D38250886 | 01-07 | 011 | D40070200 | 01-01 | 039 | D40402400 | 06-07 | 003 |
| D28950572 | 10-09 | 066 | D38250894 | 01-01 | 003 | D40070200 | 13-05 | 024 | D40402400 | 06-07 | 033 |
| D28960016 | 13-13 | 002 | D38250895 | 01-01 | 003 | D40116600 | 10-10 | 056 | D40402400 | 06-08 | 001 |
| D28960045 | 13-13 | 005 | D38250918 | 01-06 | 034 | D40116600 | 10-20 | 044 | D40402400 | 06-08 | 008 |
| D28960046 | 13-13 | 003 | D38250921 | 01-06 | 028 | D40205100 | 10-09 | 012 | D40402400 | 06-09 | 031 |
| D28960047 | 13-13 | 006 | D38250922 | 01-06 | 035 | D40205200 | 10-22 | 051 | D40402400 | 07-02 | 012 |
| D28960048 | 13-12 | 035 | D38250923 | 01-06 | 037 | D40316400 | 13-07 | 063 | D40402400 | 07-02 | 033 |
| D28960095 | 13-01 | 055 | D38250926 | 01-06 | 017 | D40316600 | 13-01 | 062 | D40402400 | 07-04 | 013 |
| D29200010 | 10-01 | 050 | D38250927 | 01-06 | 013 | D40316600 | 13-02 | 060 | D40402400 | 07-05 | 019 |
| D29200010 | 10-06 | 039 | D38251204 | 01-11 | 034 | D40316600 | 13-08 | 025 | D40402400 | 07-05 | 028 |
| D29200010 | 10-16 | 042 | D38251302 | 01-04 | 035 | D40317500 | 08-01 | 031 | D40402400 | 08-01 | 002 |
| D29200010 | 10-19 | 065 | D38251319 | 01-04 | 007 | D40318300 | 03-03 | 012 | D40402400 | 08-01 | 005 |
| D29200152 | 08-03 | 011 | D38251363 | 01-04 | 032 | D40350700 | 01-11 | 017 | D40402400 | 08-02 | 026 |
| D29200153 | 08-03 | 008 | D38251410 | 01-04 | 032 | D40351600 | 01-08 | 019 | D40402400 | 08-03 | 041 |
| D29400102 | 13-08 | 007 | D38251573 | 01-07 | 029 | D40351600 | 01-09 | 019 | D40402400 | 08-04 | 007 |
| D29400102 | 13-08 | 061 | D38251577 | 01-06 | 045 | D40351600 | 03-01 | 014 | D40402400 | 08-04 | 031 |
| D38150149 | 15-02 | 015 | D38260226 | 01-01 | 007 | D40351600 | 13-03 | 032 | D40402400 | 08-05 | 016 |
| D38150151 | 15-01 | 003 | D38260358 | 02-03 | 032 | D40351600 | 17-01 | 054 | D40402400 | 10-02 | 038 |
| D38150152 | 15-01 | 002 | D38650060 | 02-04 | 024 | D40351800 | 13-12 | 024 | D40402400 | 10-09 | 052 |
| D38150153 | 15-01 | 004 | D38650119 | 02-01 | 024 | D40351900 | 13-05 | 010 | D40402400 | 10-11 | 034 |
| D38150171 | 15-04 | 023 | D38650126 | 02-01 | 014 | D40352000 | 12-04 | 043 | D40402400 | 10-12 | 034 |
| D38150239 | 15-04 | 025 | D38650127 | 02-01 | 022 | D40352000 | 12-08 | 043 | D40402400 | 10-17 | 046 |
| D38150240 | 15-04 | 022 | D38650175 | 02-03 | 038 | D40352100 | 07-06 | 046 | D40402400 | 10-20 | 035 |
| D38150377 | 15-04 | 014 | D38650176 | 02-03 | 043 | D40352100 | 09-01 | 035 | D40402400 | 10-21 | 045 |
| D38150439 | 15-03 | 019 | D38650181 | 02-03 | 039 | D40352100 | 09-05 | 039 | D40402400 | 10-24 | 017 |
| D38150468 | 15-03 | 014 | D38650182 | 02-03 | 039 | D40352100 | 10-14 | 025 | D40402400 | 11-02 | 030 |

| VARE NR. PART NO. TEIL NR. NO. CODE | AFSNIT SECTION ABSCHNITT SECTION |
|---|---|
| D40402400 | 12-02 018 |
| D40402400 | 12-08 073 |
| D40402400 | 13-03 039 |
| D40402400 | 13-07 025 |
| D40402400 | 13-08 034 |
| D40402400 | 13-09 007 |
| D40402400 | 13-09 023 |
| D40402400 | 13-09 037 |
| D40402400 | 13-12 010 |
| D40402400 | 13-12 048 |
| D40402400 | 15-01 040 |
| D40402400 | 15-02 009 |
| D40402400 | 15-02 025 |
| D40402400 | 15-02 029 |
| D40402400 | 15-02 039 |
| D40402400 | 15-04 002 |
| D40402400 | 15-04 033 |
| D40402400 | 17-01 050 |
| D40402400 | 17-02 062 |
| D40402400 | 17-03 017 |
| D40402400 | 17-03 043 |
| D40402600 | 01-10 004 |
| D40402600 | 01-11 018 |
| D40402600 | 02-01 005 |
| D40402600 | 02-02 026 |
| D40402600 | 03-06 004 |
| D40402600 | 04-02 024 |
| D40402600 | 04-05 014 |
| D40402600 | 04-05 027 |
| D40402600 | 05-01 035 |
| D40402600 | 06-02 041 |
| D40402600 | 06-05 035 |
| D40402600 | 06-07 016 |
| D40402600 | 06-09 003 |
| D40402600 | 06-09 014 |
| D40402600 | 07-02 035 |
| D40402600 | 07-04 040 |
| D40402600 | 07-05 024 |
| D40402600 | 08-02 033 |
| D40402600 | 08-03 037 |
| D40402600 | 08-05 039 |
| D40402600 | 10-02 022 |
| D40402600 | 10-03 022 |
| D40402600 | 10-04 018 |
| D40402600 | 10-04 040 |
| D40402600 | 10-17 011 |
| D40402600 | 10-18 049 |
| D40402600 | 12-04 019 |
| D40402600 | 12-08 019 |
| D40402600 | 13-01 002 |
| D40402600 | 13-03 019 |
| D40402600 | 13-04 031 |
| D40402600 | 13-12 001 |
| D40402600 | 15-01 045 |
| D40402600 | 15-03 011 |
| D40404700 | 01-04 003 |
| D40404700 | 03-01 010 |
| D40404700 | 03-02 010 |
| D40404700 | 03-06 008 |
| D40404700 | 04-06 018 |
| D40404700 | 06-02 022 |
| D40404700 | 06-05 007 |
| D40404700 | 07-01 014 |
| D40404700 | 07-03 015 |
| D40404700 | 07-06 030 |
| D40404700 | 09-01 017 |
| D40404700 | 09-02 044 |
| D40404700 | 09-05 009 |
| D40404700 | 09-05 021 |
| D40404700 | 10-01 019 |
| D40404700 | 10-01 038 |
| D40404700 | 10-04 027 |
| D40404700 | 10-05 009 |
| D40404700 | 10-06 011 |
| D40404700 | 10-14 031 |
| D40404700 | 10-15 030 |
| D40404700 | 10-18 017 |
| D40404700 | 10-19 008 |
| D40404700 | 10-23 020 |
| D40404700 | 11-01 054 |
| D40404700 | 12-01 005 |
| D40404700 | 13-02 043 |
| D40404700 | 13-03 031 |
| D40404700 | 15-01 005 |
| D40404700 | 15-03 037 |
| D40404700 | 17-01 019 |
| D40404700 | 18-01 057 |
| D40404700 | 18-02 029 |
| D40404900 | 01-07 031 |
| D40404900 | 01-10 023 |
| D40404900 | 01-11 029 |
| D40404900 | 02-01 004 |
| D40404900 | 02-04 030 |
| D40404900 | 03-01 054 |
| D40404900 | 03-03 019 |
| D40404900 | 03-03 037 |
| D40404900 | 03-06 032 |
| D40404900 | 03-07 009 |
| D40404900 | 03-07 035 |
| D40404900 | 04-02 018 |
| D40404900 | 04-02 036 |
| D40404900 | 04-04 004 |
| D40404900 | 04-04 012 |
| D40404900 | 04-05 006 |
| D40404900 | 04-06 007 |
| D40404900 | 06-01 003 |
| D40404900 | 06-01 025 |
| D40404900 | 06-02 003 |
| D40404900 | 06-02 033 |
| D40404900 | 06-02 048 |
| D40404900 | 06-02 059 |
| D40404900 | 06-03 027 |
| D40404900 | 06-04 003 |
| D40404900 | 06-04 008 |
| D40404900 | 06-05 011 |
| D40404900 | 06-08 005 |
| D40404900 | 07-02 027 |
| D40404900 | 07-05 030 |
| D40404900 | 07-06 018 |
| D40404900 | 07-06 056 |
| D40404900 | 08-01 018 |
| D40404900 | 08-01 019 |
| D40404900 | 08-01 033 |
| D40404900 | 08-02 018 |
| D40404900 | 08-05 010 |
| D40404900 | 08-05 015 |
| D40404900 | 09-01 003 |
| D40404900 | 09-01 009 |
| D40404900 | 09-02 021 |
| D40404900 | 09-02 034 |
| D40404900 | 09-02 048 |
| D40404900 | 09-03 010 |
| D40404900 | 09-03 037 |
| D40404900 | 09-04 009 |
| D40404900 | 09-04 013 |
| D40404900 | 09-04 031 |
| D40404900 | 09-05 025 |
| D40404900 | 09-05 031 |
| D40404900 | 09-05 036 |
| D40404900 | 09-06 012 |
| D40404900 | 09-06 021 |
| D40404900 | 09-06 037 |
| D40404900 | 10-01 012 |
| D40404900 | 10-01 035 |
| D40404900 | 10-01 040 |
| D40404900 | 10-01 046 |
| D40404900 | 10-02 035 |
| D40404900 | 10-04 024 |
| D40404900 | 10-06 007 |
| D40404900 | 10-06 043 |
| D40404900 | 10-09 022 |
| D40404900 | 10-09 040 |
| D40404900 | 10-09 069 |
| D40404900 | 10-13 006 |
| D40404900 | 10-13 038 |
| D40404900 | 10-14 022 |
| D40404900 | 10-14 055 |
| D40404900 | 10-15 019 |
| D40404900 | 10-16 016 |
| D40404900 | 10-16 027 |
| D40404900 | 10-16 037 |
| D40404900 | 10-16 044 |
| D40404900 | 10-18 038 |
| D40404900 | 10-19 006 |
| D40404900 | 10-19 011 |
| D40404900 | 10-19 030 |
| D40404900 | 10-19 033 |
| D40404900 | 10-19 041 |
| D40404900 | 10-19 046 |
| D40404900 | 10-19 049 |
| D40404900 | 10-19 069 |
| D40404900 | 10-20 015 |
| D40404900 | 10-21 015 |
| D40404900 | 10-21 031 |
| D40404900 | 10-22 046 |
| D40404900 | 10-23 008 |
| D40404900 | 10-23 037 |
| D40404900 | 10-24 025 |
| D40404900 | 11-01 051 |
| D40404900 | 12-05 010 |
| D40404900 | 13-03 014 |
| D40404900 | 13-03 023 |
| D40404900 | 13-04 020 |
| D40404900 | 13-06 050 |
| D40404900 | 13-07 040 |
| D40404900 | 15-01 014 |
| D40404900 | 15-01 058 |
| D40404900 | 15-02 019 |
| D40404900 | 15-02 037 |
| D40404900 | 15-03 001 |
| D40404900 | 15-03 010 |
| D40404900 | 15-03 043 |
| D40404900 | 15-04 018 |
| D40404900 | 17-01 047 |
| D40404900 | 17-03 003 |
| D40404900 | 17-03 007 |
| D40405000 | 01-01 022 |
| D40405000 | 01-06 030 |
| D40405000 | 01-07 015 |
| D40405000 | 01-11 003 |
| D40405000 | 02-01 002 |
| D40405000 | 02-02 031 |
| D40405000 | 03-02 018 |
| D40405000 | 03-04 034 |
| D40405000 | 03-07 060 |
| D40405000 | 06-04 016 |
| D40405000 | 07-03 005 |
| D40405000 | 08-04 018 |
| D40405000 | 08-04 030 |
| D40405000 | 09-01 037 |
| D40405000 | 09-02 058 |
| D40405000 | 09-03 001 |
| D40405000 | 09-03 008 |
| D40405000 | 09-06 007 |
| D40405000 | 09-06 027 |
| D40405000 | 10-01 025 |
| D40405000 | 10-01 043 |
| D40405000 | 10-04 045 |
| D40405000 | 10-06 046 |
| D40405000 | 10-07 017 |
| D40405000 | 10-13 026 |
| D40405000 | 10-14 003 |
| D40405000 | 10-15 013 |
| D40405000 | 10-16 018 |
| D40405000 | 10-16 034 |
| D40405000 | 10-18 054 |
| D40405000 | 10-19 072 |
| D40405000 | 10-21 013 |
| D40405000 | 10-24 031 |
| D40405000 | 12-04 011 |
| D40405000 | 12-08 011 |
| D40405000 | 12-09 011 |
| D40405000 | 12-11 015 |
| D40405000 | 13-01 018 |
| D40405000 | 13-05 016 |
| D40405000 | 13-08 021 |
| D40405000 | 13-08 045 |
| D40405000 | 13-08 053 |
| D40405000 | 15-01 007 |
| D40405000 | 15-01 025 |
| D40405000 | 15-01 068 |
| D40405000 | 15-03 045 |
| D40405000 | 15-04 003 |
| D40405000 | 17-02 052 |
| D40405000 | 17-02 057 |
| D40405000 | 18-02 053 |
| D40405100 | 02-04 036 |
| D40405100 | 03-05 026 |
| D40405100 | 04-06 004 |
| D40405100 | 04-06 012 |
| D40405100 | 06-06 044 |
| D40405100 | 09-02 059 |
| D40405100 | 09-03 028 |
| D40405100 | 09-05 012 |
| D40405100 | 10-10 045 |
| D40405100 | 10-13 035 |
| D40405100 | 10-15 007 |
| D40405100 | 10-20 078 |
| D40405100 | 10-24 021 |
| D40405100 | 12-05 011 |
| D40405100 | 12-07 016 |
| D40405100 | 13-01 010 |
| D40405100 | 13-01 031 |
| D40405100 | 13-02 052 |
| D40405100 | 13-03 006 |
| D40405100 | 13-10 009 |
| D40405100 | 15-03 006 |
| D40405300 | 10-18 041 |
| D40405400 | 03-07 054 |
| D40405400 | 10-21 016 |
| D40407000 | 12-11 006 |
| D40407400 | 06-07 002 |
| D40407400 | 06-09 002 |
| D40407400 | 09-04 019 |
| D40407400 | 11-02 013 |
| D40407600 | 01-02 015 |
| D40407600 | 01-04 027 |
| D40407600 | 02-02 041 |
| D40407600 | 03-03 030 |
| D40407600 | 03-06 025 |
| D40407600 | 04-05 034 |
| D40407600 | 05-01 017 |
| D40407600 | 06-03 006 |
| D40407600 | 06-06 052 |
| D40407600 | 08-04 021 |
| D40407600 | 09-01 018 |
| D40407600 | 10-13 033 |
| D40407600 | 10-18 031 |
| D40407600 | 11-01 057 |
| D40407600 | 11-01 072 |
| D40407600 | 11-02 005 |
| D40407600 | 18-01 026 |
| D40407600 | 18-02 037 |
| D40407700 | 01-01 032 |
| D40407700 | 01-01 048 |
| D40407700 | 01-04 011 |
| D40407700 | 01-05 049 |
| D40407700 | 02-03 030 |
| D40407700 | 02-03 042 |
| D40407700 | 03-04 010 |
| D40407700 | 03-05 015 |
| D40407700 | 04-02 010 |
| D40407700 | 04-03 030 |
| D40407700 | 04-05 003 |
| D40407700 | 04-07A 004 |
| D40407700 | 04-07B 004 |
| D40407700 | 06-06 029 |
| D40407700 | 06-08 011 |
| D40407700 | 08-02 023 |
| D40407700 | 08-03 016 |
| D40407700 | 08-03 028 |
| D40407700 | 08-04 028 |
| D40407700 | 08-05 006 |
| D40407700 | 08-05 031 |
| D40407700 | 09-03 013 |
| D40407700 | 09-04 039 |
| D40407700 | 10-09 034 |
| D40407700 | 10-10 007 |
| D40407700 | 10-13 045 |
| D40407700 | 10-20 014 |
| D40407700 | 10-22 015 |
| D40407700 | 10-24 045 |
| D40407700 | 11-01 065 |
| D40407700 | 12-01 043 |

| VARE NR. PART NO. TEIL NR. NO. CODE | AFSNIT SECTION ABSCHNITT SECTION |
|---|---|
| D40407700 | 13-01 049 |
| D40407700 | 13-02 028 |
| D40407700 | 13-04 004 |
| D40407700 | 13-07 015 |
| D40407700 | 17-02 006 |
| D40407700 | 17-02 018 |
| D40407700 | 18-01 025 |
| D40407700 | 18-01 055 |
| D40407800 | 01-02 016 |
| D40407800 | 01-07 027 |
| D40407800 | 01-11 063 |
| D40407800 | 04-01 020 |
| D40407800 | 04-03 014 |
| D40407800 | 04-03 043 |
| D40407800 | 05-01 038 |
| D40407800 | 06-08 036 |
| D40407800 | 10-01 026 |
| D40407800 | 10-09 037 |
| D40407800 | 10-16 032 |
| D40407800 | 10-20 022 |
| D40407800 | 10-22 025 |
| D40407800 | 10-24 049 |
| D40407800 | 13-01 022 |
| D40407800 | 15-02 036 |
| D40407900 | 01-01 018 |
| D40407900 | 01-02 008 |
| D40407900 | 01-10 028 |
| D40407900 | 01-11 044 |
| D40407900 | 02-02 043 |
| D40407900 | 02-04 017 |
| D40407900 | 04-01 030 |
| D40407900 | 04-05 039 |
| D40407900 | 04-07A 060 |
| D40407900 | 05-01 020 |
| D40407900 | 05-01 036 |
| D40407900 | 06-05 024 |
| D40407900 | 06-08 034 |
| D40407900 | 07-01 044 |
| D40407900 | 07-02 018 |
| D40407900 | 07-04 025 |
| D40407900 | 07-05 014 |
| D40407900 | 07-06 001 |
| D40407900 | 09-02 017 |
| D40407900 | 12-01 013 |
| D40407900 | 12-04 026 |
| D40407900 | 12-08 026 |
| D40407900 | 17-01 044 |
| D40408100 | 01-06 001 |
| D40408100 | 07-01 004 |
| D40408100 | 07-06 010 |
| D40408100 | 10-09 007 |
| D40408300 | 08-05 041 |
| D40408600 | 18-01 059 |
| D40408800 | 06-06 048 |
| D40408800 | 06-08 031 |
| D40410800 | 01-03 007 |
| D40410800 | 03-07 019 |
| D40410800 | 09-01 028 |
| D40410800 | 11-02 033 |
| D40410900 | 01-05 003 |
| D40410900 | 01-08 059 |
| D40410900 | 03-01 026 |
| D40410900 | 03-05 032 |
| D40410900 | 04-04 032 |
| D40410900 | 04-07A 049 |
| D40410900 | 07-03 030 |
| D40410900 | 07-03 037 |
| D40411000 | 01-11 066 |
| D40411000 | 04-07A 053 |
| D40411000 | 11-02 025 |
| D40411100 | 04-03 034 |
| D40411100 | 12-12 016 |
| D40411100 | 17-03 034 |
| D40411400 | 01-06 029 |
| D40411400 | 03-01 035 |
| D40412900 | 10-09 009 |
| D40414000 | 03-02 037 |
| D40414000 | 12-04 035 |
| D40416300 | 10-11 040 |
| D40416300 | 10-12 040 |
| D40416300 | 10-21 034 |
| D40416500 | 10-09 036 |
| D40416500 | 10-20 024 |
| D40416500 | 11-01 046 |
| D40416500 | 17-03 014 |
| D40416600 | 03-04 024 |
| D40416600 | 12-01 028 |
| D40416600 | 12-04 034 |
| D40416600 | 12-08 034 |
| D40416600 | 12-08 035 |
| D40418000 | 08-02 003 |
| D40421100 | 12-04 017 |
| D40421100 | 12-08 017 |
| D40421100 | 13-02 049 |
| D40421800 | 10-17 035 |
| D40421900 | 17-01 048 |
| D40422000 | 02-04 007 |
| D40422200 | 13-08 070 |
| D40422300 | 04-02 025 |
| D40423600 | 07-01 034 |
| D40423600 | 09-02 053 |
| D40423600 | 10-01 040 |
| D40423600 | 10-09 043 |
| D40423600 | 10-16 044 |
| D40423600 | 10-20 018 |
| D40423600 | 13-01 034 |
| D40423600 | 13-12 044 |
| D40423600 | 15-02 030 |
| D40423700 | 01-07 020 |
| D40423800 | 10-07 011 |
| D40423800 | 10-08 011 |
| D40423900 | 07-06 041 |
| D40423900 | 09-02 018 |
| D40424100 | 03-05 031 |
| D40424100 | 13-07 057 |
| D40424300 | 10-22 053 |
| D40424300 | 13-07 072 |
| D40424400 | 01-01 025 |
| D40424500 | 10-22 050 |
| D40424700 | 03-03 010 |
| D40424900 | 03-03 009 |
| D40425800 | 01-02 008 |
| D40425800 | 06-03 025 |
| D40425800 | 10-10 047 |
| D40425800 | 10-20 080 |
| D40425900 | 06-06 015 |
| D40425900 | 06-08 024 |
| D40425900 | 13-02 021 |
| D40426000 | 02-01 013 |
| D40426000 | 02-02 028 |
| D40426000 | 09-02 008 |
| D40426100 | 08-03 038 |
| D40426200 | 01-11 013 |
| D40426300 | 03-02 001 |
| D40426300 | 04-07A 002 |
| D40426300 | 04-07B 002 |
| D40426300 | 07-02 022 |
| D40426300 | 09-04 004 |
| D40426300 | 11-02 014 |
| D40426400 | 06-04 026 |
| D40426400 | 08-02 039 |
| D40426400 | 08-02 049 |
| D40426400 | 08-04 024 |
| D40426400 | 09-04 008 |
| D40426500 | 11-02 040 |
| D40426600 | 06-05 013 |
| D40426600 | 17-02 005 |
| D40426600 | 17-03 024 |
| D40426800 | 06-05 036 |
| D40426800 | 06-08 018 |
| D40427200 | 03-04 012 |
| D40427200 | 03-05 017 |
| D40428300 | 01-03 036 |
| D40428300 | 01-05 016 |
| D40428300 | 01-11 058 |
| D40428300 | 10-09 031 |
| D40428300 | 10-20 011 |
| D40428500 | 02-02 024 |
| D40428500 | 03-04 039 |
| D40428500 | 12-02 022 |
| D40428600 | 03-02 028 |
| D40428600 | 12-01 015 |
| D40428600 | 17-01 016 |
| D40429800 | 03-02 042 |
| D40429200 | 01-10 024 |
| D40429600 | 03-04 027 |
| D40429600 | 06-06 009 |
| D40429800 | 01-03 024 |
| D40429800 | 06-06 009 |
| D40430100 | 07-01 026 |
| D40430100 | 07-02 014 |
| D40430100 | 07-03 040 |
| D40430100 | 07-04 023 |
| D40430100 | 07-05 009 |
| D40430900 | 12-02 011 |
| D40431200 | 03-02 017 |
| D40431200 | 12-02 017 |
| D40431500 | 12-02 016 |
| D40433200 | 17-03 032 |
| D40433300 | 12-01 026 |
| D40433300 | 12-01 032 |
| D40433400 | 10-06 033 |
| D40433400 | 10-19 017 |
| D40433400 | 12-04 029 |
| D40433400 | 12-08 029 |
| D40433400 | 17-03 026 |
| D40433600 | 10-06 017 |
| D40433600 | 12-01 021 |
| D40437400 | 10-09 061 |
| D40438000 | 12-03 014 |
| D40438200 | 01-08 009 |
| D40439200 | 17-01 012 |
| D40439200 | 17-01 068 |
| D40440100 | 10-11 011 |
| D40440100 | 10-12 011 |
| D40440100 | 10-18 034 |
| D40440500 | 10-02 010 |
| D40440500 | 10-03 010 |
| D40442600 | 10-10 005 |
| D40444200 | 10-11 022 |
| D40444200 | 10-12 022 |
| D40445100 | 01-09 011 |
| D40446300 | 10-11 037 |
| D40447100 | 10-11 009 |
| D40447100 | 10-12 009 |
| D40447700 | 10-10 016 |
| D40448300 | 10-22 017 |
| D40449700 | 10-09 014 |
| D40449700 | 10-11 035 |
| D40449700 | 10-12 035 |
| D40453000 | 10-08 017 |
| D40465900 | 10-21 047 |
| D40466200 | 04-07A 017 |
| D40466200 | 04-07B 016 |
| D40466400 | 10-21 026 |
| D40466500 | 04-07A 037 |
| D40466500 | 04-07B 038 |
| D40466500 | 06-03 008 |
| D40466500 | 11-01 071 |
| D40466500 | 17-02 021 |
| D40466600 | 06-06 026 |
| D40466600 | 06-06 029 |
| D40466700 | 04-07A 042 |
| D40466700 | 06-06 026 |
| D40477000 | 11-02 044 |
| D40477200 | 04-01 004 |
| D40551500 | 01-02 014 |
| D40551600 | 01-02 006 |
| D40551600 | 01-02 011 |
| D40551600 | 01-07 002 |
| D40557300 | 04-03 005 |
| D40600500 | 04-07B 029 |
| D40600500 | 07-01 027 |
| D40600500 | 07-04 034 |
| D40600500 | 07-05 034 |
| D40600700 | 03-03 016 |
| D40600700 | 04-04 025 |
| D40600800 | 09-04 005 |
| D40600900 | 13-09 048 |
| D40601500 | 03-05 022 |
| D40601600 | 01-11 037 |
| D40601600 | 06-07 032 |
| D40601600 | 06-09 023 |
| D40601600 | 09-03 008 |
| D40602100 | 07-03 022 |
| D40603400 | 03-02 043 |
| D40603400 | 13-05 020 |
| D40605400 | 03-02 045 |
| D40605600 | 03-02 044 |
| D40605800 | 03-05 012 |
| D40607900 | 11-02 022 |
| D40608300 | 10-11 016 |
| D40608300 | 10-12 016 |
| D40608800 | 13-08 055 |
| D40608900 | 13-07 065 |
| D40608900 | 13-08 059 |
| D40615500 | 10-12 037 |
| D40630100 | 10-17 030 |
| D40630500 | 07-06 060 |
| D40630900 | 03-07 016 |
| D40630900 | 08-01 044 |
| D40630900 | 09-05 006 |
| D40630900 | 10-06 036 |
| D40630900 | 10-19 058 |
| D40630900 | 13-08 049 |
| D40632000 | 04-02 008 |
| D40632000 | 13-08 002 |
| D40632000 | 18-02 031 |
| D40632200 | 01-11 055 |
| D40632200 | 10-19 036 |
| D40632200 | 12-08 066 |
| D40633000 | 03-07 070 |
| D40633200 | 04-07A 036 |
| D40633200 | 04-07B 035 |
| D40633300 | 04-03 012 |
| D40633300 | 04-03 041 |
| D40633400 | 12-05 007 |
| D40633400 | 12-09 008 |
| D40639700 | 12-12 035 |
| D40639800 | 04-07B 026 |
| D40685000 | 07-04 037 |
| D40685000 | 13-08 058 |
| D40688100 | 13-05 014 |
| D40688200 | 03-07 048 |
| D40688200 | 08-01 013 |
| D40688200 | 13-05 012 |
| D40688200 | 13-07 001 |
| D40688200 | 13-08 066 |
| D40688200 | 13-09 056 |
| D40688200 | 15-01 002 |
| D40688400 | 06-04 034 |
| D40688400 | 18-02 041 |
| D40689800 | 01-05 047 |
| D40690300 | 08-03 001 |
| D40690300 | 09-06 005 |
| D40690300 | 09-06 031 |
| D40690400 | 10-21 006 |
| D40690500 | 12-07 015 |
| D40690700 | 02-04 039 |
| D40690700 | 10-11 020 |
| D40690700 | 10-12 020 |
| D40690700 | 10-22 007 |
| D40690900 | 13-02 031 |
| D40691100 | 04-04 013 |
| D40692300 | 10-18 024 |
| D40692500 | 04-07A 026 |
| D40693600 | 04-07A 021 |
| D40693600 | 04-07A 031 |
| D40693600 | 04-07B 020 |
| D40693600 | 04-07B 034 |
| D40723300 | 13-03 021 |
| D40740200 | 13-10 039 |
| D40740200 | 13-11 065 |
| D40741200 | 01-08 052 |
| D40741200 | 01-09 023 |
| D40741200 | 13-04 012 |
| D40741200 | 13-04 019 |
| D40741200 | 13-04 035 |
| D40741200 | 13-10 018 |
| D40741200 | 13-12 016 |
| D40741200 | 13-12 021 |
| D40741200 | 13-13 008 |
| D40741200 | 15-03 021 |
| D40742000 | 13-01 017 |

| VARE NR. / PART NO. / TEIL NR. / NO. CODE | AFSNIT / SECTION / ABSCHNITT / SECTION |
|---|---|
| D40749100 | 10-14 040 |
| D40749100 | 10-15 040 |
| D40749100 | 10-23 029 |
| D40749300 | 10-14 046 |
| D40749300 | 10-15 046 |
| D40749300 | 10-23 035 |
| D41010400 | 12-08 071 |
| D41010400 | 13-01 063 |
| D41010400 | 13-02 061 |
| D41010500 | 01-11 081 |
| D41010600 | 15-01 066 |
| D41010700 | 01-04 004 |
| D41010700 | 01-04 043 |
| D41010700 | 03-07 053 |
| D41010700 | 04-05 028 |
| D41010700 | 04-06 002 |
| D41010700 | 07-02 028 |
| D41010700 | 07-03 004 |
| D41010700 | 07-06 019 |
| D41010700 | 08-01 016 |
| D41010700 | 09-06 039 |
| D41010700 | 10-01 055 |
| D41010700 | 10-06 044 |
| D41010700 | 10-16 045 |
| D41010700 | 10-19 070 |
| D41010700 | 12-08 078 |
| D41010700 | 13-12 031 |
| D41010800 | 01-01 017 |
| D41010800 | 01-02 001 |
| D41010800 | 01-04 005 |
| D41010800 | 01-04 041 |
| D41010800 | 02-04 035 |
| D41010800 | 08-05 020 |
| D41010800 | 10-06 024 |
| D41010800 | 10-09 008 |
| D41010800 | 10-10 029 |
| D41010800 | 10-13 004 |
| D41010800 | 10-20 059 |
| D41010800 | 11-01 035 |
| D41010800 | 12-08 082 |
| D41010800 | 12-10 029 |
| D41010800 | 13-02 017 |
| D41010800 | 17-02 014 |
| D41010900 | 01-08 061 |
| D41010900 | 02-02 016 |
| D41010900 | 02-04 013 |
| D41010900 | 03-07 001 |
| D41010900 | 04-03 027 |
| D41010900 | 04-04 029 |
| D41010900 | 04-07A 015 |
| D41010900 | 04-07A 050 |
| D41010900 | 04-07B 014 |
| D41010900 | 08-04 015 |
| D41010900 | 11-02 003 |
| D41010900 | 17-02 016 |
| D41011000 | 03-01 024 |
| D41011000 | 12-02 004 |
| D41011000 | 12-02 009 |
| D41011000 | 12-12 033 |
| D41011100 | 01-08 041 |
| D41011100 | 01-09 045 |
| D41011100 | 04-01 014 |
| D41011100 | 04-02 002 |
| D41011100 | 04-02 039 |
| D41011100 | 08-02 045 |
| D41011100 | 08-05 022 |
| D41011100 | 09-06 023 |
| D41011100 | 10-24 005 |
| D41011100 | 11-01 038 |
| D41011300 | 18-02 038 |
| D41012000 | 11-01 019 |
| D41012300 | 01-03 027 |
| D41012300 | 13-01 051 |
| D41012300 | 13-02 054 |
| D41013400 | 01-05 011 |
| D41013400 | 01-06 014 |
| D41013400 | 01-06 041 |
| D41013400 | 01-07 014 |
| D41013400 | 01-10 014 |
| D41013400 | 01-11 021 |
| D41013400 | 01-11 041 |
| D41013400 | 01-11 070 |
| D41013400 | 03-03 018 |
| D41013400 | 03-06 007 |
| D41013400 | 03-06 046 |
| D41013400 | 04-02 021 |
| D41013400 | 04-05 012 |
| D41013400 | 04-08 015 |
| D41013400 | 04-08 027 |
| D41013400 | 04-08 041 |
| D41013400 | 04-08 050 |
| D41013400 | 05-01 034 |
| D41013400 | 06-02 017 |
| D41013400 | 06-02 044 |
| D41013400 | 06-07 006 |
| D41013400 | 06-07 011 |
| D41013400 | 06-09 008 |
| D41013400 | 07-05 016 |
| D41013400 | 08-02 028 |
| D41013400 | 08-02 031 |
| D41013400 | 08-03 043 |
| D41013400 | 08-04 033 |
| D41013400 | 10-04 016 |
| D41013400 | 10-17 032 |
| D41013400 | 10-18 006 |
| D41013400 | 13-09 004 |
| D41013400 | 13-09 040 |
| D41013400 | 13-12 005 |
| D41013400 | 15-01 042 |
| D41013400 | 15-01 047 |
| D41013400 | 15-02 016 |
| D41013400 | 15-02 027 |
| D41013400 | 15-04 020 |
| D41013400 | 17-01 052 |
| D41013500 | 01-01 024 |
| D41013500 | 01-02 019 |
| D41013500 | 01-06 032 |
| D41013500 | 01-07 032 |
| D41013500 | 01-11 005 |
| D41013500 | 01-11 031 |
| D41013500 | 01-11 036 |
| D41013500 | 02-01 021 |
| D41013500 | 02-02 027 |
| D41013500 | 03-01 007 |
| D41013500 | 03-01 056 |
| D41013500 | 03-03 014 |
| D41013500 | 03-04 035 |
| D41013500 | 03-06 029 |
| D41013500 | 04-01 001 |
| D41013500 | 04-04 002 |
| D41013500 | 04-04 030 |
| D41013500 | 04-05 038 |
| D41013500 | 04-06 013 |
| D41013500 | 04-07A 032 |
| D41013500 | 04-07B 031 |
| D41013500 | 06-01 010 |
| D41013500 | 06-02 011 |
| D41013500 | 06-02 019 |
| D41013500 | 06-02 051 |
| D41013500 | 06-03 030 |
| D41013500 | 06-04 005 |
| D41013500 | 06-04 019 |
| D41013500 | 07-03 042 |
| D41013500 | 07-05 033 |
| D41013500 | 08-04 016 |
| D41013500 | 08-04 026 |
| D41013500 | 08-05 017 |
| D41013500 | 09-01 005 |
| D41013500 | 09-01 010 |
| D41013500 | 09-01 039 |
| D41013500 | 09-02 045 |
| D41013500 | 09-03 004 |
| D41013500 | 09-04 012 |
| D41013500 | 09-05 034 |
| D41013500 | 09-05 038 |
| D41013500 | 09-06 033 |
| D41013500 | 10-01 008 |
| D41013500 | 10-01 041 |
| D41013500 | 10-04 026 |
| D41013500 | 10-06 032 |
| D41013500 | 10-06 047 |
| D41013500 | 10-09 025 |
| D41013500 | 10-09 070 |
| D41013500 | 10-10 043 |
| D41013500 | 10-13 005 |
| D41013500 | 10-13 030 |
| D41013500 | 10-13 034 |
| D41013500 | 10-13 042 |
| D41013500 | 10-15 008 |
| D41013500 | 10-15 021 |
| D41013500 | 10-16 009 |
| D41013500 | 10-16 017 |
| D41013500 | 10-16 020 |
| D41013500 | 10-16 033 |
| D41013500 | 10-18 022 |
| D41013500 | 10-18 037 |
| D41013500 | 10-19 002 |
| D41013500 | 10-19 012 |
| D41013500 | 10-19 031 |
| D41013500 | 10-19 034 |
| D41013500 | 10-19 044 |
| D41013500 | 10-19 073 |
| D41013500 | 10-20 076 |
| D41013500 | 10-21 011 |
| D41013500 | 10-21 033 |
| D41013500 | 10-24 028 |
| D41013500 | 12-04 014 |
| D41013500 | 12-08 014 |
| D41013500 | 13-01 012 |
| D41013500 | 13-01 024 |
| D41013500 | 13-01 028 |
| D41013500 | 13-02 003 |
| D41013500 | 13-02 050 |
| D41013500 | 13-03 009 |
| D41013500 | 13-03 025 |
| D41013500 | 13-03 053 |
| D41013500 | 13-04 026 |
| D41013500 | 13-05 018 |
| D41013500 | 13-07 009 |
| D41013500 | 13-07 042 |
| D41013500 | 13-07 060 |
| D41013500 | 13-08 018 |
| D41013500 | 13-12 032 |
| D41013500 | 15-01 061 |
| D41013500 | 15-02 020 |
| D41013500 | 15-03 031 |
| D41013500 | 15-03 033 |
| D41013500 | 17-03 005 |
| D41013600 | 01-05 048 |
| D41013600 | 01-11 014 |
| D41013600 | 01-11 065 |
| D41013600 | 02-02 038 |
| D41013600 | 04-02 012 |
| D41013600 | 04-05 030 |
| D41013600 | 06-04 006 |
| D41013600 | 06-04 028 |
| D41013600 | 06-06 040 |
| D41013600 | 08-02 037 |
| D41013600 | 08-02 046 |
| D41013600 | 10-09 057 |
| D41013600 | 10-13 031 |
| D41013600 | 10-19 025 |
| D41013600 | 10-20 068 |
| D41013600 | 11-02 042 |
| D41013600 | 12-01 045 |
| D41013600 | 13-01 025 |
| D41013600 | 13-01 048 |
| D41013600 | 13-04 096 |
| D41013600 | 13-07 013 |
| D41013600 | 17-02 002 |
| D41018300 | 10-09 028 |
| D41018300 | 10-20 007 |
| D41018500 | 10-08 009 |
| D41018900 | 10-09 027 |
| D41018900 | 10-20 008 |
| D41020200 | 12-03 023 |
| D41021600 | 01-08 004 |
| D41033900 | 10-07 030 |
| D41033900 | 10-08 030 |
| D41033900 | 10-21 041 |
| D41034100 | 09-03 039 |
| D41034400 | 09-03 032 |
| D41042800 | 13-05 027 |
| D41043000 | 14-01A 010 |
| D41043000 | 14-01B 002 |
| D41043000 | 14-01B 021 |
| D41043200 | 12-01 030 |
| D41043800 | 18-02 023 |
| D41048600 | 12-03 007 |
| D41048700 | 01-02 028 |
| D41048700 | 01-03 020 |
| D41048700 | 14-01B 013 |
| D41048700 | 14-01B 024 |
| D41049000 | 12-03 019 |
| D41049100 | 01-03 012 |
| D41053100 | 01-09 007 |
| D41057100 | 02-04 025 |
| D41057100 | 04-01 023 |
| D41057100 | 10-06 014 |
| D41057100 | 10-19 051 |
| D41057300 | 03-07 032 |
| D41057300 | 04-04 007 |
| D41057300 | 06-02 036 |
| D41057300 | 08-03 003 |
| D41057300 | 08-05 002 |
| D41057300 | 09-06 011 |
| D41080400 | 04-03 010 |
| D41080500 | 10-10 055 |
| D41080500 | 10-20 046 |
| D41087200 | 13-06 055 |
| D41087200 | 13-07 036 |
| D41087200 | 17-01 056 |
| D41087300 | 03-01 006 |
| D41087300 | 08-01 042 |
| D41087300 | 08-03 047 |
| D41087300 | 08-04 009 |
| D41087300 | 10-14 059 |
| D41087300 | 12-04 018 |
| D41087300 | 12-08 018 |
| D41087300 | 15-02 044 |
| D41087400 | 02-01 010 |
| D41087400 | 02-02 018 |
| D41087400 | 02-04 016 |
| D41087400 | 04-02 031 |
| D41087400 | 04-05 025 |
| D41087400 | 04-07B 028 |
| D41087400 | 06-01 006 |
| D41087400 | 06-07 035 |
| D41087400 | 06-08 010 |
| D41087400 | 06-09 033 |
| D41087400 | 07-02 009 |
| D41087400 | 07-02 037 |
| D41087400 | 07-02 046 |
| D41087400 | 07-04 010 |
| D41087400 | 07-04 042 |
| D41087400 | 07-05 021 |
| D41087400 | 07-05 051 |
| D41087400 | 10-02 039 |
| D41087400 | 10-04 042 |
| D41087400 | 10-17 048 |
| D41087400 | 10-18 051 |
| D41087400 | 12-08 074 |
| D41087400 | 12-08 083 |
| D41087400 | 13-03 036 |
| D41087400 | 13-08 071 |
| D41087400 | 17-01 062 |
| D41087500 | 01-01 028 |
| D41087500 | 01-07 022 |
| D41087500 | 02-01 015 |
| D41087500 | 03-02 012 |
| D41087500 | 03-03 006 |
| D41087500 | 03-03 020 |
| D41087500 | 03-07 061 |
| D41087500 | 06-02 013 |
| D41087500 | 06-07 028 |
| D41087500 | 06-09 024 |
| D41087500 | 07-01 032 |
| D41087500 | 07-01 052 |
| D41087500 | 08-01 041 |
| D41087500 | 08-02 013 |
| D41087500 | 09-04 018 |
| D41087500 | 09-06 010 |
| D41087500 | 10-02 004 |
| D41087500 | 10-03 004 |

| VARE NR. PART NO. TEIL NR. NO. CODE | AFSNIT SECTION ABSCHNITT SECTION | VARE NR. PART NO. TEIL NR. NO. CODE | AFSNIT SECTION ABSCHNITT SECTION | VARE NR. PART NO. TEIL NR. NO. CODE | AFSNIT SECTION ABSCHNITT SECTION | VARE NR. PART NO. TEIL NR. NO. CODE | AFSNIT SECTION ABSCHNITT SECTION |
|---|---|---|---|---|---|---|---|
| D41087500 | 10-04 046 | D41087900 | 17-02 010 | D41408700 | 01-01 013 | D41622600 | 04-07B 009 |
| D41087500 | 10-09 044 | D41087900 | 17-03 016 | D41408700 | 02-02 013 | D41622600 | 05-01 029 |
| D41087500 | 10-17 025 | D41087900 | 17-03 029 | D41408700 | 02-04 010 | D41622600 | 06-04 036 |
| D41087500 | 10-18 055 | D41088000 | 10-10 027 | D41408700 | 03-01 030 | D41622600 | 07-01 005 |
| D41087500 | 10-20 019 | D41088000 | 10-20 058 | D41408700 | 04-08 042 | D41622600 | 07-01 039 |
| D41087500 | 13-10 001 | D41088100 | 01-05 023 | D41408700 | 06-02 026 | D41622600 | 07-06 003 |
| D41087500 | 13-10 030 | D41088100 | 01-08 035 | D41408700 | 18-02 007 | D41622600 | 07-06 011 |
| D41087500 | 15-01 028 | D41088100 | 01-09 039 | D41408700 | 18-02 018 | D41622600 | 08-03 035 |
| D41087500 | 15-02 032 | D41088100 | 06-03 018 | D41408700 | 18-02 055 | D41622600 | 08-05 035 |
| D41087500 | 15-03 007 | D41088100 | 06-04 029 | D41408800 | 01-11 011 | D41622600 | 09-02 007 |
| D41087500 | 15-04 006 | D41088100 | 07-03 025 | D41408800 | 01-11 028 | D41622600 | 09-02 015 |
| D41087500 | 18-02 054 | D41088100 | 07-03 045 | D41408800 | 02-02 001 | D41622600 | 10-06 022 |
| D41087600 | 01-01 004 | D41088100 | 08-02 010 | D41408800 | 02-03 007 | D41622600 | 10-09 046 |
| D41087600 | 01-01 035 | D41088100 | 10-09 068 | D41408800 | 02-03 019 | D41622600 | 10-10 039 |
| D41087600 | 01-01 051 | D41088100 | 11-02 001 | D41408800 | 02-03 037 | D41622600 | 10-19 019 |
| D41087600 | 01-06 007 | D41088100 | 17-02 028 | D41408800 | 03-01 036 | D41622600 | 10-20 026 |
| D41087600 | 02-01 011 | D41088100 | 17-02 036 | D41408800 | 03-07 013 | D41622600 | 10-20 072 |
| D41087600 | 02-02 003 | D41088100 | 17-02 045 | D41408800 | 05-01 001 | D41622600 | 17-01 040 |
| D41087600 | 02-02 046 | D41089100 | 17-01 061 | D41408800 | 06-04 014 | D41622600 | 18-02 044 |
| D41087600 | 02-03 015 | D41100300 | 13-01 064 | D41408800 | 10-24 006 | D41622700 | 01-05 018 |
| D41087600 | 02-03 040 | D41100300 | 13-02 062 | D41408900 | 06-05 021 | D41622700 | 01-05 042 |
| D41087600 | 02-04 028 | D41100700 | 12-09 012 | D41408900 | 06-08 027 | D41622700 | 08-03 010 |
| D41087600 | 03-02 038 | D41100800 | 12-10 030 | D41409000 | 01-03 022 | D41622700 | 10-10 033 |
| D41087600 | 03-03 031 | D41111600 | 12-03 022 | D41409100 | 01-03 010 | D41622700 | 10-20 054 |
| D41087600 | 04-01 033 | D41112000 | 10-10 004 | D41409100 | 03-01 058 | D41622700 | 11-01 074 |
| D41087600 | 04-05 040 | D41112000 | 10-22 019 | D41409100 | 06-04 024 | D41622700 | 11-02 036 |
| D41087600 | 06-05 016 | D41112000 | 10-22 027 | D41409100 | 10-14 020 | D41622700 | 17-02 025 |
| D41087600 | 06-06 012 | D41112300 | 10-11 024 | D41409100 | 10-15 022 | D41622800 | 01-05 034 |
| D41087600 | 06-06 053 | D41112300 | 10-12 024 | D41409100 | 10-23 011 | D41622800 | 03-07 022 |
| D41087600 | 06-07 024 | D41304800 | 07-05 043 | D41409300 | 09-04 030 | D41622800 | 03-07 027 |
| D41087600 | 06-08 013 | D41304900 | 07-05 041 | D41410500 | 17-01 063 | D41622800 | 06-03 014 |
| D41087600 | 06-08 025 | D41343300 | 04-04 023 | D41410600 | 01-01 041 | D41622800 | 06-05 026 |
| D41087600 | 06-08 032 | D41377500 | 01-02 033 | D41410700 | 03-07 010 | D41622800 | 07-03 029 |
| D41087600 | 06-09 029 | D41377500 | 16-01 028 | D41410700 | 08-04 002 | D41622800 | 08-01 022 |
| D41087600 | 07-01 011 | D41377800 | 01-02 025 | D41410800 | 01-08 032 | D41622800 | 08-02 006 |
| D41087600 | 07-03 012 | D41378200 | 01-02 026 | D41410800 | 01-09 037 | D41622800 | 08-02 015 |
| D41087600 | 07-04 006 | D41378300 | 01-02 024 | D41410800 | 10-14 058 | D41622800 | 10-01 049 |
| D41087600 | 07-06 027 | D41397300 | 13-01 039 | D41410800 | 12-03 009 | D41622800 | 10-06 041 |
| D41087600 | 08-05 005 | D41398500 | 07-02 002 | D41410800 | 15-04 012 | D41622800 | 10-16 041 |
| D41087600 | 12-01 010 | D41398500 | 07-04 015 | D41410900 | 01-09 015 | D41622800 | 10-19 067 |
| D41087600 | 13-02 033 | D41398500 | 07-05 001 | D41411100 | 01-11 069 | D41622800 | 11-02 008 |
| D41087600 | 17-03 023 | D41399800 | 13-10 015 | D41411100 | 03-07 042 | D41622800 | 17-02 031 |
| D41087700 | 01-01 036 | D41401400 | 13-07 067 | D41411100 | 06-02 029 | D41622800 | 17-02 039 |
| D41087700 | 01-03 004 | D41402700 | 10-17 028 | D41411100 | 09-04 027 | D41622900 | 07-03 038 |
| D41087700 | 01-03 026 | D41402800 | 07-06 048 | D41411100 | 12-02 044 | D41622900 | 10-10 025 |
| D41087700 | 01-05 006 | D41402800 | 10-02 013 | D41411100 | 13-03 028 | D41622900 | 10-20 063 |
| D41087700 | 01-05 025 | D41402800 | 10-03 013 | D41411100 | 13-08 031 | D41623000 | 01-08 010 |
| D41087700 | 01-06 020 | D41402800 | 10-14 051 | D41411100 | 15-02 004 | D41623000 | 03-02 020 |
| D41087700 | 01-08 027 | D41402800 | 10-24 011 | D41411100 | 15-02 034 | D41623000 | 04-07A 045 |
| D41087700 | 01-09 032 | D41402800 | 13-07 044 | D41411300 | 18-01 040 | D41623000 | 09-01 016 |
| D41087700 | 01-10 026 | D41404400 | 10-10 051 | D41445500 | 03-07 046 | D41623000 | 09-03 035 |
| D41087700 | 03-02 035 | D41404400 | 10-20 040 | D41446200 | 01-08 054 | D41623000 | 10-10 022 |
| D41087700 | 03-05 008 | D41404400 | 13-03 043 | D41446200 | 03-01 028 | D41623000 | 10-20 065 |
| D41087700 | 04-03 039 | D41404400 | 13-09 043 | D41446200 | 12-02 007 | D41623000 | 10-22 040 |
| D41087700 | 04-07A 055 | D41405700 | 06-01 020 | D41446200 | 18-02 049 | D41623000 | 17-02 048 |
| D41087700 | 06-04 031 | D41405700 | 10-02 032 | D41447300 | 01-01 002 | D41623100 | 05-01 011 |
| D41087700 | 06-06 003 | D41405700 | 10-17 024 | D41447300 | 04-02 007 | D41623100 | 11-02 017 |
| D41087700 | 07-03 034 | D41405800 | 04-08 004 | D41447300 | 15-04 035 | D41623300 | 01-11 051 |
| D41087700 | 10-09 011 | D41405800 | 13-10 006 | D41447300 | 17-03 038 | D41624800 | 12-06 005 |
| D41087700 | 10-09 018 | D41405800 | 15-04 030 | D41597100 | 01-08 037 | D41624800 | 12-10 008 |
| D41087700 | 10-10 048 | D41405900 | 04-08 002 | D41597100 | 01-09 041 | D41628800 | 10-09 062 |
| D41087700 | 10-10 061 | D41405900 | 04-08 023 | D41613800 | 12-10 026 | D41628800 | 10-22 057 |
| D41087700 | 10-20 003 | D41405900 | 06-07 027 | D41614000 | 12-07 001 | D41629600 | 10-10 010 |
| D41087700 | 10-20 037 | D41405900 | 06-09 026 | D41615100 | 11-01 005 | D41629600 | 10-22 023 |
| D41087700 | 10-20 050 | D41405900 | 07-02 041 | D41615600 | 18-01 021 | D41629800 | 11-02 019 |
| D41087700 | 12-02 025 | D41405900 | 09-01 006 | D41617000 | 06-06 002 | D41661100 | 01-09 008 |
| D41087700 | 17-03 036 | D41405900 | 10-09 030 | D41617000 | 09-02 033 | D41661100 | 12-03 017 |
| D41087800 | 03-02 014 | D41405900 | 10-10 062 | D41617600 | 06-06 022 | D41661200 | 12-12 025 |
| D41087800 | 12-02 014 | D41405900 | 10-20 006 | D41618100 | 08-03 010 | D41661400 | 01-09 012 |
| D41087900 | 01-08 006 | D41405900 | 10-20 067 | D41618400 | 12-10 002 | D41661500 | 12-03 013 |
| D41087900 | 03-06 014 | D41405900 | 12-03 005 | D41618900 | 12-10 024 | D41662400 | 12-12 007 |
| D41087900 | 03-07 049 | D41405900 | 12-04 048 | D41620900 | 01-08 007 | D41662500 | 12-12 007 |
| D41087900 | 06-06 046 | D41405900 | 12-08 048 | D41620900 | 18-01 046 | D41662800 | 12-03 017 |
| D41087900 | 07-04 008 | D41405900 | 13-01 006 | D41622300 | 04-03 020 | D41663400 | 01-11 046 |
| D41087900 | 10-06 028 | D41405900 | 13-03 040 | D41622300 | 06-03 033 | D41663400 | 03-01 046 |
| D41087900 | 10-09 054 | D41405900 | 13-04 025 | D41622300 | 12-04 053 | D41663400 | 09-03 015 |
| D41087900 | 10-19 023 | D41405900 | 13-07 033 | D41622300 | 12-08 053 | D41663500 | 06-06 028 |
| D41087900 | 10-20 032 | D41405900 | 15-03 036 | D41622600 | 03-02 002 | D41663600 | 06-06 011 |
| D41087900 | 12-01 024 | D41405900 | 15-04 037 | D41622600 | 03-06 018 | D41663600 | 06-08 022 |
| D41087900 | 12-04 032 | D41406000 | 01-02 030 | D41622600 | 03-07 027 | D41663900 | 01-03 044 |
| D41087900 | 12-08 032 | D41406200 | 12-03 001 | D41622600 | 04-07A 009 | D41663900 | 06-06 028 |

| VARE NR. PART NO. TEIL NR. NO. | AFSNIT SECTION ABSCHNITT SECTION | CODE |
|---|---|---|
| D41664200 | 12-02 | 040 |
| D41667400 | 01-03 | 034 |
| D41667500 | 12-02 | 039 |
| D41667600 | 12-12 | 027 |
| D41667800 | 12-12 | 021 |
| D41668700 | 12-12 | 012 |
| D41671500 | 12-12 | 013 |
| D41677800 | 09-02 | 020 |
| D41678300 | 12-12 | 014 |
| D41702200 | 17-01 | 014 |
| D41702300 | 17-01 | 015 |
| D41705500 | 04-07A | 023 |
| D41705500 | 04-07B | 022 |
| D41705700 | 04-03 | 025 |
| D41705700 | 04-04 | 028 |
| D41706100 | 01-03 | 015 |
| D41706700 | 01-11 | 042 |
| D41706700 | 06-03 | 023 |
| D41707300 | 01-03 | 001 |
| D41707300 | 01-05 | 004 |
| D41707300 | 01-06 | 008 |
| D41707300 | 01-06 | 027 |
| D41707800 | 01-04 | 010 |
| D41707800 | 01-04 | 044 |
| D41707900 | 01-03 | 006 |
| D41707900 | 07-03 | 036 |
| D41708500 | 07-01 | 009 |
| D41708500 | 07-02 | 024 |
| D41708500 | 07-03 | 011 |
| D41708500 | 07-04 | 028 |
| D41708500 | 07-05 | 036 |
| D41708500 | 07-06 | 025 |
| D41708500 | 08-05 | 012 |
| D41708500 | 09-02 | 050 |
| D41708600 | 08-03 | 022 |
| D41708700 | 07-01 | 010 |
| D41708700 | 07-01 | 051 |
| D41708700 | 07-02 | 025 |
| D41708700 | 07-02 | 044 |
| D41708700 | 07-03 | 010 |
| D41708700 | 07-04 | 029 |
| D41708700 | 07-04 | 047 |
| D41708700 | 07-05 | 035 |
| D41708700 | 07-05 | 048 |
| D41708700 | 07-06 | 026 |
| D41708700 | 08-05 | 011 |
| D41708700 | 09-02 | 052 |
| D41708800 | 05-01 | 042 |
| D41708800 | 08-03 | 021 |
| D41709400 | 06-03 | 007 |
| D41709600 | 02-02 | 042 |
| D41709600 | 02-04 | 034 |
| D41709600 | 05-01 | 015 |
| D41711000 | 04-03 | 024 |
| D41711000 | 04-04 | 027 |
| D41711100 | 01-03 | 042 |
| D41711300 | 05-01 | 041 |
| D41712200 | 01-03 | 043 |
| D41712600 | 06-06 | 010 |
| D41712600 | 06-08 | 021 |
| D41713000 | 11-01 | 043 |
| D41713100 | 06-06 | 027 |
| D41713200 | 11-01 | 042 |
| D41713600 | 10-06 | 008 |
| D41713600 | 10-19 | 010 |
| D41713700 | 10-19 | 029 |
| D41714100 | 04-07A | 022 |
| D41714100 | 04-07B | 021 |
| D41714400 | 01-11 | 043 |
| D41714400 | 06-03 | 022 |
| D41714500 | 05-01 | 043 |
| D41714600 | 07-01 | 050 |
| D41714600 | 07-02 | 043 |
| D41714600 | 07-04 | 046 |
| D41714600 | 07-05 | 049 |
| D41716600 | 06-06 | 027 |
| D41905300 | 10-19 | 026 |
| D41905300 | 11-03 | 026 |
| D41905600 | 10-24 | 047 |
| D41911000 | 10-19 | 027 |
| D41911000 | 11-03 | 027 |
| D41912300 | 08-03 | 026 |
| D41912300 | 10-06 | 019 |
| D41912300 | 11-03 | 015 |
| D41912400 | 08-03 | 026 |
| D41912400 | 10-06 | 019 |
| D41912400 | 11-03 | 015 |
| D41925200 | 01-06 | 005 |
| D41929000 | 10-09 | 032 |
| D41929000 | 10-10 | 018 |
| D41929000 | 11-03 | 012 |
| D41929100 | 08-03 | 024 |
| D41929100 | 08-05 | 028 |
| D41929100 | 11-03 | 024 |
| D41930200 | 10-20 | 012 |
| D41930200 | 10-22 | 036 |
| D41930200 | 11-03 | 012 |
| D41934800 | 04-07A | 035 |
| D41934800 | 04-07B | 037 |
| D41934800 | 11-01 | 061 |
| D41934800 | 11-03 | 010 |
| D41936200 | 09-01 | 023 |
| D41936200 | 11-01 | 030 |
| D41936200 | 11-03 | 019 |
| D41942100 | 11-03 | 013 |
| D41942100 | 17-02 | 044 |
| D41963900 | 11-03 | 002 |
| D41964300 | 01-03 | 003 |
| D41964300 | 01-05 | 015 |
| D41964300 | 11-03 | 002 |
| D41980400 | 04-04 | 033 |
| D41980400 | 11-01 | 023 |
| D41980400 | 11-03 | 016 |
| D41981900 | 18-01 | 058 |
| D41981900 | 18-02 | 056 |
| D41982100 | 06-04 | 043 |
| D41982100 | 11-03 | 028 |
| D41982200 | 06-03 | 021 |
| D41982200 | 06-04 | 043 |
| D41982200 | 11-03 | 028 |
| D41982400 | 04-07A | 018 |
| D41982400 | 04-07B | 017 |
| D41982400 | 06-06 | 035 |
| D41982400 | 07-03 | 033 |
| D41982400 | 07-04 | 001 |
| D41982400 | 09-02 | 029 |
| D41982400 | 11-02 | 028 |
| D41982400 | 11-03 | 007 |
| D41982400 | 11-03 | 020 |
| D41982500 | 04-07A | 018 |
| D41982500 | 04-07B | 017 |
| D41982500 | 06-06 | 035 |
| D41982500 | 07-03 | 033 |
| D41982500 | 07-04 | 001 |
| D41982500 | 09-02 | 029 |
| D41982500 | 11-02 | 028 |
| D41982500 | 11-03 | 007 |
| D41982500 | 11-03 | 020 |
| D41983500 | 01-04 | 045 |
| D41983500 | 01-04 | 045 |
| D41983500 | 01-05 | 030 |
| D41983500 | 01-05 | 038 |
| D41983500 | 11-03 | 001 |
| D41983500 | 11-03 | 001 |
| D41983500 | 18-02 | 034 |
| D41983600 | 01-04 | 045 |
| D41983600 | 01-05 | 030 |
| D41983600 | 11-03 | 001 |
| D41987300 | 11-03 | 014 |
| D41987300 | 17-02 | 035 |
| D41987800 | 04-07A | 039 |
| D41987800 | 04-07B | 040 |
| D41987800 | 11-02 | 026 |
| D41987800 | 11-03 | 009 |
| D41987900 | 04-07A | 020 |
| D41987900 | 04-07B | 019 |
| D41987900 | 06-03 | 021 |
| D41987900 | 06-04 | 042 |
| D41987900 | 06-04 | 043 |
| D41987900 | 11-03 | 025 |
| D41987900 | 11-03 | 028 |
| D41988000 | 11-01 | 070 |
| D41988000 | 11-02 | 026 |
| D41988000 | 11-03 | 009 |
| D41989200 | 01-05 | 001 |
| D41989200 | 01-06 | 021 |
| D41989200 | 03-05 | 019 |
| D41989200 | 03-06 | 022 |
| D41989200 | 11-03 | 003 |
| D41989400 | 01-05 | 001 |
| D41989400 | 01-06 | 021 |
| D41989400 | 03-04 | 019 |
| D41989400 | 03-06 | 022 |
| D41989400 | 11-03 | 003 |
| D41990100 | 05-01 | 024 |
| D41990100 | 06-03 | 010 |
| D41990100 | 11-02 | 012 |
| D41990100 | 11-03 | 008 |
| D41990200 | 05-01 | 024 |
| D41990200 | 06-03 | 040 |
| D41990200 | 06-05 | 031 |
| D41990200 | 08-02 | 008 |
| D41990200 | 08-03 | 027 |
| D41990200 | 11-01 | 029 |
| D41990200 | 11-02 | 012 |
| D41990200 | 11-03 | 008 |
| D41990200 | 11-03 | 017 |
| D41990300 | 11-03 | 008 |
| D41990400 | 08-02 | 008 |
| D41990400 | 08-03 | 027 |
| D41990400 | 11-01 | 029 |
| D41990400 | 11-02 | 012 |
| D41990400 | 11-03 | 008 |
| D41990400 | 11-03 | 017 |
| D41990800 | 10-17 | 044 |
| D41991100 | 10-22 | 045 |
| D41991700 | 03-04 | 021 |
| D41991700 | 03-05 | 013 |
| D41991700 | 03-05 | 020 |
| D41991700 | 03-07 | 029 |
| D41991700 | 04-07A | 034 |
| D41991700 | 04-07B | 036 |
| D41991700 | 11-03 | 004 |
| D41993400 | 10-10 | 014 |
| D41993400 | 10-20 | 052 |
| D41993400 | 10-22 | 034 |
| D41993400 | 11-01 | 063 |
| D41993400 | 11-03 | 011 |
| D41999100 | 10-02 | 031 |
| D41999100 | 10-03 | 031 |
| D42321800 | 18-01 | 032 |
| D42325500 | 18-01 | 041 |
| D42325700 | 01-11 | 048 |
| D42325700 | 02-04 | 032 |
| D42328100 | 07-03 | 003 |
| D42328100 | 09-02 | 028 |
| D42328100 | 11-03 | 019 |
| D42328200 | 07-03 | 024 |
| D42328200 | 09-02 | 023 |
| D42328200 | 11-03 | 021 |
| D42328400 | 07-06 | 020 |
| D42328400 | 11-03 | 022 |
| D42329500 | 03-04 | 004 |
| D42329500 | 03-05 | 004 |
| D42350300 | 07-05 | 052 |
| D42350400 | 07-04 | 019 |
| D42350400 | 07-05 | 005 |
| D42350400 | 16-01 | 029 |
| D42350600 | 03-03 | 035 |
| D42350700 | 03-03 | 032 |
| D42350800 | 03-03 | 034 |
| D42350900 | 03-03 | 033 |
| D42351200 | 03-03 | 023 |
| D42351200 | 07-02 | 008 |
| D42351200 | 07-04 | 021 |
| D42351200 | 07-05 | 008 |
| D42351200 | 16-01 | 030 |
| D42351300 | 07-02 | 001 |
| D42351300 | 07-04 | 014 |
| D42351300 | 07-05 | 006 |
| D42351400 | 03-03 | 024 |
| D42351400 | 07-02 | 007 |
| D42351400 | 07-04 | 020 |
| D42351400 | 07-05 | 007 |
| D42351400 | 16-01 | 031 |
| D42351500 | 03-03 | 022 |
| D42351600 | 03-03 | 036 |
| D42351600 | 16-01 | 032 |
| D42352200 | 07-02 | 006 |
| D42352200 | 07-05 | 044 |
| D42361100 | 18-01 | 034 |
| D42361200 | 18-01 | 033 |
| D42362400 | 07-03 | 008 |
| D42362400 | 07-06 | 022 |
| D42362400 | 09-02 | 025 |
| D42363100 | 07-03 | 007 |
| D42363100 | 07-06 | 021 |
| D42363100 | 09-02 | 024 |
| D42363100 | 16-01 | 033 |
| D42363100 | 18-01 | 043 |
| D42363200 | 07-03 | 009 |
| D42363200 | 07-06 | 023 |
| D42363200 | 09-02 | 026 |
| D42363200 | 16-01 | 034 |
| D42363200 | 18-01 | 042 |
| D42367100 | 03-04 | 005 |
| D42367100 | 03-05 | 005 |
| D42367200 | 03-04 | 007 |
| D42367200 | 03-05 | 007 |
| D42367600 | 03-04 | 006 |
| D42367600 | 03-05 | 006 |
| D42386000 | 04-08 | 019 |
| D42386000 | 04-08 | 043 |
| D42386000 | 10-24 | 013 |
| D42386000 | 15-02 | 023 |
| D42386000 | 17-03 | 009 |
| D42500700 | 04-03 | 021 |
| D42500700 | 06-03 | 034 |
| D42500700 | 08-01 | 009 |
| D42500700 | 11-01 | 006 |
| D42500700 | 12-04 | 054 |
| D42500700 | 12-08 | 054 |
| D42500700 | 18-02 | 001 |
| D42501000 | 12-04 | 065 |
| D42501200 | 12-08 | 065 |
| D42501400 | 04-02 | 005 |
| D42501500 | 06-04 | 041 |
| D42501500 | 18-02 | 043 |
| D42501600 | 14-02 | 016 |
| D42501800 | 03-07 | 065 |
| D42501800 | 08-02 | 035 |
| D42501800 | 08-03 | 009 |
| D42501800 | 10-22 | 058 |
| D42502300 | 03-07 | 023 |
| D42502300 | 06-03 | 001 |
| D42502300 | 06-05 | 030 |
| D42502300 | 07-01 | 023 |
| D42502300 | 07-04 | 036 |
| D42502300 | 10-01 | 048 |
| D42502300 | 10-06 | 042 |
| D42502300 | 10-16 | 040 |
| D42502300 | 10-19 | 068 |
| D42502300 | 12-04 | 060 |
| D42502300 | 12-08 | 060 |
| D42502300 | 18-01 | 050 |
| D42502800 | 06-06 | 008 |
| D42502800 | 06-06 | 017 |
| D42502800 | 10-10 | 026 |
| D42502800 | 10-20 | 062 |
| D42502800 | 12-02 | 034 |
| D42503300 | 03-02 | 022 |
| D42503300 | 11-02 | 039 |
| D42503800 | 12-10 | 014 |
| D42504300 | 01-11 | 053 |
| D42504800 | 10-10 | 009 |
| D42504800 | 10-22 | 022 |
| D42505300 | 06-06 | 024 |
| D42505300 | 18-01 | 053 |
| D42512000 | 11-01 | 003 |
| D42512400 | 04-03 | 018 |
| D42512400 | 06-03 | 032 |
| D42512400 | 12-04 | 052 |
| D42512400 | 12-08 | 052 |
| D42513400 | 03-06 | 017 |

| VARE NR. PART NO. TEIL NR. NO. CODE | AFSNIT SECTION ABSCHNITT SECTION |
|---|---|
| D42513400 | 03-07 026 |
| D42513400 | 04-07A 008 |
| D42513400 | 04-07B 008 |
| D42513400 | 10-06 021 |
| D42513400 | 10-09 048 |
| D42513400 | 10-19 020 |
| D42513400 | 10-20 028 |
| D42513400 | 12-06 015 |
| D42513700 | 01-05 020 |
| D42513700 | 01-05 041 |
| D42513700 | 10-10 032 |
| D42513700 | 10-20 056 |
| D42513700 | 11-01 075 |
| D42513700 | 11-02 037 |
| D42513700 | 17-02 026 |
| D42513700 | 18-01 028 |
| D42514000 | 01-05 033 |
| D42514000 | 03-07 026 |
| D42514000 | 06-03 016 |
| D42514000 | 06-05 028 |
| D42514000 | 07-03 028 |
| D42514000 | 08-02 005 |
| D42514000 | 10-09 063 |
| D42514000 | 10-22 055 |
| D42514000 | 11-02 007 |
| D42514000 | 17-02 033 |
| D42514000 | 17-02 041 |
| D42514000 | 18-01 048 |
| D42514100 | 09-02 032 |
| D42514500 | 10-10 024 |
| D42514500 | 10-20 061 |
| D42515000 | 01-11 045 |
| D42515000 | 03-01 045 |
| D42515000 | 03-02 023 |
| D42515000 | 04-07A 047 |
| D42515000 | 09-01 026 |
| D42515000 | 09-03 016 |
| D42515000 | 17-02 050 |
| D42515400 | 11-02 018 |
| D42515900 | 01-11 050 |
| D42543000 | 06-06 023 |
| D42551100 | 07-06 052 |
| D42551100 | 13-07 054 |
| D42551100 | 13-07 061 |
| D42551100 | 13-07 068 |
| D42555500 | 01-06 042 |
| D42555500 | 01-06 047 |
| D42555500 | 03-06 033 |
| D42555500 | 06-07 010 |
| D42555500 | 06-09 009 |
| D42555500 | 10-01 003 |
| D42555500 | 10-14 048 |
| D42555500 | 10-16 005 |
| D42555500 | 13-09 053 |
| D42555500 | 15-02 017 |
| D42555500 | 15-04 015 |
| D42596500 | 03-04 016 |
| D42596500 | 03-05 036 |
| D42596500 | 06-06 056 |
| D42596500 | 11-01 026 |
| D42596700 | 04-04 017 |
| D42599000 | 06-06 007 |
| D42599000 | 06-06 018 |
| D42599000 | 12-02 035 |
| D42600900 | 13-07 018 |
| D42600900 | 13-07 049 |
| D42601000 | 13-08 017 |
| D42601000 | 13-12 036 |
| D42601100 | 13-06 057 |
| D42601100 | 13-07 004 |
| D42601700 | 13-03 047 |
| D42602400 | 12-09 019 |
| D42605100 | 04-02 027 |
| D42605100 | 12-09 010 |
| D42605100 | 14-01A 009 |
| D42605100 | 14-01B 015 |
| D42608800 | 13-06 069 |
| D42609000 | 08-01 034 |
| D42609000 | 13-03 004 |
| D42609000 | 13-03 027 |
| D42609000 | 18-02 025 |
| D42609200 | 13-07 008 |
| D42609300 | 03-06 012 |
| D42609500 | 12-08 081 |
| D42609900 | 01-04 016 |
| D42609900 | 13-03 046 |
| D42610000 | 06-03 039 |
| D42610000 | 07-01 020 |
| D42610000 | 07-03 017 |
| D42610000 | 07-04 032 |
| D42610000 | 07-06 035 |
| D42610200 | 09-03 017 |
| D42611500 | 12-05 016 |
| D42611500 | 12-09 018 |
| D42611800 | 04-05 016 |
| D42612000 | 01-08 039 |
| D42612000 | 01-09 043 |
| D42612000 | 04-02 028 |
| D42612000 | 13-09 034 |
| D42612000 | 15-01 057 |
| D42612300 | 03-01 017 |
| D42612300 | 15-01 049 |
| D42612500 | 15-01 056 |
| D42612600 | 09-03 043 |
| D42616200 | 01-04 015 |
| D42616200 | 07-02 016 |
| D42616300 | 03-01 033 |
| D42616300 | 03-01 061 |
| D42616300 | 06-03 003 |
| D42616300 | 07-01 021 |
| D42616300 | 07-03 018 |
| D42616300 | 07-04 033 |
| D42616300 | 07-06 036 |
| D42616300 | 18-01 016 |
| D42616400 | 01-04 009 |
| D42616400 | 01-04 017 |
| D42616400 | 02-02 011 |
| D42616400 | 09-03 026 |
| D42616500 | 02-03 004 |
| D42616500 | 02-04 006 |
| D42616500 | 09-03 018 |
| D42616500 | 12-02 026 |
| D42616700 | 01-05 027 |
| D42616700 | 01-08 031 |
| D42616700 | 01-09 036 |
| D42618600 | 03-01 018 |
| D42618600 | 03-07 064 |
| D42618600 | 08-03 014 |
| D42618600 | 08-05 007 |
| D42618800 | 18-01 002 |
| D42618900 | 09-03 042 |
| D42619100 | 06-03 020 |
| D42621000 | 12-07 013 |
| D42625300 | 01-04 008 |
| D42625300 | 01-04 018 |
| D42625300 | 02-02 010 |
| D42625300 | 09-03 027 |
| D42625400 | 02-03 003 |
| D42625400 | 02-04 005 |
| D42625400 | 09-03 019 |
| D42625600 | 01-05 028 |
| D43001500 | 01-03 040 |
| D43001500 | 01-09 009 |
| D43001500 | 03-04 038 |
| D43001500 | 03-05 043 |
| D43001500 | 04-03 023 |
| D43001500 | 08-03 006 |
| D43001500 | 09-04 002 |
| D43001500 | 11-01 021 |
| D43001500 | 12-02 037 |
| D43001500 | 12-03 015 |
| D43001500 | 16-01 035 |
| D43001600 | 04-04 015 |
| D43001600 | 04-04 026 |
| D43001600 | 16-01 036 |
| D43001700 | 03-02 048 |
| D43001700 | 06-06 020 |
| D43001700 | 16-01 037 |
| D43001700 | 18-01 036 |
| D43002500 | 12-12 004 |
| D43004900 | 01-02 031 |
| D43005100 | 01-03 021 |
| D43005100 | 06-06 033 |
| D43005100 | 11-01 044 |
| D43102300 | 10-19 038 |
| D43103100 | 04-02 014 |
| D43103100 | 10-24 050 |
| D43103200 | 07-03 020 |
| D43103200 | 07-06 038 |
| D43103200 | 09-02 038 |
| D43103300 | 18-01 030 |
| D43103400 | 01-11 057 |
| D43103400 | 02-04 023 |
| D43103400 | 08-02 019 |
| D43103400 | 08-05 009 |
| D43103500 | 06-03 005 |
| D43103600 | 09-01 021 |
| D43104400 | 06-06 031 |
| D43104400 | 06-06 034 |
| D43104600 | 08-03 018 |
| D43104600 | 18-02 032 |
| D43104700 | 05-01 014 |
| D43104700 | 11-01 041 |
| D43104700 | 11-02 021 |
| D43104900 | 01-06 025 |
| D43104900 | 01-11 033 |
| D43104900 | 03-02 033 |
| D43104900 | 03-04 002 |
| D43105000 | 04-03 002 |
| D43105000 | 04-04 034 |
| D43105000 | 10-10 006 |
| D43105000 | 10-22 021 |
| D43105000 | 17-01 057 |
| D43105200 | 04-07A 056 |
| D43105400 | 06-06 034 |
| D43105900 | 04-07A 043 |
| D43106200 | 04-07A 024 |
| D43106200 | 04-07A 040 |
| D43106200 | 04-07B 024 |
| D43106400 | 04-07A 028 |
| D43106400 | 04-07A 040 |
| D43106400 | 04-07B 043 |
| D43106400 | 11-01 040 |
| D43106700 | 04-07A 027 |
| D43106700 | 04-07B 030 |
| D43107500 | 11-01 067 |
| D43107500 | 17-02 019 |
| D43154300 | 01-04 030 |
| D43154900 | 04-03 003 |
| D43154900 | 04-03 032 |
| D43154900 | 04-04 035 |
| D43155200 | 01-03 008 |
| D43155200 | 01-04 047 |
| D43155300 | 01-05 012 |
| D43155300 | 01-06 009 |
| D43157700 | 11-01 048 |
| D43170500 | 10-11 026 |
| D43170500 | 10-12 026 |
| D43170500 | 10-22 010 |
| D43315300 | 13-06 047 |
| D43315300 | 13-07 030 |
| D43315600 | 08-02 036 |
| D43316200 | 04-02 004 |
| D43317000 | 06-04 022 |
| D43319300 | 04-02 042 |
| D43319300 | 13-03 003 |
| D43319300 | 13-08 016 |
| D43319300 | 13-08 057 |
| D43337100 | 13-08 015 |
| D43337500 | 18-01 038 |
| D43338100 | 01-04 025 |
| D43338200 | 02-02 039 |
| D43338300 | 01-04 026 |
| D43364800 | 13-03 002 |
| D43364800 | 13-03 012 |
| D43375100 | 03-01 060 |
| D43380700 | 13-04 010 |
| D43383000 | 06-01 023 |
| D43383000 | 08-04 005 |
| D43383000 | 13-08 027 |
| D43383100 | 06-01 022 |
| D43383100 | 08-04 004 |
| D43383100 | 13-02 047 |
| D43383100 | 13-08 028 |
| D43383800 | 08-01 029 |
| D43383800 | 13-06 018 |
| D43383800 | 13-07 003 |
| D43383800 | 13-07 020 |
| D43383800 | 13-07 047 |
| D43385100 | 13-02 013 |
| D43385200 | 06-07 037 |
| D43385200 | 06-09 036 |
| D43385200 | 13-01 056 |
| D43386900 | 08-03 002 |
| D43386900 | 09-06 032 |
| D43386900 | 09-06 040 |
| D43387500 | 02-02 037 |
| D43387500 | 13-05 021 |
| D43389000 | 13-10 038 |
| D43389000 | 13-11 039 |
| D43389600 | 04-02 030 |
| D43389700 | 06-07 005 |
| D43389700 | 06-07 018 |
| D43389700 | 06-09 005 |
| D43389700 | 06-09 016 |
| D43400000 | 13-12 040 |
| D43400200 | 13-12 037 |
| D43404000 | 07-01 045 |
| D43404000 | 15-01 036 |
| D43404000 | 15-03 024 |
| D43405900 | 03-01 012 |
| D43405900 | 15-03 023 |
| D43407600 | 15-01 037 |
| D43407800 | 03-01 009 |
| D43407800 | 07-01 049 |
| D43408800 | 15-03 025 |
| D43422500 | 13-12 038 |
| D43427200 | 01-06 044 |
| D43427200 | 01-06 046 |
| D43427200 | 06-07 008 |
| D43427200 | 06-09 006 |
| D43427200 | 10-14 049 |
| D43427200 | 15-02 008 |
| D43427400 | 05-01 006 |
| D43427400 | 06-05 017 |
| D43427400 | 06-07 007 |
| D43427400 | 06-07 022 |
| D43427400 | 06-09 010 |
| D43427400 | 06-09 030 |
| D43427400 | 15-04 028 |
| D43427400 | 15-04 040 |
| D43427500 | 03-06 034 |
| D43427500 | 10-01 002 |
| D43427500 | 10-16 004 |
| D43427500 | 13-09 010 |
| D43427500 | 15-04 016 |
| D43427600 | 13-13 010 |
| D43427700 | 13-13 007 |
| D43427800 | 13-13 007 |
| D43428500 | 10-14 015 |
| D43428500 | 10-15 001 |
| D43428500 | 10-23 001 |
| D43428600 | 10-14 016 |
| D43428600 | 10-15 002 |
| D43428600 | 10-23 002 |
| D43428600 | 13-10 027 |
| D43428600 | 13-11 007 |
| D43428800 | 13-10 026 |
| D43428800 | 13-11 006 |
| D43500900 | 08-03 012 |
| D43501200 | 03-02 029 |
| D43704400 | 16-01 003 |
| D43705100 | 16-01 004 |
| D43705500 | 16-01 007 |
| D43707700 | 16-01 012 |
| D43707800 | 16-01 013 |
| D43707900 | 16-01 014 |
| D43709700 | 16-01 025 |
| D43709800 | 16-01 026 |
| D43710300 | 16-01 021 |
| D43711400 | 16-01 027 |
| D43712600 | 16-01 001 |
| D43713400 | 16-01 046 |
| D43713500 | 16-01 046 |

| VARE NR. PART NO. TEIL NR. NO. CODE | AFSNIT SECTION ABSCHNITT SECTION | | VARE NR. PART NO. TEIL NR. NO. CODE | AFSNIT SECTION ABSCHNITT SECTION | | VARE NR. PART NO. TEIL NR. NO. CODE | AFSNIT SECTION ABSCHNITT SECTION | | VARE NR. PART NO. TEIL NR. NO. CODE | AFSNIT SECTION ABSCHNITT SECTION | |
|---|---|---|---|---|---|---|---|---|---|---|---|
| D43714200 | 16-01 | 046 | D44738900 | 10-15 | 017 | D45064700 | 13-10 | 034 | D45080600 | 13-01 | 038 |
| D44100000 | 01-02 | 035 | D44738900 | 10-23 | 007 | D45064800 | 13-06 | 029 | D45080600 | 13-02 | 007 |
| D44100000 | 16-01 | 038 | D44738900 | 13-01 | 059 | D45064800 | 13-10 | 046 | D45080600 | 15-01 | 021 |
| D44102900 | 01-02 | 010 | D45001500 | 13-09 | 024 | D45064800 | 13-11 | 031 | D45080700 | 01-10 | 007 |
| D44102900 | 01-02 | 010 | D45001900 | 16-01 | 039 | D45064900 | 13-06 | 030 | D45080700 | 15-01 | 022 |
| D44103300 | 01-02 | 012 | D45002000 | 06-02 | 004 | D45064900 | 13-10 | 047 | D45080800 | 13-01 | 042 |
| D44103400 | 01-02 | 034 | D45002200 | 16-01 | 039 | D45065000 | 13-06 | 025 | D45080800 | 13-02 | 011 |
| D44120000 | 01-02 | 027 | D45002400 | 13-09 | 025 | D45065000 | 13-06 | 033 | D45080900 | 01-10 | 020 |
| D44120100 | 01-03 | 018 | D45002500 | 13-01 | 043 | D45065000 | 13-06 | 039 | D45080900 | 15-01 | 064 |
| D44120200 | 01-02 | 029 | D45002500 | 13-02 | 008 | D45065000 | 13-06 | 043 | D45081000 | 09-05 | 002 |
| D44120200 | 01-03 | 019 | D45002700 | 13-01 | 043 | D45065000 | 13-06 | 075 | D45081000 | 13-10 | 022 |
| D44360200 | 10-09 | 050 | D45002700 | 13-02 | 008 | D45065000 | 13-10 | 040 | D45081100 | 13-01 | 065 |
| D44360200 | 10-20 | 030 | D45004800 | 13-12 | 019 | D45065000 | 13-11 | 032 | D45081100 | 13-02 | 063 |
| D44705100 | 10-01 | 054 | D45004900 | 01-11 | 016 | D45065100 | 13-10 | 042 | D45083600 | 13-02 | 038 |
| D44705100 | 10-02 | 040 | D45004900 | 12-04 | 044 | D45065200 | 13-10 | 044 | D45083700 | 13-02 | 039 |
| D44705100 | 10-16 | 046 | D45004900 | 12-08 | 044 | D45065300 | 13-10 | 043 | D45083700 | 13-10 | 008 |
| D44705100 | 10-17 | 049 | D45004900 | 13-03 | 035 | D45065400 | 13-10 | 041 | D45083900 | 01-10 | 016 |
| D44705100 | 10-19 | 076 | D45005200 | 01-08 | 017 | D45065500 | 13-10 | 045 | D45084500 | 01-10 | 001 |
| D44706200 | 15-01 | 038 | D45005200 | 01-09 | 017 | D45065700 | 13-06 | 028 | D45084500 | 15-02 | 041 |
| D44706600 | 04-05 | 007 | D45005200 | 03-01 | 016 | D45065800 | 13-06 | 027 | D45084600 | 01-08 | 021 |
| D44706600 | 04-05 | 008 | D45005200 | 12-02 | 002 | D45065900 | 13-06 | 007 | D45084600 | 01-09 | 021 |
| D44706600 | 04-06 | 006 | D45005300 | 01-08 | 020 | D45066100 | 13-06 | 025 | D45084600 | 15-04 | 009 |
| D44706600 | 04-06 | 015 | D45005300 | 01-09 | 020 | D45066100 | 13-06 | 031 | D45084700 | 09-06 | 019 |
| D44706600 | 04-06 | 016 | D45005300 | 03-01 | 013 | D45066300 | 13-10 | 014 | D45084700 | 13-10 | 029 |
| D44706600 | 08-01 | 008 | D45006200 | 09-05 | 002 | D45066400 | 13-10 | 014 | D45084800 | 13-06 | 008 |
| D44706600 | 10-14 | 004 | D45006200 | 13-10 | 022 | D45068100 | 13-06 | 013 | D45084900 | 13-06 | 009 |
| D44706600 | 10-15 | 011 | D45012600 | 12-02 | 030 | D45068200 | 09-05 | 004 | D45085400 | 12-01 | 042 |
| D44706600 | 13-12 | 043 | D45015600 | 13-01 | 041 | D45068200 | 13-10 | 024 | D45085500 | 01-10 | 019 |
| D44706600 | 13-12 | 049 | D45015600 | 13-02 | 010 | D45069100 | 16-05 | 003 | D45085500 | 15-01 | 063 |
| D44706600 | 15-04 | 011 | D45018000 | 09-05 | 017 | D45070200 | 06-03 | 036 | D45085600 | 12-02 | 030 |
| D44707200 | 09-05 | 030 | D45018700 | 13-09 | 001 | D45070200 | 12-04 | 050 | D45085600 | 15-01 | 043 |
| D44707200 | 09-06 | 001 | D45019500 | 13-03 | 030 | D45070200 | 12-08 | 050 | D45085800 | 13-01 | 061 |
| D44707200 | 09-06 | 017 | D45019600 | 13-05 | 009 | D45070200 | 13-06 | 072 | D45085800 | 13-02 | 059 |
| D44708000 | 09-05 | 029 | D45026700 | 12-02 | 019 | D45073900 | 10-02 | 015 | D45085900 | 13-01 | 061 |
| D44708000 | 09-06 | 002 | D45027400 | 13-02 | 037 | D45073900 | 10-03 | 015 | D45085900 | 13-02 | 059 |
| D44708000 | 09-06 | 015 | D45027400 | 13-10 | 007 | D45073900 | 10-17 | 001 | D45086100 | 13-01 | 037 |
| D44709600 | 08-04 | 012 | D45028300 | 13-06 | 022 | D45073900 | 16-05 | 020 | D45086100 | 13-02 | 006 |
| D44717700 | 10-07 | 001 | D45029600 | 13-06 | 014 | D45074100 | 10-13 | 015 | D45086800 | 13-09 | 015 |
| D44717700 | 10-08 | 001 | D45029800 | 10-02 | 029 | D45074100 | 10-14 | 035 | D45087000 | 13-09 | 012 |
| D44717700 | 10-21 | 001 | D45029800 | 10-03 | 029 | D45074100 | 10-15 | 035 | D45087700 | 13-09 | 019 |
| D44717700 | 13-11 | 011 | D45029900 | 10-17 | 016 | D45074100 | 10-23 | 024 | D45087800 | 13-09 | 016 |
| D44718000 | 10-11 | 006 | D45051200 | 09-05 | 001 | D45074100 | 16-05 | 018 | D45088300 | 06-04 | 011 |
| D44718000 | 10-12 | 006 | D45051200 | 13-10 | 021 | D45074100 | 16-05 | 019 | D45088900 | 13-09 | 026 |
| D44718200 | 13-10 | 003 | D45051300 | 09-05 | 005 | D45074200 | 13-06 | 010 | D45089400 | 12-08 | 068 |
| D44718300 | 13-01 | 045 | D45051300 | 13-10 | 025 | D45074900 | 13-05 | 005 | D45089500 | 13-08 | 072 |
| D44719100 | 15-01 | 067 | D45051900 | 09-05 | 003 | D45075100 | 13-06 | 004 | D45089500 | 14-03 | 123 |
| D44719500 | 13-03 | 009 | D45051900 | 13-10 | 023 | D45075200 | 09-05 | 040 | D45090000 | 15-05 | 006 |
| D44719900 | 13-09 | 044 | D45054800 | 10-09 | 003 | D45075200 | 10-14 | 026 | D45090100 | 15-05 | 008 |
| D44731100 | 13-08 | 067 | D45054800 | 10-22 | 041 | D45075200 | 10-15 | 026 | D45090200 | 15-05 | 002 |
| D44731100 | 15-01 | 053 | D45054900 | 10-09 | 004 | D45075200 | 10-23 | 015 | D45090300 | 15-05 | 009 |
| D44732000 | 13-04 | 036 | D45054900 | 10-22 | 044 | D45075200 | 13-09 | 018 | D45090400 | 15-05 | 010 |
| D44732300 | 10-21 | 028 | D45055100 | 10-09 | 005 | D45075200 | 13-09 | 020 | D45090500 | 15-05 | 011 |
| D44732300 | 13-08 | 023 | D45055500 | 10-22 | 041 | D45075300 | 04-03 | 028 | D45090600 | 15-05 | 003 |
| D44732400 | 11-01 | 059 | D45057700 | 01-11 | 025 | D45075300 | 13-06 | 001 | D45090700 | 15-05 | 004 |
| D44732500 | 10-01 | 017 | D45057800 | 17-02 | 054 | D45075400 | 13-06 | 010 | D45090800 | 15-05 | 005 |
| D44732500 | 10-01 | 024 | D45057900 | 17-02 | 051 | D45076100 | 06-03 | 037 | D45090900 | 15-05 | 001 |
| D44732500 | 10-16 | 014 | D45058100 | 13-12 | 018 | D45076100 | 13-06 | 070 | D45091000 | 15-05 | 007 |
| D44732500 | 10-16 | 026 | D45058200 | 13-12 | 023 | D45076400 | 13-06 | 017 | D45091300 | 10-09 | 001 |
| D44732500 | 14-02 | 006 | D45058300 | 13-12 | 022 | D45076400 | 16-05 | 004 | D45091300 | 10-22 | 042 |
| D44735600 | 13-13 | 001 | D45059400 | 03-07 | 015 | D45076600 | 01-11 | 022 | D45091300 | 15-02 | 001 |
| D44735600 | 13-13 | 006 | D45059400 | 10-10 | 054 | D45076600 | 03-07 | 018 | D45091400 | 13-11 | 018 |
| D44735700 | 13-13 | 003 | D45059400 | 10-20 | 043 | D45076600 | 09-04 | 006 | D45091400 | 15-02 | 002 |
| D44735900 | 01-10 | 011 | D45059600 | 13-12 | 020 | D45076600 | 13-08 | 010 | D45091500 | 13-11 | 020 |
| D44735900 | 06-02 | 054 | D45060100 | 09-01 | 033 | D45076600 | 13-08 | 042 | D45091600 | 13-11 | 019 |
| D44735900 | 10-04 | 044 | D45060200 | 04-07A | 052 | D45076600 | 17-01 | 053 | D45091700 | 10-09 | 002 |
| D44735900 | 10-14 | 008 | D45060200 | 09-01 | 029 | D45076600 | 17-03 | 042 | D45091700 | 10-22 | 043 |
| D44735900 | 10-15 | 012 | D45060300 | 04-07A | 048 | D45077100 | 01-10 | 017 | D45091700 | 13-11 | 025 |
| D44735900 | 10-18 | 053 | D45060300 | 09-01 | 027 | D45077100 | 15-01 | 023 | D45091800 | 13-11 | 010 |
| D44735900 | 13-01 | 023 | D45060600 | 06-04 | 015 | D45077300 | 01-10 | 005 | D45091900 | 13-11 | 051 |
| D44735900 | 15-03 | 004 | D45060800 | 01-11 | 025 | D45077300 | 15-01 | 019 | D45092000 | 13-11 | 053 |
| D44735900 | 15-03 | 018 | D45060900 | 03-07 | 056 | D45077900 | 13-01 | 037 | D45092100 | 13-11 | 054 |
| D44735900 | 15-03 | 029 | D45062100 | 06-02 | 004 | D45077900 | 13-02 | 006 | D45092200 | 13-11 | 055 |
| D44737100 | 01-11 | 068 | D45063400 | 13-06 | 035 | D45078700 | 13-08 | 026 | D45092300 | 13-11 | 045 |
| D44737100 | 06-02 | 028 | D45063500 | 13-06 | 037 | D45078800 | 13-08 | 024 | D45092400 | 13-11 | 042 |
| D44737100 | 15-02 | 005 | D45063600 | 13-06 | 041 | D45080200 | 09-06 | 020 | D45092800 | 13-11 | 035 |
| D44737200 | 10-14 | 060 | D45063700 | 13-06 | 045 | D45080200 | 13-10 | 050 | D45092900 | 13-11 | 034 |
| D44737200 | 15-02 | 033 | D45064200 | 13-10 | 031 | D45080300 | 13-06 | 005 | D45093000 | 13-11 | 044 |
| D44737200 | 15-04 | 013 | D45064300 | 13-10 | 032 | D45080400 | 13-01 | 042 | D45093100 | 13-11 | 029 |
| D44738100 | 05-01 | 018 | D45064400 | 13-10 | 033 | D45080400 | 13-02 | 011 | D45093200 | 13-11 | 028 |
| D44738900 | 09-06 | 029 | D45064500 | 13-10 | 036 | D45080500 | 13-06 | 026 | D45093300 | 13-11 | 041 |
| D44738900 | 10-14 | 018 | D45064600 | 13-10 | 035 | D45080600 | 01-10 | 008 | D45093500 | 15-02 | 003 |

| VARE NR. PART NO. TEIL NR. NO. CODE | AFSNIT SECTION ABSCHNITT SECTION |
|---|---|
| D45093500 | 15-05 001 |
| D45093800 | 13-11 050 |
| D45094000 | 13-11 043 |
| D45094100 | 13-11 040 |
| D45094200 | 13-11 030 |
| D45094300 | 13-11 046 |
| D45094500 | 13-11 052 |
| D45095000 | 13-11 027 |
| D45095100 | 13-11 026 |
| D45095300 | 13-11 048 |
| D45095400 | 13-11 049 |
| D45095500 | 13-11 061 |
| D45095600 | 13-11 063 |
| D45095700 | 13-11 064 |
| D45095800 | 13-11 013 |
| D45095900 | 13-11 014 |
| D45096000 | 13-11 058 |
| D45096100 | 13-11 023 |
| D45096200 | 13-11 015 |
| D45096300 | 13-11 024 |
| D45096400 | 13-11 017 |
| D45096500 | 13-11 021 |
| D45096600 | 13-11 016 |
| D45096700 | 13-11 022 |
| D45096800 | 13-11 057 |
| D45096900 | 13-11 012 |
| D45097000 | 13-11 056 |
| D45097100 | 13-11 062 |
| D45097800 | 13-11 059 |
| D45097900 | 13-11 060 |
| D45098600 | 13-11 012 |
| D45098600 | 13-11 057 |
| D45100015 | 14-03 126 |
| D45100051 | 02-03 048 |
| D45100051 | 14-07 001 |
| D45100054 | 02-03 044 |
| D45100054 | 14-07 010 |
| D45100057 | 03-07 043 |
| D45100057 | 14-01A 012 |
| D45100057 | 14-03 029 |
| D45100058 | 03-07 043 |
| D45100058 | 14-01B 026 |
| D45100058 | 14-03 118 |
| D45100062 | 09-04 028 |
| D45100062 | 14-01A 001 |
| D45100062 | 14-03 032 |
| D45100064 | 14-01A 003 |
| D45100071 | 02-03 010 |
| D45100071 | 02-03 025 |
| D45100071 | 02-03 045 |
| D45100071 | 02-03 049 |
| D45100074 | 14-01A 013 |
| D45100076 | 14-01A 002 |
| D45100078 | 14-01A 004 |
| D45100081 | 02-03 051 |
| D45100083 | 02-03 047 |
| D45100085 | 14-01A 012 |
| D45100090 | 14-01A 001 |
| D45100092 | 14-01A 005 |
| D45100093 | 02-03 046 |
| D45100093 | 02-03 050 |
| D45100096 | 14-01A 014 |
| D45100300 | 12-01 046 |
| D45100300 | 14-03 023 |
| D45100300 | 14-04 024 |
| D45103000 | 10-14 037 |
| D45103000 | 10-15 037 |
| D45103000 | 10-23 026 |
| D45103000 | 14-03 084 |
| D45103000 | 14-04 117 |
| D45103100 | 10-14 039 |
| D45103100 | 10-15 039 |
| D45103100 | 10-23 028 |
| D45103200 | 10-14 038 |
| D45103200 | 10-15 038 |
| D45103200 | 10-23 027 |
| D45110004 | 14-03 127 |
| D45110006 | 14-03 134 |
| D45110008 | 13-07 059 |
| D45110008 | 14-03 111 |
| D45110008 | 14-04 127 |
| D45110010 | 13-07 011 |
| D45110010 | 13-07 070 |
| D45110011 | 13-07 076 |
| D45110011 | 14-03 129 |
| D45110012 | 14-05 029 |
| D45110036 | 14-04 135 |
| D45110036 | 14-05 006 |
| D45110038 | 13-07 011 |
| D45110038 | 14-04 023 |
| D45110039 | 14-05 001 |
| D45110039 | 14-06 014 |
| D45110041 | 10-22 011 |
| D45110042 | 10-11 008 |
| D45110042 | 10-12 008 |
| D45110042 | 10-18 030 |
| D45110042 | 16-05 017 |
| D45110043 | 13-07 011 |
| D45110043 | 13-07 069 |
| D45110043 | 13-07 075 |
| D45110044 | 13-02 044 |
| D45110044 | 14-04 134 |
| D45110046 | 14-05 004 |
| D45110048 | 13-07 074 |
| D45110048 | 14-03 022 |
| D45110049 | 02-04 038 |
| D45110050 | 13-07 066 |
| D45110050 | 14-03 119 |
| D45110051 | 13-07 056 |
| D45110051 | 14-03 131 |
| D45114000 | 14-03 128 |
| D45114500 | 13-05 002 |
| D45114500 | 14-03 055 |
| D45114500 | 14-04 059 |
| D45116800 | 13-07 056 |
| D45116800 | 14-03 132 |
| D45117100 | 13-07 056 |
| D45117100 | 14-03 130 |
| D45117400 | 13-07 056 |
| D45117400 | 14-03 133 |
| D45117900 | 14-02 008 |
| D45120700 | 01-11 056 |
| D45120700 | 02-04 021 |
| D45120700 | 14-04 063 |
| D45120700 | 14-07 039 |
| D45123600 | 14-03 104 |
| D45123600 | 14-04 157 |
| D45124400 | 14-03 028 |
| D45124400 | 14-04 029 |
| D45125100 | 14-04 072 |
| D45125100 | 14-07 009 |
| D45126300 | 09-03 040 |
| D45126300 | 14-03 027 |
| D45126300 | 14-04 028 |
| D45126300 | 14-05 027 |
| D45130004 | 14-02 003 |
| D45130005 | 14-03 106 |
| D45130005 | 14-04 162 |
| D45130600 | 14-02 010 |
| D45131800 | 14-03 062 |
| D45131800 | 14-04 081 |
| D45132100 | 14-03 054 |
| D45132200 | 14-02 019 |
| D45132300 | 14-03 053 |
| D45132300 | 14-04 057 |
| D45132400 | 14-03 064 |
| D45132400 | 14-04 083 |
| D45132500 | 14-04 060 |
| D45132500 | 14-07 036 |
| D45133100 | 14-03 086 |
| D45133100 | 14-04 121 |
| D45133600 | 14-04 093 |
| D45133700 | 14-04 094 |
| D45134700 | 14-04 096 |
| D45134700 | 14-07 018 |
| D45134800 | 14-04 095 |
| D45134800 | 14-07 013 |
| D45134900 | 14-03 057 |
| D45134900 | 14-04 074 |
| D45134900 | 14-07 012 |
| D45135000 | 14-03 058 |
| D45135000 | 14-04 077 |
| D45135000 | 14-07 019 |
| D45135300 | 14-03 060 |
| D45135300 | 14-04 079 |
| D45135300 | 14-07 021 |
| D45135400 | 14-03 061 |
| D45135400 | 14-04 080 |
| D45135400 | 14-07 025 |
| D45136900 | 11-01 001 |
| D45136900 | 14-03 099 |
| D45136900 | 14-04 143 |
| D45139200 | 14-03 117 |
| D45139200 | 14-04 077 |
| D45141400 | 14-03 083 |
| D45141700 | 13-07 059 |
| D45141700 | 13-07 066 |
| D45141700 | 14-03 091 |
| D45141700 | 14-04 127 |
| D45141900 | 14-03 081 |
| D45141900 | 14-04 114 |
| D45141900 | 14-04 116 |
| D45144600 | 10-09 016 |
| D45144600 | 10-20 001 |
| D45144600 | 14-02 031 |
| D45145300 | 10-14 045 |
| D45145300 | 10-15 045 |
| D45145300 | 10-23 034 |
| D45145400 | 10-14 044 |
| D45145400 | 10-15 044 |
| D45145400 | 10-23 033 |
| D45145400 | 14-03 004 |
| D45145400 | 14-04 004 |
| D45146000 | 10-11 028 |
| D45146000 | 10-12 028 |
| D45146000 | 10-22 008 |
| D45146100 | 10-11 027 |
| D45146100 | 10-12 027 |
| D45146100 | 10-22 009 |
| D45159000 | 14-02 005 |
| D45161400 | 12-04 027 |
| D45161400 | 12-08 027 |
| D45161400 | 14-02 029 |
| D45161500 | 10-09 017 |
| D45161500 | 10-20 002 |
| D45161500 | 14-02 018 |
| D45162100 | 13-05 026 |
| D45162100 | 14-04 058 |
| D45162200 | 10-11 030 |
| D45162200 | 10-12 030 |
| D45162200 | 10-22 003 |
| D45162200 | 14-03 011 |
| D45162200 | 14-04 011 |
| D45201800 | 10-21 049 |
| D45201900 | 10-13 016 |
| D45201900 | 10-14 036 |
| D45201900 | 10-15 036 |
| D45201900 | 10-23 025 |
| D45204500 | 14-07 030 |
| D45204800 | 14-02 015 |
| D45209100 | 14-05 022 |
| D45213200 | 10-02 017 |
| D45213200 | 10-03 017 |
| D45213200 | 10-17 003 |
| D45219900 | 14-02 014 |
| D45232300 | 12-09 028 |
| D45232400 | 10-07 029 |
| D45232400 | 10-08 029 |
| D45232400 | 10-21 040 |
| D45232400 | 10-21 051 |
| D45233500 | 14-07 029 |
| D45236100 | 10-07 029 |
| D45236100 | 10-21 040 |
| D45236100 | 10-21 051 |
| D45236200 | 12-10 011 |
| D45236300 | 12-09 029 |
| D45236300 | 12-10 010 |
| D45250000 | 14-04 129 |
| D45250100 | 14-04 131 |
| D45250500 | 12-01 047 |
| D45250500 | 14-03 024 |
| D45250500 | 14-04 025 |
| D45250700 | 02-04 020 |
| D45250700 | 02-04 040 |
| D45250700 | 10-11 032 |
| D45250700 | 10-12 032 |
| D45250700 | 10-22 006 |
| D45250700 | 10-24 034 |
| D45250700 | 14-03 013 |
| D45250700 | 14-04 013 |
| D45250700 | 14-04 097 |
| D45250700 | 14-05 002 |
| D45250700 | 14-05 007 |
| D45250700 | 14-06 001 |
| D45250700 | 14-06 015 |
| D45250700 | 14-07 026 |
| D45250800 | 10-11 031 |
| D45250800 | 10-12 031 |
| D45250800 | 10-22 004 |
| D45250800 | 14-01A 006 |
| D45250800 | 14-01B 019 |
| D45250800 | 14-01B 030 |
| D45250800 | 14-03 014 |
| D45250800 | 14-04 015 |
| D45250900 | 14-05 005 |
| D45251100 | 14-02 012 |
| D45251500 | 10-11 029 |
| D45251500 | 10-12 029 |
| D45251500 | 10-14 042 |
| D45251500 | 10-15 042 |
| D45251500 | 10-22 005 |
| D45251500 | 10-23 032 |
| D45251500 | 14-02 030 |
| D45251500 | 14-03 012 |
| D45251500 | 14-04 012 |
| D45252600 | 14-01B 006 |
| D45252600 | 14-04 036 |
| D45252700 | 14-03 050 |
| D45252700 | 14-04 054 |
| D45252700 | 14-04 133 |
| D45252800 | 14-03 046 |
| D45252800 | 14-04 049 |
| D45252800 | 14-07 002 |
| D45252800 | 14-07 015 |
| D45253400 | 14-03 020 |
| D45253400 | 14-04 021 |
| D45253600 | 10-18 029 |
| D45254000 | 14-03 098 |
| D45254000 | 14-04 053 |
| D45254000 | 14-04 118 |
| D45254000 | 14-04 142 |
| D45254000 | 14-07 004 |
| D45254100 | 14-03 077 |
| D45254100 | 14-04 104 |
| D45254500 | 14-03 066 |
| D45254500 | 14-04 085 |
| D45254900 | 14-03 065 |
| D45254900 | 14-04 084 |
| D45254900 | 14-06 007 |
| D45254900 | 14-06 011 |
| D45254900 | 14-07 032 |
| D45256100 | 14-03 088 |
| D45256100 | 14-04 124 |
| D45256200 | 14-06 019 |
| D45256200 | 14-07 031 |
| D45256400 | 14-03 078 |
| D45257800 | 14-03 049 |
| D45257800 | 14-04 052 |
| D45258400 | 14-06 004 |
| D45258600 | 14-03 033 |
| D45258600 | 14-04 034 |
| D45258600 | 14-04 123 |
| D45258600 | 14-05 025 |
| D45258800 | 14-04 105 |
| D45261000 | 14-03 124 |
| D45263900 | 14-03 075 |
| D45263900 | 14-04 102 |
| D45264000 | 14-03 076 |
| D45264000 | 14-04 103 |
| D45264000 | 14-05 018 |
| D45264100 | 10-24 040 |
| D45264100 | 14-03 021 |
| D45264100 | 14-04 022 |
| D45264100 | 14-06 016 |

| VARE NR. PART NO. TEIL NR. NO. | AFSNIT SECTION ABSCHNITT SECTION | CODE |
|---|---|---|
| D45264200 | 14-02 | 017 |
| D45266100 | 14-04 | 073 |
| D45266100 | 14-07 | 016 |
| D45266200 | 14-05 | 008 |
| D45266300 | 14-03 | 031 |
| D45266300 | 14-04 | 032 |
| D45266300 | 14-04 | 132 |
| D45266400 | 10-24 | 039 |
| D45266600 | 14-03 | 018 |
| D45266600 | 14-04 | 019 |
| D45267100 | 14-03 | 026 |
| D45267100 | 14-04 | 027 |
| D45267200 | 14-02 | 013 |
| D45267300 | 14-05 | 010 |
| D45267300 | 14-05 | 016 |
| D45267500 | 14-03 | 093 |
| D45269700 | 09-03 | 041 |
| D45269700 | 14-05 | 028 |
| D45272200 | 14-05 | 017 |
| D45272300 | 14-03 | 125 |
| D45272600 | 14-05 | 021 |
| D45272700 | 14-03 | 017 |
| D45272700 | 14-04 | 018 |
| D45272800 | 14-03 | 019 |
| D45272800 | 14-04 | 020 |
| D45276900 | 13-08 | 073 |
| D45400400 | 11-01 | 017 |
| D45400500 | 02-03 | 011 |
| D45400500 | 02-03 | 025 |
| D45400500 | 14-01B | 016 |
| D45400700 | 14-01B | 003 |
| D45402200 | 14-01B | 020 |
| D45402300 | 14-01B | 011 |
| D45402600 | 14-01B | 009 |
| D45403200 | 12-05 | 004 |
| D45403200 | 12-09 | 005 |
| D45403400 | 02-03 | 010 |
| D45403400 | 02-03 | 026 |
| D45403400 | 14-01B | 018 |
| D45404500 | 14-01B | 028 |
| D45404600 | 14-01B | 028 |
| D45404700 | 14-01B | 028 |
| D45405100 | 14-01B | 034 |
| D45405200 | 14-01B | 027 |
| D45405300 | 14-01B | 027 |
| D45405400 | 14-01B | 034 |
| D45405700 | 14-01B | 027 |
| D45405800 | 14-01B | 034 |
| D45409000 | 01-03 | 038 |
| D45409100 | 01-03 | 032 |
| D45409300 | 12-10 | 001 |
| D45409400 | 12-10 | 021 |
| D45410500 | 11-01 | 009 |
| D45411000 | 11-01 | 016 |
| D45419700 | 12-06 | 016 |
| D45419700 | 12-10 | 019 |
| D45419800 | 12-06 | 019 |
| D45419800 | 12-06 | 025 |
| D45419900 | 12-06 | 001 |
| D45420000 | 11-01 | 012 |
| D45461300 | 04-03 | 026 |
| D45461300 | 14-03 | 056 |
| D45461300 | 14-04 | 075 |
| D45461300 | 14-07 | 014 |
| D45462200 | 10-09 | 060 |
| D45462200 | 10-20 | 081 |
| D45462200 | 14-03 | 059 |
| D45462200 | 14-04 | 078 |
| D45462200 | 14-07 | 023 |
| D45463000 | 02-04 | 041 |
| D45463300 | 14-02 | 004 |
| D45464300 | 06-04 | 039 |
| D45464300 | 18-02 | 045 |
| D45464600 | 11-01 | 024 |
| D45465100 | 14-01B | 033 |
| D45465400 | 14-01B | 033 |
| D45465500 | 14-01B | 033 |
| D45465600 | 03-04 | 018 |
| D45466300 | 08-03 | 005 |
| D45467400 | 04-04 | 020 |
| D45467400 | 11-01 | 022 |
| D45470800 | 10-10 | 013 |
| D45470800 | 10-22 | 033 |
| D45477900 | 14-01B | 017 |
| D45480000 | 10-07 | 032 |
| D45480000 | 10-08 | 032 |
| D45480000 | 10-21 | 043 |
| D45480600 | 14-01B | 010 |
| D45480800 | 14-03 | 115 |
| D45480900 | 14-03 | 113 |
| D45481000 | 14-03 | 114 |
| D45602500 | 18-01 | 004 |
| D45602600 | 18-01 | 003 |
| D45622700 | 09-03 | 021 |
| D45622700 | 09-03 | 024 |
| D45623000 | 09-02 | 041 |
| D45623000 | 18-01 | 012 |
| D45627300 | 18-01 | 015 |
| D45627400 | 18-01 | 063 |
| D45627600 | 18-01 | 064 |
| D45653100 | 18-01 | 006 |
| D45655400 | 18-01 | 004 |
| D45663300 | 09-02 | 040 |
| D45663300 | 18-01 | 013 |
| D45666100 | 04-02 | 032 |
| D45666100 | 18-01 | 007 |
| D45666200 | 18-01 | 008 |
| D45681800 | 18-01 | 017 |
| D45689500 | 18-01 | 062 |
| D45698500 | 14-01B | 001 |
| D45700000 | 10-02 | 030 |
| D45700000 | 10-03 | 030 |
| D45700000 | 10-17 | 017 |
| D45707900 | 14-01A | 007 |
| D45711900 | 10-11 | 007 |
| D45711900 | 10-12 | 007 |
| D45712200 | 10-24 | 038 |
| D45712800 | 10-13 | 014 |
| D45713500 | 10-07 | 024 |
| D45713500 | 10-08 | 026 |
| D45714500 | 10-07 | 025 |
| D45715000 | 10-07 | 018 |
| D45715000 | 10-08 | 018 |
| D45715000 | 10-13 | 025 |
| D45715500 | 10-08 | 025 |
| D45720000 | 10-08 | 029 |
| D45721600 | 10-13 | 048 |
| D45721600 | 10-14 | 054 |
| D45721600 | 10-23 | 036 |
| D45722600 | 10-07 | 035 |
| D45722600 | 10-13 | 017 |
| D45725200 | 10-13 | 018 |
| D45726800 | 10-07 | 002 |
| D45726800 | 10-08 | 002 |
| D45726800 | 10-21 | 002 |
| D45727000 | 14-03 | 008 |
| D45727000 | 14-04 | 008 |
| D45727300 | 14-02 | 002 |
| D45727500 | 10-04 | 035 |
| D45727500 | 10-18 | 045 |
| D45727800 | 10-04 | 019 |
| D45727900 | 10-05 | 015 |
| D45727900 | 10-18 | 004 |
| D45728000 | 10-02 | 025 |
| D45728000 | 10-03 | 025 |
| D45728000 | 10-17 | 013 |
| D45728000 | 12-04 | 005 |
| D45728000 | 12-08 | 005 |
| D45728300 | 10-04 | 037 |
| D45728300 | 10-18 | 048 |
| D45728500 | 10-02 | 023 |
| D45728500 | 10-03 | 023 |
| D45728500 | 10-04 | 039 |
| D45728500 | 10-07 | 033 |
| D45728500 | 10-17 | 015 |
| D45728500 | 10-18 | 043 |
| D45728600 | 10-05 | 014 |
| D45728800 | 10-05 | 016 |
| D45728800 | 10-18 | 008 |
| D45729300 | 10-04 | 003 |
| D45729300 | 10-04 | 034 |
| D45729300 | 11-01 | 013 |
| D45729700 | 10-07 | 021 |
| D45729700 | 10-08 | 021 |
| D45729700 | 10-13 | 009 |
| D45729700 | 10-21 | 037 |
| D45729800 | 10-11 | 033 |
| D45729800 | 10-12 | 033 |
| D45729800 | 10-21 | 044 |
| D45729800 | 15-01 | 041 |
| D45730200 | 10-24 | 035 |
| D45735600 | 10-07 | 004 |
| D45735600 | 10-08 | 004 |
| D45735600 | 10-13 | 018 |
| D45737100 | 10-18 | 020 |
| D45737200 | 10-04 | 022 |
| D45737300 | 10-04 | 013 |
| D45737800 | 10-04 | 020 |
| D45738900 | 10-13 | 002 |
| D45738900 | 10-14 | 032 |
| D45738900 | 10-15 | 032 |
| D45738900 | 10-23 | 021 |
| D45738900 | 14-03 | 003 |
| D45738900 | 14-04 | 003 |
| D45739100 | 14-03 | 036 |
| D45739100 | 14-04 | 038 |
| D45739200 | 10-09 | 020 |
| D45739200 | 10-21 | 029 |
| D45739300 | 14-02 | 020 |
| D45739400 | 14-03 | 040 |
| D45739400 | 14-04 | 042 |
| D45739400 | 14-04 | 167 |
| D45739500 | 14-02 | 024 |
| D45739600 | 14-03 | 063 |
| D45739600 | 14-04 | 082 |
| D45739600 | 14-04 | 168 |
| D45739700 | 14-03 | 071 |
| D45739700 | 14-04 | 090 |
| D45741200 | 13-01 | 011 |
| D45743100 | 13-08 | 047 |
| D45744200 | 13-01 | 066 |
| D45746700 | 10-10 | 012 |
| D45746700 | 10-22 | 031 |
| D45748000 | 14-01B | 005 |
| D45748200 | 14-01B | 032 |
| D45900400 | 13-05 | 004 |
| D45900600 | 13-05 | 001 |
| D45900800 | 13-05 | 003 |
| D45901000 | 12-03 | 027 |
| D45901200 | 12-03 | 003 |
| D45901500 | 12-03 | 004 |
| D45903400 | 03-05 | 024 |
| D45903800 | 03-04 | 015 |
| D45904500 | 02-02 | 015 |
| D45904500 | 02-04 | 015 |
| D45904700 | 02-02 | 014 |
| D45904700 | 02-04 | 011 |
| D45904900 | 02-02 | 012 |
| D45904900 | 02-04 | 009 |
| D45905500 | 12-04 | 049 |
| D45905500 | 12-08 | 049 |
| D45905500 | 13-03 | 038 |
| D45905600 | 13-06 | 068 |
| D45905900 | 13-04 | 024 |
| D45906900 | 12-02 | 005 |
| D45907000 | 06-02 | 047 |
| D45907200 | 01-08 | 049 |
| D45907200 | 01-09 | 026 |
| D45907300 | 01-08 | 050 |
| D45907300 | 01-09 | 025 |
| D45923300 | 12-01 | 033 |
| D45923300 | 13-03 | 017 |
| D45924100 | 12-04 | 047 |
| D45924100 | 12-08 | 047 |
| D45924100 | 13-04 | 023 |
| D45924200 | 13-04 | 022 |
| D45924600 | 13-04 | 022 |
| D45933100 | 14-01A | 008 |
| D45933100 | 14-01B | 012 |
| D45933200 | 14-01A | 011 |
| D45933200 | 14-01B | 022 |
| D45933900 | 14-01B | 014 |
| D45934000 | 14-01B | 023 |
| D45936100 | 13-04 | 003 |
| D45939300 | 13-04 | 001 |
| D45939400 | 13-04 | 002 |
| D46100041 | 12-05 | 009 |
| D46100042 | 12-05 | 013 |
| D46100042 | 12-09 | 014 |
| D46100054 | 12-05 | 018 |
| D46100054 | 12-09 | 021 |
| D46100059 | 12-12 | 006 |
| D46100069 | 12-05 | 003 |
| D46100069 | 12-09 | 004 |
| D46100074 | 12-06 | 010 |
| D46100074 | 12-10 | 012 |
| D46100106 | 12-04 | 025 |
| D46100106 | 12-06 | 018 |
| D46100106 | 12-08 | 025 |
| D46100210 | 12-01 | 008 |
| D46100307 | 12-09 | 024 |
| D46100332 | 12-05 | 020 |
| D46100332 | 12-09 | 025 |
| D46100357 | 12-01 | 009 |
| D46100357 | 12-12 | 031 |
| D46100358 | 12-12 | 030 |
| D46100359 | 12-01 | 011 |
| D46100360 | 12-12 | 034 |
| D46100361 | 12-01 | 004 |
| D46100363 | 12-01 | 003 |
| D46100396 | 12-04 | 022 |
| D46100402 | 12-04 | 008 |
| D46100403 | 12-01 | 002 |
| D46100403 | 12-04 | 007 |
| D46100403 | 12-08 | 007 |
| D46100405 | 12-08 | 008 |
| D46100408 | 12-04 | 021 |
| D46100554 | 12-01 | 001 |
| D46100572 | 12-04 | 056 |
| D46100574 | 12-04 | 057 |
| D46100575 | 12-04 | 058 |
| D46100576 | 12-04 | 063 |
| D46100577 | 12-04 | 059 |
| D46100578 | 12-04 | 061 |
| D46100579 | 12-09 | 027 |
| D46100632 | 12-11 | 009 |
| D46100662 | 12-08 | 056 |
| D46100663 | 12-08 | 057 |
| D46100664 | 12-08 | 058 |
| D46100665 | 12-08 | 059 |
| D46100666 | 12-08 | 063 |
| D46100667 | 12-08 | 061 |
| D46100668 | 12-08 | 062 |
| D46107100 | 12-01 | 041 |
| D46107200 | 12-01 | 040 |
| D46108000 | 13-06 | 002 |
| D46108000 | 13-06 | 071 |
| D46109000 | 12-12 | 009 |
| D46113100 | 12-01 | 019 |
| D46114300 | 12-08 | 022 |
| D46116500 | 12-04 | 023 |
| D46116500 | 12-08 | 023 |
| D46116500 | 12-12 | 019 |
| D46118400 | 12-10 | 027 |
| D46118500 | 12-06 | 021 |
| D46118500 | 12-10 | 023 |
| D46118600 | 12-09 | 017 |
| D46118700 | 12-05 | 014 |
| D46118700 | 12-09 | 015 |
| D46118800 | 12-05 | 015 |
| D46118800 | 12-09 | 016 |
| D46119000 | 12-05 | 012 |
| D46119200 | 12-05 | 006 |
| D46119200 | 12-09 | 007 |
| D46119400 | 12-05 | 002 |
| D46119600 | 12-05 | 021 |
| D46119700 | 12-07 | 007 |
| D46119800 | 12-07 | 010 |
| D46119900 | 12-07 | 005 |
| D46120100 | 12-07 | 004 |
| D46120200 | 12-07 | 009 |
| D46120500 | 12-07 | 014 |
| D46120600 | 12-07 | 011 |
| D46120800 | 12-10 | 027 |

| VARE NR. PART NO. TEIL NR. NO. CODE | AFSNIT SECTION ABSCHNITT SECTION | | VARE NR. PART NO. TEIL NR. NO. CODE | AFSNIT SECTION ABSCHNITT SECTION | | VARE NR. PART NO. TEIL NR. NO. CODE | AFSNIT SECTION ABSCHNITT SECTION | | VARE NR. PART NO. TEIL NR. NO. CODE | AFSNIT SECTION ABSCHNITT SECTION | |
|---|---|---|---|---|---|---|---|---|---|---|---|
| D46120900 | 12-10 | 027 | D46133000 | 12-11 | 005 | D46429500 | 10-04 | 031 | D46721700 | 01-08 | 046 |
| D46121100 | 12-06 | 022 | D46133100 | 12-11 | 001 | D46429600 | 10-18 | 046 | D46721700 | 01-09 | 050 |
| D46121100 | 12-10 | 023 | D46133200 | 12-11 | 016 | D46429700 | 10-18 | 040 | D46723900 | 01-08 | 005 |
| D46121200 | 12-06 | 023 | D46133300 | 12-09 | 026 | D46430200 | 13-08 | 033 | D46724000 | 01-08 | 008 |
| D46121200 | 12-10 | 023 | D46133700 | 12-10 | 006 | D46431600 | 13-06 | 066 | D46724100 | 01-08 | 012 |
| D46121300 | 12-07 | 006 | D46133800 | 12-10 | 013 | D46434600 | 12-04 | 010 | D46734000 | 12-03 | 026 |
| D46121500 | 12-07 | 003 | D46150500 | 10-11 | 018 | D46434600 | 12-08 | 010 | D46734600 | 12-01 | 034 |
| D46121800 | 12-07 | 002 | D46150500 | 10-12 | 018 | D46434600 | 13-08 | 036 | D46734600 | 12-01 | 037 |
| D46122000 | 12-10 | 007 | D46300336 | 10-13 | 027 | D46434800 | 12-04 | 015 | D46734600 | 12-01 | 048 |
| D46122400 | 12-07 | 008 | D46301035 | 10-07 | 005 | D46434800 | 12-08 | 015 | D46737200 | 01-08 | 003 |
| D46123800 | 12-04 | 020 | D46301035 | 10-08 | 005 | D46436800 | 13-08 | 035 | D46737200 | 01-09 | 003 |
| D46123800 | 12-05 | 002 | D46301048 | 10-07 | 008 | D46435400 | 10-02 | 001 | D46737200 | 12-03 | 025 |
| D46124200 | 12-01 | 018 | D46301049 | 10-08 | 006 | D46435400 | 10-02 | 003 | D49017800 | 17-01 | 065 |
| D46124200 | 12-12 | 002 | D46301058 | 10-13 | 029 | D46435400 | 10-03 | 001 | D49017900 | 17-01 | 066 |
| D46124300 | 12-12 | 008 | D46301059 | 10-13 | 028 | D46435400 | 10-03 | 003 | D49018000 | 17-01 | 067 |
| D46124400 | 12-12 | 011 | D46301062 | 13-06 | 061 | D46435400 | 10-17 | 019 | D49018200 | 17-01 | 064 |
| D46124500 | 12-12 | 020 | D46301063 | 13-06 | 020 | D46435400 | 10-17 | 040 | D49018500 | 17-01 | 013 |
| D46124600 | 12-12 | 024 | D46301064 | 10-07 | 009 | D46435400 | 13-06 | 015 | D49018800 | 17-01 | 058 |
| D46124700 | 12-12 | 032 | D46301069 | 10-11 | 042 | D46435400 | 13-06 | 067 | D49018900 | 17-01 | 009 |
| D46124800 | 12-12 | 036 | D46301069 | 10-12 | 042 | D46435600 | 13-06 | 065 | D49019000 | 17-01 | 004 |
| D46125000 | 12-12 | 002 | D46352734 | 10-08 | 008 | D46436000 | 15-01 | 062 | D49040000 | 01-02 | 022 |
| D46125100 | 12-12 | 026 | D46401100 | 10-13 | 019 | D46436300 | 12-04 | 009 | D49040000 | 01-02 | 022 |
| D46125200 | 12-12 | 022 | D46403500 | 10-13 | 010 | D46436300 | 12-08 | 009 | D49041500 | 09-03 | 005 |
| D46125300 | 12-12 | 005 | D46404300 | 10-13 | 012 | D46436300 | 13-08 | 037 | D49041600 | 09-03 | 006 |
| D46125400 | 12-12 | 003 | D46404400 | 10-13 | 011 | D46437100 | 10-17 | 036 | D49055100 | 17-01 | 011 |
| D46125500 | 12-12 | 017 | D46408200 | 10-02 | 024 | D46437200 | 12-08 | 077 | D49055200 | 17-01 | 010 |
| D46125600 | 12-12 | 028 | D46408200 | 10-03 | 024 | D46438600 | 10-09 | 026 | D49055600 | 17-01 | 018 |
| D46125700 | 12-12 | 023 | D46409400 | 10-02 | 018 | D46438600 | 10-20 | 009 | D49055700 | 17-01 | 017 |
| D46125800 | 12-12 | 015 | D46409400 | 10-03 | 018 | D46438600 | 13-08 | 054 | D49056700 | 17-01 | 006 |
| D46125900 | 12-12 | 029 | D46409400 | 10-17 | 042 | D46438700 | 12-08 | 075 | D49057000 | 17-01 | 005 |
| D46126000 | 12-12 | 018 | D46410700 | 10-13 | 019 | D46438700 | 13-08 | 011 | D49058400 | 17-01 | 003 |
| D46126800 | 12-05 | 005 | D46411100 | 10-07 | 027 | D46446900 | 10-22 | 002 | D49058500 | 17-01 | 008 |
| D46126900 | 12-05 | 008 | D46411100 | 10-08 | 027 | D46447000 | 10-22 | 013 | D49058900 | 17-01 | 020 |
| D46127000 | 12-05 | 017 | D46414600 | 10-02 | 026 | D46448000 | 10-17 | 014 | D49200500 | 16-01 | 049 |
| D46127100 | 12-06 | 002 | D46414600 | 10-03 | 026 | D46448100 | 10-02 | 026 | D49200600 | 16-01 | 049 |
| D46127200 | 12-06 | 003 | D46416300 | 07-06 | 043 | D46448100 | 10-17 | 018 | D49201800 | 16-01 | 048 |
| D46127200 | 12-10 | 003 | D46418200 | 10-07 | 020 | D46448200 | 10-02 | 024 | D49201900 | 16-01 | 048 |
| D46127300 | 12-06 | 004 | D46418200 | 10-08 | 020 | D46448300 | 10-04 | 036 | D49203400 | 16-01 | 050 |
| D46127300 | 12-10 | 003 | D46418200 | 10-13 | 020 | D46448300 | 10-18 | 044 | D49203600 | 16-01 | 050 |
| D46127400 | 12-06 | 026 | D46418200 | 10-13 | 023 | D46480200 | 17-03 | 021 | D49203900 | 16-01 | 051 |
| D46127500 | 12-06 | 007 | D46418600 | 10-07 | 026 | D46491700 | 10-02 | 028 | D49204100 | 16-01 | 051 |
| D46127600 | 12-06 | 008 | D46418600 | 10-08 | 024 | D46491700 | 10-11 | 012 | D49206000 | 16-01 | 053 |
| D46127700 | 12-04 | 024 | D46419500 | 10-02 | 014 | D46492600 | 10-08 | 007 | D49206100 | 16-01 | 052 |
| D46127700 | 12-06 | 009 | D46419500 | 10-03 | 014 | D46492600 | 10-12 | 012 | D49206200 | 16-01 | 054 |
| D46127700 | 12-08 | 024 | D46419500 | 10-17 | 005 | D46492700 | 10-02 | 028 | D49206300 | 16-01 | 055 |
| D46127800 | 12-06 | 011 | D46420100 | 10-05 | 001 | D46492700 | 10-03 | 028 | D49907700 | 10-02 | 027 |
| D46127900 | 12-06 | 012 | D46420100 | 10-18 | 010 | D46492700 | 10-07 | 006 | D49907700 | 10-03 | 027 |
| D46128000 | 12-06 | 013 | D46422000 | 10-05 | 006 | D46492700 | 10-11 | 012 | D49914400 | 10-11 | 015 |
| D46128200 | 12-06 | 017 | D46422000 | 10-18 | 015 | D46496900 | 10-17 | 041 | D49914400 | 10-12 | 015 |
| D46128300 | 12-06 | 020 | D46422300 | 10-07 | 003 | D46496900 | 10-18 | 028 | D49915100 | 10-11 | 014 |
| D46128500 | 12-06 | 024 | D46422300 | 10-08 | 003 | D46496900 | 10-21 | 005 | D49915100 | 10-12 | 014 |
| D46128600 | 12-07 | 012 | D46422300 | 10-21 | 003 | D46496900 | 10-22 | 001 | D49915200 | 10-11 | 013 |
| D46128700 | 12-05 | 019 | D46422400 | 10-04 | 012 | D46497700 | 10-24 | 036 | D49915200 | 10-12 | 013 |
| D46128700 | 12-09 | 023 | D46422800 | 10-05 | 008 | D46497800 | 10-24 | 020 | D49927000 | 10-21 | 008 |
| D46128800 | 12-06 | 006 | D46422800 | 10-18 | 019 | D46497900 | 10-25 | 002 | D49927100 | 10-18 | 026 |
| D46130100 | 12-08 | 020 | D46423100 | 10-18 | 027 | D46498000 | 10-25 | 005 | | | |
| D46130100 | 12-09 | 001 | D46423200 | 10-04 | 014 | D46498100 | 10-25 | 007 | | | |
| D46130200 | 12-09 | 020 | D46423600 | 10-04 | 006 | D46498200 | 10-25 | 012 | | | |
| D46130300 | 12-09 | 022 | D46424000 | 10-05 | 007 | D46498300 | 10-25 | 015 | | | |
| D46130400 | 12-09 | 013 | D46424000 | 10-18 | 016 | D46498400 | 10-25 | 021 | | | |
| D46130500 | 12-09 | 006 | D46424300 | 10-04 | 011 | D46498500 | 10-25 | 022 | | | |
| D46130600 | 12-09 | 009 | D46424400 | 10-04 | 009 | D46498600 | 10-25 | 023 | | | |
| D46130700 | 12-10 | 018 | D46424500 | 10-04 | 008 | D46498700 | 10-25 | 027 | | | |
| D46130900 | 12-10 | 017 | D46424600 | 10-04 | 007 | D46498800 | 10-25 | 028 | | | |
| D46131000 | 12-10 | 016 | D46426900 | 10-04 | 010 | D46498900 | 10-25 | 031 | | | |
| D46131200 | 12-10 | 028 | D46426900 | 10-04 | 030 | D46499000 | 10-25 | 032 | | | |
| D46131500 | 12-10 | 004 | D46426900 | 10-05 | 005 | D46499100 | 10-25 | 036 | | | |
| D46131600 | 12-10 | 022 | D46426900 | 10-18 | 014 | D46499200 | 10-25 | 026 | | | |
| D46131700 | 12-10 | 020 | D46427200 | 10-05 | 002 | D46704100 | 01-08 | 001 | | | |
| D46131800 | 12-10 | 009 | D46427200 | 10-18 | 011 | D46704100 | 01-09 | 001 | | | |
| D46131900 | 12-09 | 003 | D46427300 | 10-05 | 003 | D46704400 | 12-01 | 034 | | | |
| D46132000 | 12-11 | 002 | D46427300 | 10-18 | 012 | D46704400 | 12-01 | 037 | | | |
| D46132100 | 12-11 | 010 | D46427400 | 10-05 | 004 | D46704400 | 12-01 | 048 | | | |
| D46132200 | 12-11 | 008 | D46427400 | 10-18 | 013 | D46705600 | 01-08 | 055 | | | |
| D46132300 | 12-11 | 013 | D46427700 | 10-05 | 011 | D46707000 | 12-01 | 035 | | | |
| D46132400 | 12-11 | 004 | D46427700 | 10-18 | 001 | D46707000 | 12-01 | 038 | | | |
| D46132500 | 12-11 | 007 | D46427800 | 10-05 | 012 | D46707000 | 12-01 | 049 | | | |
| D46132600 | 12-11 | 011 | D46427800 | 10-18 | 002 | D46707800 | 12-01 | 035 | | | |
| D46132700 | 12-11 | 014 | D46427900 | 10-04 | 001 | D46707800 | 12-01 | 038 | | | |
| D46132800 | 12-11 | 003 | D46428000 | 10-04 | 002 | D46707800 | 12-01 | 049 | | | |
| D46132900 | 12-11 | 012 | D46428900 | 10-04 | 029 | D46708800 | 01-08 | 057 | | | |

Specifikationer på standardkomponenter
Specification for Standard Parts
Standardteiledaten
Specification des pièces standards

| VARE NR.<br>PART NO.<br>TEIL NR.<br>NO. CODE | SPECIFIKATION<br>SPECIFIKATION<br>SPEZIFIKATION<br>SPECIFIKATION |
|---|---|
| D40021300 | 1/2WGX70 ZN8BKCC |
| D40060500 | M6X16 DIN603 ZN5BKCC |
| D40060600 | M6X20 DIN603 ZN5BKCC |
| D40063700 | M8X25 DIN603 ZN5BKCC |
| D40063800 | M8X30 DIN603 ZN5BKCC |
| D40065400 | M8X100 DIN 603 ZN5BKCC |
| D40066700 | M10X25 DIN603 ZN8BKCC |
| D40066800 | M10X30 DIN603 ZN8BKCC |
| D40070100 | M12X25 ZN8BKCC |
| D40070200 | M12X30 DIN603 ZN8BKCC |
| D40116600 | 1/2"WGX60 ZN8BKCC |
| D40316400 | M4X16 DIN963-4.8 ZN5BKCC |
| D40316600 | M4X25 DIN963-4,8 ZN5BKCC |
| D40317500 | M5X25 DIN963-4,8 ZN5BKCC |
| D40318300 | M6X20 DIN963-4,8 ZN5BKCC |
| D40350700 | M3X25 DIN84-4.8 ZN5BKCC |
| D40351600 | M4X35 DIN84-4.8 ZN5BKCC |
| D40351800 | M4X12 DIN84-4, 8 ZN5BKCC |
| D40351900 | M4X10 DIN84-4,8 ZN5BKCC |
| D40352000 | M4X16 DIN84-4,8 ZN5BKCC |
| D40352100 | M5X10 DIN84-4,8 ZN5BKCC |
| D40352300 | M5X16 DIN84-4.8 ZN5BKCC |
| D40352500 | M5X20 DIN84-4.8 ZN5BKCC |
| D40366800 | M3X8 DIN84-4,8 ZN5BKCC |
| D40369800 | M5X15MM |
| D40371600 | M5X30 PANHOVED |
| D40400200 | M4X10 DIN933-8.8 ZN5BKCC |
| D40400300 | M4X16 DIN933-8.8 ZN5BKCC |
| D40400700 | M5X16 DIN933-8.8 ZN5BKCC |
| D40400900 | M5X20 DIN933-8.8 ZN5BKCC |
| D40402200 | M6X10 DIN933-8.8 ZN5BKCC |
| D40402300 | M6X12 DIN933-8.8 ZN5BKCC |
| D40402400 | M6X16 DIN933-8.8 ZN5BKCC |
| D40402600 | M6X20 DIN933-8.8 ZN5BKCC |
| D40404700 | M8X16 DIN933-8.8 ZN5BKCC |
| D40404900 | M8X20 DIN933-8.8 ZN5BKCC |
| D40405000 | M8X25 DIN933-8.8 ZN5BKCC |
| D40405100 | M8X30 DIN933-8.8 ZN5BKCC |
| D40405300 | M8X40 DIN933-8.8 ZN5BKCC |
| D40405400 | M8X45 DIN933-8.8 ZN5BKCC |
| D40407000 | M10X35 DIN933-10.9 ZN8BKCC |
| D40407400 | M10X16 DIN933-8.8 ZN8BKCC |
| D40407600 | M10X20 DIN933-8.8 ZN8BKCC |
| D40407700 | M10X25 DIN933-8.8 ZN8BKCC |
| D40407800 | M10X30 DIN933-8.8 ZN8BKCC |
| D40407900 | M10X35 DIN933-8.8 ZN8BKCC |
| D40408100 | M10X45 DIN933-8.8 ZN8BKCC |
| D40408300 | M10X55 DIN933-8.8 ZN8BKCC |
| D40408600 | M10X70 DIN933-8.8 ZN8BKCC |
| D40408800 | M10X80 DIN933-8.8 ZN8BKCC |
| D40410800 | M12X25 DIN933-8.8 ZN8BKCC |
| D40410900 | M12X30 DIN933-8.8 ZN8BKCC |
| D40411000 | M12X35 DIN933-8.8 ZN8BKCC |
| D40411100 | M12X40 DIN933-8.8 ZN8BKCC |
| D40411400 | M12X55 DIN933-8.8 ZN8BKCC |
| D40412900 | M12X140 DIN933-8.8 ZN8BKCC |
| D40414000 | M14X45 DIN933-8.8 ZN8BKCC |
| D40416300 | M16X30 DIN933-8.8 ZN8BKCC |
| D40416500 | M16X40 DIN933-8.8 ZN8BKCC |
| D40416600 | M16X45 DIN933-8.8 ZN8BKCC |
| D40418000 | M16X140 DIN933-8.8 ZN8BKCC |
| D40421100 | M5X50 DIN931-8.8 ZN5BKCC |
| D40421800 | M6X30 DIN931-8.8 ZN5BKCC |
| D40421900 | M6X35 DIN931-8.8 ZN5BKCC |
| D40422000 | M6X40 DIN931-8.8 ZN5BKCC |
| D40422200 | M6X50 DIN931-8.8 ZN5BKCC |
| D40422300 | M6X55 DIN931-8.8 ZN5BKCC |
| D40423600 | M8X35 DIN933-8.8 ZN5BKCC |
| D40423700 | M8X40 DIN931-8.8 ZN5BKCC |
| D40423800 | M8X45 DIN931-8.8 ZN5BKCC |
| D40423900 | M8X50 DIN931-8.8 ZN5BKCC |
| D40424100 | M8X60 DIN931-8.8 ZN5BKCC |
| D40424300 | M8X70 DIN931-8.8 ZN5BKCC |
| D40424400 | M8X75 DIN931-8.8 ZN5BKCC |
| D40424500 | M8X80 DIN931 - 8.8 ZN5BKCC |
| D40424700 | M8X90 DIN931-8.8 ZN5BKCC |
| D40424900 | M8X100 DIN931-8.8 ZN5BKCC |
| D40425800 | M10X40 DIN931-8.8 ZN8BKCC |
| D40425900 | M10X45 DIN931-8.8 ZN8BKCC |
| D40426000 | M10X50 DIN931-8.8 ZN8BKCC |
| D40426100 | M10X55 DIN931-8.8 ZN8BKCC |
| D40426200 | M10X60 DIN931-8.8 ZN8BKCC |
| D40426300 | M10X65 DIN931-8.8 ZN8BKCC |
| D40426400 | M10X70 DIN931-8.8 ZN8BKCC |
| D40426500 | M10X75 DIN931-8.8 ZN8BKCC |
| D40426600 | M10X80 DIN931-8.8 ZN8BKCC |
| D40426800 | M10X90 DIN931-8.8 ZN8BKCC |
| D40427200 | M10X110 DIN931-8.8 ZN8BKCC |
| D40428300 | M12X45 DIN931-8.8 ZN8BKCC |
| D40428500 | M12X55 DIN931-8.8 ZN8BKCC |
| D40428600 | M12X60 DIN931-8.8 ZN8BKCC |
| D40428800 | M12X70 DIN931-8.8 ZN8BKCC |
| D40429200 | M12X90 DIN931-8.8 ZN8BKCC |
| D40429600 | M12X110 DIN931-8.8 ZN8BKCC |
| D40429800 | M12X120 DIN931-8.8 ZN8BKCC |
| D40430100 | M12X150 DIN931-8.8 ZN8BKCC |
| D40430900 | M14X50 DIN931-8.8 ZN8BKCC |
| D40431200 | M14X65 DIN931-8.8 ZN8BKCC |
| D40431500 | M14X80 DIN931-8.8 ZN8BKCC |
| D40433200 | M16X50 DIN933-8.8 ZN8BKCC |
| D40433300 | M16X55 DIN931-8.8 ZN8BKCC |
| D40433400 | M16X60 DIN931-8.8 ZN8BKCC |
| D40433600 | M16X70 DIN931-8.8 ZN8BKCC |
| D40437400 | M20X90 DIN931-8.8 ZN8BKCC |
| D40438000 | M18X1,5X55-10,9 BOGS 23.18/296 |
| D40438200 | M12X1,5X36 WD71.12 EJLERSGAARD |
| D40439200 | M10X50 DIN 931-10.9 ZN8BKCC |
| D40440100 | 10-32 UNF X 1/2 8.8 ZN 5 BK CC |
| D40440500 | 1/4UNFX1/2 8.8 ZN5BKCC |
| D40442600 | 3/8UNFX1 8.8 ZN8BKCC |
| D40444200 | 7/16UNFX1 1/4 8.8 ZN8BKCC |
| D40445100 | 1/2UNFX1 1/2 8.8 ZN8BKCC |
| D40446300 | 1/2UNCX1 8.8 ZN8BKCC M.LAS |
| D40447100 | 5/16UNCX3/4 8.8 ZN5BKCC |
| D40447700 | 3/8UNCX1 1/4 8.8 ZN8BKCC |
| D40448300 | 3/8UNCX25 8.8 ZN8BKCC |
| D40449700 | 5/8UNCX1-1/4 8.8 ZN8BKCC M.LAS |
| D40453000 | 3/8UNFX1 1/2 8.8 ZN8BKCC |
| D40465900 | M14X35 DIN933 8.8 ZN8BKCC +LAS |
| D40466200 | M10X20 DIN933-8.8 ZN8BKCC |
| D40466400 | M12X25 DIN933-8.8 ZN8BKCC |
| D40466500 | M10X35 DIN933-8.8 ZN8BKCC |
| D40466600 | M12X30 DIN933-8.8 ZN8BKCC |
| D40466700 | M10X25 DIN933-8.8 ZN8BKCC |
| D40477000 | M10X20SRDIN933-8.8ZN5BKCC . |
| D40477200 | M10X30SRDIN933-8.8ZN5BKCC . |
| D40600500 | M6X16 DIN7991-8.8 ZN5BKCC |
| D40600700 | M6X20 DIN7991-8.8 ZN5BKCC |
| D40600800 | M6X25 DIN7991-8.8 ZN5BKCC |
| D40600900 | M6X30 DIN7991-8.8 ZN5BKCC |
| D40601500 | M8X20 DIN7991-8.8 ZN5BKCC |
| D40601600 | M8X25 DIN7991-8.8 ZN5BKCC |
| D40602100 | M8X50 DIN7991-8.8 ZN5BKCC |
| D40603400 | M10X35 DIN7991-8.8 ZN8BKCC |
| D40605400 | M12X40 DIN7991-8.8 ZN8BKCC |
| D40605600 | M12X50 DIN7991-8.8 ZN8BKCC |
| D40605800 | M12X60 DIN7991-8.8 ZN8BKCC |
| D40607900 | M8X25DIN912-12.9 ZN5BKCC +LAS |
| D40608300 | M10X10 DIN916-45H ZN8BKCC +LAS |
| D40608800 | M8X16 DIN7991-8.8 ZN5BKCC +LAS |
| D40608900 | M5X10 DIN914-45H ZN5BKCC +LAS |
| D40615500 | 1/2"UNCX1 1/4"8.8ZN8BKCC +LAS |
| D40630100 | M4X5 DIN913-45H ZN5BKCC |
| D40630500 | M5X10 DIN913-45H ZN5BKCC . |
| D40630900 | M6X8 DIN916-45H ZN5BKCC |
| D40632000 | M8X10 DIN916-45H ZN5BKCC |
| D40632200 | M8X12 DIN916-45H ZN5BKCC |
| D40633000 | M10X12 DIN916-45H ZN8BKCC |
| D40633200 | M10X20DIN916-45H ZN8BKCC +LAS |
| D40633300 | T6SS M10X16 FZB (ESLOK-LASN.) |
| D40633400 | M10X16 DIN914-45H ZN8BKCC +LAS |
| D40639700 | M8X20 DIN915-45H ZN5BKCC |
| D40639800 | M10X16 DIN915-45H ZN8BKCC |
| D40685000 | M8X16 8.8 TYPE ULS ZN8BKCC |
| D40688100 | M6X25 10.9 TYPE ULS ZN5BKCC |
| D40688200 | M6X16 10.9 TYPE ULS ZN5BKCC |
| D40688400 | M6X16 DIN912-10.9 ZN5BKCC |
| D40689800 | M10X25 10.9 TYPE ULS ZN8BKCC |
| D40690300 | M8X20 DIN912-8.8 ZN5BKCC |
| D40690400 | M8X25 DIN912-8.8 ZN5BKCC |
| D40690500 | M8X30 DIN912-8.8 ZN5BKCC |
| D40690700 | M8X40 DIN912-8.8 ZN5BKCC |

| VARE NR. / PART NO. / TEIL NR. / NO. CODE | SPECIFIKATION / SPECIFIKATION / SPEZIFIKATION / SPECIFIKATION |
|---|---|
| D40690900 | M8X50 DIN912-8.8 ZN5BKCC |
| D40691100 | M8X60 DIN912-8.8 ZN5BKCC |
| D40692300 | M10X25 DIN912-8.8 ZN8BKCC |
| D40692500 | M10X35 DIN912-8.8 ZN8BKCC |
| D40693600 | M12X20 DIN 912-8,8 ZN8BKCC |
| D40723300 | 1/2 NR 7 |
| D40740200 | B 2,9X13 DIN7983 ZN5BKCC +SORT |
| D40741200 | B 4,2X9,5 DIN 7981 ZN8BKCC |
| D40742000 | B 4,8X13 DIN 7971 ZN8BKCC |
| D40749100 | M5X12-4.8 SWAGEF.ZN5BKCC FAST |
| D40749300 | M8X20-4,8 ZN5BKCC M6SF-TT |
| D41010400 | M4 DIN934-8 ZN5BKCC |
| D41010500 | M5 DIN934-8 ZN5BKCC |
| D41010600 | M6 DIN934-8 ZN5BKCC |
| D41010700 | M8 DIN934-8 ZN5BKCC |
| D41010800 | M10 DIN934-8 ZN8BKCC |
| D41010900 | M12 DIN934-8 ZN8BKCC |
| D41011000 | M14 DIN934-8 ZN8BKCC |
| D41011100 | M16 DIN934-8 ZN8BKCC |
| D41011300 | M20 DIN934-8 ZN8BKCC |
| D41012000 | M10 DIN936-8 ZN8BKCC |
| D41012300 | M16 DIN936-8 ZN8BKCC |
| D41013400 | M6 KVT.8-GALZN5MTCC SCHUHL256 |
| D41013500 | M8 KVT.8-GALZN5MTCC SCHUHL363 |
| D41013600 | M10 KVT.8-GALZN8MTCC SCHUL489 |
| D41018300 | 1/4UNF 8 ZN5BKCC |
| D41018500 | 3/8UNF.8 ZN8BKCC |
| D41018900 | 5/8UNF.8 ZN8BKCC |
| D41020200 | B18 DIN 74361-10 |
| D41021600 | F12X60 DIN74361-10 ZN8BKCC |
| D41033900 | 1/2"WRG VVS NR. 000310404 |
| D41034100 | 1 WRG |
| D41034400 | 1 1/2 RG |
| D41042800 | M18X1,5 DIN936-8 ZN8BKCC |
| D41043000 | M22X1,5 DIN936-8 ZN8BKCC |
| D41043200 | M30X2 DIN936-8 ZN8BKCC |
| D41043800 | 1/2WG ZN8BKCC |
| D41048600 | M14X1,5 DIN937-8 ZN8BKCC |
| D41048700 | M16X1,5 DIN937-8 ZN8BKCC |
| D41049000 | M22X1,5 DIN937-8 ZN8BKCC |
| D41049100 | M24X1,5 DIN935-8 ZN8BKCC |
| D41053100 | 7/8-14UNF,DS2017.4-6 ZN8BKCC |
| D41057100 | M8 DIN315-MG-5-ZN5BKCC |
| D41057300 | IFØLGE TEGNING |
| D41080400 | 7/16 WG ZN8BKCC NV17 |
| D41080500 | 1/2 T. NO 1420 DS WG |
| D41087200 | N M4 DIN980-8 ZN5BKCC |
| D41087300 | N M5 DIN980-8 ZN5BKCC |
| D41087400 | N M6 DIN980-8 ZN5BKCC |
| D41087500 | N M8 DIN980-8 ZN5BKCC |
| D41087600 | N M10 DIN980-8 ZN8BKCC |
| D41087700 | N M12 DIN980-8 ZN8BKCC |
| D41087800 | N M14 DIN980-8 ZN8BKCC |
| D41087900 | N M16 DIN980-8 ZN8BKCC |
| D41088000 | N M18 DIN980-8 ZN8BKCC |
| D41088100 | N M20 DIN980-8 ZN8BKCC |
| D41089100 | N M10 DIN985-8 ZN8BKCC |
| D41304800 | 6,0 X 13 MM |
| D41304900 | 6X15DIN660 MUST34 |
| D41343300 | 3X8 DIN 622. |
| D41377500 | 5X16 DIN. 660-ST |
| D41377800 | 5X25 DIN 660-ST |
| D41378200 | 5X22 DIN. 660-ST |
| D41378300 | 5X28 DIN 660-ST. |
| D41397300 | 5/32"X9,4 HF. TAP/D/BS 537 LF |
| D41398500 | B8X1X22 DIN 7340-ST 35G |
| D41399800 | 1/8"X 7,4 TLP/D/BS 429 |
| D41401400 | 1,5 X 12 MM |
| D41402700 | 2,0 X 15 MM |
| D41402800 | 2,0 X 20 MM |
| D41404400 | 2,5 X 25 MM |
| D41405700 | 3,0 X 15 MM |
| D41405800 | 3,0 X 20 MM |
| D41405900 | 3,0 X 25 MM |
| D41406000 | 3,0 X 30 MM |
| D41406200 | 3,0 X 40 MM |
| D41408700 | 4,0 X 20 MM |
| D41408800 | 4,0 X 25 MM |
| D41408900 | 4,0 X 30 MM |
| D41409000 | 4,0 X 35 MM |
| D41409100 | 4,0 X 40 MM |
| D41409300 | 4,0 X 50 MM |
| D41410500 | 5,0 X 20 MM |
| D41410600 | 5,0 X 25 MM |
| D41410700 | 5,0 X 30 MM |
| D41410800 | 5,0 X 35 MM |
| D41410900 | 5,0 X 40 MM |
| D41411100 | 5,0 X 50 MM |
| D41411300 | 5,0 X 60 MM |
| D41445500 | I FØLGE TEGNING |
| D41446200 | 8 MM |
| D41447300 | 4,5 |
| D42500700 | 10 U |
| D42501000 | 12 U |
| D42501200 | 14X1 DIN471 |
| D42501400 | 16 U |
| D42501500 | 17 U |
| D42501600 | 18 U |
| D42501800 | 20 U |
| D42502300 | 25 U |
| D42502800 | 30 U |
| D42503300 | 35 U |
| D42503800 | 40 U |
| D42504300 | 50 U |
| D42504800 | 60 U |
| D42505300 | 70 U |
| D42512000 | 26 I |
| D42512400 | 30 I |
| D42513400 | 40 I |
| D42513700 | 47 I |
| D42514000 | 52 I |
| D42514100 | 55 I |
| D42514500 | 62 I |
| D42515000 | 72 I |
| D42515400 | 80 I |
| D42515900 | 90 I |
| D42543000 | SB 110 |
| D42551100 | UG 5 X 0,8 SEEGER |
| D42555500 | RSB DIN 6799 |
| D42596500 | RFN 8006 35 X 40 MM |
| D42596700 | RFN 8006 40 X 45 |
| D42599000 | #30/#47X1 INA AS 3047 |
| D42600900 | 3X12 DIN 1481 |
| D42601000 | 3 X 15 DIN 1481 |
| D42601100 | 3 X 20 DIN 1481 |
| D42601700 | 3 X 50 DIN 1481 |
| D42602400 | 3,5 X 18 DIN 1481 |
| D42605100 | 4 X30 DIN 1481 |
| D42608800 | 5 X 16 DIN 1481 |
| D42609000 | 5 X20 DIN 1481 |
| D42609200 | 5 X 24 DIN 1481 |
| D42609300 | 5 X 26 DIN 1481 |
| D42609500 | 5 X 30 DIN 1481 |
| D42609900 | 5 X 45 DIN 1481 |
| D42610000 | 5 X 50 DIN 1481 |
| D42610200 | 5 X 60 DIN 1481 |
| D42611500 | 6 X 20 DIN 1481 |
| D42611800 | 6 X 25 DIN 1481 |
| D42612000 | 6 X 30 DIN 1481 |
| D42612300 | 6 X 40 DIN 1481 |
| D42612500 | 6 X 50 DIN 1481 |
| D42612600 | 6 X 55 DIN 1481 |
| D42616200 | 8 X 45 DIN 1481 |
| D42616300 | 8 X 50 DIN 1481 |
| D42616400 | 8 X 55 DIN 1481 |
| D42616500 | 8 X 60 DIN 1481 |
| D42616700 | 8 X 70 DIN 1481 |
| D42618600 | 10 X 40 DIN 1481 |
| D42618800 | 10 X 50 DIN 1481 |
| D42618900 | 10 X 55 DIN 1481 |
| D42619100 | 10 X 65 DIN 1481 |
| D42621000 | 12 X 24 DIN 1481 |
| D42625300 | 13 X 55 DIN 1481 |
| D42625400 | 13 X 60 DIN 1481 |
| D42625600 | 13 X 70 DIN 1481 |
| I43001500 | H1M6 X 1,0 MM |
| I43001600 | H2M6 X 1,0 MM |
| I43001700 | H3M6 X 1,0 MM |
| I43002500 | H1 M8 X 1,0. |
| I43004900 | H1R1/8 |
| I43005100 | H3R1/8 |
| I43102300 | A6X6X32 DIN6885 |

| VARE NR.<br>PART NO.<br>TEIL NR.<br>NO. CODE | SPECIFIKATION<br>SPECIFIKATION<br>SPEZIFIKATION<br>SPECIFIKATION | VARE NR.<br>PART NO.<br>TEIL NR.<br>NO. CODE | SPECIFIKATION<br>SPECIFIKATION<br>SPEZIFIKATION<br>SPECIFIKATION |
|---|---|---|---|
| D43103100 | A8X7X20 DIN6885 | | |
| D43103200 | A8X7X25 DIN6885 | | |
| D43103300 | A8X7X28 DIN6885 | | |
| D43103400 | A8X7X32 DIN6885 | | |
| D43103500 | A8X7X40 DIN6885 | | |
| D43103600 | A8X7X45 DIN6885 | | |
| D43104400 | A10X8X25 DIN6885 | | |
| D43104600 | A10X8X32 DIN6885 | | |
| D43104700 | A10X8X40 DIN6885 | | |
| D43104900 | A10X8X50 DIN6885 | | |
| D43105000 | A10X8X56 DIN6885 | | |
| D43105200 | A10X8X70 DIN6885 | | |
| D43105400 | A10X8X80 DIN6885 | | |
| D43105900 | A12X8X63 DIN6885 | | |
| D43106200 | A12X8X40 DIN6885 | | |
| D43106400 | A12X8X50 DIN6885 | | |
| D43106700 | A12X8X80 DIN6885 | | |
| D43107500 | A14X9X40 DIN6885 | | |
| D43154300 | 10X6X60 DIN 6884 | | |
| D43154900 | 10X8X45 DIN6887 | | |
| D43155200 | 10X8X70 DIN6887 | | |
| D43155300 | 10X8X80 DIN6887 | | |
| D43157700 | 14X9X80 DIN6887 | | |
| D43170500 | 3X6,5 DIN6888 | | |